Form No. 3447-938 Rev A

TORO®

Count on it.

Käyttöopas

Haralaite

Greensmaster® 3000 -sarjan ajoyksikkö

Mallinro: 04479—Sarjanro: 408000000 tai suurempi

Rekisteröi tuotteesi osoitteessa www.Toro.com.
Käännös alkuperäisestä tekstistä (FI)

3447-938

Tämä tuote on asiaankuuluvien eurooppalaisten direktiivien mukainen. Lisätietoja on tämän julkaisun lopussa olevassa liittämisvakuutuksessa.

Mallinro: _____

Sarjanro: _____

Johdanto

Haralaite asennetaan ajoyksikköön, ja se on tarkoitettu ammattimaiseen kaupalliseen käyttöön. Se on tarkoitettu pääasiassa puistojen, golfkenttien, urheilukenttien ja kaupallisten kiinteistöjen viheralueiden haraamiseen. Tuotteen käyttäminen muuhun kuin sen aiottuun käyttötarkoitukseen voi olla vaarallista käyttäjälle ja sivullisille.

Lue nämä tiedot huolellisesti, jotta oppisit käyttämään ja huoltamaan laitetta asianmukaisesti sekä välttämään tapaturmia ja tuotevaurioita. Olet itse vastuussa tuotteen asianmukaisesta ja turvallisesta käytöstä.

Käy osoitteessa www.Toro.com, jos tarvitset tuoteturvallisuuteen ja käyttökoulutukseen liittyviä materiaaleja, tietoja lisävarusteista tai lähimmästä jälleenmyyjästä tai haluat rekisteröidä tuotteesi.

Aina kun tarvitset huoltoa, alkuperäisiä Toro-varaosia tai lisätietoja, ota yhteys valtuutettuun huoltoliikkeeseen tai Toron asiakaspalveluun. Ota tällöin tuotteen malli- ja sarjanumerot valmiiksi esiin. Kuva 1 näyttää laitteen malli ja sarjanumeron sijainnin. Kirjoita numerot annettuun tilaan.

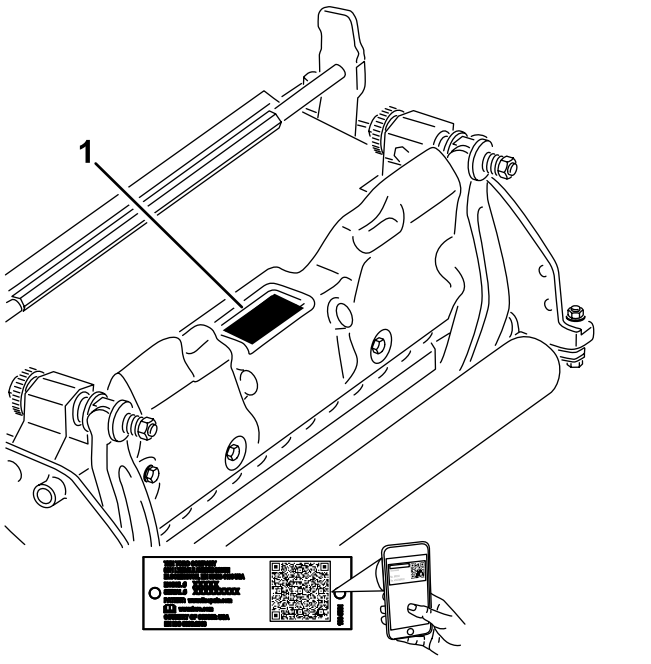

g272197

Kuva 1

1. Malli- ja sarjanumeron sijainti

Tässä käyttöoppaassa esiintyvä varoitusmerkintä (Kuva 2) ilmaisee vaaratilannetta, josta saattaa olla seurauksena vakava tapaturma tai jopa kuolema, jos suositellut varotoimenpiteet laiminlyödään.



g000502

Kuva 2

1. Varoitusmerkintä

Tässä käyttöoppaassa käytetään kahta termiä tietojen korostamiseksi. **Tärkeää** kiinnittää huomiota mekaanisiin erikoistietoihin ja **Huomautus** korostaa erityishuomion ansaitsevia yleistietoja.

Sisältö

Turvaohjeet 3
Yleinen turvallisuus 3
Leikkuuyksikön turvallisuus 3
Terien turvallinen käyttö 3
Turva- ja ohjetarrat 3
Käyttöönotto 4
1 Eturullan asennus 4
2 Vastapainojen siirtäminen 4
3 Kaarilinkin, taivutetun nivelen tai rengaslinkin asennus 4
4 Kelaterien säätö positiiviseen asetukseen (maanpinnan yläpuolella) 5
5 Kelaterien säätö negatiiviseen asetukseen (maanpinnan alapuolella) 6
6 Haralaitteen asennus 6
Laitteen yleiskatsaus 8
Tekniset tiedot 8
Lisätarvikkeet/lisävarusteet 8
Käyttö 8
Harjoittelu 8
Käyttövihjeitä 8
Kunnossapito 9
Kelan irrotus 9
Rullan huolto 10

© 2021—The Toro® Company

Kaikki oikeudet pidätetään

Turvaohjeet

Tämä kone on suunniteltu EN ISO 5395 -standardin ja ANSI B71.4:2017 -määrityksen mukaisesti.

Yleinen turvallisuus

Tämä tuote voi katkaista jalan tai käden. Noudata aina kaikkia turvallisuusohjeita, jotta vakavilta loukkaantumisilta vältytään.

- Ennen kuin käynnistät koneen, varmista, että olet lukenut tämän *käyttöoppaan* ja ymmärtänyt sen sisällön.
- Koneen käyttö vaatii käyttäjän täyden huomion. Jos käyttäjän huomio keskittyy muualle, saattaa seurata henkilö- tai omaisuusvahinko.
- Älä laita käsiä tai jalkoja koneen liikkuvien osien lähelle.
- Älä käytä konetta ilman paikallaan olevia ja asianmukaisesti toimivia suojuksia ja muita suojalaitteita.
- Älä mene heittoaukkojen eteen.
- Älä päästä sivullisia ja lapsia käyttöalueelle. Älä anna lasten käyttää konetta.
- Ennen käyttäjän paikalta poistumista:
  - Pysäköi kone tasaiselle alustalle.
  - Laske leikkuuyksikkö/-yksiköt.
  - Vapauta käytöt.
  - Kytke seisontajarru (jos on).
  - Sammuta moottori ja irrota virta-avain (jos on).
  - Odota, että kaikki liikkuvat osat ovat pysähtyneet.

Laitteen asiaton käyttö tai huolto voi aiheuttaa tapaturman. Vähennä loukkaantumisriskiä noudattamalla näitä turvallisuusohjeita ja huomioimalla aina varoitusmerkki ⚠, joka tarkoittaa varoitusta, vaaraa tai hengenvaaraa – henkilöturvallisuusohjeet. Ohjeiden laiminlyönti saattaa johtaa henkilövahinkoon tai kuolemaan.

Leikkuuyksikön turvallisuus

- Leikkuuyksikkö on kokonainen kone vasta sitten, kun se on asennettu ajoyksikköön. Lue ajoyksikön *käyttöoppaasta* huolellisesti kaikki koneen turvallista käyttöä koskevat ohjeet.
- Jos kone osuu esteeseen tai tärisee epätavallisesti, pysäytä kone, irrota virta-avain (jos on) ja odota, että kaikki liike on pysähtynyt, ennen kuin tarkastat lisälaitteen. Suorita tarvittavat korjaukset ennen koneen käytön jatkamista.
- Pidä kaikki osat hyvässä kunnossa ja kaikkien laitteiden kiinnitykset tiukalla. Vaihda kaikki kuluneet tai vaurioituneet tarrat.
- Käytä vain Toron hyväksymiä lisävarusteita, lisälaitteita ja varaosia.

Terien turvallinen käyttö

Kulunut tai vaurioitunut terä voi rikkoutua ja terän pala voi sinkoutua käyttäjään tai ohikulkijaan päin, mikä voi aiheuttaa vakavan henkilövahingon tai kuoleman.

- Terä on tarkistettava säännöllisesti kulumisen ja vaurioiden varalta.
- Ole varovainen, kun tarkastat teriä. Kiedo terien ympärille esimerkiksi kangas tai käytä käsineitä ja noudata varovaisuutta teriä huoltaessasi. Terät saa ainoastaan vaihtaa tai teroittaa. Niitä ei saa suoristaa eikä hitsata.
- Ole varovainen käsitellessäsi moniteräisiä koneita, sillä yhden terän kääntäminen saattaa kääntää myös muita teriä.

Turva- ja ohjetarrat



Turva- ja ohjetarrat on sijoitettu hyvin näkyville paikoille mahdollisten vaara-alueiden lähettyville. Korvaa vioittuneet tai kadonneet tarrat uusilla.

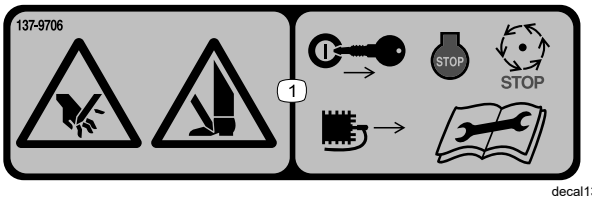

decal137-9706

137-9706

1. Käsien ja jalkojen loukkaantumisvaara: sammuta moottori, irrota virta-avain tai sytytystulppa, odota, kunnes kaikki liikkuvat osat ovat pysähtyneet, ja lue *käyttöopas* ennen huoltotoimenpiteitä.

Käyttöönotto

1

Eturullan asennus

Mitään osia ei tarvita

Ohjeet

Haralaite toimitetaan ilman eturullaa. Asenna rulla haralaitteen mukana toimitettujen osien ja rullan mukana toimitettujen *asennusohjeiden* avulla.

2

Vastapainojen siirtäminen

Mitään osia ei tarvita

Ohjeet

Toimitettujen haralaitteiden oikeaan päähän on asennettu vastapaino sekä vasempaan päähän moottorin pidin. Siirrä vastapaino haralaitteen toiseen päähän seuraavien ohjeiden mukaisesti:

1. Irrota kaksi kantaruuvia, joilla vastapaino on kiinnitetty haralaitteen oikeaan päähän.
2. Irrota vastapaino (Kuva 3).

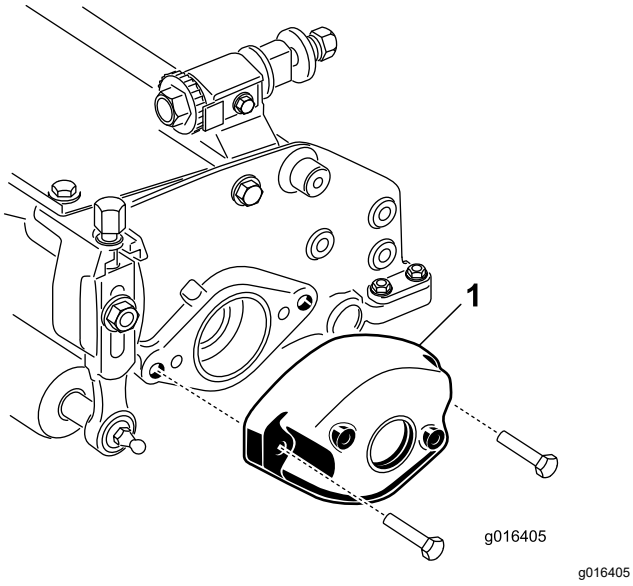

Kuva 3

1. Vastapaino

3. Irrota kaksi kuusiokoloruuvia, joilla moottorin pidin on kiinnitetty haralaitteen vasempaan päähän.
4. Irrota moottorin pidin (Kuva 4).
5. Levitä rasvaa käytön urituksen sisäpinnalle (Kuva 4).

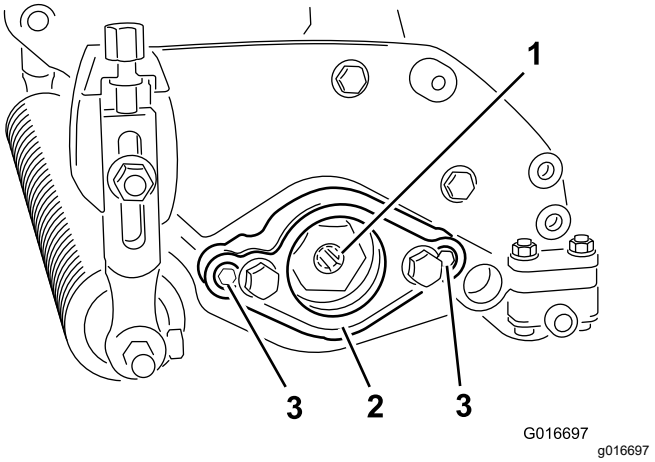

Kuva 4

1. Käytön uritus
2. Moottorin pidin
3. Kuusiokoloruuvi

6. Levitä ohut kerros öljyä haralaitteen oikean pään O-renkaaseen ja asenna moottorin pidin kahdella aiemmin irrotetulla kuusiokoloruuvilla.

   Huomaa: Kiristä ruuvit momenttiin 16–20 N·m.
7. Levitä ohut kerros öljyä haralaitteen vasemman pään O-renkaaseen ja asenna vastapaino aiemmin irrotetuilla ruuveilla.

   Huomaa: Kiristä ruuvit momenttiin 16–20 N·m.

3

Kaarilinkin, taivutetun nivelen tai rengaslinkin asennus

Mitään osia ei tarvita

Ohjeet

Jos haralaite asennetaan ajoyksikköön, jonka sarjanumero on alle 240000001, on hankittava ja asennettava asianmukainen nostolinkki.

Kaarilinkin, taivutetun nivelen tai rengaslinkin kiinnityksessä käytettävät kaksi kantaruuvia on asennettu haralaitteeseen. Irrota nämä ruuvit ja käytä niitä tarvittavan linkin asennukseen.

- Jos haralaite asennetaan Greensmaster 3000-, 3000-D-, 3050-, 3100-, 3150- tai 3150-Q -ajoyksikköön, tarvitaan kuvan mukainen (Kuva 5) **kaarilinkki** (osanro 105-5740) (toimitetaan edellä mainittujen Greensmaster-ajoyksikköjen mukana).
  1. Asenna kaarilinkki haralaitteen päälle kahdella kantaruuvilla.
  2. Kiristä kantaruuvit momenttiin 34–40 N·m.

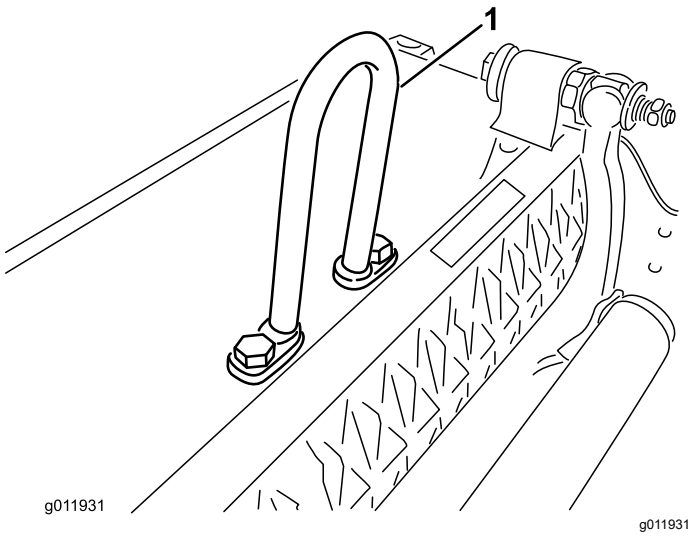

Kuva 5

1. Kaarilinkki

- Jos haralaite asennetaan Greensmaster 3250-D -ajoyksikköön, tarvitaan **taivutettu nivel** (osanro 110-2397) (toimitetaan Greensmaster 3250-D -ajoyksikön mukana).
  1. Sijoita nostokoukku siten, että se on taivutettu haralaitteen etuosaa kohti.
  2. Asenna taivutettu nivel (Kuva 6) haralaitteen päälle kahdella kantaruuvilla.
  3. Kiristä kantaruuvit momenttiin 34–40 N·m.

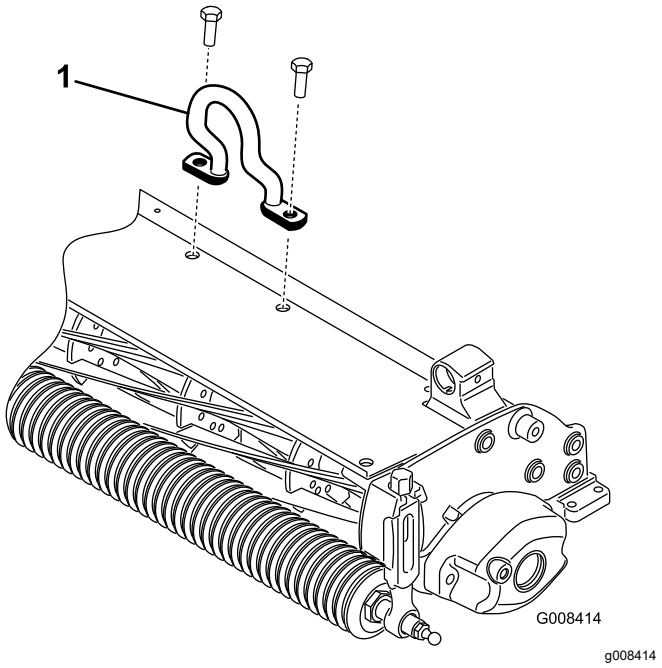

Kuva 6

1. Taivutettu nostolenkki

- Haralaite voidaan asentaa Greensmaster 3250-D -ajoyksikköön myös käyttämällä **rengaslinkkiä** (osanro 106-2601) ja asennuskannatinta (osanro 105-5738).
  1. Asenna rengaslinkki haralaitteen päälle asennuskannattimella ja kahdella kantaruuvilla.
  2. Kiristä kantaruuvit momenttiin 34–40 N·m (Kuva 7).

  Huomaa: Asennettaessa haralaitetta ajoyksikköön kiinnitä rengaslinkin leveä pää nostovarteen.

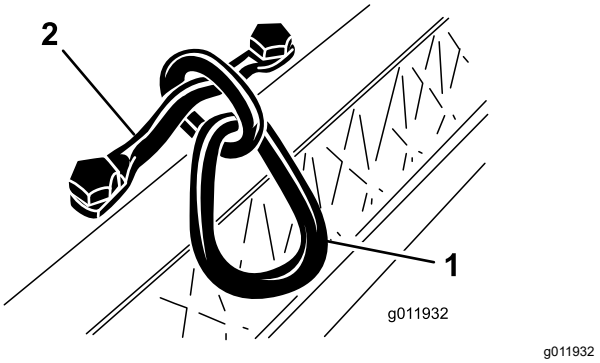

Kuva 7

1. Rengaslinkki
2. Asennuskannatin

4

Kelaterien säätö positiiviseen asetukseen (maanpinnan yläpuolella)

Mitään osia ei tarvita

Ohjeet

1. Aseta haralaite tasaiselle alustalle.
2. Aseta kunkin haralaitteen alle mittapalkki, jolla säädetään haluttu teräkorkeus maanpinnasta (Kuva 8).

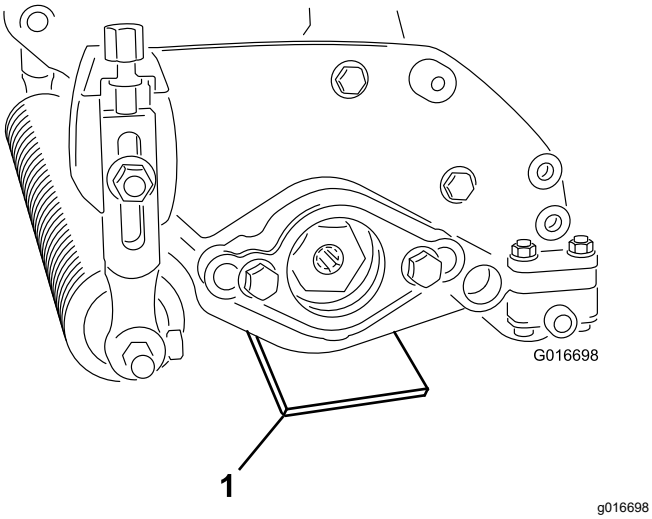

Kuva 8

1. Mittapalkki

3. Kun takarulla koskettaa alustaa, löysennä molempia leikkuukorkeuden säätönuppien lukitusmuttereita.
4. Käännä leikkuukorkeuden säätönuppeja, kunnes eturullan molemmat päät koskettavat alustaa.
5. Tarkista kosketus kummassakin päässä paperinpalalla.
6. Kiristä leikkuukorkeuden säätönuppien lukkomutterit.

5

Kelaterien säätö negatiiviseen asetukseen (maanpinnan alapuolella)

Mitään osia ei tarvita

Ohjeet

Huomaa: Suositeltu negatiivinen enimmäisasetus on 5 mm:n teräsyvyys.

1. Aseta haralaite tasaiselle alustalle.
2. Aseta neljä sopivaan maanpinnan alaiseen syvyyteen säädettyä mittapalkkia haralaitteen eturullan ja takarullan alle (Kuva 9).

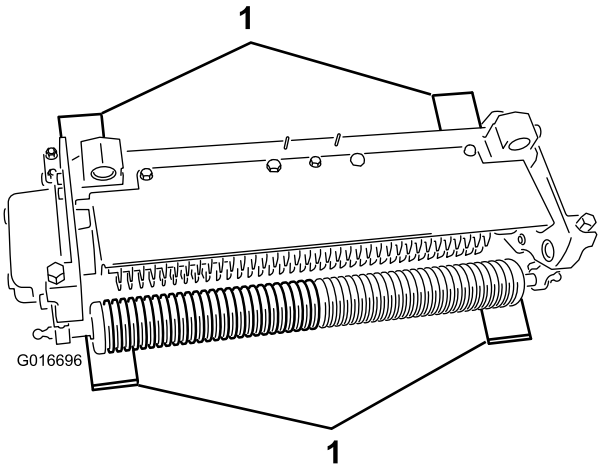

Kuva 9

1. Mittapalkki

3. Kun takarulla koskettaa alustaa, löysennä molempia leikkuukorkeuden säätönuppien lukitusmuttereita.
4. Käännä leikkuukorkeuden säätönuppeja, kunnes eturullan molemmat päät koskettavat alustaa.
5. Tarkista kosketus kummassakin päässä paperinpalalla.
6. Kiristä leikkuukorkeuden säätönuppien lukkomutterit.

6

Haralaitteen asennus

Mitään osia ei tarvita

Tärkeää: **Harakelaa on käytettävä varovaisesti negatiivisella korkeusasetuksella, sillä kelaterät saattavat vahingoittua, jos ne joutuvat kosketuksiin betonilattian tai laatoitettujen pintojen kanssa.**

Huomaa: Haralaite on säädetty tehtaalla vasemmanpuoleista käyttöä varten. Se voidaan joutua säätämään oikeanpuoleista käyttöä varten. Katso 2 Vastapainojen siirtäminen (sivu 4).

Laitteen yleiskatsaus

Tekniset tiedot

Ajoyksikköjen yhteensopivuus	Haralaitteet voidaan asentaa Greensmaster 3000-, 3000-D-, 3050-, 3100-, 3150-, 3250-D- ja 3150-Q -ajoyksiköihin.
Leikkuukorkeus	Harauksen korkeutta säädetään eturullassa kahdella pystyruuvilla, ja säätö varmistetaan kahdella kantaruuvilla.
Leikkuukorkeusalue	Leikkuukorkeusalue pukilla on enintään 4,78 mm maanpinnan alapuolella ja enintään 6,35 mm maanpinnan yläpuolella.
Kelalaakerit	Kaksi ruostumattomasta teräksestä valmistettua tiivistettyä syväuraista kuulalaakeria, sisähalkaisija 30 mm, asennetaan liu'uttamalla kelan akseliin sisäisesti uurretulla, kierteillä varustetulla käyttöholkilla. Lisätiiviste sisemmälle puolelle sekä tiivistetty ulompi laakeripesä. Kelan kiinnitys jousialuslaatalla ilman säätömutteria.
Rullat	Takarulla on halkaisijaltaan 5,1 cm:n teräksinen täysrulla.
Ruohosuojus	Kiinteä suojus, jossa säädettävä leikkuutanko, joka parantaa leikkuujätteiden poistumista kelasta märissä olosuhteissa
Vastapaino	Käyttömoottoria vastapäätä asennettu valurautapaino tasapainottaa haralaitetta.
Nettopaino	31 kg

Lisätarvikkeet/lisävarusteet

Koneeseen on saatavana valikoima Toron hyväksymiä lisälaitteita ja -varusteita, joiden avulla voidaan parantaa ja laajentaa sen ominaisuuksia. Ota yhteys valtuutettuun huoltoliikkeeseen tai valtuutettuun Toro-jälleenmyyjään tai siirry osoitteeseen www.Toro.com, jossa on luettelo hyväksytyistä lisälaitteista ja -varusteista.

Käytä vain aitoja Toro-varaosia ja -lisävarusteita, jotta kone toimisi parhaalla mahdollisella tavalla ja sen turvasertifiointi pysyisi voimassa. Muiden valmistajien varaosat ja lisävarusteet voivat osoittautua vaarallisiksi, ja niiden käyttö voi johtaa tuotteen takuun raukeamiseen.

Käyttö

Harjoittelu

Ennen haralaitteen käyttöä viheriöllä kannattaa tarkistaa ja arvioida haralaitteen toiminta halutuilla säädöillä. Määritä säätöjen sopivuus käyttötarkoitukseen käyttämällä laitetta esteettömällä ja käyttämättömällä alueella. Säädä tarvittaessa haralaitteen asetuksia.

Huomaa: Kannatinrunkoa ja laitteen piirin rajoitusventtiiliä on ehkä säädettävä, kun haralaite asennetaan Greensmaster 3200-, 3200-D- tai 3250-D -ajoyksikköön ja laitetta käytetään raskaalla kuormalla.

Käyttövihjeitä

- Käytä ajoyksikköä täydellä kaasulla ja vaihtele ajonopeutta harakuormien mukaan.
- Haraterien suositeltu negatiivinen enimmäisasetus on 5 mm:n teräsyvyys.
- Haralaitteen käyttöön tarvittava teho vaihtelee nurmikon ja maaperän ominaisuuksien mukaan.
- Joissakin tapauksissa ajonopeutta on vähennettävä.

Kunnossapito

Huomaa: Koneen vasen ja oikea puoli määritellään normaalista käyttöasennosta käsin.

Kelan irrotus

Irrota kela, kun terä tai kelan laakerit on vaihdettava.

Tärkeää: **Varmista, että akselin kaksi pidikettä ja välikappale ovat paikoillaan ennen laakerin asentamista kelaan (Kuva 10). Kiristä ohjainmutterit momenttiin 136 N·m.**

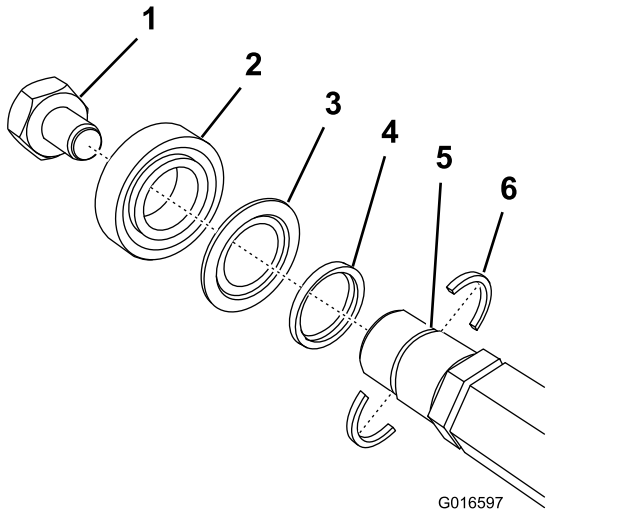

Kuva 10

1. Ohjainmutteri (vasemmanpuoleinen kierre)
2. Laakeri
3. Tiiviste
4. Välikappale
5. Ura akselissa
6. Akselin pidike (asenna nämä ensin)

Jos asennat lisävarusteena saatavat jousiteräksiset haraterät (osanumero 121-6675), vaihda päätykuusiovälikappale (osanumero 120-3232 – katso Kuva 11) päävälikappaleeseen (osanumero 120-3167).

Lisätietoja osista saa valtuutetulta Toro-jälleenmyyjältä.

Huomaa: Päätykuusiovälikappale sijaitsee kuusiovälikappaleparin ja kuusiomutterin välissä kuvan mukaisesti (Kuva 11).

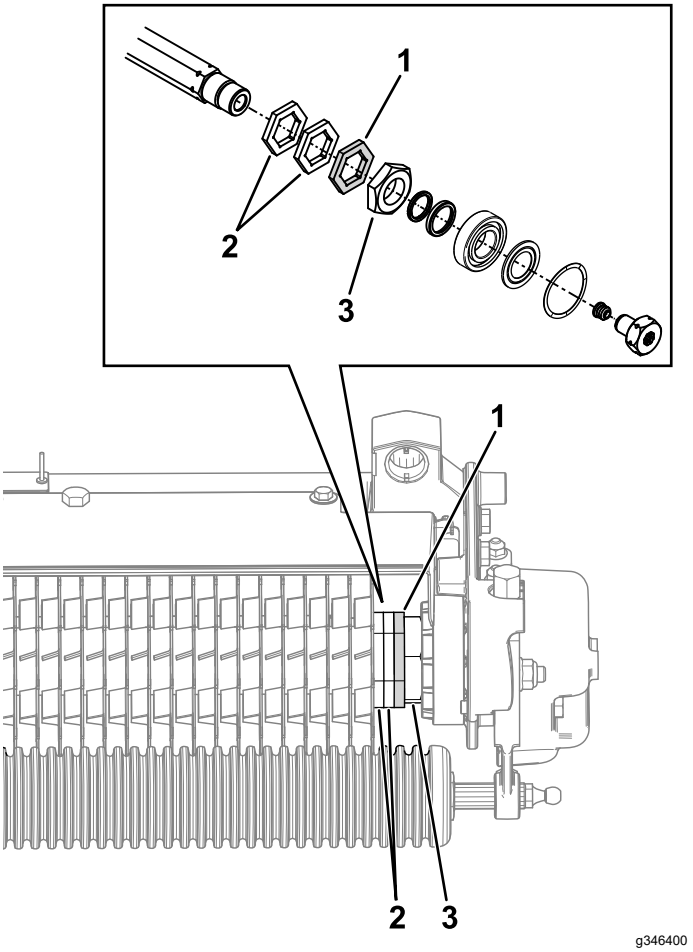

Kuva 11

1. Päätykuusiovälikappale
2. Kuusiovälikappaleet
3. Kuusiomutteri

Rullan huolto

Rullan huoltoa varten on saatavana viheriöjyrän korjaussarja (osanro 140-5552) ja viheriöjyrän korjaussarjan työkalusarja (osanro 140-5553) (Kuva 12). Rullan korjaussarja sisältää kaikki rullan korjauksessa tarvittavat laakerit, laakerimutterit ja tiivisteet.

Rullan korjaussarjan työkalusarja sisältää kaikki rullan korjaussarjan käytössä tarvittavat työkalut ja asennusohjeet. Lisätietoja saa osaluettelosta tai valtuutetulta Toro-jälleenmyyjältä.

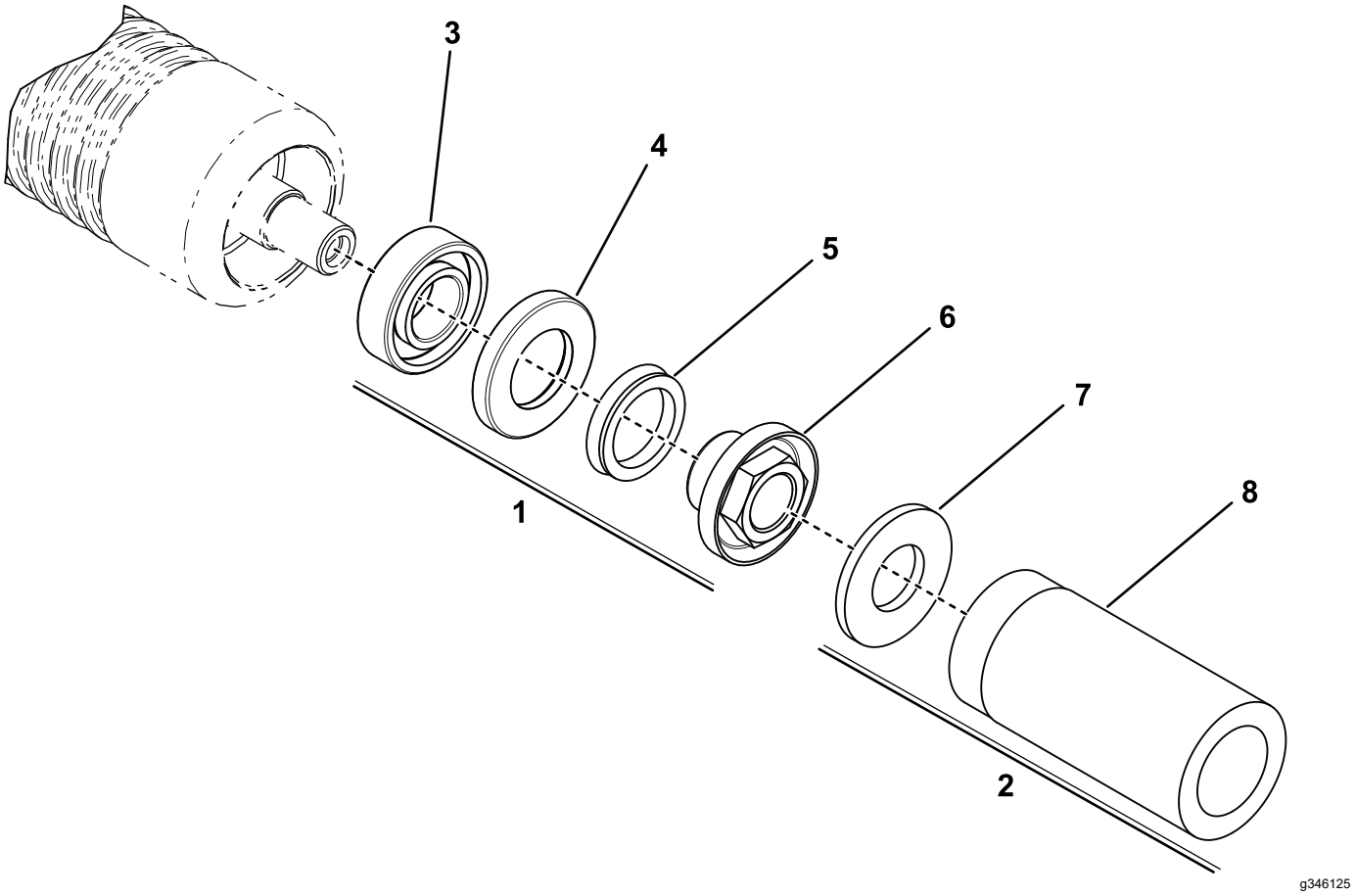

Kuva 12

1. Viheriöjyrän korjaussarja (osanro 140-5552)
2. Viheriöjyrän korjaussarjan työkalusarja (osanro 140-5553)
3. Laakeri
4. Tiiviste
5. V-rengas
6. Laakerin lukkomutteri
7. Litteä aluslaatta
8. Laakerin/ulkotiivisteen työkalu

Huomautuksia:

Huomautuksia:

Huomautuksia:

Liittämisvakuutus

The Toro Company, 8111 Lyndale Ave. South, Bloomington, MN, USA vakuuttaa, että asianmukaisissa vaatimustenmukaisuusvakuutuksissa ilmoitettujen Toro-mallien mukana toimitettujen ohjeiden mukaisesti asennettuina seuraavat yksiköt täyttävät esitettyjen direktiivien vaatimukset.

Mallinro:	Sarjanro:	Tuotteen kuvaus	Laskun kuvaus	Yleinen kuvaus	Direktiivi
04479	403450000 tai suurempi	Haralaite, Greensmaster 3000 -sarjan ajoyksikkö	THATCHING REEL	Oljenpoistokela	2006/42/EY

Asiaankuuluvat tekniset asiakirjat on laadittu direktiivin 2006/42/EY liitteessä VII olevan B osan vaatimusten mukaisesti.

Yhtiö sitoutuu ilmoittamaan kansallisten viranomaisten pyynnöstä näitä puolivalmisteita koskevat olennaiset tiedot. Tiedot ilmoitetaan elektronisesti.

Laitteita ei saa käyttää, ennen kuin ne on liitetty hyväksyttyihin Toro-malleihin laitteita koskevien vaatimustenmukaisuusvakuutusten ja kaikkien ohjeiden mukaisesti. Tällöin laitteiden voidaan vakuuttaa noudattavan kaikkia asiaankuuluvia direktiivejä.

Sertifioitu:



John Heckel
Tekninen johtaja
8111 Lyndale Ave. South
Bloomington, MN 55420, USA
Helmikuu 11, 2019

Valtuutettu edustaja:

Marcel Dutrieux
Manager European Product Integrity
Toro Europe NV
Nijverheidsstraat 5
2260 Oevel
Belgium

Toron takuu

Kahden vuoden tai 1 500 tunnin rajoitettu takuu

Ehdot ja takuunalaiset tuotteet

Toro Company antaa tälle Toron kaupalliselle tuotteelle (”tuote”) kahden vuoden tai 1 500 käyttötunnin* (sen mukaan, kumpi saavutetaan ensin) materiaali- ja valmistusvirhetakuun. Tämä takuu koskee kaikkia tuotteita ilmastajia lukuun ottamatta (katso näiden tuotteiden erillinen takuulauselma). Jos takuuehdot täyttyvät, korjaamme tuotteen veloituksetta. Tähän sisältyy vianmääritys, työ, osat ja kuljetus. Tämä takuu alkaa sinä päivämääränä, jolloin tuote toimitetaan alkuperäiselle ostajalle.
* Koskee tuotteita, joissa on tuntilaskuri.

Takuuhuollon ohjeet

Ostajan vastuulla on ilmoittaa heti tuotteen maahantuojalle tai valtuutetulle jälleenmyyjälle, jolta tuote on ostettu, jos hän uskoo tuotteessa olevan takuunalaisen vian. Maahantuojien ja jälleenmyyjien yhteystiedot sekä tiedot takuuseen liittyvistä oikeuksista ja vastuista ovat saatavana osoitteesta:

Toro Commercial Products Service Department
8111 Lyndale Avenue South
Bloomington, MN 55420-1196

+1 952 888 8801 tai +1 800 952 2740
Sähköpostiosoite: commercial.warranty@toro.com

Omistajan vastuut

Tuotteen omistajan vastuulla on huolehtia *käyttöoppaassa* esitetyistä huolloista ja säädöistä. Tämä takuu ei kata korjauksia tuotevioille, jotka aiheutuvat vaadittavien huoltojen ja säätöjen laiminlyönnistä.

Takuun ulkopuoliset kohteet ja viat

Kaikki takuuaikana ilmenevät tuoteviat ja häiriöt eivät ole valmistus- tai materiaalivirheitä. Tämä takuu ei kata seuraavia:

- Tuoteviat, jotka aiheutuvat muiden kuin Toron varaosien käytöstä tai ylimääräisten tai muutettujen ei-Toro-lisävarusteiden ja tuotteiden asennuksesta ja käytöstä.
- Tuoteviat, jotka johtuvat suositeltujen huoltojen ja/tai säätöjen laiminlyönnistä.
- Tuoteviat, jotka johtuvat tuotteen liian rajusta, huolimattomasta tai piittaamattomasta käytöstä.
- Käytössä kuluneet osat, jotka eivät ole viallisia. Tuotteen normaalissa käytössä kuluvia osia ovat esimerkiksi jarrupalat ja -hihnat, kytkimen päällysteet, terät, kelat, rullat ja laakerit (suljetut tai rasvattavat), kiinteät terät, sytytystulpat, kääntöpyörät ja laakerit, renkaat, suodattimet, hihnat ja tietyt ruiskuttimen osat, kuten kalvot, suuttimet, virtausmittarit ja sulkuventtiilit.
- Viat, jotka aiheutuvat ulkopuolisista tekijöistä, kuten säästä, varastointikäytännöistä, likaantumisesta tai hyväksymättömien polttoaineiden, jäähdytysnesteiden, voiteluaineiden, lisäaineiden, lannoitteiden, veden tai kemikaalien käytöstä.
- Soveltuvista vaatimuksista poikkeavien polttoaineiden (esim. bensiinin, dieselin tai biodieselin) laatuun tai toimintaan liittyvät ongelmat.
- Normaali melu, tärinä, kuluminen ja haurastuminen. Normaali kuluminen kattaa esimerkiksi istuinten vaurioitumisen kulumisen tai hankaamisen seurauksena, maalipintojen kulumisen sekä naarmuuntuneet tarrat tai ikkunat.

Osat

Huoltoaikataulun mukaisesti vaihdettavat osat kuuluvat takuun piiriin niiden määritettyyn vaihtoajankohtaan asti. Tämän takuun mukaisesti vaihdetuille osille annetaan takuu alkuperäisen tuotetakuun ajaksi, ja ne siirtyvät Toron omistukseen. Toro tekee lopullisen päätöksen siitä, korjataanko osa tai kokoonpano vai vaihdetaanko se. Toro voi käyttää takuukorjauksiin kunnostettuja osia.

Syväpurkaus- ja litium-ioniakun takuu

Syväpurkaus- ja litium-ioniakun käyttöikänsä aikana tuottama kokonaiskilowattituntimäärä on rajallinen. Tapa, jolla akkua käytetään, ladataan ja huolletaan, voi joko pidentää tai lyhentää akun kokonaiskäyttöikää. Kun laitteen akkuja käytetään, niiden mahdollistama työmäärä latauskertojen välillä vähenee hitaasti, kunnes akut ovat kuluneet loppuun. Normaalissa käytössä loppuun kuluneiden akkujen vaihto on tuotteen omistajan vastuulla. Huomautus (vain litium-ioniakku): lisätietoja on akun takuuasiakirjoissa.

Elinikäinen kampiakselin takuu (vain ProStripe 02657 -malli)

Prostripe-laitteessa, joka on varustettu alkuperäisellä Toro-kitkalevyllä ja Crank-Safe-teräjarrukytkimellä (integroitu teräjarrukytkin (BBC) + kitkalevykokoonpano) alkuperäisenä laitteena ja jota alkuperäinen ostaja käyttää suositeltujen käyttö- ja huoltotoimenpiteiden mukaisesti, on elinikäinen takuu moottorin kampiakselin taittumisen varalta. Koneissa, joissa on kitka-aluslaatat, teräjarrukytkinyksiköt (BBC) ja muita vastaavia laitteita, ei ole elinikäistä kampiakselin takuuta.

Omistaja tekee huollot omalla kustannuksellaan

Moottorin viritys, voitelu, puhdistus ja kiillotus, suodattimien ja jäähdytysnesteen vaihto sekä suositeltujen huoltojen suorittaminen ovat esimerkkejä normaaleista huoltotoimista, jotka Toro-tuotteen omistajan on tehtävä omalla kustannuksellaan.

Yleiset ehdot

Tämä takuu oikeuttaa ainoastaan valtuutetun Toro-maahantuojan tai jälleenmyyjän tekemään korjaukseen.

Toro Company ei ole vastuussa epäsuorista, satunnaisista tai välillisistä vahingoista, jotka liittyvät tämän takuun kattamiin Toro-tuotteisiin. Tällaisia vahinkoja voivat olla esimerkiksi korvaavan tuotteen tai huollon hankkimiseen liittyvät kustannukset kohtuullisten vikajaksojen aikana tai kustannukset, jotka aiheutuvat siitä, että tuote ei ole käytettävissä takuuhuollon aikana. Alla esitetty päästötakuu, jos se on sovellettavissa, on ainoa nimenomainen takuu. Kaikki hiljaiset takuut tuotteen sopivuudesta kauppatavaraksi tai tiettyyn tarkoitukseen ovat voimassa vain tämän nimenomaisen takuun ajan.

Joissakin osavaltioissa ei sallita satunnaisten tai välillisten vahinkojen poissulkemista tai hiljaisen takuun kestoon liittyviä rajoituksia, joten yllä mainitut poikkeukset ja rajoitukset eivät välttämättä koske kaikkia ostajia. Tämä takuu antaa ostajalle tiettyjä laillisia oikeuksia. Ostajalla voi olla myös muita oikeuksia, jotka vaihtelevat osavaltioittain.

Päästötakuuta koskeva huomautus

Tuotteen päästöjen rajoitusjärjestelmä saattaa kuulua erillisen takuun piiriin Yhdysvaltojen Environmental Protection Agencyn EPA:n ja/tai California Air Resources Boardin CARB:n vaatimusten mukaisesti. Yllä mainitut tuntirajoitukset eivät koske päästöjen rajoitusjärjestelmän takuuta. Lisätietoja on tuotteen mukana toimitetussa tai moottorin valmistajan oppaisiin sisältyvässä moottorin päästöjärjestelmän takuulauselmassa (Engine Emission Control Warranty Statement).

Muut maat kuin Yhdysvallat ja Kanada

Asiakkaat, jotka ovat ostaneet Yhdysvalloista tai Kanadasta maahantuotuja Toro-tuotteita, saavat maansa, maakuntansa tai osavaltionsa mukaiset takuuehdot Toro-jälleenmyyjältä. Jos olet jostakin syystä tyytymätön jälleenmyyjän palveluun tai jos tämä ei pysty toimittamaan takuuehtoja, ota yhteys valtuutettuun Toro-huoltoliikkeeseen.



Count on it.