Form No. 3445-531 Rev C

TORO®

Count on it.

Manuel de l'utilisateur

Groupes de déplacement Reelmaster® 3555, 3575 et 3550

N° de modèle 03820—N° de série 409200000 et suivants
N° de modèle 03821—N° de série 409200000 et suivants
N° de modèle 03910—N° de série 409200000 et suivants

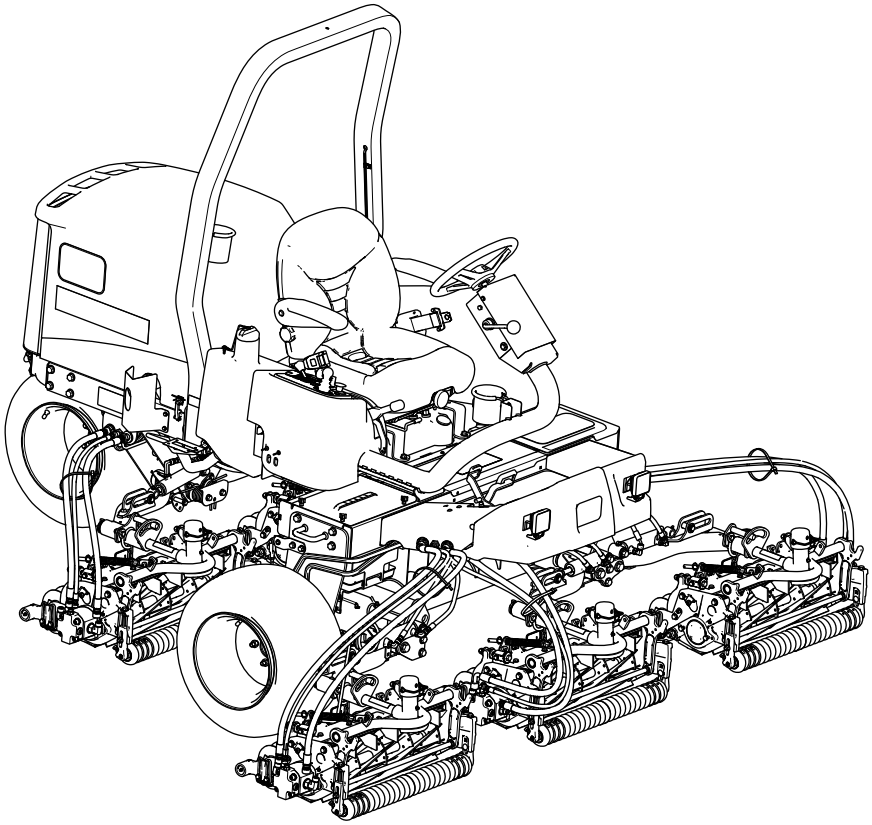

Remarque:

Enregistrez votre produit à www.Toro.com.
Traduction du texte d'origine (FR)

CE UK CA

3445-531

Ce produit est conforme à toutes les directives européennes pertinentes. Pour plus de renseignements, reportez-vous à la Déclaration de conformité spécifique du produit fournie séparément.

Vous commettez une infraction à la section 4442 ou 4443 du Code des ressources publiques de Californie si vous utilisez cette machine dans une zone boisée, broussailleuse ou recouverte d'herbe, à moins d'équiper le moteur d'un pare-étincelles en bon état, tel que défini dans la section 4442, ou à moins que le moteur soit construit, équipé et entretenu correctement pour prévenir les incendies.

Le manuel du propriétaire du moteur ci-joint est fourni à titre informatif concernant la réglementation de l'Agence américaine pour la protection de l'environnement (EPA) et la réglementation antipollution de l'état de Californie relative aux systèmes antipollution, à leur entretien et à leur garantie. Vous pouvez vous en procurer un nouvel exemplaire en vous adressant au constructeur du moteur.

⚠ ATTENTION

CALIFORNIE
Proposition 65 - Avertissement

L'état de Californie considère les gaz d'échappement des moteurs diesel et certains de leurs composants comme susceptibles de provoquer des cancers, des malformations congénitales et autres troubles de la reproduction.

Les bornes de la batterie et accessoires connexes contiennent du plomb et des composés de plomb. L'état de Californie considère ces substances chimiques comme susceptibles de provoquer des cancers et des troubles de la reproduction. Lavez-vous les mains après avoir manipulé la batterie.

L'utilisation de ce produit peut entraîner une exposition à des substances chimiques considérées pas l'état de Californie comme capables de provoquer des cancers, des anomalies congénitales ou d'autres troubles de la reproduction.

Introduction

Cette machine est une tondeuse autoportée à cylindres prévue pour les utilisateurs professionnels employés à des applications commerciales. Elle est principalement conçue pour tondre les pelouses régulièrement entretenues. L'utilisation de ce produit à d'autres fins que celle prévue peut être dangereuse pour vous-même et toute personne à proximité.

Lisez attentivement cette notice pour apprendre comment utiliser et entretenir correctement votre produit, et éviter ainsi de l'endommager ou de vous blesser. Vous êtes responsable de l'utilisation sûre et correcte du produit.

Pour plus d'information, y compris des conseils de sécurité, des documents de formation, des renseignements concernant un accessoire, pour obtenir l'adresse d'un dépositaire ou pour enregistrer votre produit, rendez-vous sur le site www.Toro.com.

Pour obtenir des prestations de service, des pièces Toro d'origine ou des renseignements complémentaires, munissez-vous des numéros de modèle et de série du produit et contactez un dépositaire-réparateur ou le service client Toro agréé. La Figure 1 indique l'emplacement des numéros de modèle et de série du produit. Inscrivez les numéros dans l'espace réservé à cet effet.

Important: **Avec votre appareil mobile, vous pouvez scanner le code QR sur l'autocollant du numéro de série (le cas échéant) pour accéder à l'information sur la garantie, les pièces et autres renseignements concernant le produit.**

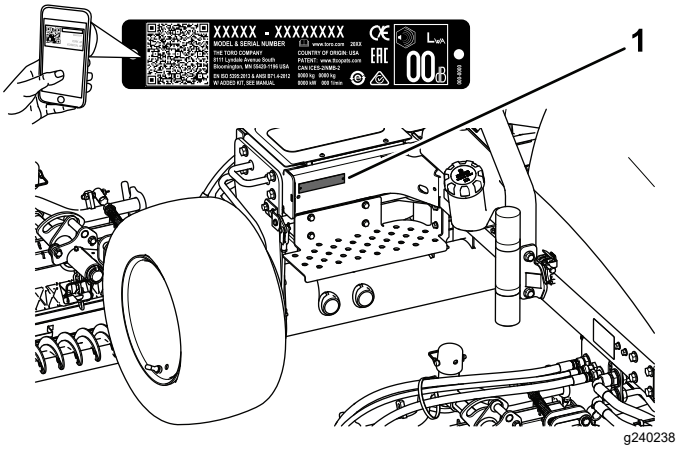

Figure 1

1. Emplacement des numéros de modèle et de série

N° de modèle _____

N° de série _____

Les mises en garde de ce manuel soulignent des dangers potentiels et sont signalées par le symbole

© 2021—The Toro® Company
8111 Lyndale Avenue South
Bloomington, MN 55420

Contactez-nous sur www.Toro.com.
Imprimé aux États-Unis
Tous droits réservés

de sécurité (Figure 2), qui indique un danger pouvant entraîner des blessures graves ou mortelles si les précautions recommandées ne sont pas respectées.

g000502

Figure 2
Symbole de sécurité

Ce manuel utilise deux termes pour faire passer des renseignements essentiels. **Important**, pour attirer l'attention sur une information d'ordre mécanique spécifique, et **Remarque**, pour souligner une information d'ordre général méritant une attention particulière.

Table des matières

Sécurité 4
Consignes de sécurité générales 4
Autocollants de sécurité et d'instruction 5
Mise en service 14
1 Montage des unités de coupe 15
2 Réglage du ressort de compensation 18
3 Réglage de la pression des pneus 18
4 Utilisation de la béquille de l'unité de coupe 19
5 Montage du loquet du capot 19
6 Mise en place des autocollants CE 21
Vue d'ensemble du produit 22
Commandes 22
Collecteur de tonte 24
Caractéristiques techniques 26
Outils et accessoires 26
Avant l'utilisation 27
Consignes de sécurité avant l'utilisation 27
Spécifications pour le carburant 27
Remplissage du réservoir de carburant 28
Procédures d'entretien quotidien 28
Contrôle des contacteurs de sécurité 28
Contrôle du frein de stationnement 29
Réglage du siège 30
Pendant l'utilisation 30
Consignes de sécurité pendant l'utilisation 30
Démarrage du moteur 32
Arrêt du moteur 33
Utilisation de la machine 33
Vitesse de coupe (vitesse des cylindres) 34
Réglage de la vitesse des cylindres 36
Réglage de la compensation des bras de levage 36
Purge du système d'alimentation 37
Comprendre le voyant de diagnostic 37
Conseils d'utilisation 38
Après l'utilisation 38
Consignes de sécurité après l'utilisation 38
Consignes de sécurité générales 38
Remorquage de la machine 38
Identification des points d'attache 39
Transport de la machine 39
Entretien 40
Consignes de sécurité pendant l'entretien 40
Programme d'entretien recommandé 40
Liste de contrôle pour l'entretien journalier 42
Procédures avant l'entretien 43
Préparation à l'entretien 43
Dépose du couvercle de la batterie 43
Ouverture du capot 44
Lubrification 44
Graissage des roulements et bagues 44
Entretien du moteur 46
Consignes de sécurité pour le moteur 46
Spécifications de l'huile moteur 46
Contrôle du niveau d'huile moteur 46
Vidange de l'huile moteur et remplacement du filtre à huile 47
Entretien du filtre à air 47
Entretien du système d'alimentation 49
Entretien du réservoir de carburant 49
Contrôle des conduites et des raccords de carburant 49
Purge du séparateur d'eau 49
Remplacement de la cartouche du filtre à carburant 49
Purge de l'air des injecteurs 50
Entretien du système électrique 50
Consignes de sécurité pour le système électrique 50
Entretien de la batterie 50
Fusibles 51
Entretien du système d'entraînement 52
Contrôle de la pression des pneus 52
Serrage des écrous de roues 52
Réglage du point mort de la transmission aux roues 52
Entretien du système de refroidissement 54
Consignes de sécurité pour le circuit de refroidissement 54
Spécifications du liquide de refroidissement 54
Contrôle du niveau du liquide de refroidissement 54
Nettoyage du circuit de refroidissement du moteur 55
Entretien des freins 56
Réglage du frein de stationnement 56
Entretien des freins de stationnement 56
Entretien des courroies 60
Entretien des courroies du moteur 60

Entretien des commandes 61
Réglage de la vitesse de tonte 61
Réglage de l'accélérateur 61
Entretien du système hydraulique 62
Consignes de sécurité pour le système hydraulique 62
Contrôle des flexibles et conduites hydrauliques 62
Spécifications du liquide hydraulique 62
Contrôle du niveau de liquide hydraulique 63
Capacité de liquide hydraulique 63
Vidange du liquide hydraulique 64
Remplacement du filtre hydraulique..... 64
Entretien du système des unités de coupe 65
Consignes de sécurité pour les lames 65
Contrôle du contact cylindre/contre-lame 65
Mettez le moteur en marche et actionnez toutes les commandes hydrauliques pour faire circuler le liquide hydraulique dans tout le circuit. 65
Rodage des lames des unités de coupe 66
Nettoyage 68
Lavage de la machine..... 68
Remisage 69
Consignes de sécurité concernant le remisage 69
Préparation du groupe de déplacement 69
Préparation du moteur 69
Dépistage des défauts 70
Comprendre l'outil de Diagnostic ACE 70
Contrôle du fonctionnement des contacteurs de sécurité 70
Contrôle de la fonction de sortie 71

Sécurité

Cette machine est conçue en conformité avec la norme EN ISO 5395 (lorsque vous réalisez les procédures d'installation) et la norme ANSI B71.4-2017.

Consignes de sécurité générales

Ce produit peut sectionner les mains ou les pieds et projeter des objets.

- Vous devez lire et comprendre le contenu de ce *Manuel de l'utilisateur* avant de démarrer le moteur.
- Accordez toute votre attention à l'utilisation de la machine. Ne vous livrez à aucune activité risquant de vous distraire, au risque de causer des dommages corporels ou matériels.
- N'approchez pas les mains ou les pieds des composants mobiles de la machine.
- N'utilisez pas la machine s'il manque des capots ou d'autres dispositifs de protection, ou s'ils sont en mauvais état.
- N'admettez personne, notamment les enfants, dans le périmètre de travail. N'autorisez jamais un enfant à utiliser la machine.
- Avant de quitter la position d'utilisation, coupez le moteur, enlevez la clé et attendez l'arrêt complet de tout mouvement. Laissez refroidir la machine avant de la régler, la nettoyer, la remiser ou la réparer.

L'usage ou l'entretien incorrect de cette machine peut occasionner des accidents. Pour réduire les risques d'accidents et de blessures, respectez les consignes de sécurité qui suivent. Tenez toujours compte des mises en garde signalées par le symbole de sécurité (⚠) et la mention Prudence, Attention ou Danger. Le non respect de ces instructions peut entraîner des blessures graves voire mortelles.

Autocollants de sécurité et d'instruction

Des autocollants de sécurité et des instructions bien visibles par l'opérateur sont placés près de tous les endroits potentiellement dangereux. Remplacez tout autocollant endommagé ou manquant.

Symboles utilisés sur la batterie

Certains ou tous les symboles suivants figurent sur la batterie.

1. Risque d'explosion
2. Restez à distance des flammes nues ou des étincelles, et ne fumez pas
3. Liquide caustique/risque de brûlure chimique
4. Portez une protection oculaire.
5. Lisez le *Manuel de l'utilisateur*.
6. Tenez tout le monde à bonne distance de la batterie.
7. Portez une protection oculaire; les gaz explosifs peuvent causer la cécité et d'autres blessures.
8. L'acide de la batterie peut causer la cécité ou des brûlures graves.
9. Rincez immédiatement les yeux avec de l'eau et consultez un médecin rapidement.
10. Contient du plomb – ne mettez pas au rebut

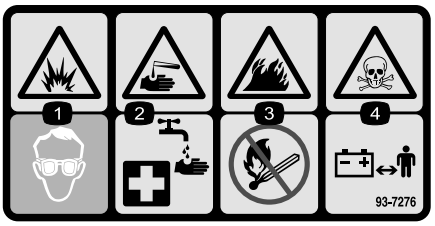

decal93-7276

93-7276

1. Risque d'explosion – protégez-vous les yeux.
2. Liquide caustique/risque de brûlure chimique – comme premier secours, rincez abondamment à l'eau.
3. Risque d'incendie – restez à distance des flammes nues, des étincelles, et ne fumez pas.
4. Risque d'empoisonnement – tenez les enfants à l'écart de la batterie.

decal98-4387

98-4387

1. Attention – portez des protecteurs d'oreilles.

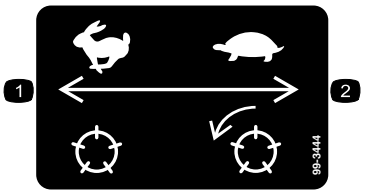

decal99-3444

99-3444

1. Vitesse de transport – rapide
2. Vitesse de tonte – lente

Modèles 03821 et 03910

decal106-6755

106-6755

1. Liquide de refroidissement du moteur sous pression.
2. Risque d'explosion – lisez le *Manuel de l'utilisateur*.
3. Attention – ne touchez pas la surface chaude.
4. Attention – lisez le *Manuel de l'utilisateur*.

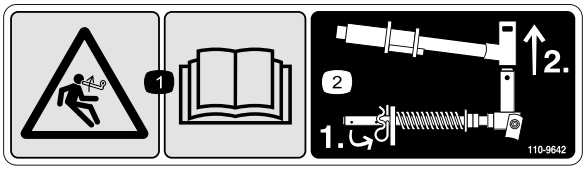

decal110-9642

110-9642

1. Risque de détente brusque – lisez le *Manuel de l'utilisateur*.
2. Placez la goupille fendue dans le trou le plus proche du support de tige, puis déposez le bras de levage et la chape de pivot.

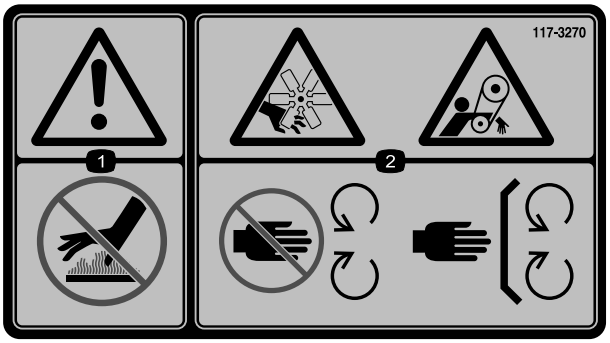

decal117-3270

117-3270

1. Attention – ne touchez pas la surface chaude.
2. Risque de coupure/mutilation des mains et de coincement par la courroie – ne vous approchez pas des pièces mobiles et laissez toutes les protections et capots en place.

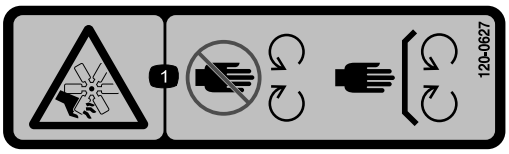

decal120-0627

120-0627

1. Risque de coupure/mutilation par le ventilateur – ne vous approchez pas des pièces mobiles et laissez toutes les protections et capots en place.

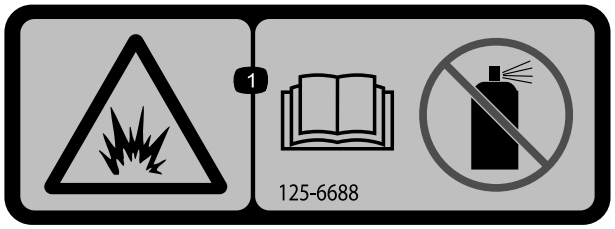

decal125-6688

125-6688

1. Risque d'explosion – lisez le *Manuel de l'utilisateur*; n'utilisez pas de fluide de démarrage.

---

decal133-8062

133-8062

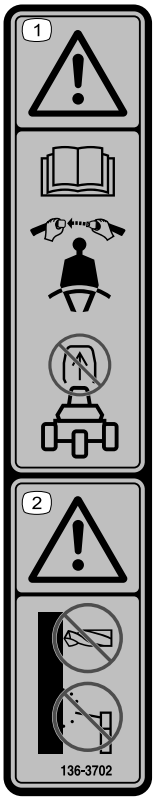

decal136-3702

136-3702

1. Attention – lisez le *Manuel de l'utilisateur*; bouclez la ceinture de sécurité; ne retirez pas l'arceau de sécurité.
2. Attention – ne modifiez pas l'arceau de sécurité.

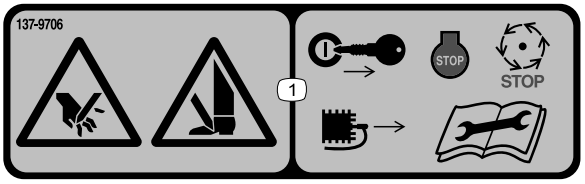

decal137-9706

137-9706

1. Risque de coupure des mains ou des pieds – coupez le moteur, enlevez la clé ou débranchez la bougie, attendez l'arrêt complet des toutes les pièces mobiles et lisez le *Manuel de l'utilisateur* avant d'effectuer tout entretien.

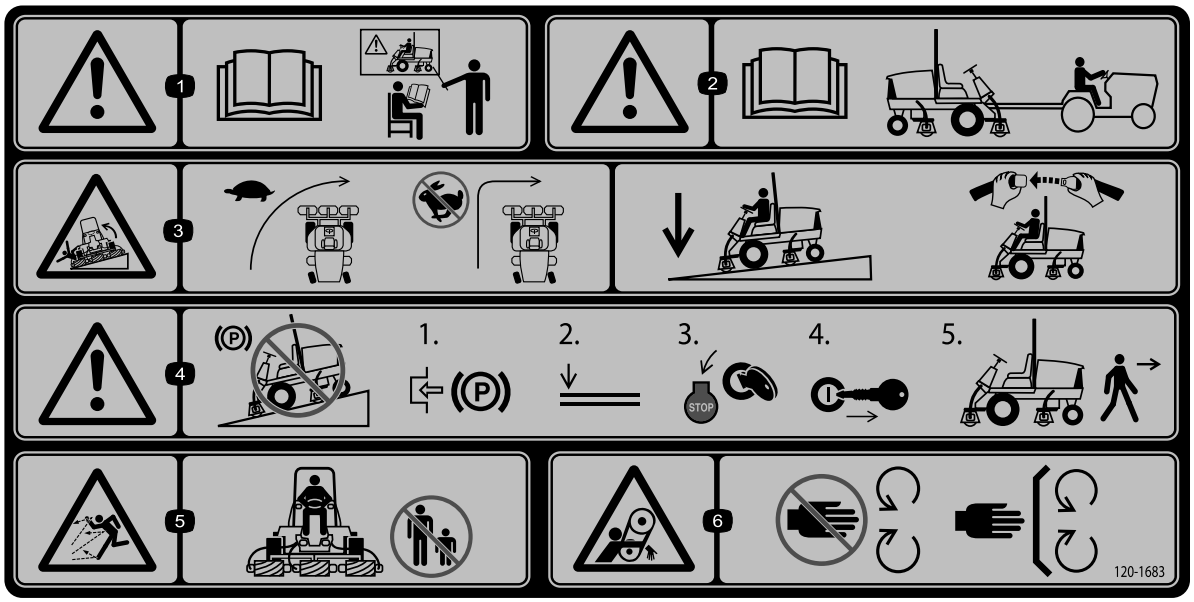

decal120-1683

120-1683

1. Attention – lisez le *Manuel de l'utilisateur*; tous les utilisateurs doivent apprendre à se servir correctement de la machine avant de l'utiliser.
2. Attention – lisez le *Manuel de l'utilisateur* avant de remorquer la machine.
3. Risque de renversement – ralentissez avant de changer de direction; ne prenez pas de virages serrés à grande vitesse; abaissez les unités de coupe pour descendre des pentes; utilisez un système de protection antiretournement et attachez la ceinture de sécurité
4. Attention – ne garez pas la machines sur une pente; serrez le frein de stationnement, abaissez les unités de coupe, coupez le moteur et enlevez la clé de contact avant de quitter la machine.
5. Risque de projection d'objets – n'autorisez personne à s'approcher de la machine.
6. Risque de coincement par la courroie – ne vous approchez pas des pièces mobiles; laissez toutes les protections et tous les capots en place.

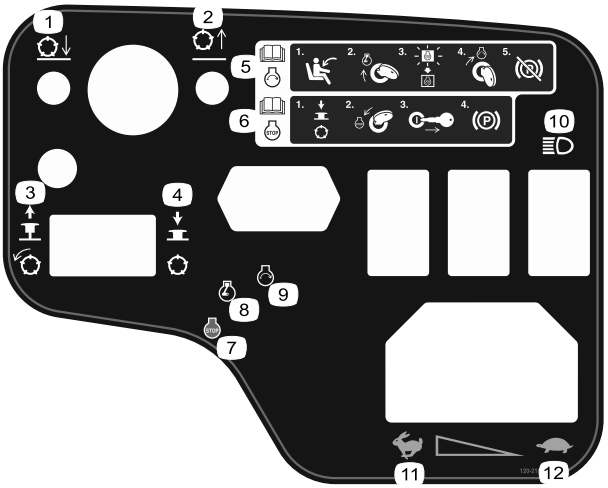

decal120-2105

120-2105

1. Abaissement des unités de coupe
2. Levage des unités de coupe
3. Tirer pour engager les unités de coupe
4. Appuyer pour désengager les unités de coupe
5. Lisez le *Manuel de l'utilisateur* pour savoir comment démarrer le moteur – asseyez-vous sur le siège de l'utilisateur, tournez la clé à la position de préchauffage, attendez l'extinction du témoin de préchauffage, tournez la clé à la position de démarrage et desserrez le frein de stationnement.
6. Lisez le *Manuel de l'utilisateur* pour savoir comment arrêter le moteur – désengagez les unités de coupe, tournez la clé à la position arrêt, retirez la clé du commutateur d'allumage et serrez le frein de stationnement.
7. Arrêt du moteur
8. Préchauffage du moteur
9. Démarrage du moteur
10. Éclairage
11. Haute vitesse
12. Basse vitesse

Modèles 03910 et 03820

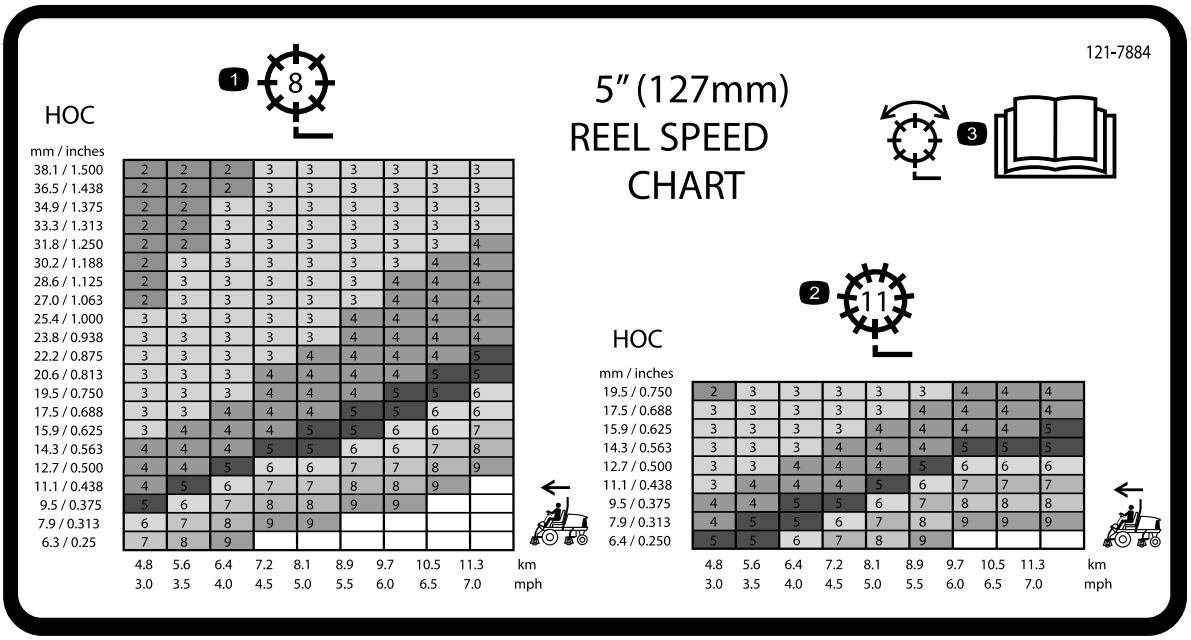

121-7884

1. Réglage du cylindre à 8 lames
2. Réglage du cylindre à 11 lames
3. Lisez le *Manuel de l'utilisateur* pour tout renseignement sur le réglage du cylindre.

Modèle 03821

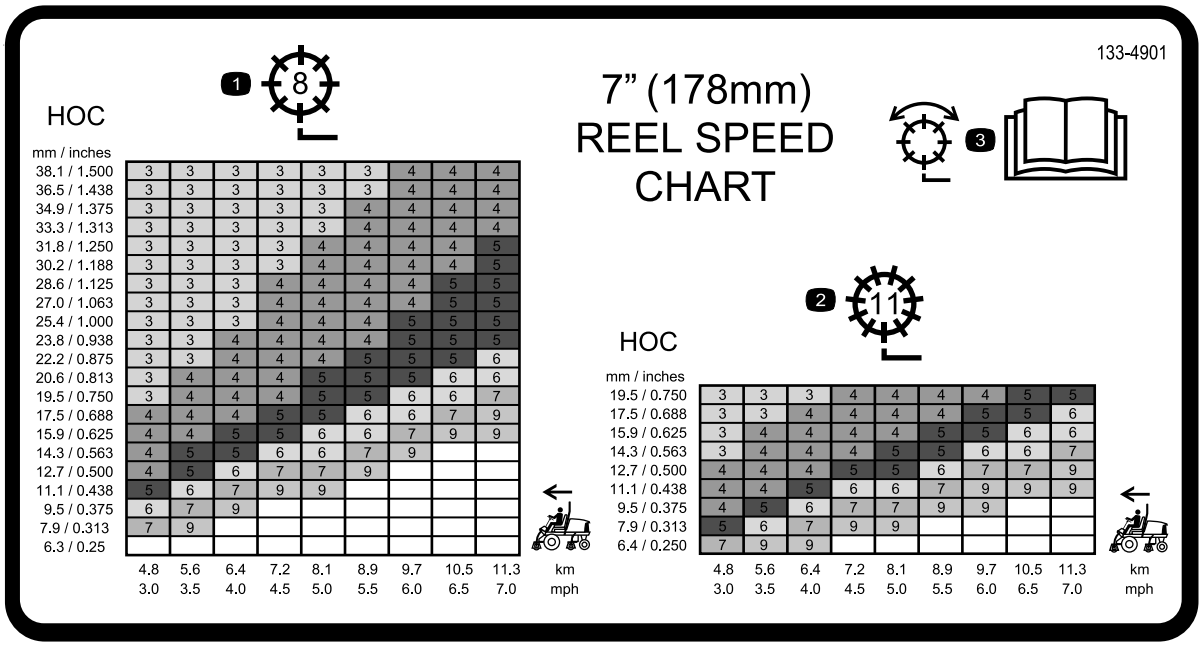

133-4901

1. Réglage du cylindre à 8 lames
2. Réglage du cylindre à 11 lames
3. Lisez le *Manuel de l'utilisateur* pour tout renseignement sur le réglage du cylindre.

Apposer sur l'autocollant réf. 120-1683 pour une machine CE

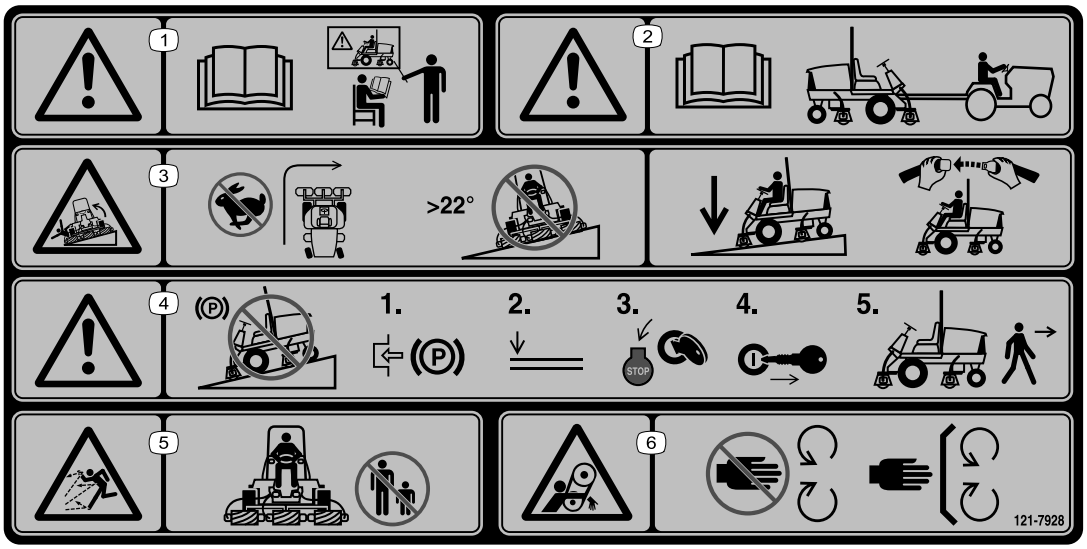

decal121-7928

121-7928

Remarque: Cette machine est conforme au test de stabilité standard de l'industrie pour les essais de stabilité statique latérale et longitudinale par rapport à la pente maximale recommandée, indiquée sur l'autocollant. Consultez les instructions relatives à l'utilisation de la machine sur les pentes dans le *Manuel de l'utilisateur*, et vérifiez si les conditions d'utilisation et l'état du site actuels se prêtent à l'utilisation de la machine. Les variations de terrain peuvent modifier le fonctionnement de la machine sur les pentes. Dans la mesure du possible, laissez les unités de coupe abaissées au sol quand vous conduisez la machine sur des pentes. Si vous levez les unités de coupe alors que la machine se déplace sur une pente, elle peut devenir instable.

1. Attention – lisez le *Manuel de l'utilisateur*; tous les utilisateurs doivent apprendre à se servir correctement de la machine avant de l'utiliser.
2. Attention – lisez le *Manuel de l'utilisateur* avant de remorquer la machine.
3. Risque de renversement – ne prenez pas de virages à grande vitesse; ne montez et descendez jamais de pentes de plus de 22°; abaissez les unités de coupe dans les descentes; utilisez un système de protection antiretournement (ROPS) et attachez la ceinture de sécurité.
4. Attention – ne garez pas la machines sur une pente; serrez le frein de stationnement, abaissez les unités de coupe, coupez le moteur et enlevez la clé de contact avant de quitter la machine.
5. Risque de projection d'objets – n'autorisez personne à s'approcher de la machine.
6. Risque de coincement par la courroie – ne vous approchez pas des pièces mobiles; laissez toutes les protections et tous les capots en place.

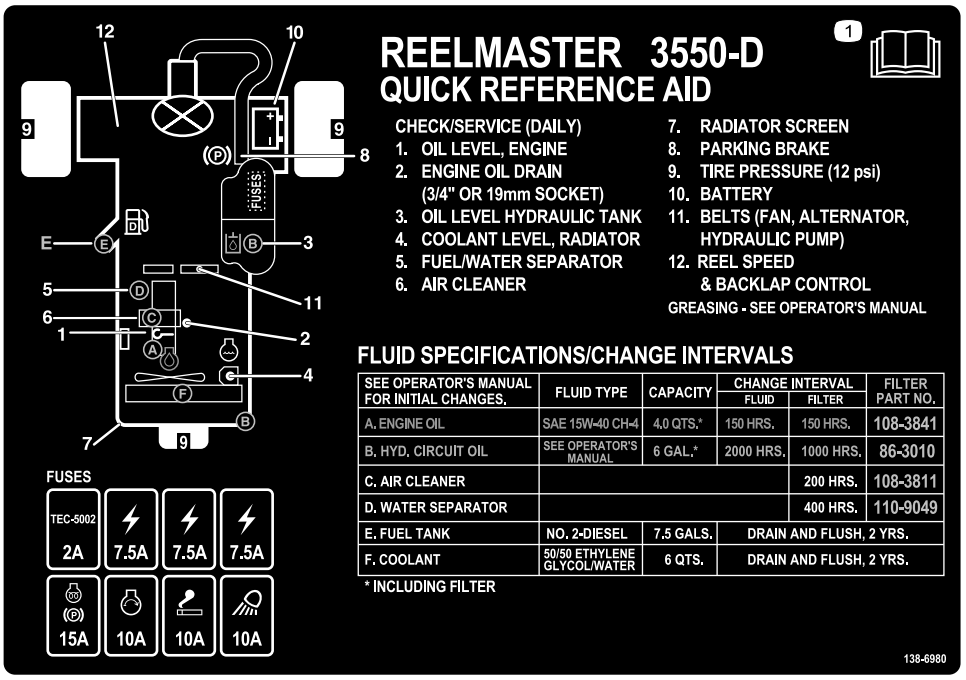

decal138-6980

138-6980

1. Lisez le *Manuel de l'utilisateur*.

Apposer sur l'autocollant réf. 120-1683 pour une machine CE

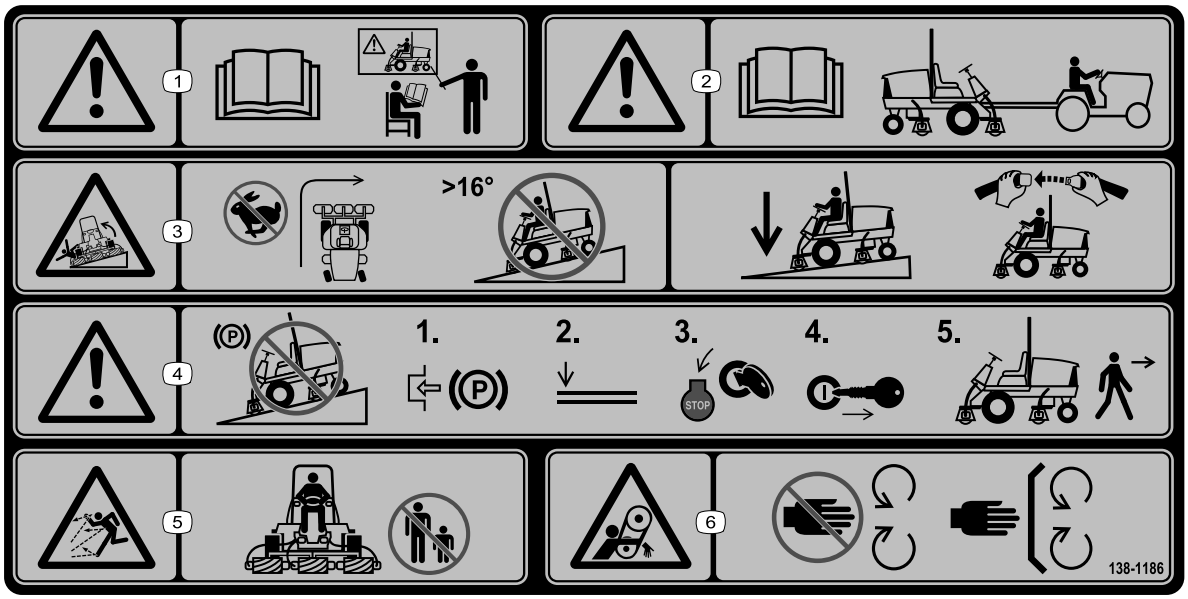

decal138-1186

138-1186

Remarque: Cette machine est conforme au test de stabilité standard de l'industrie pour les essais de stabilité statique latérale et longitudinale par rapport à la pente maximale recommandée, indiquée sur l'autocollant. Consultez les instructions relatives à l'utilisation de la machine sur les pentes dans le *Manuel de l'utilisateur*, et vérifiez si les conditions d'utilisation et l'état du site actuels se prêtent à l'utilisation de la machine. Les variations de terrain peuvent modifier le fonctionnement de la machine sur les pentes. Dans la mesure du possible, laissez les unités de coupe abaissées au sol quand vous conduisez la machine sur des pentes. Si vous levez les unités de coupe alors que la machine se déplace sur une pente, elle peut devenir instable.

1. Attention – lisez le *Manuel de l'utilisateur*; tous les utilisateurs doivent apprendre à se servir correctement de la machine avant de l'utiliser.
2. Attention – lisez le *Manuel de l'utilisateur* avant de remorquer la machine.
3. Risque de renversement – ne prenez pas de virages à grande vitesse; ne montez et descendez jamais de pentes de plus de 16°; abaissez les unités de coupe dans les descentes; utilisez un système de protection antiretournement (ROPS) et attachez la ceinture de sécurité.
4. Attention – ne garez pas la machines sur une pente; serrez le frein de stationnement, abaissez les unités de coupe, coupez le moteur et enlevez la clé de contact avant de quitter la machine.
5. Risque de projection d'objets – n'autorisez personne à s'approcher de la machine.
6. Risque de coincement par la courroie – ne vous approchez pas des pièces mobiles; laissez toutes les protections et tous les capots en place.

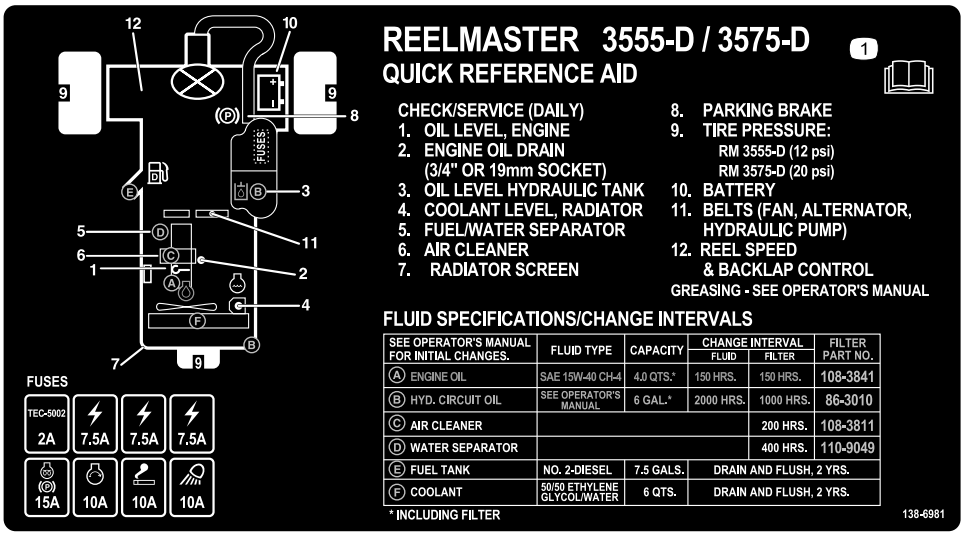

decal138-6981

138-6981

1. Lisez le *Manuel de l'utilisateur*.

Mise en service

Pièces détachées

Reportez-vous au tableau ci-dessous pour vérifier si toutes les pièces ont été expédiées.

Procédure	Description	Qté	Utilisation
1	Guide-flexible droit(modèles 03820 et 03821) Guide-flexible gauche(modèles 03820 et 03821)	1 1	Montage des unités de coupe.
2	Aucune pièce requise	–	Réglage du ressort de compensation.
3	Aucune pièce requise	–	Réglage de la pression des pneus.
4	Béquille de l'unité de coupe	1	Utilisation de la béquille de l'unité de coupe.
5	Support de blocage Rivet Rondelle Vis (¼ x 2 po) Contre-écrou (¼ po)	1 2 1 1 1	Montage du loquet de capot (modèles CE).
6	Autocollant de l'année de production Autocollant CE (réf. 133-8095) Autocollant de danger (réf. 138-1186 – modèles 03820 et 03821) Autocollant de danger (réf. 121-7928 – modèle 03910)	1 1 1 1	Mise en place des autocollants CE, si nécessaire.

Médias et pièces supplémentaires

Description	Qté	Utilisation
Clés	2	Démarrage du moteur.
Manuel de l'utilisateur Manuel du propriétaire du moteur	1 1	À consulter avant d'utiliser la machine.
Papier de performance de coupe	1	Pour régler le contact entre le cylindre de l'unité de coupe et la contre-lame.
Cale	1	Pour régler le contact entre le cylindre de l'unité de coupe et la contre-lame.

Remarque: Les côtés gauche et droit de la machine sont déterminés d'après la position d'utilisation normale.

1

Montage des unités de coupe

Pièces nécessaires pour cette opération:

1	Guide-flexible droit(modèles 03820 et 03821)
1	Guide-flexible gauche(modèles 03820 et 03821)

Préparation de la machine et des unités de coupe

1. Garez la machine sur une surface plane et horizontale, serrez le frein de stationnement, coupez le moteur et enlevez la clé du commutateur d'allumage.
2. Déposez les moteurs de cylindre des supports de transport.
3. Retirez les supports d'expédition et mettez-les au rebut.
4. Sortez les unités de coupe des cartons d'expédition. Procédez à l'assemblage et au réglage comme expliqué dans le *Manuel de l'utilisateur* de l'unité de coupe.
5. Veillez à monter le contrepoids (Figure 3) du bon côté de l'unité de coupe, comme expliqué dans le *Manuel de l'utilisateur* de l'unité de coupe.

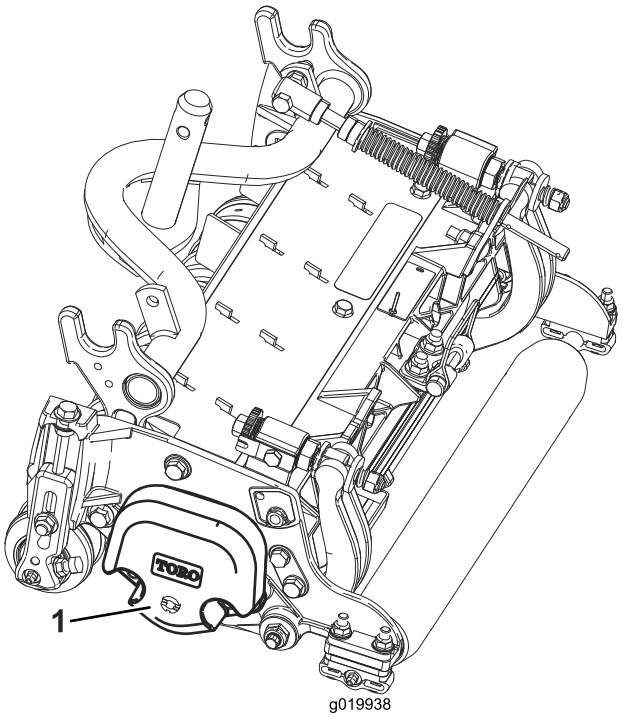

g019938

Figure 3

1. Contrepoids

Positionnement du ressort de compensation

Toutes les unités de coupe sont expédiées avec le ressort de compensation monté sur le côté droit. Veillez à monter le ressort de compensation sur l'unité de coupe du même côté que le moteur d'entraînement de cylindre.

Remarque: Lors de la mise en place ou du retrait des unités de coupe, vérifiez que la goupille fendue est insérée dans le trou de la tige de ressort situé près du support de la tige. Sinon, insérez la goupille fendue dans le trou au bout de la tige.

1. Retirez les 2 boulons de carrosserie et les écrous qui fixent le support de tige aux pattes de l'unité de coupe (Figure 4).

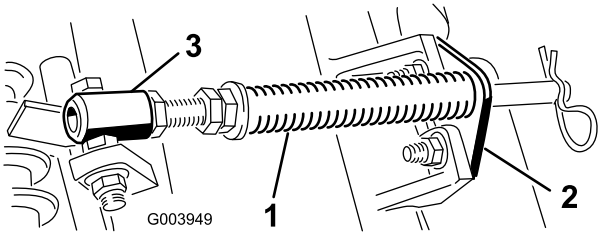

g003949

Figure 4

1. Ressort de compensation
2. Support de tige
3. Tube de ressort

2. Retirez l'écrou à embase qui fixe le boulon du tube de ressort à la patte du bâti porteur (Figure 4) et déposez l'ensemble.
3. Placez le boulon du tube de ressort sur la patte opposée du bâti porteur et fixez-le en position avec l'écrou à embase.

   Remarque: Placez la tête du boulon sur le côté extérieur de la patte, comme montré à la Figure 4.

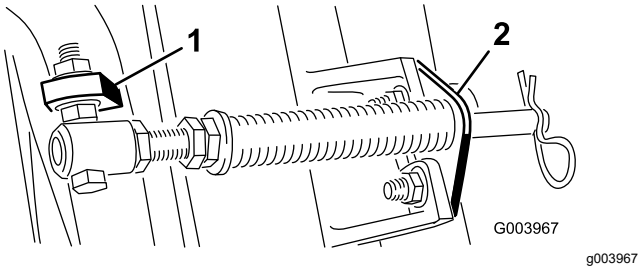

Figure 5

1. Patte opposée du bâti porteur
2. Support de tige

4. Montez le support de tige sur les pattes de l'unité de coupe à l'aide des boulons de carrosserie et des écrous (Figure 5).

Montage du guide-flexible

Modèles 03820 et 03821

Sur les unités de coupe nº 4 (avant gauche) et nº 5 (avant droite), utilisez les écrous de fixation du support de tige pour monter les guides-flexibles devant les pattes de l'unité de coupe. Les guides-flexibles doivent être inclinés en direction de l'unité de coupe centrale (Figure 6, Figure 7 et Figure 8).

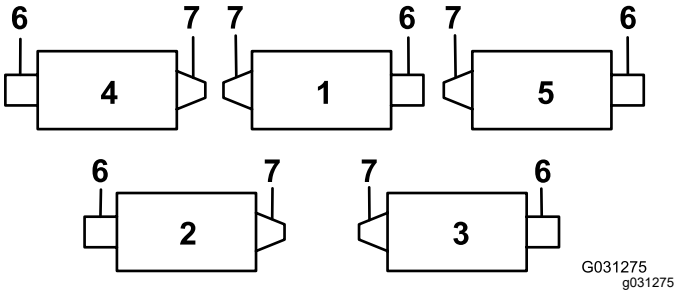

Figure 6

1. Unité de coupe 1
2. Unité de coupe 2
3. Unité de coupe 3
4. Unité de coupe 4
5. Unité de coupe 5
6. Moteur de cylindre
7. Poids

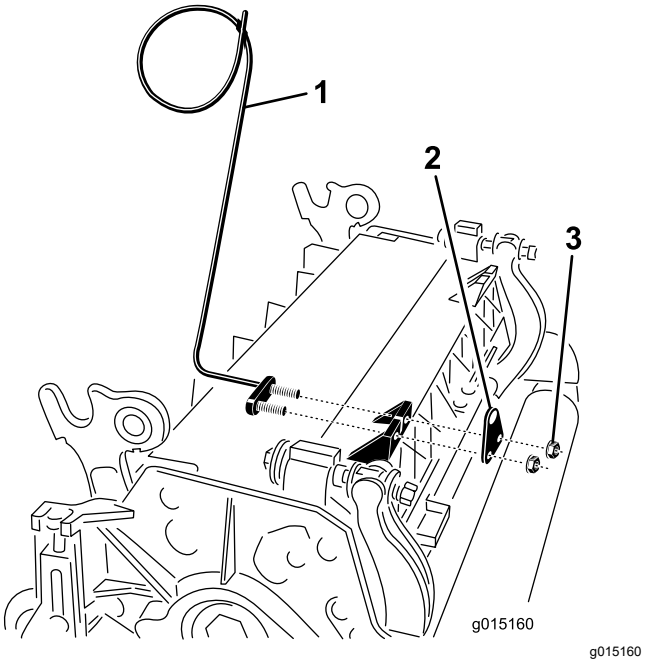

Figure 7

1. Guide-flexible (côté gauche représenté)
2. Support de tige
3. Écrous

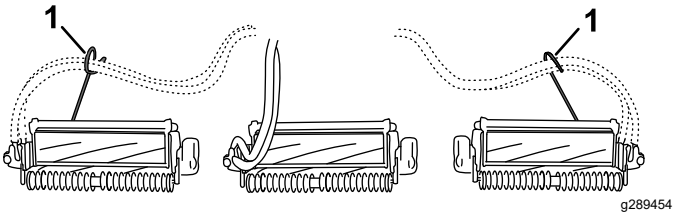

Figure 8

1. Guides-flexibles (chacun doit être incliné vers l'unité de coupe centrale).

Alignement des unités de coupe sur les bras de levage

Toutes les unités de coupe avant et toute unité de coupe arrière ayant une hauteur de coupe égale ou inférieure à 1,2 cm (¾ po)

1. Abaissez complètement les bras de levage.
2. Retirez la goupille à fermoir et le capuchon de la chape de pivot du bras de levage (Figure 9).

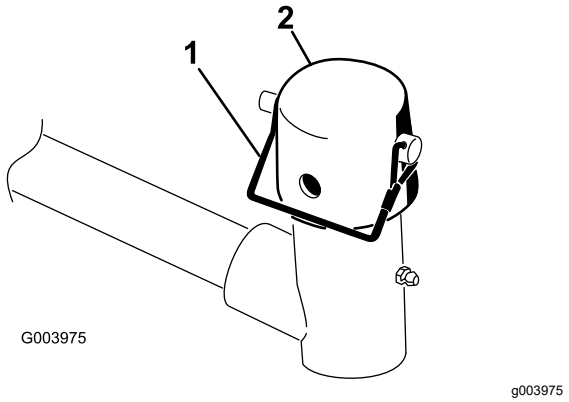

Figure 9

1. Goupille élastique
2. Bouchon

3. Pour les unités de coupe avant, poussez une unité de coupe sous le bras de levage tout en insérant l'arbre du bâti porteur dans la chape de pivot du bras de levage (Figure 10).

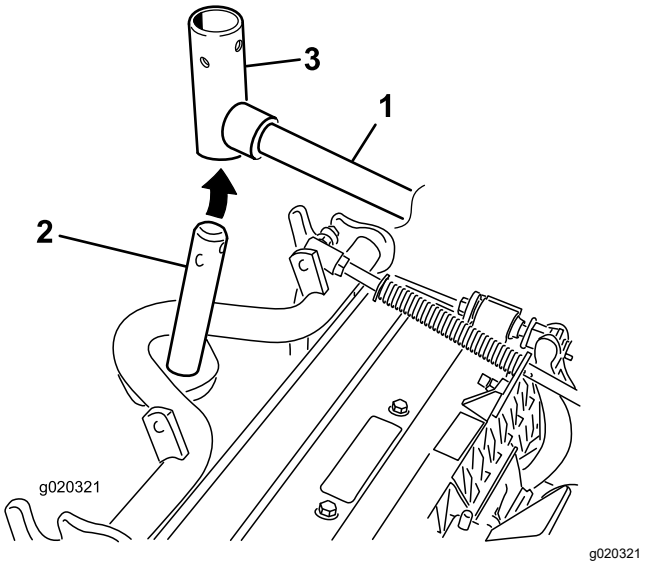

Figure 10

1. Bras de levage
2. Arbre de bâti porteur
3. Chape de pivot de bras de levage

Alignement des unités de coupe arrière sur les bras de levage

Unités de coupe réglées à une hauteur de coupe égale ou supérieure à 1,2 cm (¾ po)

1. Retirez la goupille à anneau et la rondelle qui fixent l'axe de pivot du bras de levage au bras de levage, et sortez l'axe de pivot du bras (Figure 11).

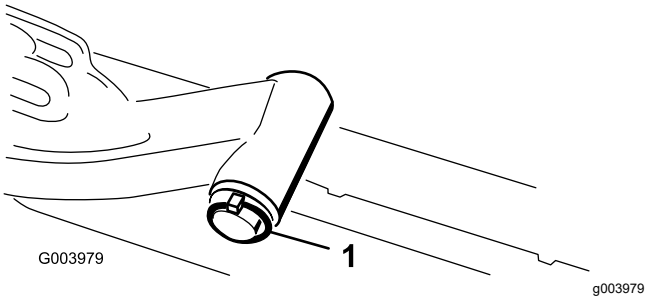

Figure 11

1. Goupille à anneau et rondelle de bras de levage

2. Insérez la chape du bras de levage sur l'arbre du bâti porteur (Figure 10).
3. Insérez l'axe du bras de levage dans le bras et fixez-le à l'aide de la rondelle et de la goupille à anneau (Figure 11).

Montage des unités de coupe sur les bras de levage

1. Placez le capuchon sur l'arbre du bâti porteur et la chape du bras de levage.
2. Fixez le capuchon et l'arbre du bâti porteur à la chape du bras de levage avec la goupille à fermoir.

   Remarque: Utilisez la fente pour rendre l'unité de coupe directionnelle ou le trou pour que l'unité de coupe reste fixe (Figure 9).
3. Fixez la chaîne du bras de levage au support de la chaîne avec la goupille à fermoir (Figure 12).

   Remarque: Utilisez le nombre de maillons spécifié dans le *Manuel de l'utilisateur* de l'unité de coupe.

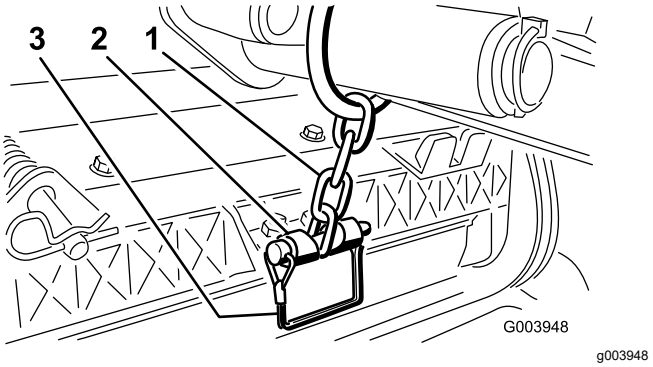

Figure 12

1. Chaîne du bras de levage
2. Support de chaîne
3. Goupille élastique

Montage des moteurs de cylindre

1. Enduisez de graisse propre l'arbre cannelé du moteur de cylindre.

2. Lubrifiez le joint torique du moteur de cylindre avec de l'huile et posez-le sur la bride du moteur.
3. Montez le moteur en le tournant dans le sens horaire jusqu'à ce que les brides passent les contre-écrous (Figure 13).

   Important: **Assurez-vous que les flexibles du moteur de cylindre ne sont pas vrillés ni coudés, ou ne risquent pas d'être coincés.**

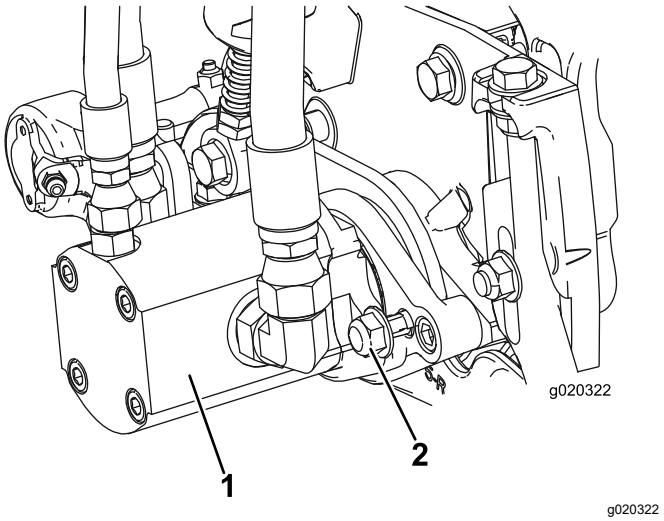

Figure 13

1. Moteur d'entraînement de cylindre
2. Écrous de fixation

4. Tournez le moteur dans le sens antihoraire jusqu'à ce que les brides encerclent les écrous.
5. Serrez les écrous à un couple de 37 à 45 N·m (27 à 33 pi-lb).

2

Réglage du ressort de compensation

Aucune pièce requise

Procédure

Le ressort de compensation (Figure 14) transfère aussi le poids du rouleau avant au rouleau arrière. Cela évite la formation d'ondulations à la surface de la pelouse.

Important: **Ajustez le ressort avec l'unité de coupe montée sur le groupe de déplacement.**

1. Garez la machine en position droit devant et serrez le frein de stationnement.
2. Placez la commande des unités de coupe en position DÉSENGAGÉE.
3. Placez le sélecteur de tonte/transport à la position TONTE.
4. Démarrez le moteur et poussez le levier multifonction vers l'avant pour abaisser les unités de coupe sur le sol de l'atelier.
5. Coupez le moteur, enlevez la clé de contact et attendez l'arrêt complet de toutes les pièces mobiles.
6. Vérifiez que la goupille fendue est insérée dans le trou de la tige de ressort (Figure 14).

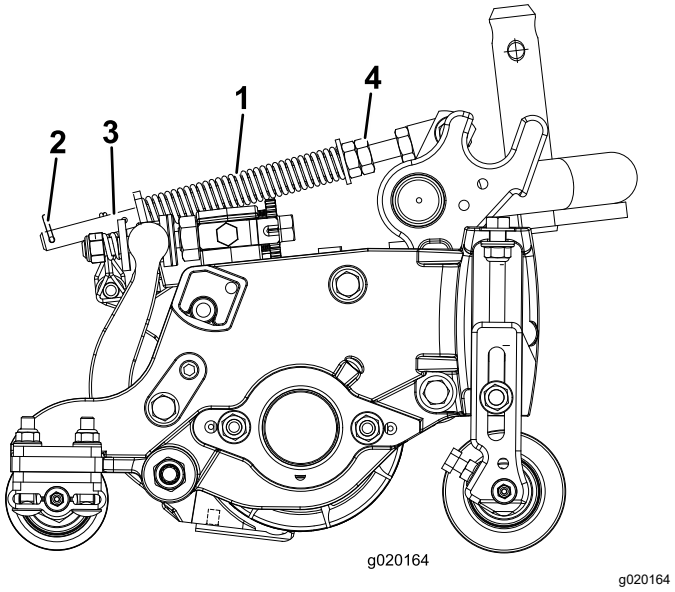

Figure 14

1. Ressort de compensation
2. Goupille fendue
3. Tige de ressort
4. Écrous hexagonaux

7. Serrez les écrous hexagonaux sur l'extrémité avant de la tige de ressort jusqu'à ce que la longueur du ressort comprimé (Figure 14) soit égale à 13 cm (5 po) sur les unités de coupe de 13 cm (5 po) et à 16 cm (6¼ po) sur les unités de coupe de 18 cm (7 po).

   Remarque: Si vous travaillez sur un terrain irrégulier, réduisez la longueur du ressort de 2,5 cm (1/2 po). Lorsque vous raccourcissez le ressort, l'unité de coupe ne suit pas le sol d'aussi près.

3

Réglage de la pression des pneus

Aucune pièce requise

Procédure

Réglez la pression de chaque pneu; voir Entretien (page 40).

Remarque: Les pneus sont surgonflés pour l'expédition.

4

Utilisation de la béquille de l'unité de coupe

Pièces nécessaires pour cette opération:

1	Béquille de l'unité de coupe

Procédure

Chaque fois que vous basculez l'unité de coupe pour exposer la contre-lame/le cylindre, utilisez la béquille pour la soutenir à l'arrière et empêcher ainsi les écrous situés à l'arrière des vis de réglage de la barre d'appui de reposer sur la surface de travail (Figure 15).

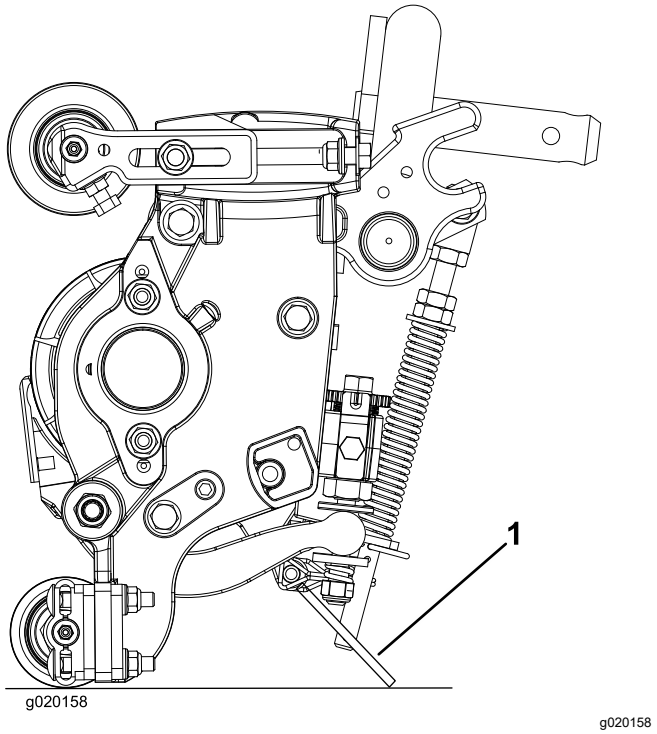

Figure 15

1. Béquille de l'unité de coupe

Fixez la béquille au support de chaîne avec la goupille élastique (Figure 16).

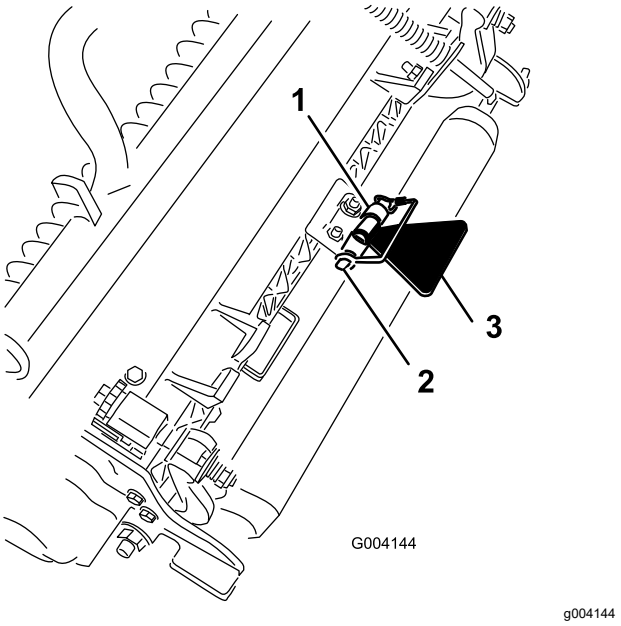

Figure 16

1. Support de chaîne
2. Goupille élastique
3. Béquille de l'unité de coupe

5

Montage du loquet du capot

Modèles CE

Pièces nécessaires pour cette opération:

1	Support de blocage
2	Rivet
1	Rondelle
1	Vis (¼ x 2 po)
1	Contre-écrou (¼ po)

Procédure

1. Décrochez le loquet de capot de son support.
2. Retirez les rivets (2) qui fixent le support de loquet au capot (Figure 17). Déposez le support de loquet du capot.

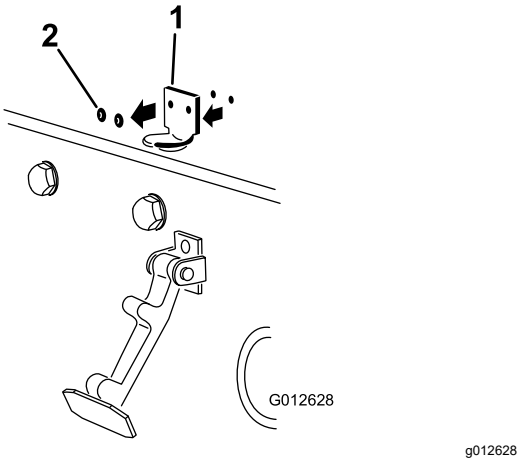

Figure 17

1. Support du loquet du capot 2. Rivets

3. Alignez les trous de montage, puis positionnez le support de loquet CE et le support de loquet du capot sur le capot. Le support de loquet doit être en appui contre le capot (Figure 18). Ne retirez pas le boulon et l'écrou du bras de support de loquet.

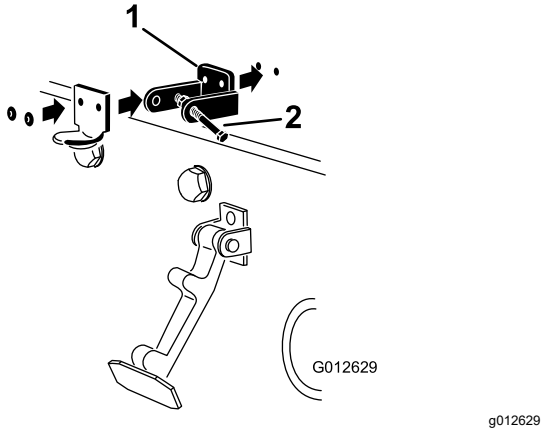

Figure 18

1. Support de verrouillage CE 2. Boulon et écrou

4. Alignez les rondelles sur les trous à l'intérieur du capot.
5. Rivetez les supports et les rondelles sur le capot (Figure 18).
6. Accrochez le loquet du capot sur son support (Figure 19).

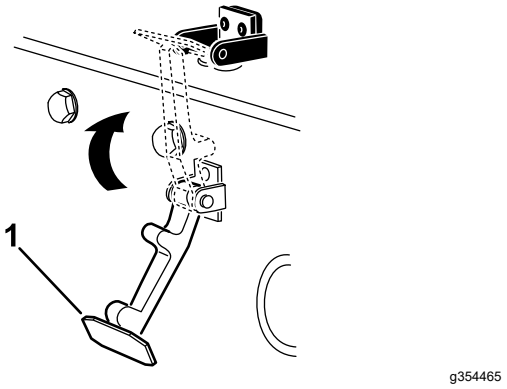

Figure 19

1. Loquet du capot

7. Vissez le boulon dans l'autre bras du support de loquet pour bloquer le loquet en position (Figure 20).

   Remarque: Serrez l'écrou et le boulon jusqu'à ce que le boulon ne se déplace plus d'avant en arrière dans le support du loquet CE.

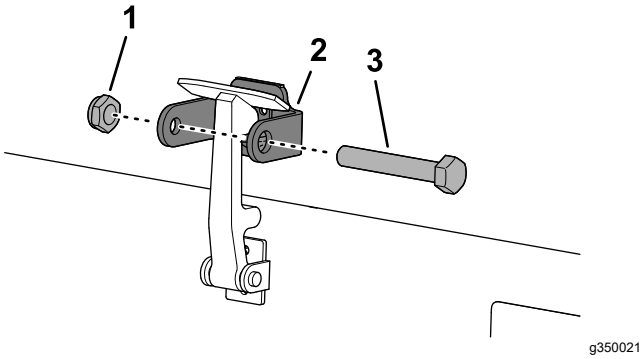

Figure 20

1. Écrou
2. Bras du support du loquet de capot
3. Boulon

6

Mise en place des autocollants CE

Pièces nécessaires pour cette opération:

1	Autocollant de l'année de production
1	Autocollant CE (réf. 133-8095)
1	Autocollant de danger (réf. 138-1186 – modèles 03820 et 03821)
1	Autocollant de danger (réf. 121-7928 – modèle 03910)

Application de l'autocollant de l'année de production et de l'autocollant CE

1. Essuyez soigneusement le cadre gauche, près de la plaque du numéro de modèle/série, et laissez sécher le cadre (Figure 21).

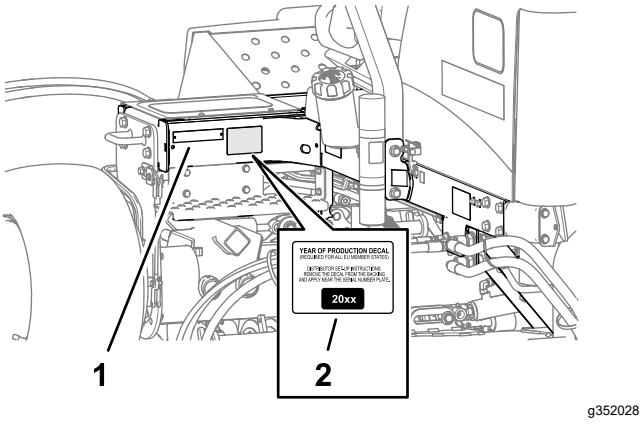

Figure 21

1. Plaque de numéro de modèle/série
2. Autocollant de l'année de production

2. Retirez la pellicule protectrice au dos de l'autocollant de l'année de production et appliquez sur le cadre, près de la plaque du numéro de série, comme montré à la Figure 21.
3. Essuyez soigneusement le cadre gauche, près du loquet du capot, et laissez sécher le cadre (Figure 22).

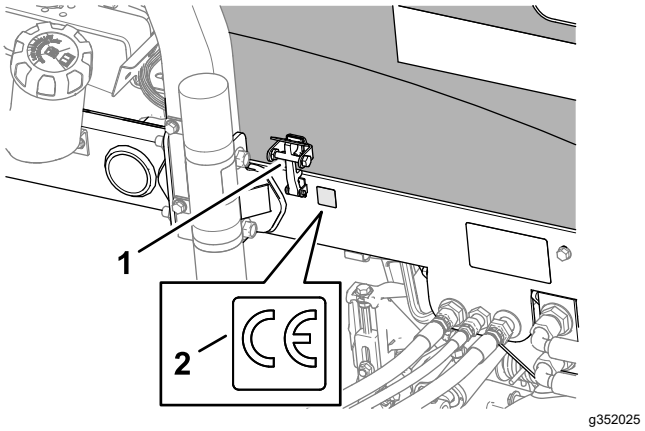

Figure 22

1. Loquet de capot CE
2. Autocollant CE (réf. 133-8095)

4. Retirez la pellicule protectrice au dos de l'autocollant CE (réf. 133-8095), et appliquez-le sur le cadre, comme montré à la Figure 22.

Mise en place de l'autocollant de danger

Modèle 03910

1. Essuyez soigneusement l'autocollant de sécurité standard avec un chiffon imbibé d'alcool, et laissez sécher le cadre (Figure 23).

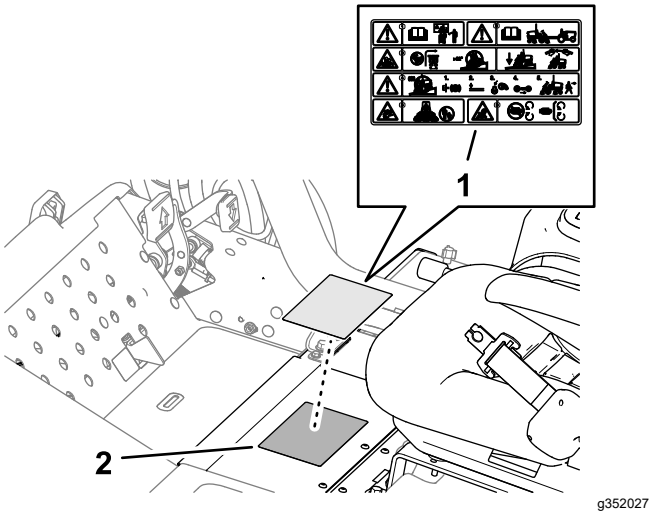

Figure 23

1. Autocollant de sécurité CE (réf. 121-7928)
2. Autocollant de sécurité standard

2. Retirez la pellicule protectrice au dos de l'autocollant de sécurité CE (réf. 121-7928), et appliquez-le sur l'autocollant de sécurité standard, comme montré à la Figure 23.

Mise en place de l'autocollant de danger

Modèles 03820 et 03821

1. Essuyez soigneusement l'autocollant de sécurité standard avec un chiffon imbibé d'alcool, et laissez sécher le cadre (Figure 24).

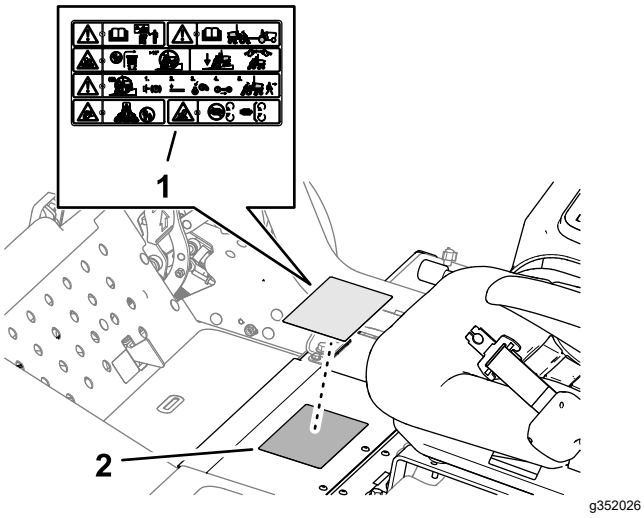

Figure 24

1. Autocollant de sécurité CE (réf. 138-1186)
2. Autocollant de sécurité standard

2. Retirez la pellicule protectrice au dos de l'autocollant de sécurité CE (réf. 138-1186), et appliquez-le sur l'autocollant de sécurité standard, comme montré à la Figure 24.

Vue d'ensemble du produit

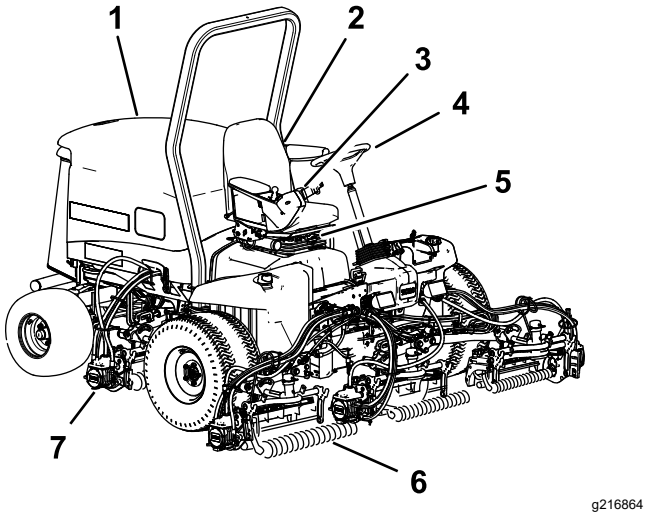

Figure 25

1. Capot du moteur
2. Siège
3. Bras de commande
4. Volant
5. Levier de réglage du siège
6. Unités de coupe avant
7. Unités de coupe arrière

Commandes

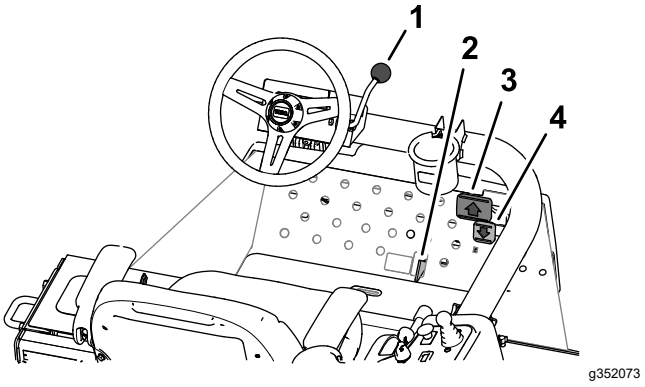

Figure 26

1. Levier de réglage de l'inclinaison du volant
2. Sélecteur de tonte/transport
3. Pédale de déplacement en marche avant
4. Pédale de déplacement en marche arrière

Pédales de déplacement

Appuyez sur la pédale de déplacement en marche avant (Figure 26) pour faire avancer la machine. Appuyez sur la pédale de déplacement en marche arrière (Figure 26) pour reculer ou pour faciliter l'arrêt en marche avant. Laissez la pédale revenir à la

position NEUTRE ou ramenez-la à cette position pour arrêter la machine.

Sélecteur de tonte/transport

Avec le talon, poussez le sélecteur de tonte/transport (Figure 26) vers la gauche à la position TRANSPORT ou vert la droite à la position TONTE.

- Les unités de coupe ne fonctionnent que lorsque le sélecteur de tonte/transport est à la position TONTE.
- Les unités de coupe ne s'abaissent que lorsque le sélecteur de tonte/transport est à la position TRANSPORT.

Levier de réglage de l'inclinaison du volant

Tirez le levier de réglage d'inclinaison (Figure 26) en arrière pour incliner le volant à la position voulue. Repoussez ensuite le levier en avant pour bloquer la position.

Console de commande

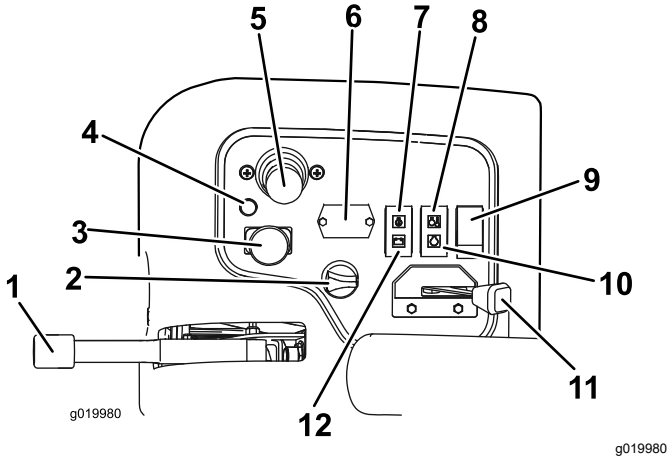

Figure 27

1.	Frein de stationnement	7.	Témoin de pression d'huile
2.	Commutateur d'allumage	8.	Témoin de température
3.	Commande des unités de coupe	9.	Interrupteur d'éclairage
4.	Témoin de diagnostic	10.	Témoin de préchauffage
5.	Levier multifonction	11.	Commande d'accélérateur
6.	Compteur horaire	12.	Témoin d'alternateur

Commutateur d'allumage

Utilisez le commutateur d'allumage (Figure 27) pour faire tourner le moteur et allumer les éclairages. Le commutateur d'allumage a 3 positions :

- La position ARRÊT coupe le moteur.
- La position CONTACT/PRÉCHAUFFAGE permet de faire tourner le moteur ou de préchauffer la culasse.
- La position DÉMARRAGE met le démarreur sous tension.

Remarque: Lorsque la clé est à la position CONTACT/PRÉCHAUFFAGE, la bougie de préchauffage est activée et le témoin s'allume pendant approximativement 7 secondes.

Commande d'accélérateur

Déplacez la commande d'accélérateur (Figure 27) en avant pour augmenter le régime moteur et en arrière pour le diminuer.

Commande des unités de coupe

La commande des unités de coupe (Figure 27) a 2 positions : ENGAGÉE et DÉSENGAGÉE. La commande à bascule actionne une électrovanne sur le distributeur pour commander les unités de coupe.

Compteur horaire

Le compteur horaire (Figure 27) indique le nombre total d'heures de fonctionnement de la machine. Il se déclenche dès que vous établissez le contact.

Levier multifonction

Utilisez le levier multifonction (Figure 27) pour abaisser les unités de coupe et faire tourner les cylindres, ou pour lever les unités de coupe et arrêter les cylindres.

Vous ne pouvez pas baisser les unités de coupe lorsque le sélecteur de tonte/transport est en position TRANSPORT.

Remarque: Lorsque la commande des unités de coupe est en position ENGAGÉE, il n'est pas nécessaire de maintenir le levier en position avant pendant que les unités de coupe s'abaissent ou se lèvent.

Témoin de surchauffe du liquide de refroidissement

Le témoin de surchauffe du liquide de refroidissement (Figure 27) s'allume si la température du liquide de refroidissement est trop élevée. À cette température, les unités de coupe s'arrêtent. Si la température du liquide de refroidissement monte encore de 5,5 ºC (10 ºF), le moteur s'arrête pour éviter de causer d'autres dommages.

Témoin de pression d'huile

Le témoin de pression d'huile (Figure 27) s'allume quand la pression de l'huile moteur descend au-dessous du niveau admissible.

Témoin d'alternateur

Le témoin d'alternateur (Figure 27) s'éteint quand le moteur tourne. Si le témoin d'alternateur s'allume pendant que le moteur tourne, vérifiez le système de charge et réparez-le au besoin.

Témoin de préchauffage

Le témoin de préchauffage (Figure 27) s'allume quand les bougies de préchauffage sont activées.

Frein de stationnement

Chaque fois que vous coupez le moteur, serrez le frein de stationnement (Figure 27) pour éviter tout déplacement accidentel de la machine. Tirez sur le levier pour serrer le frein de stationnement et poussez le levier pour desserrer le frein de stationnement.

Remarque: Le moteur s'arrête si vous enfoncez la pédale de déplacement alors que le frein de stationnement est serré.

Témoin de diagnostic

Le témoin de diagnostic (Figure 27) s'allume si le système détecte une anomalie de système.

Prise de courant

La prise de courant est située sur le côté extérieur de la console de commande. La prise de courant sert à alimenter les appareils électroniques de 12 volts (Figure 28).

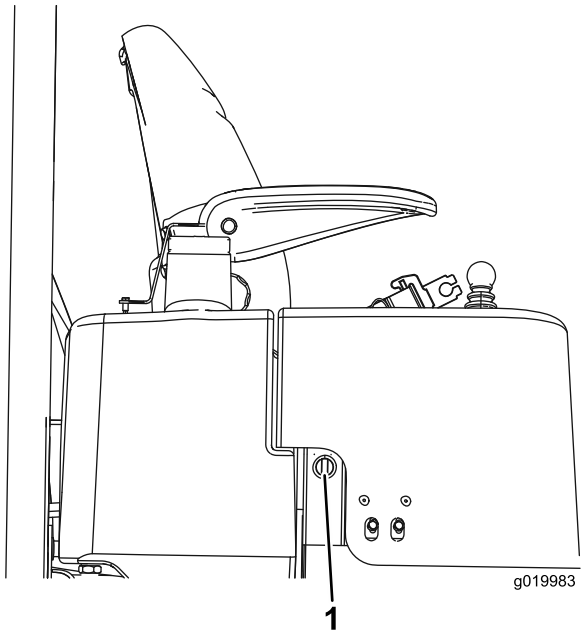

g019983

Figure 28

1. Prise de courant

Jauge de carburant

La jauge de carburant (Figure 29) indique la quantité de carburant dans le réservoir.

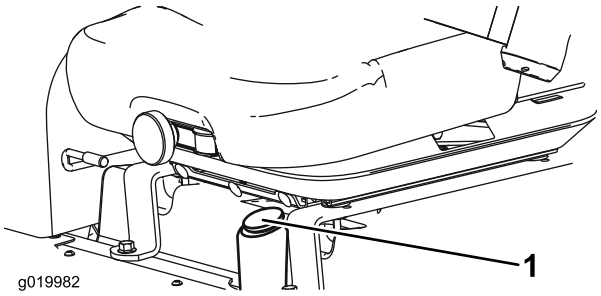

g019982

Figure 29

1. Jauge de carburant

Collecteur de tonte

Le collecteur de tonte est situé sous le couvercle de la plate-forme.

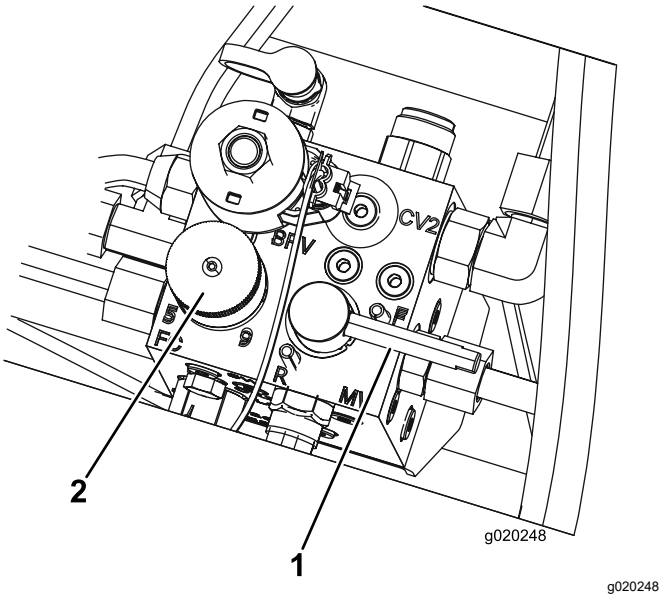

Figure 30

1. Levier de rodage
2. Bouton de commande de vitesse des cylindres

Bouton de commande de vitesse des cylindres

Utilisez le bouton de commande de vitesse des cylindres du collecteur de tonte pour régler la vitesse de tonte (vitesse des cylindres) des unités de coupe (Figure 30).

- Tournez le bouton dans le sens antihoraire pour augmenter la vitesse des cylindres.
- Tournez le bouton dans le sens horaire pour réduire la vitesse des cylindres.

Voir les sections Vitesse de coupe (vitesse des cylindres) (page 34) et Réglage de la vitesse des cylindres (page 36) pour savoir comment régler la commande de vitesse des cylindres.

Levier de rodage

Le levier de rodage commande le sens de rotation des unités de coupe pendant la tonte ou quand vous rodez les cylindres et les contre-lames (Figure 30).

- Tournez le levier de rodage à la position F quand vous tondez.
- Tournez le levier à la position R quand vous rodez les unités de coupe.

Important: **Ne modifiez pas la position du levier de rodage pendant que les cylindres tournent.**

Caractéristiques techniques

Remarque: Les spécifications et la conception peuvent faire l'objet de modifications sans préavis.

Dimensions	Reelmaster 3550	Reelmaster 3555	Reelmaster 3575
Largeur de coupe	208 cm (82 po)	254 cm (100 po)	254 cm (100 po)
Largeur hors tout	239 cm (94 po)	284 cm (112 po)	284 cm (112 po)
Largeur de transport	231 cm (91 po)	231 cm (91 po)	231 cm (91 po)
Longueur hors tout	295 cm (110 po)	267 cm (105 po)	267 cm (105 po)
Hauteur jusqu'en haut de l'arceau de sécurité	188 cm (74 po)	201 cm (79 po)	206 cm (81 po)
Empattement	151 cm (59½ po)	152 cm (60 po)	152 cm (60 po)
Poids (configuré)	900 kg (1 985 lb)	1034 kg (2 280 lb)	1157 kg (2 550 lb)
Poids (sans unités de coupe)	708 kg (1 560 lb)	751 kg (1 655 lb)	796 kg (1 755 lb)

Outils et accessoires

Une sélection d'outils et accessoires agréés par Toro est disponible pour augmenter et améliorer les capacités de la machine. Pour obtenir la liste de tous les accessoires et outils agréés, contactez votre dépositaire-réparateur ou votre distributeur Toro agréé, ou rendez-vous sur www.Toro.com.

Pour garantir un rendement optimal et conserver la certification de sécurité de la machine, utilisez uniquement des pièces de rechange et accessoires Toro d'origine. Les pièces de rechange et accessoires d'autres constructeurs peuvent être dangereux et leur utilisation risque d'annuler la garantie de la machine.

Utilisation

Avant l'utilisation

Consignes de sécurité avant l'utilisation

Consignes de sécurité générales

- Ne confiez jamais l'utilisation ou l'entretien de la machine à des enfants ou à des personnes non qualifiées. La réglementation locale peut imposer un âge minimum pour les utilisateurs. Le propriétaire de la machine doit assurer la formation de tous les utilisateurs et mécaniciens.
- Familiarisez-vous avec le maniement correct du matériel, les commandes et les symboles de sécurité.
- Avant de quitter la position d'utilisation, effectuez la procédure suivante :
  - Garez la machine sur une surface plane et horizontale.
  - Désengagez et abaissez les unités de coupe.
  - Serrez le frein de stationnement.
  - Coupez le moteur et enlevez la clé.
  - Attendez l'arrêt complet de tout mouvement.
  - Laissez refroidir la machine avant de la régler, la nettoyer, la remiser ou la réparer.
- Apprenez à arrêter la machine et à couper le moteur rapidement.
- N'utilisez pas la machine s'il manque des capots ou d'autres dispositifs de protection, ou s'ils sont en mauvais état.
- Avant de tondre, vérifiez toujours que les unités de coupe sont en bon état de marche.
- Inspectez la zone de travail et enlevez tout objet pouvant être projeté par la machine.

Consignes de sécurité pour le carburant

- Faites preuve de la plus grande prudence quand vous manipulez du carburant, en raison de son inflammabilité et du risque d'explosion des vapeurs qu'il dégage.
- Éteignez cigarettes, cigares, pipes et autres sources d'étincelles.
- Utilisez exclusivement un bidon à carburant homologué.
- N'enlevez pas le bouchon du réservoir de carburant et n'ajoutez pas de carburant quand le moteur tourne ou est encore chaud.
- N'ajoutez pas de carburant et ne vidangez pas le réservoir dans un local fermé.
- Ne remisez pas la machine ni les bidons de carburant à proximité d'une flamme nue, d'une source d'étincelles ou d'une veilleuse, telle celle d'un chauffe-eau ou autre appareil.
- Si vous renversez du carburant, ne mettez pas le moteur en marche. Évitez toute source possible d'inflammation jusqu'à dissipation complète des vapeurs de carburant.

Spécifications pour le carburant

Utilisez uniquement du carburant diesel propre et neuf ou du biodiesel à ultra basse (<15 ppm) ou basse (<1000 ppm) teneur en soufre. Pour garantir la fraîcheur du carburant, n'achetez pas plus que la quantité normalement consommée en 6 mois.

Important: **Si vous utilisez du carburant diesel à haute teneur en soufre (teneur en soufre 0,50 % (5000 ppm) à 1 % (10 000 ppm), vidangez l'huile moteur et remplacez le filtre à huile toutes les 75 heures.**

Utilisez du carburant diesel de qualité été (nº 2-D) si la température ambiante est supérieure à -7 ºC (20 ºF) et du carburant diesel de qualité hiver (nº 1-D ou mélange nº 1-D/2-D) en dessous de cette température. L'usage de carburant de qualité hiver à basses températures réduit le point d'éclair et les caractéristiques d'écoulement à froid, ce qui facilite le démarrage et réduit le colmatage du filtre à carburant.

L'usage de carburant de qualité été au-dessus de -7 °C (20 °F) contribue à prolonger la vie de la pompe à carburant et augmente la puissance comparé au carburant de qualité hiver.

Biodiesel

Cette machine peut aussi utiliser un mélange carburant et biodiesel jusqu'à B20 (20 % biodiesel, 80 % pétrodiesel). La partie carburant diesel doit être à faible ou à très faible teneur en soufre. Prenez les précautions suivantes :

- La partie biodiesel du carburant doit être conforme à la norme ASTM D6751 ou EN 14214.
- Le mélange de carburant doit être conforme à la norme ASTM D975 ou EN 590.
- Les mélanges au biodiesel peuvent endommager les surfaces peintes.
- Utilisez du B5 (teneur en biodiesel de 5 %) ou un mélange de plus faible teneur par temps froid.

- Examiner régulièrement les joints et flexibles en contact avec le carburant, car ils peuvent se détériorer avec le temps.
- Le filtre à carburant peut se colmater pendant quelque temps après l'adoption de mélanges au biodiesel.
- Contactez un distributeur pour plus de renseignements sur le carburant au biodiesel.

Remplissage du réservoir de carburant

Capacité du réservoir de carburant : 42 L (11 gallons américains) approximativement

1. Garez la machine sur une surface plane et horizontale, abaissez les unités de coupe, serrez le frein de stationnement, coupez le moteur et enlevez la clé de contact.
2. Nettoyez la surface autour du bouchon du réservoir de carburant (Figure 31).

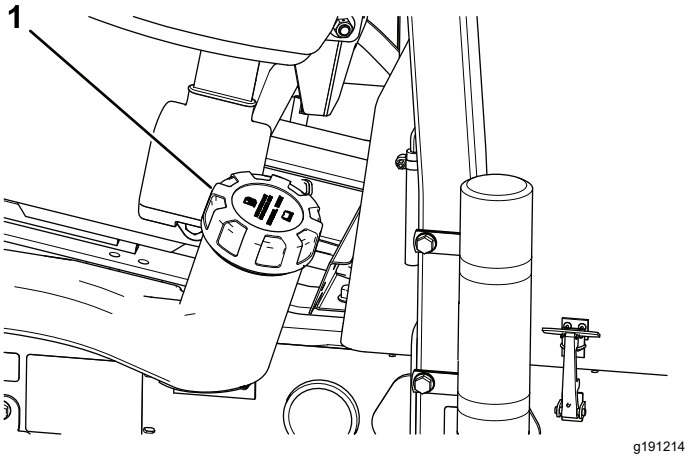

Figure 31

1. Bouchon du réservoir de carburant

3. Enlevez le bouchon du réservoir de carburant.
4. Remplissez le réservoir jusqu'à la base du goulot de remplissage.

   Remarque: Ne remplissez pas excessivement le réservoir de carburant.
5. Remettez le bouchon en place.
6. Essuyez le carburant éventuellement répandu.

Procédures d'entretien quotidien

Périodicité des entretiens: À chaque utilisation ou une fois par jour

Avant de démarrer la machine chaque jour, effectuez les procédures décrites à la section Entretien (page 40).

Contrôle des contacteurs de sécurité

Périodicité des entretiens: À chaque utilisation ou une fois par jour

⚠ PRUDENCE

Si les contacteurs de sécurité sont déconnectés ou endommagés, la machine peut se mettre en marche inopinément et causer des blessures.

- **Ne modifiez pas abusivement les contacteurs de sécurité.**
- **Vérifiez chaque jour le fonctionnement des contacteurs de sécurité et remplacez ceux qui sont endommagés avant d'utiliser la machine.**

Important: **Si la machine échoue à l'un des contrôles des contacteurs de sécurité, contactez votre dépositaire Toro agréé.**

Préparation de la machine

1. Conduisez la machine lentement jusqu'à une surface dégagée.
2. Abaissez les unités de coupe au sol, coupez le moteur et serrez le frein de stationnement.

Contrôle du contacteur de sécurité au démarrage de la pédale de déplacement.

1. Asseyez-vous sur le siège du conducteur.
2. Serrez le frein de stationnement.
3. Placez la commande des unités de coupe en position DÉSENGAGÉE.
4. Appuyez sur la pédale de déplacement.
5. Tournez la clé à la position DÉMARRAGE.

   Remarque: Le démarreur ne doit pas lancer le moteur quand la pédale de déplacement est enfoncée.

Contrôle du contacteur de sécurité au démarrage de la commande des unités de coupe

1. Asseyez-vous sur le siège du conducteur.

2. Serrez le frein de stationnement.
3. Placez la commande des unités de coupe en position ENGAGÉE.
4. N'appuyez pas sur la pédale de déplacement.
5. Tournez la clé à la position DÉMARRAGE.

   Remarque: Le démarreur ne doit pas lancer le moteur quand la commande des unités de coupe est à la position ENGAGÉE.

Contrôle du contacteur de sécurité au démarrage du levier multifonction et du démarreur

1. Asseyez-vous sur le siège du conducteur.
2. Serrez le frein de stationnement.
3. Placez la commande des unités de coupe en position DÉSENGAGÉE.
4. N'appuyez pas sur la pédale de déplacement.
5. Maintenez le levier multifonction en avant tout en tournant la clé à la position DÉMARRAGE.

   Remarque: Le démarreur ne doit pas lancer le moteur quand le levier multifonction est maintenu en avant.

Contrôle du contacteur de sécurité en fonctionnement du frein de stationnement et du siège

1. Asseyez-vous sur le siège du conducteur.
2. Serrez le frein de stationnement.
3. Placez la commande des unités de coupe en position DÉSENGAGÉE.
4. N'appuyez pas sur la pédale de déplacement.
5. Démarrez le moteur.
6. Desserrez le frein de stationnement.
7. Soulevez-vous du siège du conducteur.

   Remarque: Le moteur doit s'arrêter si vous n'êtes pas sur le siège et si le frein de stationnement est desserré.

Contrôle du contacteur de sécurité en fonctionnement du frein de stationnement et de la pédale de déplacement

1. Asseyez-vous sur le siège du conducteur.
2. Serrez le frein de stationnement.
3. Placez la commande des unités de coupe en position DÉSENGAGÉE.
4. N'appuyez pas sur la pédale de déplacement.
5. Démarrez le moteur.
6. Appuyez sur la pédale de déplacement.

   Remarque: Le moteur doit s'arrêter si le frein de stationnement est SERRÉ et la pédale de déplacement est enfoncée.

Contrôle du contacteur de sécurité en fonctionnement du siège et de la pédale de déplacement

1. Asseyez-vous sur le siège du conducteur.
2. Serrez le frein de stationnement.
3. Placez la commande des unités de coupe en position DÉSENGAGÉE.
4. N'appuyez pas sur la pédale de déplacement.
5. Démarrez le moteur.
6. Desserrez le frein de stationnement.
7. Soulevez-vous du siège du conducteur.
8. Appuyez sur la pédale de déplacement.

   Remarque: Le moteur doit s'arrêter dans un délai de 1 seconde si vous n'êtes pas sur le siège et si vous enfoncez la pédale de déplacement.

Contrôle du frein de stationnement

Périodicité des entretiens: À chaque utilisation ou une fois par jour

1. Démarrez le moteur, levez les unités de coupe, desserrez le frein de stationnement et amenez la machine sur une surface plane et dégagée.
2. Serrez le frein de stationnement (Figure 32).

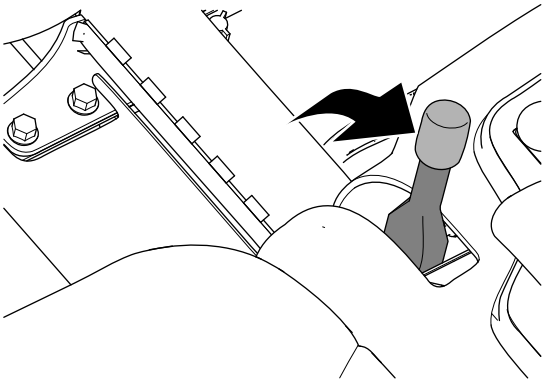

Figure 32

3. Appuyez sur la pédale de déplacement pour faire avancer la machine.

Remarque: Si la machine avance alors que le frein de stationnement est serré, réglez le frein de stationnement; voir Réglage du frein de stationnement (page 56).

Remarque: Si la machine avance alors que le frein de stationnement est serré, le moteur s'arrête.

4. Si vous avez réglé le frein de stationnement, répétez les opérations 2 et 3.

   Remarque: Si la machine avance alors que le frein de stationnement est serré : faites l'entretien du frein de stationnement, vérifiez l'état des tringleries gauche et droite du frein, et vérifiez le pivot du levier de frein; voir Entretien des freins de stationnement (page 56).

5. Avant de quitter la position d'utilisation, coupez le moteur, enlevez la clé et attendez l'arrêt complet de toutes les pièces mobiles.

Réglage du siège

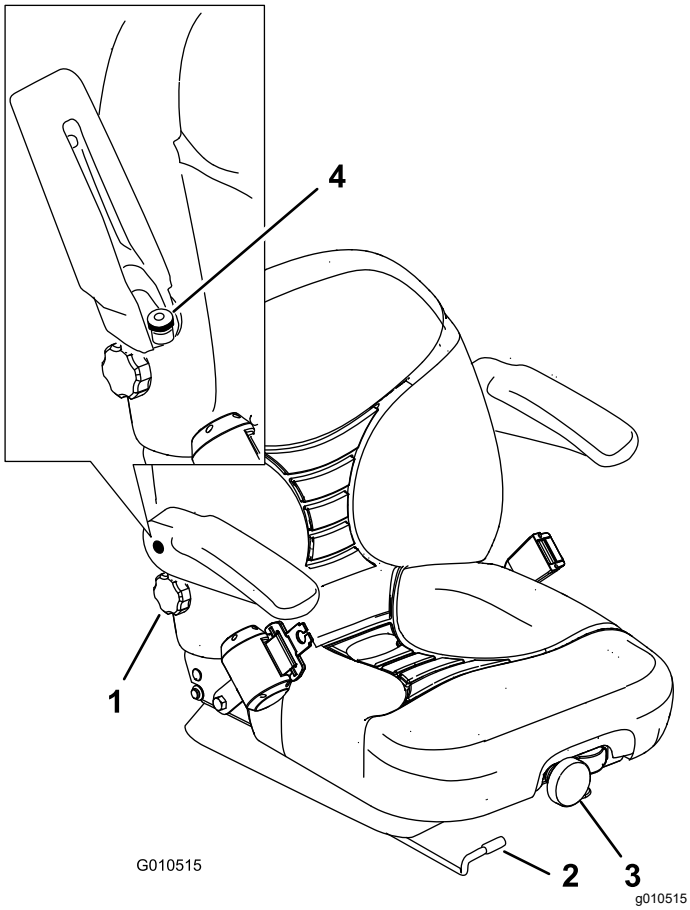

Figure 33

1. Bouton de réglage du dossier
2. Levier de réglage de position du siège
3. Bouton de réglage de la suspension du siège
4. Bouton de réglage de l'accoudoir

Changer la position du siège

Vous pouvez avancer ou reculer le siège Amenez le siège à la position la plus confortable pour vous, et offrant le meilleur contrôle pour la conduite.

1. Poussez le levier sur le côté pour débloquer le siège (Figure 33).
2. Faites coulisser le siège à la position voulue, puis relâchez le levier pour le bloquer en position.

Changer la suspension du siège

Vous pouvez régler le siège pour assurer un confort optimal. Réglez le siège à la position la plus confortable pour vous.

Pour ce faire, tournez le bouton avant dans un sens ou dans l'autre pour obtenir la position la plus confortable (Figure 33).

Changer la position du dossier

Vous pouvez régler le dossier du siège pour offrir un confort optimal. Placez le dossier à la position qui vous convient le mieux.

Pour ce faire, tournez le bouton situé sous l'accoudoir droit dans un sens ou dans l'autre pour obtenir la position la plus confortable (Figure 33).

Modification de la position de l'accoudoir

Vous pouvez régler les accoudoirs pour assurer un confort optimal. Réglez les accoudoirs à la position la plus confortable pour vous.

Relevez l'accoudoir et tournez le bouton dans un sens ou dans l'autre pour obtenir la position la plus confortable (Figure 33).

Pendant l'utilisation

Consignes de sécurité pendant l'utilisation

Consignes de sécurité générales

- Le propriétaire/l'utilisateur est responsable des accidents pouvant entraîner des dommages corporels et matériels et peut les prévenir.
- Portez des vêtements appropriés, y compris une protection oculaire, un pantalon, des chaussures solides à semelle antidérapante et des protecteurs d'oreilles. Si vos cheveux sont longs, attachez-les

et ne portez pas de vêtements amples ni de bijoux pendants.

- N'utilisez pas la machine si vous êtes fatigué(e), malade ou sous l'emprise de l'alcool, de médicaments ou de drogues.
- Accordez toute votre attention à l'utilisation de la machine. Ne vous livrez à aucune activité risquant de vous distraire, au risque de causer des dommages corporels ou matériels.
- Avant de démarrer le moteur, assurez-vous que tous les embrayages sont au point mort, que le frein de stationnement est serré et que vous êtes au poste d'utilisation.
- Ne transportez pas de passagers sur la machine et tenez tout le monde, y compris les enfants, à l'écart de la zone de travail.
- N'utilisez la machine que si la visibilité est bonne afin d'éviter les trous ou autres dangers cachés.
- Évitez de tondre quand l'herbe est humide, car la perte de motricité peut faire déraper la machine.
- N'approchez pas les pieds et les mains des unités de coupe.
- Avant de faire marche arrière, vérifiez que la voie est libre juste derrière la machine et sur sa trajectoire.
- Faites preuve de prudence à l'approche de tournants sans visibilité, de buissons, d'arbres ou d'autres objets susceptibles de gêner la vue.
- Arrêtez les unités de coupe quand vous ne tondez pas.
- Ralentissez et faites preuve de prudence quand vous changez de direction, ainsi que pour traverser des routes et des trottoirs avec la machine. Cédez toujours la priorité.
- Ne faites tourner le moteur que dans des lieux bien aérés. Les gaz d'échappement contiennent du monoxyde de carbone dont l'inhalation est mortelle.
- Ne laissez pas la machine en marche sans surveillance.
- Avant de quitter la position d'utilisation, effectuez la procédure suivante :
  - Garez la machine sur une surface plane et horizontale.
  - Désengagez et abaissez les unités de coupe.
  - Serrez le frein de stationnement.
  - Coupez le moteur et enlevez la clé.
  - Attendez l'arrêt complet de tout mouvement.
  - Laissez refroidir la machine avant de la régler, la nettoyer, la remiser ou la réparer.
- N'utilisez la machine que si la visibilité est suffisante et dans de bonnes conditions météorologiques. N'utilisez pas la machine si la foudre menace.

Système de protection antiretournement (ROPS) – Sécurité

- Ne retirez aucun des composants du système ROPS de la machine.
- Attachez la ceinture de sécurité et apprenez à la détacher rapidement en cas d'urgence.
- Attachez toujours votre ceinture de sécurité.
- Vérifiez soigneusement où se trouvent les obstacles en hauteur et ne les touchez pas.
- Maintenez le système ROPS en bon état en vérifiant minutieusement et régulièrement s'il est endommagé et en maintenant toutes les fixations bien serrées.
- Remplacez tous les composants du système ROPS qui sont endommagés. Ne les réparez pas et ne les modifiez pas.

Consignes de sécurité concernant l'utilisation sur les pentes

- Les pentes augmentent significativement les risques de perte de contrôle et de retournement de la machine pouvant entraîner des accidents graves, voire mortels. Vous êtes responsable de la sécurité d'utilisation de la machine sur les pentes. L'utilisation de la machine sur une pente, quelle qu'elle soit, demande une attention particulière.
- Évaluez l'état du terrain, étudiez-le et balisez-le pour déterminer si la pente permet d'utiliser la machine sans risque. Faites toujours preuve de bon sens et de discernement quand vous réalisez cette étude.
- Lisez les instructions relatives à l'utilisation sur les pentes ci-dessous avant d'utiliser la machine sur une pente. Avant d'utiliser la machine, examinez l'état actuel du terrain pour déterminer s'il se prête à l'utilisation de la machine. Les variations de terrain peuvent modifier le fonctionnement de la machine sur les pentes.
  - Évitez de démarrer, de vous arrêter ou de tourner sur les pentes. Évitez de changer brusquement de vitesse ou de direction. Dans les virages, procédez lentement et progressivement.
  - N'utilisez pas la machine si la motricité, la direction ou la stabilité peuvent être compromises.
  - Enlevez ou balisez les obstacles tels que fossés, trous, ornières, bosses, rochers ou autres dangers cachés. L'herbe haute peut

masquer les obstructions. Les irrégularités du terrain peuvent provoquer le retournement de la machine.

– Tenez compte du fait que la motricité de la machine peut être réduite sur l'herbe humide, en travers des pentes ou en descente.

– Faites preuve de la plus grande prudence lorsque vous utilisez la machine près de fortes dénivellations, de fossés, de berges, d'étendues d'eau ou autres dangers. La machine pourrait se retourner brusquement si une roue passe par-dessus une dénivellation quelconque et se retrouve dans le vide, ou si un bord s'effondre. Établissez une zone de sécurité entre la machine et tout danger potentiel.

– Repérez les dangers potentiels depuis le bas de la pente. Si vous constatez la présence de dangers, tondez la pente avec une machine à conducteur marchant.

– Dans la mesure du possible, gardez les unités de coupe abaissées au sol quand vous utilisez la machine sur des pentes. Si vous levez les unités de coupe alors que la machine se déplace sur une pente, elle peut devenir instable.

Démarrage du moteur

Il peut être nécessaire de purger le système d'alimentation dans les cas suivants; voir Purge du système d'alimentation (page 37) :

- Lors du tout premier démarrage du moteur.
- Après une panne de carburant.
- Après un entretien du circuit d'alimentation, le remplacement du filtre à carburant par exemple.

1. Serrez le frein de stationnement et placez la commande des unités de coupe en position DÉSENGAGÉE (Figure 34).

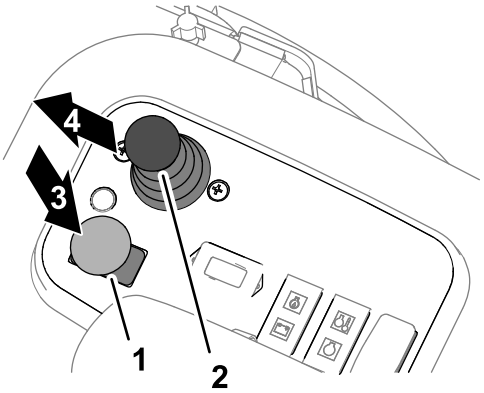

Figure 34

1. Commande des unités de coupe
2. Levier multifonction
3. Desserré
4. Abaissement

2. Enlevez le pied de la pédale de déplacement et vérifiez qu'elle revient à la position NEUTRE.
3. Placez la commande d'accélérateur à mi-course.
4. Introduisez la clé dans le commutateur d'allumage et tournez-la à la position CONTACT/PRÉCHAUFFAGE. Attendez l'extinction du témoin de préchauffage (approximativement 7 secondes).
5. Tournez la clé à la position DÉMARRAGE pour activer le démarreur; relâchez la clé quand le moteur démarre.

   Important: **Pour éviter de faire surchauffer le démarreur, ne l'actionnez pas pendant plus de 15 secondes de suite. Après 10 secondes de lancement continu, attendez 60 secondes avant d'actionner de nouveau le démarreur.**

6. Lors du premier démarrage ou après une révision du moteur, conduisez la machine en marche avant et en marche arrière pendant 1 à 2 minutes. Actionnez aussi le levier de levage et la commande des unités de coupe pour vérifier le bon fonctionnement de tous les systèmes de déplacement et des unités de coupe.

   Tournez le volant à droite et gauche pour vérifier la réponse de la direction, puis coupez le moteur et recherchez d'éventuelles fuites d'huile, pièces desserrées et autres anomalies.

⚠ PRUDENCE

Le contact avec des pièces mobiles peut entraîner des blessures.

Coupez le moteur et attendez l'arrêt de toutes les pièces mobiles avant de rechercher des fuites d'huile, des pièces desserrées ou autres anomalies.

Arrêt du moteur

1. Placez la commande d'accélérateur en position de RALENTI.
2. Serrez le frein de stationnement.
3. Placez la commande des unités de coupe en position DÉSENGAGÉE (Figure 35).

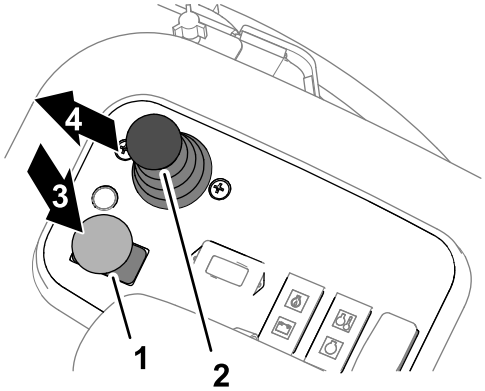

g352479

Figure 35

1.	Commande des unités de coupe	3.	Desserré
2.	Levier multifonction	4.	Abaissement

4. Déplacez le sélecteur de tonte/transport vers la droite, à la position TONTE (Figure 39).

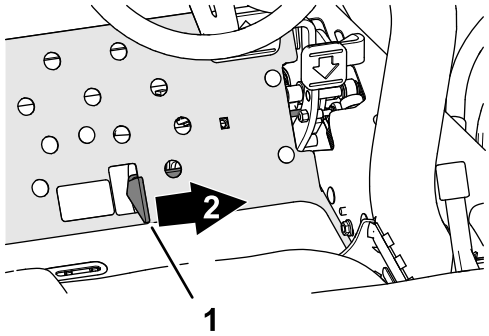

g352635

Figure 36

1.	Sélecteur de tonte/transport	2.	Tonte

5. Utilisez le levier multifonction pour abaisser les unités de coupe (Figure 35).
6. Coupez le moteur, enlevez la clé de contact et attendez l'arrêt complet de toutes les pièces mobiles.

Utilisation de la machine

La tonte

1. Démarrez le moteur et placez la commande d'accélérateur en position HAUT RÉGIME.
2. Déplacez le sélecteur de tonte/transport vers la droite, à la position TONTE (Figure 39).

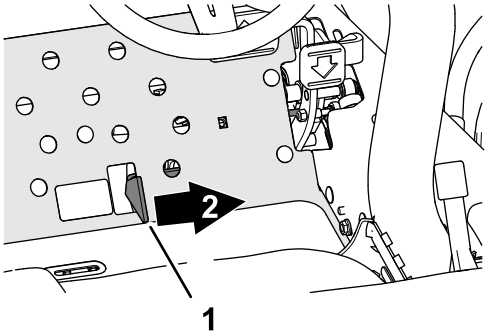

g352635

Figure 37

1.	Sélecteur de tonte/transport	2.	Tonte

3. Placez la commande des unités de coupe en position ENGAGÉE (Figure 37).

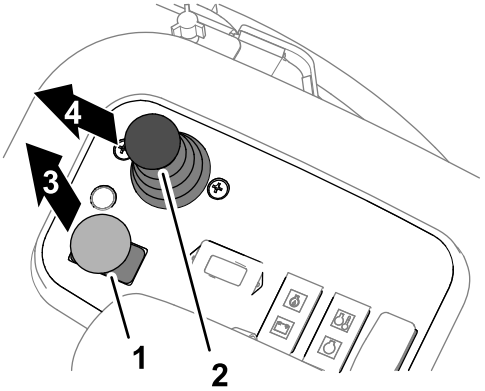

g352636

Figure 38

1.	Commande des unités de coupe	3.	Serré
2.	Levier multifonction	4.	Abaissement

4. Poussez le levier multifonction en avant (Figure 37) pour baisser et actionner les unités de coupe (les unités de coupe avant sont programmées pour s'abaisser avant les unités arrière).
5. Appuyez sur la pédale de marche pour faire avancer la machine et tondre l'herbe.
6. Tirez momentanément sur le levier multifonction pour lever les unités de coupe au bout de la passe, afin de pouvoir aligner la machine pour la passe suivante.

   Remarque: Poussez à nouveau le levier multifonction en avant pour baisser et actionner les unités de coupe.

Conduite de la machine en mode transport

1. Placez la commande des unités de coupe en position DÉSENGAGÉE.
2. Levez les unités de coupe en position de transport.
3. Placez le sélecteur de tonte/transport à la position TRANSPORT.

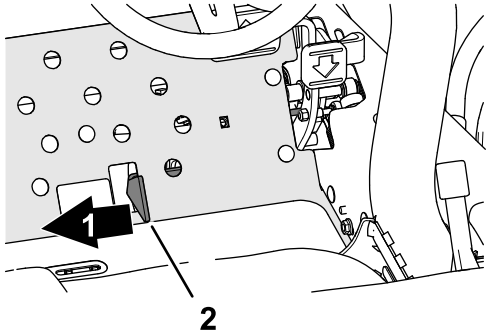

g352480

Figure 39

1. Transport
2. Sélecteur de tonte/transport

Important: **Lorsque vous passez entre deux obstacles, veillez à ne pas endommager accidentellement la machine ou les unités de coupe. Soyez particulièrement prudents lorsque vous travaillez sur des terrains en pente. Conduisez lentement et évitez de prendre des virages serrés sur les pentes, pour ne pas retourner la machine.**

Remarque: Vous ne pouvez pas baisser les unités de coupe quand la machine est en mode transport.

Vitesse de coupe (vitesse des cylindres)

Pour assurer une qualité de coupe élevée et un aspect uniforme, il est important que la vitesse des cylindres corresponde à la hauteur de coupe.

Important: **Si les cylindres tournent trop lentement, ils peuvent laisser des traînées à la surface du gazon. S'ils tournent trop rapidement, la coupe ne sera pas nette.**

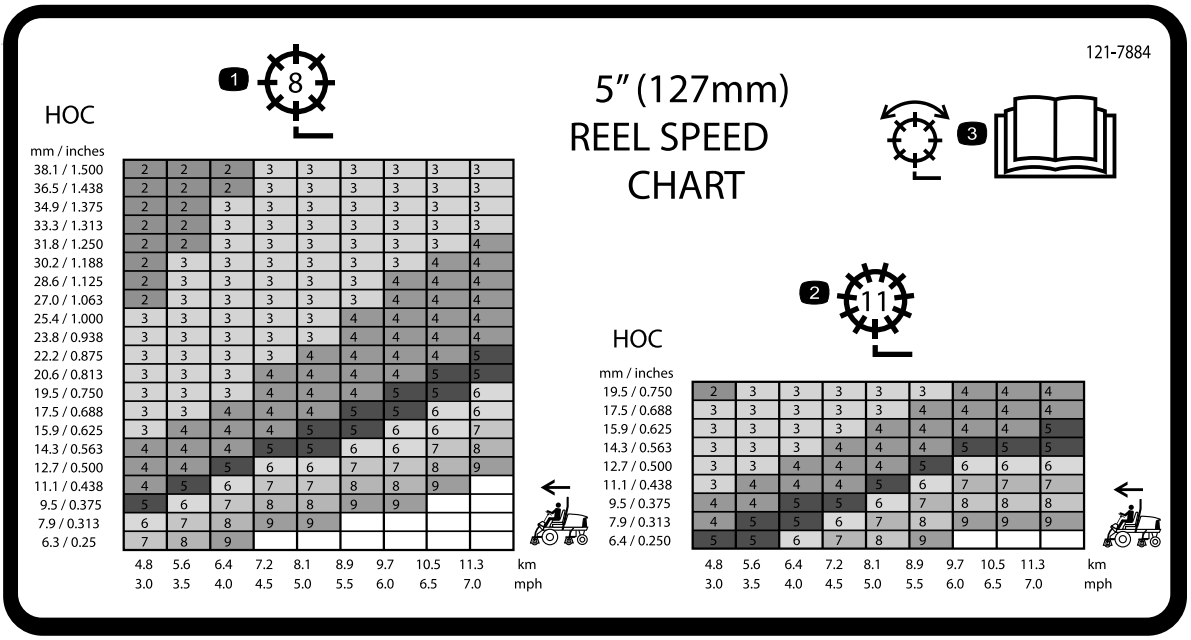

decal121-7884

Figure 40

Modèles 03820 et 03910

1. Réglage du cylindre à 8 lames
2. Réglage du cylindre à 11 lames
3. Lisez le *Manuel de l'utilisateur* pour tout renseignement sur le réglage du cylindre.

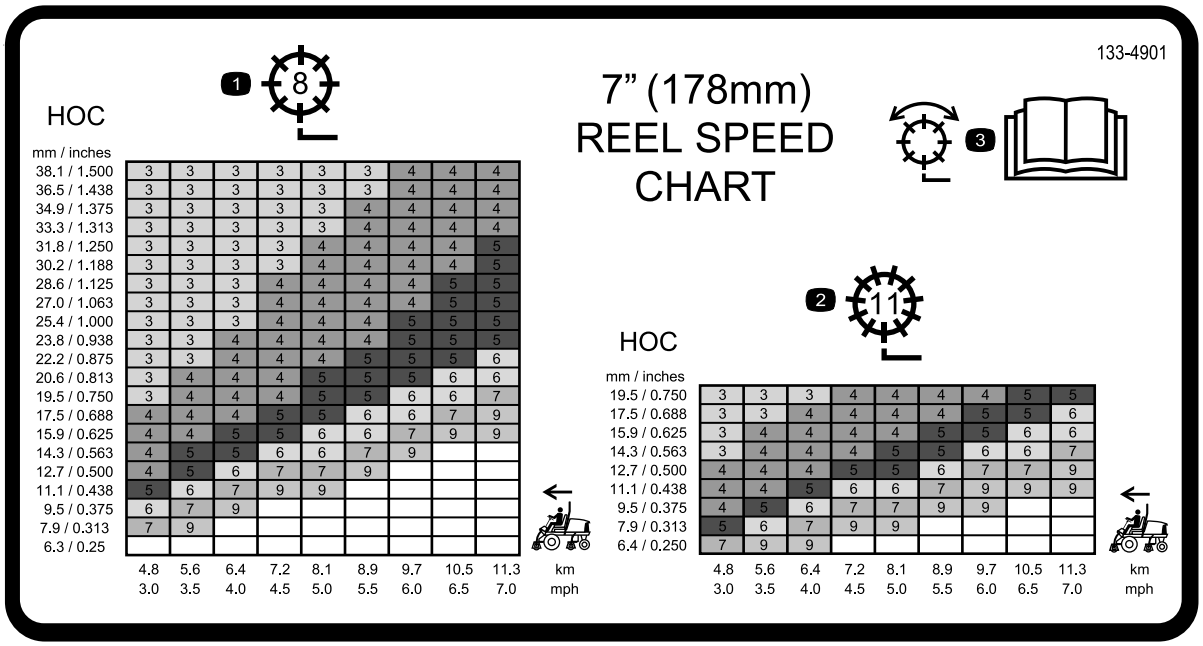

decal133-4901

Figure 41

Modèle 03821

1. Réglage du cylindre à 8 lames
2. Réglage du cylindre à 11 lames
3. Lisez le *Manuel de l'utilisateur* pour tout renseignement sur le réglage du cylindre.

Réglage de la vitesse des cylindres

Pour assurer une qualité de coupe élevée et un aspect uniforme, vous devez régler correctement les commandes de vitesse des cylindres (situées sous le siège).

1. Réglez les unités de coupe à la hauteur de coupe voulue.
2. Choisissez la vitesse de déplacement la mieux adaptée aux conditions de travail.
3. Voir le graphique sur les autocollants du tableau de vitesse des cylindres (Figure 40 et Figure 41) pour déterminer le réglage de vitesse de cylindre correct.

   Remarque: Notez le numéro de la vitesse de cylindre.
4. Ouvrez le couvercle de la plate-forme (Figure 42).

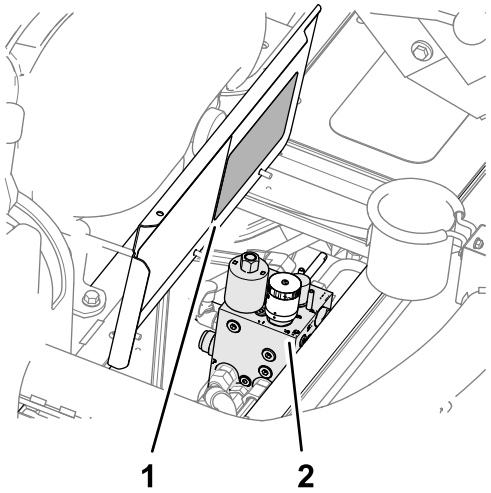

Figure 42

1. Autocollant du tableau des vitesses de cylindre (couvercle de la plate-forme)
2. Collecteur de tonte

5. Tournez le bouton (Figure 43) du collecteur de tonte jusqu'à ce que la flèche soit en face du numéro correspondant à la vitesse de cylindre que vous avez déterminée à l'opération 3.

   Remarque: Vous pouvez réduire ou augmenter la vitesse des cylindres en fonction de l'état de la pelouse. Si des bacs à herbe sont utilisés, augmentez la vitesse des cylindres pour améliorer le ramassage.

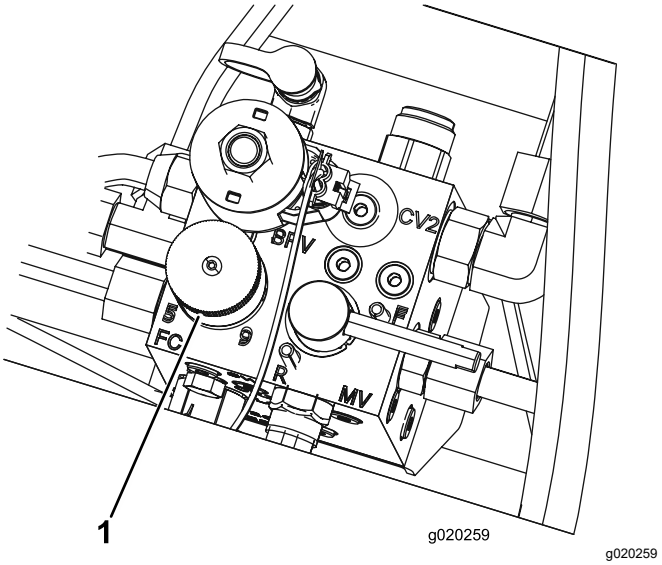

Figure 43

1. Bouton de commande de vitesse des cylindres

6. Refermez le couvercle de la plate-forme.

Réglage de la compensation des bras de levage

Vous pouvez régler la compensation des bras de levage des unités de coupe arrière pour tenir compte des variations de l'état du gazon, et pour maintenir une hauteur de coupe uniforme sur les terrains irréguliers ou dans les zones où le chaume a tendance à s'accumuler.

Vous pouvez régler chaque ressort de compensation à l'une de quatre positions. Chaque position augmente ou diminue le contrepoids sur chaque unité de coupe de 2,3 kg (5 lb). Vous pouvez placer les ressorts à l'arrière du premier actionneur de ressort pour supprimer complètement la compensation (quatrième position).

1. Garez la machine sur une surface plane et horizontale, abaissez les unités de coupe, serrez le frein de stationnement, coupez le moteur et enlevez la clé de contact.
2. Insérez un tube ou un objet similaire sur l'extrémité longue du ressort pour détendre le ressort pendant le réglage (Figure 44).

⚠ PRUDENCE

Les ressorts sont tendus et peuvent causer des blessures.

Réglez les ressorts avec d'extrêmes précautions.

3. Tout en détendant le ressort, retirez le boulon et le contre-écrou de fixation de l'actionneur de ressort au support (Figure 44).

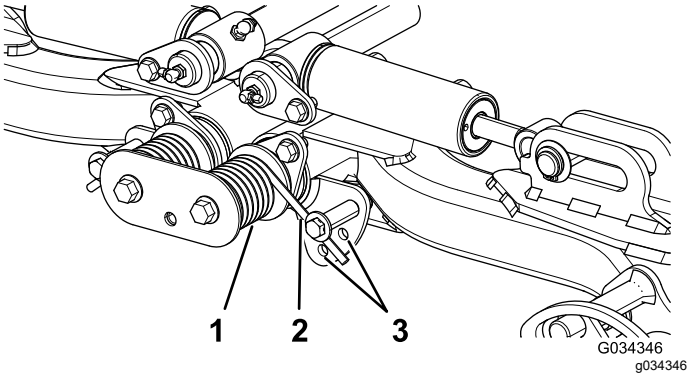

Figure 44

1. Ressort
2. Actionneur de ressort
3. Emplacement des trous supplémentaires

4. Placez l'actionneur de ressort dans le trou approprié et fixez-le avec le boulon et le contre-écrou.
5. Procédez de même pour l'autre ressort.

Purge du système d'alimentation

1. Garez la machine sur une surface plane et horizontale, abaissez les unités de coupe, serrez le frein de stationnement, coupez le moteur et enlevez la clé.
2. Vérifiez que le réservoir de carburant est au moins à moitié plein.
3. Déverrouillez et soulevez le capot.
4. Desserrez la vis de purge sur la pompe d'injection (Figure 45).

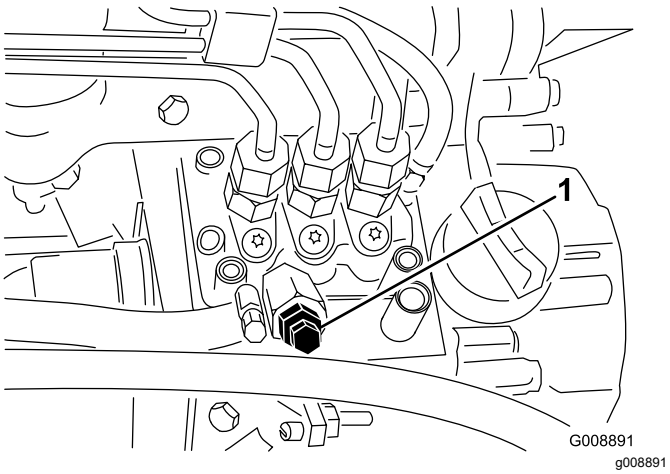

Figure 45

1. Vis de purge de la pompe d'injection

5. Tournez la clé dans le commutateur d'allumage à la position CONTACT.

   La pompe d'alimentation électrique se met en marche et force l'air autour de la vis de purge.

   Remarque: Laissez la clé à la position CONTACT jusqu'à ce que le carburant s'écoule régulièrement par la vis.
6. Resserrez la vis et tournez la clé de contact en position ARRÊT.

Remarque: Le moteur devrait démarrer après cette procédure ci-dessus. Toutefois, si le moteur refuse de démarrer, il se peut qu'il reste de l'air entre la pompe d'injection et les injecteurs; voir Purge de l'air des injecteurs (page 50).

Comprendre le voyant de diagnostic

La machine est équipée d'un voyant de diagnostic qui signale les dysfonctionnements électroniques détectés par le contrôleur électronique. Ce voyant se trouve sur le panneau de commande (Figure 46). Lorsque le contrôleur électronique fonctionne correctement et que la clé de contact est tournée à la position CONTACT, le voyant de diagnostic s'allume pendant 3 secondes, puis s'éteint pour indiquer qu'il fonctionne correctement.

Si le moteur s'arrête, le voyant de diagnostic s'allume et reste allumé jusqu'à ce que vous changiez la clé de position. Il se met à clignoter si le contrôleur détecte une anomalie de fonctionnement dans le système électrique. Une fois l'anomalie réparée, le voyant s'éteint quand vous tournez la clé à la position ARRÊT.

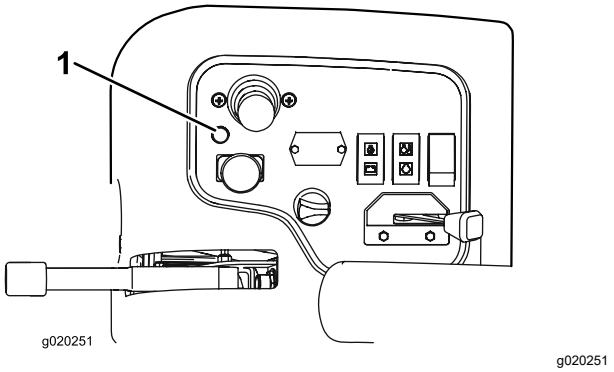

Figure 46

1. Témoin de diagnostic

Conseils d'utilisation

Se familiariser avec la machine

Avant de commencer à tondre, entraînez-vous à utiliser la machine dans un endroit dégagé. Démarrez et arrêtez le moteur. Conduisez la machine en marche avant et en marche arrière. Abaissez et levez les unités de coupe, puis engagez-et désengagez-les. Après vous être familiarisé avec la machine, entraînez-vous à travailler à différentes vitesses en montée et en descente.

Principe du système de sécurité

Si un témoin s'allume pendant le fonctionnement, arrêtez la machine immédiatement et corrigez le problème avant de poursuivre. La machine risque d'être gravement endommagée si vous l'utilisez alors qu'elle est défectueuse.

Après l'utilisation

Consignes de sécurité après l'utilisation

Consignes de sécurité générales

- Garez la machine sur une surface plane et horizontale.
- Désengagez et abaissez les unités de coupe.
- Serrez le frein de stationnement.
- Coupez le moteur et enlevez la clé.
- Attendez l'arrêt complet de tout mouvement.
- Laissez refroidir la machine avant de la régler, la nettoyer, la remiser ou la réparer.
- Pour éviter les risques d'incendie, enlevez les débris d'herbe coupée et autres agglomérés sur les unités de coupe, les dispositifs d'entraînement, les silencieux, les grilles de refroidissement et le compartiment moteur. Nettoyez les coulées éventuelles d'huile ou de carburant.
- Désengagez l'entraînement de l'outil pendant le transport de la machine ou qu'elle ne sert pas.
- Faites l'entretien de la ou des ceintures de sécurité, et nettoyez-les au besoin.
- Ne remisez pas la machine ni les bidons de carburant à proximité d'une flamme nue, d'une source d'étincelles ou d'une veilleuse, telle celle d'un chauffe-eau ou d'autres appareils.

Remorquage de la machine

En cas d'urgence, vous pouvez remorquer la machine sur une courte distance; nous vous déconseillons toutefois d'employer cette procédure de manière habituelle.

Important: **Ne remorquez pas la machine à plus 3 à 4 km/h (2 à 3 mi/h) au risque d'endommager la transmission. S'il est nécessaire de déplacer la machine sur une longue distance, faites-la transporter par camion ou chargez-la sur une remorque.**

1. Déverrouillez et soulevez le capot.
2. Près du loquet du capot droit, tournez la poignée de la vanne de dérivation sur la pompe de 90° (Figure 47).

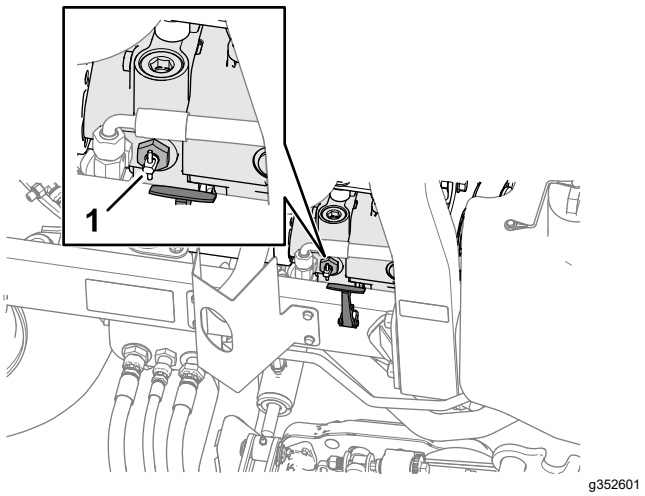

Figure 47

1. Vanne de dérivation

3. Fermez et verrouillez le capot.
4. Accouplez le véhicule tracteur à la machine par les points d'attache; voir Identification des points d'attache (page 39).
5. Asseyez-vous sur le siège et, si nécessaire, servez-vous du frein de stationnement pour contrôler la machine pendant le remorquage.

   Important: **Ne mettez pas le moteur en marche quand la vanne de dérivation est ouverte.**

6. Avant de mettre le moteur en marche, tournez la vanne de dérivation de 90º (1/4 de tour) pour la fermer.

Identification des points d'attache

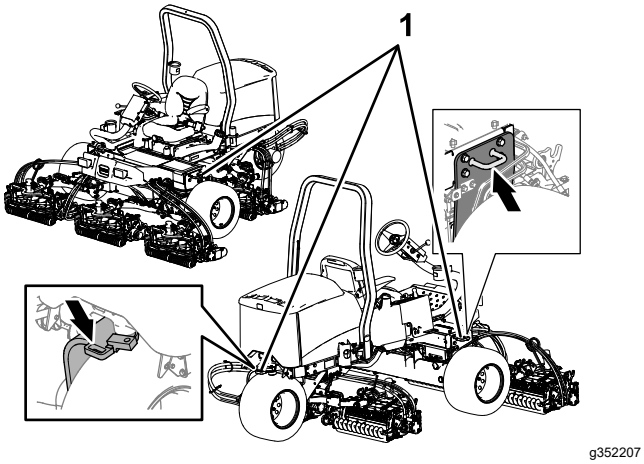

Figure 48

1. Points d'attache

Transport de la machine

- Utilisez des rampes d'une seule pièce pour charger la machine sur une remorque ou un camion.
- Arrimez solidement la machine.

Entretien

Remarque: Les côtés gauche et droit de la machine sont déterminés d'après la position d'utilisation normale.

Remarque: Vous pouvez télécharger un exemplaire gratuit du schéma hydraulique ou électrique en vous rendant sur www.Toro.com et en recherchant votre machine sous le lien Manuels sur la page d'accueil.

Important: **Reportez-vous au Manuel du propriétaire du moteur et au *Manuel de l'utilisateur* des unités de coupe pour tout renseignement sur les procédures d'entretien complémentaires.**

Consignes de sécurité pendant l'entretien

- Avant de quitter la position d'utilisation, effectuez la procédure suivante :
  - Garez la machine sur une surface plane et horizontale.
  - Désengagez et abaissez les unités de coupe.
  - Serrez le frein de stationnement.
  - Coupez le moteur et enlevez la clé.
  - Attendez l'arrêt complet de tout mouvement.
  - Laissez refroidir la machine avant de la régler, la nettoyer, la remiser ou la réparer.
- Laissez refroidir les composants de la machine avant d'effectuer un entretien.
- Si possible, n'effectuez aucun entretien quand le moteur est en marche. Ne vous approchez pas des pièces mobiles.
- Soutenez la machine avec des chandelles chaque fois que vous devez travailler dessous.
- Libérez la pression emmagasinée dans les composants avec précaution.
- Maintenez toutes les pièces de la machine en bon état de marche et toutes les fixations bien serrées.
- Remplacez tous les autocollants usés ou endommagés.
- Pour garantir un rendement optimal et la sécurité continue de la machine, utilisez toujours des pièces de rechange Toro d'origine. Les pièces de rechange provenant d'autres constructeurs peuvent être dangereuses et leur utilisation risque d'annuler la garantie de la machine.

Programme d'entretien recommandé

Périodicité d'entretien	Procédure d'entretien
Après la 1ère heure de fonctionnement	• Serrez les écrous de roues.
Après les 10 premières heures de fonctionnement	• Serrez les écrous de roues. • Vérifiez l'état et la tension de toutes les courroies.
Après les 50 premières heures de fonctionnement	• Vidangez l'huile et remplacez le filtre à huile.
À chaque utilisation ou une fois par jour	• Vérifiez que la ou les ceintures de sécurité ne sont pas usées, coupées ou abîmées. Remplacez la ou les ceintures de sécurité en cas de mauvais fonctionnement d'un composant. • Contrôle des contacteurs de sécurité. • Contrôlez le frein de stationnement. • Contrôle du niveau d'huile moteur. • Vidangez le séparateur d'eau. • Contrôle de la pression des pneus. • Contrôlez le niveau du liquide de refroidissement. • Nettoyez le radiateur et le refroidisseur d'huile. • Contrôlez les conduites et flexibles hydrauliques. • Contrôlez le niveau de liquide hydraulique. • Contrôlez le contact cylindre/contre-lame.
Toutes les 25 heures	• Contrôlez le niveau d'électrolyte (si la machine est remisée, contrôlez tous les mois.)
Toutes les 50 heures	• Graissez tous les roulements et toutes les bagues (chaque jour en cas de poussière ou saleté abondante).

Périodicité d'entretien	Procédure d'entretien
Toutes les 100 heures	• Vérifiez l'état et la tension de toutes les courroies.
Toutes les 150 heures	• Vidangez l'huile et remplacez le filtre à huile.
Toutes les 200 heures	• Faites l'entretien du filtre à air (plus fréquemment s'il y a beaucoup de saleté ou de poussière). • Serrez les écrous de roues. • Vérifiez le réglage du frein de stationnement.
Toutes les 400 heures	• Contrôlez les conduites et les raccords de carburant. • Remplacez la cartouche du filtre à carburant. • Faites l'entretien des freins de stationnement.
Toutes les 800 heures	• Si vous n'utilisez pas le liquide hydraulique recommandé ou s'il vous est arrivé d'utiliser un autre liquide dans le réservoir, vidangez le liquide hydraulique. • Si vous n'utilisez pas le liquide hydraulique recommandé ou s'il vous est arrivé d'utiliser un autre liquide dans le réservoir, remplacez le filtre hydraulique.
Toutes les 1000 heures	• Si vous utilisez le liquide hydraulique recommandé, remplacez le filtre hydraulique.
Toutes les 2000 heures	• Si vous utilisez le liquide hydraulique recommandé, vidangez le liquide hydraulique.
Tous les 2 ans	• Vidangez et nettoyez le réservoir de carburant. • Vidangez et rincez le système de refroidissement (apportez la machine chez un dépositaire-réparateur ou un distributeur autorisé, ou consultez le Manuel d'entretien).

Liste de contrôle pour l'entretien journalier

Copiez cette page pour pouvoir vous en servir régulièrement.

Entretiens à effectuer	Pour la semaine du :						
	Lun.	Mar.	Mer.	Jeu.	Ven.	Sam.	Dim.
Vérifiez le fonctionnement du système de sécurité.							
Vérifiez le fonctionnement des freins.							
Vérifiez le niveau d'huile moteur.							
Contrôlez le niveau du liquide de refroidissement.							
Vidangez le séparateur eau-carburant.							
Contrôlez le filtre à air, la cuve à poussière et la valve de purge.							
Vérifiez les bruits anormaux en provenance du moteur.[1]							
Vérifiez la propreté du radiateur.							
Vérifiez les bruits de fonctionnement anormaux.							
Contrôlez le niveau de liquide dans le système hydraulique.							
Vérifiez l'état des flexibles hydrauliques.							
Recherchez les fuites éventuelles.							
Contrôlez le niveau de carburant.							
Contrôlez la pression des pneus.							
Vérifiez le fonctionnement des instruments.							
Vérifiez le réglage de la hauteur de coupe.							
Lubrifiez tous les graisseurs.[2]							
Retouchez les peintures endommagées.							
Lavez la machine.							

[1]Contrôlez la bougie de préchauffage et les injecteurs en cas de démarrage difficile, de fumée excessive ou de fonctionnement irrégulier du moteur.

[2]Immédiatement **après chaque** lavage, quelle que soit la fréquence d'entretien indiquée.

Notes concernant les problèmes constatés

Contrôle effectué par :		
Point contrôlé	**Date**	**Information**
1		
2		
3		
4		
5		

Procédures avant l'entretien

Préparation à l'entretien

1. Garez la machine sur une surface plane et horizontale.
2. Serrez le frein de stationnement.
3. Placez la commande des unités de coupe en position DÉSENGAGÉE (Figure 49).

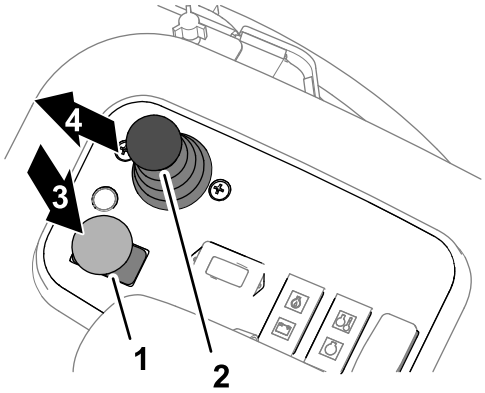

g352479

Figure 49

1. Commande des unités de coupe
2. Levier multifonction
3. Serré
4. Desserré
5. Abaissement
6. Levée

4. Déplacez le sélecteur de tonte/transport vers la droite, à la position TONTE.

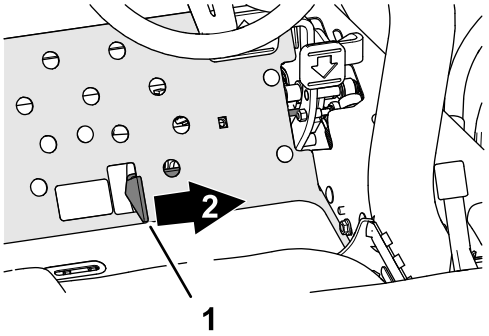

g352635

Figure 50

1. Sélecteur de tonte/transport
2. Tonte

5. Déplacez le levier multifonction vers l'avant (Figure 49).
6. Coupez le moteur et enlevez la clé.
7. Attendez l'arrêt complet de tout mouvement.

Dépose du couvercle de la batterie

Retirez les 2 boutons qui fixent le couvercle de la batterie sur la machine et déposez le couvercle (Figure 48).

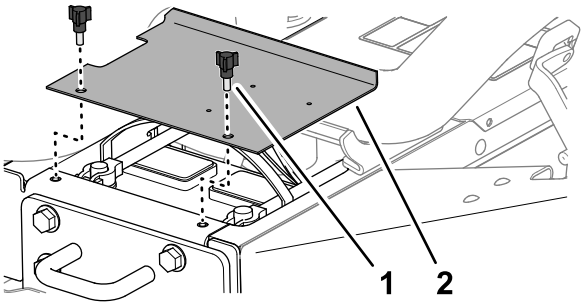

g336164

Figure 51

1. Bouton
2. Couvercle de la batterie

Ouverture du capot

1. Ouvrez les loquets sur les côtés gauche et droit du capot (Figure 51).

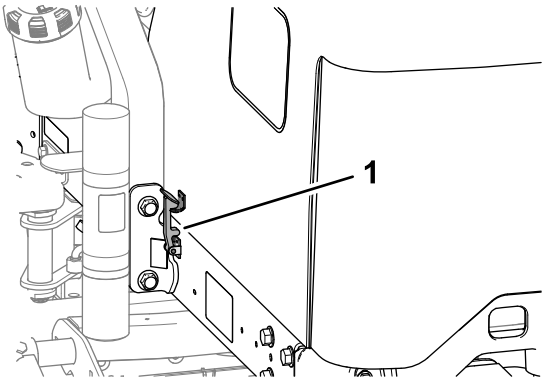

g336542

Figure 52

1. Loquet du capot

2. Soulevez et rabattez le capot en arrière (Figure 52).

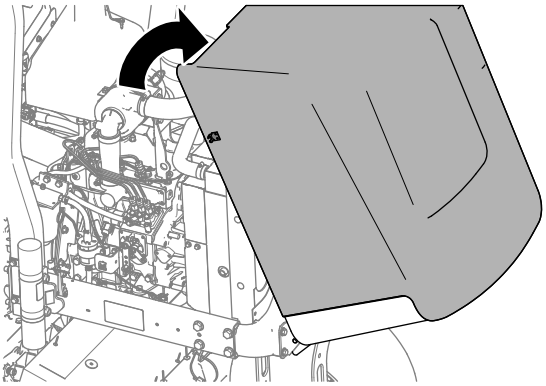

g336543

Figure 53

Lubrification

Graissage des roulements et bagues

Périodicité des entretiens: Toutes les 50 heures (chaque jour en cas de poussière ou saleté abondante).

Spécifications de la graisse : graisse nº 2 au lithium

Vous devez lubrifier régulièrement les graisseurs de la machine. La poussière et les saletés peuvent faire pénétrer des impuretés à l'intérieur des roulements et bagues et en accélérer l'usure. Lubrifiez les graisseurs immédiatement après chaque lavage, quelle que soit la fréquence d'entretien indiquée.

1. Préparez la machine pour l'entretien; voir Préparation à l'entretien (page 43).
2. Emplacements et nombre de graisseurs :
   - Pivot de direction (Figure 54)

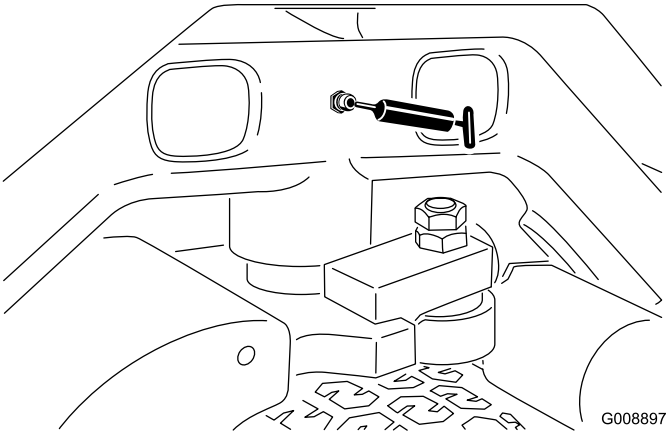

G008897
g008897

Figure 54

   - Pivots de bras de levage avant et vérins de levage (3 chacun); voir Figure 55.

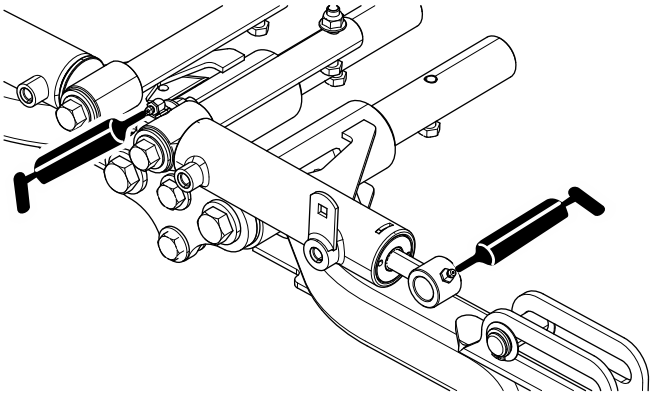

G034347
g034347

Figure 55

- Pivots de bras de levage arrière et vérins de levage (3 de chaque côté); voir Figure 56.

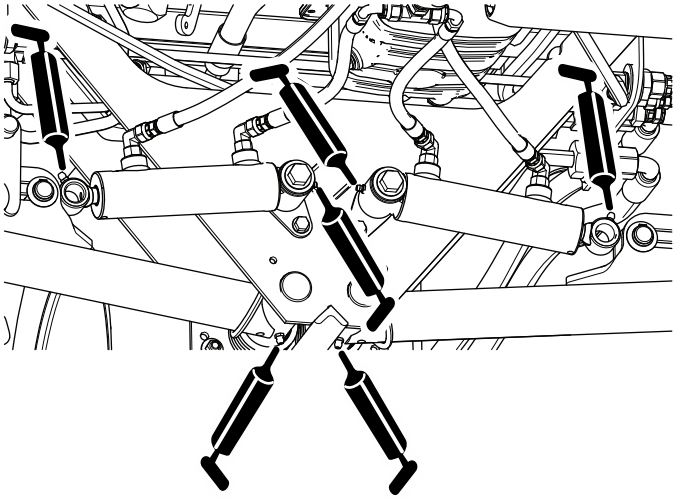

Figure 56

- Pivots d'unité de coupe (2 chacune); voir Figure 57.

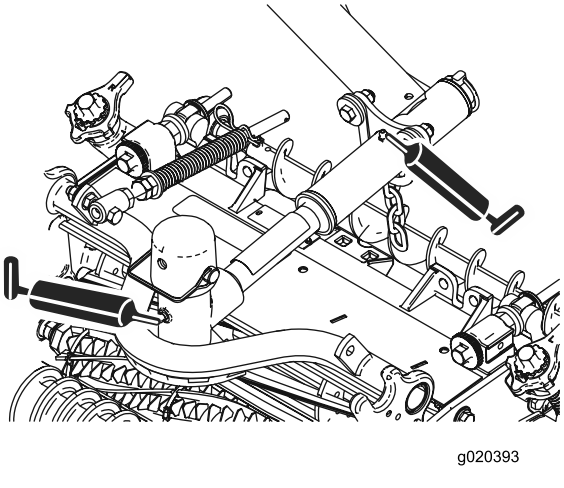

Figure 57

- Mécanisme de réglage du point mort (Figure 58)

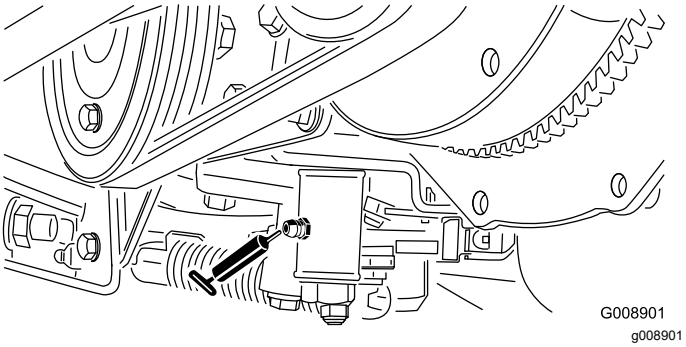

Figure 58

- Sélecteur de tonte/transport (Figure 59)

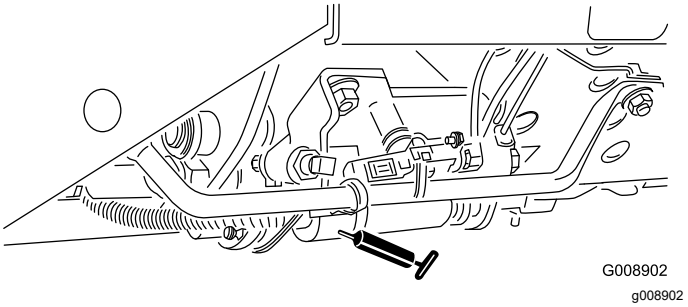

Figure 59

- Pivot de tension de courroie (Figure 60)

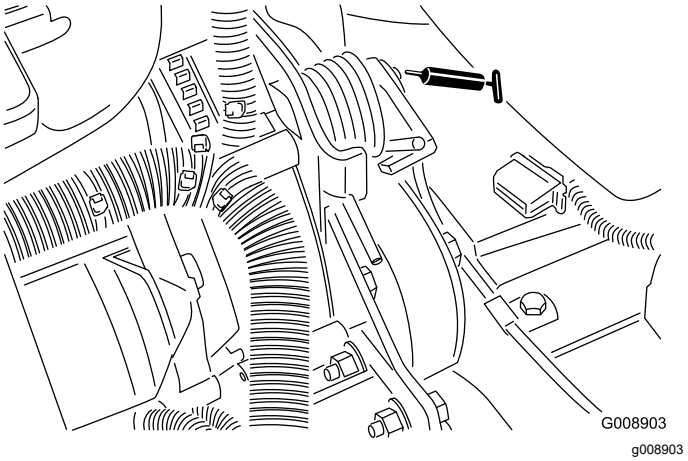

Figure 60

Entretien du moteur

Consignes de sécurité pour le moteur

- Coupez le moteur avant de contrôler le niveau d'huile ou d'ajouter de l'huile dans le carter.
- Ne modifiez pas le réglage du régulateur et ne faites pas tourner le moteur à un régime excessif.

Spécifications de l'huile moteur

Utilisez une huile moteur de qualité à basse teneur en cendres conforme ou supérieure aux spécifications suivantes :

Catégorie de service

ACEA – E6
API – CJ-4 ou mieux
JASO – DH-2

Viscosité d'huile préférée : SAE 15W-40 (au-dessus de -18 ºC [0 ºF])

Autre viscosité d'huile possible : SAE 10W-30 ou 5W-30 (toutes températures)

L'huile moteur Toro Premium est en vente chez votre distributeur Toro agréé avec l'indice de viscosité 15W-40 ou 10W-30.

Contrôle du niveau d'huile moteur

Périodicité des entretiens: À chaque utilisation ou une fois par jour

À la livraison, le carter moteur contient de l'huile; vérifiez toutefois le niveau d'huile avant et après le premier démarrage du moteur.

Remarque: L'huile moteur Toro Premium est en vente chez les distributeurs avec la viscosité 15W-40 ou 10W-30. Consultez le catalogue de pièces pour les numéros de référence.

Remarque: Le meilleur moment pour vérifier le niveau d'huile moteur est en début de journée, quand le moteur est froid avant le premier démarrage. Si le moteur vient de tourner, patientez au moins 10 minutes avant de contrôler le niveau pour donner le temps à l'huile moteur de retourner dans le carter. Si le niveau d'huile est à la même hauteur ou en dessous du repère minimum sur la jauge, faites l'appoint pour l'amener au repère maximum. **Ne remplissez pas excessivement.** Si le niveau d'huile se situe entre les repères maximum et minimum sur la jauge, il n'est pas nécessaire de faire l'appoint.

1. Préparez la machine pour l'entretien; voir Préparation à l'entretien (page 43).
2. Déverrouillez et soulevez le capot.
3. Retirez la jauge (Figure 61) et essuyez-la sur un chiffon propre.

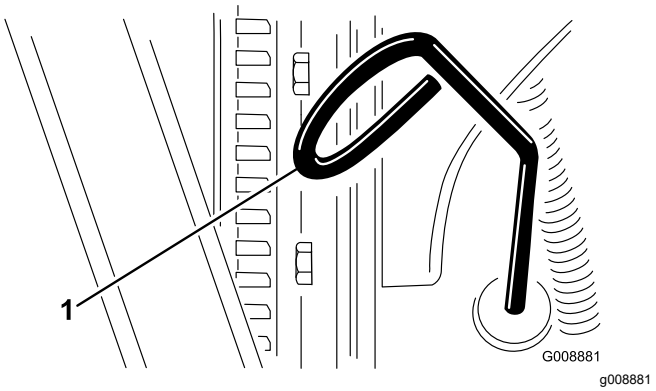

Figure 61

1. Jauge d'huile

4. Remettez la jauge dans le tube en l'enfonçant au maximum, puis ressortez-la et vérifiez le niveau d'huile.
5. Si le niveau est trop bas, retirez le bouchon de remplissage (Figure 62) et versez progressivement de petites quantités d'huile, en vérifiant fréquemment le niveau, jusqu'à ce que l'huile atteigne le repère maximum sur la jauge.

   Important: **Maintenez le niveau d'huile moteur entre les repères maximum et minimum sur la jauge. Un niveau d'huile moteur insuffisant ou excessif peut causer de gros dommages au moteur.**

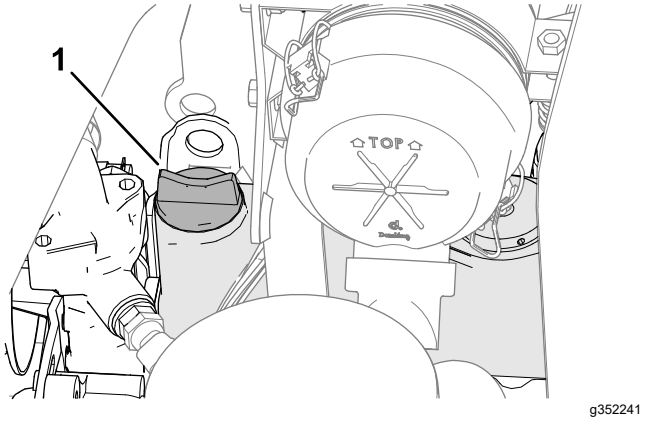

Figure 62

1. Bouchon de remplissage d'huile

6. Remettez le bouchon de remplissage et la jauge en place.

7. Fermez et verrouillez le capot.

Vidange de l'huile moteur et remplacement du filtre à huile

Périodicité des entretiens: Après les 50 premières heures de fonctionnement

Toutes les 150 heures

Capacité du carter : approx. 3,8 L (4 ptes américaines) avec le filtre.

1. Préparez la machine pour l'entretien; voir Préparation à l'entretien (page 43).
2. Déverrouillez et ouvrez le capot, et attendez que le moteur refroidisse.
3. Enlevez un des bouchons de vidange (Figure 63) et faites couler l'huile dans un bac de vidange; remettez le bouchon en place lorsque la vidange est terminée.

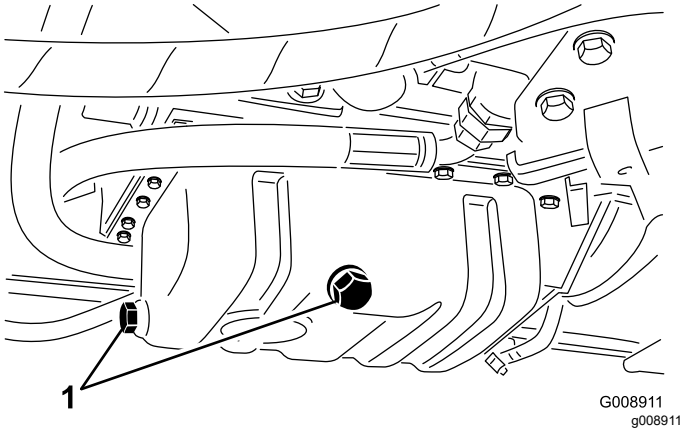

Figure 63

1. Bouchons de vidange

4. Déposez le filtre à huile (Figure 64).

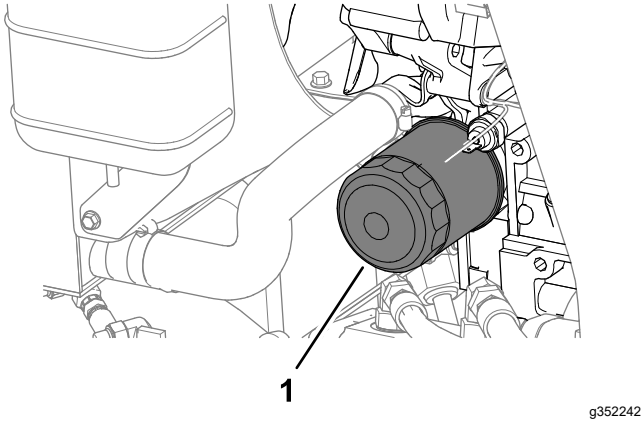

Figure 64

1. Filtre à huile

5. Appliquez une fine couche d'huile propre sur le joint du filtre de rechange avant de le mettre en place.

   Remarque: Ne serrez pas le filtre excessivement.
6. Faites l'appoint l'huile dans le carter moteur; voir Spécifications de l'huile moteur (page 46) et Contrôle du niveau d'huile moteur (page 46).
7. Fermez et verrouillez le capot.

Entretien du filtre à air

Périodicité des entretiens: Toutes les 200 heures (plus fréquemment s'il y a beaucoup de saleté ou de poussière).

Retrait du filtre à air

- Recherchez sur le boîtier du filtre à air des dommages susceptibles d'occasionner des fuites d'air. Remplacez-le s'il est endommagé. Vérifiez que le système d'admission ne présente pas de fuites, de dommages ou de colliers de flexible desserrés.
- Effectuez l'entretien du filtre à air aux intervalles prescrits ou plus fréquemment si les performances du moteur baissent en raison de conditions de travail extrêmement poussiéreuses ou sales. Changer le filtre à air prématurément ne fait qu'accroître le risque de contamination du moteur par des impuretés quand le filtre est déposé.
- Le couvercle doit être parfaitement ajusté sur le boîtier du filtre à air.

1. Préparez la machine pour l'entretien; voir Préparation à l'entretien (page 43).
2. Ouvrez le capot.
3. Desserrez les fixations qui maintiennent le couvercle sur le boîtier du filtre à air (Figure 65).

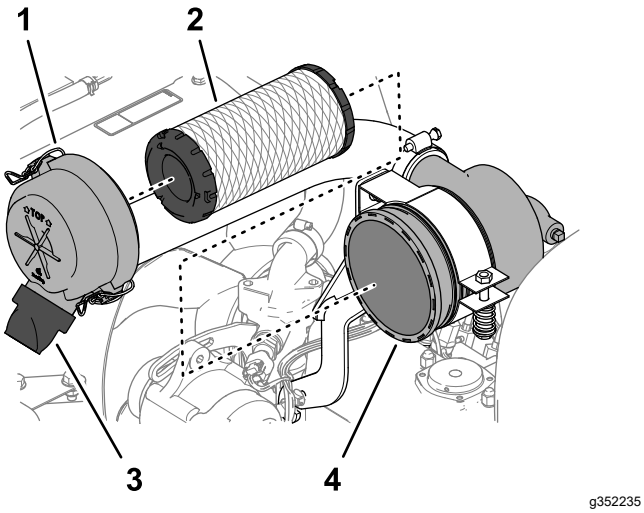

Figure 65

1. Couvercle du filtre à air
2. Élément filtrant
3. Valve de sortie en caoutchouc (orifice d'éjection des saletés)
4. Boîtier du filtre à air

4. Déposez le couvercle du boîtier du filtre à air.
5. Avant de déposer le filtre, soufflez de l'air comprimé à basse pression (2,76 bar [40 psi]) propre et sec pour éliminer toute accumulation importante de débris entre l'extérieur du préfiltre et la cartouche. N'utilisez pas d'air sous haute pression car il pourrait forcer les impuretés à travers le filtre et dans le conduit d'admission. Cette procédure de nettoyage évite que des débris n'aboutissent dans l'admission lors du retrait du préfiltre.
6. Retirez l'élément filtrant (Figure 65).

   Remarque: Le nettoyage de l'élément usagé peut endommager le matériau du filtre.
7. Retirez la valve de sortie en caoutchouc (Figure 65) de l'orifice d'éjection des saletés du couvercle du filtre à air.
8. Nettoyez la valve d'éjection et de sortie, et installez la valve de sortie dans l'orifice.

Montage du filtre à air

1. Vérifiez que le filtre de rechange n'a pas été endommagé pendant le transport. Vérifiez l'extrémité d'étanchéité du filtre et du boîtier.

   Important: **N'utilisez pas l'élément s'il est endommagé.**
2. Insérez le nouveau filtre en appuyant sur le bord extérieur de l'élément pour l'engager dans la cartouche.

   Important: **N'appuyez pas sur la partie centrale flexible du filtre.**
3. Montez le couvercle en dirigeant la valve de sortie en caoutchouc vers le bas, à peu près entre les positions 5:00 et 7:00 heures vu de l'extrémité.
4. Fixez le couvercle en place avec les 2 attaches.
5. Fermez et verrouillez le capot.

Entretien du système d'alimentation

Entretien du réservoir de carburant

Périodicité des entretiens: Tous les 2 ans—Vidangez et nettoyez le réservoir de carburant.

Préparez la machine pour l'entretien; voir Préparation à l'entretien (page 43).

Vidangez et nettoyez le réservoir si le système d'alimentation est contaminé ou si vous prévoyez de remiser la machine pendant une période prolongée. Rincez le réservoir avec du carburant neuf.

Contrôle des conduites et des raccords de carburant

Périodicité des entretiens: Toutes les 400 heures/Une fois par an (la première échéance prévalant)

1. Préparez la machine pour l'entretien; voir Préparation à l'entretien (page 43).
2. Déverrouillez et soulevez le capot.
3. Vérifiez que les conduites et les raccords de carburant ne sont pas détériorés, endommagés ou desserrés.

   Remarque: Réparez ou remplacez les conduites et les raccords de carburant usés ou endommagés.
4. Fermez et verrouillez le capot.

Purge du séparateur d'eau

Périodicité des entretiens: À chaque utilisation ou une fois par jour

1. Préparez la machine pour l'entretien; voir Préparation à l'entretien (page 43).
2. Déverrouillez et ouvrez le capot, et attendez que le moteur refroidisse.
3. Placez un bac de vidange propre sous le filtre à carburant.
4. Desserrez le robinet de vidange au bas de la cartouche du filtre (Figure 66).

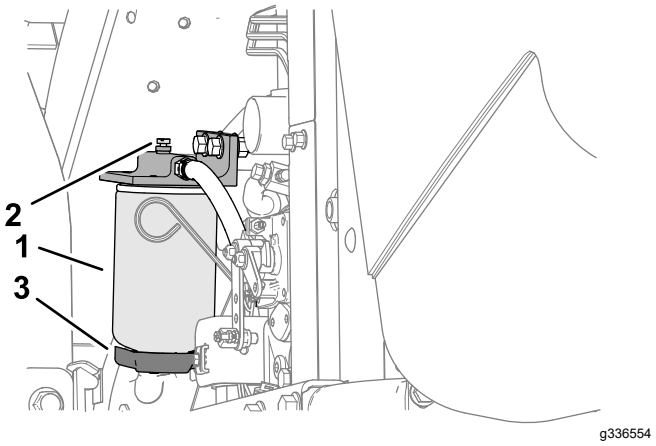

Figure 66

1. Cartouche de filtre à carburant/séparateur d'eau
2. Bouchon d'aération
3. Vanne de vidange

5. Resserrez la vanne quand la vidange est terminée.
6. Démarrez le moteur, recherchez des fuites éventuelles, puis coupez le moteur.

   Remarque: Réparez toutes fuites de carburant.
7. Fermez et verrouillez le capot.

Remplacement de la cartouche du filtre à carburant

Périodicité des entretiens: Toutes les 400 heures

1. Préparez la machine pour l'entretien; voir Préparation à l'entretien (page 43).
2. Déverrouillez et ouvrez le capot, et attendez que le moteur refroidisse.
3. Nettoyez la surface autour des supports de la cartouche du filtre (Figure 66).
4. Déposez la cartouche et nettoyez la surface de montage.
5. Lubrifiez le joint de la cartouche avec de l'huile propre.
6. Installez la cartouche à la main jusqu'à ce que le joint soit en appui contre la surface de montage. Serrez ensuite la cartouche d'un demi-tour supplémentaire.
7. Démarrez le moteur, recherchez des fuites éventuelles, puis coupez le moteur.

   Remarque: Réparez toutes fuites de carburant.
8. Fermez et verrouillez le capot.

Purge de l'air des injecteurs

Remarque: Cette procédure ne doit être utilisée que si l'air du système d'alimentation a été purgé en suivant les procédures d'amorçage normales et que le moteur refuse de démarrer; voir Purge du système d'alimentation (page 37).

1. Si possible, effectuez chaque opération de la procédure sous Préparation à l'entretien (page 43).
2. Déverrouillez et ouvrez le capot et attendez que le moteur refroidisse s'il est chaud.
3. Desserrez l'écrou-raccord sur la conduite de carburant reliée à l'injecteur nº 1.

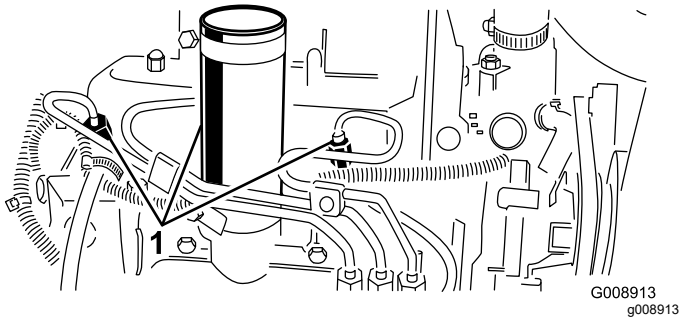

Figure 67

1. Injecteurs

4. Placez la commande d'accélérateur en position HAUT RÉGIME.
5. Tournez la clé à la position DÉMARRAGE et observez l'écoulement du carburant autour du raccord. Tournez la clé à la position ARRÊT lorsque le carburant s'écoule régulièrement.

   Important: **Pour éviter de faire surchauffer le démarreur, ne l'actionnez pas pendant plus de 15 secondes de suite. Après 10 secondes de lancement continu, attendez 60 secondes avant d'actionner de nouveau le démarreur.**
6. Serrez fermement l'écrou-raccord.
7. Nettoyez les traces de carburant sur le moteur.
8. Répétez les opérations 3 à 7 pour les autres injecteurs.
9. Démarrez le moteur, recherchez des fuites éventuelles, puis coupez le moteur.

   Remarque: Réparez toutes fuites de carburant.
10. Fermez et verrouillez le capot.

Entretien du système électrique

Consignes de sécurité pour le système électrique

- Débranchez la batterie avant de réparer la machine. Débranchez toujours la borne négative de la batterie avant la borne positive. Rebranchez la borne positive avant la borne négative.
- Chargez la batterie dans un endroit dégagé et bien aéré, à l'écart des flammes ou sources d'étincelles. Débranchez le chargeur avant de brancher ou de débrancher la batterie. Portez des vêtements de protection et utilisez des outils isolés.

Entretien de la batterie

Périodicité des entretiens: Toutes les 25 heures—Contrôlez le niveau d'électrolyte (si la machine est remisée, contrôlez tous les mois.)

⚠ DANGER

L'électrolyte contient de l'acide sulfurique, dont l'ingestion est mortelle et qui cause de graves brûlures.

- **Ne buvez jamais l'électrolyte et évitez tout contact avec les yeux, la peau ou les vêtements. Portez une protection oculaire et des gants en caoutchouc.**
- **Faites le plein d'électrolyte à proximité d'une arrivée d'eau propre, de manière à pouvoir rincer abondamment la peau en cas d'accident.**

⚠ ATTENTION

S'ils sont mal acheminés, les câbles de la batterie peuvent subir des dommages ou endommager le tracteur et produire des étincelles. Les étincelles peuvent provoquer l'explosion des gaz de la batterie et vous blesser.

- **Débranchez toujours le câble négatif (noir) de la batterie avant le câble positif (rouge).**
- **Connectez toujours le câble positif (rouge) de la batterie avant le câble négatif (noir).**

1. Préparez la machine pour l'entretien; voir Préparation à l'entretien (page 43).

2. Déposez le couvercle de la batterie; voir Dépose du couvercle de la batterie (page 43).
3. Retirez les bouchons de remplissage de la batterie.
4. Maintenez le niveau d'électrolyte correct dans les éléments de la batterie avec de l'eau distillée ou déminéralisée.

   Remarque: Le niveau ne doit pas dépasser la base de l'anneau fendu dans chaque élément.
5. Mettez en place les bouchons de remplissage en dirigeant les reniflards vers l'arrière (vers le réservoir de carburant).
6. Nettoyez régulièrement le dessus de la batterie avec une brosse trempée dans une solution d'ammoniac ou de bicarbonate de soude. Rincez la surface avec de l'eau après le nettoyage.

   Important: **Les bouchons de remplissage doivent rester en place pendant le nettoyage.**
7. Vérifiez la corrosion des cosses des câbles et des bornes de la batterie. En cas de corrosion, procédez comme suit :
   A. Débranchez le câble négatif (–) de la batterie.
   B. Débranchez le câble positif (+) de la batterie.
   C. Nettoyez les cosses et les bornes séparément.
   D. Branchez le câble positif (+) de la batterie.
   E. Branchez le câble négatif (–) de la batterie.
   F. Enduisez les cosses et les bornes de produit de protection pour bornes de batterie.
8. Vérifiez que les cosses des câbles sont bien serrées sur les bornes de la batterie.
9. Reposez le couvercle de la batterie.

Remarque: Remisez la machine dans un lieu où la température est plutôt basse qu'élevée pour éviter que la batterie se décharge plus rapidement.

Fusibles

Entretien du porte-fusibles

1. Soulevez le couvercle du bras de commande (Figure 68).

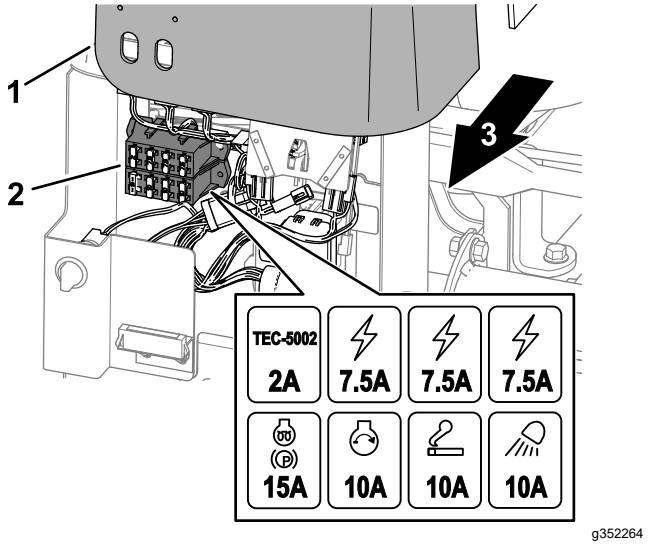

Figure 68

1. Couvercle du bras de commande
2. Porte-fusibles
3. Côté droit de la machine

2. Localisez le fusible ouvert dans le porte-fusibles ou la boîte à fusibles (Figure 68).
3. Remplacez le fusible par un du même type et de même intensité.
4. Posez le couvercle sur le bras de commande (Figure 68).

Entretien du fusible du système télématique

1. Déposez le couvercle de la batterie; voir Dépose du couvercle de la batterie (page 43).
2. Retirez le capuchon du porte-fusible en ligne (Figure 69).

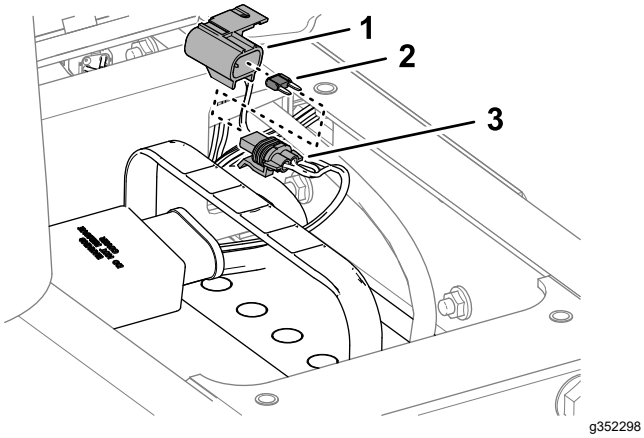

Figure 69

1. Capuchon
2. Fusible (10 A)
3. Porte-fusibles

3. Remplacez le fusible (10 A).
4. Placez le capuchon sur le porte-fusible en ligne.
5. Reposez le couvercle de la batterie.

Entretien du système d'entraînement

Contrôle de la pression des pneus

Périodicité des entretiens: À chaque utilisation ou une fois par jour

⚠ DANGER

La stabilité de la machine sur les pentes est réduite si les pneus ne sont pas suffisamment gonflés. Celle-ci risque alors de se retourner et de vous blesser, parfois mortellement.

Veillez toujours à utiliser une pression de gonflage suffisante.

Remarque: Les pneus doivent être uniformément gonflés à la pression préconisée pour garantir de bons résultats et de bonnes performances.

1. Contrôlez la pression de chacun des pneus. Les pneus doivent être gonflés à 8,3 bar (12 psi).
2. Si nécessaire, gonflez ou dégonflez les pneus jusqu'à obtention d'une pression de 8,3 bar (12 psi).

Serrage des écrous de roues

Périodicité des entretiens: Après la 1ère heure de fonctionnement

Après les 10 premières heures de fonctionnement

Toutes les 200 heures

Serrez les écrous de roue en étoile à un couple de 103 à 127 N·m (76 à 94 pi-lb).

⚠ ATTENTION

Un serrage incorrect des écrous de roues peut occasionner des blessures.

Gardez les écrous de roue serrés au couple correct.

Réglage du point mort de la transmission aux roues

Si la machine se déplace alors que la pédale de déplacement est à la position NEUTRE, réglez la came de transmission.

1. Garez la machine sur une surface plane et horizontale, abaissez les unités de coupe, serrez le frein de stationnement, coupez le moteur et enlevez la clé de contact.
2. Soulevez une roue avant et une roue arrière et placez des supports sous le cadre.

⚠ ATTENTION

Si la machine n'est pas soutenue correctement, elle peut retomber accidentellement et blesser la personne qui se trouve dessous.

Pour que la machine ne bouge pas pendant le réglage, soulevez la roue avant *et* la roue arrière au-dessus du sol.

3. Desserrez le contre-écrou de la came de réglage de transmission (Figure 70).

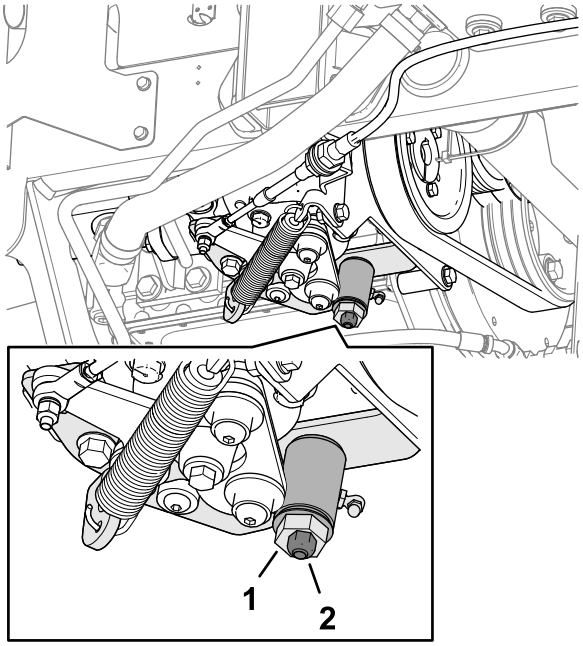

g352331

Figure 70

1. Came de réglage de transmission
2. Contre-écrou

⚠ ATTENTION

Le moteur doit tourner pour effectuer le réglage final de la came de réglage de transmission. Les pièces mobiles et les surfaces brûlantes peuvent causer des blessures.

Gardez les mains, les pieds, le visage et toute autre partie du corps à l'écart du silencieux et autres parties brûlantes du moteur, ainsi que des pièces rotatives.

4. Mettez le moteur en marche et tournez l'hexagone de la came dans un sens puis dans l'autre pour déterminer la position centrale de la course de réglage du point mort.
5. Serrez le contre-écrou pour bloquer le réglage.
6. Coupez le moteur.
7. Retirez les supports de sous la machine et abaissez la machine au sol. Faites un essai de conduite pour vérifier que la machine ne bouge plus quand la pédale de déplacement est en position neutre.

Entretien du système de refroidissement

Consignes de sécurité pour le circuit de refroidissement

- L'ingestion de liquide de refroidissement moteur peut être toxique; rangez-le hors de la portée des enfants et des animaux domestiques.
- Les projections de liquide de refroidissement brûlant sous pression ou le contact avec le radiateur brûlant et les pièces qui l'entourent peuvent causer des brûlures graves.
  - Laissez toujours refroidir le moteur pendant au moins 15 minutes avant de retirer le bouchon de radiateur.
  - Servez-vous d'un chiffon pour ouvrir le bouchon du radiateur et desserrez-le lentement pour permettre à la vapeur de s'échapper.

Spécifications du liquide de refroidissement

Le réservoir de liquide de refroidissement est rempli à l'usine d'un mélange 50/50 d'eau et de liquide de refroidissement longue durée à base d'éthylène glycol. Contrôlez le niveau de liquide de refroidissement avant le tout premier démarrage du moteur, puis tous les jours; voir Contrôle du niveau du liquide de refroidissement (page 54).

Vous pouvez utiliser les liquides de refroidissement suivants, en vente dans le commerce, ou un liquide équivalent spécifié par le fabricant et répondant aux spécifications des liquides de refroidissement longue durée :

Liquides de refroidissement longue durée

Ford (Motorcraft™)	WSS-M97B44-D
FCA—Chrysler (Mopar™)	MS-12106
General Motors (AC Delco™)	GM6277M (Dex-Cool™)
	GMW 3420
Volkswagen	G12
	G12+
	G12++

Liquides de refroidissement longue durée (cont'd.)

Liquides de refroidissement conformes aux normes techniques ASTM D3306 ou D4985, ou SAE J1034, J814 ou 1941.
Important: **Ne vous fiez pas à la couleur du liquide de refroidissement pour faire la différence entre les types de liquides de refroidissement classiques (IAT) et longue durée (OAT).** **Les fabricants de liquides de refroidissement peuvent teinter les liquides de refroidissement longue durée (OAT) dans les couleurs suivantes : rouge, rose, orange, jaune, bleu, vert-bleu, violet et vert.**

Types de liquide de refroidissement

Type à l'éthylène-glycol	Type avec inhibiteur de corrosion	Fréquence d'entretien
Antigel longue durée	Technologie des acides organiques (OAT)	5 ans
Antigel classique (vert)	Technologie des acides inorganiques (IAT)	2 ans

Remarque: Vous n'endommagerez pas le système de refroidissement si vous mélangez un antigel classique (IAT) et un antigel longue durée (OAT) pour faire l'appoint de liquide de refroidissement. Toutefois, le mélange de différents types d'antigel dégrade les caractéristiques longue durée de la formule OAT.

Important: **L'intervalle de service du mélange de liquide de refroidissement classique (IAT) et longue durée (OAT), quel que soit le ratio, est le même que pour le liquide de refroidissement ayant l'intervalle de service le plus court, soit 2 ans.**

Contrôle du niveau du liquide de refroidissement

Périodicité des entretiens: À chaque utilisation ou une fois par jour

Capacité du circuit de refroidissement : approximativement 5,7 L (6 ptes américaines).

⚠ PRUDENCE

Si le moteur vient de tourner, le liquide de refroidissement sous pression peut s'échapper et vous brûler.

- **N'enlevez pas le bouchon du radiateur si le moteur est en marche.**
- **Servez-vous d'un chiffon pour ouvrir le bouchon du radiateur et desserrez-le lentement pour permettre à la vapeur de s'échapper.**

1. Préparez la machine pour l'entretien; voir Préparation à l'entretien (page 43).
2. Déverrouillez et soulevez le capot.
3. Vérifiez le niveau du liquide de refroidissement dans le vase d'expansion (Figure 71).

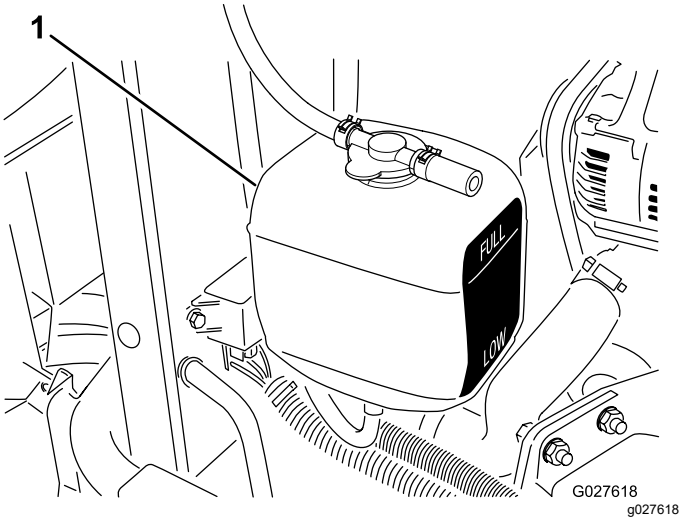

Figure 71

1. Vase d'expansion

Remarque: Quand le moteur est froid, le niveau du liquide de refroidissement doit se situer à peu près entre les deux repères qui figurent sur le côté du réservoir.

4. Si le niveau de liquide de refroidissement est trop bas, retirez le bouchon du vase d'expansion, faites l'appoint de liquide de refroidissement spécifié jusqu'à ce que le niveau soit à mi-chemin entre les repères sur le côté du vase d'expansion, et remettez le bouchon en place.

   Important: **Ne remplissez pas le vase d'expansion excessivement.**

5. Fermez et verrouillez le capot.

Nettoyage du circuit de refroidissement du moteur

Périodicité des entretiens: À chaque utilisation ou une fois par jour

Enlevez chaque jour les débris qui se trouvent sur le refroidisseur d'huile et le radiateur. Nettoyez-les plus fréquemment s'il y a beaucoup de saleté.

1. Préparez la machine pour l'entretien; voir Préparation à l'entretien (page 43).
2. Ouvrez le capot.
3. Nettoyez soigneusement la surface du moteur.
4. Déposez la protection inférieure du radiateur (Figure 72).

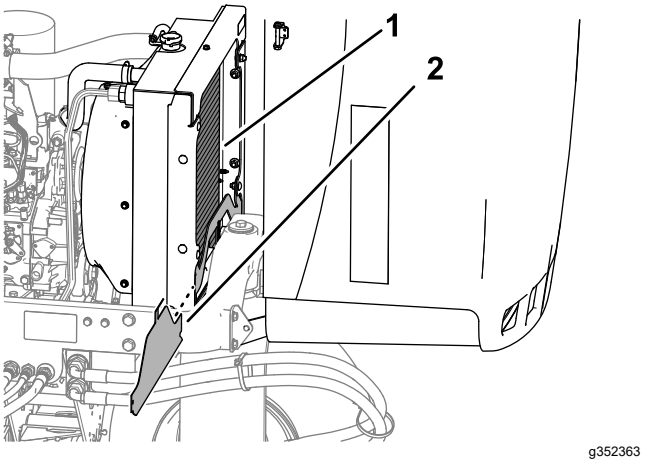

Figure 72

1. Radiateur
2. Protection inférieure du radiateur

5. Nettoyez soigneusement les deux côtés du radiateur avec de l'eau ou de l'air comprimé (Figure 72).
6. Reposez la protection inférieure du radiateur.
7. Fermez et verrouillez le capot.

Entretien des freins

Réglage du frein de stationnement

Périodicité des entretiens: Toutes les 200 heures—Vérifiez le réglage du frein de stationnement.

1. Préparez la machine pour l'entretien; voir Préparation à l'entretien (page 43).
2. Desserrez la vis de fixation du pommeau sur le levier du frein de stationnement (Figure 73).

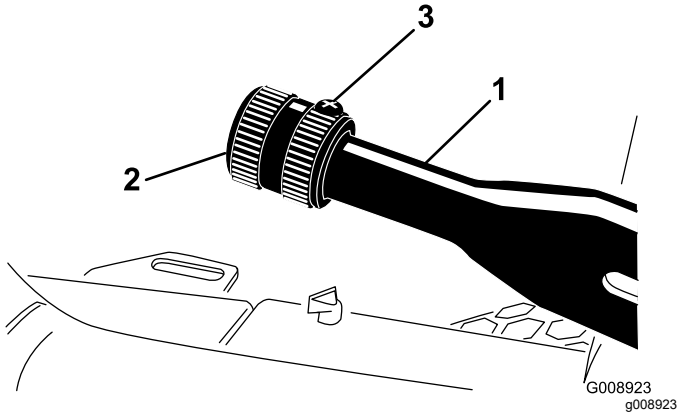

Figure 73

1. Levier de frein de stationnement
2. Pommeau
3. Vis

3. Tournez le pommeau jusqu'à ce qu'une force de 133 à 178 N·m (30 à 40 pi-lb) soit nécessaire pour actionner le levier.
4. Serrez la vis.

Entretien des freins de stationnement

Périodicité des entretiens: Toutes les 400 heures

Préparation de la machine

1. Préparez la machine pour l'entretien; voir Préparation à l'entretien (page 43).
2. Soulevez l'avant de la machine.
3. Soutenez la machine avec des chandelles capables d'en supporter le poids; voir Caractéristiques techniques (page 26).
4. Répétez les opérations 2 à 3 de l'autre côté de la machine.

Dépose des roues avant

1. Retirez les 4 écrous qui fixent la roue sur le moyeu, et déposez la roue (Figure 74).

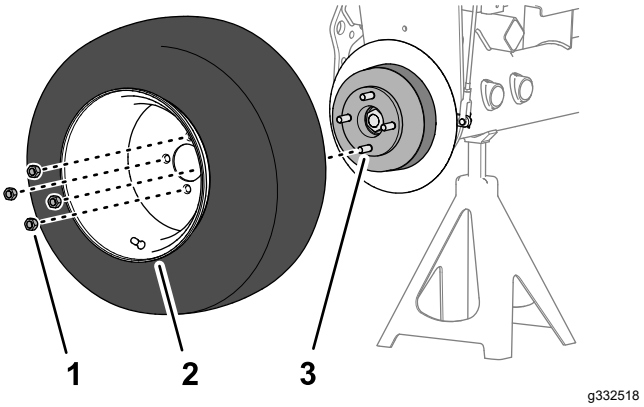

Figure 74

1. Écrou de roue
2. Roue
3. Moyeu

2. Répétez l'opération 1 de l'autre côté de la machine.

Dépose du moyeu de roue et du tambour de frein

Outils spéciaux : extracteur de moyeu de roue (réf. Toro TOR4097)

1. Retirez les contre-écrous qui fixent le moyeu sur l'arbre du moteur de roue (Figure 75 ou Figure 76).

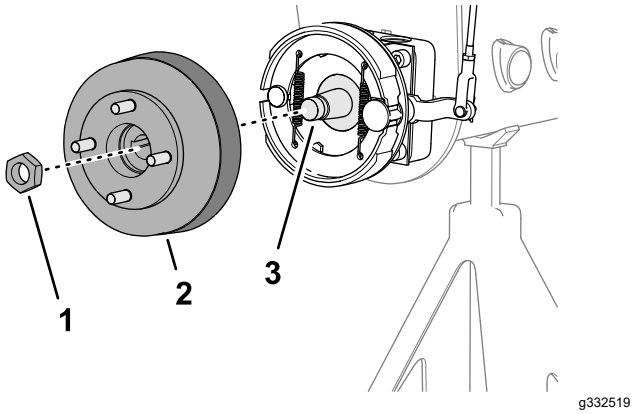

Figure 75

Modèles sans l'option déflecteur d'herbe

1. Contre-écrou
2. Moyeu et tambour de frein
3. Arbre de moteur de roue

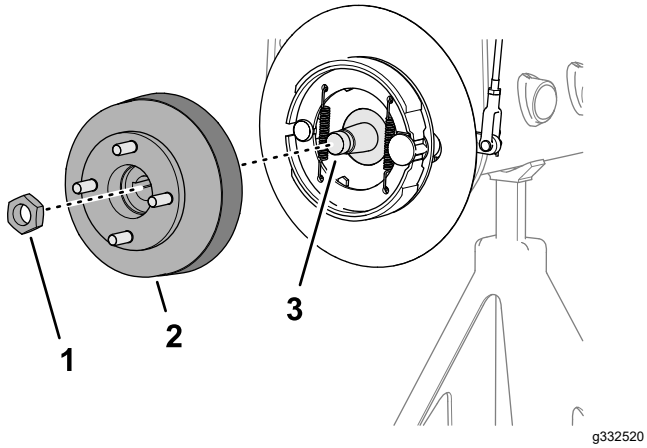

Figure 76
Modèles avec l'option déflecteur d'herbe

1. Contre-écrou
2. Moyeu et tambour de frein
3. Arbre de moteur de roue

2. Répétez l'opération 1 de l'autre côté de la machine.
3. Desserrez le frein de stationnement.
4. Utilisez l'extracteur de moyeu de roue spécifié pour déposer le moyeu de roue et le tambour de frein de l'arbre du moteur de roue (Figure 75 ou Figure 76).
5. Retirez la clavette demi-lune de l'arbre du moteur de roue (Figure 77).

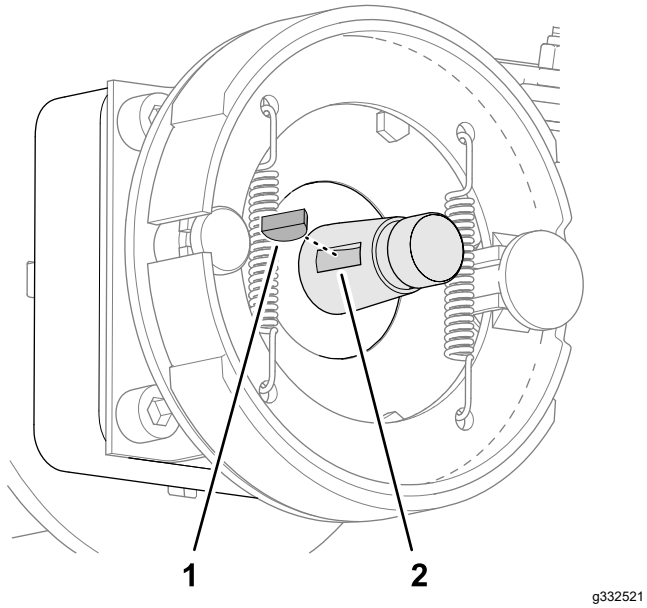

Figure 77

1. Clavette demi-lune
2. Rainure (arbre de moteur de roue)

6. Répétez les opérations 4 à 5 de l'autre côté de la machine.

Nettoyage du tambour et des segments de frein

De chaque côté de la machine, enlevez l'herbe, les saletés et la poussière à l'intérieur des tambours, des segments et des plateaux de frein (Figure 78), ainsi que du déflecteur d'herbe si cette option est installée.

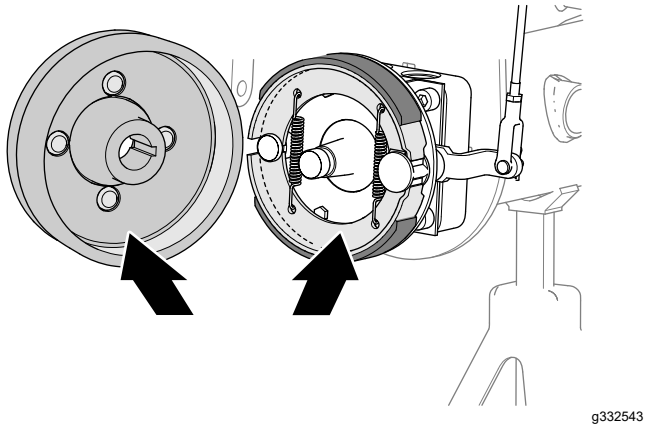

Figure 78

Inspection et graissage de l'arbre à came de frein

1. Sur la face intérieure du plateau de frein (modèles sans l'option déflecteur d'herbe de jante) ou du déflecteur d'herbe (modèles avec l'option déflecteur d'herbe de jante), pulvérisez du dégrippant entre l'arbre à came de frein et le plateau de frein (Figure 79 ou Figure 80).

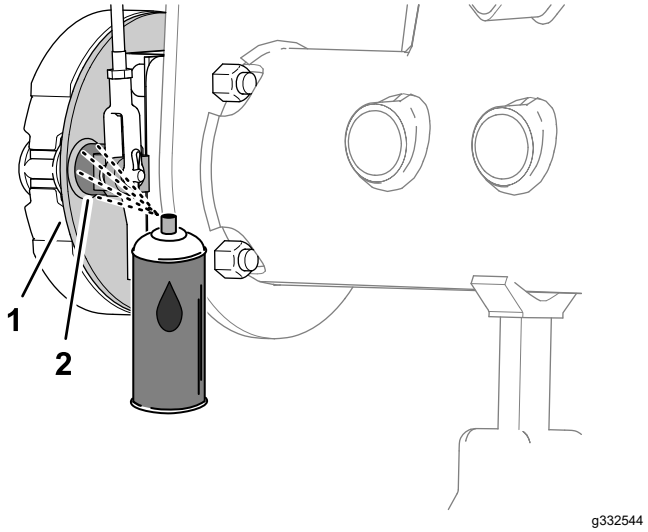

Figure 79
Modèles sans l'option déflecteur d'herbe

1. Plateau de frein
2. Arbre à came de frein

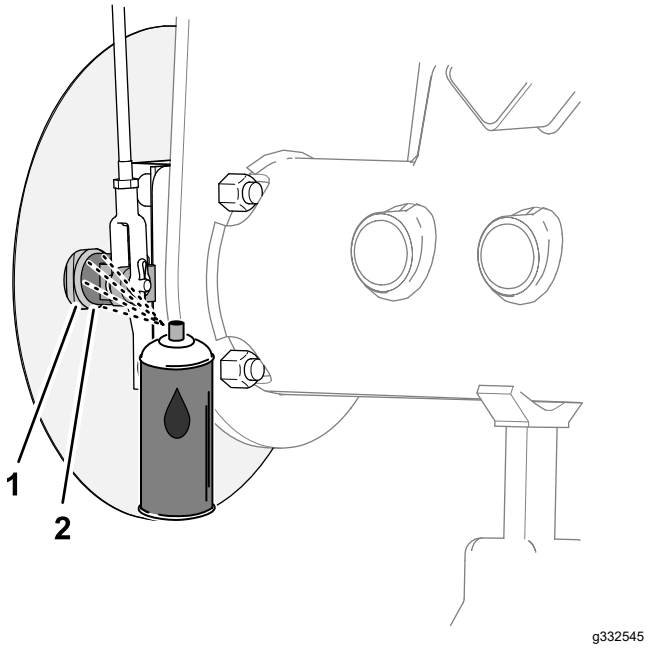

Figure 80

Modèles avec l'option déflecteur d'herbe

1. Plateau de frein
2. Arbre à came de frein

2. Levez et baissez le levier du frein de stationnement pour vérifier que le levier du levier de came du frein peut bouger librement (Figure 81).

   Remarque: Si la came de frein coince, réparez ou remplacez-la; voir le *Manuel d'entretien* de la machine.

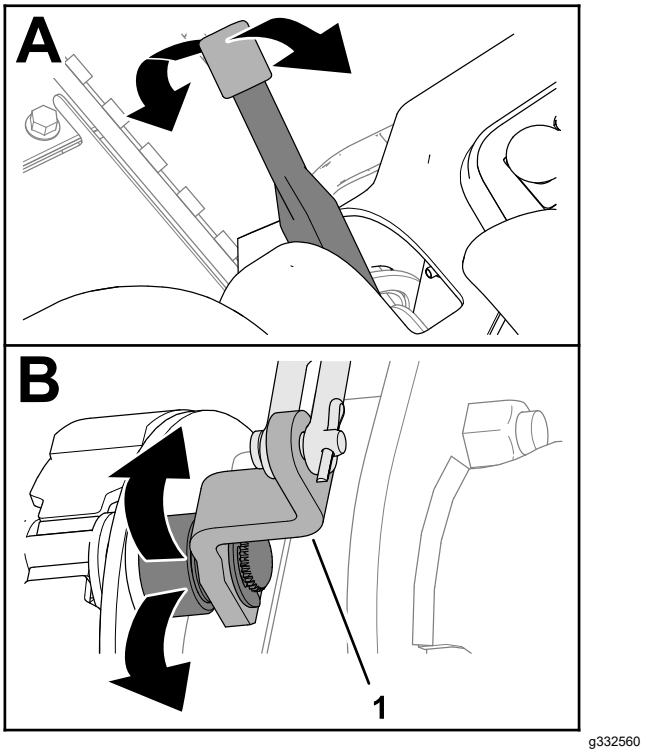

Figure 81

1. Levier de came de frein

3. Répétez les opérations 1 à 2 de l'autre côté de la machine.
4. Abaissez le levier du frein de stationnement (position desserrée).

Contrôle de la tringlerie de frein

1. Vérifiez l'état et l'usure des tiges de frein gauche et droite (Figure 82).

   Remarque: Si les tiges de frein sont endommagées ou usées, remplacez-les; voir le *Manuel d'entretien* de la machine.

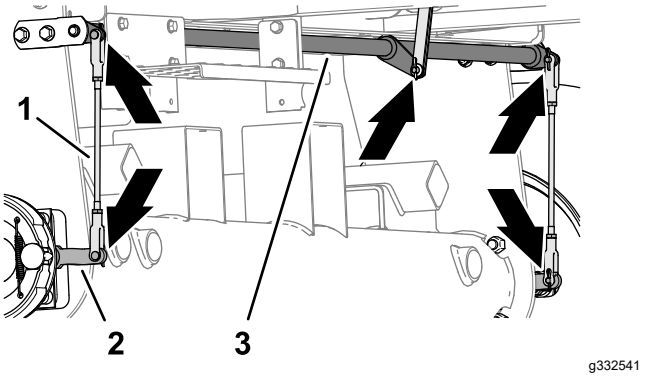

Figure 82

1. Tiges de frein
2. Levier de came de frein
3. Axe de pivot de frein

2. Vérifiez l'état et l'usure de l'axe de pivot de frein (Figure 82).

Si l'axe de pivot est endommagé ou usé, remplacez-le; voir le *Manuel d'entretien* de la machine.

Pose du moyeu de roue et du tambour de frein

1. Nettoyez soigneusement le moyeu de roue et l'arbre de moteur hydraulique.
2. Insérez la clavette demi-lune dans la rainure de l'arbre du moteur de roue (Figure 83).

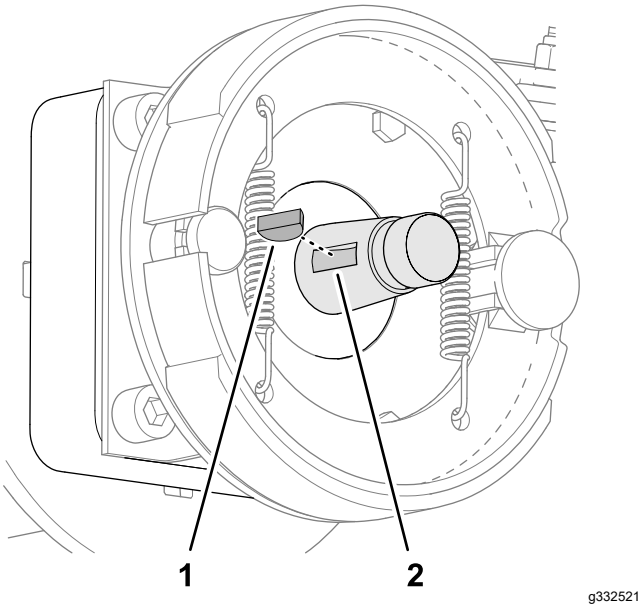

Figure 83

1. Clavette demi-lune
2. Rainure (arbre de moteur de roue)

3. Montez le moyeu de roue et le tambour de frein sur l'arbre du moteur de roue (Figure 84 ou Figure 85).

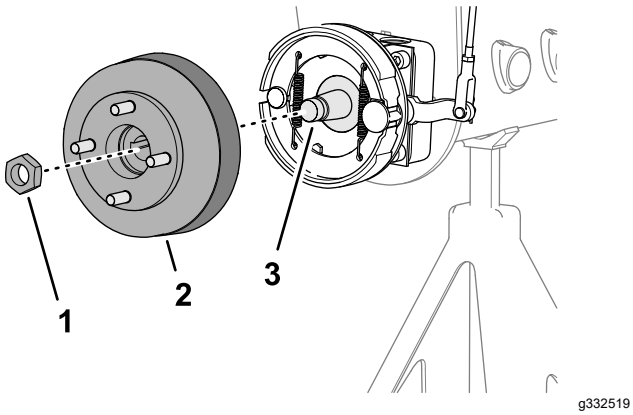

Figure 84

Modèles sans l'option déflecteur d'herbe

1. Contre-écrou
2. Moyeu et tambour de frein
3. Arbre de moteur de roue

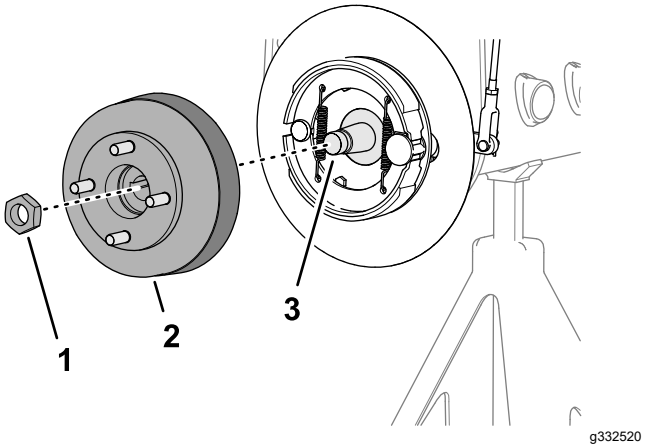

Figure 85

Modèles avec l'option déflecteur d'herbe

1. Contre-écrou
2. Moyeu et tambour de frein
3. Arbre de moteur de roue

4. Fixez le moyeu de roue sur l'arbre avec le contre-écrou (Figure 84 ou Figure 85), et serrez à la main.

   Remarque: Les segments et le plateau de frein doivent s'aligner concentriquement sur le tambour de frein. Si les segments, le plateau et le tambour ne sont pas alignés, voir le *Manuel d'entretien* de la machine.
5. Répétez les opérations 1 à 4 de l'autre côté de la machine.

Montage de la roue

1. Fixez la roue sur le moyeu avec les 4 écrous de roue (Figure 86), et serrez les écrous à la main.

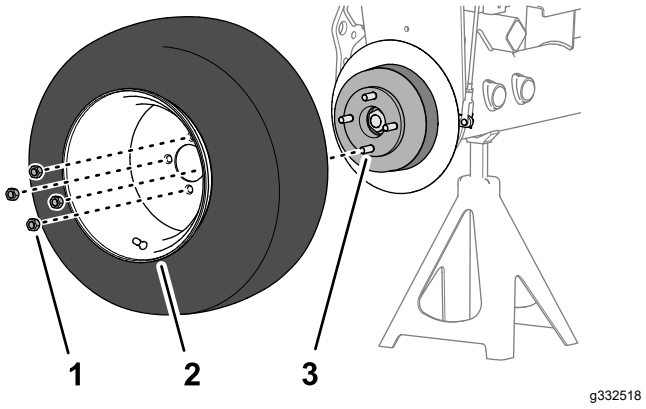

Figure 86

1. Écrou de roue
2. Roue
3. Moyeu

2. Répétez l'opération 1 de l'autre côté de la machine.
3. Retirez les chandelles et abaissez la machine.

4. Serrez les écrous de roue en étoile à un couple de 95 à 122 N·m (70 à 90 pi-lb).
5. Serrez le contre-écrou à un couple de 339 à 372 N·m (250 à 275 pi-lb).
6. Contrôlez et réglez le frein de stationnement au besoin; voir Contrôle du frein de stationnement (page 29).

Entretien des courroies

Entretien des courroies du moteur

Périodicité des entretiens: Après les 10 premières heures de fonctionnement—Vérifiez l'état et la tension de toutes les courroies.

Toutes les 100 heures—Vérifiez l'état et la tension de toutes les courroies.

Tension de la courroie d'alternateur/ventilateur

1. Préparez la machine pour l'entretien; voir Préparation à l'entretien (page 43).
2. Déverrouillez et soulevez le capot.
3. Contrôlez la tension de la courroie en appuyant dessus à mi-chemin entre les poulies d'alternateur et de vilebrequin.

   Remarque: La courroie doit présenter une flèche de 11 mm (7/16 po) quand une force de 98 N (22 lb) est exercée.

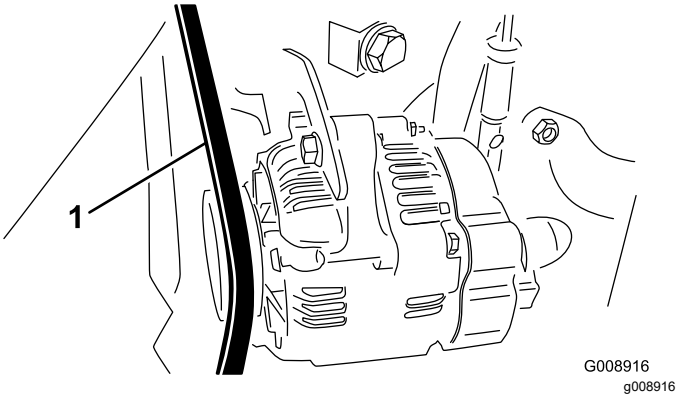

Figure 87

1. Courroie d'alternateur/de ventilateur

4. Si la flèche n'est pas correcte, tendez la courroie en procédant comme suit :
   A. Desserrez le boulon qui fixe le renfort au moteur et le boulon qui fixe l'alternateur au renfort.
   B. Insérez un levier entre l'alternateur et le moteur pour extraire l'alternateur.
   C. Une fois la tension correcte obtenue, resserrez les boulons de l'alternateur et du renfort pour fixer le réglage.
5. Fermez et verrouillez le capot.

Remplacement de la courroie d'entraînement hydrostatique

1. Insérez un tourne-écrou ou un petit bout de tuyau à l'extrémité du ressort de tension de la courroie.

⚠ ATTENTION

Lorsque vous remplacez la courroie de transmission hydrostatique, vous devez détendre le ressort qui est soumis à une lourde charge. Vous risquez de vous blesser gravement si vous ne soulagez pas la tension du ressort correctement.

Soulagez toujours la tension du ressort avec prudence.

2. Appuyez sur l'extrémité du ressort de tension de la courroie et sortez-la du cran dans la patte du support de pompe, puis avancez le ressort (Figure 88).

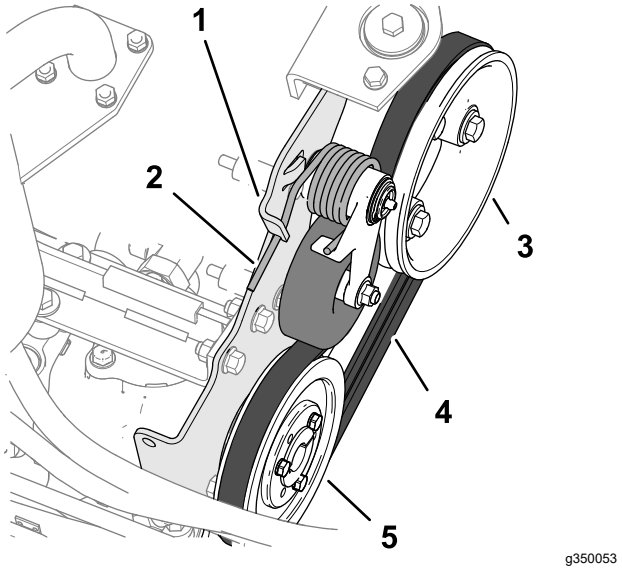

Figure 88

1. Patte de support de pompe
2. Ressort de tension de courroie
3. Poulie de moteur
4. Courroie d'entraînement
5. Poulie de transmission hydrostatique

3. Remplacez la courroie.
4. Poussez l'extrémité du ressort de tension de la courroie vers le bas et l'intérieur pour l'insérer dans le cran de la patte du support de la pompe.

Entretien des commandes

Réglage de la vitesse de tonte

1. Préparez la machine pour l'entretien; voir Préparation à l'entretien (page 43).
2. Desserrez l'écrou de blocage sur la vis de butée de limite de vitesse.
3. Réglez la vis de butée de limite de vitesse comme suit :

   Remarque: La vitesse de tonte est réglée à l'usine à 9,7 km/h (6 mi/h).

   - Pour réduire la vitesse de tonte, tournez la vis de butée (Figure 89) dans le sens horaire.
   - Pour augmenter la vitesse de tonte, tournez la vis de butée dans le sens antihoraire.

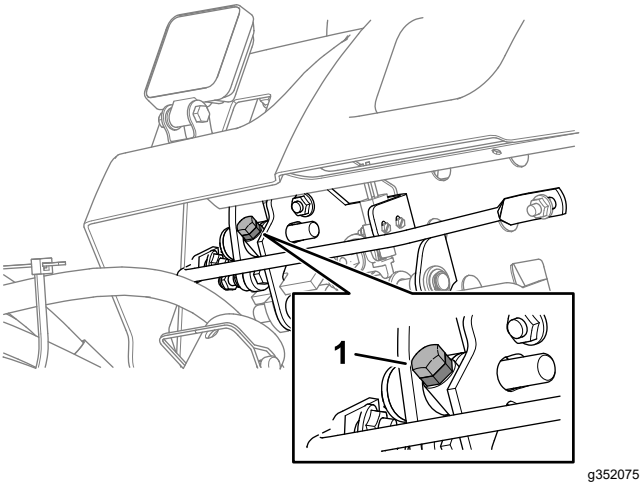

Figure 89

1. Vis de butée de vitesse

4. Maintenez la vis de butée et serrez l'écrou de blocage.
5. Faites un essai de conduite de la machine pour vérifier le réglage de la vitesse de tonte maximale.

Réglage de l'accélérateur

1. Préparez la machine pour l'entretien; voir Préparation à l'entretien (page 43).
2. Déverrouillez et soulevez le capot.
3. Ramenez la commande d'accélérateur en arrière jusqu'à ce qu'elle bute contre la fente dans le panneau de commande.

4. Desserrez le connecteur du câble d'accélérateur sur le bras du levier de la pompe d'injection (Figure 90).

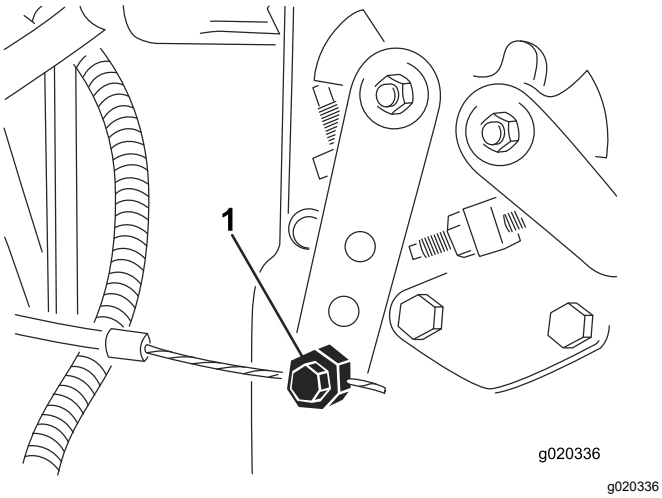

Figure 90

1. Bras de levier de pompe d'injection

5. Maintenez le bras du levier de la pompe d'injection en appui contre la butée de régime de ralenti et serrez le connecteur du câble.
6. Desserrez les vis de fixation de la commande d'accélérateur sur le panneau de commande.
7. Poussez la commande d'accélérateur complètement en avant.
8. Faites glisser la plaque de butée jusqu'à ce quelle touche la commande d'accélérateur et serrez les vis qui fixent la commande sur le panneau de commande.
9. Si l'accélérateur ne reste pas en position durant cette opération, serrez le contre-écrou utilisé pour régler le dispositif de friction sur la commande d'accélérateur à un couple de 5 à 55 N·m (44 à 53 po-lb).

   Remarque: La force nécessaire pour actionner la commande d'accélérateur ne doit pas excéder 89 N (20 lb).
10. Fermez et verrouillez le capot.

Entretien du système hydraulique

Consignes de sécurité pour le système hydraulique

- Consultez immédiatement un médecin si du liquide est injecté sous la peau. Toute injection de liquide hydraulique sous la peau doit être éliminée dans les quelques heures qui suivent par une intervention chirurgicale réalisée par un médecin.
- Vérifiez l'état de tous les flexibles et conduits hydrauliques, ainsi que le serrage de tous les raccords et branchements avant de mettre le système hydraulique sous pression.
- N'approchez pas les mains ni aucune autre partie du corps des fuites en trou d'épingle ou des gicleurs d'où sort du liquide hydraulique sous haute pression.
- Utilisez un morceau de papier ou de carton pour détecter les fuites.
- Dépressurisez avec précaution le système hydraulique avant toute intervention sur le système.

Contrôle des flexibles et conduites hydrauliques

Périodicité des entretiens: À chaque utilisation ou une fois par jour

Vérifiez que les conduites et flexibles hydrauliques ne présentent pas de fuites, ne sont pas pliés, usés, détériorés par les conditions atmosphériques ou les produits chimiques, et que les supports de montage et les raccords ne sont pas desserrés. Effectuez les réparations nécessaires avant d'utiliser la machine.

Spécifications du liquide hydraulique

Le réservoir est rempli en usine de liquide hydraulique de haute qualité. Contrôlez néanmoins le niveau de liquide hydraulique avant le tout premier démarrage du moteur, puis tous les jours; voir Contrôle du niveau de liquide hydraulique (page 63).

Liquide hydraulique recommandé : liquide hydraulique longue durée « Toro PX Extended Life »; disponible en bidons de 19 L (5 gal américains) ou barils de 208 L (55 gal américains).

Remarque: Si vous utilisez le liquide de remplacement recommandé dans la machine vous

n'aurez pas besoin de vidanger le liquide et de remplacer le filtre aussi souvent.

Autres liquides hydrauliques possibles : si vous ne disposez pas de liquide hydraulique longue durée Toro PX, vous pouvez utiliser d'autres liquides hydrauliques classiques à base de pétrole à condition qu'ils soient conformes aux caractéristiques physiques et aux spécifications de l'industrie suivantes. N'utilisez pas de liquide synthétique. Consultez votre dépositaire de lubrifiants pour identifier un produit qui convient.

Remarque: Toro décline toute responsabilité en cas de dommage causé par l'utilisation de produits de remplacement inadéquats. Utilisez uniquement des produits provenant de fabricants réputés qui répondent de leurs recommandations.

Liquide hydraulique anti-usure à indice de viscosité élevé/point d'écoulement bas, ISO VG 46

Propriétés physiques :	
Viscosité, ASTM D445	44 à 48 cSt à 40 °C (104 °F)
Indice de viscosité, ASTM D2270	140 ou plus
Point d'écoulement, ASTM D97	-37 à -45 °C (-34 à -49 ºF)
Spécifications de l'industrie :	Eaton Vickers 694 (I-286-S, M-2950-S/35VQ25 ou M-2952-S)

Remarque: De nombreux liquides hydrauliques sont presque incolores, ce qui rend difficile la détection des fuites. Un additif colorant rouge pour liquide hydraulique est disponible en bouteilles de 20 ml (0,67 oz liq.). Une bouteille suffit pour 15 à 22 litres (4 à 6 gallons américains) de liquide hydraulique. Vous pouvez commander ces bouteilles chez les dépositaires Toro agréés (réf. 44-2500).

Important: **Le liquide hydraulique biodégradable synthétique « Toro Premium Synthetic Biodegradable Hydraulic Fluid » est le seul liquide biodégradable synthétique agréé par Toro. Il est compatible avec les élastomères utilisés dans les systèmes hydrauliques Toro et convient pour de larges plages de températures. Ce liquide est compatible avec les huiles minérales classiques, toutefois vous devrez rincer soigneusement le système hydraulique pour le débarrasser de l'ancien liquide afin d'optimiser sa biodégradabilité et ses performances. L'huile est disponible en bidons de 19 L (5 gallons américains) ou en barils de 208 L (55 gallons américains) chez votre distributeur Toro agréé.**

Contrôle du niveau de liquide hydraulique

Périodicité des entretiens: À chaque utilisation ou une fois par jour—Contrôlez le niveau de liquide hydraulique.

Le réservoir est rempli en usine de liquide hydraulique de haute qualité. Le moment le plus propice pour contrôler le niveau de liquide hydraulique est quand il est froid. La machine doit être dans la configuration de transport.

1. Préparez la machine pour l'entretien; voir Préparation à l'entretien (page 43).
2. Nettoyez la surface autour du goulot et du bouchon de remplissage du réservoir de liquide hydraulique (Figure 91), et enlevez le bouchon.

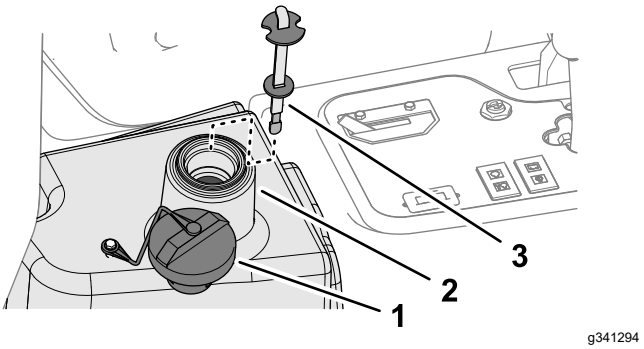

Figure 91

1. Bouchon
2. Goulot de remplissage (réservoir de liquide hydraulique)
3. Jauge d'huile

3. Dévissez la jauge du goulot de remplissage et essuyez-la sur un chiffon propre.
4. Remettez la jauge dans le goulot de remplissage, ressortez-la et contrôlez le niveau de liquide.

   Remarque: Le niveau ne doit pas être à moins de 6 mm (¼ po) du repère sur la jauge.
5. Si le niveau est trop bas, ajoutez le liquide spécifié pour atteindre le repère maximum; voir Spécifications du liquide hydraulique (page 62).

   Important: **Ne remplissez pas le réservoir hydraulique excessivement.**
6. Remettez la jauge dans le goulot et revissez le bouchon en place.

Capacité de liquide hydraulique

22,7 L (6 gallons américains); voir Spécifications du liquide hydraulique (page 62).

Vidange du liquide hydraulique

Périodicité des entretiens: Toutes les 2000 heures—**Si vous utilisez le liquide hydraulique recommandé,** vidangez le liquide hydraulique.

Toutes les 800 heures—**Si vous n'utilisez pas le liquide hydraulique recommandé ou s'il vous est arrivé d'utiliser un autre liquide dans le réservoir,** vidangez le liquide hydraulique.

⚠ ATTENTION

Le liquide hydraulique chaud peut causer de graves brûlures.

Laissez refroidir l'huile hydraulique avant de procéder à un quelconque entretien du système hydraulique.

Si l'huile est contaminée, demandez à votre distributeur Toro de rincer le système. L'huile contaminée a un aspect laiteux ou noir comparée à de l'huile propre.

1. Préparez la machine pour l'entretien; voir Préparation à l'entretien (page 43).
2. Débranchez le gros flexible hydraulique (Figure 92) du réservoir et faites couler le liquide hydraulique dans un bac de vidange.

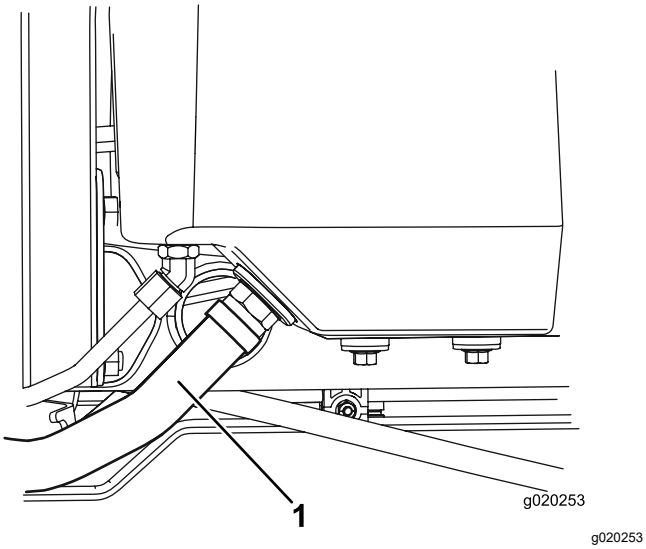

Figure 92

1. Flexible hydraulique

3. Rebranchez le flexible hydraulique quand la vidange est terminée.
4. Versez environ 22,7 L (6 gal américains) de liquide hydraulique dans le réservoir (Figure 93); voir Spécifications du liquide hydraulique (page 62).

Important: **Utilisez uniquement les liquides hydrauliques spécifiés. Tout autre liquide est susceptible d'endommager le système.**

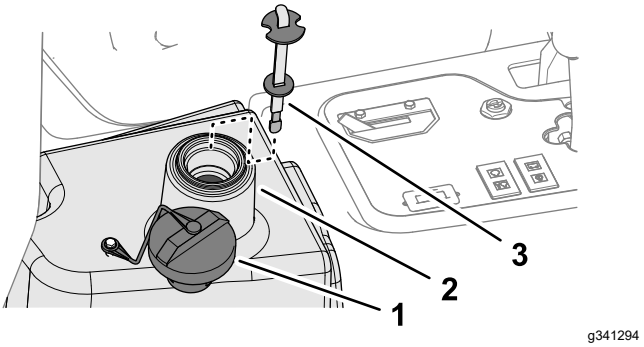

Figure 93

1. Bouchon
2. Goulot de remplissage (réservoir de liquide hydraulique)
3. Jauge d'huile

5. Remettez la jauge dans le goulot et revissez le bouchon en place.
6. Mettez le moteur en marche et actionnez toutes les commandes hydrauliques pour faire circuler le liquide hydraulique dans tout le circuit.
7. Recherchez des fuites éventuelles, puis coupez le moteur.
8. Vérifiez le niveau de liquide et faites l'appoint pour faire monter le niveau jusqu'au repère maximum sur la jauge.

   Important: **Ne remplissez pas le réservoir excessivement.**

Remplacement du filtre hydraulique

Périodicité des entretiens: Toutes les 1000 heures—**Si vous utilisez le liquide hydraulique recommandé,** remplacez le filtre hydraulique.

Toutes les 800 heures—**Si vous n'utilisez pas le liquide hydraulique recommandé ou s'il vous est arrivé d'utiliser un autre liquide dans le réservoir,** remplacez le filtre hydraulique.

⚠ ATTENTION

Le liquide hydraulique chaud peut causer de graves brûlures.

Laissez refroidir l'huile hydraulique avant de procéder à un quelconque entretien du système hydraulique.

Utilisez un filtre de rechange Toro d'origine (réf. 86-3010).

Important: **L'utilisation de tout autre filtre peut annuler la garantie de certaines pièces.**

1. Préparez la machine pour l'entretien; voir Préparation à l'entretien (page 43).
2. Nettoyez la zone autour de la surface de montage du filtre. Placez un bac de vidange sous le filtre (Figure 94) et enlevez le filtre.

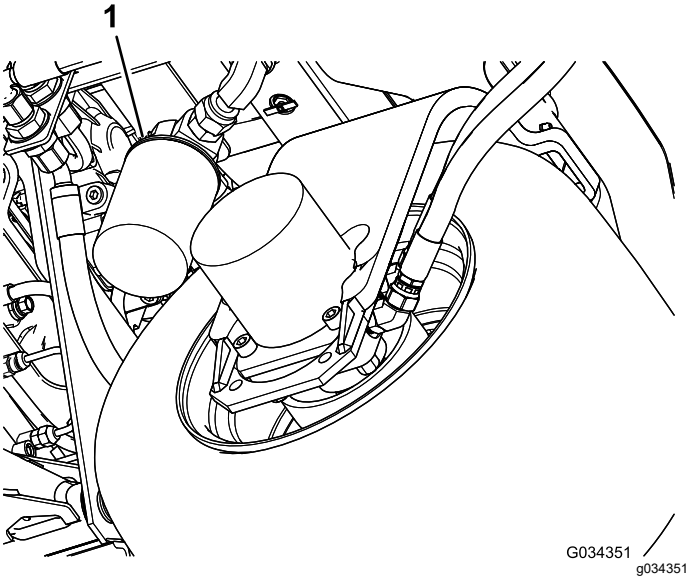

Figure 94

1. Filtre hydraulique
2. Tête de filtre

3. Lubrifiez le joint du filtre de rechange et remplissez le filtre d'huile hydraulique.
4. Vérifiez la propreté de la surface de montage du filtre. Vissez le filtre jusqu'à ce que le joint touche la plaque de montage, puis serrez le filtre d'un demi-tour.
5. Mettez le moteur en marche et laissez-le tourner environ 2 minutes pour purger l'air du circuit. Coupez le moteur et recherchez des fuites éventuelles.

Entretien du système des unités de coupe

Consignes de sécurité pour les lames

Une lame ou contre-lame usée ou endommagée peut se briser et projeter le morceau cassé dans votre direction ou celle d'autres personnes, et infliger des blessures graves ou mortelles.

- Vérifiez périodiquement que les lames et les contre-lames ne sont pas excessivement usées ou endommagées.
- Examinez les lames avec prudence. Portez des gants et procédez toujours avec précaution pendant leur entretien. Limitez-vous à remplacer ou aiguiser les lames et contre-lames; n'essayez jamais de les redresser ou de les souder.
- Sur les machines à plusieurs unités de coupe, faites attention quand vous tournez une unité de coupe, car sa rotation peut entraîner celle des cylindres des autres unités de coupe.

Contrôle du contact cylindre/contre-lame

Périodicité des entretiens: À chaque utilisation ou une fois par jour

Vérifiez le contact cylindre/contre-lame même si la qualité de la coupe est satisfaisante. Il doit exister un léger contact sur toute la longueur du cylindre et de la contre-lame; voir Réglage cylindre/contre-lame dans le Manuel de l'utilisateur des unités de coupe.

Mettez le moteur en marche et actionnez toutes les commandes hydrauliques pour faire circuler le liquide hydraulique dans tout le circuit.

Utilisez le gabarit (Figure 95) pour régler l'unité de coupe. Voir la procédure de réglage dans le *Manuel de l'utilisateur* de l'unité de coupe.

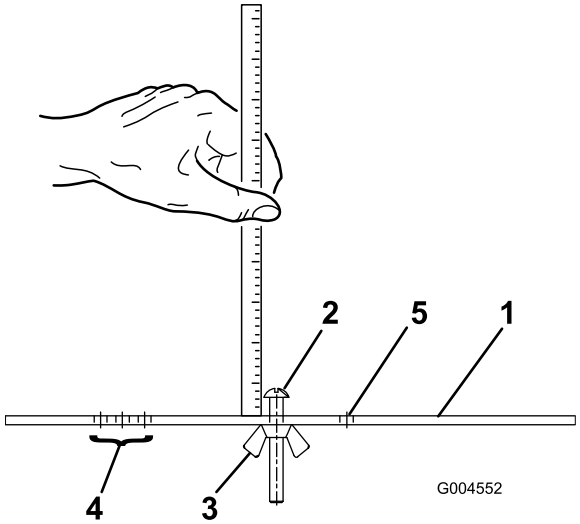

g004552

Figure 95

1. Gabarit
2. Vis de réglage de hauteur
3. Écrou
4. Trous de réglage de hauteur de travail du groomer
5. Trou libre

Rodage des lames des unités de coupe

⚠ ATTENTION

Les unités de coupe et autres pièces mobiles peuvent causer des blessures.

- **N'approchez pas les mains, les doigts et les vêtements des unités de coupe et autres pièces mobiles.**
- **N'essayez jamais de faire tourner les unités de coupe avec la main ou le pied quand le moteur est en marche.**

Préparation de la machine

1. Préparez la machine pour l'entretien; voir Préparation à l'entretien (page 43).
2. Effectuez les premiers réglages cylindre/contre-lame nécessaires pour le rodage; voir le *Manuel de l'utilisateur* des unités de coupe.
3. Soulevez le couvercle de la plate-forme (Figure 69) pour exposer le collecteur.

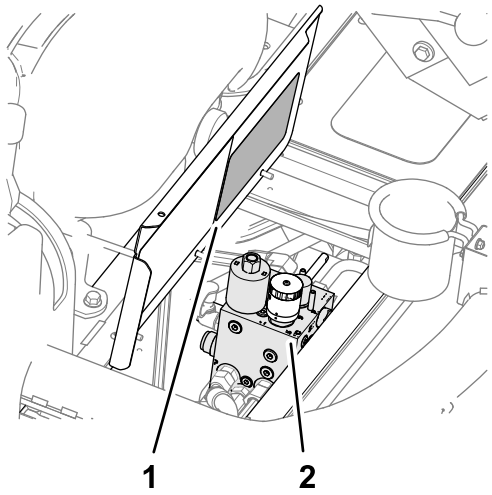

g352088

Figure 96

1. Autocollant du tableau des vitesses de cylindre (couvercle de la plate-forme)
2. Collecteur de tonte

4. Enregistrer le numéro correspondant à la vitesse réglée sur le bouton de commande de vitesse des cylindres.

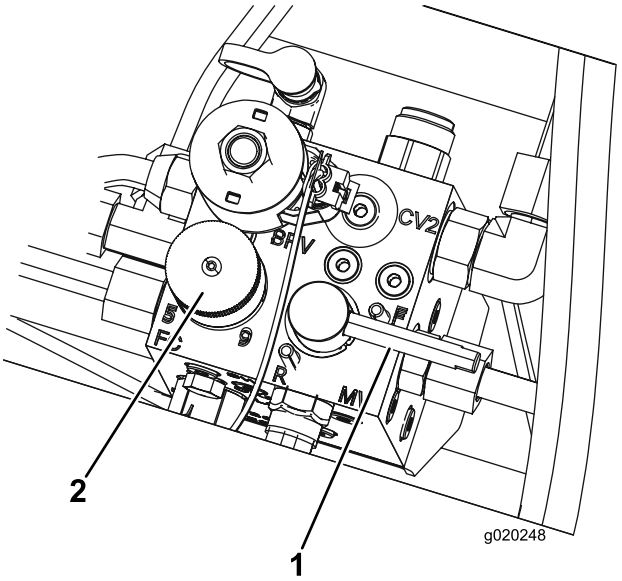

g020248

Figure 97

1. Levier de rodage
2. Bouton de commande de vitesse des cylindres

5. Tournez le bouton de commande de vitesse des cylindres à la position 1 (Figure 97).
6. Tournez le levier de rodage à la position R (rodage) (Figure 97).

   Remarque: La machine est en mode rodage quand le sélecteur de tonte/transport est à droite à la position (TONTE) et que le levier de rodage est à la position R (rodage).

Rodage des cylindres et des contre-lames

⚠ DANGER

Si vous modifiez le régime moteur pendant le rodage, les unités de coupe risquent de caler.

- **Ne variez jamais le régime moteur pendant le rodage des cylindres et des contre-lames.**
- **Le rodage ne doit s'effectuer qu'au ralenti.**

1. Mettez le moteur en marche et laissez-le tourner au ralenti.
2. Placez la commande des unités de coupe en position ENGAGÉE.

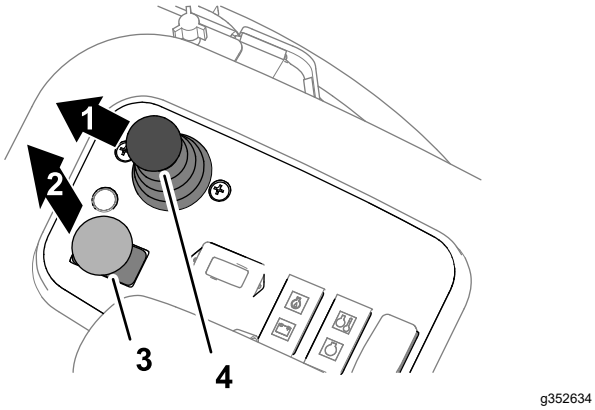

Figure 98

1. Abaissement	3. Commande des unités de coupe
2. Serré	4. Levier multifonction

3. Déplacez le levier multifonction vers l'avant (Figure 98).

   Remarque: Les cylindres de toutes les unités de coupe tournent en arrière.
4. Appliquez le produit de rodage sur le cylindre avec un pinceau à long manche.

   ⚠ DANGER

   Ne touchez pas les unités de coupe en rotation au risque de vous blesser.

   Pour éviter de vous blesser, ne vous approchez pas des unités de coupe avant d'effectuer la procédure.

   Important: **N'utilisez jamais de pinceau à manche court.**
5. Si les unités de coupe calent ou se mettent à tourner irrégulièrement pendant le rodage, réglez la vitesse des cylindres avec le bouton de commande jusqu'à ce qu'elle se stabilise, puis réglez à nouveau la vitesse à la position 1 ou à la vitesse voulue.
6. Si est nécessaire d'effectuer un réglage sur les unités de coupe pendant le rodage, procédez comme suit :
   A. Ramenez le levier multifonction en arrière.

      Remarque: Les unités de coupe s'arrêtent mais ne se lèvent pas.

   B. Placez la commande des unités de coupe en position DÉSENGAGÉE.

   C. Coupez le moteur et enlevez la clé.

   D. Réglez les unités de coupe.

   E. Répétez les opérations 1 à 5.
7. Répétez les opérations 4 pour les autres unités de coupe que vous souhaitez roder.

Terminer le rodage

1. Placez la commande des unités de coupe en position DÉSENGAGÉE.
2. Coupez le moteur.
3. Tournez le levier de rodage à la position F (tonte) (Figure 99).

   Important: **Si vous ne ramenez pas le levier de rodage à la position F après le rodage, les unités de coupe ne s'élèveront pas ou ne fonctionneront pas correctement.**

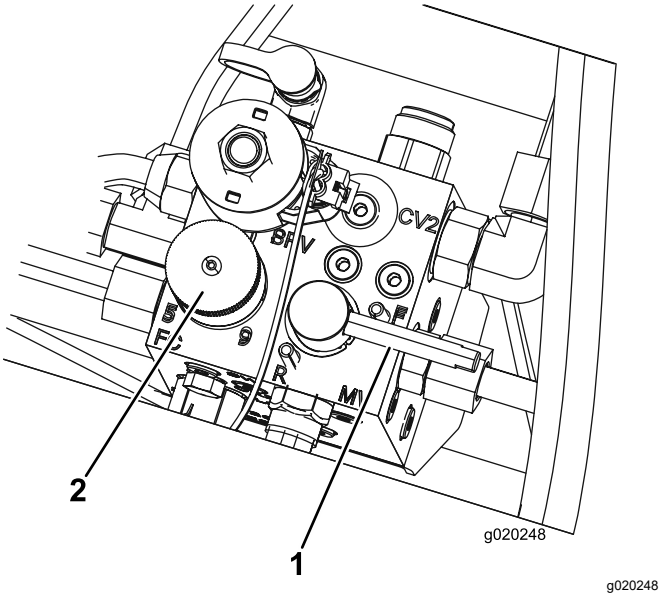

Figure 99

1. Levier de rodage	2. Bouton de commande de vitesse des cylindres

4. Tournez le bouton de commande de vitesse des cylindres au réglage noté à l'opération 4 de Préparation de la machine (page 66).

5. Refermez le panneau de plancher.
6. Lavez toute trace de produit de rodage sur les unités de coupe.
7. Pour améliorer encore la qualité du tranchant, passez une lime sur la face avant de la contre-lame après le rodage.

   Remarque: Cela permet d'éliminer les bavures ou les aspérités qui ont pu se former le long du tranchant.

Nettoyage

Lavage de la machine

Au besoin, lavez la machine seulement avec de l'eau ou en y ajoutant un détergent doux. Vous pouvez laver la machine à l'aide d'un chiffon.

Important: **Ne nettoyez pas la machine avec de l'eau saumâtre ou recyclée.**

Important: **Ne lavez pas la machine au jet haute pression. Cela pourrait endommager le système électrique, décoller des autocollants importants ou enlever la graisse nécessaire aux points de frottement. N'utilisez pas trop d'eau près du panneau de commande, du moteur et de la batterie.**

Important: **Ne lavez pas la machine pendant que le moteur tourne. Cela pourrait endommager les pièces internes du moteur.**

Remisage

Consignes de sécurité concernant le remisage

- Avant de quitter la position d'utilisation, effectuez la procédure suivante :
  - Garez la machine sur une surface plane et horizontale.
  - Désengagez et abaissez les unités de coupe.
  - Serrez le frein de stationnement.
  - Coupez le moteur et enlevez la clé.
  - Attendez l'arrêt complet de tout mouvement.
  - Laissez refroidir la machine avant de la régler, la nettoyer, la remiser ou la réparer.
- Ne remisez pas la machine ni les bidons de carburant à proximité d'une flamme nue, d'une source d'étincelles ou d'une veilleuse, telle celle d'un chauffe-eau ou autre appareil.

Préparation du groupe de déplacement

1. Garez la machine sur une surface plane et horizontale, abaissez les unités de coupe, serrez le frein de stationnement, coupez le moteur et enlevez la clé.
2. Nettoyez soigneusement le groupe de déplacement, les unités de coupe et le moteur.
3. Contrôlez la pression des pneus; voir Contrôle de la pression des pneus (page 52).
4. Vérifiez le serrage de toutes les fixations et resserrez-les au besoin.
5. Lubrifiez tous les graisseurs et points de pivot. Essuyez tout excès de lubrifiant.
6. Poncez légèrement et retouchez la peinture rayée, écaillée ou rouillée. Réparez les déformations de la carrosserie.
7. Procédez à l'entretien de la batterie et des câbles; voir Consignes de sécurité pour le système électrique (page 50)
   A. Débranchez les câbles des bornes de la batterie.
   B. Nettoyez la batterie, les cosses des câbles et les bornes de la batterie avec une brosse métallique et un mélange de bicarbonate de soude.
   C. Pour prévenir la corrosion, enduisez les bornes de la batterie et les cosses des câbles de graisse Grafo 112X (Skin-Over) (réf. Toro 505-47) ou de vaseline.
   D. Rechargez lentement la batterie tous les deux mois pendant 24 heures pour prévenir la sulfatation.

Préparation du moteur

1. Vidangez le carter moteur et remettez le bouchon de vidange.
2. Déposez le filtre à huile et mettez-le au rebut. Posez un filtre neuf.
3. Remplissez le moteur avec l'huile moteur recommandée.
4. Démarrez le moteur et faites-le tourner au ralenti pendant environ 2 minutes.
5. Coupez le moteur et enlevez la clé.
6. Rincez le réservoir de carburant avec du carburant propre et frais.
7. Rebranchez tous les raccords du circuit d'alimentation.
8. Effectuez un nettoyage et un entretien minutieux du filtre à air.
9. Bouchez l'entrée et l'orifice de sortie du filtre à air avec du ruban imperméable.
10. Vérifiez la protection antigel et ajoutez un mélange 50/50 d'eau et d'antigel à l'éthylène glycol en fonction de la température minimale anticipée dans la région.

Dépistage des défauts

Comprendre l'outil de Diagnostic ACE

La machine est équipée d'un contrôleur électronique qui gère la plupart de ses fonctions. Le module de commande détermine la fonction requise pour différents contacteurs d'entrée (par ex. contacteur de siège, commutateur à clé) et active les sorties pour actionner les solénoïdes ou relais associés à cette fonction.

Pour que le contrôleur électronique puisse commander la machine correctement, chaque commutateur d'entrée, solénoïde de sortie et relais doit être connecté et fonctionner correctement.

Utilisez l'outil de diagnostic ACE pour vérifier et corriger les fonctions électriques de la machine.

Contrôle du fonctionnement des contacteurs de sécurité

1. Garez la machine sur une surface plane et horizontale, abaissez les unités de coupe, serrez le frein de stationnement et coupez le moteur.
2. Déposez le couvercle du panneau de commande.
3. Localisez le faisceau de câblage et le connecteur de bouclage (Figure 100).

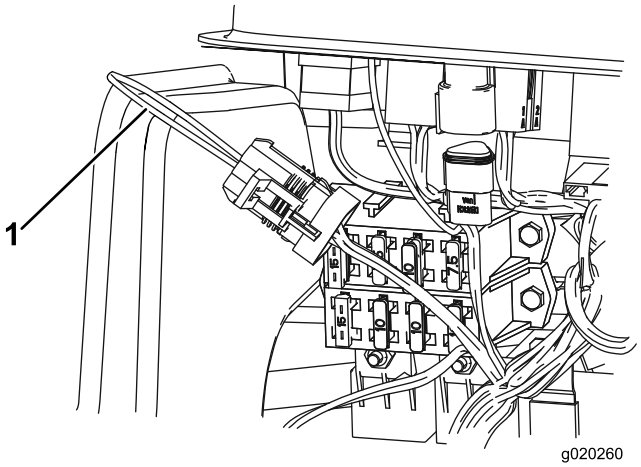

g020260

Figure 100

1. Connecteur de bouclage

4. Débranchez le connecteur de bouclage du faisceau de câblage avec précaution.
5. Branchez le connecteur de l'affichage de l'outil de diagnostic ACE au connecteur du faisceau de câblage (Figure 101).

   Remarque: Vérifiez que le masque correct est apposé sur l'outil de diagnostic ACE.

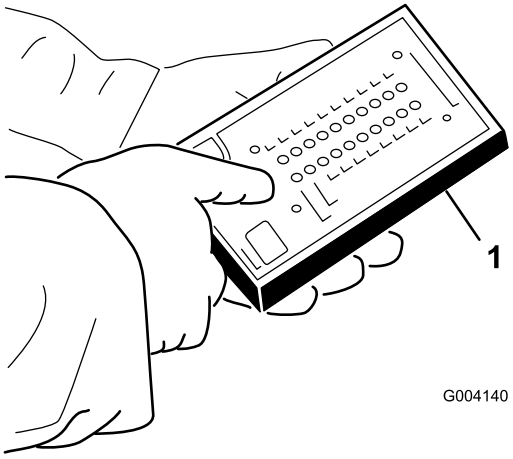

g004140

Figure 101

1. Diagnostic ACE

6. Tournez la clé de contact à la position CONTACT, mais ne démarrez pas le moteur de la machine.

   Remarque: Le texte en rouge sur l'autocollant se rapporte aux commutateurs d'entrée et le texte en vert aux commutateurs de sortie.

7. La diode « inputs displayed » (entrées affichées) sur la colonne inférieure droite de l'outil de diagnostic ACE doit être allumée. Si la diode « outputs displayed » (sorties affichées) est allumée, appuyez sur le bouton à bascule sur l'outil de diagnostic ACE pour faire passer la diode à « inputs displayed » (entrées affichées).

   L'outil de diagnostic ACE allume la diode associée à chaque entrée quand le commutateur de cette entrée est fermé.

8. Faites passer successivement chaque commutateur de ouvert à fermé (c.-à-d. asseyez-vous sur le siège, engagez la pédale de déplacement, etc.) et vérifiez si la diode appropriée de l'outil de diagnostic ACE clignote quand le commutateur correspondant est fermé. Répétez la procédure pour tous les contacteurs que vous pouvez changer à la main.

9. Si un contacteur est fermé et si la diode appropriée ne s'allume pas, contrôlez tous les câblages et toutes les connexions au contacteur et/ou contrôlez les contacteurs avec un ohmmètre ou un multimètre. Remplacez les contacteurs défectueux et réparez les câblages défectueux.

   Remarque: L'outil de diagnostic ACE peut aussi détecter les solénoïdes de sortie ou les relais qui sont excités. Cette méthode permet de déterminer rapidement si la défaillance est d'origine électrique ou hydraulique.

Contrôle de la fonction de sortie

1. Garez la machine sur une surface plane et horizontale, abaissez les unités de coupe, serrez le frein de stationnement, coupez le moteur et enlevez la clé.
2. Déposez le panneau d'accès sur le côté du bras de commande.
3. Localisez le faisceau de câblage et les connecteurs près du contrôleur.
4. Débranchez le connecteur de bouclage du faisceau de câblage avec précaution.
5. Branchez le connecteur de l'outil de diagnostic ACE au connecteur du faisceau de câblage.

   Remarque: Vérifiez que le masque correct est apposé sur l'outil de diagnostic ACE.

6. Tournez la clé de contact à la position CONTACT, mais ne démarrez pas le moteur de la machine.

   Remarque: Le texte en rouge sur l'autocollant se rapporte aux commutateurs d'entrée et le texte en vert aux commutateurs de sortie.

7. La diode « outputs displayed » (sorties affichées) sur la colonne inférieure droite de l'outil de diagnostic ACE doit être allumée. Si la diode « inputs displayed » (entrées affichées) est allumée, appuyez sur le

bouton à bascule de l'outil de diagnostic ACE pour faire passer la diode à « outputs displayed » (sorties affichées).

Remarque: Vous devrez peut-être alterner plusieurs fois entre « inputs displayed » (entrées affichées) et « outputs displayed » (sorties affichées) pour effectuer la procédure suivante. Pour alterner, appuyez une seule fois sur le bouton à bascule. Vous pouvez le faire aussi souvent que nécessaire. Ne gardez pas le bouton enfoncé.

8. Asseyez-vous sur le siège et essayez d'actionner la fonction voulue de la machine. La diode de sortie appropriée doit s'allumer pour indiquer que l'ECM active cette fonction.

   Remarque: Si les diodes de sortie correctes ne s'allument pas, vérifiez que les commutateurs d'entrée requis sont réglés aux positions voulues pour activer la fonction. Vérifiez si les commutateurs fonctionnent correctement. Si les diodes de sortie sont allumées comme spécifié, mais que la machine ne fonctionne pas correctement, le problème n'est pas d'origine électrique. Faites les réparations nécessaires.

   Remarque: Si chaque contacteur de sortie est à la position correcte et fonctionne correctement, mais que les diodes de sortie ne sont pas allumées, cela signifie qu'il existe une anomalie de l'ECM. Dans ce cas, contactez votre distributeur Toro agréé.

   Important: **Ne laissez pas l'outil de diagnostic ACE branché sur la machine. Il n'est pas conçu pour supporter les conditions d'utilisation quotidiennes de la machine. Après utilisation de l'outil de diagnostic ACE, débranchez-le de la machine et rebranchez le connecteur de bouclage sur le connecteur du faisceau de câblage La machine ne peut pas fonctionner si le connecteur de bouclage n'est pas branché sur le faisceau. Rangez l'outil de diagnostic ACE dans un endroit sûr de l'atelier, pas sur la machine.**

Déclaration de confidentialité EEE/R-U

Utilisation de vos données personnelles par Toro

La société The Toro Company (« Toro ») respecte votre vie privée. Lorsque vous achetez nos produits, nous pouvons recueillir certaines données personnelles vous concernant, soit directement soit par l'intermédiaire de votre société ou dépositaire Toro local(e). Toro utilise ces données pour s'acquitter d'obligations contractuelles, par exemple pour enregistrer votre garantie, traiter une réclamation au titre de la garantie ou vous contacter dans l'éventualité d'un rappel de produit, mais aussi à des fins commerciales légitimes, par exemple pour mesurer la satisfaction des clients, améliorer nos produits ou vous transmettre des renseignements sur des produits susceptibles de vous intéresser. Toro pourra partager les données personnelles que vous lui aurez communiquées avec ses filiales, dépositaires ou autres partenaires commerciaux dans le cadre de ces activités. Nous pouvons aussi être amenés à divulguer des données personnelles si la loi l'exige ou dans le cadre de la cession, de l'acquisition ou de la fusion d'une société. Nous ne vendrons jamais vos données personnelles à aucune autre société à des fins commerciales.

Conservation de vos données personnelles

Toro conservera vos données personnelles aussi longtemps que nécessaire pour répondre aux fins susmentionnées et conformément aux dispositions légales applicables. Pour plus de renseignements sur les durées de conservation applicables, veuillez contacter legal@toro.com.

L'engagement de Toro en matière de sécurité

Vos données à caractère personnel peuvent être traitées aux États-Unis ou dans tout autre pays où la législation concernant la protection des données peut être moins rigoureuse que celle de votre propre pays de résidence. Chaque fois que nous transférerons vos données hors de votre pays de résidence, nous prendrons toutes les dispositions légales requises pour mettre en place toutes les garanties nécessaires visant à la protection et au traitement sécurisé de vos données.

Droits d'accès et de rectification

Vous pouvez être en droit de corriger ou de vérifier vos données personnelles, ou encore de vous opposer au traitement de vos données, ou d'en limiter la portée. Pour ce faire, veuillez nous contacter par courriel à legal@toro.com. Si vous avez la moindre inquiétude concernant la manière dont Toro a traité vos données, nous vous encourageons à nous en faire part directement. Veuillez noter que les résidents européens ont le droit de porter plainte auprès de leur Autorité de protection des données.

Proposition 65 de Californie – Information concernant cet avertissement

En quoi consiste cet avertissement?

Certains produits commercialisés présentent une étiquette d'avertissement semblable à ce qui suit :

AVERTISSEMENT : Cancer et troubles de la reproduction – www.p65Warnings.ca.gov.

Qu’est-ce que la Proposition 65?

La Proposition 65 s'applique à toute société exerçant son activité en Californie, qui vend des produits en Californie ou qui fabrique des produits susceptibles d'être vendus ou importés en Californie. Elle stipule que le Gouverneur de Californie doit tenir et publier une liste des substances chimiques connues comme causant des cancers, malformations congénitales et/ou autres troubles de la reproduction. Cette liste, qui est mise à jour chaque année, comprend des centaines de substances chimiques présentes dans de nombreux objets du quotidien. La Proposition 65 a pour objet d'informer le public quant à l'exposition à ces substances chimiques.

La Proposition 65 n'interdit pas la vente de produits contenant ces substances chimiques, mais impose la présence d'avertissements sur tout produit concerné, sur son emballage ou sur la documentation fournie avec le produit. D’autre part, un avertissement de la Proposition 65 ne signifie pas qu’un produit est en infraction avec les normes ou exigences de sécurité du produit. D'ailleurs, le gouvernement californien a clairement indiqué qu'un avertissement de la Proposition 65 « n'est pas une décision réglementaire quant au caractère « sûr » ou « dangereux » d'un produit ». Bon nombre de ces substances chimiques sont utilisées dans des produits du quotidien depuis des années, sans aucun effet nocif documenté. Pour plus de renseignements, rendez-vous surhttps://oag.ca.gov/prop65/faqs-view-all.

Un avertissement de la Proposition 65 signifie qu’une société a soit (1) évalué l’exposition et conclu qu’elle dépassait le « niveau ne posant aucun risque significatif »; soit (2) choisi d’émettre un avertissement simplement sur la base de sa compréhension quant à la présence d’une substance chimique de la liste, sans tenter d’en évaluer l’exposition.

Cette loi s’applique-t-elle partout?

Les avertissements de la Proposition 65 sont exigés uniquement en vertu de la loi californienne. Ces avertissements sont présents dans tout l'état de Californie, dans des environnements très variés, notamment mais pas uniquement les restaurants, magasins d'alimentation, hôtels, écoles et hôpitaux, et sur un vaste éventail de produits. En outre, certains détaillants en ligne et par correspondance fournissent des avertissements de la Proposition 65 sur leurs sites internet ou dans leurs catalogues.

Quelles différences entre les avertissements de Californie et les limites fédérales?

Les normes de la Proposition 65 sont souvent plus strictes que les normes fédérales et internationales. Diverses substances exigent un avertissement de la Proposition 65 à des niveaux bien inférieurs aux limites d'intervention fédérales. Par exemple, la norme de la Proposition 65 en matière d’avertissements pour le plomb se situe à 0,5 µg/jour, soit bien moins que les normes fédérales et internationales.

Pourquoi l'avertissement ne figure-t-il pas sur tous les produits semblables?

- Pour les produits commercialisés en Californie, l'étiquetage Proposition 65 est exigé, tandis qu’il ne l’est pas sur des produits similaires commercialisés ailleurs.
- Il se peut qu’une société impliquée dans un procès lié à la Proposition 65 et parvenant à un accord soit obligée d’utiliser les avertissements de la Proposition 65 pour ses produits, tandis que d’autres sociétés fabriquant des produits semblables peuvent ne pas être soumises à cette obligation.
- L'application de la Proposition 65 n'est pas uniforme.
- Certaines sociétés peuvent choisir de ne pas indiquer d'avertissements car elles considèrent qu'elles n'y sont pas obligées au titre de la Proposition 65; l'absence d'avertissements sur un produit ne signifie pas que le produit ne contient pas de substances de la liste à des niveaux semblables.

Pourquoi cet avertissement apparaît-il sur les produits Toro?

Toro a choisi de fournir aux consommateurs le plus d'information possible afin qu'ils puissent prendre des décisions éclairées quant aux produits qu'ils achètent et utilisent. Toro fournit des avertissements dans certains cas d'après ses connaissances quant à la présence de l'une ou plusieurs des substances chimiques de la liste, sans en évaluer le niveau d'exposition, car des exigences de limites ne sont pas fournies pour tous les produits chimiques de la liste. Bien que l'exposition avec les produits Toro puisse être négligeable ou parfaitement dans les limites « sans aucun risque significatif », par mesure de précaution, Toro a décidé de fournir les avertissements de la Proposition 65. De plus, en l'absence de ces avertissements, la société Toro pourrait être poursuivie en justice par l'État de Californie ou par des particuliers cherchant à faire appliquer la Proposition 65, et donc assujettie à d'importantes pénalités.

La garantie Toro

Garantie limitée de 2 ans ou 1 500 heures

Conditions et produits couverts

The Toro Company certifie que votre produit commercial Toro (« Produit ») ne présente aucun défaut de matériau ni vice de fabrication pendant une période de 2 ans ou 1 500 heures de service*, la première échéance prévalant. Cette garantie s'applique à tous les produits à l'exception des Aérateurs (veuillez-vous reporter aux déclarations de garantie séparées de ces produits). Dans l'éventualité d'un problème couvert par la garantie, nous nous engageons à réparer le Produit gratuitement, frais de diagnostic, pièces, main-d'œuvre et transport compris. La période de garantie commence à la date de réception du Produit par l'acheteur d'origine.
* Produit équipé d'un compteur horaire.

Comment faire intervenir la garantie

Il est de votre responsabilité de signaler le plus tôt possible à votre Distributeur de produits commerciaux ou au Dépositaire de produits commerciaux agréé qui vous a vendu le Produit, toute condition couverte par la garantie. Pour obtenir l'adresse d'un Distributeur de produits commerciaux ou d'un Dépositaire agréé, ou pour tout renseignement concernant vos droits et responsabilités vis à vis de la garantie, veuillez nous contacter à l'adresse suivante :

Toro Commercial Products Service Department
8111 Lyndale Avenue South
Bloomington, MN 55420-1196, États-Unis
+1–952–888–8801 ou +1–800–952–2740
Courriel : commercial.warranty@toro.com

Responsabilités du propriétaire

À titre de propriétaire du produit, vous êtes responsable des entretiens et réglages nécessaires mentionnés dans le *Manuel de l'utilisateur.* Les réparations du produit consécutives au non respect des entretiens et réglages exigés ne sont pas couvertes au titre de la présente garantie.

Ce que la garantie ne couvre pas

Les défaillances ou anomalies de fonctionnement survenant au cours de la période de garantie ne sont pas toutes dues à des défauts de matériaux ou des vices de fabrication. Cette garantie ne couvre pas :

- Les défaillances du Produit dues à l'utilisation de pièces qui ne sont pas d'origine ou au montage et à l'utilisation d'accessoires et produits ajoutés ou modifiés d'une autre marque.
- Les défaillances du Produit dues au non respect du programme d'entretien et/ou des réglages recommandés.
- Les défaillances du Produit dues à une utilisation abusive, négligente ou dangereuse.
- Les pièces d'usure normale (consommables) qui ne sont pas défectueuses. Par exemple, les pièces consommées ou usées durant le fonctionnement normal du Produit, notamment mais pas exclusivement : plaquettes et garnitures de freins, garnitures d'embrayage, lames, cylindres, galets et roulements (étanches ou graissables), contre-lames, bougies, roues pivotantes et roulements, pneus, filtres, courroies, et certains composants des pulvérisateurs, notamment membranes, buses, débitmètres et clapets antiretour.
- Les défaillances attribuables à une influence extérieure, y compris mais de manière non exhaustive : les conditions atmosphériques, les pratiques de remisage, la contamination, l'utilisation de carburants, liquides de refroidissement, lubrifiants, additifs, engrais, eau ou produits chimiques non agréés.
- Les défaillances ou mauvaises performances causées par l'utilisation de carburants (essence, carburant diesel ou biodiesel par exemple) non conformes à leurs normes industrielles respectives.
- Les bruits, vibrations, usure et détérioration normaux. L'usure normale comprend, mais pas exclusivement, les dommages des sièges dus à l'usure ou l'abrasion, l'usure des surfaces peintes, les autocollants ou vitres rayés.

Pièces

Les pièces à remplacer dans le cadre de l'entretien courant seront couvertes par la garantie jusqu'à la date du premier remplacement prévu. Les pièces remplacées au titre de cette garantie bénéficient de la durée de garantie du produit d'origine et deviennent la propriété de Toro. Toro se réserve le droit de prendre la décision finale concernant la réparation ou le remplacement de pièces ou ensembles existants. Toro se réserve le droit d'utiliser des pièces remises à neuf pour les réparations couvertes par la garantie.

Garantie de la batterie ion-lithium et à décharge profonde :

Les batteries ion-lithium et à décharge profonde disposent d'un nombre de kilowatt-heures spécifique à fournir au cours de leur vie. Les techniques d'utilisation, de recharge et d'entretien peuvent contribuer à augmenter ou réduire la vie totale des batteries. À mesure que les batteries de ce produit sont consommées, la proportion de travail utile qu'elles offrent entre chaque recharge diminue lentement jusqu'à leur épuisement complet. Le remplacement de batteries usées, suite à une consommation normale, est la responsabilité du propriétaire du produit. Remarque (batterie ion-lithium seulement) : voir la garantie de la batterie pour plus de renseignements.

Garantie à vie du vilebrequin (modèle ProStripe 02657 seulement)

Le modèle ProStripe, équipé en première monte d'un disque de friction et du débrayage de frein de lame avec protection de vilebrequin (ensemble débrayage de frein de lame [BBC] + disque de friction) Toro d'origine, et utilisé par le premier acheteur en conformité avec les procédures d'utilisation et d'entretien recommandées, bénéficie d'une garantie à vie contre la flexion du vilebrequin. Les machines équipées de rondelles de friction, du débrayage du frein de lame (BBC) et autres équipements de ce type ne sont pas couvertes par la garantie à vie du vilebrequin.

Entretien aux frais du propriétaire

La mise au point du moteur, le graissage, le nettoyage et le polissage, le remplacement des filtres, du liquide de refroidissement et les entretiens recommandés font partie des services normaux requis par les produits Toro qui sont aux frais du propriétaire.

Conditions générales

La réparation par un distributeur ou un dépositaire Toro agréé est le seul dédommagement auquel cette garantie donne droit.

The Toro Company décline toute responsabilité en cas de dommages accessoires, consécutifs ou indirects liés à l'utilisation des produits Toro couverts par cette garantie, notamment en ce qui concerne les coûts et dépenses encourus pour se procurer un équipement ou un service de substitution durant une période raisonnable pour cause de défaillance ou d'indisponibilité en attendant la réparation sous garantie. Il n'existe aucune autre garantie expresse, à part la garantie spéciale du système antipollution, le cas échéant. Toutes les garanties implicites de qualité marchande et d'aptitude à l'emploi sont limitées à la durée de la garantie expresse.

L'exclusion de la garantie des dommages secondaires ou indirects, ou les restrictions concernant la durée de la garantie implicite, ne sont pas autorisées dans certains états et peuvent donc ne pas s'appliquer dans votre cas. Cette garantie vous accorde des droits spécifiques, auxquels peuvent s'ajouter d'autres droits qui varient selon les états.

Note concernant la garantie du système antipollution

Le système antipollution de votre Produit peut être couvert par une garantie séparée répondant aux exigences de l'agence américaine de défense de l'environnement (EPA) et/ou de la direction californienne des ressources atmosphériques (CARB). Les limitations d'heures susmentionnées ne s'appliquent pas à la garantie du système antipollution. Reportez-vous à la Déclaration de garantie de conformité à la réglementation antipollution fournie avec votre produit ou figurant dans la documentation du constructeur du moteur.

Pays autres que les États-Unis et le Canada

Pour les produits Toro exportés des États-Unis ou du Canada, demandez à votre distributeur (dépositaire) Toro la police de garantie applicable dans votre pays, région ou état. Si, pour une raison quelconque, vous n'êtes pas satisfait(e) des services de votre distributeur, ou si vous avez du mal à vous procurer des renseignements concernant la garantie, adressez-vous à votre centre d'entretien Toro agréé.

TORO®

Count on it.