Form No. 3448-253 Rev A

ProStripe® 560 Çim Biçme Makinesi

Model Numarası 02657—Seri Numarası 407000000 ve Üstü

Kullanıcı Kılavuzu

Giriş

Bu döner bıçaklı arkasından yürünen çim biçme makinesi, görevlendirilmiş profesyonel operatörler tarafından kullanılmak için tasarlanmıştır. Özellikle, yerleşim amaçlı veya ticari mülklerde bulunan iyi bakımlı çim alanlardaki çimleri kesmek için tasarlanmıştır. Bu ürünün kullanım amacı dışındaki amaçlar için kullanılması, siz ve çevrenizdeki kişiler için tehlikeli sonuçlar doğurabilir.

Ürününüzü nasıl düzgün şekilde çalıştırıp koruyacağınızı ve yaralanmaları ve ürüne hasar gelmesini nasıl önleyebileceğinizi öğrenmek için bu bilgileri dikkatlice okuyun. Ürünü düzgün ve güvenli bir şekilde çalıştırmak sizin sorumluluğunuzdur.

Ürün emniyeti ve kullanımıyla ilgili eğitim materyalleri ile aksesuar bilgilerine erişmek, bayi bulmak veya ürününüzü kaydettirmek için www.Toro.com adresine gidin.

Servis, orijinal Toro parçaları veya ilave bilgilere ihtiyaç duyduğunuzda, bir Yetkili Servis Satıcısı veya Toro Müşteri Hizmetleriyle irtibata geçin ve ürününüzün model ve seri numaralarını hazır bulundurun. Şekil 1 ürünün model ve seri numaralarının yerini tanımlar. Numaraları ilgili yere yazın.

Önemli: **Garanti, yedek parça ve diğer ürün bilgilerine erişmek için, seri numarası etiketindeki (varsa) QR kodunu mobil aygıtınızla taratabilirsiniz.**

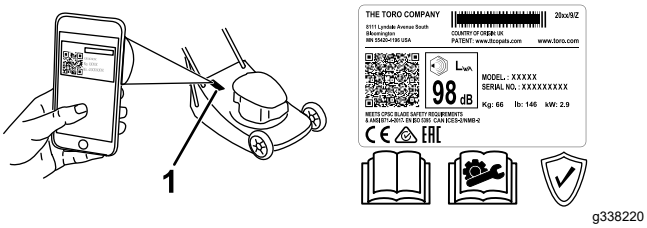

Şekil 1

1. Model ve seri numaralarının yeri

Ürünün modeli ve seri numaralarını aşağıdaki boş alana yazın:

Model Numarası _____

Seri Numarası _____

Bu kılavuz potansiyel tehlikeleri tanımlar, (Şekil 2) güvenlik uyarısı sembolüyle tanımlanan güvenlik mesajlarına sahiptir, bu mesajlar tavsiye edilen önlemlere uymamanız halinde ciddi yaralanma veya ölümle sonuçlanabilecek bir tehlike hakkında uyarı verir.

g000502

Şekil 2

Güvenlik uyarısı sembolü

Bu kılavuzda bilgileri vurgulamak için 2 kelime kullanılır. **Önemli** kelimesi özel mekanik bilgilere dikkat çekerken, **Not** kelimesi ise özel dikkat gerektiren genel bilgileri vurgular.

Bu ürün, ilgili tüm Avrupa direktiflerine uygundur. Detaylı bilgi için, ayrı olarak verilen Ürün Uygunluk Beyanı sayfasını inceleyin.

Kaliforniya Kamu Kaynakları Yasası Bölüm 4442 veya 4443 uyarınca, motorun, Bölüm 4442'de belirtildiği gibi iyi çalışır durumdaki bir kıvılcım tutucuyla donatılmadığı veya yangının önlenmesine uygun bir şekilde üretilip tasarlanmadığı takdirde orman, çalı veya çimle kaplı bir yerde kullanılması veya çalıştırılması yasaktır.

Ekteki Motor Kullanıcı Kılavuzu, ABD Çevre Koruma Ajansı (EPA) ve emisyon sistemleri, bakım ve garanti ile ilgili California Emisyon Kontrol Yönetmeliği hakkında bilgi vermek üzere sunulmuştur. Yedek parçalar motorun üreticisi kanalıyla sipariş edilebilir.

Brüt veya Net Tork: Bu motorun brüt veya net torku, motor üreticisi tarafından Otomotiv Mühendisleri Derneği (SAE) J1940 veya J2723 testi uygulanarak laboratuvarda saptanmıştır. Güvenlik, emisyon ve çalıştırma gereksinimlerini karşılamak amacıyla ayarlama yapıldığı için, bu sınıftaki çim biçme makinelerinde motorun gerçek torku önemli ölçüde daha düşük olacaktır. Lütfen, motor üreticisinin makineyle birlikte verdiği bilgilere başvurun.

© 2020—The Toro® Company
8111 Lyndale Avenue South
Bloomington, MN 55420

Kayıt adresi: www.Toro.com.

Özgün Belgenin Çevirisi (TR)
İngiltere'de basılmıştır
Tüm Hakları Saklıdır

3448-253

Makinedeki emniyet tertibatlarını kurcalamayın, devre dışı bırakmayın ve sorunsuz çalıştıklarını düzenli olarak kontrol edin. Motor devri kontrolünü ayarlamaya çalışmayın veya kurcalamayın; bunu yapmak emniyetsiz çalışmaya ve bedensel yaralanmaya yol açabilir.

⚠ UYARI

CALIFORNIA
Öneri 65 Uyarısı

Bu ürünün motor egzozu ve içerdiği bazı maddelerin Kaliforniya Eyaleti tarafından kansere, doğuştan rahatsızlıklara ve başka zararlara neden olduğu kayda geçirilmiştir.

Bu ürünün kullanılması, Kaliforniya Eyaleti'nce kansere, doğum kusurlarına ve üreme sorunlarına yol açtığı bilinen kimyasallara maruz kalınmasına neden olabilir.

İçindekiler

Giriş 1
Güvenlik 2
Genel Güvenlik 2
Güvenlik ve Talimat Etiketi 3
Kurulum 4
1 Kolun Montajı 4
2 Çim Torbasının Monte Edilmesi 6
3 Motora Yağ Eklenmesi 7
Ürüne genel bakış 8
Özellikler 8
Çalıştırma 8
Çalışmadan Önce 8
Çalıştırma Öncesi Güvenlik 8
Yakıt Tankını Doldurma 9
Motor Yağı Seviyesi Kontrolü 9
Kesim Yüksekliğini Ayarlama 10
Motorun Çalıştırılması 11
Bıçağın Etkinleştirilmesi 11
Bıçağın Devre Dışı Bırakılması 12
Hızın Seçilmesi 12
Çalışma Sırasında 12
Çalıştırma Sırasında Güvenlik 12
Kendinden Tahrik Sisteminin Kullanılması 13
Motorun Kapatılması 13
Biçilen Çim Kalıntılarının Torbaya Alınması 13
Çalıştırma İpuçları 14
Çalışmadan Sonra 15
Çalıştırma Sonrası Güvenlik 15
Makineyi Temizleme 15
Bakım 16
Önerilen Bakım Çizelgesi 16
Bakım Güvenliği 16
Bakım için Hazırlık 16
Hava Filtresi Servis İşlemleri 17
Motorun Yağını Değiştirme 18
Kendinden Tahrik Sistemi Kablosunun Ayarlanması 18
Bıçağın Değiştirilmesi 18
Bıçağın Bilenmesi 19
Depolama 21
Depo Emniyeti 21
Makinenin Depolama için Hazırlanması 21
Makinenin Depodan Çıkarılması 21

Güvenlik

Bu makine EN ISO 5395 ve ANSI B71.4-2017'ye uygun şekilde tasarlanmıştır.

Genel Güvenlik

Bu ürün elleri ve ayakları koparabilir ve cisimler fırlatabilir. Ağır yaralanma veya ölüm vakalarını önlemek için, tüm emniyet talimatlarına her zaman uyun.

- Motoru çalıştırmadan önce, bu *Kullanma Kılavuzunda* ve makine ile ek parçalarda bulunan talimat ve uyarıları okuyun, anlayın ve bunlara uyun.
- Ellerinizi veya ayaklarınızı, makinenin hareketli bileşenlerinin yakınına veya makinenin altına koymayın. Boşaltma açıklıklarından uzak durun.
- Tüm koruyucular ve diğer güvenlik tertibatları mevcut ve düzgün şekilde işler durumda olmadıkça makineyi çalıştırmayın.
- Çevredeki kişilerin ve çocukların çalışma alanına girmelerine izin vermeyin. Çocukların makineyi çalıştırmasına izin vermeyin. Sadece sorumlu, eğitimli, talimatları bilen ve fiziksel olarak makineyi kullanmaya yeterli kişilere izin verin.
- Makinede herhangi bir servis, yakıt dolumu veya tıkanıklık açma işlemi yapmadan önce motoru kapatın ve tüm hareketli parçaların durmasını bekleyin.

Bu makinenin uygunsuz bir şekilde kullanılması veya uygun bakım işlemlerinin yapılmaması yaralanmaya yol açabilir. Yaralanma risklerini azaltmak amacıyla bu emniyet talimatlarına her zaman uyun ve Dikkat, Uyarı veya Tehlike anlamına gelen emniyet uyarısı sembolüne ⚠çok dikkat edin. Talimatlara uyulmaması bedensel yaralanmalara veya ölüme yol açabilir.

Güvenlik ve Talimat Etiketi

Güvenlik etiketleri ve talimatlar operatör tarafından kolayca görülebilir ve potansiyel tehlike içeren alanların yakınında bulunur. Hasarlı veya eksik etiketleri değiştirin.

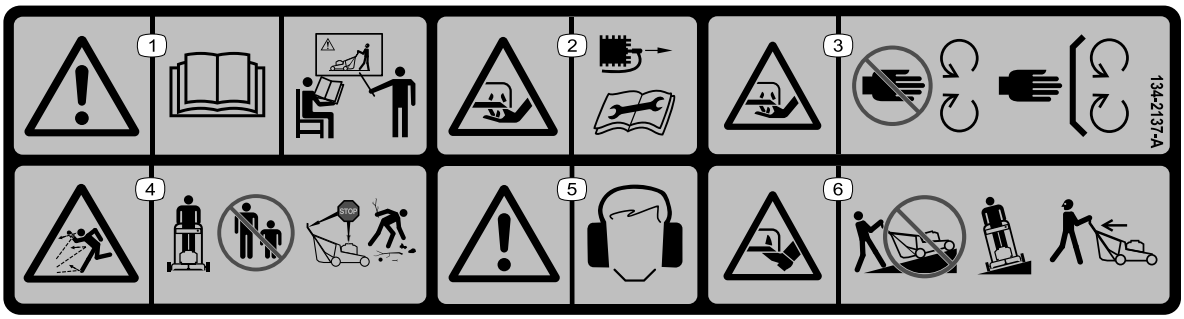

decal134-2137

134-2137

1. Uyarı—*Kullanma Kılavuzunu* okuyun; gerekli eğitime sahip değilseniz makineyi çalıştırmayın.
2. El kesilme/kopma tehlikesi, çim biçme makinesi bıçakları—bakım işlerine başlamadan önce buji bağlantısını ayırın.
3. El kesilme/kopma tehlikesi, çim biçme makinesi bıçakları—hareketli parçalardan uzak durun. Koruyucuları ve kapakları yerinden çıkarmayın.
4. Fırlayan cisim tehlikesi—çevredekileri makineden uzak tutun; makineden ayrılmadan önce motoru kapatın; çim biçmeye başlamadan önce, varsa birikintileri giderin.
5. Uyarı—Kulak koruyucu takın.
6. Ayak kesilme/kopma tehlikesi, çim biçme makinesi bıçağı—makineyi yokuş aşağı veya yokuş yukarı kullanmayın; eğimlerde sadece yanlamasına kullanın; geriye doğru çim biçerken arkanıza bakın.

decal94-8072

94-8072

1. Uyarı – El veya ayağın kesilme/kopma tehlikesi, kesme mekanizması.

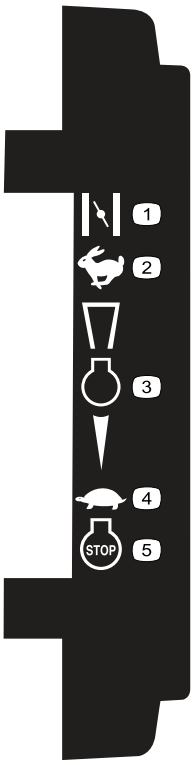

decal111-8959

111-8959

1. Jigle
2. Hızlı
3. Motor
4. Yavaş
5. Motor—kapat

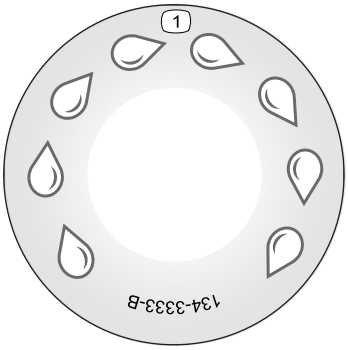

decal134-3333

134-3333

1. Hızlı yıkama ağzı

decal133-8062

133-8062

Kurulum

Önemli: **Motoru örten koruyucu plastik levhayı çıkarın ve atın.**

1

Kolun Montajı

Bu prosedür için gerekli parçalar:

2	Alt tutma çubuğu (sol)
2	Alt tutma çubuğu (sağ)
2	Sıkıştırma levhası
2	Kısa cıvata
4	Düz rondela
6	Kilit somunu
4	Kapaklı rondela
4	Uzun cıvata
1	Üst tutma çubuğu
6	Kapak

Prosedür

⚠ UYARI

Kolun hatalı monte edilmesi kablolara hasar verebilir, bu da emniyetsiz çalışmaya neden olabilir.

- **Kolu monte ederken kablolara zarar vermeyin.**
- **Kabloların kolun iç kısmına doğru yönlendirildiğinden ve arka deflektöre takılmadığından emin olun.**
- **Bir kablo hasar görürse Yetkili Servisle irtibata geçin.**

1. Gövdenin en üst kısmında görülen 2 cıvatanın altıgen somunlarını sökün.
2. Bir sıkıştırma levhası ve önceki adımda biçici gövdesinden söktüğünüz altıgen kilit somununu kullanarak, biçici gövdesinin en üst kısmının her iki yanına bir alt tutma çubuğu takın (Şekil 3).

Not: Alt tutma çubuğunun boruları ortaya doğru kavislidir. Boruların, borunun kavisli kısmı yere bakacak biçimde takılmasını sağlayın.

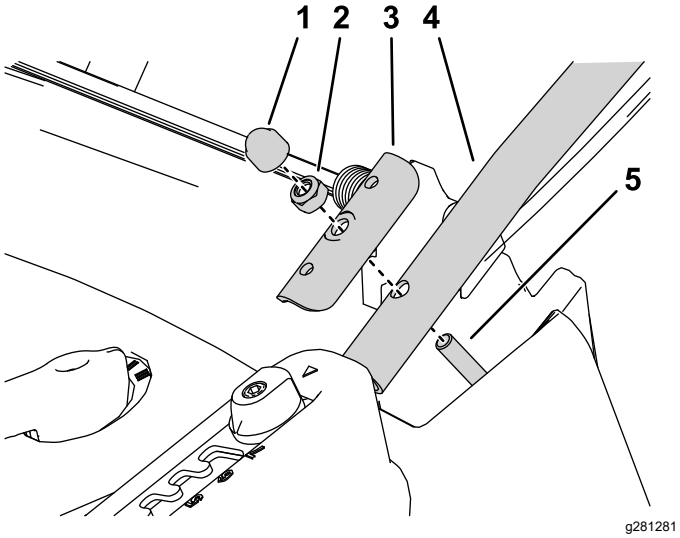

Şekil 3

Sol taraf gösterilmiştir

1. Kapak
2. Altıgen kilit somunu
3. Sıkıştırma levhası
4. Alt tutma çubuğu
5. Altıgen somunu sökün ve alt tutma çubuğunu buraya takın.

3. Köşebentli tutma çubuklarının tabanını bir cıvata, gövdenin iç ve dış kısımlarında düz rondelalar ve bir kilit somunu kullanarak biçici gövdesinin her iki tarafına takın (Şekil 4).

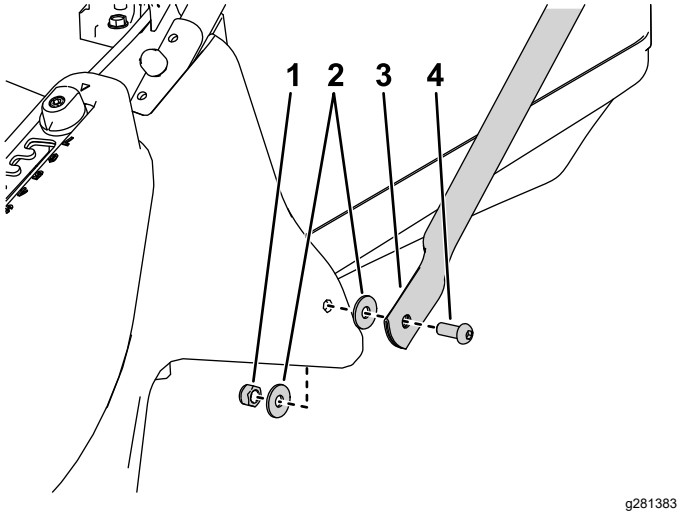

Şekil 4

Sol taraf gösterilmiştir

1. Altıgen kilit somunu
2. Düz rondela
3. Köşebentli tutma çubuğu
4. Cıvata

4. Üst tutma çubuklarını ve köşebentli tutma çubuklarının en üst kısmını, 3 kapaklı rondela, 2 cıvata ve her iki tarafta 2 altıgen kilit somunu kullanarak alt tutma çubuklarına takın (Şekil 5).

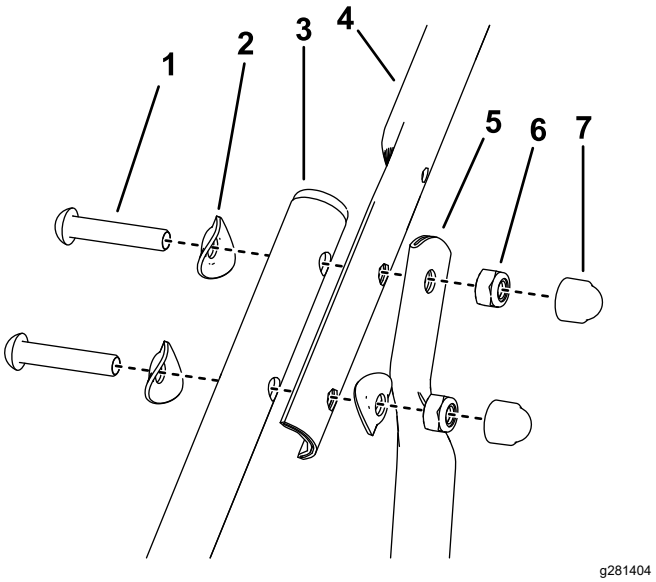

Şekil 5

Sol taraf gösterilmiştir

1. Cıvata
2. Kapaklı rondela
3. Alt tutma çubuğu
4. Üst tutma çubuğu
5. Köşebentli tutma çubuğu
6. Altıgen kilit somunu
7. Kapak

5. Açıkta kalan tüm tutma çubuğu somunlarının üzerine kapak takın.

2

Çim Torbasının Monte Edilmesi

Hiçbir Parça Gerekmiyor

Prosedür

1. Olası kazaları önlemek için, çim torbasına takılmış beyaz şeridi kesin ve atın.
2. Çerçeve kolunu çim torbasından yukarıda tutarak çerçeveyi çim torbasına sokun (Şekil 6).

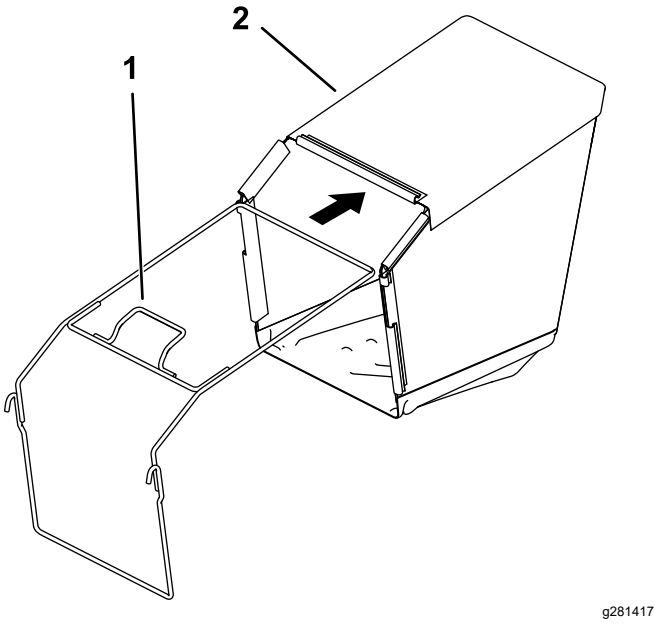

Şekil 6

1. Çerçeve kolu
2. Çim torbası

3. Plastik klipsleri çim torbası çerçevesine sabitleyin (Şekil 7).

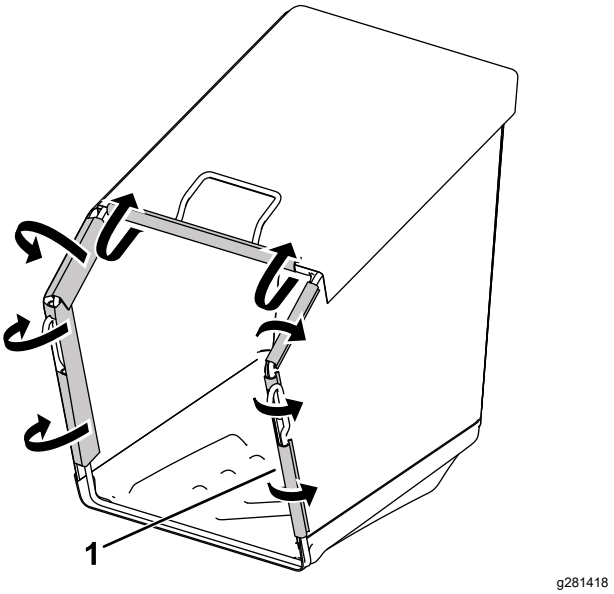

Şekil 7

1. Plastik klipsler

3

Motora Yağ Eklenmesi

Hiçbir Parça Gerekmiyor

Prosedür

Önemli: **Makineniz motorda yağla birlikte gönderilmez. Motoru çalıştırmadan önce, motora yağ doldurun.**

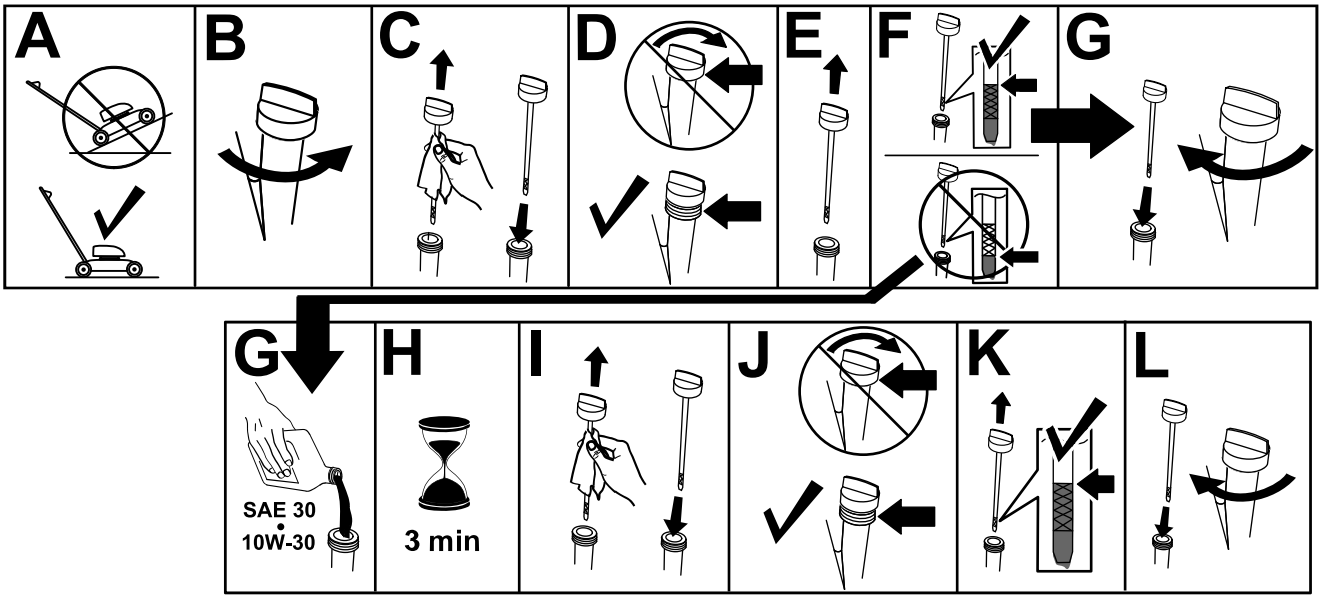

g235721

Şekil 8

Ürüne genel bakış

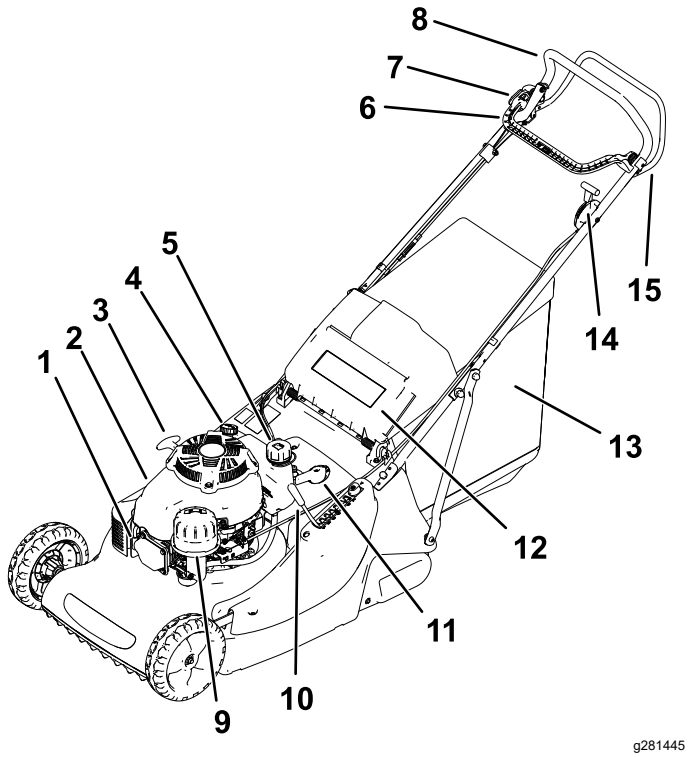

Şekil 9

1. Buji teli
2. Motor kapağı
3. Geri tepmeli marş kolu
4. Yağ dolum kapağı/Yağ çubuğu
5. Yakıt dolum kapağı
6. Bıçak Freni Kavraması kontrol kolu
7. Bıçak Freni Kavraması kilit mandalı düğmesi
8. Tutma çubuğu
9. Hava temizleyici
10. Kesim yüksekliği ayarlayıcı
11. 3 vitesli vites seçici
12. Arka deflektör
13. Çim torbası grubu
14. Motor devri denetçisi
15. Kendinden tahrik sistemi çubuğu

Özellikler

Model	Ağırlık	Uzunluk	Genişlik	Yükseklik
02657	66 kg	175,5 cm	58,6 cm	103,9 cm 3,9 cm

Çalıştırma

Çalışmadan Önce

Çalıştırma Öncesi Güvenlik

Genel Güvenlik

- Ayarlama, bakım, temizleme veya saklama öncesinde makineyi mutlaka kapatın, tüm hareketli parçaların durmasını bekleyin ve makinenin soğumasını bekleyin.
- Ekipmanı güvenli şekilde çalıştırmayı, operatör kontrollerini ve güvenlik işaretlerini öğrenin.
- Deflektörler ve/veya çim yakalayıcı gibi tüm koruyucuların ve emniyet tertibatlarının yerinde ve düzgün çalışır durumda olduğundan emin olun.
- Bıçakların ve bıçak cıvatalarının aşınmadığından veya hasar görmediğinden emin olmak için makineyi düzenli olarak kontrol edin.
- Makineyi kullanacağınız alanı inceleyin ve makinenin çalışmasını engelleyebilecek ya da makinenin fırlatabileceği her türlü nesneyi ortadan kaldırın.
- Hareketli bıçakla temas etmek ağır yaralanmaya yol açar. Parmaklarınızı muhafazanın altına koymayın.

Yakıt Güvenliği

- Yakıt son derece yanıcı ve son derece de patlayıcıdır. Yakıttan kaynaklanan bir ateş veya patlama sizi ve başkalarını yakabilir ve maddi zarara yol açabilir.
  - Yakıt ateşlenirken statik yük oluşumunu önlemek için, kabı ve/veya makineyi dolum öncesi bir aracın içine veya cismin üstüne değil, doğrudan yere koyun.
  - Yakıt deposunu dış mekanda, açık havada, motor soğukken doldurun. Yakıt dökülürse silin.
  - Yakıtı sigara içerken veya bir açık alev veya kıvılcım yakınında taşımayın.
  - Motor çalışır durumdayken ya da sıcakken yakıt kapağını çıkarmayın ya da depoya yakıt eklemeyin.
  - Yakıtı dökmeniz durumunda kesinlikle motoru çalıştırmaya kalkışmayın. Yakıt buharı tamamen dağılana kadar herhangi bir ateşleme kaynağı oluşturmaktan kaçının.

– Yakıtı onaylanmış bir kapta ve çocukların erişemeyeceği bir yerde saklayın.

- Yakıt, yutulması halinde zararlı veya öldürücüdür. Buharlara uzun süre maruz kalmak ciddi yaralanma ve hastalıklara neden olabilir.
  – Buharları uzun süre solumaktan kaçının.
  – Ellerinizi ve yüzünüzü memeden ve yakıt deposu açıklığından uzak tutun.
  – Yakıtı gözlerinizden ve cildinizden uzak tutun.

Yakıt Tankını Doldurma

Tip	Kurşunsuz benzin
Minimum oktan derecesi	87 (ABD) veya 91 (seçilebilir oktan ABD dışı)
Etanol	Hacmen maksimum %10
Metanol	Hiçbiri
MTBE (metil tertier bütil eter)	Hacmen %15'ten az
Yağ	Yakıta eklemeyin.

Sadece güvenilir bir satıcıdan alınmış temiz ve yeni (en fazla 30 günlük) yakıt kullanın.

Önemli: **Marş sorunlarını azaltmak için, temiz yakıtın içine, yakıt stabilizatörü/koşullandırıcı üreticisinin belirttiği gibi yakıt stabilizatörü/koşullandırıcı ekleyin.**

Daha fazla bilgi için motorun kullanıcı kılavuzuna bakın.

Yakıt deposunu Şekil 10 şeklinde gösterildiği gibi doldurun.

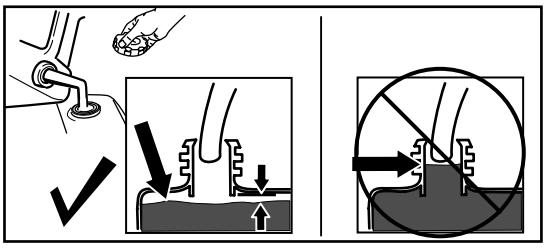

g230458

Şekil 10

Motor Yağı Seviyesi Kontrolü

Servis Aralığı: Her kullanımdan önce veya günlük

Önemli: **Motordaki yağ seviyesi çok düşük veya çok yüksekken motoru çalıştırmanız durumunda motora zarar verebilirsiniz.**

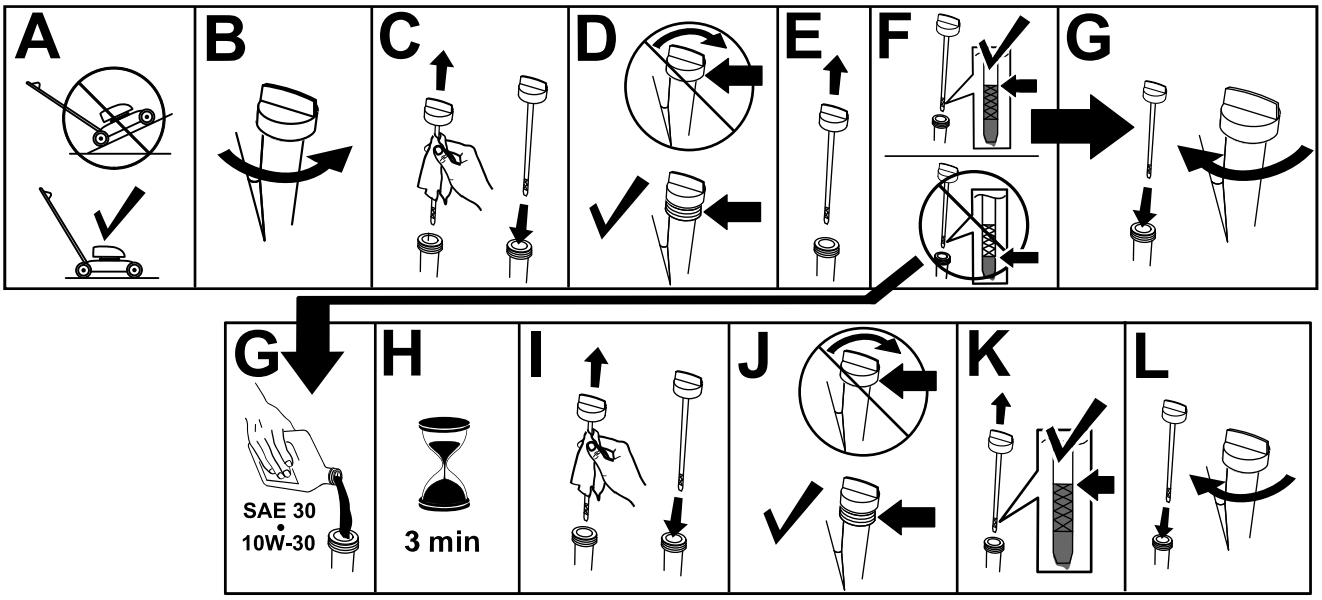

g235721

Şekil 11

Kesim Yüksekliğini Ayarlama

⚠ TEHLIKE

Kesim yüksekliğini ayarlarken elleriniz hareketli bir bıçağa temas edebilir ve ağır şekilde yaralanabilirsiniz.

- **Kesim yüksekliğini ayarlamadan önce motoru kapatın ve tüm hareketli parçaların durmasını bekleyin.**
- **Kesim yüksekliğini ayarlarken parmaklarınızı muhafazanın altına sokmayın.**

⚠ DIKKAT

Motor çalışıyorsa, kıvılcım tutucu sıcak olacaktır ve sizi ciddi şekilde yakabilir.

Sıcak kıvılcım tutucudan uzak durun.

Kesim Yüksekliğinin Ayarlanması

1. Kesim yüksekliği kolunu tutun ve yanlara doğru çekerek kilitleme oluğundan ayırın (Şekil 12).

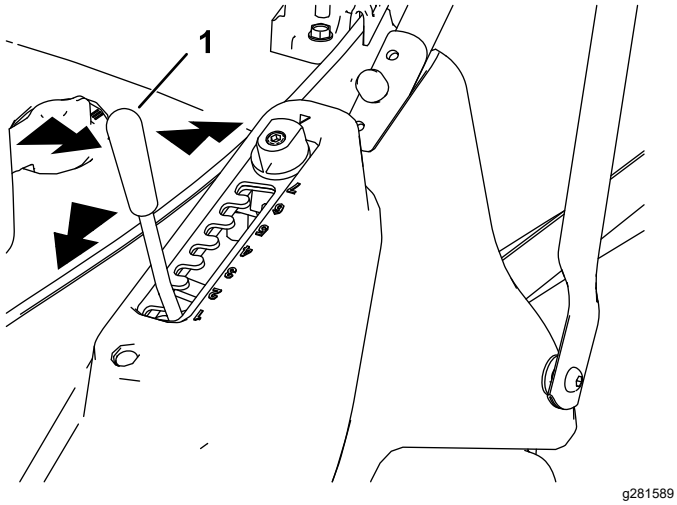

Şekil 12

1. Kesim yüksekliği ayarlama kolu

2. Kesim yüksekliğini azaltmak için kolu ileri itin, artırmak içinse geri çekin (Şekil 12).
3. Kolu istediğiniz konumda bırakın ve 7 ayar oluğundan birine sıkıca kilitlendiğini kontrol edin (Şekil 12).

Yükseklik Ayarı	Kesim Yüksekliği
1	13,0 mm
2	20,8 mm
3	28,7 mm
4	36,5 mm
5	44,3 mm
6	52,2 mm
7	60,0 mm

Matchcut Kullanarak Kesim Yüksekliğini Ayarlama

Matchcut (kesim eşitleyici) yükseklik ayarını kullanarak 6 yükseklik ayarı daha yapabilirsiniz. Bu özellik, kesim yüksekliği seçme levhasının yarım ayar ayarlanabilmesine imkan tanır.

1. Seçme levhası tespit cıvatasını bir Alyan anahtarıyla gevşetin (Şekil 13).

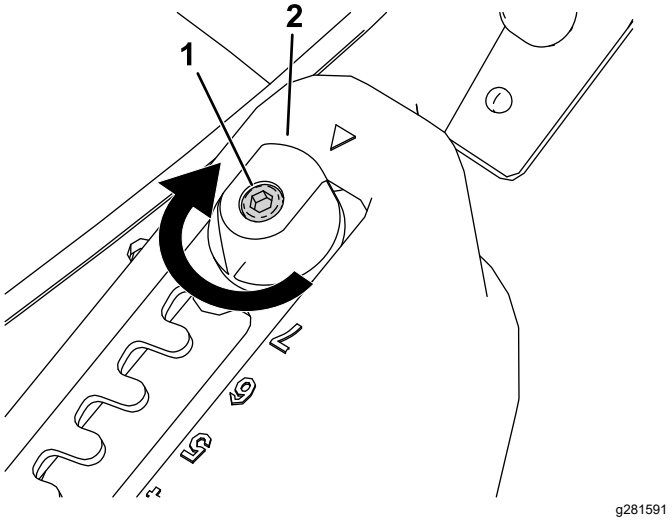

Şekil 13

1. Tespit cıvatası
2. Matchcut ayarlayıcı

2. Matchcut ayarlayıcıyı 180° döndürün (Şekil 13 ve Şekil 14).

   Not: Matchcut ayarlandığı zaman, seçme levhasının en alt kısmında bir gösterge görünecektir.

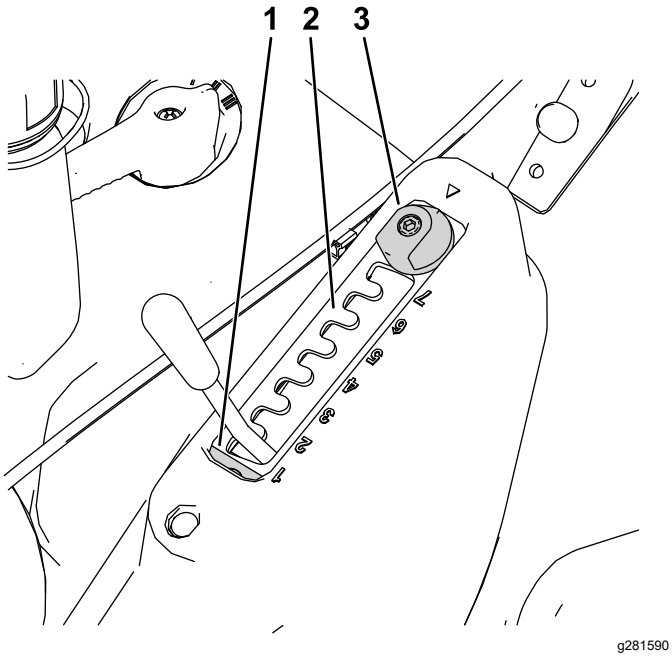

Şekil 14

1. Matchcut göstergesi
2. Seçme levhası
3. Matchcut ayarlayıcı

3. Seçme levhası tespit cıvatasını sıkarak, kesim yüksekliği seçme levhasını yerine sabitleyin.

Yükseklik Ayarı (Matchcut ile)	Kesim Yüksekliği
1,5	16,9 mm
2,5	24,8 mm
3,5	32,6 mm
4,5	40,4 mm
5,5	48,3 mm
6,5	56,1 mm

Motorun Çalıştırılması

1. Kolu tutun ve motor devri ayar mekanizmasını motor soğuksa JIGLE konumuna, motor zaten kısa bir süredir çalışıyorsa HIZLI konumuna getirin.

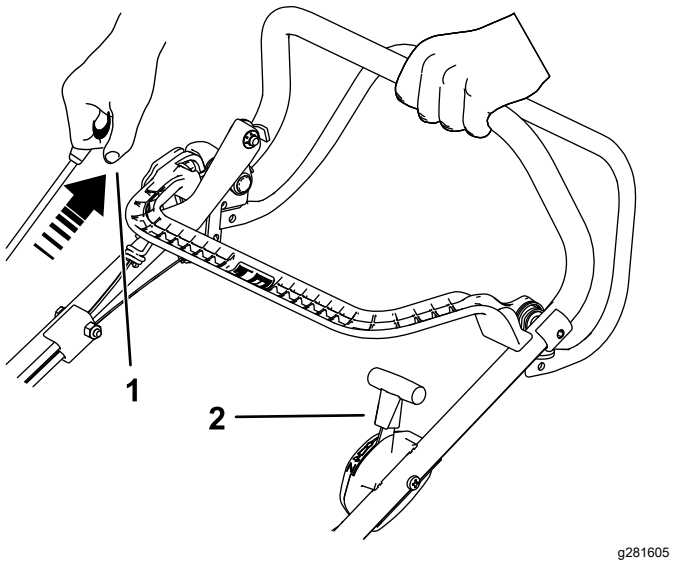

Şekil 15

1. Geri tepmeli marş kolunu çekin.
2. Gaz kolu JIGLE konumunda

2. Geri tepmeli marş kolunu bir direnç hissedene kadar çekin, direnç hissedince de sert bir şekilde çekerek motoru çalıştırın. Motor çalışınca, jigle etkinleştirilmişse gaz kolunu yavaşça HIZLI konumuna döndürün (Şekil 15).

   Önemli: **Makinenin hasar görmemesi için, motor çalışıyorken geri tepmeli marş kolunu çekmeyin.**

   Not: Makine çalıştırılamıyorsa, Yetkili Servis ile irtibata geçin.

   Not: Bıçak bu aşamada etkinleşmez; bkz. Bıçağın Etkinleştirilmesi (sayfa 11).

Bıçağın Etkinleştirilmesi

1. Gaz kolunun HIZLI konumunda olduğunu kontrol edin (Şekil 16).
2. Bıçak freni kavraması (BBC) kilit mandalı düğmesine basın ve BBC kontrol manivelasını kola doğru çekin (Şekil 16).

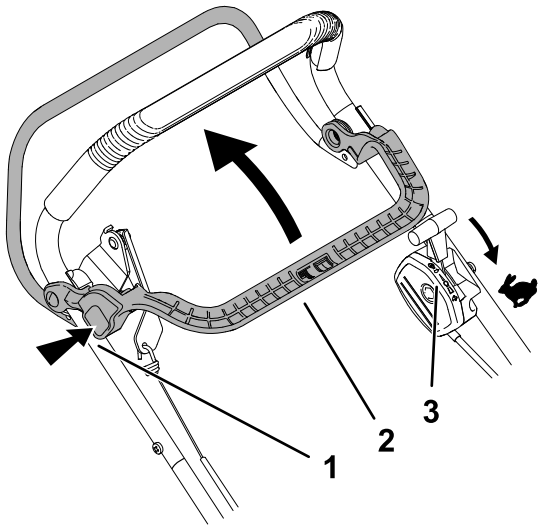

g284132

Şekil 16

1. BBC kilit mandalı düğmesine basın.
2. BBC kontrol manivelasını kola doğru çekin.
3. Gaz kolunun HIZLI konumunda olduğunu kontrol edin.

Bıçağın Devre Dışı Bırakılması

Bıçağı devre dışı bırakmak için BBC kontrol manivelasını bırakın; kol, bekleme konumuna geri dönecektir (Şekil 17).

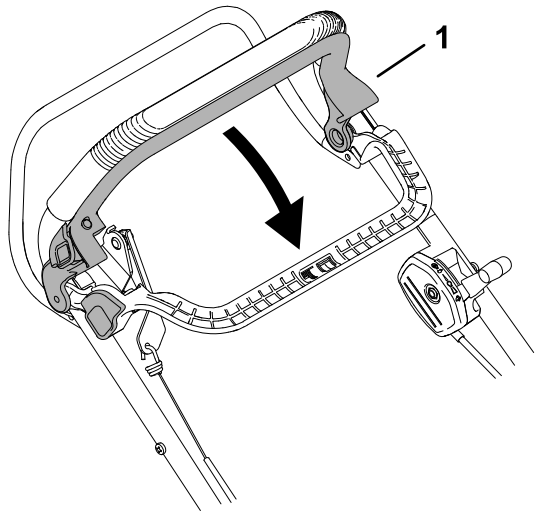

g284203

Şekil 17

1. Bıçağı devre dışı bırakmak için BBC kontrol manivelasını bırakın.

Not: BBC kontrol manivelasını bıraktığınız zaman, bıçak 3 saniye içinde durmalıdır. Durmuyorsa, çim biçme makinenizi kullanmayı derhal bırakın ve Yetkili Servisle irtibata geçin.

Hızın Seçilmesi

Makine 3 ileri viteslidir; hızı ayarlamak için, çim biçme makinesinin en üst kısmında bulunan 3 vitesli vites seçiciyi üç farklı ayardan birine döndürün.

- I – Birinci vites
- II – İkinci vites
- III – Üçüncü vites

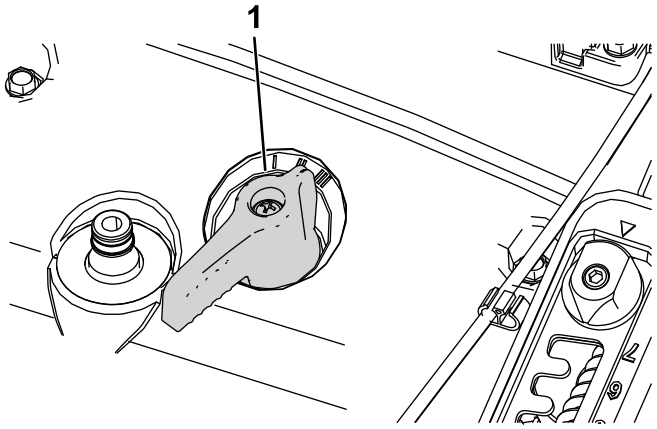

g283010

Şekil 18

1. Hız seçme kontrolü

Çalışma Sırasında

Çalıştırma Sırasında Güvenlik

Genel Güvenlik

- Göz koruyucusu, uzun pantolon, kaymaz, dayanıklı ayakkabılar ve kulak tıkacı dahil olmak üzere uygun giysiler giyin. Uzun saçlarınızı arkada toplayın ve bol kıyafetler giymeyin veya sarkan takılar takmayın.
- Makineyi çalıştırırken dikkatinizi tam olarak bu işe verin. Dikkatinizi dağıtacak aktivitelerden kaçının, aksi halde yaralanma veya hasar riski söz konusu olabilir.
- Hasta, yorgun veya alkol / uyuşturucu etkisi altındayken makineyi çalıştırmayın.
- Bıçak keskindir; bıçağa temas etmek ciddi bedensel yaralanmalara neden olabilir. Çalıştırma konumundan ayrılmadan önce motoru kapatın ve tüm hareketli parçaların durmasını bekleyin.
- Bıçak kontrol çubuğunu bıraktığınızda, motor kapanmalı ve bıçak 3 saniye içinde durmalıdır.

Durmazlarsa, makinenizi kullanmayı derhal bırakın ve bir Yetkili Servis Satıcısıyla irtibata geçin.

- Çevredeki kişilerin çalışma alanına girmelerine izin vermeyin. Küçük çocukları çalışma alanından uzakta ve makineyi kullanmayan sorumlu bir yetişkinin gözetimi altında tutun. Biri alana girerse makineyi durdurun.
- Makineyi geriye doğru hareket ettirmeden önce daima aşağı ve geri bakın.
- Makineyi yalnızca iyi görüş koşullarında ve uygun hava şartları altında çalıştırın. Yıldırım düşme riski olan zamanlarda makineyi çalıştırmayın.
- Islak çim ve yapraklar, kayıp bıçakla temas etmeniz durumunda ciddi yaralanmaya yol açabilir. Islak koşullarda hareket etmekten kaçının.
- Görünmeyen köşelere, çalılara, ağaçlara veya görüşünüzü engelleyebilecek diğer cisimlere yaklaşırken son derece dikkatli olun.
- Fırlatılan cisimleri hiç kimseye doğru yöneltmeyin. Fırlatılan cisimleri bir duvara veya engele doğru yöneltmeyin, cisim oradan sekerek size çarpabilir. Çakıllı yüzeylerden geçerken bıçakları durdurun.
- Delikler, palet izleri, tümsekler, taşlar veya diğer gizli cisimlere dikkat edin. Düzgün olmayan zemin, dengenizi kaybetmenize veya ayağınızın kaymasına neden olabilir.
- Eğer makine bir cisme vurur veya titremeye başlarsa, derhal motoru kapatın, tüm hareketli parçaların durmasını bekleyin ve makinede hasar kontrolü yapmadan önce bujinin telini sökün. Çalışmaya devam etmeden önce gerekli tüm onarımları yapın.
- Çalıştırma konumundan ayrılmadan önce motoru kapatın ve tüm hareketli parçaların durmasını bekleyin.
- Eğer motor çalışıyorsa sıcak olacaktır ve sizi ciddi şekilde yakabilir. Sıcak motordan uzak durun.
- Motoru sadece iyi havalandırılmış alanlarda çalıştırın. Egzoz gazları, kokusuz ve öldürücü bir zehir olan karbon monoksit içerir.
- Çim yakalayıcı bileşenlerini ve boşaltma kanalını aşınma ve bozulmaya karşı sık sık kontrol edin, gerekiyorsa bunları orijinal Toro parçalarla değiştirin.

Eğimli Yüzeylerde Güvenlik

- Yokuşların yüzeyinde yatay şekilde biçme işlemi yapın; asla yukarı veya aşağı gitmeyin. Yokuşların üzerinde yön değiştirirken çok dikkatli olun.
- Aşırı dik eğimli yokuşlarda kesim yapmayın. Adımlara dikkat edilmemesi bir kayma ve düşme kazasına yol açabilir.
- Düşük banketler, hendekler veya yapay setlerin yakınında biçme işlemi yaparken dikkatli olun.

Kendinden Tahrik Sisteminin Kullanılması

Kendinden tahrik sistemini çalıştırmak için, kendinden tahrik sistemi çubuğunu sıkarak kola doğru çekin ve tutun (Şekil 19).

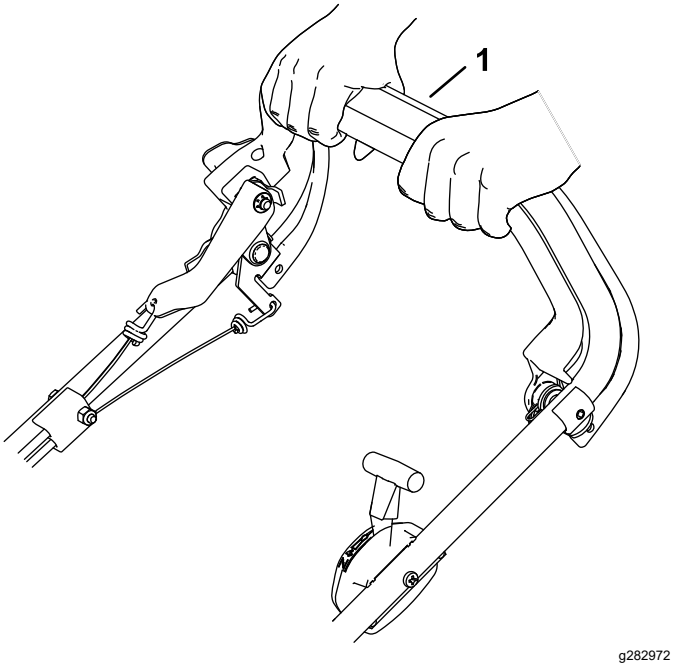

Şekil 19

1. Kendinden tahrik sistemi çubuğu

Kendinden tahrik sistemini devre dışı bırakmak için, kendinden tahrik sistemi çubuğunu bırakın.

Motorun Kapatılması

Bıçak freni kavrama kontrolünü ve kendinden tahrik sistemi çubuklarını bırakın. Motor devri ayar mekanizmasını Durdurma konumuna getirerek motoru kapatın.

Önemli: **Bıçak kontrol manivelasını bıraktığınız zaman, bıçak 3 saniye içinde durmalıdır. Düzgün bir şekilde durmuyorsa, makinenizi kullanmayı derhal bırakın ve bir Yetkili Servis ile irtibata geçin.**

Biçilen Çim Kalıntılarının Torbaya Alınması

Çimenlikte kalan çim veya yaprak kalıntılarını toplamak için çim torbasını takın.

⚠ UYARI

Aşınmış bir çim torbası birikintilerin etrafa savrulmasına, bu da operatörün veya çevredekilerin ağır yaralanmasına ve hatta ölmesine yol açabilir.

Çim torbasını sık sık kontrol edin. Hasarlıysa, yeni bir Toro yedek torba takın.

⚠ UYARI

Bıçak keskindir; bıçağa temas etmek ciddi bedensel yaralanmalara neden olabilir.

Çalıştırma konumundan ayrılmadan önce motoru kapatın ve tüm hareketli parçaların durmasını bekleyin.

1. Motoru kapatın ve tüm hareketli parçaların durmasını bekleyin.
2. Arka deflektörü yukarı kaldırıp o konumda tutun.
3. Çim torbasını yerine sabitleyin (Şekil 20).

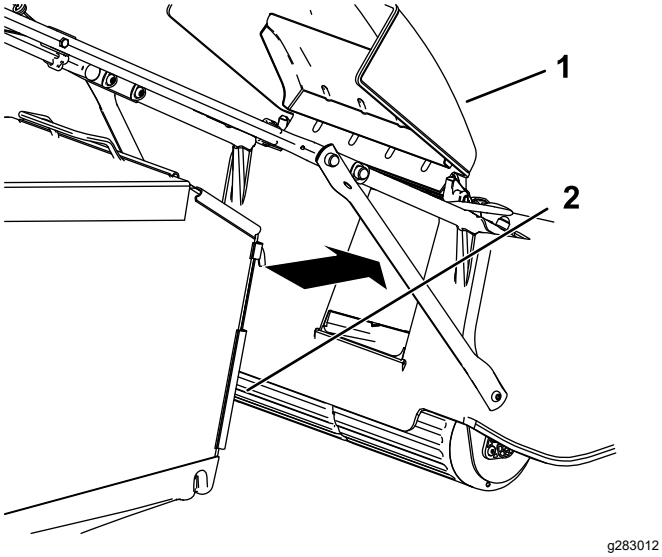

Şekil 20

1. Arka deflektör
2. Çim torbası

4. Arka deflektörü aşağı indirin.

Çalıştırma İpuçları

Genel Biçme İşlemi İpuçları

- Makineyi kullanacağınız alanı inceleyin ve makinenin fırlatabileceği tüm nesneleri çıkarın.
- Bıçakla katı cisimlere vurmaktan kaçının. Herhangi bir cismin üzerinde asla kasıtlı olarak biçme işlemi yapmayın.
- Makine bir cisme vurur veya titremeye başlarsa, derhal motoru kapatın, tüm hareketli parçaların durmasını bekleyin, buji telini ayırın ve makinede hasar kontrolü yapın.
- En iyi performans için, kesme sezonu başlamadan önce veya gerektiğinde yeni bir Toro bıçak takın.

Çimleri Kesme

- Çimlerin tek seferde sadece yaklaşık üçte birini kesin. Çimlerin seyrek olduğu durumlarda veya çim büyüme hızının yavaşladığı sonbaharın son aylarında 64 mm ayarının altında kesmeyin.
- 15 cm'den uzun çimleri keserken ilk önce en yüksek kesim yüksekliği ayarıyla kesin ve daha yavaş yürüyün, ardından da en iyi çimen görünümü için daha düşük bir yükseklik ayarıyla tekrar kesin. Eğer çimler çok uzunsa, makine tıkanabilir ve motorun istop etmesine yol açabilir.
- Islak çim ve yapraklar, makine haznesinde kolayca yığınlaşabilir ve makinenin tıkanmasına veya motorun istop etmesine neden olabilir. Islak koşullarda hareket etmekten kaçının.
- Çok kuru ortam koşullarında olası yangın tehlikelerine karşı tetikte olun, yerel yangın uyarılarını takip edin ve makineyi kuru ot ve yaprak birikintilerinden uzak tutun.
- Biçme yönünü değiştirin. Bu şekilde eşit gübreleme için kırpıntılar bahçeye dağıtılır.
- Eğer tamamlanan bahçenin görünümü tatmin edici değilse, aşağıdakilerden birini veya daha fazlasını deneyin:
  - Bıçağı değiştirin veya bileyin.
  - Biçme işlemi esnasında daha yavaş yürüyün.
  - Makinenizin kesim yüksekliğini arttırın.
  - Çimleri daha sık biçin.
  - Her bir geçişte tam bir biçme alanını kesmek yerine biçme alanlarını örtüştürün.

Yaprakları Biçme

- Bahçeyi biçtikten sonra, bahçenin en az yarısının kesilmiş yaprak örtüsünün altından görülebildiğinden emin olun. Yaprakların üzerinden bir defadan fazla geçmeniz gerekebilir.
- Çimin üzerinde 13 cm'den fazla yaprak varsa öncelikle daha yüksek bir kesim yüksekliğiyle çim biçin, ardından da tekrar istediğiniz kesim yüksekliğine geçin.
- Eğer makineniz yaprakları yeterince iyi kesmiyorsa, biçme hızınızı düşürün.

Çalışmadan Sonra

Çalıştırma Sonrası Güvenlik

Genel Güvenlik

- Ayarlama, bakım, temizleme veya saklama öncesinde makineyi mutlaka kapatın, tüm hareketli parçaların durmasını bekleyin ve makinenin soğumasını bekleyin.
- Yangınları önlemek için makinedeki çim ve artıkları temizleyin. Dökülen yağ veya yakıtı temizleyin.
- Makineyi veya yakıt kabını asla bir su ısıtıcısı veya diğer cihazlarda bulunan tipte açık alev, kıvılcım veya tutuşturma alevlerinin bulunduğu yerlerde depolamayın.

Taşıma Güvenliği

- Makineyi yüklerken veya indirirken dikkatli olun.
- Makineyi kaymaya karşı sabitleyin.

Makineyi Temizleme

Servis Aralığı: Her kullanımdan sonra

⚠ UYARI

Makine gövdesinin altından malzemeler dökülebilir.

- **Koruyucu gözlük takın.**
- **Motor çalışıyorken çalışma konumunda (kolun arkasında) durun.**
- **Alanda izleyenler olmasına izin vermeyin.**

En iyi sonuçlar için, makineyi çim biçme işlemi bittikten hemen sonra temizleyin.

Önemli: **Makineyi işlenmiş çimin üzerinde kullandıktan hemen sonra makinenin gövdesini iyice temizleyin.**

Not: Temizlik sırasında motora su püskürtmeyin.

1. Makineyi, yüzeyi kaplanmış düz bir zemine park edin.
2. Çalıştırma konumundan ayrılmadan önce motoru kapatın ve tüm hareketli parçaların durmasını bekleyin.
3. Makineyi kullandıktan hemen sonra, gövde muhafazasının en üst kısmında kalan çim kalıntılarını giderin.
4. Egzoz/egzoz koruyucusu, üst motor kapağındaki hava yolları ve bunları çevreleyen gövde dahil motordaki tüm çim kalıntılarını ve birikintileri, bir fırça veya basınçlı hava kullanarak giderin.
5. Makineyi en düşük kesim yüksekliği ayarına indirin; bkz. Kesim Yüksekliğinin Ayarlanması (sayfa 10).
6. Kırpıntıların makinenin altından çim torbasına gittiği arka kapağın altındaki bölgeyi yıkayarak temizleyin.
7. Yıkama portuna, su kaynağına bağlı bir bahçe hortumu bağlayın (Şekil 21).

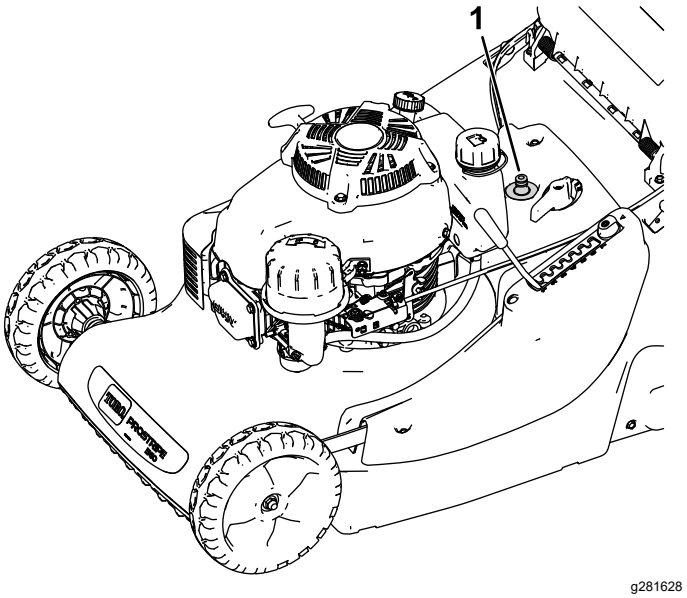

Şekil 21

1. Yıkama portu

8. Suyu açın, motoru çalıştırın, bıçağı etkinleştirin ve makinenin altından artık kırpıntı gelmeyene kadar çalıştırmaya devam edin.
9. Motoru kapatın, suyu kesin ve bahçe hortumunu makineden ayırın.
10. Motoru birkaç dakika çalıştırarak makinenin altını kurutun; bu, makinenin altının paslanmasını önleyecektir.
11. Makineyi kapalı bir yerde saklamadan önce motoru kapatın ve makinenin tamamen soğumasını bekleyin.
12. Dökülen yağ veya yakıtı hemen temizleyin.

Bakım

Not: Normal çalıştırma konumundan makinenin sol ve sağ tarafını belirleyin.

Önerilen Bakım Çizelgesi

Bakım Servisi Aralıkları	Bakım Prosedürü
İlk 8 saatten sonra	• Motorun yağını değiştirin.
Her kullanımdan önce veya günlük	• Motor yağı seviyesini kontrol edin. • Bıçak kontrol çubuğunu bıraktıktan sonra 3 saniye içinde motorun kapandığından emin olun. • Bıçağın durumunu kontrol edin. • Tüm koruyucuların ve emniyet tertibatlarının yerinde ve düzgün çalışır durumda olduklarından emin olun. • Gövdenin temiz, çim torbasının iyi durumda olduğunu kontrol edin (hasarlıysa, yenisiyle değiştirin).
Her kullanımdan sonra	• Makinenin altındaki çim kırpıntılarını ve kiri temizleyin.
Her 25 saatte	• Sünger ön filtreyi temizleyin (tozlu koşullarda daha sık). • Kendinden tahrik sistemi kablosunu kontrol edin, gerekiyorsa ayarlayın. • Bıçağı değiştirin veya bileyleyin (köşeleri hızlı şekilde köreliyorsa, daha sık bileyleyin). • Bıçağı bileyin.
Her 50 saatte	• Motor yağını değiştirin (tozlu koşullarda daha sık).
Her 100 saatte	• Bujiyi yenisiyle değiştirin.
Her 300 saatte	• Kağıt ön filtreyi temizleyin (tozlu koşullarda daha sık).
Depolamadan önce	• Yakıt deposunu onarımlardan önce ve yıllık depolamadan önce verilen talimatlara göre boşaltın.
Yıllık	• Bıçağı değiştirin veya bileyin. • Yıllık ilave bakım prosedürlerini öğrenmek için motorun kullanma kılavuzuna bakın.

Önemli: **Bakım prosedürlerini öğrenmek için motorun kullanıcı kılavuzuna bakın.**

Bakım Güvenliği

- Ayarlama, bakım, temizleme veya saklama öncesinde makineyi mutlaka kapatın, tüm hareketli parçaların durmasını bekleyin ve makinenin soğumasını bekleyin.
- Herhangi bir bakım işlemi yapmadan önce, bujiden buji telini sökün.
- Makineye bakım yaparken eldiven ve koruyucu gözlük takın.
- Bıçak keskindir; bıçağa temas etmek ciddi bedensel yaralanmalara neden olabilir. Bıçağın bakımını yaparken eldiven giyin. Bıçakları onarmayın veya üzerinde değişiklik yapmayın.
- Emniyet tertibatlarının ayarlarıyla asla oynamayın. Düzgün şekilde çalıştıklarını düzenli olarak kontrol edin.
- Makineyi yana yatırmak yakıt sızıntısına neden olabilir. Yakıt yanıcı ve patlayıcıdır; bedensel yaralanmaya yol açabilir. Motoru kuru çalıştırın veya yakıtı bir el pompasıyla boşaltın; yakıtı asla sifonla çekmeyin.
- Makinenin optimum performans sergilemesi için sadece orijinal Toro yedek parçalarını ve aksesuarlarını kullanın. Başka üreticilere ait yedek parçalar ve aksesuarlar tehlikeli olabilir ve bu tür kullanımlar ürün garantisini geçersiz kılabilir.

Bakım için Hazırlık

Servis Aralığı: Her 100 saatte

1. Motoru kapatın ve tüm hareketli parçaların durmasını bekleyin.
2. Herhangi bir bakım işlemi yapmadan önce, bujiden (Şekil 22) buji telini sökün.

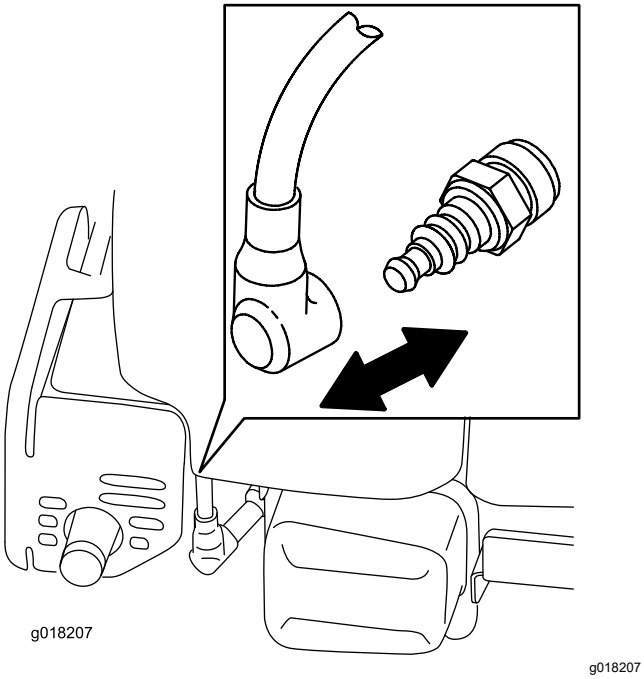

Şekil 22

3. Bakım prosedürlerini yerine getirdikten sonra buji telini bujiye bağlayın.

Önemli: **Yağı veya bıçağı değiştirmek amacıyla makineyi yatırmadan önce yakıt deposunun normal kullanım yoluyla kuru çalışmasını sağlayın. Yakıtı boşaltmadan önce makineyi yatırmanız gerekirse el tipi bir yakıt pompası aracılığıyla yakıtı boşaltın. Makineyi her zaman hava filtresi yukarı bakacak şekilde yana yatırın.**

⚠ UYARI

Makineyi yana yatırmak yakıt sızıntısına neden olabilir. Yakıt yanıcı ve patlayıcıdır, yaralanmaya yol açabilir.

Motoru yakıt bitene kadar çalıştırın veya benzini bir el pompasıyla boşaltın; benzini asla hortumdan emip çekerek boşaltmaya çalışmayın.

Hava Filtresi Servis İşlemleri

Servis Aralığı: Her 25 saatte—Sünger ön filtreyi temizleyin (tozlu koşullarda daha sık).

Her 300 saatte—Kağıt ön filtreyi temizleyin (tozlu koşullarda daha sık).

Önemli: **Hava filtresi grubu takılı değilken motoru çalıştırmayın, aksi takdirde motor ağır hasar görebilir.**

1. Bakım öncesi prosedürlerini yerine getirin; bkz. Bakım için Hazırlık (sayfa 16).
2. Kapağı çıkarın ve iyice temizleyin (Şekil 23).

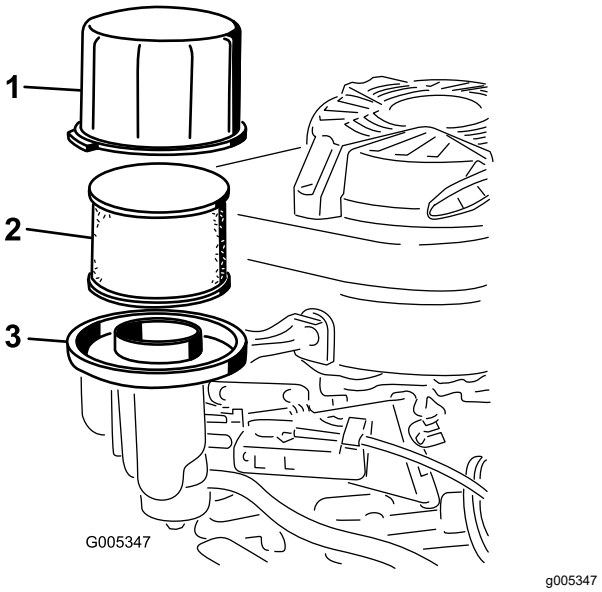

Şekil 23

1. Kapak
2. Sünger ön filtre ve kağıt hava filtresi
3. Hava filtresi tabanı

3. Sünger ön filtre ile kağıt hava filtresini hava filtresi tabanından çıkarın (Şekil 23).
4. Sünger ön filtreyi kağıt hava filtresinden çıkarın ve yumuşak bir deterjan ve suyla yıkayıp kurutma kağıdıyla kurutun.
5. Kağıt hava filtresini inceleyin, aşırı kirliyse yenisiyle değiştirin.

   Önemli: **Kağıt bir filtreyi temizlemeye çalışmayın.**
6. Sünger ön filtreyi kağıt hava filtresinin üzerine takın.
7. Sünger ön filtre ile kağıt hava filtresini hava filtresi tabanına takın.
8. Kapağı takın.

Motorun Yağını Değiştirme

Servis Aralığı: İlk 8 saatten sonra

Her 50 saatte

Yağı değiştirmeden önce ısıtmak için motoru birkaç dakika çalıştırın. Ilık yağ daha iyi akar ve daha fazla kontaminant taşır.

Motor Yağı Teknik Özellikleri

Motor yağı kapasitesi	0,65 l*yağ filtresiz; 0,85 L* yağ filtreli
Yağ viskozitesi	SAE 30 veya SAE 10W-30 temizleyici yağ
API servis sınıflandırması	SJ veya üzeri

* Yağı boşaltmanızdan sonra karterde bir miktar artık yağ kalır. Yağın tamamını kartere dökmeyin. Kartere, aşağıdaki adımları izleyerek yağ doldurun.

1. Bakım öncesi prosedürlerini yerine getirin; bkz. Bakım için Hazırlık (sayfa 16).
2. Yakıt deposundaki yakıtı boşaltın.
3. Yağ çubuğunun/tahliye deliğinin altına uygun bir boşaltma kabı yerleştirin.
4. Yağ çubuğunun etrafını temizleyin.
5. Kapağı saat yönünün tersine döndürüp çekerek yağ çubuğunu çıkarın.
6. Makineyi **sağa** yatırarak (hava filtresi yukarı gelecek biçimde) yağı boşaltma kabının içine boşaltın.
7. Yağı boşalttıktan sonra makineyi tekrar çalışma pozisyonuna alın.
8. Yağ doldurma borusundan, motor yağ kapasitesinin yaklaşık dörtte üçü kadar yağı dikkatlice dökün.
9. Yağın motorda yerleşmesi için 3 dakika kadar bekleyin.
10. Yağ çubuğunu temiz bir bezle silerek temizleyin.
11. Yağ çubuğunu yağ doldurma borusuna sokun fakat **vidayla sabitlemeyin**, ardından da çubuğu çıkarın.
12. Yağ çubuğundaki yağ seviyesine bakın.
    - Yağ çubuğundaki yağ seviyesi çok düşükse, yağ doldurma borusundan az miktarda yağ dökün, 3 dakika bekleyin ve yağ çubuğundaki yağ seviyesi doğru olana kadar 10 ile 12 arası adımları tekrarlayın.
    - Yağ çubuğundaki yağ seviyesi çok yüksekse, yağ çubuğu doğru seviyeyi gösterene kadar fazla yağı boşaltın.

    Önemli: **Motordaki yağ seviyesi çok düşük veya çok yüksekken motoru çalıştırmanız durumunda motora zarar verebilirsiniz.**
13. Yağ çubuğunu yağ dolum borusuna güvenli bir şekilde takın.
14. Kullanılmış yağı düzgün şekilde geri dönüştürün.

Kendinden Tahrik Sistemi Kablosunun Ayarlanması

Servis Aralığı: Her 25 saatte

1. Motoru kapatın.
2. Kendinden tahrik sistemi çubuğunu arka silindirler kilitlenene kadar yavaşça kavraştırarak makineyi geriye doğru çekin.

   Not: Bu noktada, kendinden tahrik sistemi çubuğu, tutma çubuğundan 6 cm uzakta olmalıdır.

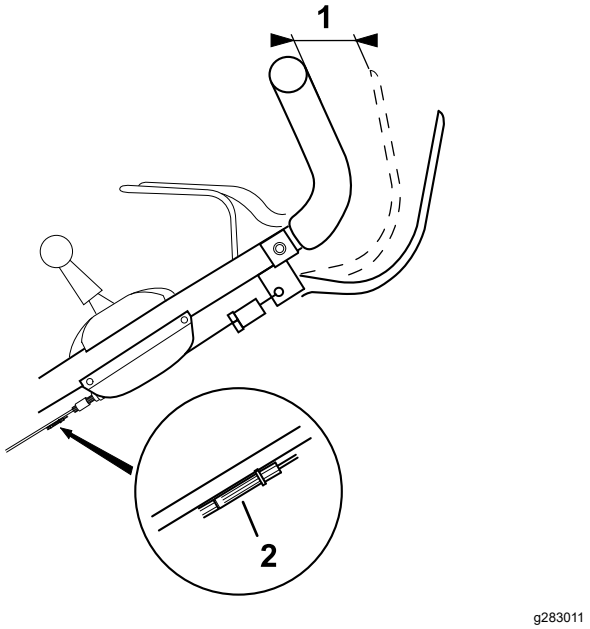

Şekil 24

1. 6 cm
2. Kablo ayarlayıcı

3. Kendinden tahrik sistemi çubuğu ile tutma çubuğu arasındaki mesafe 6 cm'den azsa, siyah plastik kablo ayarlayıcıyı kullanarak doğru mesafeyi ayarlayın.

Bıçağın Değiştirilmesi

Servis Aralığı: Her 25 saatte—Bıçağı değiştirin veya bileyleyin (köşeleri hızlı şekilde köreliyorsa, daha sık bileyleyin).

Yıllık

Önemli: ***Bıçağı düzgün takmak için bir tork anahtarına ihtiyacınız olacaktır.*** **Bir tork**

anahtarınız yoksa veya bu prosedürü rahat şekilde yürütemiyorsanız, bir Yetkili Servis Satıcısına danışın.

Benzin bitince bıçağı inceleyin. Bıçak hasar görmüş veya çatlamışsa, derhal değiştirin. Bıçağın köşesi körelmiş veya çentiklenmişse, bileyip dengeleyin veya yenisiyle değiştirin.

⚠ UYARI

Bıçak keskindir; bıçağa temas etmek ciddi bedensel yaralanmalara neden olabilir.

Bıçağın bakımını yaparken eldiven giyin.

1. Buji telini bujiden sökün; bkz. Bakım için Hazırlık (sayfa 16).
2. Makineyi, hava filtresi yukarı bakacak şekilde yana yatırın.
3. Bıçağı sabit tutmak için tahta bir takoz kullanın (Şekil 25).

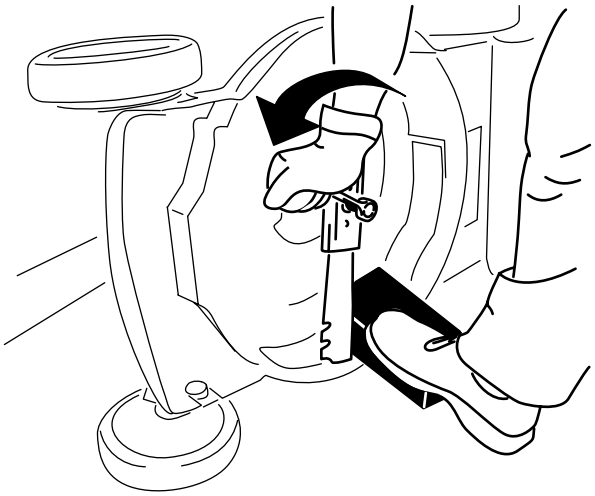

Şekil 25

4. Bıçağı çıkarın, tüm montaj donanımını saklayın (Şekil 25).
5. Yeni bıçağı ve tüm montaj donanımını takın (Şekil 26).

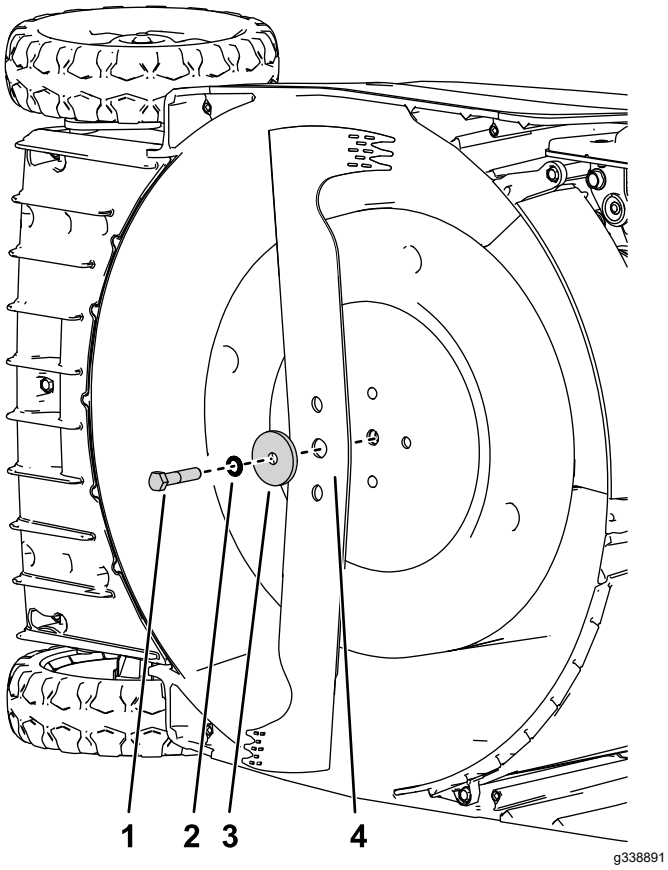

Şekil 26

1. Cıvata
2. Kilit rondelası
3. Ara parça
4. Bıçak

Önemli: **Bıçağı, kıvrımlı uçları makinenin gövdesine bakacak şekilde konumlandırın.**

6. **Bir tork anahtarı kullanarak kesme hattını cıvatasını 54 N·m değerinde sıkın.**

Bıçağın Bilenmesi

Servis Aralığı: Her kullanımdan önce veya günlük

Her 25 saatte

Az aşınmış bir bıçak yeniden bilenebilir. Denge sağlanması için bıçağın her iki kenarı da eşit bilenmelidir.

1. Bıçağı makineden çıkarın; bkz. Bıçağın Değiştirilmesi (sayfa 18).
2. Bıçağı bir fırça ve suyla temizleyin, ardından da olası hasar izlerine karşı kontrol edin.
3. Her iki kesici kenarı da düz bir eğe ile bileyin.

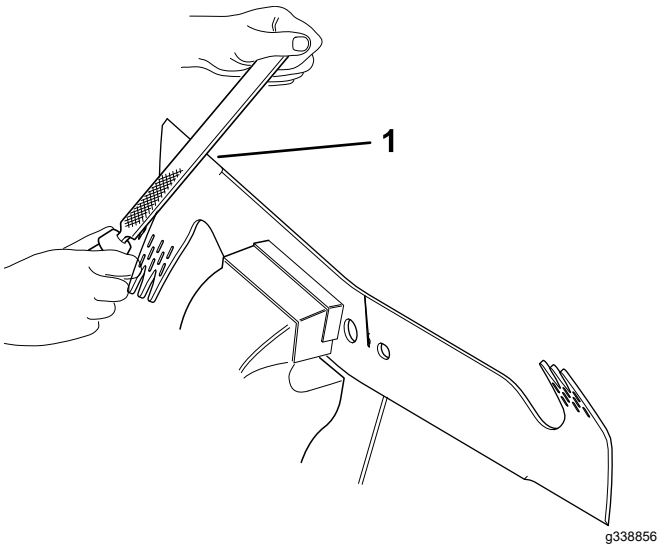

Şekil 27

1. 30° ila 45° açılarla bileyin.

4. Orta delikten bir tornavida sokun ve bıçağı yatay tutun.

   Not: Dengeli bir bıçak yatay duracaktır.

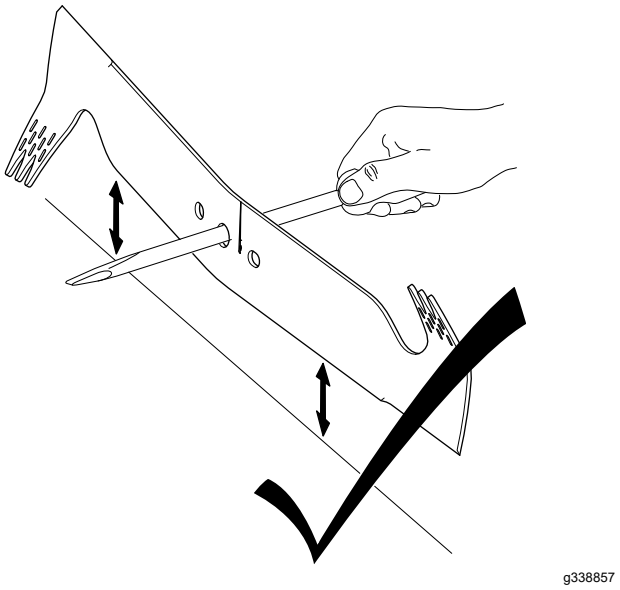

Şekil 28

5. Ağır ucu, bıçak doğru dengelenene kadar bileyin.

   Not: Bıçak dengelenmemişse, ağır uç aşağı dönecektir.

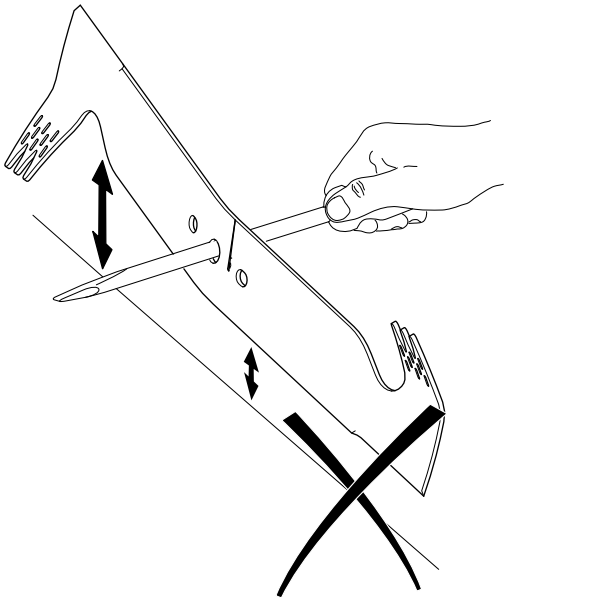

Şekil 29

Depolama

Makineyi serin, temiz, kuru bir yerde saklayın.

Depo Emniyeti

Ayarlama, bakım, temizleme veya saklama öncesinde makineyi mutlaka kapatın, tüm hareketli parçaların durmasını bekleyin ve makinenin soğumasını bekleyin.

Makinenin Depolama için Hazırlanması

1. Yıl içindeki son yakıt doldurma anında, yakıta, etiketin üzerinde belirtildiği gibi yakıt stabilizatörü (örn. Toro Premium Yakıt Katkısı) ekleyin.
2. Kullanılmamış yakıtı gerektiği gibi bertaraf edin. Yerel yönetmeliklere göre geri dönüştürün veya otomobilinizde kullanın.

   Önemli: **Yakıt deposunda kalan eski yakıt, motorun zor çalışmasına yol açabilir. Yakıtı yakıt stabilizatörü olmadan 30 günden fazla muhafaza etmeyin ve stabilizatör koyulmuş yakıtı stabilizatör üreticisinin tavsiye ettiğinden daha uzun süre muhafaza etmeyin.**
3. Yakıtı biten motor kapanana kadar makineyi çalıştırın.
4. Motoru tekrar çalıştırın ve kendi kendine durana kadar bekleyin. Motoru artık çalıştıramadığınız zaman, yeteri kadar kurumuş demektir.
5. Buji telini bujiden ayırın ve teli kalan buji çubuğuna (varsa) bağlayın.
6. Bujiyi sökün, 15 ml motor yağını buji deliğinden içeri dökün ve marş ipini yavaşça birçok defa çekerek yağın silindire dağılmasını sağlayın; bu işlem, kullanılmadığı dönemde silindirin paslanmasını önleyecektir.
7. Bujiyi yerine takın ve bir tork anahtarıyla 23 N·m torkla sıkın.
8. Tüm somun, cıvata ve vidaları sıkın.

Makinenin Depodan Çıkarılması

1. Tüm sabitleme elemanlarını kontrol edin ve sıkın.
2. Varsa, gereken bakım prosedürlerini yerine getirin; bkz. Bakım (sayfa 16).
3. Motor yağı seviyesini kontrol edin; bkz. Motor Yağı Seviyesi Kontrolü (sayfa 9).
4. Yakıt deposunu temiz yakıtla doldurun; bkz. Yakıt Tankını Doldurma (sayfa 9).
5. Teli bujiye bağlayın.

EEA/UK Gizlilik Bildirimi

Toro'nun Kişisel Bilgilerinizi Kullanması

Toro Company (“Toro”) gizliliğinize saygı duyar. Ürünlerimizi satın aldığınızda, doğrudan sizden veya yerel Toro şirketiniz veya bayiniz aracılığıyla, sizin hakkınızda bazı kişisel bilgiler toplayabiliriz. Toro olarak bu bilgileri, garantinizi kayda almak, garanti talebinizi işleme koymak veya bir ürün geri çekme durumunda sizinle iletişim kurmak gibi sözleşme yükümlülüklerimizi yerine getirmek ve müşteri memnuniyetini ölçmek, ürünlerimizi geliştirmek veya ilginizi çekebilecek ürün bilgilerini sunmak gibi yasal ticari amaçlar için kullanırız. Toro, bu faaliyetlerin herhangi birine bağlı olarak, bilgilerinizi bağlı kuruluşlarımızla, satıcılarla veya diğer iş ortaklarıyla paylaşabilir. Ayrıca, yasaların gerektirdiği veya bir işletmenin satışı, satın alınması veya birleşme işlemleriyle bağlantılı olarak da kişisel bilgileri açıklayabiliriz. Kişisel bilgilerinizi hiçbir zaman pazarlama amacıyla başka bir şirkete satmayız.

Kişisel Bilgilerinizin Saklanması

Toro, kişisel bilgilerinizi yukarıdaki amaçlarla ve yasal gerekliliklere uygun olduğu sürece saklayacaktır. Geçerli saklama süreleri hakkında daha fazla bilgi için lütfen legal@toro.com adresine yazın.

Toro'nun Güvenlik Taahhüdü

Kişisel bilgileriniz ABD'de veya ikamet ettiğiniz ülkeden daha az sıkı veri koruma yasalarına sahip olabilecek başka bir ülkede işlenebilir. Bilgilerinizi ikamet ettiğiniz ülke dışında transfer ettiğimizde, bilgilerinizi korumak ve güvenli bir şekilde işlendiğinden emin olmak adına uygun önlemlerin alınmasını sağlamak için gerekli yasal adımları atacağız.

Erişim ve Düzeltme

Kişisel verilerinizi düzeltme veya gözden geçirme veya verilerinizin işlenmesini reddetme veya kısıtlama hakkınız olabilir. Bu haklarınızı kullanmak isterseniz lütfen legal@toro.com adresine yazın. Toro'nun bilgilerinizi nasıl işlediğiyle ilgili endişeleriniz olması durumunda bunları doğrudan bize aktarmanızı isteriz. Avrupa vatandaşlarının Veri Koruma Kurumuna şikayette bulunma hakkı olduğunu unutmayın.

Kaliforniya Proposition 65 Uyarı Bilgileri

Bu uyarı nedir?

Aşağıdaki gibi bir uyarı etiketine sahip bir ürünün satıldığını görebilirsiniz:

UYARI: Kanser ve Üreme Sistemi Hasarı—www.p65Warnings.ca.gov.

Teklif 65 nedir?

Teklif 65, California'da faaliyet gösteren, California'da ürün satan ya da California'da satılabilecek ya da California'ya getirilebilecek ürünler üreten herhangi bir şirket için geçerlidir. California Valisinin kansere, doğum kusurlarına neden olduğu bilinen kimyasal maddelerin bir listesini yayınlamasını ve/veya bu listeyi güncel tutmasını şart koşar. Her yıl güncellenen liste, gündelik olarak kullanılan birçok maddede bulunan yüzlerce kimyasal maddeyi içerir. Teklif 65'in amacı halkı bu kimyasallara maruz kalma konusunda bilgilendirmektir.

Teklif 65, bu kimyasalları içeren ürünlerin satışını yasaklamaz, bunun yerine her türlü ürün, ambalaj veya ürünle ilgili literatürde uyarılar olmasını şart koşar. Ayrıca, bir Teklif 65 uyarısı, bir ürünün herhangi bir ürün güvenliği standardını veya gerekliliğini ihlal ettiği anlamına gelmez. Aslında, California hükümeti, bir Teklif 65 uyarısının "bir ürünün 'güvenli' veya 'güvensiz' olduğuna dair düzenleyici bir kararla aynı olmadığını" açıkça ortaya koymuştur. Bu kimyasalların çoğu, yıllarca belgelenmiş bir zarar görülmeden günlük ürünlerde kullanılmıştır. Daha fazla bilgi içinhttps://oag.ca.gov/prop65/faqs-view-all.

Bir Teklif 65 uyarısı ya (1) bir şirketin maruz kalma düzeyini değerlendirilip “önemli bir risk teşkil etmez” düzeyinin üzerinde olduğunu tespit ettiği, ya da (2) salt listelenmiş bir kimyasalın varlığını temel alarak, maruz kalma düzeyini değerlendirmeksizin bir uyarıda bulunmayı seçtiği anlamına gelir.

Bu yasa her yerde geçerli midir?

Teklif 65 uyarıları sadece California yasalarına göre gereklidir. Bu uyarılar, California genelinde başta restoranlar, marketler, oteller, okullar ve hastaneler olmak üzere çok çeşitli ürünlerin bulunduğu pek çok ortamda görülür. Ayrıca, bazı çevrimiçi ve posta siparişi veren perakendeciler, web sitelerinde veya kataloglarda Teklif 65 uyarıları sunar.

California uyarılarının federal sınırlardan farkı nedir?

Teklif 65 standartları genellikle federal ve uluslararası standartlardan daha sıkıdır. Bazı maddeler için federal eylem limitlerinden çok daha düşük seviyelerde dahi Teklif 65 uyarısı konulması gerekir. Örneğin kurşun için Teklif 65 standardının uyarısı günde 0,5 µg şeklindedir ve bu hem federal hem de uluslararası standartların altında bir değerdir.

Neden tüm benzer ürünler uyarı taşımıyor?

- California'da satılan ürünler Teklif 65 etiketlemesi gerektirirken, başka yerlerde satılan benzer ürünler için böyle bir gereklilik yoktur.
- Bir Teklif 65 davasında taraf olan bir şirketin, dava sonucunda ürünleri için Teklif 65 uyarılarını kullanması gerekebilir, ancak benzer ürünleri üreten diğer şirketlerin böyle bir zorunluluğu olmayabilir.
- Teklif 65 uygulanması tutarsızlıklar içerir.
- Şirketler, Teklif 65 kapsamında yapmaları gerekmediği için uyarı vermemeyi seçebilirler; bir ürün için uyarıların olmaması, ürünün benzer seviyelerde listelenmiş olan kimyasallar içermediği anlamına gelmez.

Toro neden bu uyarıyı kullanıyor?

Toro, satın aldıkları ve kullandıkları ürünler hakkında bilinçli kararlar verebilmeleri için tüketicilere mümkün olduğunca fazla bilgi sunmayı tercih eder. Toro, belirtilen tüm kimyasallar maruz kalma sınırı gerekliliklerini sağlamadığı için, maruz kalma düzeyini değerlendirmeden, bazı durumlarda listelenen bir veya daha fazla kimyasalın varlığı hakkındaki bilgisine dayanarak uyarılar sunar. Toro ürünlerinin neden olduğu maruz kalma seviyeleri ihmal edilebilir düzeyde ya da “önemli bir risk yok” aralığında olsa bile, Toro tedbir amaçlı olarak Teklif 65 uyarılarını sunmayı tercih eder. Ayrıca Toro'nun bu uyarıları sunmaması durumunda, Teklif 65'i uygulamak isteyen California Eyaleti veya özel taraflarca Toro dava edilebilir ve önemli cezalara çarptırılabilir.

Toro Garantisi

İki Yıl veya 1.500 Saat Sınırlı Garanti

Koşullar ve Kapsanan Ürünler

Toro Company ve bağlı kuruluşu Toro Warranty Company, aralarındaki bir anlaşma uyarınca Toro Ticari ürününüzün ("Ürün") ilk 2 yıl boyunca veya 1.500 çalıştırma saatine kadar*, hangisine önce ulaşılırsa, malzeme ve işçilik yönünden kusur içermeyeceğini ortak şekilde garanti eder. Bu garanti, Havalandırıcılar hariç tüm ürünler için geçerlidir (bu ürünler için ayrı olan garanti bildirimlerine bakın). Garanti kapsamında bir koşul ortaya çıktığında, arıza teşhisi, işçilik, parçalar ve nakliyat dahil olarak Ürünü ücret talep etmeden onarırız. Bu garanti, Ürünün özgün perakende alıcısına teslim edildiği tarihten itibaren başlar.
* Ürüne bir saat ölçer takılmıştır.

Garanti Hizmetini Almak için Talimatlar

Garanti kapsamına giren bir durum olduğuna inanır inanmaz Ürünü satın aldığınız Ticari Ürünler Distribütörü veya Yetkili Ticari Ürün Satıcısına bildirimde bulunmak sizin sorumluluğunuzdur. Eğer bir Ticari Ürünler Distribütörü veya Yetkili Satıcıyı bulma konusunda yardıma ihtiyacınız veya garanti hak ve sorumluluklarınız hakkında sorularınız varsa, bizimle şu adresten irtibata geçebilirsiniz:

Toro Ticari Ürünler Hizmet Birimi
Toro Warranty Company
8111 Lyndale Avenue South
Bloomington, MN 55420-1196

952–888–8801 veya 800–952–2740
E-posta: commercial.warranty@toro.com

Mal Sahibinin Sorumlulukları

Ürünün sahibi olarak, *Kullanma Kılavuzunda* belirtilen gerekli bakım ve ayarlamaları yapmak sizin sorumluluğunuzdur. Gerekli bakım ve ayarların yapılmaması nedeniyle doğabilecek ürün sorunlarına ilişkin onarımlar bu garantinin kapsamına girmez.

Kapsam Dışı Öğeler ve Durumlar

Garanti dönemi boyunca meydana gelen arıza veya bozulmaların tümü, malzeme veya işçilik kusurlarına dayalı değildir. Bu garanti, aşağıdakileri kapsamaz:

- Toro'ya ait olmayan yedek parçaların kullanımı veya Toro markası taşımayan ek veya modifiye aksesuar ve ürünlerin kurulumu ve kullanımı sonucu meydana gelen Ürün arızaları.
- Tavsiye edilen bakım ve/veya ayarlamaların yapılmaması sonucu meydana gelen Ürün arızaları.
- Ürünün kötü niyetli, ihmalkar ve dikkatsizce çalıştırılması sonucu meydana gelen Ürün arızaları.
- Kullanım nedeniyle tükenen parçalar kusurlu sayılmaz. Ürünün normal çalışması esnasında tüketilen veya kullanılan parçalara; fren pabuçları ve balataları, debriyaj balataları, bıçaklar, bobinler, silindirler ve yataklar (sızdırmaz veya yağlanabilir), yatak bıçakları, bujiler, nakil tekerlekleri ve yatakları, lastikler, filtreler, kayışlar ve diyafram, nozul, akış ölçer ve çek valf gibi belirli spreyleme bileşenleri örnek gösterilebilir.
- Hava koşulları, depolama uygulamaları, kirlenme ve onaylanmamış yakıtlar, soğutma suları, yağlayıcılar, katkı maddeleri, gübreler, su veya kimyasallar kullanılması dahil ancak bunlarla sınırlı olmamak üzere, dış etkenlere bağlı arızalar.
- Bağlı oldukları endüstriyel standartlara uymayan yakıtlardan (örn. benzin, motorin veya biyodizel) kaynaklanan arızalar ve performans sorunları.
- Normal gürültü, titreşim, aşınma ve yıpranma ve bozulma. Normal "aşınma ve yıpranma" olaylarından başlıcaları arasında aşınma veya çizilme sonucu yatakların hasar görmesi, boyalı yüzeylerin aşınması, etiketlerin veya camların çizilmesi gibi durumlar sayılabilir.

Parçalar

Gerekli bakım faaliyeti olarak planlanan parçaların değişimi, ilgili parça için planlanan değişim süresine kadar garanti kapsamındadır. Bu garanti kapsamında değiştirilen parçalar, özgün ürün garantisi süresi boyunca garanti altındadır ve Toro'nun mülkü olurlar. Toro, mevcut bir parçanın onarımı veya montajı veya değişimi hakkında son kararı verecektir. Toro, garanti onarımları için yeniden işlenmiş parçaları kullanabilir.

Uzun Döngülü ve Lityum-İyon Akü Garantisi

Uzun döngülü ve Lityum-İyon aküler hizmet ömürleri boyunca belirli bir toplam kilovat-saat sayısı kadar hizmet verebilir. Çalıştırma, şarj etme ve bakım teknikleri, toplam akü ömrünü uzatabilir veya kısaltabilir. Bu üründeki aküler tüketildiğinden dolayı, şarj etme aralıkları arasındaki kullanışlılık miktarı, akü tamamen bitene kadar gittikçe azalacaktır. Normal tüketim nedeniyle bitmiş akülerin değişimi, ürün sahibinin sorumluluğudur. Not: (Sadece Lityum-İyon akü): Ek bilgi için akü garantisi bilgilerini inceleyin.

Ömür Boyu Krank Mili Garantisi (sadece ProStripe 02657 Modeli)

Orijinal ekipman olarak Orijinal Toro Sürtünme Diski ve Krank Emniyetli Bıçak Freni Kavraması (entegre Bıçak Freni Kavraması + Sürtünme Diski grubu) ile donatılan ve ürünün ilk alıcısının tavsiye edilen işletim ve bakım prosedürlerine uygun bir şekilde kullandığı Prostripe, motor krank mili bükülmesine karşı Ömür Boyu Garanti kapsamındadır. Sürtünme pulları, Bıçak Freni Kavraması üniteleri ve diğer bu tür aygıtlarla donatılmış makineler, Ömür Boyu Krank Mili Garantisi kapsamına girmez.

Bakım İşlerinin Masrafını Mal Sahibi Karşılar

Motor ayarlaması, yağlama, temizlik ve cilalama; filtrelerin ve soğutma sıvısının değiştirilmesi ve tavsiye edilen bakım işlerinin tamamlanması, Toro ürünlerinin gerektirdiği normal hizmetlerden bazılarıdır ve masraflarını mal sahibi karşılar.

Genel Koşullar

Bu garanti kapsamında, onarım işlerinin bir Yetkili Toro Distribütörü veya Satıcısı tarafından yapılması tek çözümünüzdür.

Toro Company veya Toro Warranty Company, bu garanti tarafından kapsanan Toro Ürünlerinin kullanımıyla ilgili dolaylı, tesadüfi veya müteakip hasarlardan sorumlu değildir, bu duruma makul arızalanma dönemleri boyunca muadil ekipman veya hizmet sağlanmasına veya bu garanti kapsamındaki beklemede olan onarımların kullanılmama döneminde tamamlanmasına ait her türlü gider veya masraf dahildir. Kullanılabiliyorsa aşağıda gösterilen Emisyon garantisi hariç, başka bir açık garanti yoktur. Ticarete ve kullanıma uygunlukla ilgili ima edilen tüm garantiler, bu açık garantinin süresiyle sınırlıdır.

Bazı eyaletlerde tesadüfi veya müteakip hasarların kapsam dışı bırakılmasına veya ima edilen bir garantinin ne kadar sürdüğü ile ilgili kısıtlamalara izin verilmez, dolayısıyla yukarıdaki kapsam dışı bırakmalar ve kısıtlamalar sizin için geçerli olmayabilir. Bu garanti size belirli yasal haklar tanır ve ayrıca eyaletten eyalete değişiklik gösteren başka haklarınız da olabilir.

Emisyon Garantisi Hakkında Not

Ürününüz üzerindeki Emisyon Kontrol Sistemi, ABD Çevre Koruma Ajansı (EPA) ve/veya California Hava Kaynakları Kurulu (CARB) tarafından belirlenmiş şartları karşılayan ayrı bir garanti kapsamında olabilir. Yukarıda belirtilen saat sınırlamaları Emisyon Kontrol Sistemi Garantisi için geçerli değildir. Ürününüzle birlikte verilen veya motor üreticisine ait belgeler arasında yer alan Motor Emisyon Kontrolü Garanti Beyanı'na bakın

Amerika Birleşik Devletleri ve Kanada dışındaki Ülkeler

Amerika Birleşik Devletleri'nden veya Kanada'dan ihraç edilmiş Toro ürünlerini satın alan müşteriler, ülkelerine, bölgelerine veya eyaletlerine ait garanti poliçelerini edinmek için Toro Distribütörleriyle (Satıcılarıyla) irtibata geçmelidir. Herhangi bir sebepten dolayı Distribütörünüzün hizmetinden memnun kalmazsanız veya garanti bilgilerini edinmekte zorluk çekerseniz, Toro Servis Merkezi ile irtibata geçin.