Form No. 3437-778 Rev B

Count on it.

Brukerhåndbok

Flex-Force Power System™-snøfreser 60 V MAX

Modellnr. 31853—Serienr. 400000000 og oppover
Modellnr. 31853T—Serienr. 400000000 og oppover

Registrer ditt produkt på www.Toro.com.
Oversettelse av originalen (NO)

3437-778

Hvis du trenger hjelp, kan du se www.Toro.com/support for instruksjonsvideoer eller kontakte et autorisert forhandlerverksted før du returnerer dette produktet.

Innledning

Denne maskinen er beregnet på privat bruk. Den er konstruert for å fjerne opptil 30 cm med snø fra terrasser, fortau, og små innkjørsler. Den er ikke beregnet på å fjerne andre materialer enn snø, og er heller ikke beregnet på å rydde grusoverflater. Den er utformet for bruk med litiumionbatteripakke av modell 81875 (levert sammen med modell 31853), 81860, 81850 eller 81825. Hvis du bruker dette produktet til andre formål enn det er beregnet på, kan du utsette deg selv eller andre for fare.

Modell 31853T inkluderer ikke et batteri eller en lader.

Les denne håndboken nøye, slik at du lærer å bruke og vedlikeholde produktet på riktig måte og unngår person- eller produktskade. Du har ansvar for å bruke produktet på en riktig og sikker måte.

Gå til www.Toro.com for mer informasjon, inkludert sikkerhetstips, opplæringsmateriale og informasjon om tilbehør, hjelp til å finne en forhandler eller for å registrere produktet ditt.

Hvis du har behov for service, originale deler eller ekstra informasjon, kan du ta kontakt med en autorisert serviceforhandler eller produsentens kundeservice. Du bør ha produktets modell- og serienummer for hånden. Figur 1 viser hvor på produktet modell- og serienumrene er plassert. Skriv inn numrene i de tomme feltene.

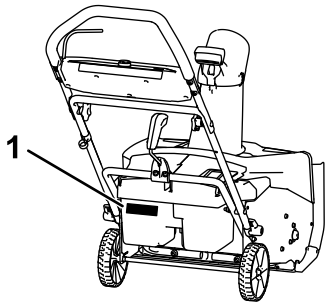

g288478

Figur 1

1. Plassering av modell- og serienummer

Sikkerhet

LES ALLE SIKKERHETSINSTRUKSJONER

ADVARSEL – For å redusere risikoen for brann, elektrisk støt og personskader når du bruker elektriske maskiner må du alltid følge grunnleggende forholdsregler for sikkerhet, inkludert følgende:

I. Opplæring

1. Operatøren av maskinen er ansvarlig for eventuelle ulykker eller farer som involverer andre eller eiendommen deres.
2. Les og forstå innholdet i denne *brukerhåndboken* før du starter maskinen. Sørg for at alle som bruker denne maskinen, vet hvordan de skal bruke den, vet hvordan de skal slå den raskt av, og forstår advarslene.
3. Ikke la barn bruke eller leke med maskinen, batteripakken eller batteriladeren. Lokale bestemmelser kan sette aldersgrense for bruk av maskinen.
4. Ikke la personer med reduserte fysiske, sensoriske eller mentale evner, eller mangel på erfaring og kunnskap, bruke maskinen, batteripakken eller batteriladeren, med mindre de er under tilsyn eller har fått instruksjon i sikker bruk av laderen og forstår farene som er involvert ved å bruke den.
5. Før du bruker maskinen, batteripakken og batteriladeren, må du lese alle instruksjonene og sikkerhetsmerkene på produktene.
6. Gjør deg kjent med kontrollene og korrekt bruk av maskinen, batteripakken og batteriladeren.

II. Forberedelser

1. Hold tilskuere, spesielt små barn, borte fra arbeidsområdet.
2. La aldri barn få bruke maskinen.
3. Bruk aldri maskinen uten at alle verneplater og sikkerhetsanordninger sitter på plass og fungerer som tiltenkt.
4. Undersøk området hvor du skal bruke maskinen, og fjern alle gjenstander som kan komme i veien eller slynges ut av maskinen.
5. Bruk bare batteripakken som er angitt av Toro. Bruk av annet utstyr og tilbehør kan føre til økt fare for skader og brann.
6. Tilkobling av batteriladeren til en stikkontakt som ikke er 100–240 V, kan forårsake brann eller elektrisk støt. Ikke koble batteriladeren til en stikkontakt med noe annet enn 100 til 240 V.
7. Ikke bruk en ødelagt eller modifisert batteripakke eller batterilader, disse kan ha uventet atferd

© 2021—The Toro® Company
8111 Lyndale Avenue South
Bloomington, MN 55420

Kontakt oss på www.Toro.com.
Trykt i USA
Med enerett

som fører til brann, eksplosjon eller risiko for personskade.

8. Hvis batteripakkens strømkabel er skadet, må du ta kontakt med et autorisert forhandlerverksted for å få en ny kabel.
9. Ikke bruk ikke-oppladbare batterier.
10. Lad kun batteripakken med batteriladeren som er spesifisert av Toro. En lader som er egnet for én type batteripakke, kan medføre en risiko for brann hvis den brukes med en annen batteripakke.
11. Lad batteripakken på et godt ventilert område.
12. Ikke utsett en batteripakke eller batterilader for brann eller temperaturer over 68 °C.
13. Følg alle instruksjoner for lading, og ikke lad eller oppbevar batteripakken ved andre temperaturer enn områdene som er angitt i instruksjonene. Ellers kan du skade batteripakken og øke risikoen for brann.
14. Ha på deg passende klær, inkludert vernebriller, lange bukser og solid sklisikkert fottøy. Samle opp langt hår, og ikke bruk fritthengende smykker som kan hekte seg i bevegelige deler.

III. Bruk

1. Kontakt med rotor i bevegelse vil føre til alvorlige skader. Hold hendene og føttene borte fra bevegelige deler. Hold deg unna alle åpninger på utløpssjakten.
2. Hvis du bruker dette produktet til andre formål enn det det er beregnet på, kan du utsette deg selv eller andre for fare.
3. Unngå utilsiktet start – påse at den elektriske startknappen er fjernet fra tenningen før du kobler til batteripakken og flytter på maskinen.
4. Vær alltid fokusert på oppgaven når du bruker maskinen. Ikke delta i aktiviteter som forårsaker distraksjoner, da dette kan føre til personskade eller materiell skade.
5. Stopp maskinen, fjern den elektriske startknappen, fjern batteripakken fra maskinen og vent til alle bevegelser stopper før du justerer, vedlikeholder, rengjør eller lagrer maskinen.
6. Ikke bruk maskinen på grusete overflater.
7. Ta ut batteripakken og den elektriske startknappen fra maskinen når du forlater den uten tilsyn, eller før du skifter tilbehør.
8. Ikke dytt maskinen – la maskinen gjøre en bedre og sikrere jobb i hastigheten den er utviklet for.
9. Vær oppmerksom – følg med på hva du gjør og bruk sunn fornuft når du bruker maskinen. Ikke bruk maskinen når du er syk, trett eller påvirket av alkohol eller andre rusmidler.
10. Maskinen skal kun brukes under forhold med god sikt og egnede værforhold.
11. Vær svært forsiktig når du rygger eller trekker maskinen mot deg.
12. Hold riktig fotfeste og balanse til enhver tid, spesielt i bakker. Vær ytterst forsiktig når du forandrer retning i bakker. Ikke bruk maskinen i svært bratte skråninger. Gå med maskinen, ikke løp.
13. Ikke la materiale kastes ut direkte mot noen. Unngå å la materiale kastes ut mot en vegg eller en hindring, da det kan sprette tilbake og treffe deg. Stopp maskinen når du krysser grusoverflater.
14. Hvis maskinen treffer et objekt eller begynner å vibrere, må du umiddelbart slå av maskinen, fjerne den elektriske startknappen, fjerne batteripakken og vente til all bevegelse stopper før du kontrollerer om maskinen er skadet. Foreta alle nødvendige reparasjoner før du gjenopptar bruk.
15. Slå av motoren når du forlater førerplassen, uansett årsak.
16. Slå av maskinen før du fjerner blokkeringer, og bruk alltid en kjepp eller et renseverktøy for å fjerne blokkeringen.
17. Stans maskinen og fjern elektrisk start-knappen før du laster maskinen for transport.
18. Under tøffe forhold kan batteripakken utskille væske. Unngå kontakt med væsken. Hvis du ved et uhell kommer i kontakt med væsken, skyll med vann. Hvis væsken kommer i kontakt med øynene, må du søke medisinsk hjelp. Væske som skilles ut fra batteriet, kan forårsake irritasjon eller brannskader.

IV. Vedlikehold og oppbevaring

1. Stopp maskinen, fjern den elektriske startknappen, fjern batteripakken fra maskinen og vent til alle bevegelser stopper før du justerer, vedlikeholder, rengjør eller lagrer maskinen.
2. Ikke prøv å reparere maskinen annet enn som angitt i instruksjonene. Service av maskinen må utføres av et autorisert forhandlerverksted med identiske erstatningsdeler.
3. Bruk hansker og vernebriller når du vedlikeholder maskinen.
4. Når du utfører service på rotoren, må du være obs på at rotoren kan bevege seg selv om strømkilden er slått av.
5. Bruk utelukkende originale reservedeler og tilbehør fra Toro for beste mulige ytelse. Reservedeler og tilbehør som er laget av andre

produsenter, kan være farlige, og bruk av dem kan derfor føre til at garantien blir ugyldig.

6. Vedlikehold maskinen – hold håndtakene tørre, rene og frie for olje og fett. Hold verneplatene på plass og i orden. Bruk kun identiske reservedeler.
7. Undersøk alle deler regelmessig for å se om tiltrekningsmomentet er riktig, slik at du er sikker på at maskinen er trygg å bruke.
8. Kontroller maskinen for skadede deler. Se etter bevegelige deler som er feiljusterte eller har satt seg fast, skadede deler, fester og andre ting som kan påvirke driften. Med mindre annet er angitt i instruksjonene, må skadede vern og deler byttes ut hos et autorisert forhandlerverksted.
9. Når batteripakken ikke er i bruk, hold den borte fra metallgjenstander som binders, mynter, nøkler, spiker og skruer som kan danne en forbindelse fra en klemme til en annen. Hvis batteriklemmene kortslutter, kan det forårsake brannskader eller brann.
10. Når du ikke bruker maskinen, må den oppbevares på et tørt og sikkert sted som er utilgjengelig for barn.
11. FORSIKTIG – En feilbehandlet batteripakke kan utgjøre en risiko for brann eller kjemiske brannskader. Ikke demonter batteripakken. Ikke varm batteripakken til over 68 °C eller avhend den ved å brenne den. Erstatt batteripakken med kun en original Toro-batteripakke. Bruk av en annen type batteripakke kan forårsake brann eller eksplosjon. Hold batteripakker utilgjengelig for barn og i den opprinnelige emballasjen til du er klar til bruke dem.
12. Ikke avhend batteriet ved å brenne det. Cellen kan eksplodere. Sjekk lokale forskrifter for mulige spesielle avhendingsinstruksjoner.

BEHOLD DISSE SIKKERHETSINSTRUK-SJONER

Sikkerhets- og instruksjonsmerker

Sikkerhetsmerker og instruksjoner er lett synlige for føreren og er plassert i nærheten av alle områder som representerer en potensiell fare. Bytt ut alle merker som er ødelagte eller mangler.

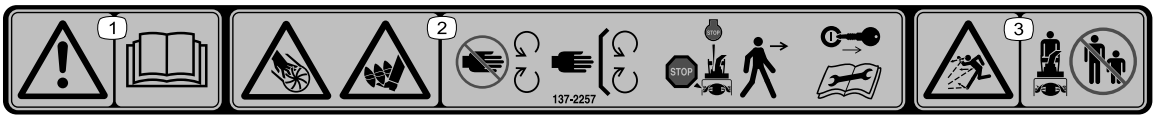

decal137-2257

137-2257

1. Advarsel – les *brukerhåndboken*.
2. Fare for skjæring/lemlesting av hånd, viftehjul; fare for skjæring/sammenfiltring av fot, kvernen – Hold deg unna bevegelige deler; Oppbevar alle vernebriller og skjold på plass. Slå av motoren og fjern nøkkelen før du forlater maskinen. Les *operatørens manuelle* før du utfører vedlikehold.
3. Fare for at gjenstander slynges gjennom luften. Hold andre på god avstand.

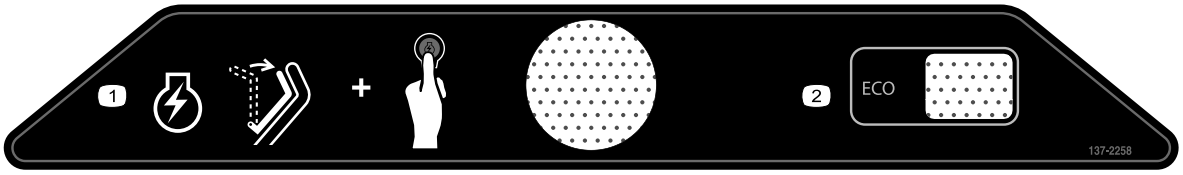

decal137-2258

137-2258

1. For å starte motoren bringer du ringbøylen til håndtaket og trykker på tenningsknappen.
2. ØKO

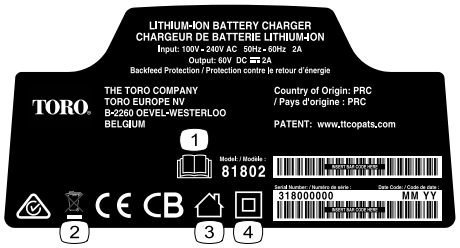

decal137-9495

137-9495

1. Les *brukerhåndboken*.
2. Må ikke kastes.
3. Kun for innendørsbruk.
4. Dobbeltisolert

---

decal137-9463

137-9463

1. Batteripakken lader.
2. Batteripakken er fulladet.
3. Batteripakken er over eller under det passende temperaturområdet.
4. Feil ved lading av batteripakke

---

decal137-9489

137-9489

1. Les *brukerhåndboken*.
2. Resirkuler
3. Inneholder litium-ioner. Ikke kast.
4. Hold unna åpen ild.
5. Ikke utsett produktet for regn.

---

decal137-9490

137-9490

1. Les *brukerhåndboken*.
2. Resirkuler
3. Inneholder litium-ioner. Ikke kast.
4. Hold unna åpen ild.
5. Ikke utsett produktet for regn.

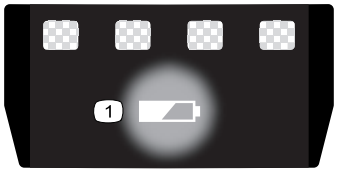

decal137-9461

137-9461

1. Status for batterilading

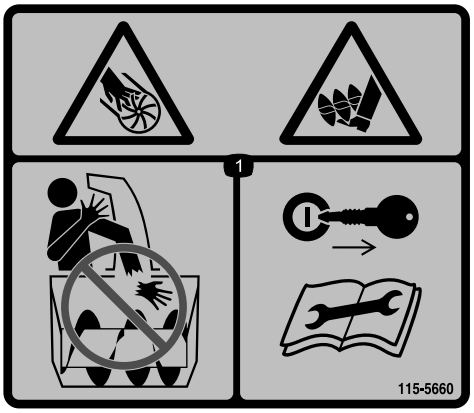

decal115-5660

115-5660

1. Fare for amputering av hender og føtter, viftehjul og spiralblad – hold hender vekk fra sjakten, ta ut tenningsnøkkelen og les instruksjonene før service eller vedlikehold.

Montering

Løse deler

Bruk diagrammet nedenfor som en sjekkliste for å kontrollere at alle delene er sendt.

Prosedyre	Beskrivelse	Ant.	Bruk
1	Ingen deler er nødvendige	–	Montere batteriladeren (valgfritt).
2	Ingen deler er nødvendige	–	Folde ut håndtaket.
3	Sjaktavleder	1	Montere sjaktavleder.
4	Sjaktkontrollstag	1	Montere sjaktkontrollstaget.

Merk: Batteripakken er ikke fulladet når du kjøper den. Før du bruker maskinen for første gang, må du lese Lade batteripakken (side 14).

1

Montere batteriladeren (valgfritt)

Ingen deler er nødvendige

Prosedyre

Hvis du ønsker, kan du montere batteriladeren sikkert på en vegg ved bruk av nøkkelhullene for veggmontering på baksiden av laderen.

Monter den innendørs (for eksempel i en garasje eller et annet tørt sted), nær et strømuttak og utilgjengelig for barn.

Se Figur 2 for hjelp med å montere laderen.

Skyv laderen over de korrekt plasserte monteringsdelene for å feste laderen på plass (monteringsdelene er ikke inkludert).

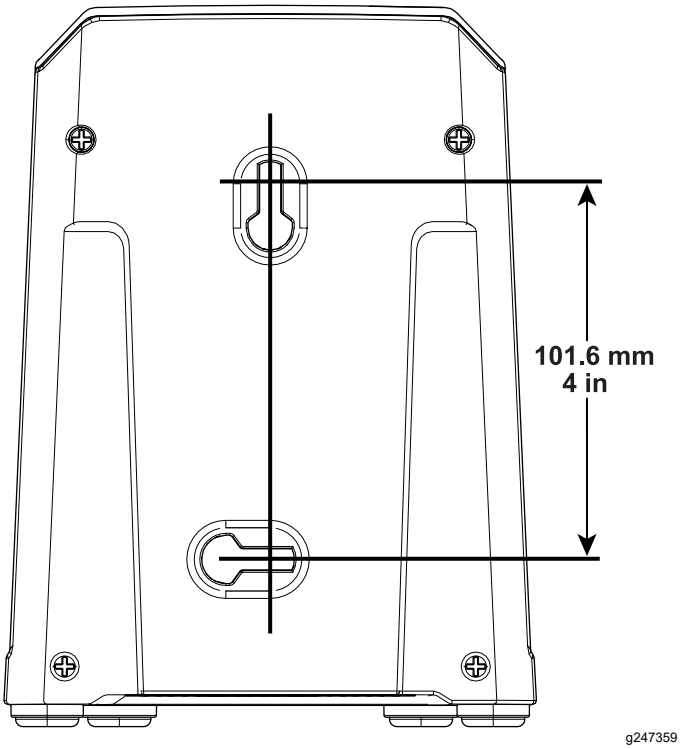

Figur 2

2

Folde ut håndtaket

Ingen deler er nødvendige

Prosedyre

1. Fjern maskinen fra boksen.
2. Brett opp det øvre håndtaket og la de øvre håndtakene feste seg på plass (A til Figur 3).
3. Stram håndtaksknottene (B i Figur 3).

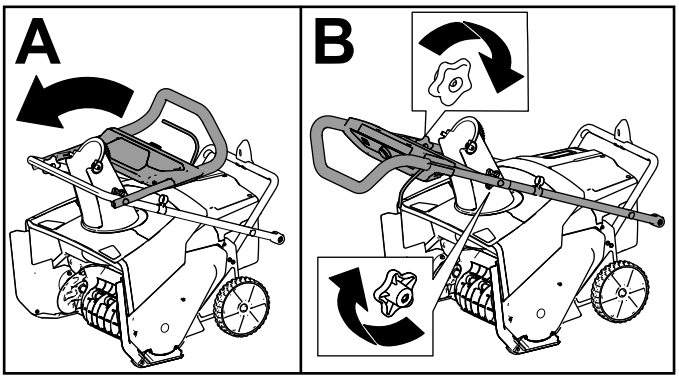

Figur 3

4. Fjern de nedre håndtaksknottene fra begge sider av maskinen (Figur 4).

   Merk: De nedre knottene er montert på en sveisemutter på siden av maskinen.

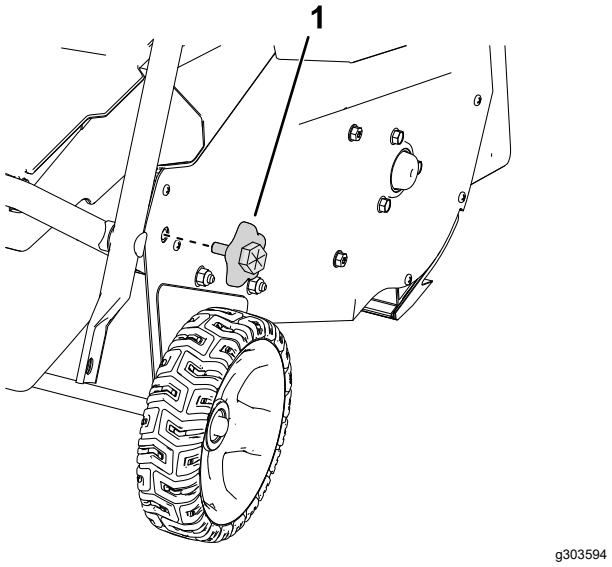

Figur 4
Høyre side

1. Nedre håndtaksknott

5. Flytt det nedre håndtaket på plass, og monter de nedre håndtakene som vist i Figur 5.

   Merk: Du kan bruke en fastnøkkel på sekskantskruen på utsiden av knotten til å stramme knotten.

   Viktig: **Stram knottene til styret berører sideplaten helt uten mellomrom.**

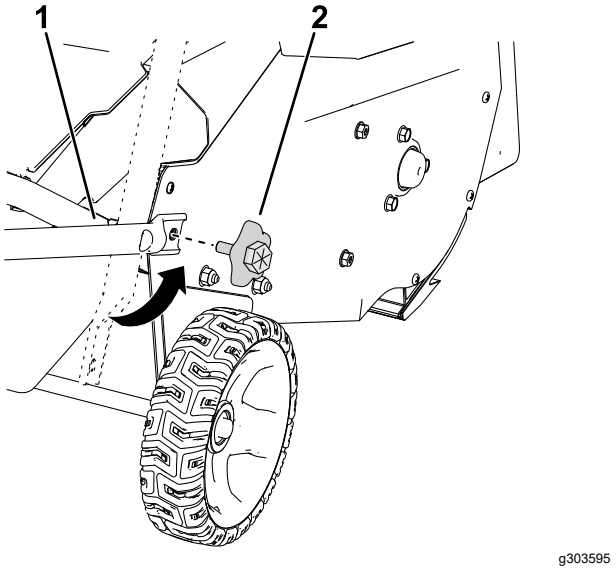

Figur 5

1. Juster det nedre håndtaket med sveisemutterne.
2. Fjern de nedre håndtaksknottene.

3

Montere sjaktavleder

Deler som er nødvendige for dette trinnet:

1	Sjaktavleder

Prosedyre

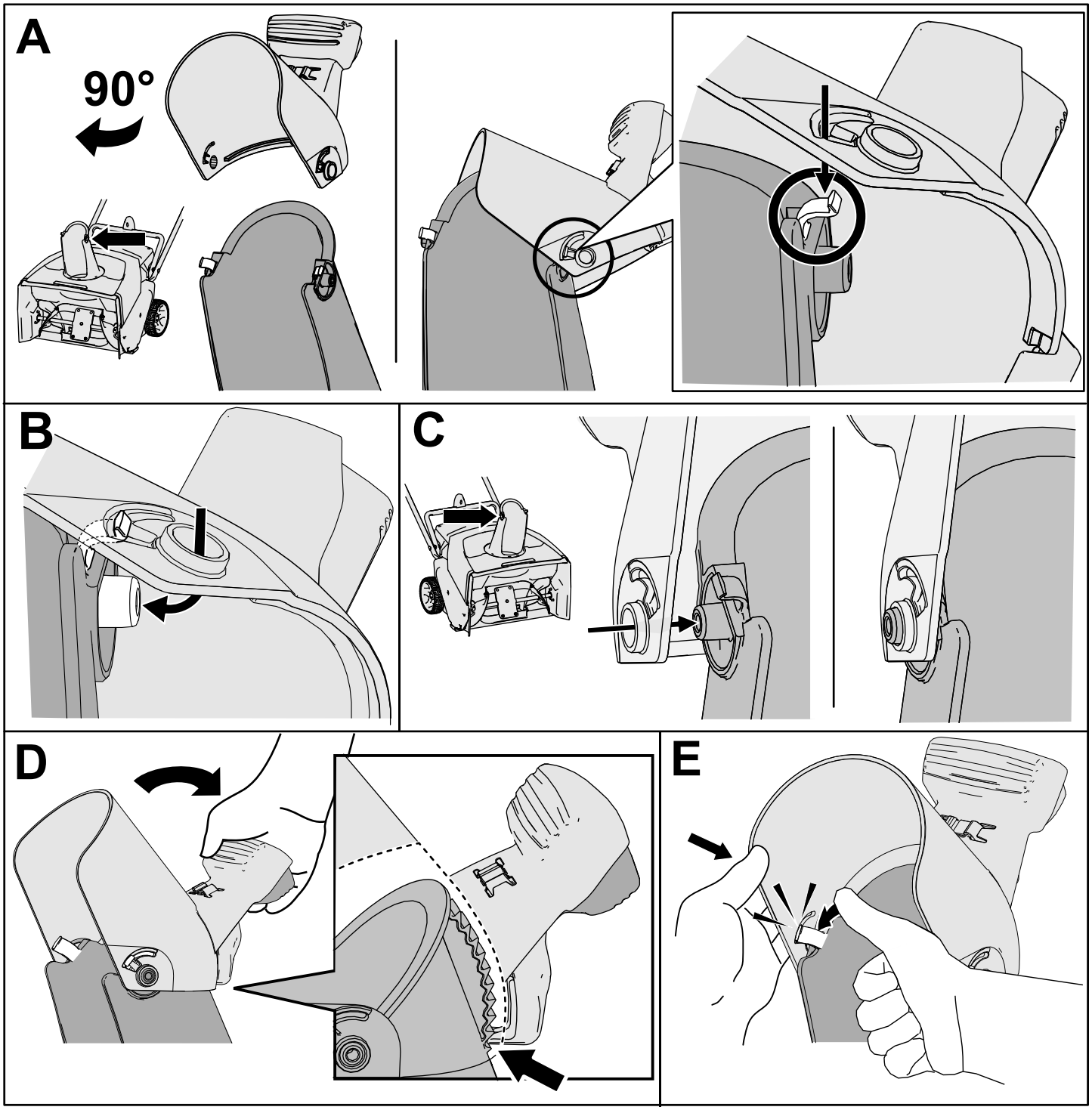

g316999

Figur 6

4

Montere sjaktkontrollstaget

Deler som er nødvendige for dette trinnet:

1	Sjaktkontrollstag

Prosedyre

1. Påse at sjakten vender fremover (Figur 7).
2. Hold håndtaket vendt fremover, monter sjaktkontrollstangen ned i sporet, og skyv den ned til den smetter på plass (Figur 7).

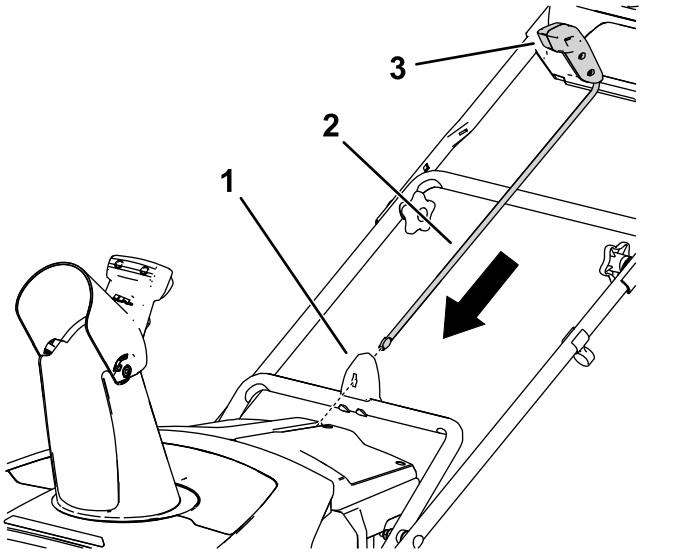

Figur 7

1. Avløpskontrollspor
2. Sjaktkontrollstag
3. Avløpskontrollhåndtak

Oversikt over produktet

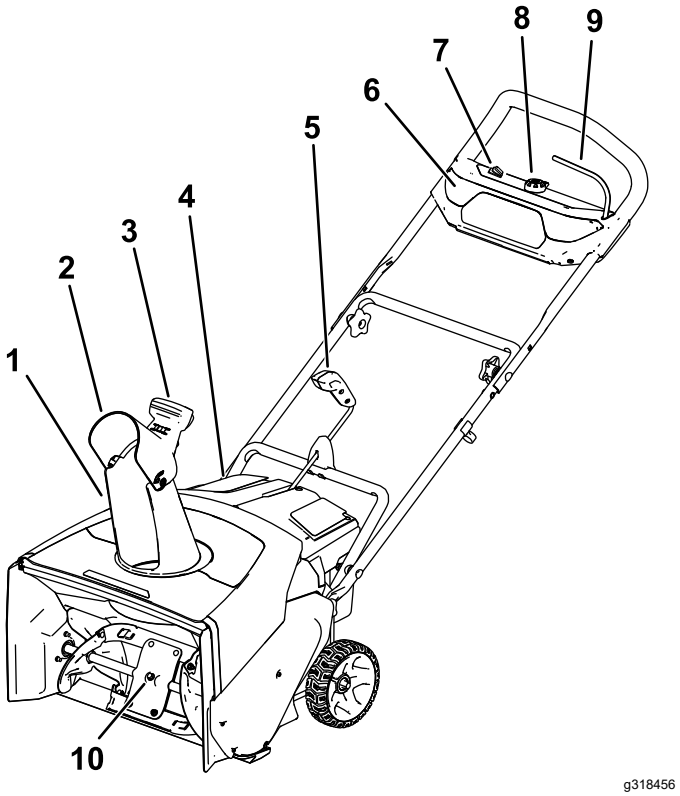

Figur 8

1. Utløpssjakt
2. Sjaktavleder
3. Sjaktavlederhåndtak
4. Lokk for batterirom
5. Sjaktkontrollstag
6. Frontlykt
7. ØKO-bryter
8. Elektrisk startknapp
9. Bøyle
10. Rotorblader

Spesifikasjoner

Passende temperaturområder

Lad/oppbevar batteripakken ved	5 °C til 40 °C*
Bruk batteripakken ved	-30 °C til 49 °C*
Bruk maskinen ved	-30 °C til 49 °C*

*Ladetiden øker hvis du ikke lader batteriet innenfor dette området.

Oppbevar maskinen, batteripakken og batteriladeren i et lukket rent og tørt område.

Bruk

Monter batteripakken

1. Påse at ventilene på batteriet er frie for støv og rusk.
2. Løft opp lokket på batterirommet (A i Figur 9).
3. Innrett kammeret i batteripakken med koblingsarmen på laderen, og skyv batteripakken inn i rommet til det låses på plass (B i Figur 9).
4. Lukk lokket på batterirommet (C i Figur 9).

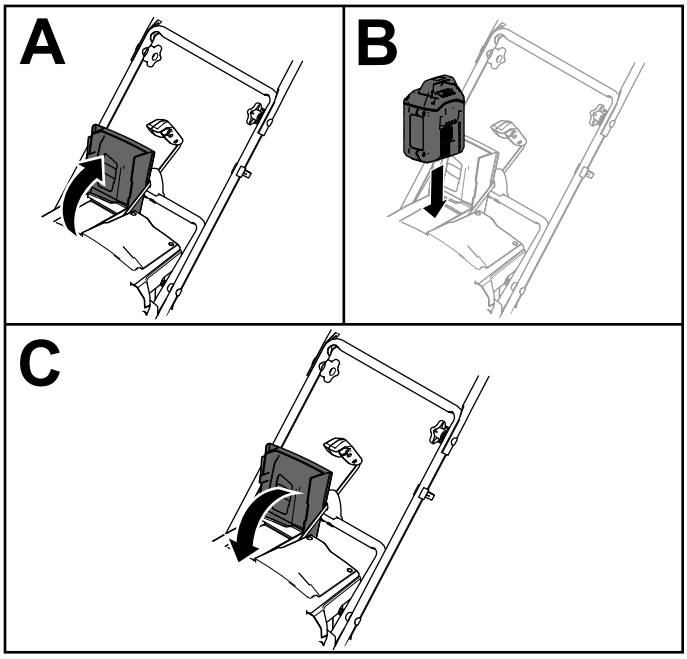

g282250

Figur 9

Starte maskinen

1. Påse at batteripakken er installert i maskinen. Se Monter batteripakken (side 11).
2. Sett inn elektrisk start-knappen i den elektriske starteren (A i Figur 10).
3. Klem ned bøylen og hold den mot håndtaket (B og C i Figur 10).

   Merk: Når du klemmer på bøylen, slås lysene på og batteriladeindikatorene på batteriet lyser opp.
4. Trykk på den elektriske startknappen til motoren starter (D i Figur 10).

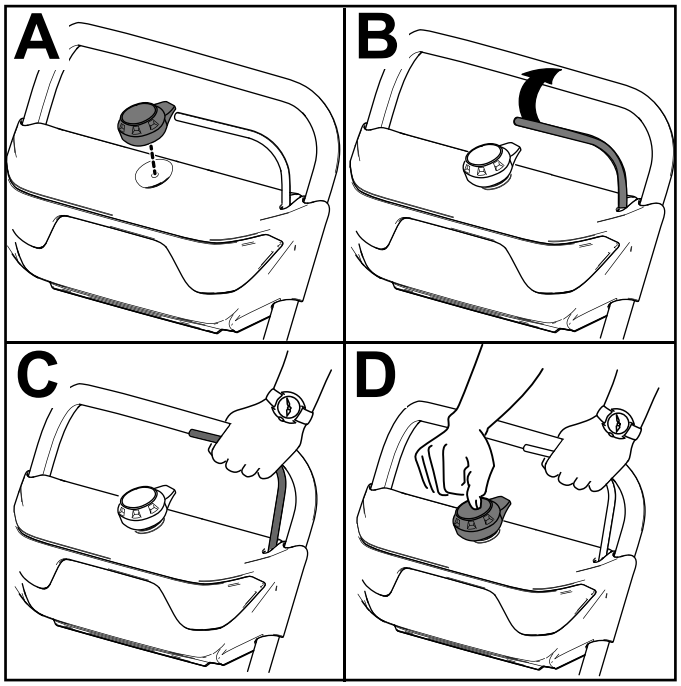

g288479

Figur 10

Aktivere ØKO-modus

Bruk av ØKO-modus kan forlenge batterilevetiden ved å redusere rotorhastigheten. Bruk ØKO-modus når snø skal flyttes en kort avstand. Aktiver ØKO-modus ved hjelp av ØKO-bryteren som vist i Figur 8.

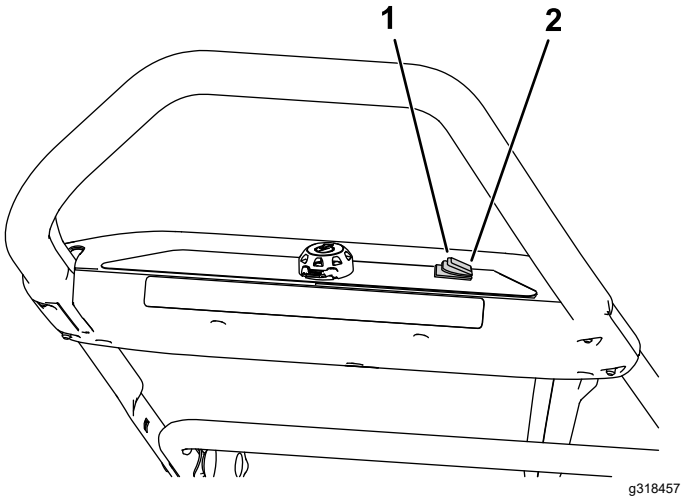

g318457

Figur 11

1. Slå på ØKO-modus
2. Slå av ØKO-modus

Slå av maskinen

1. Slipp bøylen (A i Figur 12).
2. Fjern elektrisk start-knappen fra den elektriske starteren (B i Figur 12).
3. Fjern batteripakken. Se Fjern batteripakken fra maskinen (side 13).

   Merk: Når du ikke bruker hjelpemiddelet, må du ta ut batteripakken.

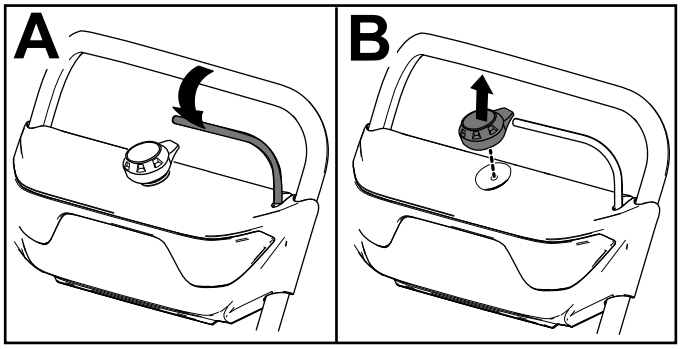

g247446

Figur 12

Fjern batteripakken fra maskinen

1. Løft opp lokket på batterirommet.
2. Trykk på batteripakkelåsen for å frigjøre batteripakken, og ta ut batteripakken.
3. Lukk lokket på batterirommet.

Lade batteripakken

Viktig: **Batteripakken er ikke fulladet når du kjøper den. Før du bruker verktøyet for første gang, plasser batteripakken i laderen og lad den til LED-skjermen indikerer at batteripakken er fulladet. Les alle sikkerhetsforanstaltninger.**

Viktig: **Lad batteripakken kun i temperaturer som er innenfor riktig område. Se Spesifikasjoner (side 11).**

Merk: Du kan når som helst trykke på indikatorknappen for batteriladning på batteripakken for å vise gjeldende ladning (LED-indikatorer).

1. Påse at ventilene på batteriet og laderen er frie for støv og rusk.

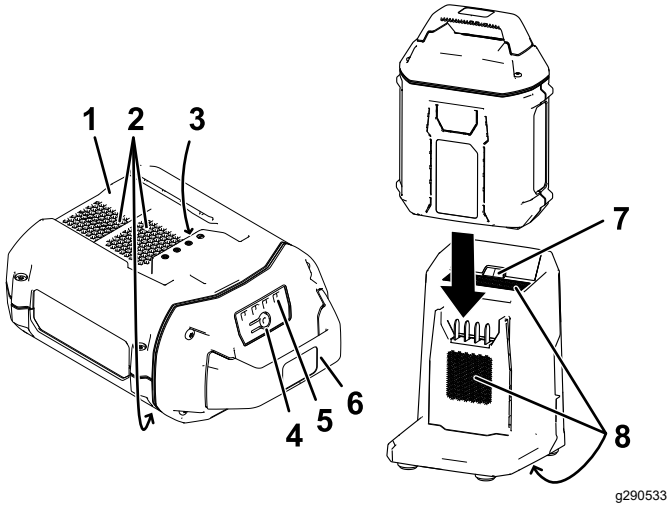

Figur 13

1.	Batteripakkekammer	5.	LED-indikatorer (gjeldende ladning)
2.	Batteripakkens ventilasjonsområder	6.	Håndtak
3.	Batteripakkeklemmer	7.	LED-indikatorlampe for lader
4.	Indikatorknapp for batteriladning	8.	Laderens ventilasjonsområder

2. Innrett kammeret i batteripakken (Figur 13) med koblingsarmen på laderen.
3. Skyv batteripakken inn i laderen til den sitter helt fast (Figur 13).
4. For å fjerne batteripakken skyver du batteriet bakover ut av laderen.
5. Se følgende tabell for å tolke LED-indikatorlampen på batteriladeren.

Indi-kator-lampe	Indikerer
Av	Ingen batteripakke er satt inn
Blinker grønt	Batteripakken lader
Grønn	Batteripakken er ladet
Rød	Batteripakken og/eller batteriladeren er over eller under det passende temperaturområdet
Blinker rødt	Feil ved lading av batteripakke*

*Se Feilsøking (side 18) for mer informasjon.

Viktig: **Batteriet kan stå på laderen i korte perioder mellom bruk.**

Hvis batteriet ikke skal brukes over lengre perioder, må du fjerne batteriet fra laderen. Se Lagring (side 17).

Justere utløpssjakten og sjaktavlederen

For å justere utløpssjakten beveger du på hendelen på utløpssjaktkontrollspaken i den retningen du ønsker snøen skal gå.

For å justere sjaktavlederen (og dermed høyden på utslippsstrømmen), trykk på utløseren og hev eller senk sjaktavlederen (Figur 14).

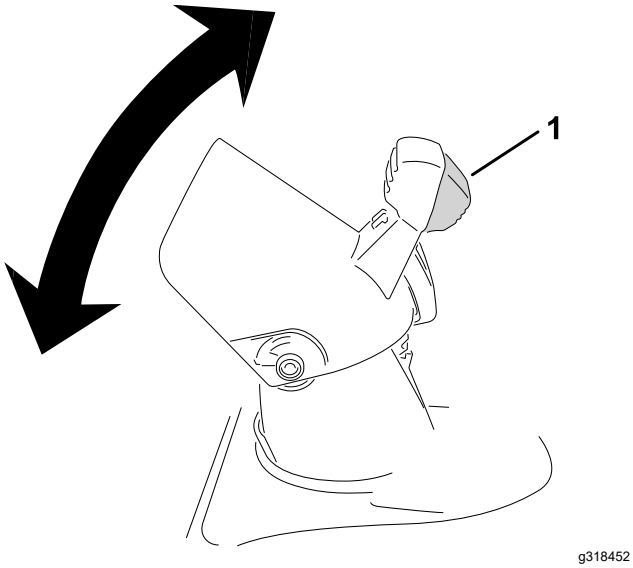

Figur 14

1. Utløser for sjaktavleder

⚠ ADVARSEL

Hvis det er mellomrom mellom utløpssjakten og sjaktavlederen kan maskinen kaste snø og gjenstander i retning av operatøren. Gjenstander som slynges gjennom luften kan forårsake alvorlig personskader.

- **Ikke skyv sjaktavlederen så langt forover at det blir et mellomrom mellom utløpssjakten og sjaktavlederen.**
- **Du må aldri justere sjaktavlederen mens strømkontrollbøylen er aktivert. Slipp strømkontrollbøylen før du justerer sjaktavlederen.**

Rengjøre en blokkert utløpssjakt

⚠ ADVARSEL

Hvis hendene dine kommer i kontakt med en roterende rotor i utløpssjakten, kan det forårsake alvorlig personskade.

Bruk aldri hendene til å rengjøre utløpssjakten.

1. Slå av motoren, fjern den elektriske start-knappen og fjern batteripakken.
2. Vent i ti sekunder for å være sikker på at rotorblader har stoppet å rotere.
3. Bruk alltid rengjøringsutstyr, ikke hendene, til å rengjøre utløpssjakten.

Brukstips

⚠ ADVARSEL

Rotoren kan kaste steiner, leketøy og andre gjenstander opp i luften, noe som kan forårsake skade på deg eller forbipasserende.

- **Hold området som skal ryddes, fritt for alt som kan bli frest opp og kastet ut av rotorbladene.**
- **Hold barn og kjæledyr borte fra arbeidsområdet.**

- Rydd vekk snøen så snart som mulig etter at det har snødd.
- Skyv maskinen fremover, men la den gå i sitt eget tempo.
- Overlapp hver skårgang for å være sikker på at all snø blir fjernet.
- La snøen blåse ut med vindretningen hvis det er mulig.

Motvirke tilfrysing etter bruk

- La motoren gå i noen få minutter for å unngå at bevegelige deler fryser fast. Slå av maskinen og vent til alle delene har stanset før du fjerner is og snø fra maskinen.
- Fjern eventuell snø eller is fra sjaktbasen.
- Roter utløpssjakten på begge sider for å fjerne eventuell isoppsamling.
- Når det er kaldt ute og mye snø, kan det hende at noen kontroller og bevegelige deler fryser fast. Ikke bruk for mye makt når du prøver å bruke kontroller som er frosset. Hvis du har problemer med å bruke noen kontroller eller deler, starter du maskinen og lar den gå i noen minutter.

Vedlikehold

Stopp maskinen, fjern den elektriske startknappen, fjern batteripakken fra maskinen og vent til alle bevegelser stopper før du justerer, vedlikeholder, rengjør eller lagrer maskinen.

Skifte skrapen

Serviceintervall: Hver 20. driftstime

Skift ut skrapebladet hvis det er skadet eller hvis skrapeevnen er sterkt redusert.

Når det er nødvendig, må du fjerne og skifte ut skraperen som vist i Figur 15.

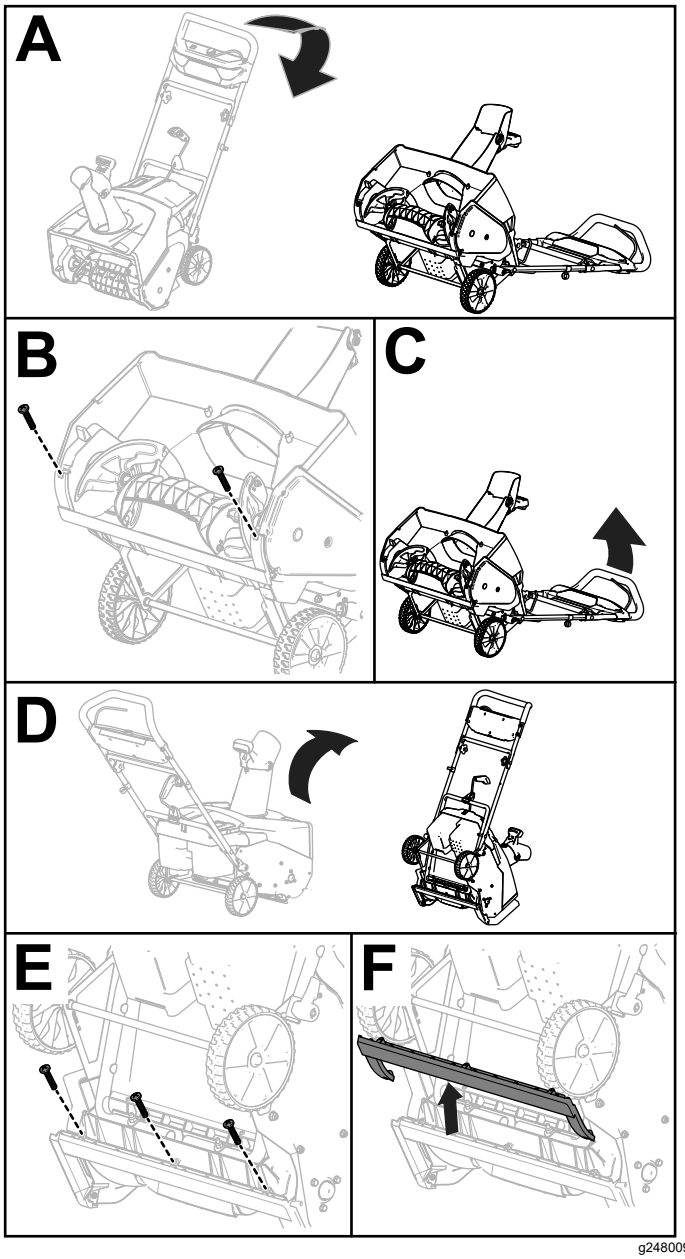

Figur 15

Lagring

Viktig: **Oppbevar maskinen, batteripakken og laderen kun i temperaturer som er innenfor riktig område. Se Spesifikasjoner (side 11).**

Viktig: **Hvis du skal oppbevare batteripakken i lavsesongen, må du lade den opp til to eller tre LED-indikatorer lyser grønt på batteriet. Ikke oppbevar et fulladet eller helt utladet batteri. Når du vil bruke maskinen igjen, lader du batteripakken til den venstre indikatorlampen på laderen blir grønn eller alle fire LED-indikatorene på batteriet blir grønne.**

- Koble produktet fra strømforsyningen (dvs. fjern pluggen fra strømforsyningen eller batteripakken) og kontroller det for skade etter bruk.
- Fjern alle fremmedlegemer fra produktet.
- Ikke oppbevar verktøyet med batteripakken montert.
- Oppbevar maskinen, batteripakken og batteriladeren utilgjengelig for barn når de ikke er i bruk.
- Hold maskinen, batteripakken og batteriladeren borte fra korroderende midler som hagekjemikalier og avisingssalter.
- For å redusere risikoen for alvorlig personskade må du ikke oppbevare batteripakken utendørs eller i kjøretøy.
- Oppbevar maskinen, batteripakken og batteriladeren i et lukket rent og tørt område.

Klargjøre batteripakken for resirkulering

Viktig: **Når du fjerner batteripakken, dekk polene på batteripakken med kraftig teip. Ikke forsøk å ødelegge eller demontere batteripakken eller fjerne noen av komponentene.**

Ta kontakt med lokale myndigheter eller en autorisert Toro-forhandler hvis du vil ha mer informasjon om hvordan du kan resirkulere batteriet på en forsvarlig måte.

Feilsøking

Utfør kun trinnene beskrevet i disse instruksjonene. Alt ytterligere inspeksjons-, vedlikeholds- og reparasjonsarbeid må utføres av et autorisert serviceverksted eller en tilsvarende kvalifisert spesialist hvis du ikke kan løse problemet selv.

Problem	Mulig årsak	Løsning
Maskinen går ikke eller går ikke uten avbrudd.	1. Batteripakken har lav lading. 2. Batteripakken sitter ikke skikkelig på plass. 3. Batteripakken er over eller under det passende temperaturområdet. 4. Batteripakken har overskredet grensene for høye ampere. 5. Det er fuktighet på ledningene til batteripakken. 6. Batteripakken er skadet. 7. Det er et annet elektrisk problem med maskinen.	1. Lad batteripakken. 2. Påse at batteripakken er satt helt inn i batterirommet. 3. Flytt batteripakken til et sted der det er tørt, og temperaturen er mellom 5 °C og 40 °C. 4. Slipp ut utløseren, og trykk så inn utløserbryteren. 5. La batteripakken tørke eller tørk den. 6. Bytt ut batteripakken. 7. Kontakt et autorisert forhandlerverk-sted.
Maskinen oppnår ikke full effekt.	1. Batteripakkens ladekapasitet er for lav. 2. Luftventilene er blokkert.	1. Ta ut batteripakken fra maskinen og lad opp batteripakken fullstendig. 2. Rengjør luftventilene.
Batteripakken lades raskt ut.	1. Batteripakken er over eller under det passende temperaturområdet. 2. Maskinen er overbelastet.	1. Flytt batteripakken til et sted der det er tørt, og temperaturen er mellom 5 °C og 40 °C. 2. Bruk mindre kraft til å skyve maskinen.
Batteriladeren fungerer ikke.	1. Batteriladeren er over eller under det passende temperaturområdet. 2. Uttaket som batteriladeren er koblet til, har ikke strøm.	1. Koble fra batteriladeren og flytt den til et sted der det er tørt og temperaturen er mellom 5 °C og 40 °C. 2. Kontakt din autoriserte elektriker for å reparere strømuttaket.
LED-indikatorlampen på batteriladeren lyser rødt.	1. Batteriladeren og/eller batteripakken er over eller under det passende temperaturområdet.	1. Koble fra batteriladeren, og flytt batteriladeren og batteripakken til et sted der det er tørt og temperaturen er mellom 5 °C og 40 °C.
LED-indikatorlampen på batteriladeren blinker rødt.	1. Det er en feil i kommunikasjonen mellom batteripakken og laderen. 2. Batteripakken er svak.	1. Fjern batteripakken fra batteriladeren, koble batteriladeren fra strømuttaket, og vent i 10 sekunder. Koble batteriladeren til strømuttaket igjen, og plasser batteripakken på batteriladeren. Hvis LED-indikatorlampen på batteriladeren fremdeles blinker rødt, gjentar du denne prosedyren. Hvis LED-indikatorlampen på batteriladeren fremdeles blinker rødt etter to forsøk, skal batteripakken kasseres ved et resirkuleringsanlegg for batterier. 2. Ta kontakt med et autorisert serviceverksted hvis batteriet er under garanti, eller kast batteripakken ved et resirkuleringsanlegg for batterier.

Notat:

Personvernerklæring for EØS/Storbritannia

Toro bruker personopplysningene dine

Toro Company («Toro») respekterer ditt personvern. Når du kjøpe våre produkter, vi kan samle bestemte personopplysninger om deg, enten direkte fra deg eller via den lokale Toro-avdelingen eller -forhandleren. Toro bruker denne informasjonen for å innfri kontraktsfestede forpliktelser – slik som å registrere garantien din, behandle garantikravet ditt eller kontakte deg i tilfelle en produkttilbakekalling – og til legitime forretningsformål – slik som å måle kundens tilfredshet, forbedre produktene våre og utstyre deg med produktinformasjon som kan være av interesse. Toro kan dele din informasjon med våre datterselskaper, forhandlere eller andre forretningspartnere i forbindelse med disse aktivitetene. Vi kan også oppgi personopplysninger når dette kreves under loven eller i forbindelse med salg, kjøp eller sammenslåing av en virksomhet. Vi vil ikke selge personopplysningene dine til andre selskaper for markedsføringsformål.

Bevaring av personopplysninger

Toro vil bevare dine personopplysninger så lenge som det er relevant for de ovennevnte formålene og i samsvar med lovfestede krav. Hvis du vil ha mer informasjon om gjeldende bevaringsperioder, kan du kontakte legal@toro.com.

Toros forpliktelse til sikkerhet

Personopplysningene dine kan behandles i USA eller et annet land som kan ha mindre strenge personvernlover enn landet du er bosatt i. Når vi overfører opplysningene dine utenfor landet du er bosatt i, vil vi iverksette lovfestede, påbudte tiltak for å sikre at det er på plass skikkelige vern som beskytter opplysningene dine og sikrer at de behandles sikkert.

Tilgang og korrigering

Du kan ha retten til å korrigere eller gjennomgå personopplysningene dine eller motsette deg eller begrense behandlingen av opplysningene dine. For å gjøre dette må du kontakte oss på e-post på legal@toro.com. Hvis du har bekymringer om hvordan Toro har behandlet personopplysningene dine, oppfordrer vi deg til å ta dette opp direkte med oss. Vær oppmerksom på at bosatte i Europa har retten til å klage til det lokale datatilsynet.