Form No. 3441-351 Rev B

Count on it.

Kasutusjuhend

Flex-Force Power System™ 60 V MAX lumepuhur

Mudeli nr 31853—Seeria nr 400000000 ja edasi
Mudeli nr 31853T—Seeria nr 400000000 ja edasi

Registreeritud aadressil www.Toro.com.
Tõlge originaalist (ET)

3441-351

Abi saamiseks tutvuge juhendvideotega veebilehel www.toro.com/support või võtke enne toote tagastamist ühendust volitatud teenindusega.

Sissejuhatus

See masin on ette nähtud kodus kasutamiseks. See on mõeldud kuni 30 cm lumekatte eemaldamiseks siseõuelt, kõnniteedelt ja väikestelt sõiduteedelt. See ei ole ette nähtud muude ainete kui lume eemaldamiseks ega kruusapindade puhastamiseks. See on mõeldud kasutama liitiumioon-akupakki mudel 81875 (mis on kaasas mudeliga 31853), 81860, 81850 või 81825. Selle toote kasutamine muudel kui ettenähtud kasutusotstarvetel võib osutuda ohtlikuks teile ja kõrvalseisjatele.

Mudel 31853T ei sisalda akut ega laadijat.

Lugege seda informatsiooni hoolikalt oma toote õigeks kasutamiseks ja hooldamiseks ning vigastuste ja toote kahjustamise vältimiseks. Teie vastutate toote nõuetekohase ja ohutu kasutamise eest.

Lisainformatsiooni, sealhulgas ohutusnõuannete, koolitusmaterjalide, lisaseadmete, edasimüüja leidmise või toote registreerimise kohta leiate veebisaidilt www.toro.com.

Mil iganes te masin vajab hooldust, tootja originaalvaruosi või lisateavet, pöörduge volitatud teeninduse või tootja klienditeeninduse poole ja otsige üles oma toodete mudeli- ja seerianumbrid. Joonis 1 näitab tootel mudeli- ja seerianumbri asukohta. Kirjutage numbrid selleks ette nähtud tühjale alale.

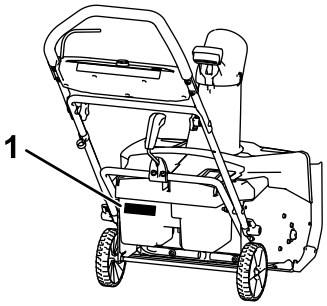

g288478

Joonis 1

1. Mudeli- ja seerianumbri asukoht

Ohutus

LUGEGE LÄBI KÕIK JUHISED

HOIATUS! Elektrilise masina kasutamisel tuleb tule, elektrilöögi või vigastuste ohu vähendamiseks alati järgida peamisi ettevaatusabinõusid, sealhulgas järgmisi.

I. Väljaõpe

1. Masina kasutaja vastutab igasuguste õnnetuste või ohtude eest, mis juhtuvad teistega või ohustavad nende vara.
2. Enne masina käivitamist lugege see *kasutusjuhend* läbi ja tehke endale selgeks. Veenduge, et kõik masina kasutajad oskaksid seda kasutada, kiiresti välja lülitada ja mõistaksid hoiatusi.
3. Ärge lubage lastel masinat, akupakki ja akulaadijat kasutada ega nendega mängida; kohalikud eeskirjad võivad masina kasutaja vanust piirata.
4. Ärge lubage masinat, akupakki või akulaadijat kasutada halvenenud füüsiliste, sensoorsete või vaimsete võimetega või kogemuste ja masina kasutamisega seonduvate teadmisteta inimestel, välja arvatud juhul, kui neid juhendatakse selle ohutu kasutamise osas, nad töötavad järelevalve all ja mõistavad selle kasutamisel kaasnevaid ohte.
5. Enne seadme, akupaki ja akulaadija kasutamist lugege läbi kõik juhised ja toodetel märgitud hoiatusmärgistused.
6. Tutvuge masina, akupaki ja akulaadija juhtimisseadmete ja õige kasutamisega.

II. Ettevalmistus

1. Hoidke kõrvalised isikud ja lapsed tööalast eemal.
2. Ärge kunagi lubage lastel masinat kasutada.
3. Ärge töötage masinaga, kui kõik selle kaitse- ja turvaseadmed pole paigas ega tööta masinal korralikult.
4. Vaadake üle ala, kus hakkate masinat kasutama, ja eemaldage kõik esemed, mis võivad masina tööd segada või masinalt viskuda.
5. Kasutage ainult Toro määratud akupakki. Teiste tarvikute ja lisaseadmete kasutamine võib suurendada vigastuste ja süttimise ohtu.
6. Akulaadija ühendamine pistikupesaga, mille pingevahemik pole 100 kuni 240 V, võib põhjustada tulekahju või elektrilöögi. Ärge ühendage akulaadijat muu kui 100 kuni 240 V pistikupesaga.

© 2021—The Toro® Company
8111 Lyndale Avenue South
Bloomington, MN 55420

Võtke meiega ühendust aadressil www.Toro.com.
Prinditud USA-s
Kõik õigused reserveeritud

7. Ärge kasutage kahjustatud või muudetud akupakki või akulaadijat, mis võib käituda ettearvamatult, põhjustades tulekahju, plahvatuse või vigastuse ohtu.
8. Kui akulaadija toitejuhe on kahjustatud, pöörduge selle vahetamiseks volitatud teenindusse.
9. Ärge kasutage mittelaetavaid patareisid.
10. Laadige akupakki ainult Toro määratud akulaadijaga. Ühele tüübile akupakile sobiv laadija võib teise akupakiga kasutamisel tekitada tuleohtu.
11. Laadige akupakki ainult hästi ventileeritavas kohas.
12. Hoidke akupakki kaitstult tule ja kõrgema kui 68 °C temperatuuri eest.
13. Järgige kõiki laadimisjuhiseid ja ärge laadige akupakki väljaspool juhendis määratletud temperatuurivahemikku. Vastasel juhul võite akupakki kahjustada ja suurendada tuleohtu.
14. Riietuge nõuetekohaselt: kandke sobivat riietust, sealhulgas kaitseprille, pikki pükse ja kummikud. Siduge pikad juuksed ja ärge kandke lahtisi ehteid, mis võivad liikuvate osade vahele kinni jääda.

III. Kasutamine

1. Kokkupuude liikuva rootoriga võib põhjustada tõsiseid vigastusi. Hoidke oma käed ja jalad kõigist masina liikuvatest osadest eemal. Hoidke tühjendusavad puhtana.
2. Selle masina kasutamine muudel kui ettenähtud otstarvetel võib osutuda ohtlikuks teile ja kõrvalseisjatele.
3. Vältige tahtmatut käivitamist: veenduge, et enne akupaki ühendamist ja masina käsitlemist oleks elektriline käivituslüliti süütest eemaldatud.
4. Olge võimalikult tähelepanelik masina töötamise ajal. Ärge tegelege tegevustega, mis juhivad tähelepanu kõrvale; vastasel korral võivad tekkida vigastused või varaline kahju.
5. Enne masina seadistamist, hooldamist, puhastamist või hoiustamist peatage masin, eemaldage elektriline käivituslüliti, eemaldage akupakk masinast ja oodake kogu liikumise lõppemist.
6. Ärge kasutage masinat kruusasel pinnal.
7. Eemaldage masinast akupakk ja elektriline käivituslüliti alati, kui jätate selle järelevalveta või enne tarvikute vahetamist.
8. Ärge sundige masinat: masin töötab paremini ja ohutumalt kiirusel, milleks see oli ette nähtud.
9. Olge valvas: jälgige oma tegevusi ja kasutage tervet mõistust masinaga töötamisel. Ärge kasutage masinat haigena, väsinuna või alkoholi ja ravimite mõju all.
10. Kasutage masinat ainult hea nähtavuse ja sobivate ilmastikutingimuste korral.
11. Olge äärmiselt tähelepanelik masinaga tagurdamisel või enda poole tõmbamisel.
12. Hoidke oma jalgealune ja tasakaal stabiilne, eriti nõlvadel. Olge äärmiselt tähelepanelik, muutes nõlvadel suunda. Ärge kasutage masinat liiga järskudel nõlvadel. Kõndige, ärge kunagi jookske masinaga.
13. Ärge suunake väljapaisatavat materjali kellegi poole. Vältige materjali väljalaskmist seina või takistuste vastu; materjal võib teie vastu tagasi põrgata. Peatage masin kruusapindade ületamisel.
14. Kui masin tabab mõnda eset või hakkab vibreerima, lülitage see viivitamatult välja, eemaldage elektriline käivituslüliti, eemaldage akupakk ja oodake, kuni kogu liikumine lõpeb, enne kui hakkate uurima masinat kahjustuste suhtes. Enne tööde jätkamist tehke kõik vajalikud parandustööd.
15. Lülitage masin alati välja, kui mingil põhjusel lahkute töökohast.
16. Enne masina puhastamist ummistusest lülitage see välja ning ummistuse eemaldamiseks kasutage alati pulka või muud abivahendit.
17. Enne masina laadimist transportimiseks peatage masin ja eemaldage elektriline käivituslüliti.
18. Ebasoodsates tingimustes võib akupakist lekkida vedelikke; vältige kontakti. Vedelikuga kokkupuutumisel loputage veega. Vedeliku sattumisel silma pöörduge arsti poole. Akupakist lekkinud vedelik võib põhjustada ärritust või põletust.

IV. Hooldus ja hoiustamine

1. Enne masina seadistamist, hooldamist, puhastamist või hoiustamist peatage masin, eemaldage elektriline käivituslüliti, eemaldage akupakk masinast ja oodake kogu liikumise lõppemist.
2. Ärge proovige masinat ise remontida, välja arvatud juhistes näidatud viisil. Masina hooldust laske teostada volitatud teenindusel, kasutades identseid varuosi.
3. Masina hooldamisel kandke kindaid ja kaitseprille.
4. Rootori hooldamisel pidage meeles, et rootor võib endiselt liikuda, isegi kui toiteallikas on välja lülitatud.
5. Parima jõudluse tagamiseks kasutage ainult Toro originaalvaruosi ja -tarvikuid. Muud

varuosad ja tarvikud võivad osutuda ohtlikuks ning selline kasutamine võib toote garantii tühistada.

6. Hooldage masinat – hoidke käepidemed kuivad, puhtad ning õli- ja rasvavabad. Hoidke kaitseseadmed paigas ja töökorras. Kasutage ainult identseid varuosi.
7. Kontrollige regulaarselt kõikide kinnitusvahendite kinnitust, et masin oleks ohutus töökorras.
8. Kontrollige masinat kahjustatud osade suhtes. Kontrollige, kas on valesti joondatud või kinnikiiluvaid liikuvaid osi, katkisi osi, paigaldust ja muid tingimusi, mis võivad selle tööd mõjutada. Kui juhistes pole öeldud teisiti, laske volitatud teenindusel parandada või asendada kahjustatud kaitseseade või selle osa.
9. Kui akupakk ei ole kasutuses, hoidke see eemal metallist esemetest, nagu kirjaklambrid, mündid, võtmed, naelad ja kruvid, mis võivad klemmid lühistada. Aku klemmide lühistamine võib põhjustada põletusi või tulekahju.
10. Kui te masinat ei kasuta, hoidke seda siseruumis, kuivas ja turvalises, lastele kättesaamatus kohas.
11. ETTEVAATUST! Valesti koheldud akupakk võib põhjustada tulekahju või keemilise põletuse ohtu. Ärge võtke akupakki lahti. Ärge kuumutage akupakki temperatuuril üle 68 °C ega põletage seda. Asendage akupakk ainult Toro akupakiga; teist tüüpi akupaki kasutamine võib põhjustada tulekahju või plahvatuse. Hoidke akupakke lastele kättesaamatus kohas ja originaalpakendis, kuni olete valmis neid kasutama.
12. Ärge visake akut tulle. Elemendid võivad plahvatada. Kontrollige kohalikke eeskirju võimalike eriliste jäätmekäitlusjuhiste kohta.

HOIDKE NEED JUHISED ALLES

Ohutus- ja juhendsildid

Ohutusmärgid ja juhised on kasutajale lihtsasti nähtavad ning asuvad iga võimaliku ohtliku koha lähedal. Asendage kõik kahjustatud või puuduvad märgised.

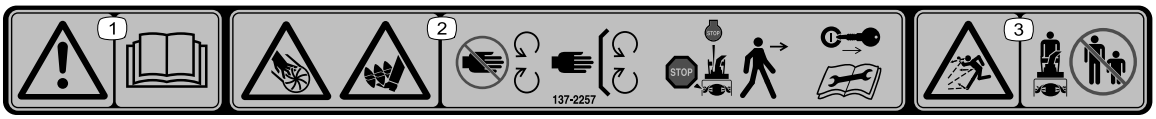

decal137-2257

137-2257

1. Hoiatus! Lugege *kasutusjuhendit*.
2. Oht kätele: lõikamine/tükeldamine, spiraal; oht jalgadele: lõikamine/takerdumine, tigufrees– hoiduge liikuvatest osadest; hoidke kõiki kaitseseadmeid paigas; enne masina juurest lahkumist seisake mootor ja eemaldage võti; enne hoolduse tegemist tutvuge *kasutusjuhendiga*.
3. Viskuvate esemete oht – hoidke kõrvalseisjad eemal.

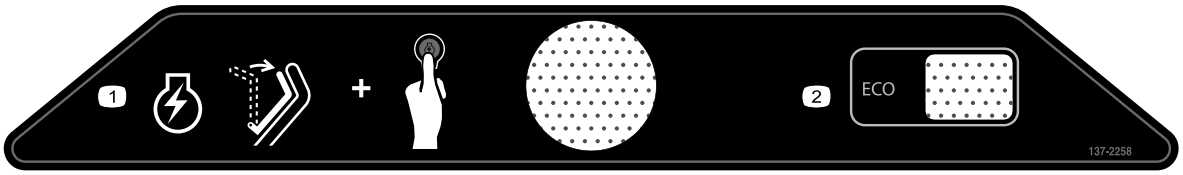

decal137-2258

137-2258

1. Mootori käivitamiseks pigistage turvahoob vastu käepidet ja vajutage süütenuppu.
2. ECO

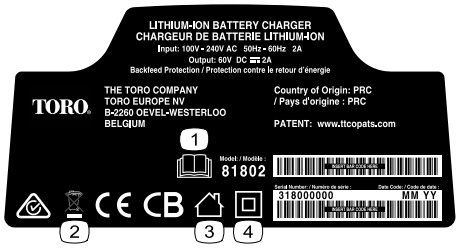

decal137-9495

137-9495

1. Lugege *kasutusjuhendit*.
2. Ärge visake ära.
3. Kasutamiseks siseruumides.
4. Kahekordselt isoleeritud.

---

decal137-9463

137-9463

1. Akupakk laeb.
2. Akupakk on täielikult laetud.
3. Akupakk on väljaspool sobivat temperatuurivahemikku.
4. Akupaki laadimise viga.

---

decal137-9489

137-9489

1. Lugege *kasutusjuhendit*.
2. Taaskasutage.
3. Sisaldab liitiumioone; ärge visake ära.
4. Hoida eemal lahtisest tulest.
5. Ärge jätke vihma kätte.

---

decal137-9490

137-9490

1. Lugege *kasutusjuhendit*.
2. Taaskasutage.
3. Sisaldab liitiumioone; ärge visake ära.
4. Hoida eemal lahtisest tulest.
5. Ärge jätke vihma kätte.

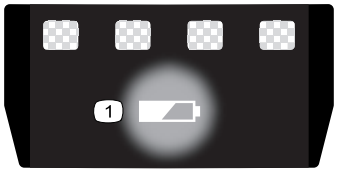

decal137-9461

137-9461

1. Aku laetuse tase

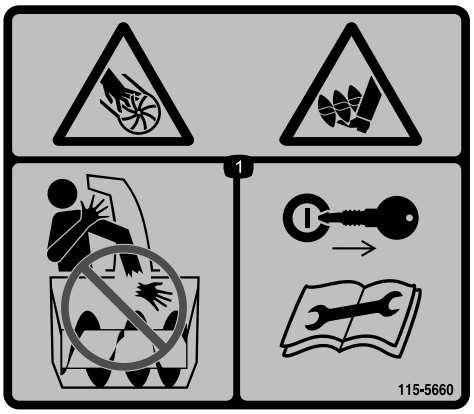

decal115-5660

115-5660

1. Oht kätele või jalgadele: lõikamine/tükeldamine, spiraal ja tigufrees– ärge pistke kätt väljutustorusse; eemaldage süütevõti ja lugege juhiseid enne teenindamist või hooldamist.

Paigaldus

Lahtised osad

Kontrollige alloleva tabeli järgi, et kõik osad oleksid tarnitud.

Toiming	Kirjeldus	Kogus	Kasutus
1	Ühtegi osa pole vaja	–	Paigaldage akulaadija (valikuline).
2	Ühtegi osa pole vaja	–	Tehke käepide lahti.
3	Väljutustoru deflektor	1	Paigaldage väljutustoru deflektor.
4	Väljutustoru juhtvarras	1	Paigaldage väljutustoru juhtvarras.

Märkus: Akupakk pole selle ostmise ajal täielikult laetud. Enne masina esmakordset kasutamist vaadake Akupaki laadimine (lehekülg 12).

1

Akulaadija paigaldamine (valikuline)

Ühtegi osa pole vaja

Toiming

Soovi korral paigaldage akulaadija turvaliselt seinale, kasutades laadija tagaküljel asuvaid seinakinnitusavasid.

Paigaldage see siseruumi (nagu garaaži või muusse kuiva kohta), pistikupesa lähedale ja lastele kättesaamatusse kohta.

Laadija paigaldamiseks abi saamiseks vaadake Joonis 2.

Libistage laadija sobivalt paigutatud kinnitusvahenditele, et see istuks kindlalt (kinnitusvahendid pole komplektis).

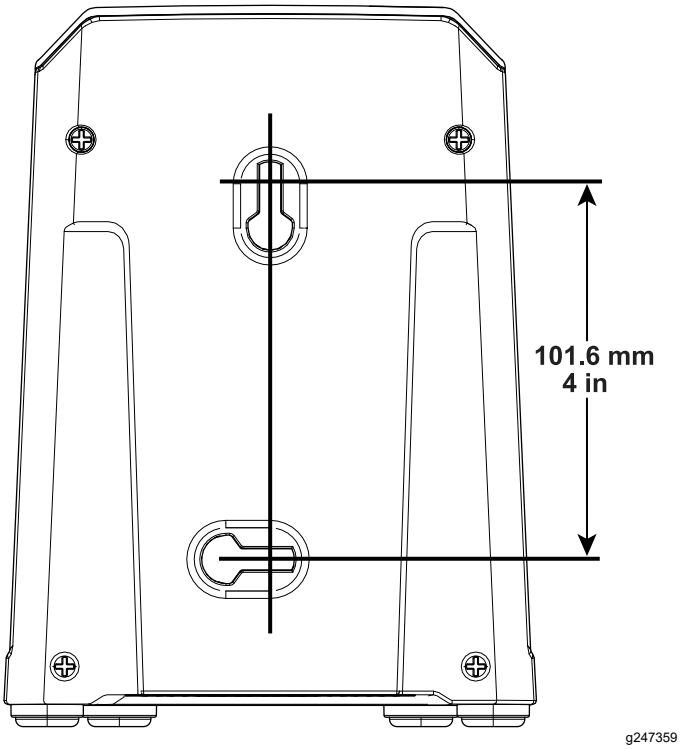

Joonis 2

2

Käepideme lahti tegemine

Ühtegi osa pole vaja

Toiming

1. Võtke masin karbist välja.
2. Tehke ülemine käepide lahti ja laske ülemise käepideme kinnitusnuppudel klõpsuga õigele kohale kinnituda (A, Joonis 3).
3. Pingutage käepideme kinnitusnupud kinni (B, Joonis 3).

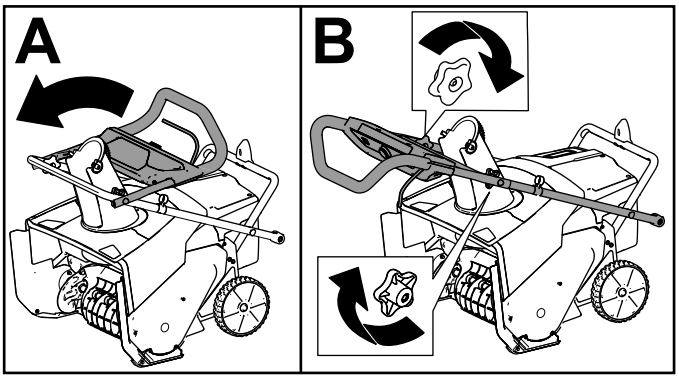

g282574

Joonis 3

4. Eemaldage alumise käepideme kinnitusnupud masina mõlemalt küljelt (Joonis 4).

   Märkus: Alumised kinnitusnupud paigaldatakse masina külje keevismutrile.

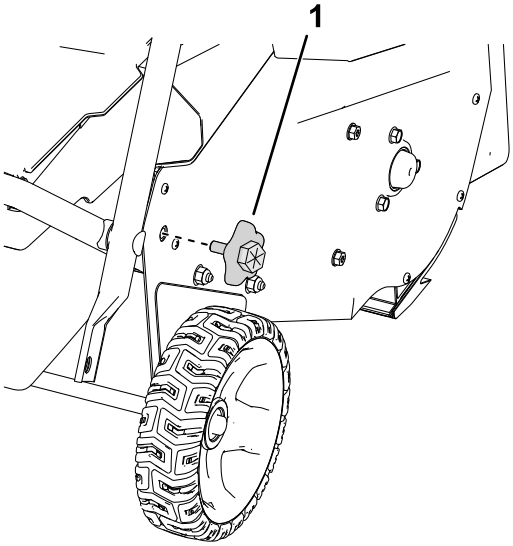

g303594

Joonis 4

Näidatud parem külg

1. Alumise käepideme kinnitusnupud

5. Liigutage alumine käepide oma kohale ja paigaldage alumise käepideme kinnitusnupud, nagu näidatud Joonis 5.

   Märkus: Kinnitusnupu kinnitamiseks võite kasutada kuuskant-mutrivõtit kinnitusnupu välisküljel.

   Tähtis: **Pingutage kinnitusnuppe, kuni juhtraud on tihedalt külgplaadi vastas.**

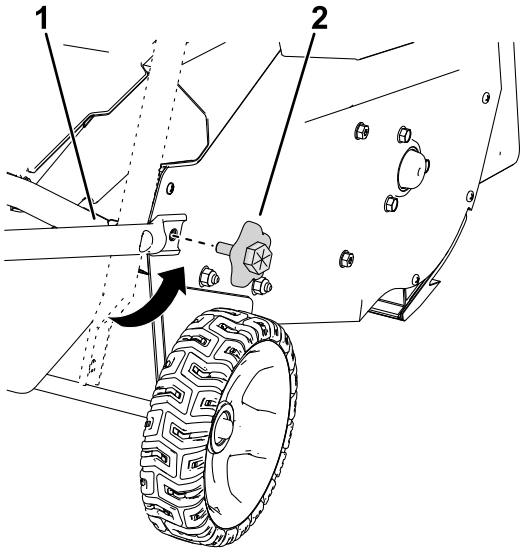

g303595

Joonis 5

1. Joondage alumine käepide keevismutritega.
2. Paigaldage alumise käepideme kinnitusnupud.

3

Väljutustoru deflektori paigaldamine

Selleks toiminguks vajalikud osad:

1	Väljutustoru deflektor

Toiming

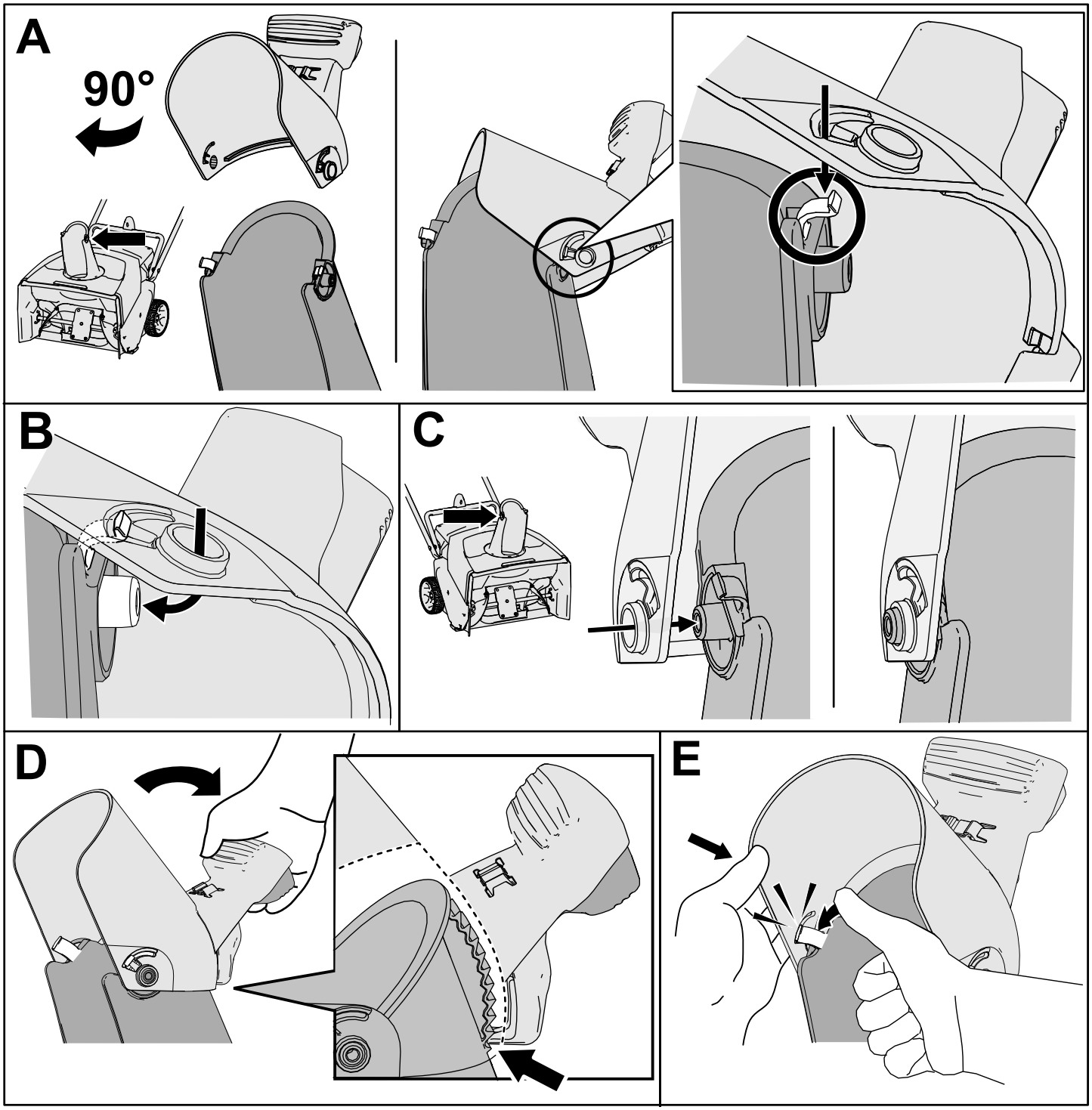

g316999

Joonis 6

4

Väljutustoru juhtvarda paigaldamine

Selleks toiminguks vajalikud osad:

1	Väljutustoru juhtvarras

Toiming

1. Veenduge, et väljutustoru oleks suunatud ettepoole (Joonis 7).
2. Kui käepide on suunatud ettepoole, paigaldage väljutustoru juhtvarras juhikusse, kuni see klõpsuga kinnitub (Joonis 7).

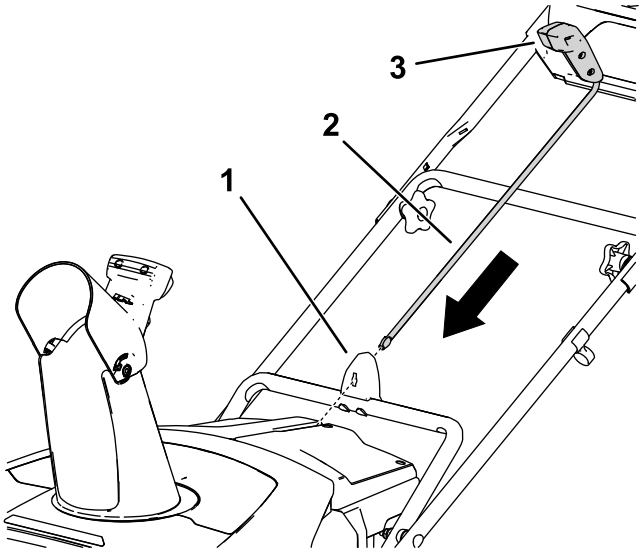

Joonis 7

1. Väljutustoru juhik
2. Väljutustoru juhtvarras
3. Väljutustoru juhtkäepide

Seadme ülevaade

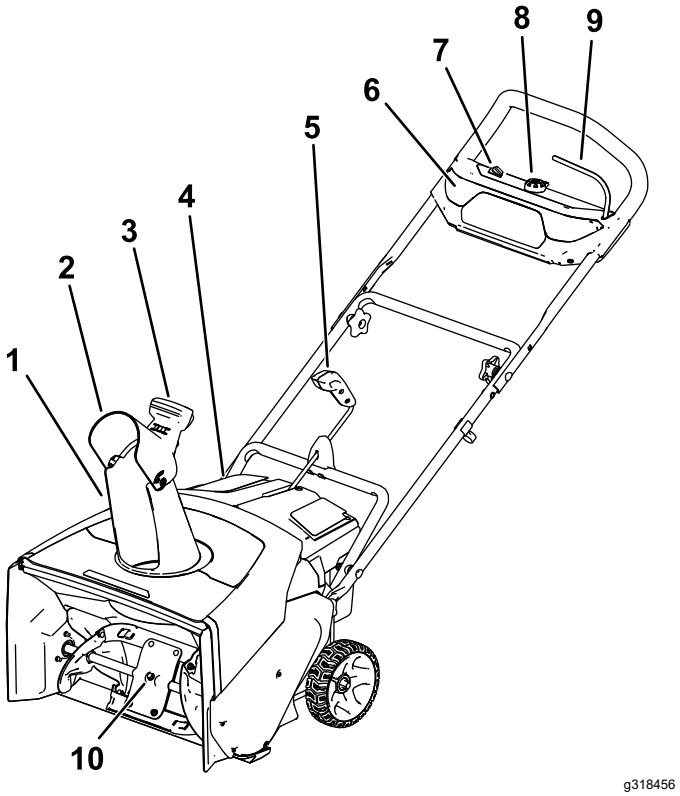

Joonis 8

1. Väljutustoru
2. Väljutustoru deflektor
3. Väljutustoru deflektori käepide
4. Akupesa kaas
5. Väljutustoru juhtvarras
6. Esituled
7. ECO lüliti
8. Elektriline käivituslüliti
9. Turvahoob
10. Rootori terad

Tehnilised andmed

Sobivad temperatuurivahemikud

Akupaki laadimine/hoiustamine	5 °C kuni 40 °C
Akupaki kasutamine	–30 °C kuni 49 °C
Masina kasutamine	–30 °C kuni 49 °C

*Laadimisaeg pikeneb, kui te ei lae akut selles vahemikus.

Hoidke masinat, akupakki ja akulaadijat suletud, kuivas kohas.

Kasutamine

Akupaki paigaldamine

1. Veenduge, et aku tuulutusavades poleks tolmu ega muid osakesi.
2. Tõstke akupesa kaas üles (A, Joonis 9).
3. Joondage akupakk õõnsus masina keelega ja libistage akupakk pesasse, kuni see lukustub (B, Joonis 9).
4. Sulgege akupesa kaas (C, Joonis 9).

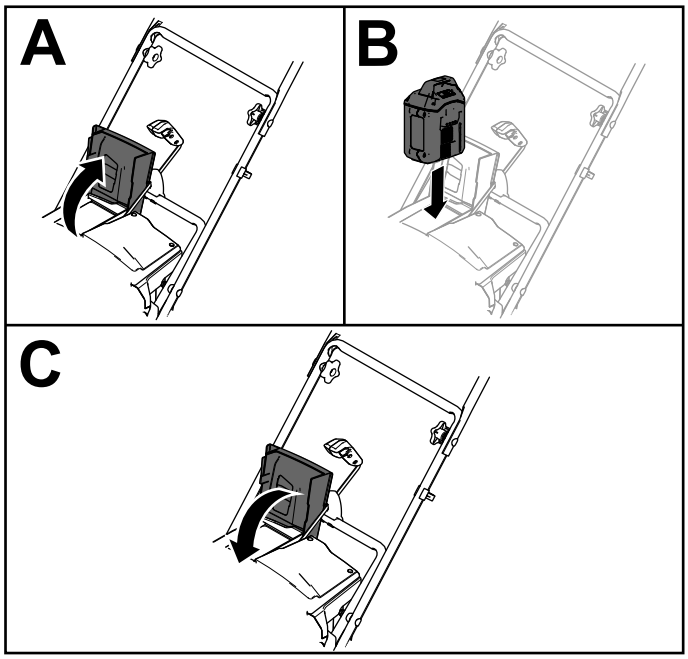

g282250

Joonis 9

Masina käivitamine

1. Veenduge, et akupakk oleks masinasse paigaldatud; vaadake Akupaki paigaldamine (lehekülg 11).
2. Sisestage elektriline käivituslüliti elektrilisse käivitusmootorisse (A, Joonis 10).
3. Suruge turvahoob vastu käepidet (B ja C, Joonis 10).

   Märkus: Turvahoova pigistamisel lülituvad sisse tuled ja akul süttivad aku laetuse indikaatortuled.
4. Vajutage elektrilist käivituslülitit, kuni mootor käivitub (D, Joonis 10).

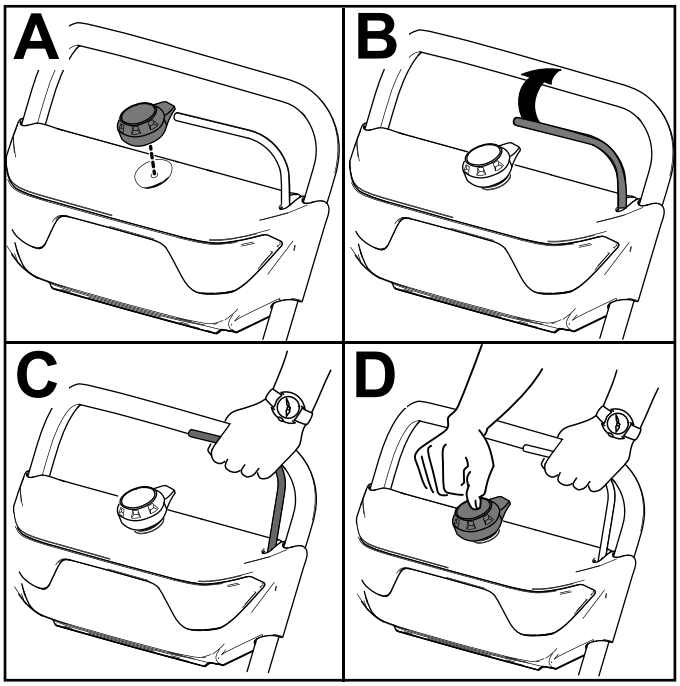

g288479

Joonis 10

ECO-režiimi aktiveerimine

ECO-režiimi kasutamine võib pikendada aku tööaega, vähendades rootori kiirust; kasutage ECO-režiimi alati, kui liigutate lund lühikest vahemaad. Aktiveerige ECO-režiim ECO-lüliti abiga, nagu näidatud Joonis 8.

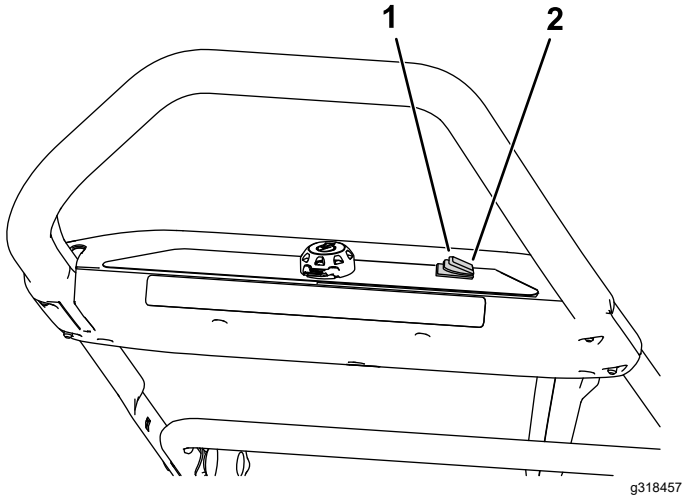

Joonis 11

1. Lülitage ECO-režiim sisse
2. Lülitage ECO-režiim välja

Masina väljalülitamine

1. Vabastage turvahoob (A, Joonis 12).
2. Eemaldage elektriline käivituslüliti elektriliselt käivitusmootorilt (B, Joonis 12).
3. Eemaldage akupakk; vaadake Akupaki eemaldamine masinast (lehekülg 12).

   Märkus: Juhul, kui te seadet ei kasuta, eemaldage alati akupakk.

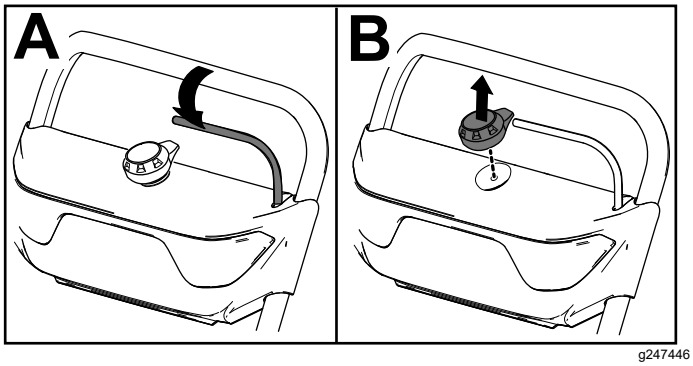

Joonis 12

Akupaki eemaldamine masinast

1. Tõstke akupesa kaas üles.
2. Akupaki vabastamiseks ja selle eemaldamiseks vajutage akupaki lingile.
3. Sulgege akupesa kaas.

Akupaki laadimine

Tähtis: **Akupakk pole selle ostmise ajal täielikult laetud. Enne tööriista esmakordset kasutamist paigutage akupakk laadijasse ja laadige seda, kuni LED-ekraan näitab, et akupakk on täielikult laetud. Lugege kõiki ettevaatusabinõusid.**

Tähtis: **Laadige akupakki ainult sobivas temperatuurivahemikus; vaadake Tehnilised andmed (lehekülg 10)**

Märkus: Akupaki hetkelise laetuse (LED-indikaatorid) kuvamiseks vajutage sellel laadimisnäidiku nuppu.

1. Veenduge, et aku ja laadija tuulutusavades poleks tolmu ega prügi.

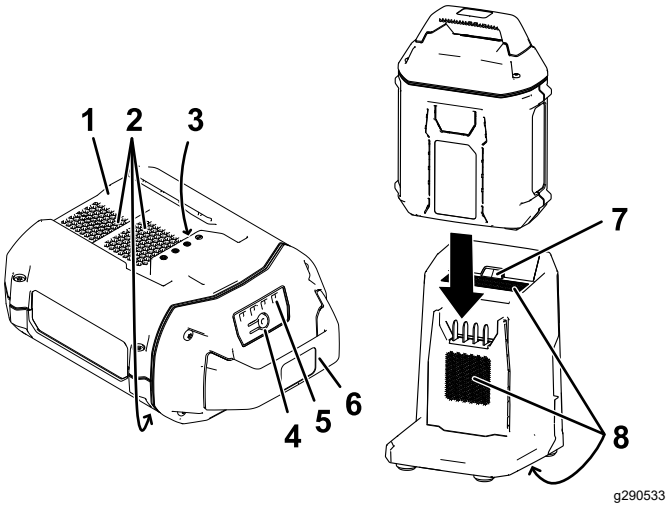

Joonis 13

1. Akupaki õõnsus
2. Akupaki õhutusalad
3. Akupaki klemmid
4. Aku laetuse indikaatori nupp
5. LED-indikaatorid (hetkeline laetuse tase)
6. Käepide
7. Laadija LED-indikaatortuli
8. Laadija õhutusalad

2. Joondage akupaki õõnsus (Joonis 13) laadija keelega.
3. Libistage akupakk laadijasse, kuni see on korralikult paigas (Joonis 13).
4. Akupaki eemaldamiseks libistage see tahapoole laadijast välja.

5. Akulaadija LED-indikaatorite tõlgendamiseks vaadake järgmist tabelit.

Indikaa-tortuli	Näitab
Ei põle	Akupakk pole sisestatud
Vilgub roheliselt	Akupakk laeb
Roheline	Akupakk on laetud
Punane	Akupakk ja/või akulaadija on väljaspool sobivat temperatuurivahemikku
Vilgub punaselt	Akupaki laadimise viga*

*Lisateavet leiate Veaotsing (lehekülg 16).

Tähtis: **Aku võib kasutamise vahel lühikeseks ajaks laadijale jätta.**

Kui akut ei kasutata pikemat aega, eemaldage see laadijast; vaadake Hoiulepanemine (lehekülg 15).

Väljutustoru ja deflektori reguleerimine

Väljutustoru reguleerimiseks liigutage väljutustoru juhtvarda käepidet selles suunas, kuhu soovite lumevoolu suunata.

Väljutustoru deflektori (ja seetõttu ka lumevoo kõrguse) reguleerimiseks pigistage käepidet ja vastavalt tõstke või langetage väljutustoru deflektorit (Joonis 14).

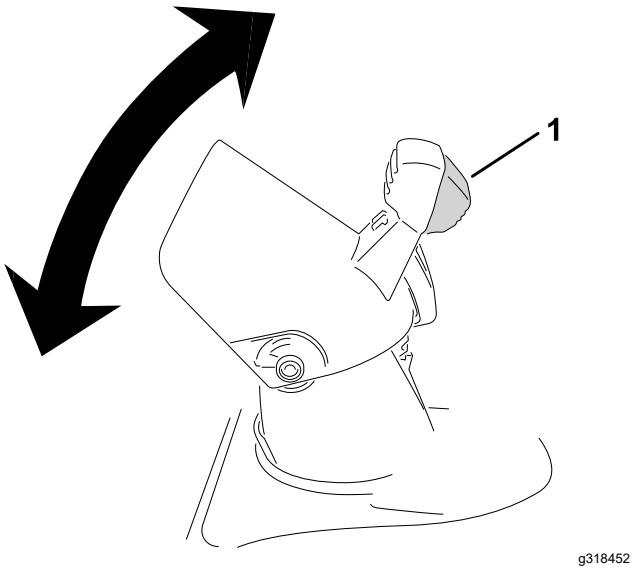

Joonis 14

1. Väljutustoru deflektori käepide

⚠ HOIATUS

Kui väljutustoru ja deflektori vahel on vahe, võib masin sealt visata lund ja esemeid kasutaja suunas. Visatud esemed võivad põhjustada tõsiseid tervisekahjustusi.

- **Ärge suruge deflektorit liiga kaugele ette, nii et väljutustoru ja deflektori vahele tekiks vahemik.**
- **Ärge reguleerige väljutustoru deflektorit peale vajutatud drosselhoovaga. Enne väljutustoru deflektori reguleerimist vabastage drosselhoob.**

Ummistunud väljutustoru puhastamine

⚠ HOIATUS

Käte kokkupuude väljutustoru sees pöörleva rootoriga võib põhjustada tõsiseid tervisekahjustusi.

Ärge kunagi puhastage väljutustoru kätega.

1. Lülitage mootor välja, eemaldage elektriline käivituslüliti ja akupakk.
2. Oodake 10 sekundit veendumaks, et rootori terad on lõpetanud pöörlemise.
3. Väljutustoru puhastamiseks kasutage alati puhastustööriista, mitte oma käsi.

Kasutamisnõuanded

⚠ HOIATUS

Rootorilt võib viskuda kive, mänguasju ja muid võõrkehi, põhjustades teile või kõrvalseisjatele tõsiseid tervisekahjustusi.

- **Hoidke ala puhtana kõikidest sellistest objektidest, mis võivad rootori teradelt viskuda.**
- **Hoidke kõik lapsed ja lemmikloomad tööpiirkonnast eemal.**

- Eemaldage lumi nii kiiresti kui võimalik pärast selle mahalangemist.
- Lükake masinat edasi, kuid laske sellel töötada omal kiirusel.
- Lume täieliku eemaldamise tagamiseks puhastage ühte trajektoori mitu korda.
- Laske lumel paiskuda võimalusel allatuult.

Külmumise vältimine pärast kasutamist

- Laske mootoril mõni minut töötada, et vältida liikuvate osade külmumist. Lülitage masin välja, oodake, kuni kõik liikuvad osad seiskuvad, ja eemaldage masinalt jää ja lumi.
- Puhastage väljalasketoru aluselt kogu lumi ja jää.
- Pöörake väljalasketoru vasakule ja paremale, et vabastada see kogunenud jääst.
- Lumistes ja külmades oludes võivad mõned juhtimisseadmed ja liikuvad osad külmuda. Ärge kasutage liigset jõudu, kui proovite külmunud juhtimisseadmeid kasutada. Kui teil tekib raskusi mõne juhtimisseadme või osa käsitlemisega, käivitage masin ja laske sellel mõni minut töötada.

Hooldus

Enne masina seadistamist, hooldamist, puhastamist või hoiustamist peatage masin, eemaldage elektriline käivituslüliti, eemaldage akupakk masinast ja oodake kogu liikumise lõppemist.

Kaabitsa vahetamine

Teenindusvahemik: Iga 20 tunni järel

Asendage kaapetera, kui see on kahjustatud või kui kraapimisvõime on oluliselt halvenenud.

Vajadusel eemaldage ja asendage kaabits, nagu näidatud Joonis 15.

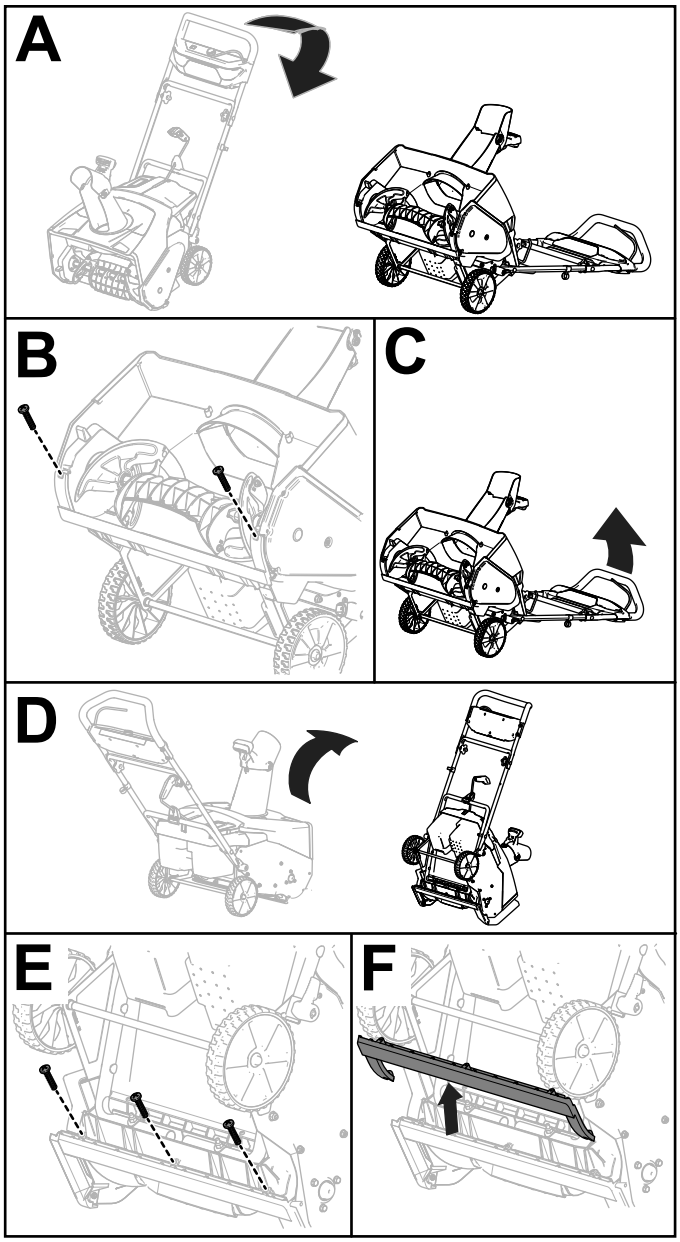

Joonis 15

Hoiulepanemine

Tähtis: **Hoidke masinat, akupakki ja laadijat ainult sobivas temperatuurivahemikus; vaadake Tehnilised andmed (lehekülg 10).**

Tähtis: **Kui panete akupaki hoiule järgmise hooajani, laadige seda seni, kuni roheliselt põleb 2 või 3 LED-indikaatorit. Ärge hoidke täielikult laetud või täielikult tühjenenud akut. Kui olete valmis masinat uuesti kasutama, laadige akupakki, kuni laadija vasakpoolne indikaator muutub roheliseks või kõik 4 LED-indikaatorit akul muutvad roheliseks.**

- Lahutage toode toiteallikast (st eemaldage pistik toiteallikast või akupakist) ja kontrollige pärast kasutamist kahjustusi.
- Puhastage tootest kogu võõrmaterjal.
- Ärge hoiustage tööriista paigaldatud akupakiga.
- Kui te masinat, akupakki ja akulaadijat ei kasuta, hoidke neid lastele kättesaamatus kohas.
- Hoidke masinat, akupakki ja akulaadijat eemal söövitavatest ainetest, nagu aiakemikaalid ja jääsulatusvahendid.
- Tõsiste tervisekahjustuste ohu vähendamiseks ärge hoiustage akupakki väljas ega sõidukites.
- Hoidke masinat, akupakki ja akulaadijat suletud, kuivas kohas.

Akupaki ettevalmistamine taaskasutuseks

Tähtis: **Pärast eemaldamist katke akupaki klemmid vastupidava kleeplindiga. Ärge üritage akupakki hävitada, lahti võtta ega selle komponente eemaldada.**

Aku vastutustundliku taaskasutuse kohta lisateabe saamiseks pöörduge kohaliku omavalitsuse või Toro volitatud edasimüüja poole.

Veaotsing

Teostage ainult selles juhises kirjeldatud toiminguid. Kui te ei saa ise probleemi lahendatud, peab kõik edasised ülevaatus-, hooldus- ja remonditööd teostama volitatud hoolduskeskus või samaväärse kvalifikatsiooniga spetsialist.

Probleem	Võimalik põhjus	Parandamine
Masin ei tööta või ei tööta pidevalt.	1. Akupakk on peaaegu tühi. 2. Akupakk pole korralikult paigas. 3. Akupakk on väljaspool sobivat temperatuurivahemikku. 4. Akupakk on ületanud voolutugevuse piiri. 5. Akupaki juhtmetel on niiskust. 6. Akupakk on kahjustatud. 7. Masinal on muu elektriprobleem.	1. Laadige akupakki. 2. Veenduge, et akupakk oleks korralikult sisestatud. 3. Viige akupakk kuiva kohta, kus temperatuur jääb vahemikku 5 °C kuni 40 °C. 4. Vabastage käepide ja seejärel vajutage käepideme lülitit. 5. Laske akupakil kuivada või kuivatage see. 6. Asendage akupakk. 7. Pöörduge volitatud teeninduse poole.
Masin ei saavuta täisvõimsust.	1. Akupaki nimimahtuvus on liiga madal. 2. Õhuavad on blokeeritud.	1. Eemaldage akupakk masinast ja laadige see täielikult. 2. Puhastage õhuavad.
Akupakk kaotab kiiresti laengut.	1. Akupakk on väljaspool sobivat temperatuurivahemikku. 2. Masin on ülekoormatud.	1. Viige akupakk kuiva kohta, kus temperatuur jääb vahemikku 5 °C kuni 40 °C. 2. Lükake masinat väiksema jõuga.
Akulaadija ei tööta.	1. Akulaadija on väljaspool sobivat temperatuurivahemikku. 2. Pistikupesas, millega akulaadija on ühendatud, pole voolu.	1. Lahutage akulaadija vooluvõrgust ja viige see kuiva kohta, kus temperatuur on vahemikus 5 °C kuni 40 °C. 2. Pistiku parandamiseks pöörduge litsentseeritud elektriku poole.
Akulaadija LED-indikaatortuli on punane.	1. Akulaadija ja/või akupakk on väljaspool sobivat temperatuurivahemikku.	1. Lahutage akulaadija ja viige akulaadija ja akupakk kohta, kus temperatuur on vahemikus 5 °C ja 40 °C.
Akulaadija LED-indikaatortuli vilgub punaselt.	1. Akupaki ja laadija vahel on sideviga. 2. Akupakk on nõrk.	1. Eemaldage akupakk akulaadijast, tõmmake akulaadija pistikupesast välja ja oodake 10 sekundit. Ühendage akulaadija taas pistikupesaga ja asetage akupakk laadijale. Kui akulaadija LED-indikaatortuli vilgub endiselt punaselt, korrake seda toimingut uuesti. Kui akulaadija LED-indikaatortuli vilgub pärast kahte katset endiselt punaselt, viige akupakk korralikult aku taaskasutuskeskusesse. 2. Kui akule kehtib garantii, pöörduge volitatud teenindusse, muul juhul viige see akupakk korralikult aku taaskasutuskeskusesse.

Märkused:

Märkused:

EMP/UK privaatsuspoliitika

Kuidas Toro teie isikuandmeid kasutab

The Toro Company („Toro“) austab teie privaatsust. Kui ostate meie tooteid, võime koguda teie kohta teatud isikuandmeid kas otse teilt või teie kohaliku Toro ettevõtte või edasimüüja kaudu. Toro kasutab seda teavet lepinguliste kohustuste täitmiseks, nagu näiteks teie garantii registreerimiseks, garantiinõude töötlemiseks või toote tagasikutsumise korral teiega ühenduse saamiseks ning lisaks õigustatud ärieesmärkide täitmiseks, nagu näiteks klientide rahulolu hindamiseks, oma toodete arendamiseks või teile huvipakkuva tooteinfo edastamiseks. Toro võib seoses nende tegevustega jagada teie infot oma tütarettevõtete, partnerite, edasimüüjate ja teiste äripartneritega. Võime isikuandmeid avalikustada ka siis, kui seadus seda nõuab või seoses äri müügi, ostu või ühinemisega. Me ei müü teie isikuandmeid turunduseesmärkidel kunagi ühelegi teisele ettevõttele.

Teie isikuandmete säilitamine

Toro hoiab teie isikuandmeid nii kaua, kui see on eelnevalt nimetatud eesmärkide täitmiseks asjakohane ning õiguslike nõuetega kooskõlas. Kui soovite lisainfot kohalduvate säilitamisperioodide kohta, võtke ühendust aadressil: legal@toro.com.

Toro pühendumine turvalisusele

Teie isikuandmeid võidakse töödelda USAs või muus riigis, kus võivad olla leebemad andmekaitseseadused kui teie elukohariigis. Mil iganes teie infot teie elukohariigist väljapoole edastame, rakendame seadusega nõutud samme, et tagada teie info kaitsmiseks sobivad kaitsemeetmed ja teha kindlaks, et seda turvaliselt käsitletakse.

Ligipääs ja parandused

Teil võib olla õigus oma isikuandmeid parandada või üle vaadata või esitada vastuväiteid või piirata oma andmete töötlemist. Selleks võtke meiega ühendust meili teel legal@toro.com. Kui teil on huvi selle vastu, kuidas Toro te infot töödelnud on, julgustame teid sellest meiega otse rääkima. Pange tähele, et Euroopa kodanikel on õigus kaevata oma andmekaitseasutusele.

TORO®

Count on it.