Form No. 3448-349 Rev A

Буксируемый прицеп TransPro™ 200

Номер модели 04219—Заводской номер 400000000 и до

Номер модели 04229—Заводской номер 400000000 и до

Номер модели 04239—Заводской номер 400000000 и до

Инструкции по монтажу

Техника безопасности

- Прицеп TransPro 200 предназначен для использования только с машинами Greensmaster с пешеходным управлением. Буксировка несовместимых изделий может привести к повреждению прицепа и/или травме оператора. Полный список совместимых машин см. в разделе Совместимые машины (страница 10).
- Используйте только автомобили с требуемым тяговым усилием. Прицеп TransPro 200 с 2 газонокосилками весит примерно 522 кг. Убедитесь в том, что буксирный автомобиль имеет достаточную эффективность торможения и грузоподъемность, для чего проверьте рекомендации изготовителя буксирного автомобиля.
- Перед погрузкой или выгрузкой газонокосилок убедитесь в том, что прицеп правильно подсоединен к буксирному автомобилю, чтобы предотвратить внезапное самопроизвольное движение или расцепление дышла. При выравнивании со сцепным устройством буксирного автомобиля дышло прицепа должно быть параллельно грунту.
- Прицеп увеличивает нагрузку на буксирный автомобиль. Управляйте автомобилем, соблюдая правила безопасности.
  - Не выезжайте на магистрали и дороги общего пользования.
  - Всегда снижайте скорость буксирного автомобиля при приближении к повороту и при повороте.
  - Всегда снижайте скорость буксирного автомобиля при движении по незнакомым участкам или по пересеченной местности.
  - Всегда снижайте скорость буксирного автомобиля при изменении направления движения или при подготовке к остановке.
  - Всегда снижайте скорость буксирного автомобиля при повороте или движении по склонам.
  - Не поворачивайте внезапно или резко. Не меняйте резко направление движения на склонах, рампах, уклонах, холмах и других подобных поверхностях.
  - Максимальная скорость буксировки 24 км/ч. Всегда регулируйте скорость движения буксирного автомобиля с учетом состояния грунта, например влажных гладких поверхностей, рыхлого песка или гравия, а также с учетом условий ограниченной видимости, например при тусклом или ярком освещении, в дыму, тумане или во время дождя.
  - Будьте особенно внимательны при управлении тяжело нагруженным автомобилем на склоне или уклоне. По возможности двигайтесь строго вверх или вниз на склонах и других наклонных поверхностях. Не перемещайтесь поперек склона, если это возможно. Автомобиль может опрокинуться, что может привести к серьезной травме или гибели.
- Прежде чем начать движение задним ходом, посмотрите назад и убедитесь в отсутствии людей и каких-либо препятствий сзади. Двигайтесь задним ходом медленно и внимательно наблюдайте за движением прицепа.
- При движении прицепа и буксирного автомобиля задним ходом будьте чрезвычайно осторожны и двигайтесь медленно.
- Находясь вблизи дороги или при ее пересечении, следите за движением по дороге. Всегда уступайте дорогу пешеходам и другим транспортным средствам.
- Если прицеп начинает аномально вибрировать, немедленно остановите буксирный автомобиль. Заглушите двигатель буксирного автомобиля. Устраните все неисправности перед возобновлением буксировки.
- Перед техобслуживанием или выполнением любых регулировок прицепа выполните следующие действия:
  - Остановите буксирный автомобиль и включите стояночный тормоз.

© 2021— The Toro® Company
8111 Lyndale Avenue South
Bloomington, MN 55420

Регистрация в www.Toro.com.

Перевод исходного документа (RU)
Напечатано в США
Все права защищены

3448-349

  - Заглушите двигатель буксирного автомобиля и извлеките ключ.
- Когда прицеп отсоединен от буксирного автомобиля:
  - Храните прицеп на ровной горизонтальной поверхности.
  - Заблокируйте колеса подставками для предотвращения движения прицепа.
- Следите за тем, чтобы все крепежные детали были надежно затянуты. Заменяйте все детали, снятые во время технического обслуживания или выполнения регулировок.

Наклейки с правилами техники безопасности и инструкциями

Предупреждающие наклейки и инструкции по технике безопасности должны быть хорошо видны оператору и установлены во всех местах потенциальной опасности. При отсутствии или повреждении наклейки следует установить новую наклейку.



decal133-8061

133-8061

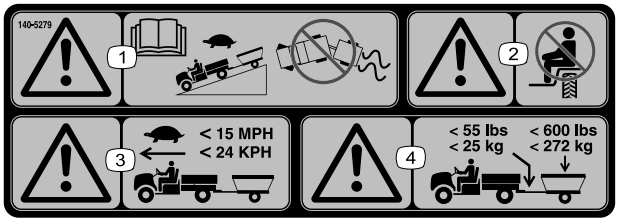

decal140-5279

140-5279

1. Осторожно! Прочитайте *Руководство оператора*; двигайтесь медленно вниз по склону с прицепом; следите за тем, чтобы не потерять управление автомобилем и прицепом.
2. Осторожно! Не перевозите пассажиров.
3. Осторожно! Двигайтесь медленно с прицепом; не превышайте скорость движения 24 км/ч.
4. Осторожно! Максимальная масса прицепа 272 кг, максимальная масса сцепного устройства 25 кг.

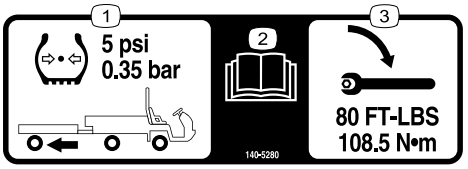

decal140-5280

140-5280

1. Шины прицепа должны быть накачены до давления 0,35 бар.
2. Прочитайте *Руководство оператора*.
3. Затяните колесные гайки прицепа с моментом 108,5 Н·м.



decal140-5281

140-5281

1. Осторожно! Не перевозите пассажиров в прицепе.

Монтаж

Сборка комплекта подходящей конфигурации

Вы можете установить один из следующих комплектов в соответствии с нужной вам конфигурацией:

- Комплект рейлинговой погрузки (модель 04229); см. раздел Сборка комплекта рейлинговой погрузки (страница 3)
- Комплект колесной погрузки (модель 04219); см. раздел Сборка комплекта колесной погрузки (страница 5)

Сборка комплекта рейлинговой погрузки

Примечание: Выполните следующие действия для сборки левого и правого рейлингов. На следующих рисунках показана правая сторона комплекта рейлинговой погрузки.

1. Установите каретные болты и фланцевые гайки (¼ дюйма) на узел рампы (Рисунок 1).

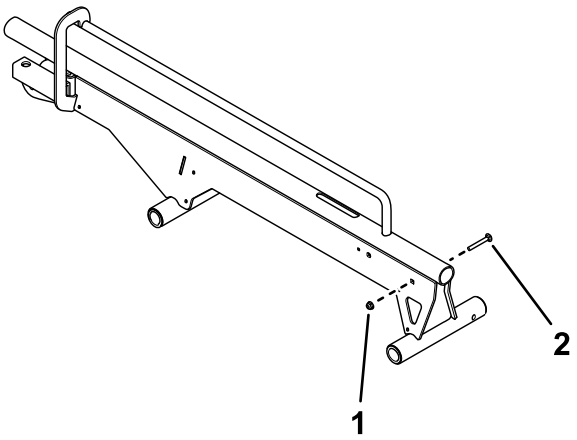

g348132

Рисунок 1

Показана правая сторона.

1. Фланцевая гайка (¼ дюйма)
2. Каретный болт

2. Используйте штифты и винт с шестигранной головкой для крепления упора колеса к узлу рейлинга (Рисунок 2).

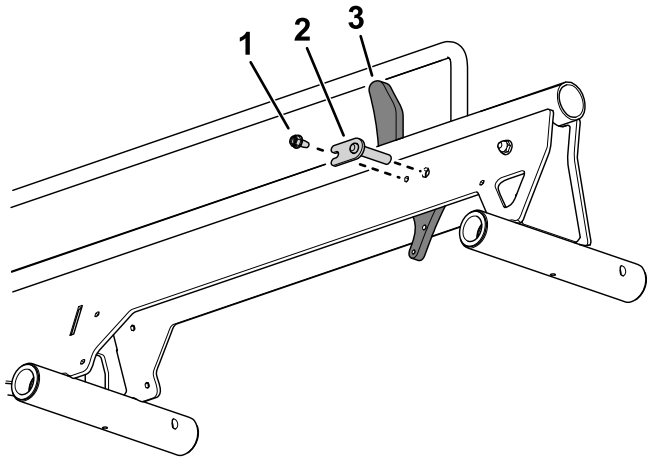

g340445

Рисунок 2

1. Винт с шестигранной головкой
2. Штифт
3. Упор колеса

3. Используйте звено цепи для установки цепи на винтовую стяжку цепи (Рисунок 3).

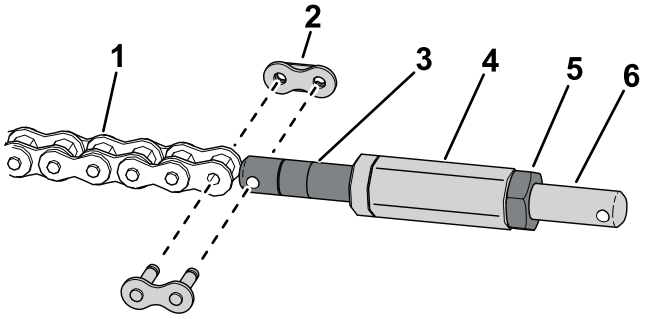

g348128

Рисунок 3

1. Цепь
2. Звено цепи
3. Винтовая стяжка цепи
4. Шестигранный вал
5. Контргайка
6. Винтовая стяжка звена цепи

4. Установите шестигранный вал на винтовую стяжку цепи (Рисунок 3).
5. Используйте контргайку для установки винтовой стяжки звена цепи на шестигранный вал (Рисунок 3).
6. Используйте звено цепи для установки винтовой стяжки звена цепи на упор колеса (Рисунок 4).

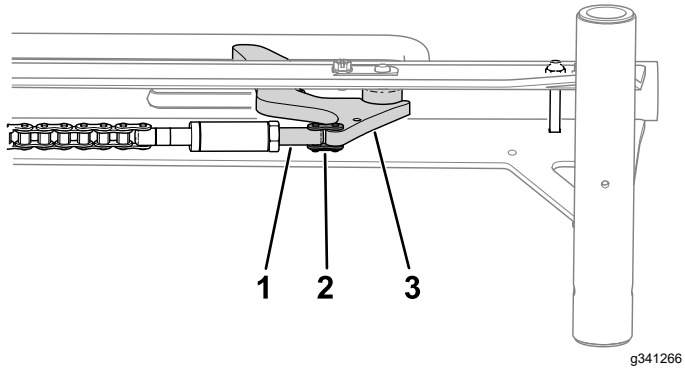

Рисунок 4

1. Винтовая стяжка звена цепи
2. Звено цепи
3. Упор колеса

7. Подсоедините пружину к упору колеса и болту внутри узла рейлинга (Рисунок 5).

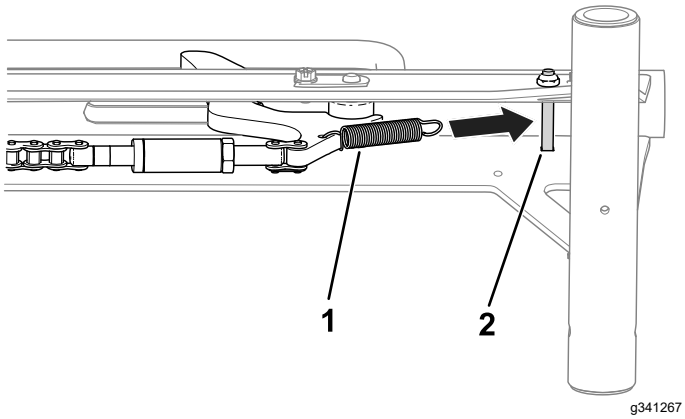

Рисунок 5

1. Пружина
2. Болт

8. Используйте фланцевую гайку (5/16 дюйма), 2 шайбы и болты с буртиками для крепления узла рампы к узлу рейлинга (Рисунок 6).

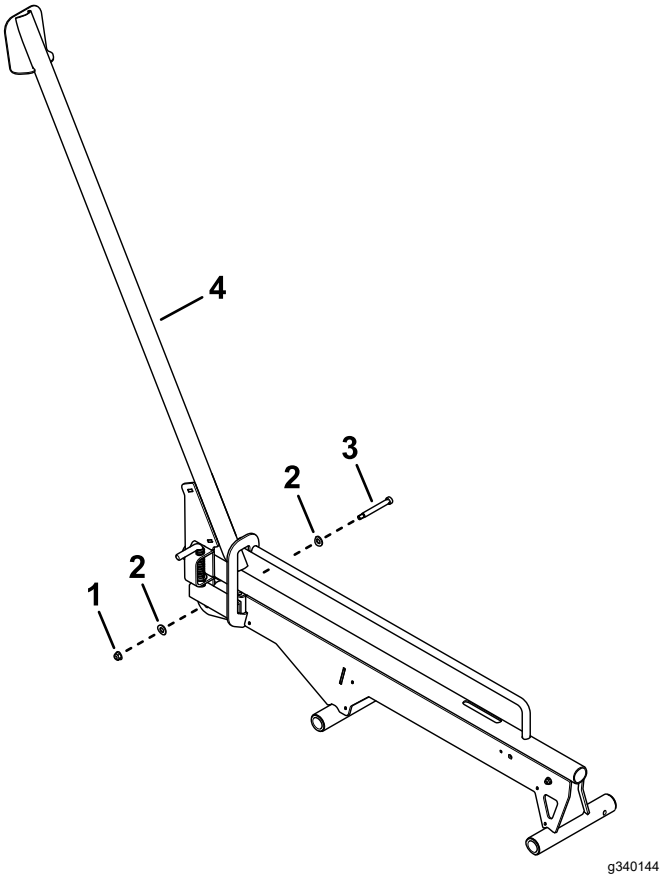

Рисунок 6

1. Фланцевая гайка (5/16 дюйма)
2. Шайбы
3. Болт с буртиком
4. Узел рейлинга

9. Используйте звено цепи для подсоединения цепи к узлу рампы (Рисунок 7).

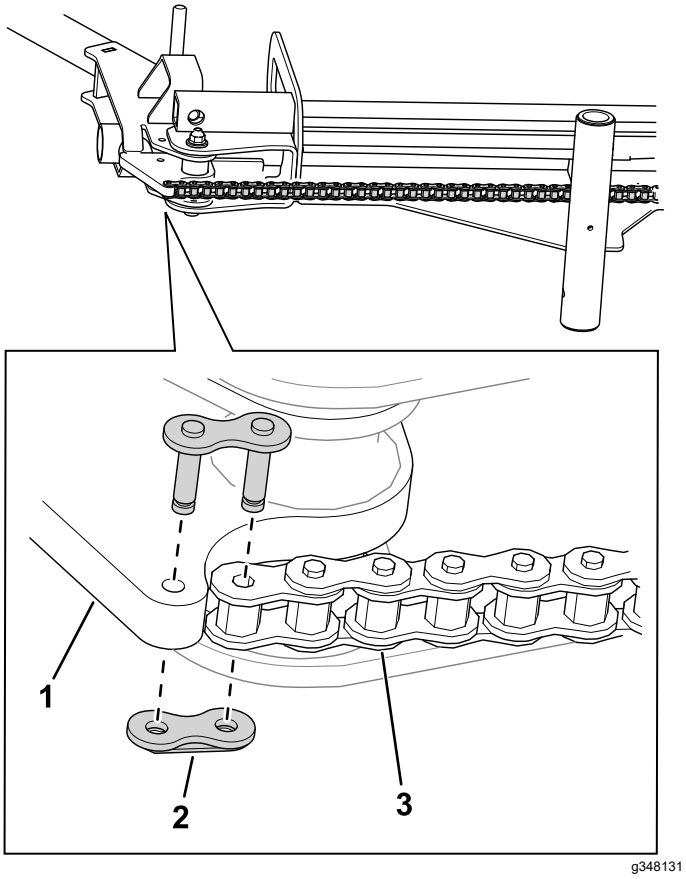

g348131

Рисунок 7

1. Узел рампы
2. Звено цепи
3. Цепь

10. Используйте 10 винтов с шестигранными головками для крепления кожухов цепи к узлам рампы (Рисунок 8).

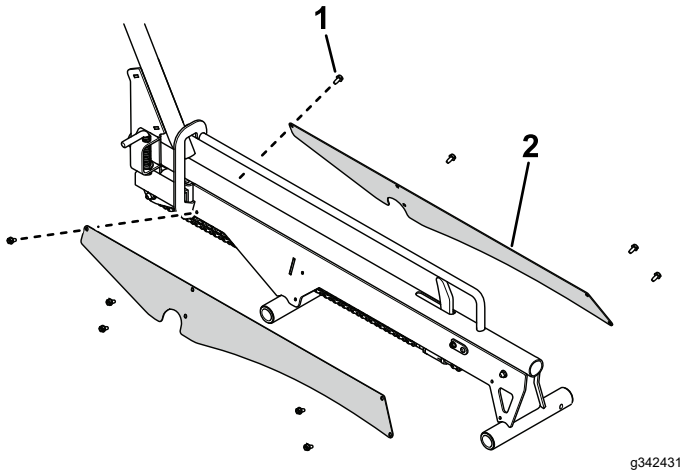

g342431

Рисунок 8

1. Винт с шестигранной головкой
2. Кожух цепи

11. Проверьте размер зазора упора; см. раздел Проверка зазора упора (страница 17).

Сборка комплекта колесной погрузки

Примечание: Выполните следующие действия для сборки левой и правой колесных рамп. На следующих рисунках показана правая сторона комплекта колесной погрузки.

1. Используйте 4 винта с внутренним шестигранником типа Torx и 4 гайки (5/16 дюйма) для крепления кронштейна штифта защелки к направляющей пластине узла рампы (Рисунок 9).

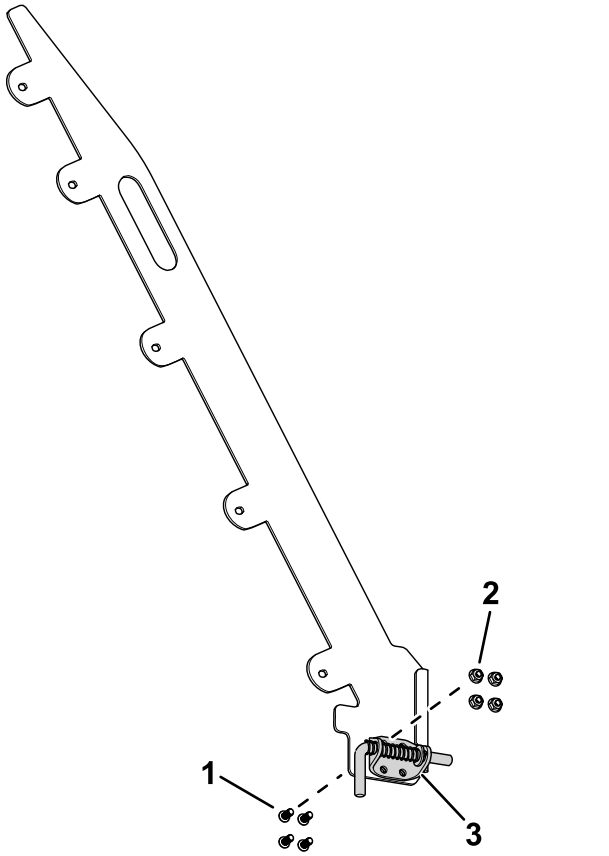

g345943

Рисунок 9

Показана правая сторона.

1. Винт с внутренним шестигранником типа Torx
2. Гайка (5/16 дюйма)
3. Кронштейн штифта защелки

2. Используйте 10 болтов (5/16 x ¾ дюйма) и 10 контргаек с нейлоновыми вставками (5/16 дюйма), чтобы присоединить направляющую пластину к узлу рампы (Рисунок 10).

   Направляющие пластины необходимо установить таким образом, чтобы штифты защелок были обращены наружу. См. изображение правильно установленных

направляющих пластин на Рисунок 30 в разделе Погрузка на прицеп (страница 13).

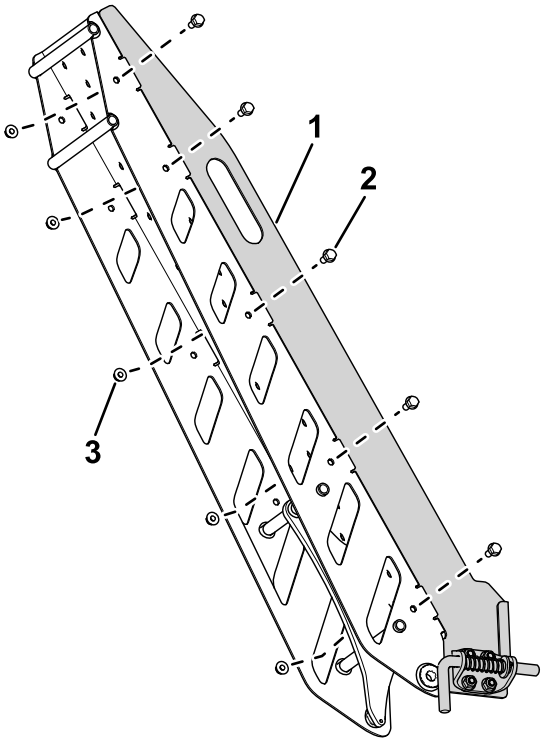

g345954

Рисунок 10

1. Направляющая пластина
2. Болт (5/16 x ¾ дюйма)
3. Контргайка с нейлоновой вставкой (5/16 дюйма)

3. Используйте гайку (¼ дюйма) для установки бампера на узел рампы (Рисунок 11).

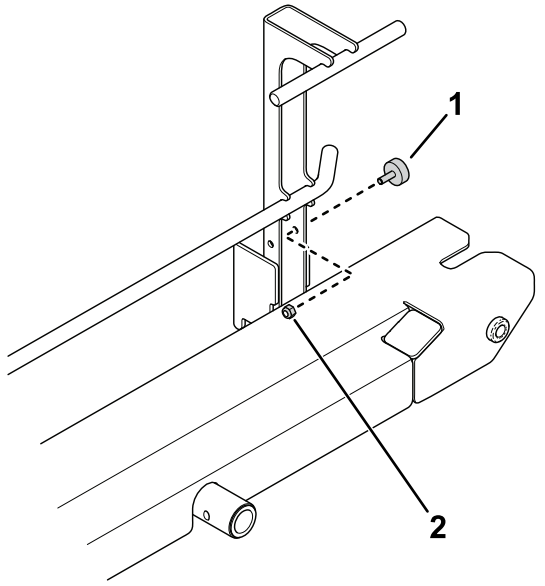

g340443

Рисунок 11

1. Бампер
2. Гайка (¼ дюйма)

4. Используйте флажковый штифт и винт с шестигранной головкой для крепления упора колеса к узлу рампы (Рисунок 12).

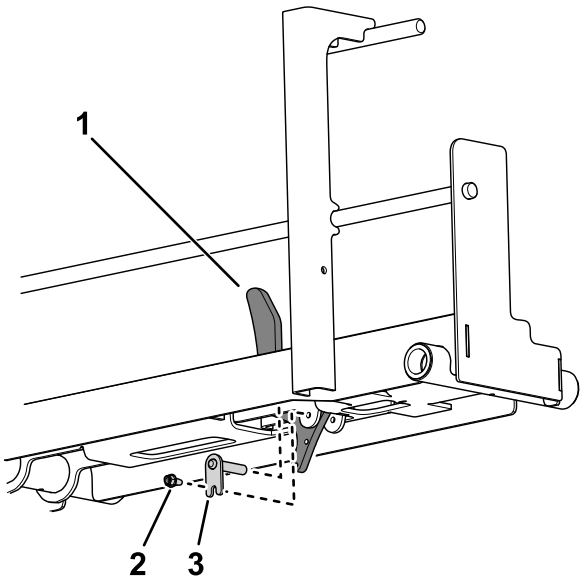

g340442

Рисунок 12

1. Упор колеса
2. Винт с шестигранной головкой
3. Флажковый штифт

5. Используйте звено цепи для установки цепи на винтовую стяжку цепи (Рисунок 13).

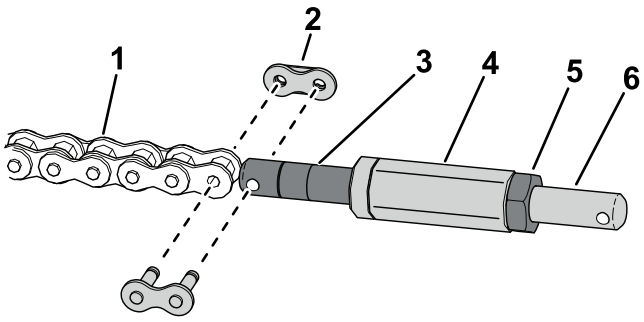

g348128

Рисунок 13

1. Цепь
2. Звено цепи
3. Винтовая стяжка цепи
4. Шестигранный вал
5. Контргайка
6. Винтовая стяжка звена цепи

6. Установите шестигранный вал на винтовую стяжку цепи (Рисунок 13).
7. Используйте контргайку для установки винтовой стяжки звена цепи на шестигранный вал (Рисунок 13).
8. Используйте звено цепи для установки винтовой стяжки звена цепи на упор колеса (Рисунок 14).

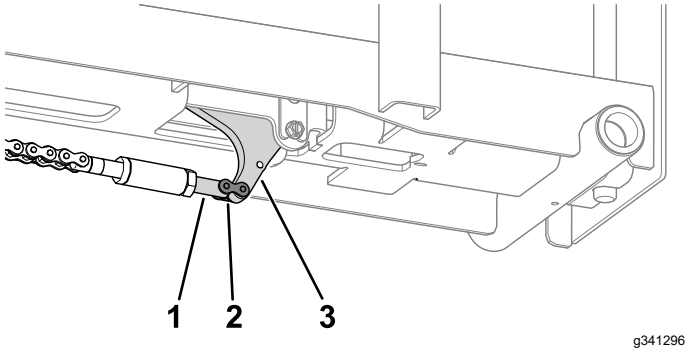

g341296

Рисунок 14

1. Винтовая стяжка звена цепи
2. Звено цепи
3. Упор колеса

9. Подсоедините пружину к упору колеса и нижней части рампы (Рисунок 15).

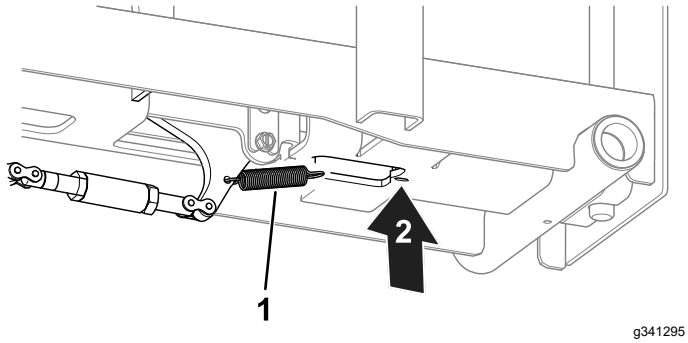

g341295

Рисунок 15

1. Пружина
2. Подсоедините пружину здесь.

10. Используйте ось поворота и шплинт для крепления узла рампы к узлу рейлинга (Рисунок 16).

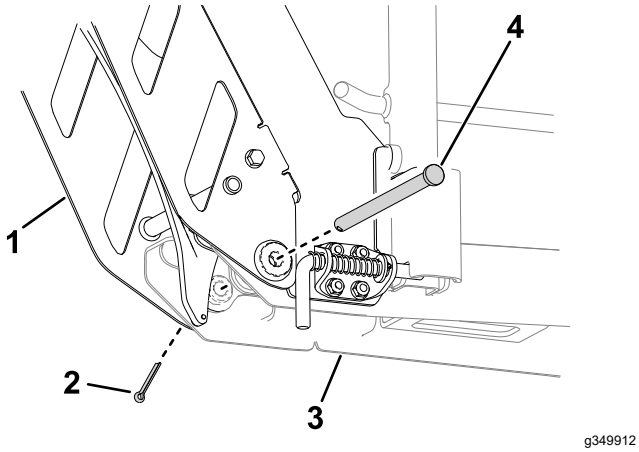

g349912

Рисунок 16

1. Узел рампы
2. Шплинт
3. Узел рейлинга
4. Ось поворота

11. Используйте звенья цепи для подсоединения каждой цепи к узлам рампы (Рисунок 17).

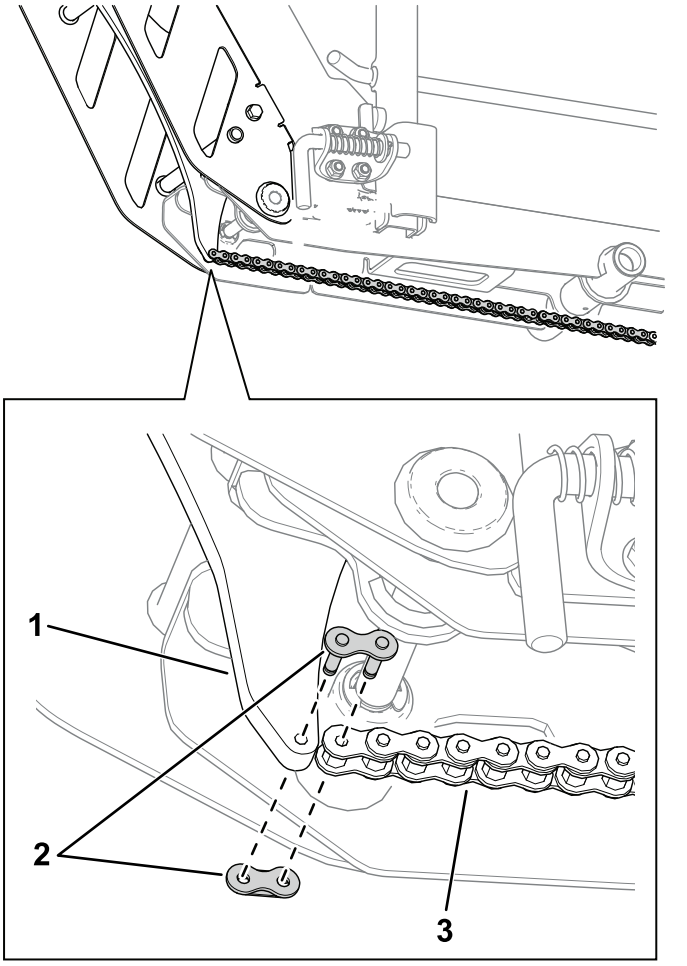

g348127

Рисунок 17

1. Узел рампы
2. Звено цепи
3. Цепь

Сборка прицепа

Установка несущих стержней на основную раму

1. Расположите среднюю опору на основной раме, как показано на Рисунок 18.

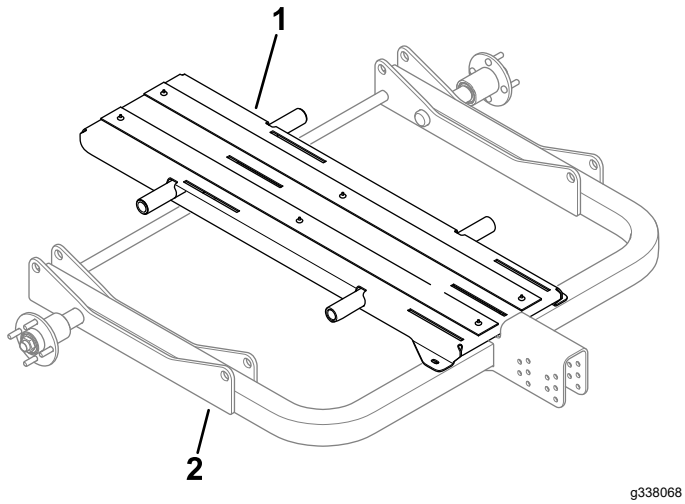

Рисунок 18

1. Средняя опора
2. Основная рама

2. Попросите помощника удерживать колесный набор или рейлинговый набор и среднюю опору на месте и вставьте несущие стержни через отверстия в комплекте, средней опоре и основной раме (Рисунок 19).

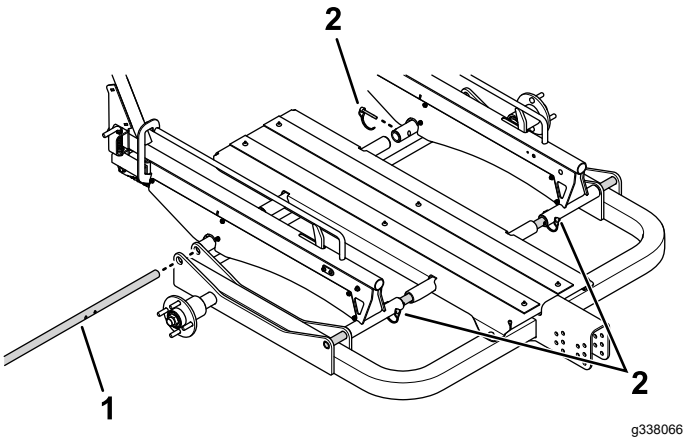

Рисунок 19

1. Несущий стержень
2. Штифты

3. Вставьте 4 штифта в отверстия колесного набора или рейлингового набора для соответствующей ширины вашей машины; см. раздел Настройка ширины прицепа (страница 11).

Крепление средней опоры к основной раме

Используйте 2 винта (⅜ дюйма) для крепления средней опоры к основной раме (Рисунок 20).

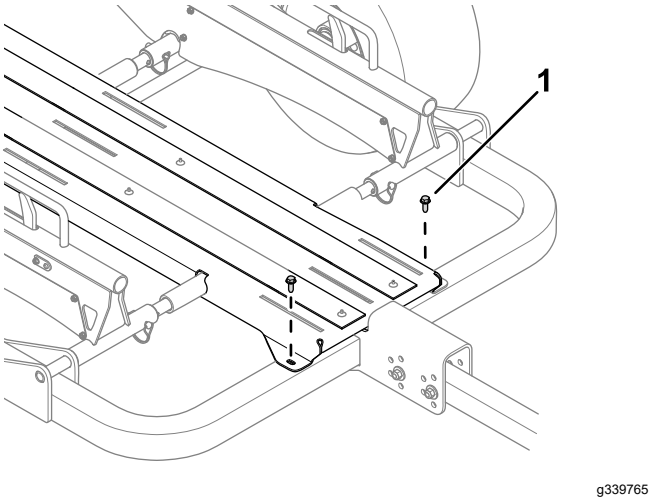

Рисунок 20

1. Винт (⅜ дюйма)

Установка колес

1. Прикрепите колесо в сборе к каждой ступице оси с помощью 4 зажимных гаек (Рисунок 21).

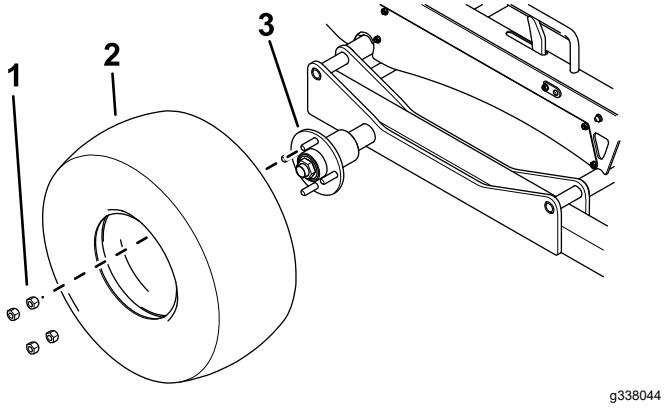

Рисунок 21

1. Зажимная гайка
2. Колесо
3. Мост

2. Затяните зажимные гайки, как указано в разделе Проверка момента затяжки зажимных гаек колес (страница 17).
3. Снизьте давление в шинах в соответствии с характеристиками, указанными в разделе Проверка давления в шинах (страница 16).

Установка креплений валиков на среднюю опору

Используйте 6 каретных болтов и 6 фланцевых гаек (5/16 дюйма) для установки креплений валиков на среднюю опору (Рисунок 22).

Установите, не затягивая, крепежные детали так, чтобы крепление валика могло смещаться вперед и назад по средней опоре. Затяните крепежные детали, чтобы зафиксировать крепления валиков на месте после того, как вы загрузите прицеп; см. раздел Погрузка на прицеп (страница 13).

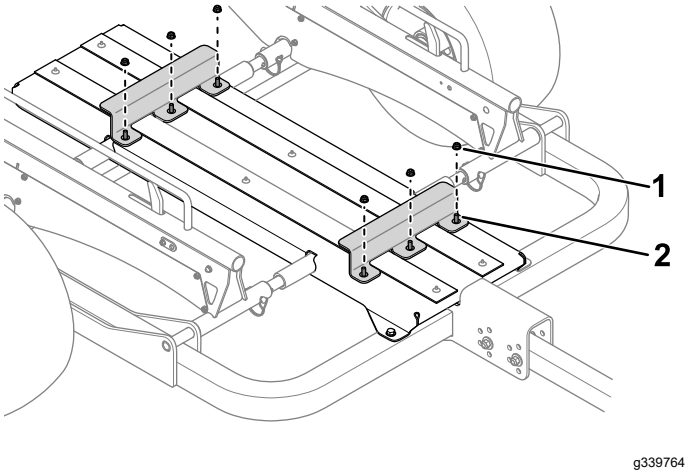

Рисунок 22

1. Фланцевая гайка (5/16 дюйма)
2. Каретный болт

Установка дышла прицепа на основную раму

1. Используйте 2 болта (7/16 дюйма), 4 шайбы и 2 стопорные гайки для крепления дышла прицепа к основной раме (Рисунок 23).

   Дышло прицепа должно быть параллельно земле, когда прицеп подсоединен к буксирному автомобилю. Убедитесь в том, что дышло расположено параллельно поверхности земли, прежде чем затягивать крепежные детали.

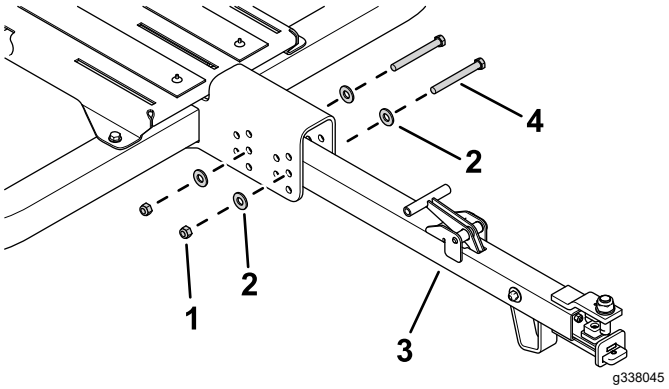

Рисунок 23

1. Контргайка
2. Шайба
3. Дышло прицепа
4. Болт (7/16 дюйма)

2. Затяните крепежные детали с моментом 95 Н·м.

Эксплуатация

Совместимые машины

Конструкция этого прицепа позволяет настроить его конфигурацию для следующих машин с пешеходным управлением Greensmaster без необходимости применения дополнительных комплектов:

Машина	Модель
Greensmaster 1018	04820
Greensmaster 1021	04830
Greensmaster Flex 1018	04850
Greensmaster Flex 1021	04860
Greensmaster e1021	04831
Greensmaster eFlex 1021	04861

Конструкцию этого прицепа можно настроить на следующие машины с пешеходным управлением Greensmaster с использованием дополнительного комплекта изменения конфигурации (приобретаемого отдельно):

- Greensmaster Flex серии 18/21
- Greensmaster Flex серии 1800/2100 (включая eFlex)
- Greensmaster серии 800/1000

Свяжитесь с официальным дистрибьютором компании Toro для получения дополнительной информации.

Настройка ширины прицепа

Примечание: Газонокосилки с шириной более 21 дюйма (например, Greensmaster 1026) нельзя погрузить на этот прицеп.

- Настройка прицепа на 18-дюймовые газонокосилки: используйте штифты для крепления осей поворота рейлингов к внутренним отверстиям (Рисунок 24).

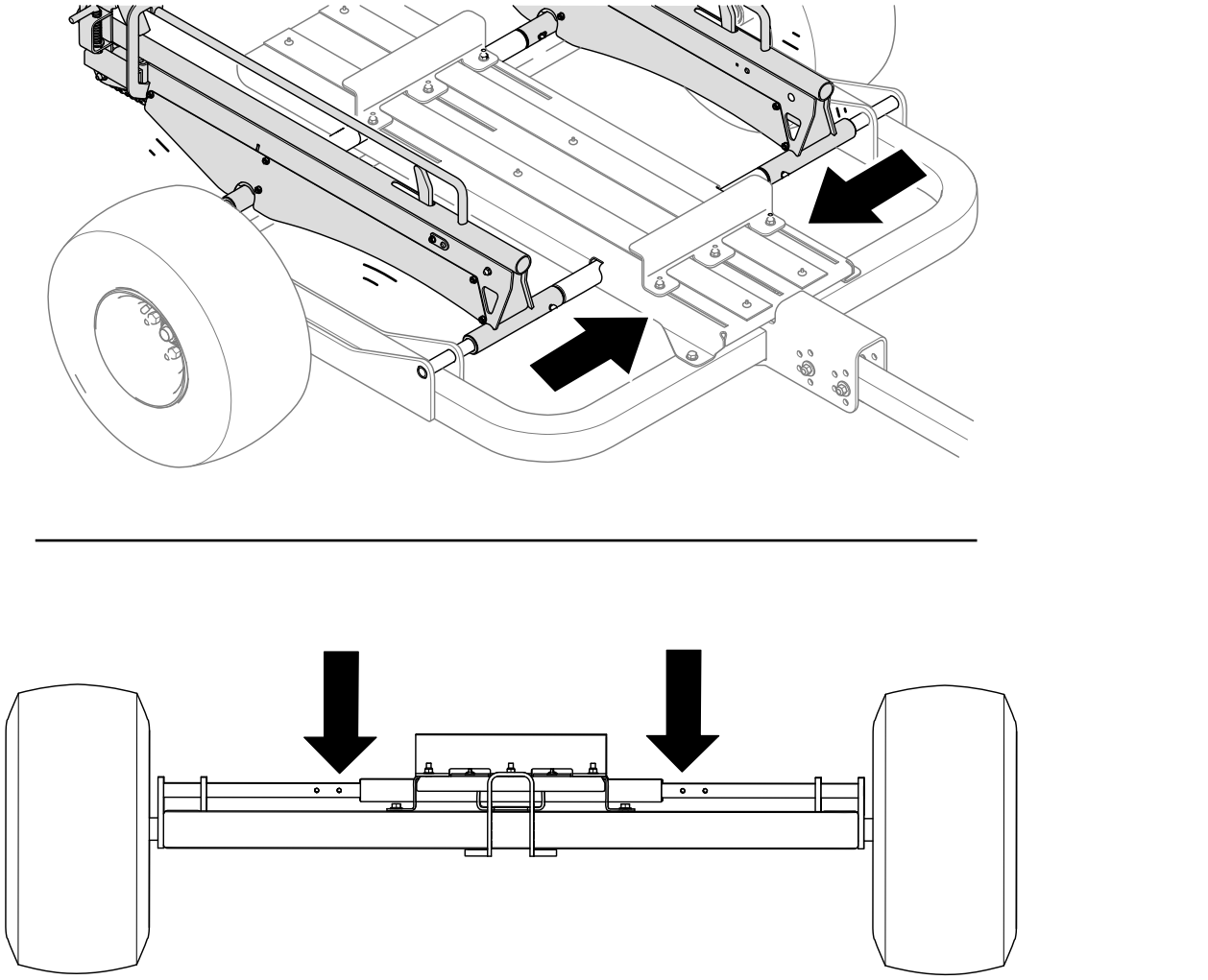

g341332

Рисунок 24

- Настройка прицепа на 21-дюймовые газонокосилки: используйте штифты для крепления осей поворота рейлингов к наружным отверстиям (Рисунок 25).

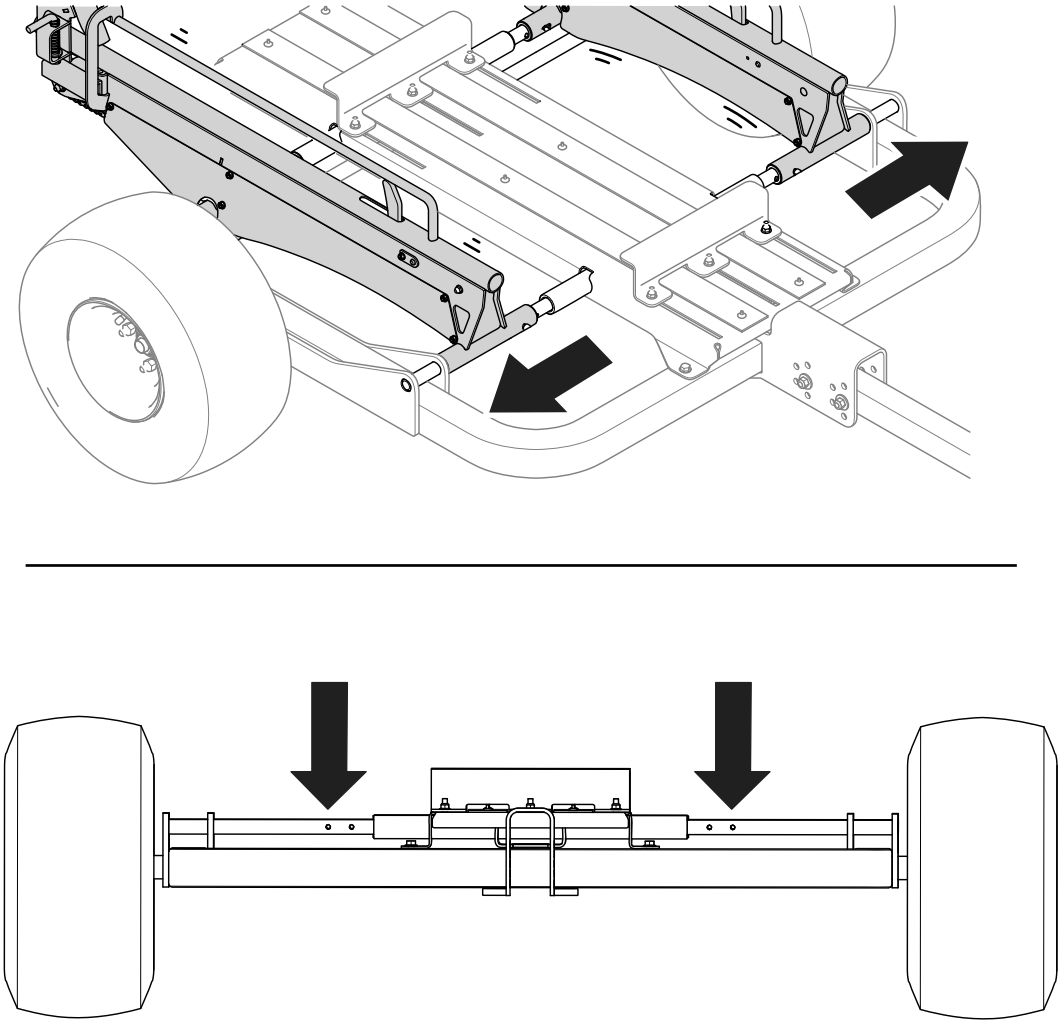

g341333

Рисунок 25

Подсоединение прицепа к буксирному автомобилю

1. Поднимите ручку дышла (Рисунок 26).

   Примечание: При подъеме ручки происходит втягивание подвижного узла.

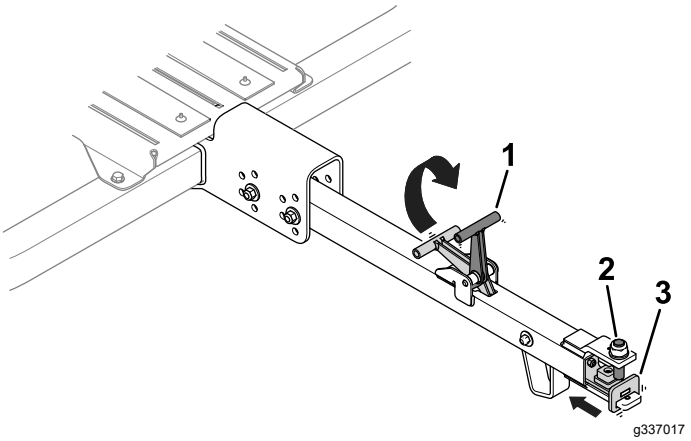

Рисунок 26

1. Ручка дышла
2. Штифт дышла
3. Подвижный узел

2. Совместите штифт дышла со сцепным устройством буксирного автомобиля (Рисунок 27).

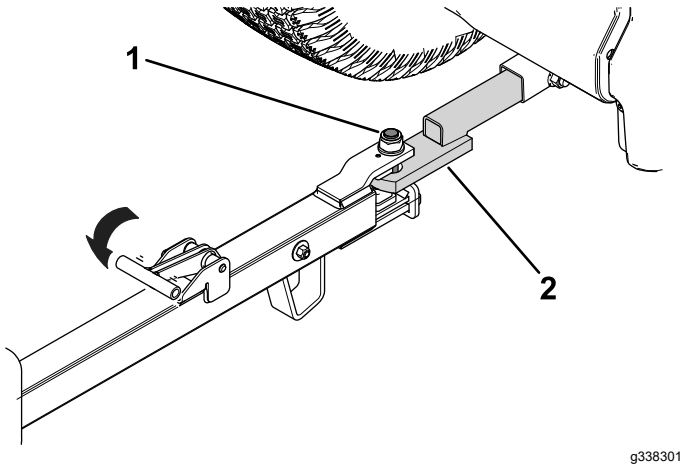

Рисунок 27

1. Штифт дышла
2. Сцепное устройство буксирного автомобиля

3. Отпустите ручку дышла (Рисунок 27), чтобы прикрепить прицеп к сцепному устройству буксирного автомобиля.

   Убедитесь в том, что подвижный узел расположен по центру ниже штифта дышла.

Погрузка на прицеп

Подготовка к погрузке на прицеп

1. Заблокируйте колеса прицепа подставками.
2. Потяните штифты защелок с обеих сторон прицепа, чтобы освободить рейлинги или рампы и опустить их на землю (Рисунок 28).

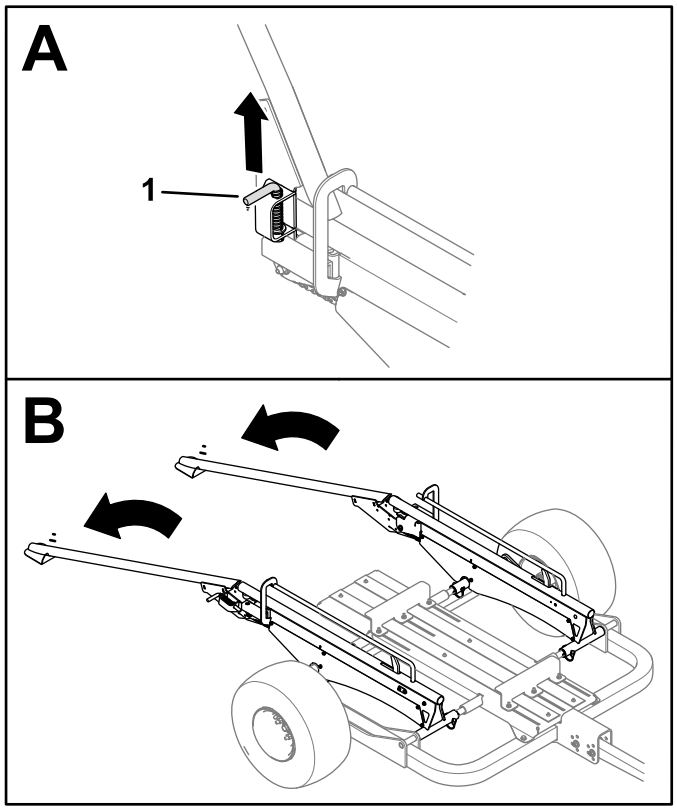

Рисунок 28

Прицеп, оборудованный рейлинговым комплектом

1. Штифт защелки (показана правая сторона)

3. Снимите корзины для травы с газонокосилки.

   Примечание: Вы можете убрать корзины для травы в буксирный автомобиль.

4. См. приведенные ниже соответствующие указания для прицепа, оборудованного рамповым или рейлинговым комплектами:

   - **Рейлинговый комплект:** установите рейлинговые колеса на шестигранные валы (Рисунок 29).

     Примечание: Фиксирующие пазы рейлинговых колес обращены наружу для всех машин Greensmaster с пешеходным управлением.

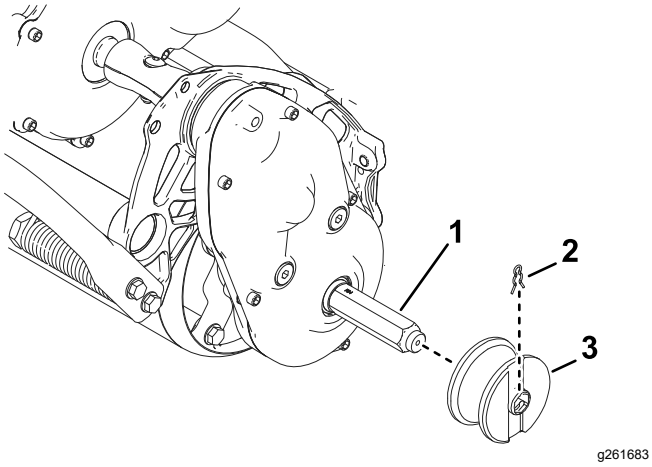

Рисунок 29

1. Шестигранный вал
2. Защелка
3. Рейлинговое колесо

- **Колесный комплект:** установите транспортные колеса на шестигранные валы; см. *Руководство оператора* для вашего тягового блока.

Погрузка машины на прицеп

1. Используя плоские рампы или рейлинги, медленно заведите машину на прицеп так, чтобы передний валик находился в креплении валика (Рисунок 30).

   Примечание: Когда вы будете погружать машину на прицеп в первый раз, крепежные детали, фиксирующие крепление валика, не должны быть затянуты, позволяя креплению валика переместиться вперед.

2. Заглушите машину и включите стояночный тормоз.
3. Если вы транспортируете 2 машины, повторите действия, описанные в пунктах 1 и 2, для второй машины. Убедитесь в том, что передний валик находится в креплении валика.
4. Поднимите рампы и вставьте штифты защелок (Рисунок 30).
   - Для прицепа, оборудованного колесным комплектом: когда вы поднимете рампы, штифты защелок автоматически войдут в фиксирующие кронштейны и будут удерживать рампы в поднятом положении.
   - Для прицепа, оборудованного рейлинговым комплектом: поднимите штифты защелок, поднимите рампы и отпустите штифты защелок, чтобы удерживать рампы в поднятом положении.

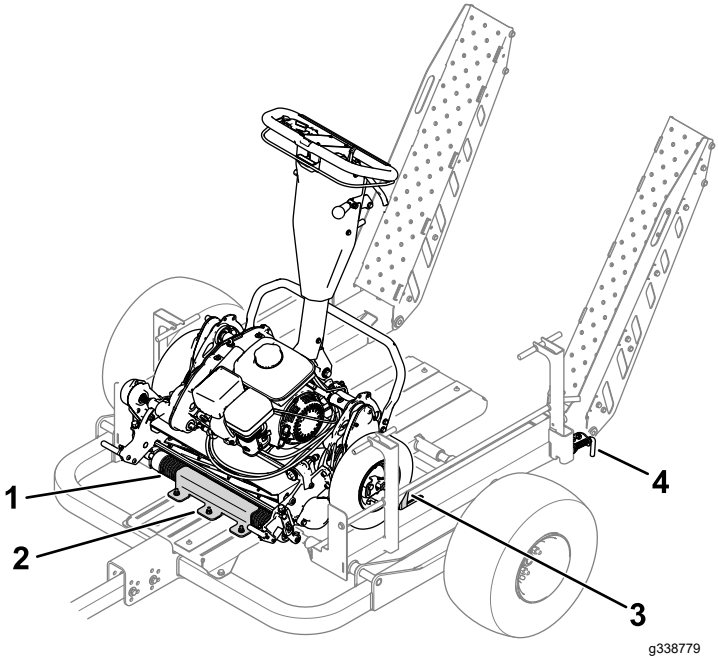

Рисунок 30

Прицеп, оборудованный колесным комплектом

1. Передний валик
2. Крепление валика
3. Упор колеса
4. Штифт защелки (показана левая сторона)

5. Если вы загружаете прицеп в первый раз, выполните следующие действия, чтобы зафиксировать машины на месте:
   A. Когда рампы будут зафиксированы в поднятом положении, переместите заднюю машину в направлении задней части прицепа до тех пор, пока транспортные колеса или рейлинговые колеса не коснутся рампы.
   B. Сдвиньте назад заднее крепление валика (Рисунок 31) до его контакта с передним валиком задней машины.

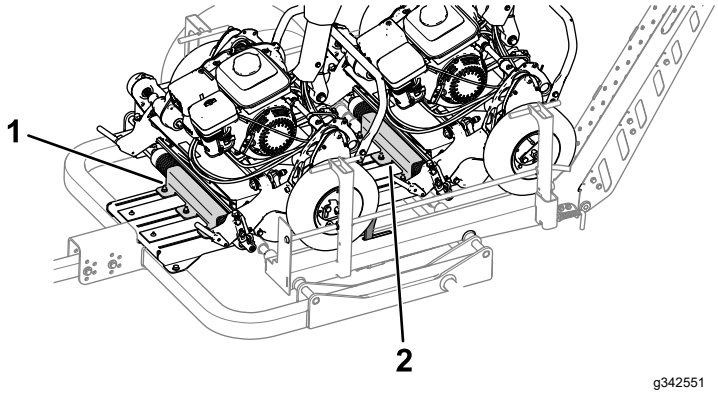

Рисунок 31

Левое колесо условно не показано.

1. Переднее крепление валика
2. Заднее крепление валика

C. Убедитесь в том, что передний валик полностью вошел под крепление валика, и затяните фланцевые гайки, которые удерживают крепление валика на месте; см. раздел Проверка моментов затяжки крепежных деталей, фиксирующих крепления валиков (страница 17).

D. Переместите переднюю машину назад до контакта транспортных или рейлинговых колес с поднятыми упорами колес.

E. Сдвиньте назад переднее крепление валика (Рисунок 31) до его контакта с передним валиком передней машины.

Если вы будете загружать разные машины или машины с разными конфигурациями (например, машины, оборудованные комплектом привода механической щетки), выполните эти действия, чтобы убедиться в том, что машина надежно зафиксирована на прицепе.

Техническое обслуживание

Рекомендуемый график(и) технического обслуживания

Периодичность технического обслуживания	Порядок технического обслуживания
Через первые 10 часа	• Проверьте момент затяжки зажимных гаек колес.
Перед каждым использованием или ежедневно	• Проверьте давление в шинах.
Ежегодно	• Проверьте колесные подшипники на наличие люфта. • Смажьте цепь. • Проверьте моменты затяжки крепежных деталей, фиксирующих крепления валиков. • Проверьте зазор упора (только для комплекта с рейлинговой погрузкой)

Проверка давления в шинах

Интервал обслуживания: Перед каждым использованием или ежедневно

Давление воздуха в шинах: 34 кПа.

Проверьте давление воздуха в шинах (Рисунок 32). Если необходимо, отрегулируйте давление воздуха в шинах в соответствии с требованиями по накачке шин, докачав шины или стравив из них воздух.

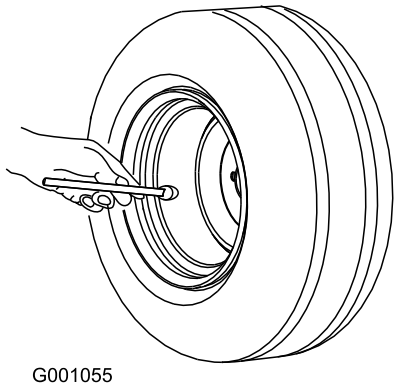

Рисунок 32

Проверка на наличие люфта колесных подшипников

Интервал обслуживания: Ежегодно

1. Снимите машины, которые могут находиться на прицепе.
2. При помощи домкрата поднимите прицеп и установите подъемные опоры под прицеп.
3. Проверьте каждое колесо на наличие чрезмерного люфта (т.е. свободное перемещение колеса со ступицей в сборе).

   Если вы обнаружите чрезмерный люфт, свяжитесь с официальным дистрибьютором компании Toro.

Смазывание цепей

Интервал обслуживания: Ежегодно

Нанесите консистентную смазку общего назначения на каждую цепь.

Проверка моментов затяжки крепежных деталей, фиксирующих крепления валиков

Интервал обслуживания: Ежегодно

Затяните крепежные детали, фиксирующие крепления валиков (Рисунок 33), с моментом 79 Н·м.

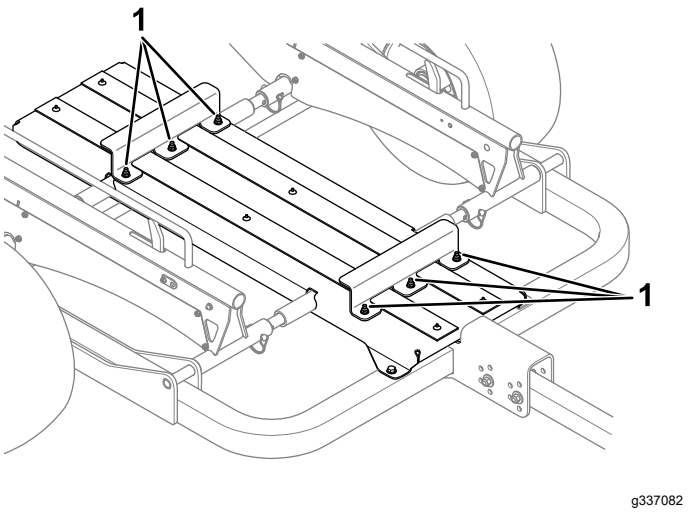

g337082

Рисунок 33

1. Крепежные детали, фиксирующие крепления валиков

Проверка момента затяжки зажимных гаек колес

Интервал обслуживания: Через первые 10 часа

Момент затяжки: 108 Н·м

Проверяйте момент затяжки зажимных гаек колес каждый раз при установке колес и после первых 10 часов работы.

Затяните зажимные гайки колес в порядке, показанном на Рисунок 34, с указанным моментом затяжки.

⚠ ПРЕДУПРЕЖДЕНИЕ

Несоблюдение надлежащей затяжки колесных гаек может привести к поломке или потере колеса и получению травмы.

Затяните зажимные гайки колес с указанным моментом.

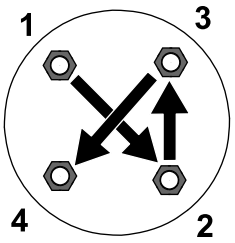

g274650

Рисунок 34

Проверка зазора упора

Только для комплекта с рейлинговой погрузкой

Интервал обслуживания: Ежегодно

Когда рампы зафиксированы в поднятом положении, проверьте зазор между упором и нижней частью рейлинга.

Зазор должен быть равен 2,5 мм, как показано на Рисунок 35. Если вы получите другой результат измерения, отрегулируйте винтовую стяжку и контргайку до достижения правильного зазора.

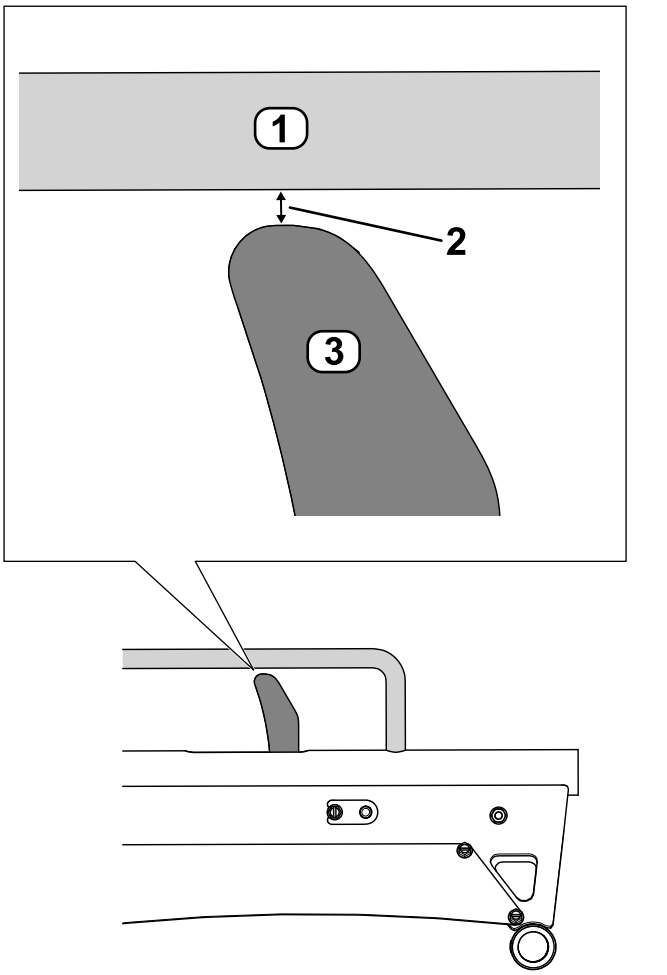

Рисунок 35

1. Рейлинг
2. Зазор – 2,5 мм
3. Упор

Примечания:

Примечания:

Примечания:

Уведомление о конфиденциальности Европейского агентства по защите окружающей среды (EEA) / Великобритании

Использование ваших персональных данных компанией Toro

Компания The Toro Company («Toro») обеспечивает конфиденциальность ваших данных. Когда вы приобретаете наши изделия, мы можем собирать о вас некоторую личную информацию напрямую или через ваше местное представительство или дилера компании Toro. Компания Toro использует эту информацию, чтобы выполнять свои контрактные обязательства, такие как регистрация вашей гарантии, обработка вашей гарантийной претензии или для связи с вами в случае отзыва продукции, а также для других законных целей ведения деятельности, например, для оценки удовлетворенности клиентов, улучшения наших изделий или предоставления вам информации, которая может быть вам интересна. Компания Toro может предоставлять вашу информацию своим дочерним компаниям, филиалам, дилерам или другим деловым партнерам в связи с указанными видами деятельности. Мы также можем раскрывать персональные данные, когда это требуется согласно законодательству или в связи с продажей, приобретением или слиянием компании. Мы никогда не будем продавать ваши персональные данные каким-либо другим компаниям для целей маркетинга.

Хранение ваших персональных данных

Компания Toro хранит ваши персональные данные до тех пор, пока они являются актуальными в связи с вышеуказанными целями и в соответствии с требованиями законодательства. Для получения дополнительной информации по применяемым срокам хранения данных свяжитесь с нами по электронной почте legal@toro.com.

Обязательство компании Toro по обеспечению безопасности

Ваши персональные данные могут быть обработаны в США или другой стране, в которой могут действовать менее строгие законы о защите информации, чем в стране вашего проживания. Когда мы передаем ваши данные за пределы страны вашего проживания, мы предпринимаем требуемые согласно закону действия, чтобы убедиться, что приняты надлежащие меры защиты ваших данных и соблюдается конфиденциальность при обращении с ними.

Доступ и исправление

Вы имеете право на исправление или просмотр ваших персональных данных, можете возражать против обработки ваших данных или ограничивать их обработку. Чтобы сделать это, свяжитесь с нами по электронной почте legal@toro.com. Если вы беспокоитесь о том, каким образом компания Toro обращается с вашей информацией, мы рекомендуем обратиться с соответствующими вопросами непосредственно к нам. Просим обратить внимание, что резиденты европейских стран имеют право подавать жалобу в Агентство по защите персональных данных.

Гарантия компании Toro

Ограниченная гарантия на два года, или 1500 часов работы

Условия гарантии и изделия, на которые она распространяется

Компания Toro и ее филиал Toro Warranty в соответствии с заключенным между ними соглашением совместно гарантируют, что серийное изделие Toro («Изделие») не будет иметь дефектов материалов или изготовления в течение 2 лет или 1500 часов работы* (в зависимости от того, что наступит раньше). Настоящая гарантия распространяется на все изделия, за исключением аэраторов (см. отдельные условия гарантии на эти изделия). При возникновении гарантийного случая компания отремонтирует изделие за свой счет, включая диагностику, трудозатраты и запасные части. Настоящая гарантия начинается со дня доставки Изделия первоначальному розничному покупателю.
* Изделие оборудовано счетчиком моточасов.

Порядок подачи заявки на гарантийное обслуживание

При возникновении гарантийного случая следует немедленно сообщить об этом дистрибьютору или официальному дилеру серийных изделий, у которых было приобретено изделие. Если вам нужна помощь в определении местонахождения дистрибьютора серийных изделий или официального дилера или если у вас есть вопросы относительно ваших прав и обязанностей по гарантии, вы можете обратиться к нам по адресу:

Отделение технического обслуживания серийной продукции Toro
Toro Warranty Company
8111 Lyndale Avenue South
Bloomington, MN 55420-1196

952–888–8801 или 800–952–2740

Эл. почта: commercial.warranty@toro.com

Обязанности владельца

Вы, являясь владельцем данного изделия, несете ответственность за выполнение необходимого технического обслуживания и регулировок, указанных в *Руководстве оператора*. Действие этой гарантии не распространяется на неисправности изделия, возникшие в результате невыполнения требуемого технического обслуживания и регулировок.

Изделия и условия, на которые не распространяется гарантия

Не все неисправности или нарушения работы изделия, возникшие в течение гарантийного периода, являются дефектами материала или изготовления. Действие этой гарантии не распространяется на следующее:

- Неисправности изделия, возникшие в результате использования запасных частей, произведенных третьей стороной, либо установки и использования дополнительных частей или измененных дополнительных приспособлений и изделий других фирм.
- Неисправности изделия, возникшие в результате невыполнения рекомендованного технического обслуживания и (или) регулировок.
- Неисправности изделия, возникшие в результате эксплуатации Изделия ненадлежащим, халатным или неосторожным образом.
- Части, расходуемые в процессе эксплуатации, кроме случаев, когда они будут признаны дефектными. Следующие части, помимо прочего, являются расходуемыми или быстроизнашивающимися в процессе штатной эксплуатации Изделия: тормозные колодки и накладки, фрикционные накладки муфт сцепления, ножи, барабаны, валики и подшипники (герметичные или смазываемые), неподвижные ножи, свечи зажигания, поворотные колеса и их подшипники, шины, фильтры, ремни и определенные компоненты опрыскивателей, такие как диафрагмы, насадки, расходомеры и обратные клапаны.
- Отказы, вызванные внешним воздействием, включая, помимо прочего, атмосферное воздействие, способы хранения, загрязнение, использование не утвержденных к применению видов топлива, охлаждающих жидкостей, смазочных материалов, присадок, удобрений, воды или химикатов.
- Отказы или проблемы при работе из-за использования топлива (например, бензина, дизельного или биодизельного топлива), не удовлетворяющего требованиям соответствующих отраслевых стандартов.
- Нормальные шум, вибрация, износ и старение. Нормальный «износ» включает, помимо прочего, повреждение сидений в результате износа или истирания, потертость окрашенных поверхностей, царапины на наклейках или окнах.

Части

Части, замена которых запланирована при требуемом техническом обслуживании, имеют гарантию на период до планового срока их замены. На части, замененные по настоящей гарантии, действует гарантия в течение действия первоначальной гарантии на изделие, и они становятся собственностью компании Toro. Окончательное решение о том, подлежит ли ремонту или замене какая-либо существующая часть или узел, принимается компанией Toro. Компания Toro имеет право использовать для гарантийного ремонта восстановленные запчасти.

Гарантия на аккумуляторы глубокого разряда и литий-ионные аккумуляторы

Аккумуляторы глубокого разряда и литий-ионные аккумуляторы за время своего срока службы могут выдать определенное полное число киловатт-часов. Методы эксплуатации, подзарядки и технического обслуживания могут увеличить или уменьшить срок службы аккумулятора. Поскольку аккумуляторы в настоящем изделии являются расходными компонентами, эффективность их работы между зарядками будет постепенно уменьшаться до тех пор, пока аккумулятор полностью не выйдет из строя. Ответственность за замену отработанных вследствие нормальной эксплуатации аккумуляторов несет владелец изделия. Примечание (только для литий-ионных батарей): см. дополнительную информацию в гарантии на аккумулятор.

Гарантия на весь срок службы коленчатого вала (только модель ProStripe 02657)

На машину Prostripe, оснащенную в заводской комплектации оригинальным фрикционным диском Toro и тормозной муфтой ножа с защитой от проворачивания Toro (встроенным узлом тормозной муфты ножа [BBC] с фрикционным диском) распространяется гарантия на весь срок службы в отношении отсутствия изгиба коленчатого вала двигателя при условии соблюдения первым покупателем рекомендуемых методов эксплуатации и технического обслуживания. Гарантия на весь срок службы коленчатого вала не распространяется на машины, оборудованные фрикционными шайбами, блоками тормозной муфты ножа и другими подобными устройствами.

Техническое обслуживание, выполняемое за счет владельца

Регулировка двигателя, смазывание, очистка и полировка, замена фильтров, охлаждающей жидкости и проведение рекомендованного технического обслуживания входят в число нормальных операций по уходу за изделиями компании Toro, выполняемых за счет владельца.

Общие условия

Выполнение ремонта официальным дистрибьютором или дилером компании Toro является вашим единственным возмещением убытков по настоящей гарантии.

Компании The Toro Company и Toro Warranty Company не несут ответственности за косвенные, случайные или последующие убытки, связанные с использованием изделий компании Toro, на которые распространяется действие настоящей гарантии, включая любые затраты или расходы на предоставление замещающего оборудования или оказание услуг в течение обоснованных периодов нарушения работы или неиспользования оборудования во время ожидания завершения ремонта в соответствии с условиями настоящей гарантии. Не существует каких-либо иных гарантий, за исключением упоминаемой ниже гарантии на систему контроля выхлопных газов (если применимо). Все подразумеваемые гарантии коммерческого качества или пригодности для конкретного применения ограничены продолжительностью настоящей прямой гарантии.

В некоторых странах не допускается исключать случайные или последующие убытки или ограничения на срок действия подразумеваемой гарантии, вследствие чего вышеуказанные исключения и ограничения могут на вас не распространяться. Настоящая гарантия предоставляет вам конкретные законные права, но вы можете также иметь и другие права, которые меняются в зависимости от страны использования.

Примечание в отношении гарантии на снижение токсичности выхлопных газов

На систему контроля выхлопных газов на вашем изделии может распространяться действие отдельной гарантии, соответствующей требованиям, установленным Агентством по охране окружающей среды США (EPA) и (или) Калифорнийским советом по охране воздушных ресурсов (CARB). Приведенные выше ограничения на моточасы не распространяются на Гарантию на системы контроля выхлопных газов. См. «Гарантийные обязательства на системы контроля выхлопных газов двигателей», которые поставляются с вашим изделием или содержатся в документации изготовителя двигателя.

Страны, кроме США и Канады

Покупатели, которые приобрели изделия компании Toro за пределами США или Канады, для получения гарантийных полисов для своей страны, провинции и штатов должны обращаться к местному дистрибьютору (дилеру) компании Toro. Если по какой-либо причине вы не удовлетворены услугами вашего дистрибьютора или испытываете трудности с получением информации о гарантии, свяжитесь с сервисным центром официального дилера Toro.

Предупреждение согласно Prop. 65 (Положению 65) штата Калифорния

В чем заключается это предупреждение?

Возможно, вы увидите в продаже изделие, на котором имеется предупреждающая наклейка, аналогичная следующей:

ПРЕДУПРЕЖДЕНИЕ! Риск возникновения онкологических заболеваний или нарушений репродуктивной функции – www.p65Warnings.ca.gov.

Что такое Prop. 65 (Положение 65)?

Prop. 65 действует в отношении всех компаний, осуществляющих свою деятельность в штате Калифорния, продающих изделия в штате Калифорния или изготавливающих изделия, которые могут продаваться или ввозиться на территорию штата Калифорния. Согласно этому законопроекту губернатор штата Калифорния должен составлять и публиковать список химических веществ, которые считаются канцерогенными, вызывающими врожденные пороки и оказывающими иное вредное воздействие на репродуктивную функцию человека. Этот ежегодно обновляемый список включает сотни химических веществ, присутствующих во многих изделиях повседневного использования. Цель Prop 65 – информирование общественности о возможном воздействии этих химических веществ на организм человека.

Prop 65 не запрещает продажу изделий, содержащих эти химические вещества, но требует наличие предупредительных сообщений на всех изделиях, упаковке изделий и в соответствующей сопроводительной документации. Более того, предупреждение Prop 65 не означает, что какое-либо изделие нарушает какие-либо стандарты или требования техники безопасности. Фактически правительство штата Калифорния пояснило, что предупреждение Prop 65 не следует рассматривать как регулятивное решение относительно признания изделия «безопасным» или «небезопасным». Большинство таких химических веществ применяется в товарах повседневного использования в течение многих лет без какого-либо вреда, подтвержденного документально. Для получения дополнительной информации посетите веб-сайтhttps://oag.ca.gov/prop65/faqs-view-all.

Предупреждение Prop 65 означает, что компания либо (1) провела оценку воздействия на организм человека и сделала заключение, что оно превышает уровень, соответствующий «отсутствию значимого риска»; либо (2) приняла решение предоставить предупреждение на основании имеющейся у компании информации о наличии в составе изделия химического вещества, входящего в указанный список без оценки риска воздействия.

Применяется ли данный закон где-либо еще?

Предупреждения Prop 65 являются обязательными только согласно законодательству штата Калифорния. Эти предупреждения можно увидеть на территории штата Калифорния в самых разнообразных местах, включая, помимо прочего, рестораны, продовольственные магазины, отели, школы и больницы, а также на широком ассортименте изделий. Кроме того, некоторые продавцы через интернет-магазины или почтовые заказы указывают предупреждения Prop 65 на своих веб-сайтах или в каталогах.

Как предупреждения штата Калифорния соотносятся с федеральными нормативами?

Стандарты, Prop 65 часто бывают более строгими, чем федеральные или международные стандарты. Существует множество веществ, для которых требуется наличие предупреждения Prop 65 при уровнях их содержания значительно более низких, чем значения пределов воздействия, допускаемые федеральными нормативами. Например, согласно Prop 65, основанием для нанесения на изделие предупреждения является поступление в организм 0,5 мкг/г свинца в сутки, что значительно ниже уровня ограничений, устанавливаемых федеральными и международными стандартами.

Почему не на всех аналогичных изделиях имеются подобные предупреждающие сообщения?

- Для изделий, продаваемых в штате Калифорния, требуются этикетки согласно Prop 65, а для аналогичных изделий, продаваемых за пределами указанного штата, такие этикетки не требуются.
- К компании, вовлеченной в судебное разбирательство по Prop 65 для достижения соглашения может быть предъявлено требование указывать на своих изделиях предупреждения Prop 65, однако в отношении других компаний, производящих подобные изделия, такие требования могут не выдвигаться.
- Применение Prop 65 не является последовательным.
- Компании могут принять решение не указывать такие предупреждения в силу их заключения, что они не обязаны делать это согласно Prop 65. Отсутствие предупреждений на изделии не означает, что это изделие не содержит приведенные в списке химические вещества, имеющие аналогичные уровни концентрации.

Почему компания Toro указывает это предупреждение?

Компания Toro решила предоставить своим потребителям как можно больше информации, чтобы они смогли принять обоснованные решения относительно изделий, которые они приобретают и используют. Toro предоставляет предупреждения в некоторых случаях, основываясь на имеющейся у нее информации о наличии одного или нескольких указанных в списке химических веществ, не оценивая риска их воздействия, так как не для всех указанных в списке химикатов имеются требования в отношении предельно допустимых уровней воздействия. В то время как риск воздействия на организм веществ, содержащихся в изделиях Toro, может быть пренебрежимо малым или попадать в диапазон «отсутствия значимого риска», компания Toro, действуя из принципа «перестраховки», решила указать предупреждения Prop 65. Более того, если бы компания Toro не предоставила эти предупреждения, ее могли бы преследовать в судебном порядке органами власти штата Калифорния или частные лица, стремящиеся к исполнению силой закона положения Prop 65, что могло бы привести к существенным штрафам.