Form No. 3444-423 Rev B

Kit de elevação elétrica da plataforma

Cortador Z Master® Série 4000 com operador montado

Modelo nº 144-0390

Instruções de instalação

Instalação

Peças soltas

Utilize a tabela abaixo para verificar se todas as peças foram enviadas.

Procedimento	Descrição	Quanti-dade	Utilização
1	Nenhuma peça necessária	–	Preparação da máquina.
2	Nenhuma peça necessária	–	Remoção do módulo do lado direito e a tampa do depósito de combustível.
3	Nenhuma peça necessária	–	Remoção da alavanca esquerda de controlo de movimento existente.
4	Nenhuma peça necessária	–	Remoção da mola de elevação da plataforma.
5	Alavanca esquerda de controlo de movimento	1	Instalação da nova alavanca esquerda de controlo de movimento existente.
6	Suporte do atuador exterior Suporte do atuador interior Porca de bloqueio (½") Pino de articulação Parafuso de carroçaria (5/16 pol. x 2¾ pol.) Parafuso de carroçaria (5/16 x ¾ pol.) Porca de bloqueio (5/16 pol.) Parafuso de cabeça sextavada (½ x 1¼ pol.)	1 1 2 1 2 2 4 1	Instalação das ferragens dos suportes do atuador e elevação traseira.
7	Cablagem de elevação da plataforma Fixador de pressão Relé Parafuso Taptite	1 1 2 1	Encaminhamento da cablagem e instalação dos relés.
8	Nenhuma peça necessária	–	Instalação do módulo do lado esquerdo e tampa do depósito de combustível.
9	Nenhuma peça necessária	–	Ligação da cablagem.
10	Acionador Clipe do pino Parafuso de cabeça flangeada (½ x 2¼ pol.) Porca de bloqueio (½ pol.)	1 1 1 1	Instalação do atuador.

© 2021—The Toro® Company
8111 Lyndale Avenue South
Bloomington, MN 55420

Registe o seu produto em www.Toro.com.

Tradução do original (PT)
Impresso nos E.U.A.
Todos os direitos reservados

3444-423

Procedimento	Descrição	Quanti-dade	Utilização
11	Nenhuma peça necessária	–	Remoção do bloqueio de transporte.
12	Nenhuma peça necessária	–	Verificação da altura de corte da plataforma e ancinho do cortador.

Nota: Determine os lados direito e esquerdo da máquina a partir da posição normal de operação.

1

Preparação da máquina

Nenhuma peça necessária

Procedimento

1. Estacione a máquina numa superfície nivelada.
2. Desengate o interruptor de controlo das lâminas.
3. Mova as alavancas de controlo de movimento para fora para a posição BLOQUEADAS EM PONTO MORTO.
4. Engate o travão de estacionamento.
5. Desligue o motor e retire a chave.
6. Desligação do cabo negativo da bateria.
7. Empurre o pedal de elevação da plataforma totalmente para a frente para bloquear a plataforma do cortador na posição TRANSPORTE (Figura 1).

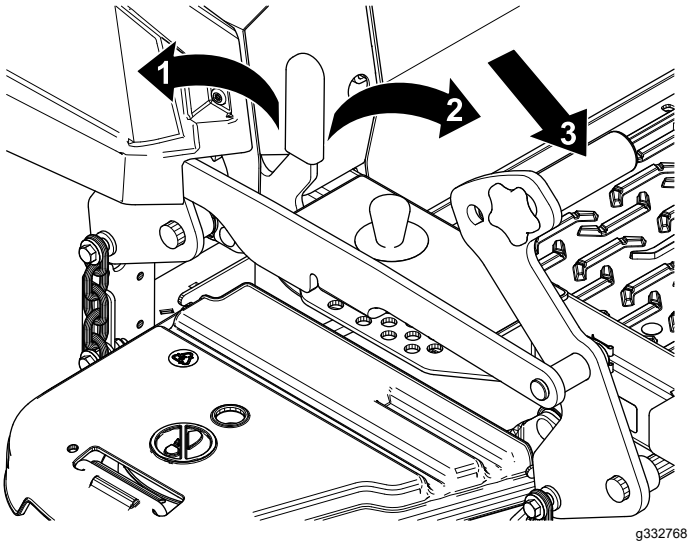

Figura 1

1. Posição BLOQUEIO – a plataforma do cortador bloqueia na posição de transporte.
2. Posição DESBLOQUEIO – a plataforma do cortador não bloqueia na posição de transporte.
3. Empurre o pedal de elevação da plataforma com o pé para elevar a plataforma do cortador.

8. Apoie a plataforma do cortador utilizando 4 x 4 blocos de madeira.
9. Remova o pino de altura de corte do suporte da altura de corte (Figura 2).

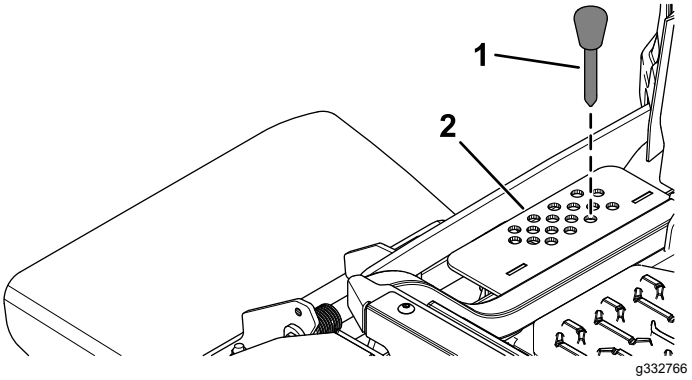

Figura 2

1. Pino de altura de corte
2. Suporte da altura de corte

2

Remoção do módulo do lado direito e a tampa do depósito de combustível

Nenhuma peça necessária

Procedimento

1. Remova a tampa do depósito de combustível do módulo do lado direito (Figura 3).

   Guarde a tampa do depósito de combustível para instalação posterior.

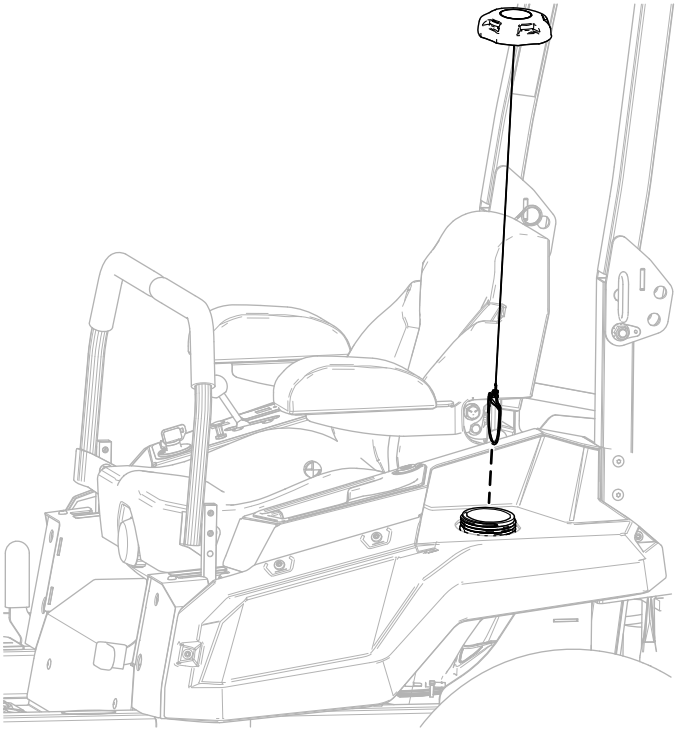

Figura 3

2. Remova os quatro parafusos com olhal do módulo do lado esquerdo e remova o módulo do lado esquerdo (Figura 4).

   Guarde o módulo do lado esquerdo e quatro parafusos com olhal para instalação posterior.

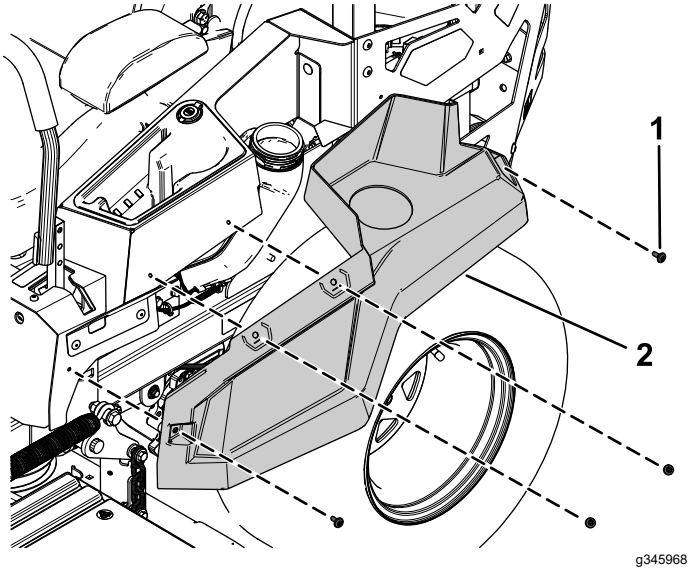

Figura 4

1. Parafuso com olhal
2. Módulo do lado esquerdo

3. Instale a tampa do depósito de combustível (Figura 3).

3

Remoção da alavanca esquerda de controlo de movimento existente

Nenhuma peça necessária

Procedimento

Remova os dois parafusos com cabeça sextavada (⅜ pol. x 1 pol.) que prendem a alavanca esquerda de controlo de movimento existente e remova a alavanca esquerda de controlo de movimento (Figura 5).

Guarde os dois parafusos de cabeça flangeada (⅜ pol. x 1 pol.) para instalação posterior.

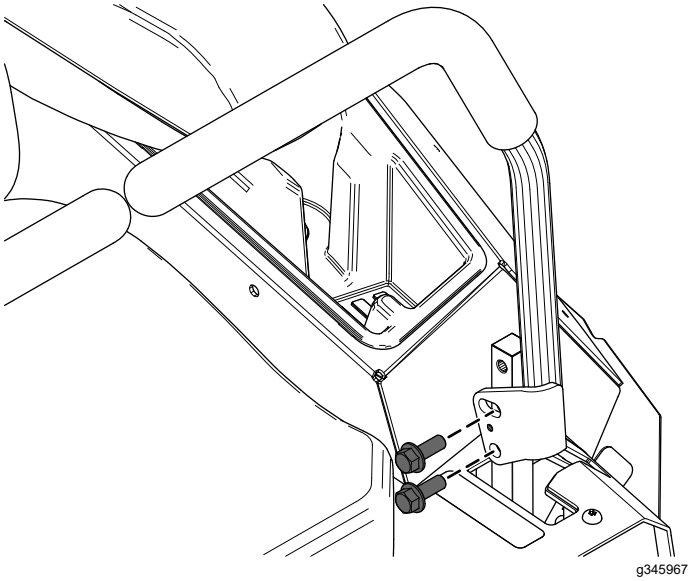

Figura 5

4

Remoção da mola de elevação da plataforma

Nenhuma peça necessária

Procedimento

1. Remova o parafuso da mola que prende a frente da mola de elevação da plataforma (Figura 6).
2. Remova o parafuso com olhal e porca de bloqueio (½ pol.) que prende a traseira a mola de elevação da plataforma (Figura 6).
3. Remova a mola de elevação da plataforma (Figura 6).

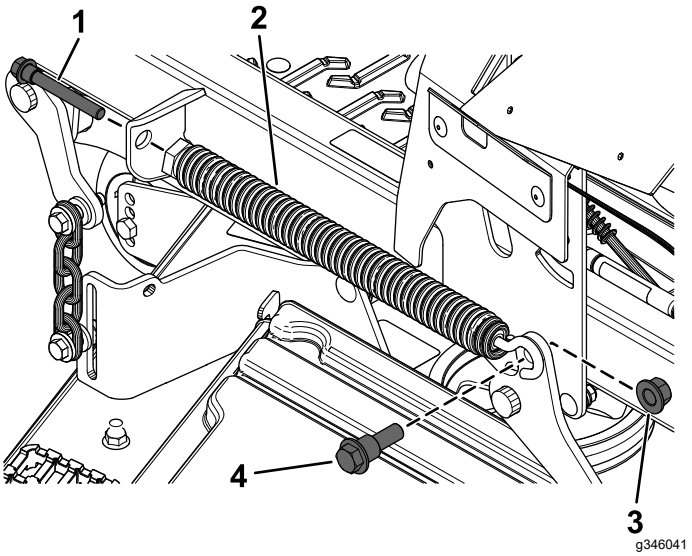

Figura 6

1. Parafuso da mola
2. Mola de elevação da plataforma
3. Porca de bloqueio (½ pol.)
4. Parafuso com olhal

5

Instalação da nova alavanca esquerda de controlo de movimento existente

Peças necessárias para este passo:

1	Alavanca esquerda de controlo de movimento

Procedimento

1. Prenda a nova alavanca esquerda de controlo de movimento utilizando os dois parafusos de cabeça flangeada (⅜ pol. x 1 pol.) como se mostra na Figura 7.

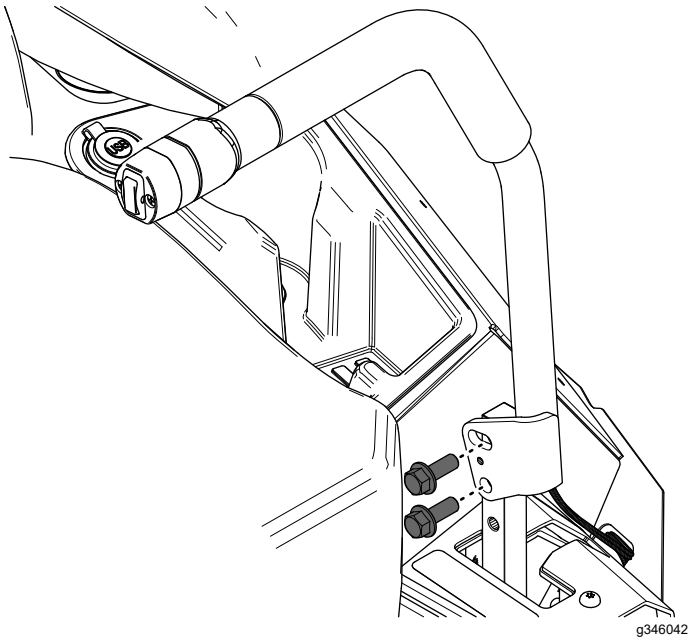

Figura 7

2. Encaminhe a cablagem da alavanca de controlo de movimento através do furo na placa da cobertura esquerda (Figura 8).
3. Prenda a cablagem no entalhe na placa de controlo de movimento esquerdo (Figura 8).

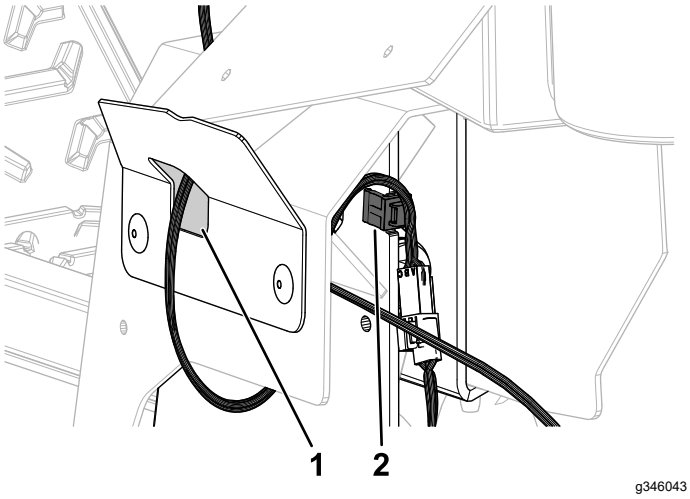

Figura 8

1. Encaminhe a cablagem através da abertura na placa da cobertura esquerda.
2. Prenda a cablagem ao entalhe aqui.

6

Instalação das ferragens dos suportes do atuador e elevação traseira

Peças necessárias para este passo:

1	Suporte do atuador exterior
1	Suporte do atuador interior
2	Porca de bloqueio (½")
1	Pino de articulação
2	Parafuso de carroçaria (5/16 pol. x 2¾ pol.)
2	Parafuso de carroçaria (5/16 x ¾ pol.)
4	Porca de bloqueio (5/16 pol.)
1	Parafuso de cabeça sextavada (½ x 1¼ pol.)

Procedimento

1. Prenda o pino da articulação ao braço de elevação da plataforma traseiro utilizando uma porca de bloqueio (½ pol.) como se mostra na Figura 9.

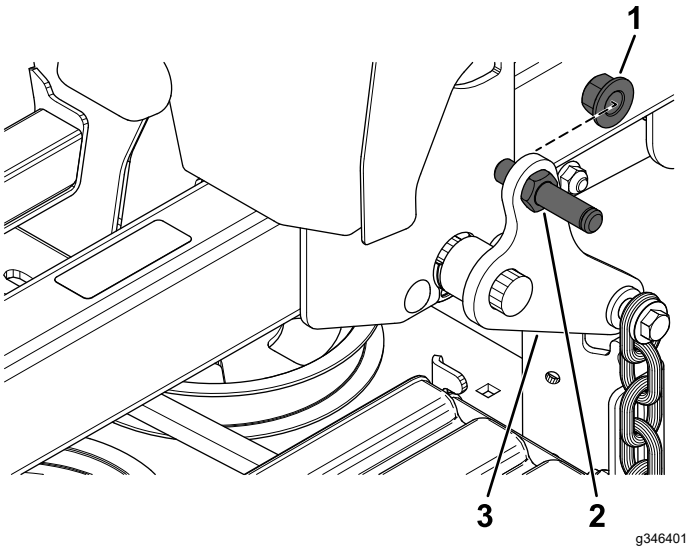

Figura 9

1. Porca de bloqueio (½ pol.)
2. Pino da articulação
3. Braço de elevação da plataforma traseiro

2. Prenda sem apertar o suporte do atuador exterior ao tubo da estrutura esquerda utilizando um parafuso de cabeça hexagonal (½ x 1¼

pol.) e uma porca de bloqueio (½ pol.) como se mostra na Figura 10.

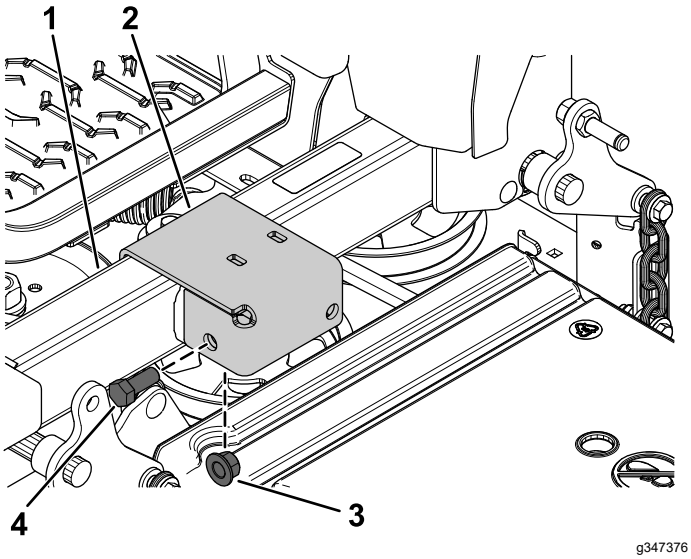

Figura 10

1. Tubo da estrutura esquerdo
2. Suporte do atuador exterior
3. Porca de bloqueio (½ pol.)
4. Parafuso de cabeça sextavada (½ x 1¼ pol.)

3. Instale sem apertar o o suporte do atuador interior ao suporte do atuador exterior utilizando dois parafusos de carroçaria (5/16 x ¾ pol.) e duas porcas de bloqueio (5/16 pol.) como se mostra na Figura 11.

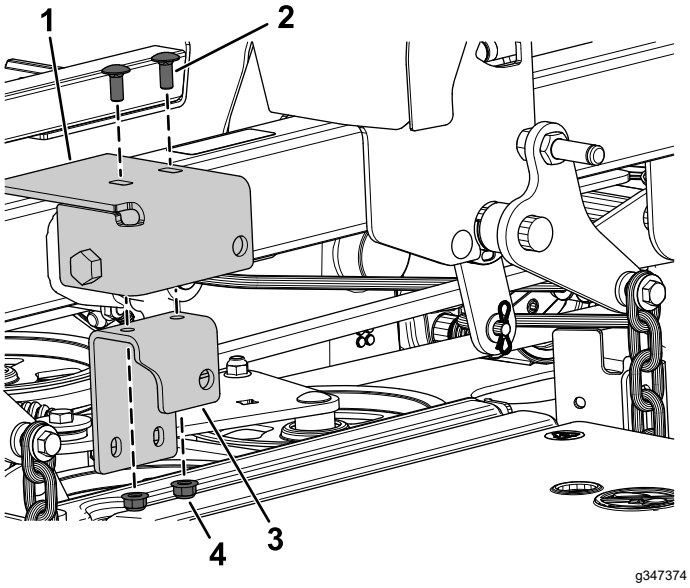

Figura 11

1. Suporte do atuador exterior
2. Parafuso de carroçaria (5/16 x ¾ pol.)
3. Suporte do atuador interior
4. Porca de bloqueio (5/16 pol.)

4. Instale sem apertar o suporte do atuador interior ao suporte do atuador exterior utilizando dois parafusos de carroçaria (5/16 x 2¾ pol.) e duas porcas de bloqueio (5/16 pol.) como se mostra na Figura 12.

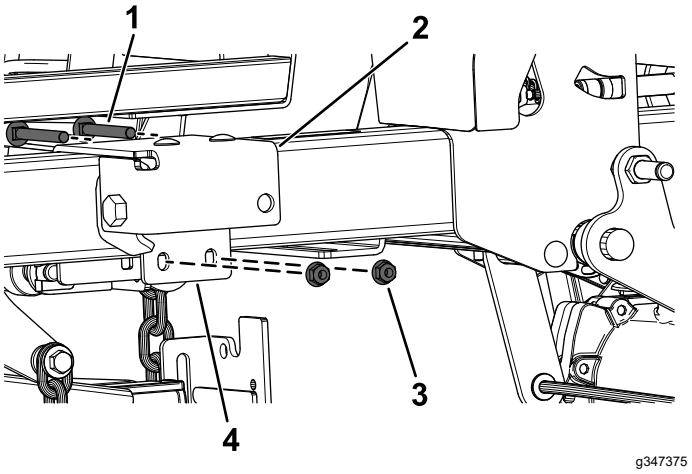

Figura 12

1. Parafuso de carroçaria (5/16 x 2¾ pol.)
2. Suporte do atuador exterior
3. Porca de bloqueio (5/16 pol.)
4. Suporte do atuador interior

5. Aperte o parafuso de cabeça flangeada (½ x 2¼ pol.) e porca de bloqueio (½ pol.).
6. Aperte as quatro porcas de bloqueio (5/16 pol.).

7

Encaminhamento da cablagem e instalação dos relés

Peças necessárias para este passo:

1	Cablagem de elevação da plataforma
1	Fixador de pressão
2	Relé
1	Parafuso Taptite

Procedimento

1. Instale o fixador de pressão frontal no suporte da alavanca do travão de estacionamento (Figura 13).

   Nota: O fixador de pressão traseiro já está instalado.

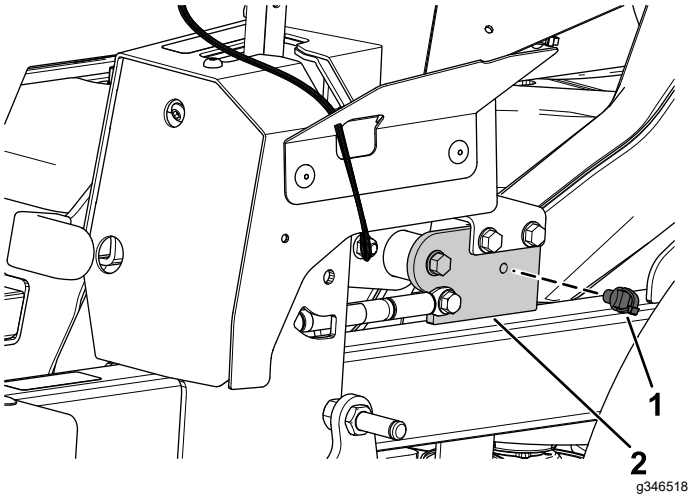

Figura 13

1. Fixador de pressão
2. Suporte da alavanca do travão de estacionamento

2. Encaminhe a cablagem (Figura 14) ao longo do lado esquerdo da estrutura, através do fixador de pressão que instalou no passo 1.

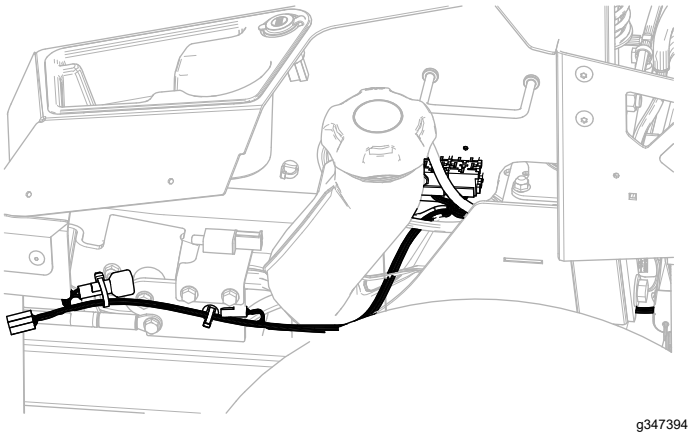

Figura 14

3. Instale o segundo fixador de pressão no suporte do depósito de combustível traseiro (Figura 15).

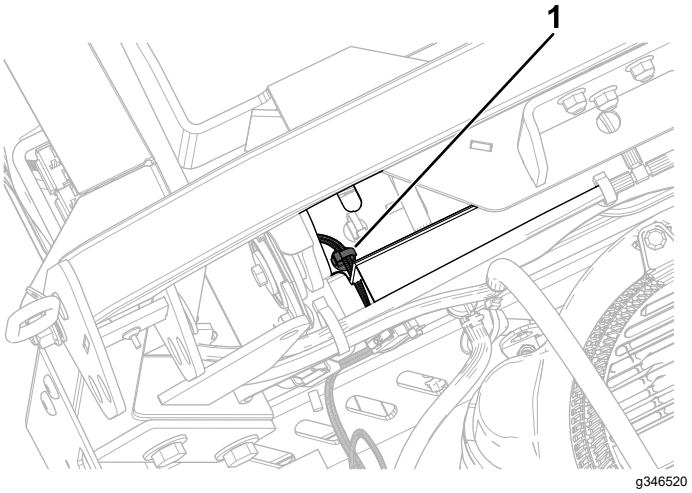

Figura 15

1. Fixador de pressão

4. Prenda a cablagem próximo dos relés utilizando o parafuso Taptite (Figura 16).

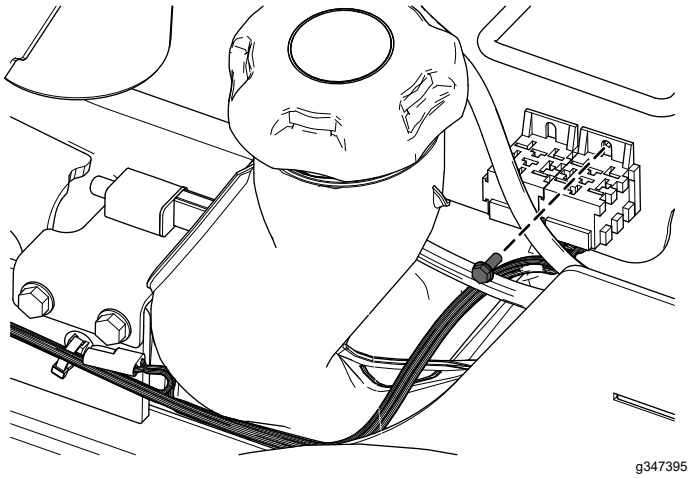

Figura 16

5. Instale os dois relés (Figura 17).

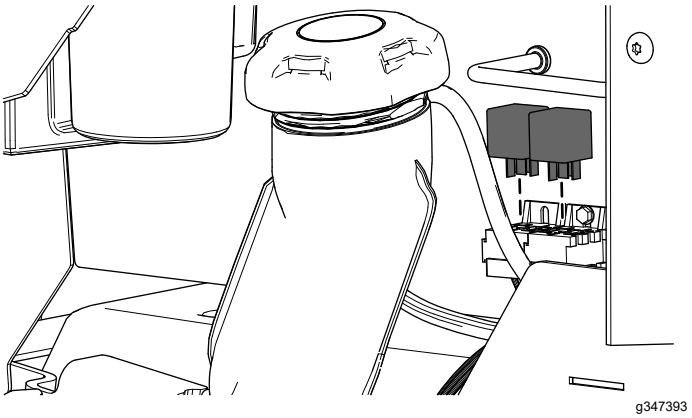

Figura 17

8

Instalação do módulo do lado esquerdo e tampa do depósito de combustível

Nenhuma peça necessária

Procedimento

1. Retire a tampa do depósito de combustível (Figura 3).
2. Prenda o módulo do lado esquerdo utilizando os quatro parafusos com olhal previamente removidos (Figura 4).
3. Instale a tampa do depósito de combustível (Figura 3).

9

Ligação da cablagem

Nenhuma peça necessária

Procedimento

1. Ligue a cablagem do kit ao conector da cablagem da máquina rotulado CONN-DECK LIFT.
2. Ligue o conector da cablagem do kit ao conector da nova alavanca esquerda de controlo de movimento (Figura 18).

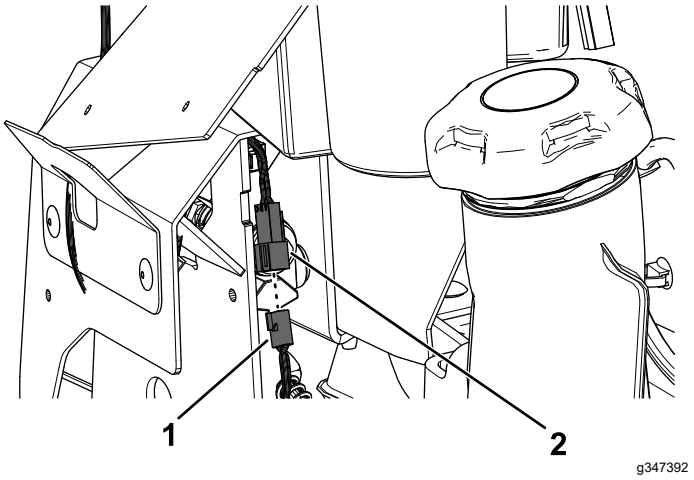

Figura 18

1. Conector de cablagem do kit
2. Conector da nova alavanca esquerda de controlo de movimento

3. Ligue a cablagem do kit ao atuador.
4. Retire a proteção do terminal positivo da bateria.
5. Retire a porca do terminal positivo da bateria e instale o aro do terminal positivo da cablagem do kit no parafuso (Figura 19).
6. Prenda o aro do terminal positivo utilizando a porca previamente removida (Figura 19).
7. Instale a proteção sobre o terminal positivo da bateria.
8. Retire a porca do terminal negativo da bateria e instale o aro do terminal negativo da cablagem do kit no parafuso (Figura 19).
9. Prenda o aro do terminal negativo utilizando a porca previamente removida (Figura 19).

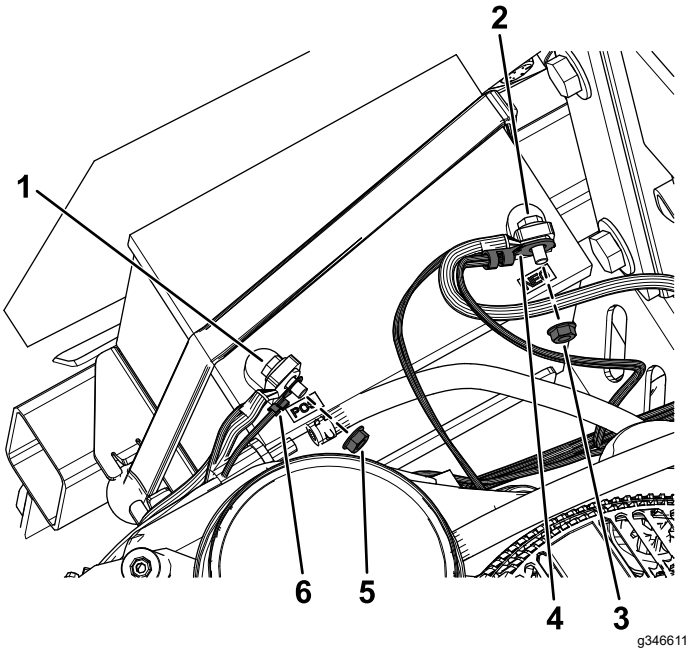

Figura 19

1. Parafuso do terminal positivo
2. Parafuso do terminal negativo
3. Porca do terminal negativo
4. Aro do terminal negativo da cablagem do kit
5. Porca do terminal positivo
6. Aro do terminal positivo da cablagem do kit

10

Instalação do atuador

Peças necessárias para este passo:

1	Acionador
1	Clipe do pino
1	Parafuso de cabeça flangeada (½ x 2¼ pol.)
1	Porca de bloqueio (½ pol.)

Procedimento

1. Prenda o atuador no braço de elevação da plataforma traseiro utilizando o clipe do pino (Figura 20).

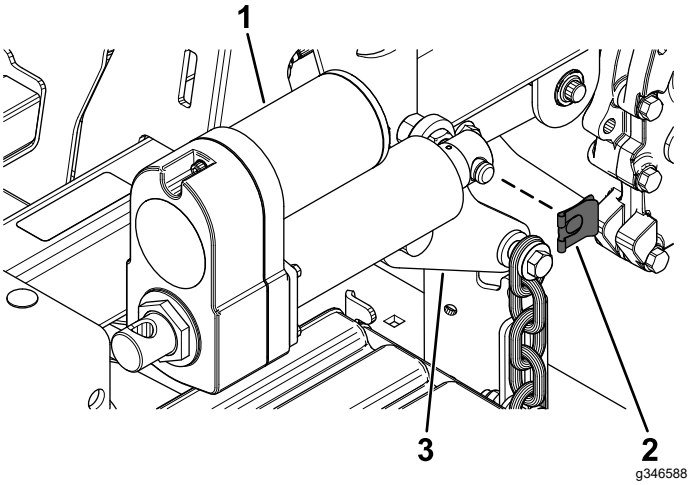

Figura 20

1. Acionador
2. Clipe do pino
3. Braço de elevação da plataforma traseiro

2. Rode o atuador para cima e alinhe o atuador com o furo no suporte do atuador exterior.

   Se os furos **não** alinharem, rode a máquina e, cuidadosamente, pressione o interruptor de elevação da plataforma na alavanca de controlo de movimento para cima ou para baixo até que os furos fiquem alinhados.

3. Prenda o atuador ao suporte do atuador exterior utilizando um parafuso de cabeça flangeada (½ x 2¼ pol.) e uma porca de bloqueio (½ pol.) como se mostra na Figura 21.

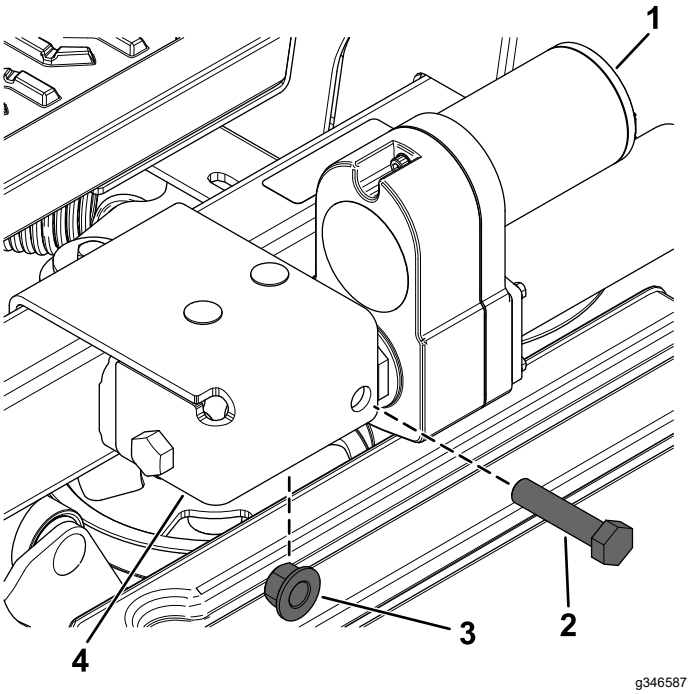

Figura 21

1. Acionador
2. Parafuso de cabeça flangeada (½ x 2¼ pol.)
3. Porca de bloqueio (½ pol.)
4. Suporte do atuador exterior

11

Remoção do bloqueio de transporte

Nenhuma peça necessária

Procedimento

1. Empurre o interruptor de elevação da plataforma para cima até ouvir um som de roquete ou de clique no atuador.
2. Desligue a máquina.
3. Retire o parafuso, anilha e bloqueio de transporte (Figura 22).

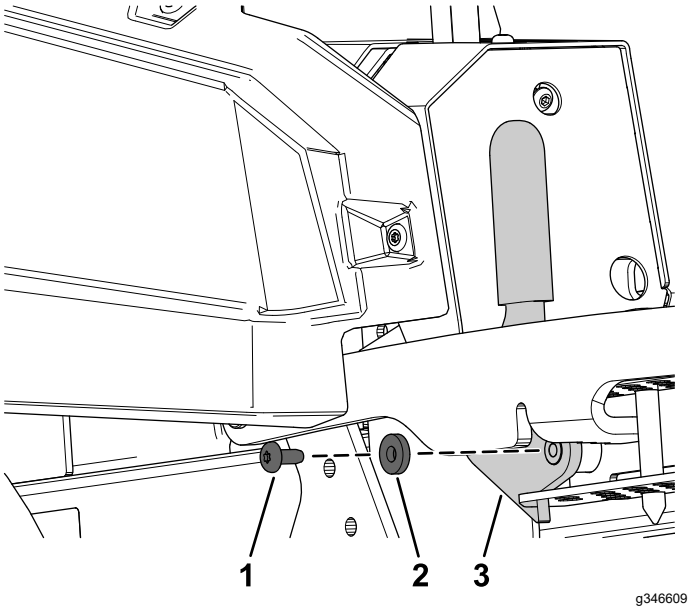

Figura 22

1. Parafuso
2. Anilha
3. Bloqueio de transporte

12

Verificação da altura de corte da plataforma e ancinho do cortador

Nenhuma peça necessária

Procedimento

Consulte os procedimentos de Ajustar lateralmente a nivelação e Inclinação da lâmina no *Manual do utilizador*.

Funcionamento

Ajuste da altura de corte

Para máquinas com um elevador elétrico da plataforma

1. Empurre para cima o interruptor de elevação da plataforma (Figura 23).

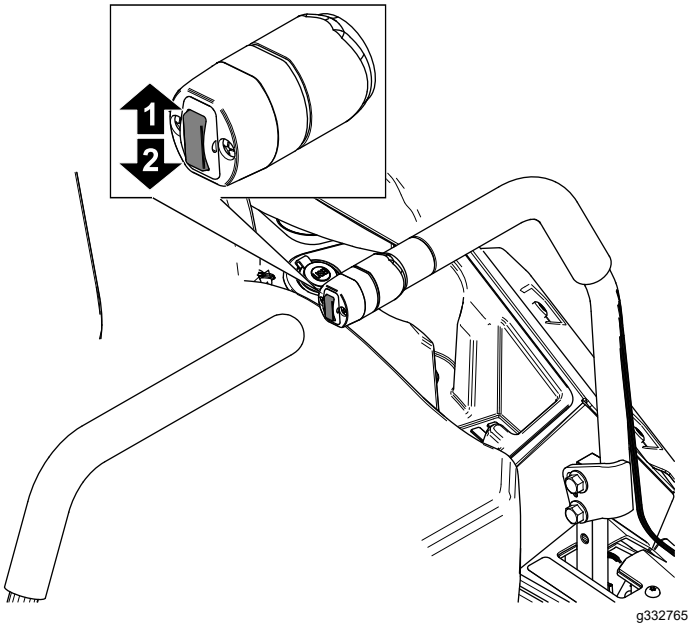

Figura 23

1. Empurre para cima para elevar a plataforma.
2. Empurre para baixo para descer a plataforma.

2. Selecione um orifício, no suporte da altura de corte, que corresponda à altura de corte desejada e insira o pino (Figura 24).
3. Empurre para baixo o interruptor de elevação da plataforma até que a ligação da altura de corte contacte ligeiramente com o pinos da altura de corte (Figura 24).

   Nota: Demasiado contacto entre a ligação da altura de corte e o pinos da altura de corte pode afetar negativamente a altura de corte e nivelamento da plataforma do cortador.

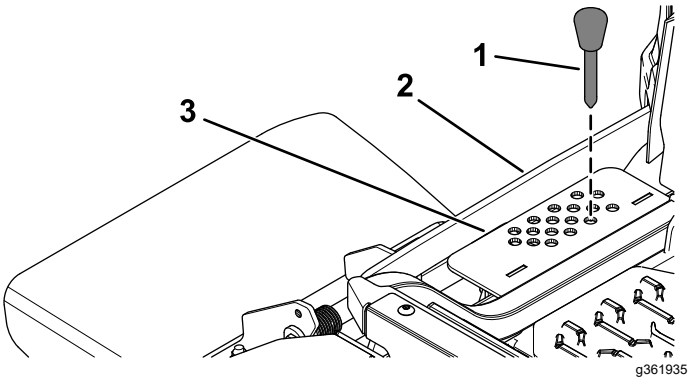

Figura 24

1. Pino de altura de corte
2. Ligação da altura de corte
3. Suporte da altura de corte

TORO®

Count on it.