Form No. 3419-577 Rev D

Count on it.

Gebruikershandleiding

# Workman® MDX multifunctioneel werkvoertuig

**Modelnr.: 07235—Serienr.: 401400001 en hoger**

**Modelnr.: 07235TC—Serienr.: 401400001 en hoger**

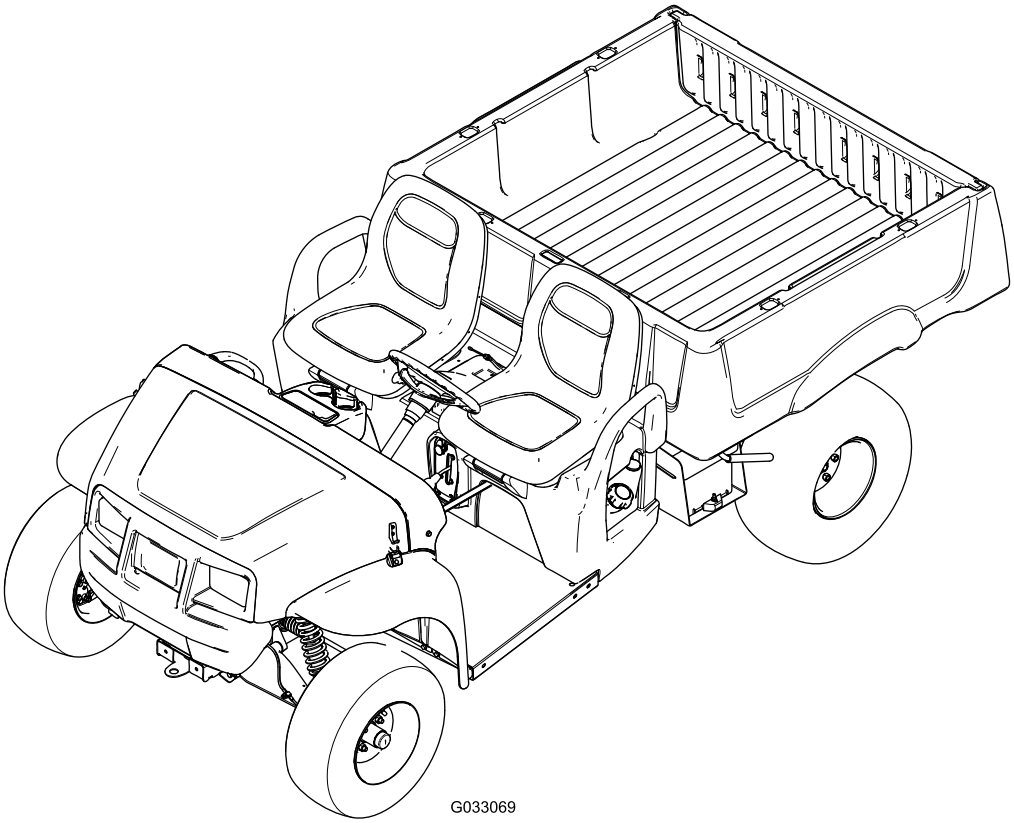


Registreer uw product op www.Toro.com.
Vertaling van de oorspronkelijke tekst (NL)

*3419-577*

Dit product voldoet aan alle relevante Europese richtlijnen; zie voor details de aparte productspecifieke conformiteitsverklaring.

Als de machine zonder een goed werkende vonkenvanger, zoals omschreven in sectie 4442, of een goed onderhouden, brandveilige motor wordt gebruikt in een bosgebied of op een met dicht struikgewas of gras begroeid terrein, handelt de bestuurder in strijd met de bepalingen van sectie 4442 of 4443 van de Wet op de Openbare Hulpbronnen (Public Resources Code) van de Staat Californië.

Raadpleeg de meegeleverde documentatie van de motorfabrikant.

**⚠ WAARSCHUWING**

**CALIFORNIË**
**Proposition 65 Waarschuwing**

**De uitlaatgassen van de motor van dit product bevatten chemische stoffen waarvan bekend is dat ze kanker, geboorteafwijkingen of andere schade aan de voortplantingsorganen kunnen veroorzaken.**

**Accuklemmen, accupolen en dergelijke onderdelen bevatten lood en loodverbindingen. Van deze stoffen is bekend dat ze kanker en schade aan de voortplantingsorganen veroorzaken. Was altijd uw handen nadat u met deze onderdelen in aanraking bent geweest.**

# Inleiding

Dit lichte terreinvoertuig is bedoeld om voornamelijk te worden gebruikt op kleine wegen en terrein om mensen en ladingen van materiaal te transporteren.

Lees deze informatie zorgvuldig door, zodat u weet hoe u dit product op de juiste wijze moet gebruiken en onderhouden en om letsel en schade aan de machine te voorkomen. U bent verantwoordelijk voor het juiste en veilige gebruik van de machine.

U kunt op www.Toro.com rechtstreeks contact met Toro opnemen om trainingsmaterialen en informatie over productveiligheid en accessoires te verkrijgen, een verkoper te vinden of uw product te registreren.

Als u service, originele Toro onderdelen of aanvullende informatie nodig hebt, kunt u contact opnemen met een erkende Service Dealer of met de klantenservice van Toro. U dient hierbij altijd het modelnummer en het serienummer van het product te vermelden. Figuur 1 geeft de plaats van het modelnummer en het serienummer van het product aan. U kunt de nummers noteren in de ruimte hieronder.

***Belangrijk:*** **U kunt met uw mobiel apparaat de QR-code op het plaatje met het serienummer (indien aanwezig) scannen om toegang te krijgen tot de garantie, onderdelen en andere productinformatie.**

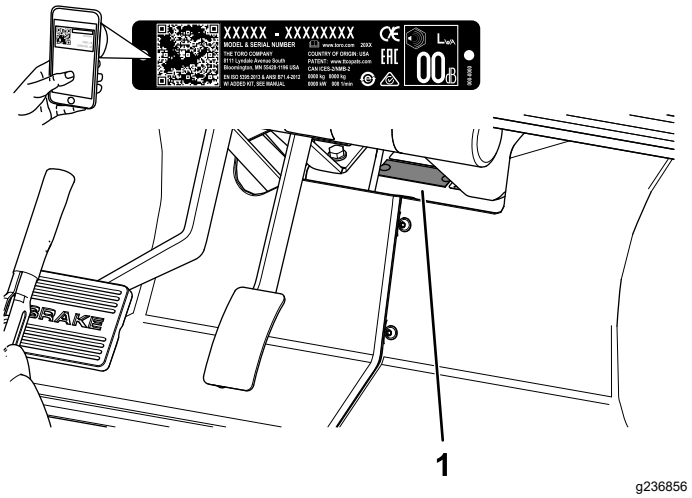


g236856

**Figuur 1**

1. Plaats van modelnummer en serienummer

**Modelnr.:** _____

**Serienr.:** _____

Er worden in deze handleiding een aantal mogelijke gevaren en een aantal veiligheidsberichten genoemd met de volgende veiligheidssymbolen (Figuur 2), die duiden op een gevaarlijke situatie die zwaar lichamelijk letsel of de dood tot gevolg kan hebben als u de veiligheidsvoorschriften niet in acht neemt.

g000502

**Figuur 2**
Veiligheidssymbool

Er worden in deze handleiding twee woorden gebruikt om uw aandacht op bijzondere informatie te vestigen. **Belangrijk** attendeert u op bijzondere technische informatie en **Opmerking** duidt algemene informatie aan die bijzondere aandacht verdient.

© 2021—The Toro® Company
8111 Lyndale Avenue South
Bloomington, MN 55420, VS



U kunt contact met ons opnemen op www.Toro.com.
Gedrukt in de VS
Alle rechten voorbehouden

# Inhoud


Veiligheid ..... 4
Algemene veiligheid ..... 4
Veiligheids- en instructiestickers ..... 5
Montage ..... 8
1 Het stuurwiel monteren ..... 8
2 De accu aansluiten ..... 8
3 Het peil van de vloeistoffen en de druk in de banden controleren ..... 9
4 De remmen gebruiksklaar maken ..... 10
5 De handleiding lezen en de documentatie in verband met de uitrusting van de machine bekijken ..... 10
Algemeen overzicht van de machine ..... 11
Bedieningsorganen ..... 11
Specificaties ..... 14
Werktuigen/accessoires ..... 14
Voor gebruik ..... 15
Veiligheidsinstructies voorafgaand aan het werk ..... 15
Dagelijks onderhoud uitvoeren ..... 15
Bandenspanning controleren ..... 15
Brandstof bijvullen ..... 16
Een nieuwe machine inrijden ..... 16
Tijdens gebruik ..... 17
Veiligheid tijdens het werk ..... 17
De laadbak gebruiken ..... 18
Motor starten ..... 20
De machine stoppen ..... 21
De laadbak laden ..... 21
Na gebruik ..... 22
Veiligheid na het werk ..... 22
De machine transporteren ..... 22
De machine slepen ..... 22
Een aanhangwagen trekken ..... 23
Onderhoud ..... 24
Aanbevolen onderhoudsschema ..... 24
Controlelijst voor dagelijks onderhoud ..... 26
Onderhoud van de machine in bijzondere omstandigheden ..... 27
Procedures voorafgaande aan onderhoud ..... 27
Veiligheid bij onderhoud ..... 27
De machine klaar maken voor onderhoud ..... 28
De machine omhoogbrengen ..... 28
De motorkap openen ..... 29
Smering ..... 29
De machine smeren ..... 29
De lagers in de voorwielen smeren ..... 30
Onderhoud motor ..... 32
Veiligheid van de motor ..... 32
Onderhoud van het luchtfilter ..... 32
Motoroliepeil controleren ..... 34
Onderhoud van de bougies ..... 35
Hoog/laag stationair toerental afstellen ..... 36
Onderhoud brandstofsysteem ..... 37
Brandstofleidingen en -verbindingen controleren ..... 37
Brandstoffilter vervangen ..... 37
Onderhoud uitvoeren aan de van de koolstofhouder ..... 37
Onderhoud elektrisch systeem ..... 42
Veiligheid van het elektrisch systeem ..... 42
Onderhoud van de accu ..... 42
Zekeringen vervangen ..... 44
Onderhoud van de koplampen ..... 44
Onderhoud aandrijfsysteem ..... 46
Onderhoud van de banden ..... 46
De onderdelen van de stuurinrichting en ophanging controleren ..... 46
De uitlijning van de voorwielen afstellen ..... 47
Het peil van de transaxlevloeistof controleren ..... 48
Transaxle-olie verversen ..... 48
Neutraalstand controleren en afstellen ..... 49
Onderhoud van de primaire aandrijfkoppeling ..... 50
De topsnelheid verminderen ..... 50
Onderhoud koelsysteem ..... 51
De motorkoelingsgebieden reinigen ..... 51
Onderhouden remmen ..... 52
De remmen controleren ..... 52
De parkeerremhendel afstellen ..... 52
De remkabels afstellen ..... 52
Remvloeistofpeil controleren ..... 53
Remvloeistof verversen ..... 53
Onderhoud riemen ..... 54
Onderhoud van de drijfriem ..... 54
Riem van de dynamo van de starter afstellen ..... 54
Onderhoud van het chassis ..... 55
De vergrendelingen van de laadbak afstellen ..... 55
Reiniging ..... 55
De machine schoonmaken ..... 55
Stalling ..... 56

# Veiligheid

**Onjuist gebruik of onderhoud door de gebruiker of eigenaar kan letsel veroorzaken. Om het risico op letsel te verkleinen, dient u zich aan de volgende veiligheidsinstructies te houden en altijd op het veiligheidssymbool (Figuur 2) te letten, dat betekent: *Voorzichtig*, *Waarschuwing* of *Gevaar* – instructie voor persoonlijke veiligheid. Niet-naleving van de instructie kan leiden tot lichamelijk of dodelijk letsel.**

Deze machine werd ontworpen in overeenstemming met de vereisten van SAE J2258.

# Algemene veiligheid

Dit product kan lichamelijk letsel veroorzaken. Volg altijd alle veiligheidsinstructies op om ernstig letsel te voorkomen.

Dit product gebruiken voor andere doeleinden dan het bedoelde gebruik kan gevaarlijk zijn voor u of voor omstanders.

- Lees deze *Gebruikershandleiding* en zorg ervoor dat u deze begrijpt voordat u de motor start. Zorg dat alle gebruikers van dit product weten hoe ze het dienen te gebruiken en dat ze de waarschuwingen begrijpen.
- Geef uw volledige aandacht als u de machine gebruikt. Zorg ervoor dat u met niets anders bezig bent waardoor u kunt worden afgeleid, anders kan er letsel ontstaan of kan eigendom worden beschadigd.
- Houd handen en voeten uit de buurt van de bewegende onderdelen van de machine.
- Gebruik de machine enkel als de nodige schermen en andere beveiligingsmiddelen aanwezig zijn en naar behoren werken.
- Blijf met een rijdende machine steeds op een veilige afstand van omstanders.
- Laat geen kinderen het werkgebied betreden. Laat kinderen nooit de machine bedienen.
- Schakel de machine uit, zet de motor af en verwijder het sleuteltje voordat u onderhoudswerkzaamheden uitvoert of bijtankt.

Onjuist gebruik of onderhoud van deze machine kan letsel tot gevolg hebben. Om het risico op letsel te verkleinen, dient u zich aan de volgende veiligheidsinstructies te houden en altijd op het veiligheidssymbool te letten, dat betekent: Voorzichtig, Waarschuwing of Gevaar – instructie voor persoonlijke veiligheid. Niet-naleving van deze instructies kan leiden tot lichamelijk of dodelijk letsel.

U vindt bijkomende veiligheidsinformatie op de betreffende plaatsen in deze handleiding.

# Veiligheids- en instructiestickers

Veiligheidsstickers en veiligheidsinstructies zijn gemakkelijk zichtbaar voor de bestuurder en bevinden zich bij plaatsen waar gevaar kan ontstaan. Vervang alle beschadigde of ontbrekende stickers.

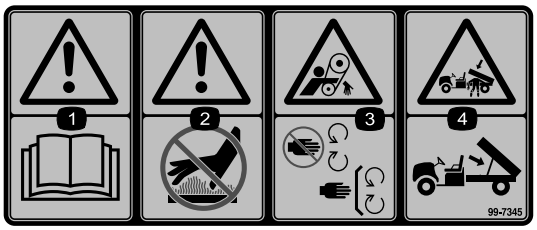


decal99-7345

**99-7345**

1. Waarschuwing – Lees de *Gebruikershandleiding*.
2. Heet oppervlak/gevaar voor brandwonden – Blijf op een veilige afstand van het hete oppervlak.
3. Risico om gegrepen te worden, riem – Blijf uit de buurt van bewegende onderdelen; houd alle beschermende delen op hun plaats.
4. Ledematen kunnen bekneld raken, laadbak – Ondersteun de laadbak met de steunstang.

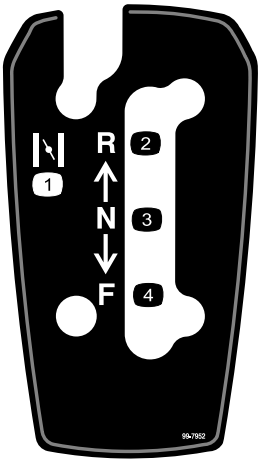


decal99-7952

**99-7952**

1. Choke
2. Achteruit
3. Neutraalstand
4. Vooruit

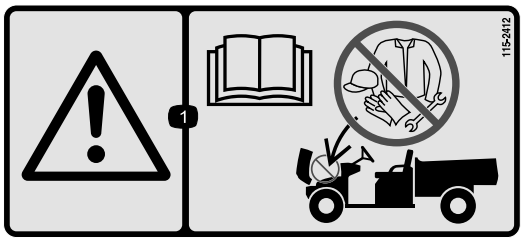


decal115-2412

**115-2412**

1. Waarschuwing – Lees de *Gebruikershandleiding*; geen stalling.

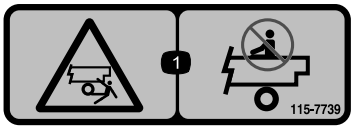


decal115-7739

**115-7739**

1. Kans op vallen, pletgevaar – Het is niet toegestaan passagiers te vervoeren.

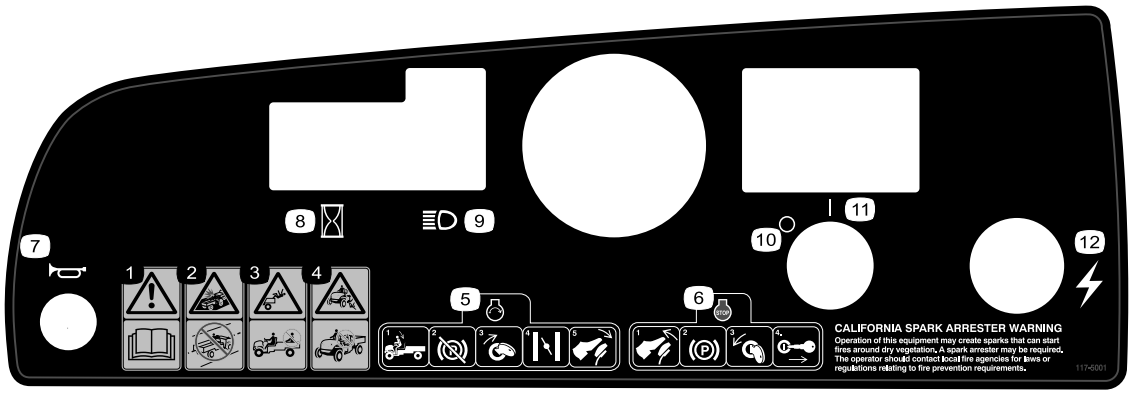


decal117-5001

**117-5001**

1. Waarschuwing – Lees de *Gebruikershandleiding*.
2. Kans op botsing – Deze machine is niet bestemd voor gebruik op de openbare weg.
3. Kans op vallen – Vervoer geen passagiers in de laadbak.
4. Kans op vallen – Laat kinderen nooit de machine besturen.
5. De motor starten – Neem plaats op de bestuurdersstoel, zet de parkeerrem vrij, draai het sleuteltje naar de AAN-stand, trek de chokehendel uit (indien nodig) en druk het gaspedaal in.
6. De motor uitschakelen – Laat het pedaal opkomen, stel de parkeerrem in werking, draai het sleuteltje naar de UIT-stand en neem het sleuteltje uit de contactschakelaar.
7. Claxon
8. Urenteller
9. Koplampen
10. Stroom – UIT
11. Stroom – AAN
12. Elektriciteit (aansluitpunt)

decal121-9775

**121-9775**

1. Waarschuwing: lees de *Gebruikershandleiding* en zorg dat u opgeleid bent voor gebruik van de machine voordat u deze in gebruik neemt.
2. Waarschuwing: draag gehoorbescherming.
3. Brandgevaar: zet de motor uit voordat u gaat tanken.
4. Kantelgevaar: rijd langzaam op of over hellingen, neem bochten langzaam, rijd niet harder dan 31 km/uur, rijd langzaam als u een last trekt of als u op oneffen terrein rijdt.
5. Risico op vallen, gevaar voor het afsnijden van handen en voeten: vervoer geen passagiers in de laadbak, vervoer nooit een derde passagier, steek uw handen en voeten niet buiten de machine tijdens het gebruik.

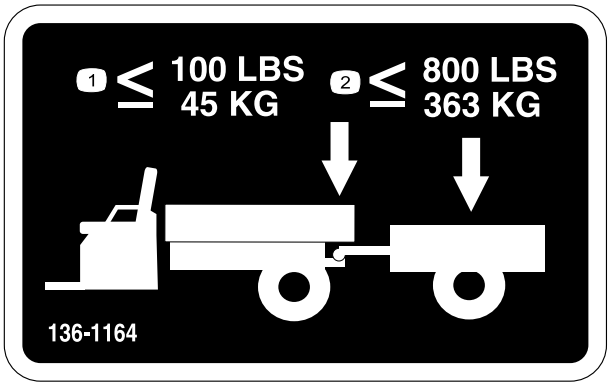


decal136-1164

**136-1164**

1. Overschrijd het koppelgewicht van 45 kg niet.
2. Vervoer geen lading die zwaarder is dan 363 kg.

---

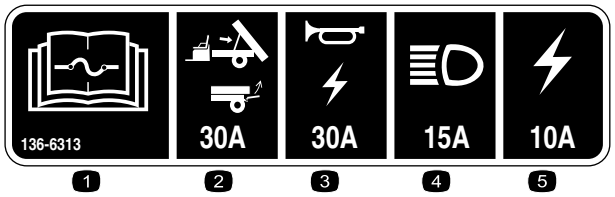


decal136-6313

**136-6313**

1. Lees de *Gebruikershandleiding* voor informatie over de zekeringen.
2. Hefinrichting/klep (30 A)
3. Claxon/aansluitpunt (20 A)
4. Koplampen (15 A)
5. Zekering voor machine (10 A)

---

# Montage

## Losse onderdelen

Gebruik onderstaande lijst om te controleren of alle onderdelen zijn geleverd.

| Procedure | Omschrijving | Hoeveel-heid | Gebruik |
|---|---|---|---|
| 1 | Stuurwiel<br>Deksel<br>Ring (½") | 1<br>1<br>1 | Het stuurwiel monteren (uitsluitend TC-modellen). |
| 2 | Geen onderdelen vereist | – | De accu aansluiten (uitsluitend TC-modellen). |
| 3 | Geen onderdelen vereist | – | Het peil van de vloeistoffen en de druk in de banden controleren. |
| 4 | Geen onderdelen vereist | – | De remmen gebruiksklaar maken (inrijden). |
| 5 | Gebruikershandleiding<br>Gebruikershandleiding van de motor<br>Registratiekaart<br>Inspectieformulier<br>Kwaliteitscertificaat<br>Sleuteltje | 1<br>1<br>1<br>1<br>1<br>2 | Lees de Gebruikershandleiding en bekijk de documentatie in verband met de uitrusting van de machine voordat u het voertuig in gebruik neemt. |

**Opmerking:** Bepaal vanuit de normale bedieningspositie de linker- en rechterzijde van de machine.

# 1

# Het stuurwiel monteren

## Uitsluitend TC-modellen

**Benodigde onderdelen voor deze stap:**

| | |
|---|---|
| 1 | Stuurwiel |
| 1 | Deksel |
| 1 | Ring (½") |

## Procedure

1. Verwijder (indien aanwezig) de kap van de naaf van het stuurwiel (Figuur 3).
2. Verwijder de borgmoer (½") van de stuuras (Figuur 3).
3. Schuif het stuurwiel en de ring (½") op de stuuras (Figuur 3).
4. Bevestig het stuurwiel aan de as met behulp van de borgmoer (½") en draai deze vast met 27-34 N·m.
5. Bevestig de kap op het stuurwiel (Figuur 3).

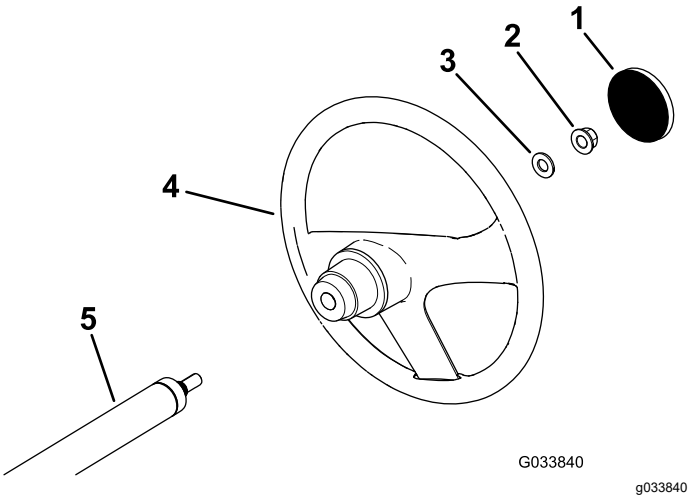


**Figuur 3**

1. Kap
2. Borgmoer (½")
3. Ring (½")
4. Stuurwiel
5. Stuuras

# 2

# De accu aansluiten

## Uitsluitend TC-modellen

**Geen onderdelen vereist**

## Procedure

**⚠ WAARSCHUWING**

**Een verkeerde geleiding van de accukabel kan schade aan de machine en de kabels tot gevolg hebben en vonken veroorzaken. Hierdoor kunnen accugassen tot ontploffing komen, waardoor lichamelijk letsel kan ontstaan.**

- **Maak altijd de minkabel (zwart) los van de accu voordat u de pluskabel (rood) losmaakt.**
- **Sluit altijd eerst de pluskabel (rood) van de accu aan.**

1. Knijp in het accudeksel zodat de lipjes van de accubasis loskomen (Figuur 4).

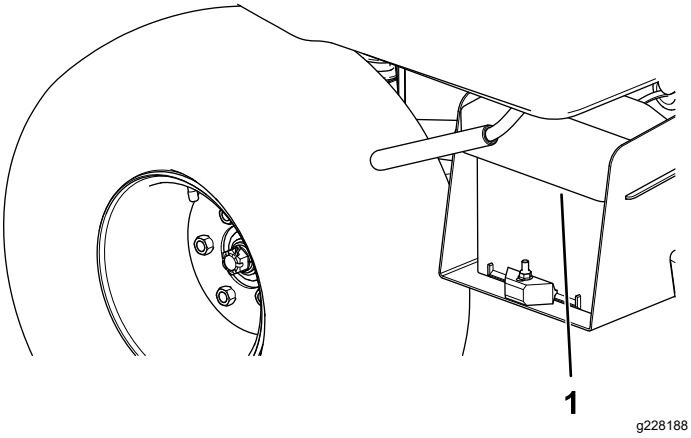


**Figuur 4**

1. Accudeksel

2. Verwijder het accudeksel van de accubasis (Figuur 4).
3. Sluit de pluskabel (rood) aan op de pluspool (+) van de accu en bevestig de kabel met de bouten en de moeren (Figuur 5).

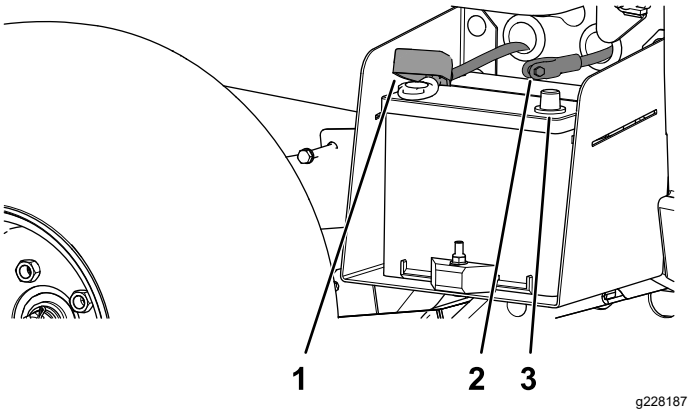


**Figuur 5**

1. Isolatorkapje (pluskabel)
2. Minpool van de accu
3. Minkabel van de accu (zwart)

4. Schuif de isolatiekap over de pluspool van de accu heen.

   **Opmerking:** Het isolatorkapje voorkomt massasluiting.
5. Sluit de minkabel (zwart) aan op de minpool (-) van de accu en bevestig de kabel met de bouten en moeren.
6. Lijn het accudeksel uit op de accubasis (Figuur 4).
7. Knijp het accudeksel samen, lijn de lipjes uit met de accubasis en laat het accudeksel los (Figuur 4).

# 3

# Het peil van de vloeistoffen en de druk in de banden controleren

**Geen onderdelen vereist**

## Procedure

1. Controleer het peil van de motorolie voor- en nadat u de motor de eerste keer hebt gestart; zie Het motoroliepeil controleren (bladz. 34).
2. Controleer het peil van de remvloeistof voordat u de motor voor de eerste keer start; zie Remvloeistofpeil controleren (bladz. 53).
3. Controleer het peil van de transaxlevloeistof voordat u de motor voor de eerste keer start; zie Het peil van de transaxlevloeistof controleren (bladz. 48).

4. Controleer de bandenspanning; zie Bandenspanning controleren (bladz. 15).

# 4

# De remmen gebruiksklaar maken

**Geen onderdelen vereist**

## Procedure

Om ervoor te zorgen dat het remsysteem optimaal functioneert, moet u de remmen gebruiksklaar maken (inrijden) voordat u het voertuig gaat gebruiken.

1. Laat het voertuig op volle snelheid rijden en rem dan om de machine snel te laten stoppen zonder de wielen te blokkeren.
2. Herhaal deze procedure 10 keer en wacht steeds 1 minuut voordat u opnieuw remt om te voorkomen dat de remmen oververhit raken.

   ***Belangrijk:*** **Deze procedure is het meest effectief als de machine is beladen met 227 kg.**

# 5

# De handleiding lezen en de documentatie in verband met de uitrusting van de machine bekijken

**Benodigde onderdelen voor deze stap:**

| | |
|---|---|
| 1 | *Gebruikershandleiding* |
| 1 | Gebruikershandleiding van de motor |
| 1 | Registratiekaart |
| 1 | *Inspectieformulier* |
| 1 | Kwaliteitscertificaat |
| 2 | Sleuteltje |

## Procedure

- Lees de *Gebruikershandleiding* en de gebruikershandleiding van de motor.
- Vul de registratiekaart in.
- Vul het *Inspectieformulier* in.
- Bekijk het *Kwaliteitscertificaat*

# Algemeen overzicht van de machine

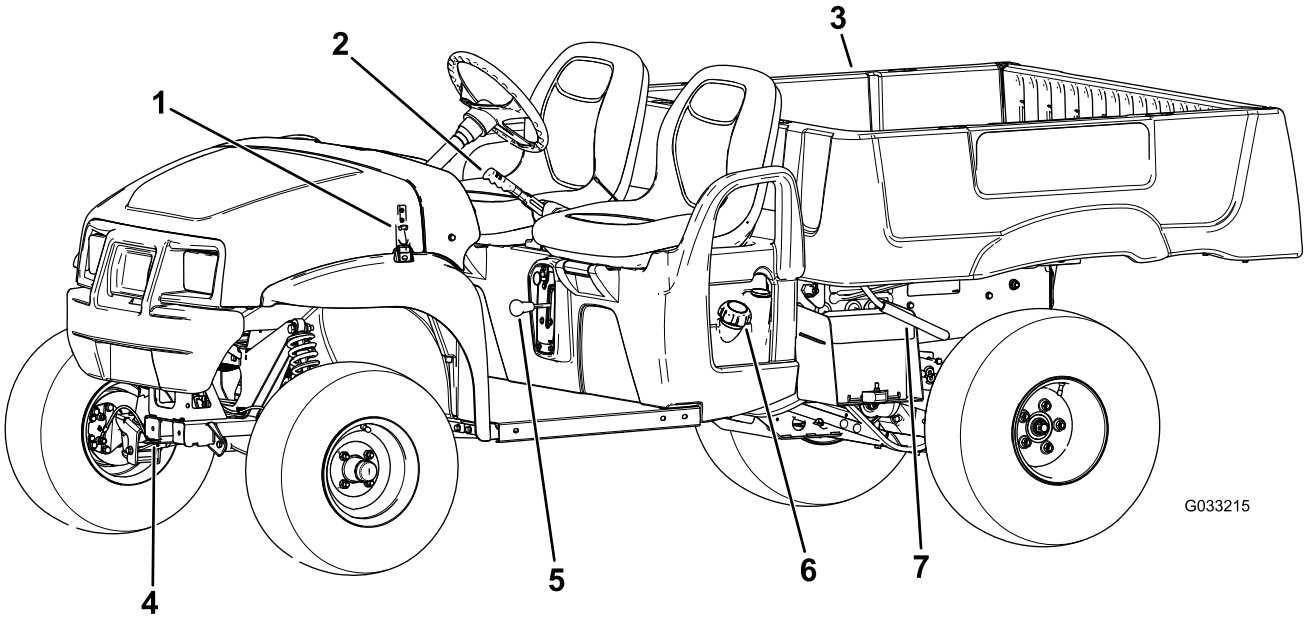


g033215

**Figuur 6**

1. Sluiting van de motorkap
2. Parkeerremhendel
3. Laadbak
4. Sleeplip
5. Schakelhendel
6. Dop van brandstoftank
7. Hendel van laadbak

# Bedieningsorganen

Zorg dat u vertrouwd bent met alle bedieningsorganen voordat u de motor start en de machine gebruikt.

**Opmerking:** Bepaal vanuit de normale bedieningspositie de linker- en rechterzijde van de machine.

## Schakelbord

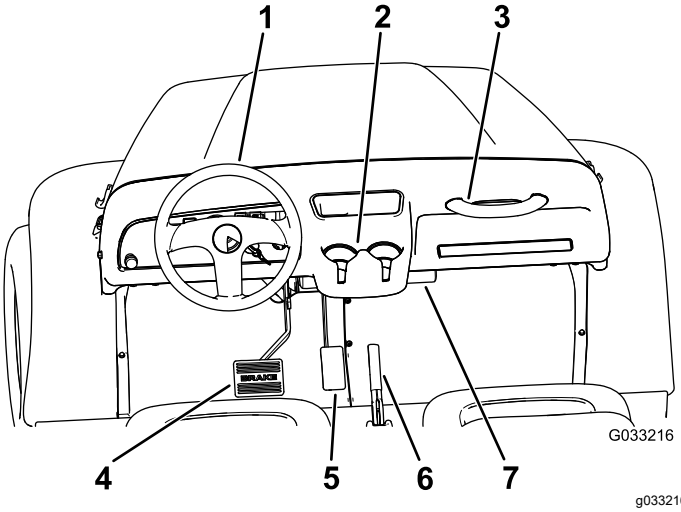


g033216

**Figuur 7**

1. Stuurwiel
2. Bekerhouder
3. Handgreep voor passagier
4. Rempedaal
5. Gaspedaal
6. Parkeerremhendel (middelste bedieningspaneel)
7. Koker voor *Gebruikershandleiding*

## Gaspedaal

Gebruik het gaspedaal (Figuur 7) om de rijsnelheid van de machine te veranderen. Als u het gaspedaal intrapt, start u de motor. Als u het pedaal verder intrapt, verhoogt u de rijsnelheid. Als u het pedaal laat opkomen, vermindert de snelheid van de machine en slaat de motor af.

**Opmerking:** De maximumsnelheid vooruit is 26 km per uur.

## Rempedaal

Met het rempedaal kunt u de machine tot stilstand brengen of de snelheid verminderen (Figuur 7).

**⚠ VOORZICHTIG**

**Gebruik van een machine met versleten of onjuist afgestelde remmen kan tot persoonlijk letsel leiden.**

**Als de vrije slag van het rempedaal tot de vloer van de machine minder dan 25 mm bedraagt, moeten de remmen worden afgesteld of gerepareerd.**

## Parkeerremhendel

De parkeerremhendel bevindt zich tussen de stoelen (Figuur 6 en Figuur 7). Als u de motor afzet, moet u de parkeerrem in werking stellen om te voorkomen dat de machine per ongeluk in beweging komt. Trek de parkeerremhendel omhoog om de parkeerrem in te schakelen. Duw de hendel naar beneden om de parkeerrem vrij te zetten.

## Chokeknop

De chokeknop bevindt zich rechtsonder naast de bestuurdersstoel. Als u een koude motor wilt starten, trek dan de chokeknop uit (Figuur 8). Nadat de motor is gestart, kunt u met behulp van de choke de motor regelmatig laten lopen. Zodra de motor warmgedraaid is, drukt u de chokeknop in naar de stand UIT.

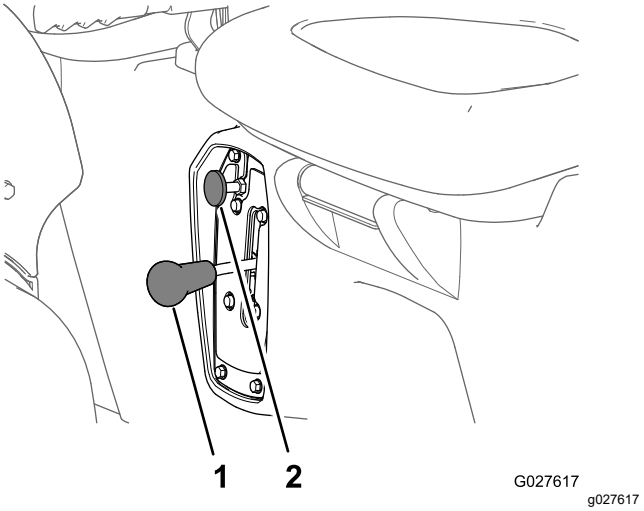


**Figuur 8**

1. Schakelhendel
2. Chokehendel

## Schakelhendel

De schakelhendel bevindt zich tussen de stoelen en onder de parkeerremhendel. De schakelhendel heeft 3 standen: VOORUIT, ACHTERUIT en NEUTRAAL (Figuur 8).

**Opmerking:** U kunt de motor in elke van de drie standen starten en laten lopen.

***Belangrijk:*** **De machine moet altijd eerst tot stilstand worden gebracht voordat u schakelt.**

## Claxonknop

**Uitsluitend modellen TC**

De claxonknop bevindt zich in de linkerbenedenhoek van het dashboard (Figuur 9). Druk op de knop om te claxonneren.

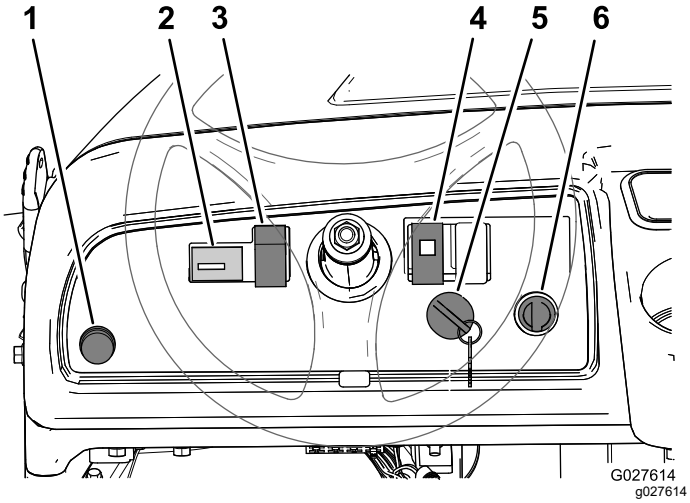


**Figuur 9**

1. Claxonknop (uitsluitend TC-modellen)
2. Urenteller
3. Lichtschakelaar
4. Oliedruklampje
5. Contactschakelaar
6. Aansluitpunt

## Contactschakelaar

De contactschakelaar bevindt zich in de rechterbenedenhoek van het dashboard (Figuur 9).

De contactschakelaar heeft 3 standen: UIT, AAN en STARTEN.

U kunt de machine op 2 manieren starten; zie Motor starten (bladz. 20).

## Lichtschakelaar

Gebruik de lichtschakelaar (Figuur 9) om de koplampen aan te zetten. Duw de schakelaar naar boven om de koplampen in te schakelen. Duw de schakelaar naar beneden om de koplampen uit te schakelen.

## Urenteller

De urenteller toont het aantal uren dat de machine in bedrijf is geweest. De urenteller (Figuur 9) gaat lopen als de contactschakelaar in de stand AAN wordt gezet of als de motor loopt.

## Motoroliedruklampje

Het motoroliedruklampje (Figuur 9) waarschuwt u dat de oliedruk in de motor beneden een veilig niveau daalt. Als het lampje aangaat en blijft branden, moet u de motor uitschakelen en het motoroliepeil controleren. Vul indien nodig olie bij in de motor; zie Motoroliepeil controleren (bladz. 34).

**Opmerking:** Het oliedruklampje kan gaan knipperen. Deze toestand is normaal en vereist geen actie.

## Aansluitpunt

Gebruik het aansluitpunt Figuur 9 om optionele elektrische accessoires van 12 V van stroom te voorzien.

## Brandstofmeter

De brandstofmeter (Figuur 10) vindt u op de brandstoftank naast de vuldop, aan de linkerkant van de machine. De brandstofmeter geeft aan hoeveel brandstof er in de tank zit.

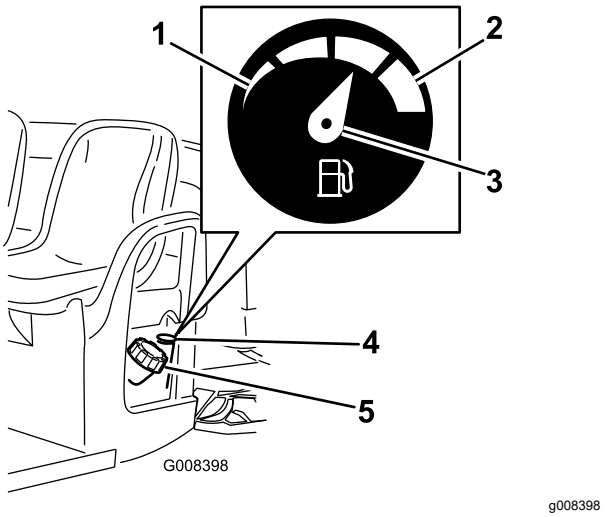


**Figuur 10**

1. Leeg
2. Vol
3. Naald
4. Brandstofmeter
5. Dop van brandstoftank

## Handgrepen voor passagier

De handgrepen voor de passagier bevinden zich rechts van het instrumentenpaneel en op de buitenkant van elke stoel (Figuur 11).

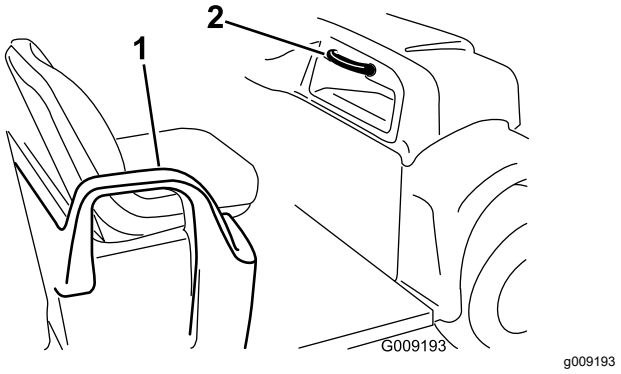


**Figuur 11**

1. Handgreep – heupsteun
2. Handgreep voor passagier

# Specificaties

**Opmerking:** Specificaties en ontwerp kunnen zonder voorafgaande kennisgeving worden gewijzigd.

| | |
|---|---|
| Basisgewicht | 544 kg (droog) |
| Nominale inhoud (op vlak terrein) | Totaalgewicht 749 kg, inclusief bestuurder (90,7 kg) en passagier (90,7 kg), lading, koppelgewicht van aanhangwagen, maximaal toelaatbaar totaalgewicht van aanhangwagen, accessoires en werktuigen |
| Maximaal toelaatbaar totaalgewicht van voertuig – op vlak terrein | 1.292 kg in totaal, inclusief alle bovengenoemde gewichten |
| Maximaal laadvermogen (op vlak terrein) | 567 kg in totaal, inclusief koppelgewicht van aanhangwagen en maximaal toelaatbaar totaalgewicht van aanhangwagen |
| Trekvermogen: | |
| Standaardhaak | Koppelgewicht 45 kg. Maximale gewicht van aanhangwagen 363 kg |
| Haak voor zware lasten | Koppelgewicht 45 kg. Maximale gewicht van aanhangwagen 544 kg |
| Totale breedte | 150 cm |
| Totale lengte | 303 cm |
| Afstand tot de grond | 25 cm aan de voorzijde, zonder lading of bestuurder, 18 cm aan de achterzijde, zonder lading of bestuurder |
| Wielbasis | 206 cm |
| Wielloopvlak (middellijn tot middellijn) | 125 cm aan de voorzijde, 120 cm aan de achterzijde |
| Lengte laadbak | 117 cm binnenzijde, 133 cm buitenzijde |
| Breedte laadbak | 125 cm binnenzijde, 150 cm aan de buitenzijde van de voorgevormde spatschermen |
| Hoogte laadbak | 25 cm binnenzijde |

## Werktuigen/accessoires

Een selectie van door Toro goedgekeurde werktuigen en accessoires is verkrijgbaar voor gebruik met de machine om de mogelijkheden daarvan te verbeteren en uit te breiden. Neem contact op met een erkende servicedealer of verdeler of ga naar www.Toro.com voor een lijst van alle goedgekeurde werktuigen en accessoires.

# Gebruiksaanwijzing

## *Voor gebruik*

## Veiligheidsinstructies voorafgaand aan het werk

### Algemene veiligheid

- Laat kinderen of personen die geen instructie hebben ontvangen, de machine nooit gebruiken of onderhoudswerkzaamheden daaraan verrichten. Plaatselijke voorschriften kunnen nadere eisen stellen aan de leeftijd van degene die met de machine werkt. De eigenaar is verantwoordelijk voor de instructie van alle bestuurders en technici.
- Zorg ervoor dat u vertrouwd raakt met de bedieningsorganen en de veiligheidssymbolen, en weet hoe u de machine veilig kunt gebruiken.
- Zorg ervoor dat passagiers alleen daar zitten waar er handgrepen zijn.
- Zorg ervoor dat u weet hoe u de machine en de motor snel kunt stoppen.
- Zorg dat er voor u en al de passagiers op de machine een handgreep beschikbaar is.
- Controleer of alle veiligheidsvoorzieningen en stickers op hun plaats zitten. Repareer of vervang veiligheidsvoorzieningen en vervang onleesbare of ontbrekende stickers. Gebruik de machine uitsluitend als deze aanwezig zijn en naar behoren werken.

### Brandstofveiligheid

- Wees uiterst voorzichtig bij het omgaan met brandstof. Brandstof is ontvlambaar en de dampen kunnen tot ontploffing komen.
- Doof alle sigaretten, sigaren, pijpen en andere ontstekingsbronnen.
- Gebruik uitsluitend een goedgekeurd vat of blik voor de brandstof.
- Wanneer de motor loopt of heet is, mag u de brandstofdop niet verwijderen of brandstof toevoegen.
- Geen brandstof bijvullen of aftappen in een afgesloten ruimte.
- Bewaar de machine en het brandstofvat niet op plaatsen waar open vlammen, vonken of waakvlammen (bv. van een boiler of een ander toestel) aanwezig kunnen zijn.
- Probeer de motor niet te starten als u brandstof hebt gemorst; voorkom elke vorm van open vuur of vonken totdat de brandstofdampen volledig zijn verdwenen.

## Dagelijks onderhoud uitvoeren

Voer elke dag voordat u de machine start de procedures uit in het onderdeel Telkens voor gebruik/Dagelijks in Onderhoud (bladz. 24).

## Bandenspanning controleren

**Onderhoudsinterval:** Bij elk gebruik of dagelijks

**Aanbevolen bandenspanning:** 55 tot 103 Kpa (8 tot 22 psi)

***Belangrijk:*** **De maximale bandenspanning op de wang van de band niet overschrijden.**

**Opmerking:** De vereiste bandenspanning is afhankelijk van het gewicht dat u van plan bent te transporteren.

1. Controleer de bandenspanning.

   **Opmerking:** De luchtdruk in de voor- en achterbanden moet liggen tussen 0,55 en 1,03 bar.

   - Gebruik een lagere bandenspanning voor lichtere ladingen, voor minder bodemcompactie, voor een soepeler rijgedrag en voor minder bandensporen op de grond.
   - Gebruik een hogere bandenspanning om zwaardere ladingen met hogere snelheid te transporteren.
2. Indien nodig dient u de luchtdruk in de banden aan te passen door lucht in de banden te pompen of deze af te laten.

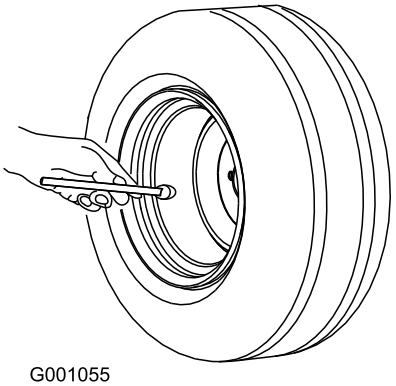


g001055

**Figuur 12**

# Brandstof bijvullen

**Aanbevolen brandstof:**

- Gebruik voor de beste resultaten uitsluitend schone, verse (minder dan 30 dagen oud), loodvrije benzine met een octaangetal van 87 of hoger (indelingsmethode (R+M)/2).
- **Ethanol**: Benzine met maximaal 10% ethanol (gasohol) of 15% MTBE (methyl-tertiair-butylether) per volume is aanvaardbaar. Ethanol en MTBE zijn niet hetzelfde. Benzine met 15% ethanol (E15) per volume is niet geschikt voor gebruik. **Gebruik nooit benzine die meer dan 10% ethanol per volume bevat**, zoals E15 (bevat 15% ethanol), E20 (bevat 20% ethanol), of E85 (bevat tot 85% ethanol). Ongeschikte benzine gebruiken kan leiden tot verminderde prestaties en/of motorschade die mogelijk niet gedekt wordt door de garantie.
- **Geen** benzine gebruiken die methanol bevat.
- In de winter **geen** brandstof bewaren in de brandstoftank of in vaten, tenzij u een brandstofstabilisator gebruikt.
- Meng **nooit** olie door benzine.

## Brandstoftank vullen

De inhoud van de brandstoftank is ongeveer 26,5 liter.

1. Parkeer de machine op een horizontaal oppervlak.
2. Stel de parkeerrem in werking.
3. Zet de motor af en haal het sleuteltje uit het contact.
4. Maak de omgeving van de dop van de brandstoftank schoon (Figuur 13).

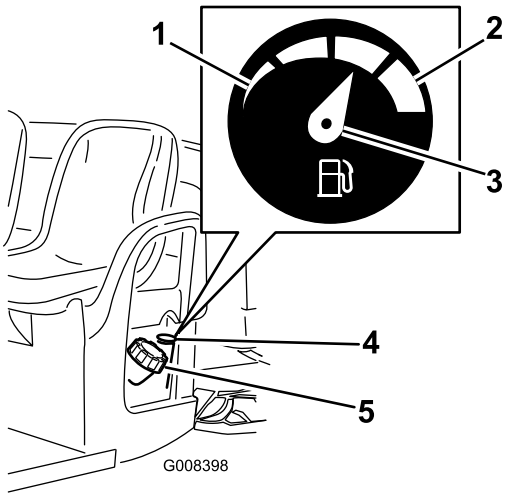


g008398

**Figuur 13**

1. Leeg
2. Vol
3. Naald
4. Brandstofmeter
5. Dop van brandstoftank

5. Verwijder de dop van de brandstoftank.
6. Vul de benzinetank tot ongeveer 25 mm vanaf de bovenkant van de tank (de onderkant van de vulbuis).

   **Opmerking:** De ruimte in de tank geeft de brandstof de kans om uit te zetten. **De tank niet te vol vullen.**
7. Draai de tankdop stevig vast.
8. Neem gemorste brandstof op.

# Een nieuwe machine inrijden

**Onderhoudsinterval:** Na de eerste 100 bedrijfsuren—Neem de richtlijnen voor het inrijden van een nieuwe machine in acht.

Neem de volgende richtlijnen in acht om ervoor te zorgen dat de machine goede prestaties levert.

- Controleer of de remmen gebruiksklaar zijn gemaakt; zie 4 De remmen gebruiksklaar maken (bladz. 10).
- Controleer regelmatig het peil van de vloeistoffen en de motorolie. Let op signalen van oververhitting van de machine of onderdelen ervan.
- Na een koude start moet u de motor ongeveer 15 seconden laten warmlopen voordat u de machine gebruikt.

  **Opmerking:** Laat de motor langer warmdraaien als u gaat werken bij een lage omgevingstemperatuur.

- Varieer de snelheid van de machine tijdens het gebruik. Vermijd snel starten en stoppen.
- De motor heeft geen inrij-olie nodig. De originele motorolie is hetzelfde type olie dat is voorgeschreven voor regelmatige olieververssingen.
- Zie het hoofdstuk Onderhoud (bladz. 24) voor bijzondere controles op rustige momenten.
- Controleer de stand van de voorwielophanging en stel deze af indien nodig; zie De uitlijning van de voorwielen afstellen (bladz. 47).

# *Tijdens gebruik*

## Veiligheid tijdens het werk

### Algemene veiligheid

- De eigenaar/bestuurder is verantwoordelijk voor ongevallen die kunnen leiden tot lichamelijk letsel en materiële schade, en hij kan zulke ongevallen voorkomen.
- Passagiers mogen alleen op de daarvoor bedoelde stoelen zitten. Vervoer geen passagiers in de laadbak. Hou omstanders en huisdieren tijdens het werk uit de buurt van de machine.
- Draag geschikte kleding en uitrusting, zoals oogbescherming, een lange broek, stevige schoenen met een gripvaste zool en gehoorbescherming. Draag lang haar niet los en draag geen bungelende juwelen.
- Gebruik de machine niet als u ziek, moe of onder de invloed van alcohol, medicijnen of drugs bent.
- Bedien de machine uitsluitend buitenshuis of in een goed geventileerde ruimte.
- U mag het maximaal toelaatbare totaalgewicht van de machine niet overschrijden.
- Ga extra voorzichtig te werk als u de machine gebruikt met een zware lading in de laadbak. Hoe zwaarder de lading, des te moeilijker het is om de machine te keren of tot stilstand te brengen.
- Te grote ladingen transporteren in de laadbak vermindert de stabiliteit van de machine.
- Materiaal transporteren dat niet kan worden vastgemaakt aan de machine, zoals een grote tank met vloeistof erin, heeft een nadelig effect op de stabiliteit en het stuur- en remgedrag van de machine.
- Voordat u de motor start: zorg dat de transmissie in de neutraalstand staat, de parkeerrem in werking is gesteld en u zich in de bestuurderspositie bevindt.
- U en uw passagiers moeten blijven zitten wanneer de machine rijdt. Houd uw handen aan het stuurwiel; uw passagiers moeten de daartoe voorziene handgrepen gebruiken. Houd uw armen en benen te allen tijde binnen de machine.
- Bedien de machine uitsluitend wanneer de zichtbaarheid goed is. Kijk uit voor gaten, geulen, hobbels, stenen of andere verborgen objecten. De machine kan omslaan op oneffenheden in het terrein. In hoog gras zijn obstakels niet altijd zichtbaar. Wees voorzichtig bij het naderen van blinde hoeken, struiken, bomen, en andere objecten die uw zicht kunnen belemmeren.
- Kijk altijd goed uit en vermijd laag overhangende objecten, zoals boomtakken, deurposten, loopbruggen, enz.
- Kijk achterom en omlaag voordat u de machine achteruitrijdt om er zeker van te zijn dat de weg vrij is.
- Rij de machine niet in de buurt van steile hellingen, greppels of dijken. De machine kan plotseling omslaan als een wiel over de rand komt, of als de rand afbrokkelt.
- Als u zich met de machine op de openbare weg begeeft, neem dan de verkeersregels in acht en gebruik bijkomende accessoires die wettelijk verplicht kunnen zijn, zoals verlichting, richtingaanwijzers, tekens 'langzaam rijdend voertuig', etc.
- Als het voertuig abnormaal trilt, moet u onmiddellijk stoppen, de motor afzetten, wachten tot alle onderdelen tot stilstand zijn gekomen en het voertuig op beschadigingen controleren. Repareer alle schade aan de machine alvorens door te gaan met het werk.
- Kies een lichtere lading en verminder uw snelheid als u moet rijden op ruw of oneffen terrein en vlak langs wegranden, kuilen en andere abrupte veranderingen in het terrein. De lading kan gaan schuiven waardoor de machine haar stabiliteit verliest.
- De stoptijd van de machine op een nat oppervlak kan langer zijn dan op een droog oppervlak. Om natte remmen uit te drogen, moet u langzaam rijden op vlak terrein, terwijl u lichte druk uitoefent op het rempedaal.
- Onverwachte veranderingen in het terrein kunnen het stuurwiel plots doen bewegen, wat letsel aan handen en armen kan veroorzaken. Verminder uw snelheid en pak het stuurwiel losjes aan de rand vast. Houd uw duimen uit de weg van de spaken van het stuurwiel.
- Verminder uw snelheid wanneer u de machine gebruikt zonder de laadbak. Als de machine snel rijdt en abrupt stopt, kunnen de achterwielen worden geblokkeerd, waardoor de machine moeilijk bestuurbaar wordt.

- Raak de motor, de transmissie, de geluiddemper of het verdeelstuk van de geluiddemper niet aan als de motor loopt of direct nadat u de motor hebt afgezet. Deze onderdelen kunnen heet zijn en brandwonden veroorzaken.
- U mag een machine met draaiende motor niet onbeheerd achterlaten.
- Doe het volgende voordat u de bestuurdersstoel verlaat:
  - Parkeer de machine op een horizontaal oppervlak.
  - Stel de parkeerrem in werking.
  - Laat de laadbak neer.
  - Zet de motor af en haal het sleuteltje uit het contact.
- Gebruik de machine niet als het kan bliksemen.
- Gebruik alleen door The Toro® Company goedgekeurde accessoires en werktuigen.

## Veiligheid op hellingen

**Opmerking:** Een rolbeugel met twee stangen is als accessoire beschikbaar voor deze machine. Gebruik een rolbeugel als u gaat werken in de buurt van steile randen of water, of op oneffen terrein of een helling waar de machine zou kunnen omkantelen. Neem voor verdere informatie contact op met een erkende Toro distributeur.

Hellingen zijn de belangrijkste oorzaak dat de bestuurder de macht over de machine verliest en deze omkantelt. Dit kan leiden tot ernstig of dodelijke letsel.

- Inspecteer het terrein en ga na op welke hellingen u de machine veilig kunt gebruiken; stel een procedure en regels op voor het werken op deze hellingen. Gebruik altijd uw gezond verstand en uw beoordelingsvermogen wanneer u dit onderzoek uitvoert.
- Als u zich ongemakkelijk voelt wanneer u de machine op een helling gebruikt, maai die helling dan niet.
- Voer alle bewegingen op hellingen langzaam en geleidelijk uit. Verander niet plots de snelheid of rijrichting van de machine.
- Gebruik de machine niet op een nat terrein. Wielen kunnen grip verliezen. De machine kan omrollen voordat de wielen grip verliezen.
- Rij hellingen in een rechte lijn op en af.
- Als u vaart begint te verliezen terwijl u een helling oprijdt, moet u voorzichtig het rempedaal indrukken en de helling langzaam achterwaarts in een rechte lijn afrijden.
- Draaien als u een helling op- of afrijdt, kan gevaarlijk zijn. Als u absoluut moet draaien op een helling, dient u dit langzaam en voorzichtig te doen.
- Een zware lading heeft invloed op de stabiliteit van het voertuig op een helling. Verklein de lading en neem gas terug als u op een helling rijdt of als de lading een hoog zwaartepunt heeft. Maak de lading vast aan de laadbak van de machine om te voorkomen dat de lading gaat schuiven. Wees extra voorzichtig als u ladingen transporteert die gemakkelijk schuiven (vloeistoffen, stenen, zand, enz.).
- Zorg dat u de machine niet moet starten, stoppen of keren op een helling, vooral als u een lading vervoert. Stoppen tijdens de afdaling van een helling kost meer tijd dan op vlak terrein. Als u de machine tot stilstand moet brengen, mag u de snelheid niet te abrupt verminderen; anders kan de machine omslaan of gaan rollen. Trap niet te abrupt op het rempedaal als u achterwaarts rolt, omdat de machine dan kan omslaan.

## Veilig laden en storten

- Overschrijd het maximale toelaatbare gewicht van de machine niet als u een lading transporteert in de laadbak en/of als u een aanhangwagen sleept; zie Specificaties (bladz. 14).
- Verdeel de lading gelijkmatig in de laadbak om de stabiliteit en uw controle over de machine te verbeteren.
- Let erop dat er niemand achter de machine staat voordat u de lading stort.
- Stort de lading niet uit de bak als de machine zijwaarts op een helling staat. Als gevolg van de verandering in de gewichtsverdeling kan de machine omslaan.

# De laadbak gebruiken

## De laadbak omhoog laten komen

**⚠ WAARSCHUWING**

**Een opgehaalde laadbak kan vallen en letsel toebrengen aan personen die eronder aan het werk zijn.**

- **Gebruik altijd de steun om de bak omhoog te houden voordat u onder een opgehaalde laadbak gaat werken.**
- **Verwijder de lading uit de laadbak voordat u deze omhoogbrengt.**

**⚠ WAARSCHUWING**

**Als de laadbak tijdens het rijden omhoogstaat, kan de machine gemakkelijker omslaan of gaan rollen. U kunt de laadbak beschadigen als deze tijdens het gebruik van de machine omhoogstaat.**

- **Gebruik de machine met de laadbak neergelaten.**
- **Laat de laadbak neer als u hem geleegd hebt.**

**⚠ VOORZICHTIG**

**Als de achterkant van de laadbak belast is wanneer u de sluitingen losmaakt, kan de laadbak onverwacht openklappen en u of andere omstanders verwonden.**

- **Belast indien mogelijk het midden van de laadbak.**
- **Houd de laadbak naar beneden en controleer of niemand over de laadbak leunt of erachter staat als u de sluitingen losmaakt.**
- **Verwijder de lading uit de laadbak voordat u deze omhoogbrengt voor onderhoud aan de machine.**

1. Zet de hendels aan beide zijden van de laadbak omhoog en breng de laadbak omhoog (Figuur 14).

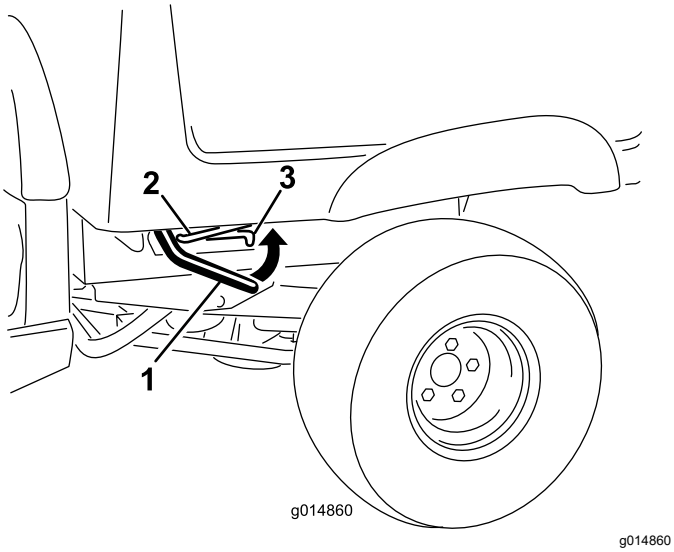


**Figuur 14**

1. Hendel
2. Steunstang
3. Borgsleuf

2. Zet de steunstang in de borgsleuf om de laadbak vast te zetten (Figuur 15).

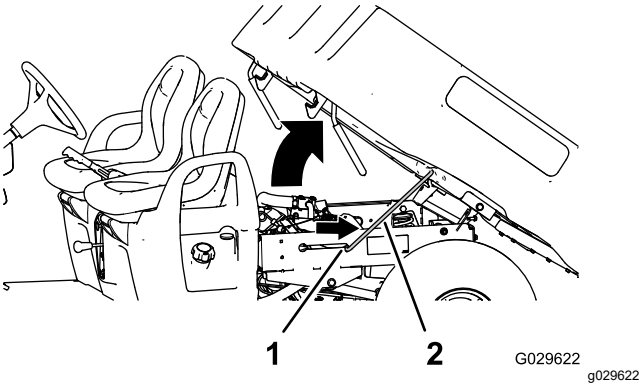


**Figuur 15**

1. Borgsleuf
2. Steunstang

## De laadbak omlaagbrengen

**⚠ WAARSCHUWING**

**De laadbak kan zwaar zijn. Handen of andere lichaamsdelen kunnen bekneld raken.**

**Houd uw handen en andere lichaamsdelen uit de buurt van de bak als u deze neerlaat.**

1. Til de laadbak licht omhoog door de grendelhandgreep omhoog te brengen (Figuur 14).
2. Neem de steunstang uit de palopening (Figuur 15).
3. Laat de bak neer tot hij stevig vergrendeld is (Figuur 15).

## De achterlaadklep openen

1. Zorg dat de laadbak omlaag en vergrendeld is.
2. Til de klepjes op het achterste paneel van de achterlaadklep omhoog (Figuur 16).

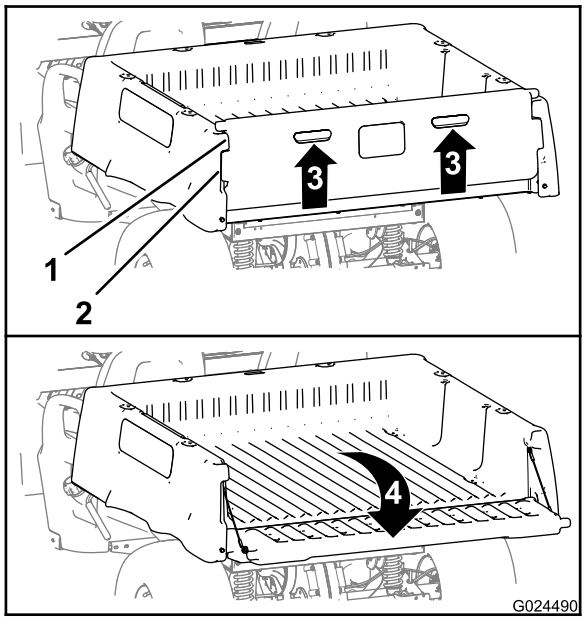


**Figuur 16**

1. Flens van achterlaadklep (laadbak)
2. Borgflens (achterlaadklep)
3. Tillen (klepje)
4. Naar achteren en omlaag draaien

3. Lijn de borgflenzen van de achterlaadklep uit met de openingen tussen de flenzen van de achterlaadklep van de laadbak (Figuur 16).
4. Draai de achterlaadklep naar achteren en omlaag (Figuur 16).

## De achterlaadklep sluiten

Als u los materiaal zoals zand, kiezels of houtsnippers uit de laadbak van de machine hebt gestort, kan een deel van het gestorte materiaal tussen de hengsels van de achterlaadklep beland zijn. Doe het volgende voordat u de achterlaadklep sluit.

1. Verwijder handmatig zo veel mogelijk materiaal van tussen de hengsels.
2. Draai de achterlaadklep ongeveer in de 45°-stand (Figuur 17).

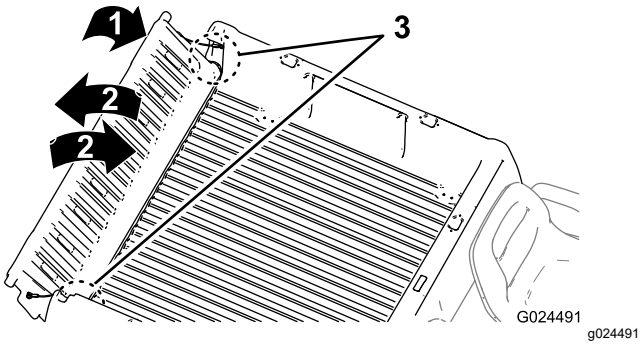


**Figuur 17**

1. Draai de achterlaadklep ongeveer in de 45°-stand.
2. Beweeg de achterlaadklep enkele keren heen en weer.
3. Hengels

3. Beweeg de achterlaadklep enkele keren heen en weer met korte, schokkende bewegingen (Figuur 17).

   **Opmerking:** Dit helpt om materiaal tussen de hengsels vandaan te krijgen.
4. Laat de achterlaadklep zakken en controleer of er materiaal is achtergebleven tussen de hengsels.
5. Herhaal stappen 1 tot 4 tot al het materiaal van tussen de hengsels is.
6. Draai de achterlaadklep naar boven en naar voren tot de borgflenzen van de achterlaadklep gelijk komen met het vak voor de achterlaadklep in de laadbak (Figuur 16).

   **Opmerking:** Breng de achterlaadklep omhoog of omlaag om de borgflenzen van de achterlaadklep uit te lijnen met de verticale openingen tussen de achterlaadklepflenzen van de laadbak.
7. Laat de achterlaadklep zakken tot deze in de achterzijde van de laadbak zit (Figuur 16).

   **Opmerking:** De borgflenzen van de achterlaadklep zitten stevig vast dankzij de achterlaadklepflenzen van de laadbak.

# Motor starten

1. Neem plaats op de bestuurdersstoel, steek het sleuteltje in de contactschakelaar en draai dit naar rechts op AAN of START.

   U kunt de machine op 2 manieren starten:

   - **Pedaalstart** – draai de contactschakelaar naar de stand AAN, druk het gaspedaal in en neem uw voet van het gaspedaal.

**Opmerking:** De motor wordt uitgeschakeld als u uw voet van het gaspedaal neemt.

- **Sleutelstart** – draai de contactschakelaar naar de stand START; de motor blijft ingeschakeld totdat u het sleuteltje in de UIT-stand zet.

**Opmerking:** Wanneer u sleutelstart gebruikt, kunt u de parkeerrem inschakelen en en de machine verlaten om werkzaamheden uit te voeren terwijl de motor nog loopt zolang de accu niet leeg is.

**Opmerking:** Als u het contactsleuteltje naar de stand START draait, zal de motor draaien tot deze aanslaat. Als de motor meer dan 10 seconden draait maar niet aanslaat, ga dan terug naar de UIT-stand en ga na wat het probleem is (bv. u moet de choke gebruiken, het luchtfilter is verstopt, de brandstoftank is leeg, de bougie werkt niet, enz.) alvorens de machine opnieuw te starten.

**Opmerking:** Als de machine is uitgerust met een optioneel achteruitrijalarm en de schakelhendel in de stand ACHTERUIT wordt gezet wanneer de contactschakelaar in de stand AAN of START staat, klinkt er een zoemer om de bestuurder te waarschuwen dat de machine in achteruitstand staat.

2. Zet de schakelhendel van de machine in de gewenste rijrichting.
3. Zet de parkeerrem vrij.
4. Trap langzaam het gaspedaal in.

   **Opmerking:** Als de motor koud is, moet u het gaspedaal intrappen en ongeveer half ingetrapt houden en de chokeknop uittrekken en op AAN zetten. Zet de chokeknop terug in de stand UIT zodra de motor warm is.

# De machine stoppen

***Belangrijk:*** **Als u de machine op een helling laat stoppen, moet u de bedrijfsremmen intrappen en de parkeerrem in werking stellen om te voorkomen dat de machine van zijn plaats rolt. Als u het gaspedaal gebruikt om de machine op de helling tot stilstand te brengen, kan de machine schade oplopen.**

1. Haal uw voet van het gaspedaal.
2. Druk het rempedaal langzaam in om met de bedrijfsremmen de machine volledig tot stilstand te brengen.

   **Opmerking:** De lengte van de remweg kan variëren, afhankelijk van de lading en de snelheid van de machine.

# De laadbak laden

Neem de volgende richtlijnen in acht bij het laden van de laadbak en het gebruik van de machine:

Neem de volgende richtlijnen in acht bij het laden van de laadbak en het gebruik van de machine:

- Hou rekening met het laadvermogen van de machine en beperk het gewicht van de lading die u in de laadbak transporteert volgens de specificaties in Specificaties (bladz. 14) en op het label met het toelaatbare totaalgewicht van de machine.

  **Opmerking:** Het laadvermogen geldt alleen voor gebruik van de machine op een gelijke ondergrond.
- Verminder het gewicht van de lading die u in de laadbak transporteert als u de machine gebruikt op hellingen en ruw terrein.
- Verminder het gewicht van de lading die u in de laadbak transporteert als het materiaal hoog opgestapeld is (en een hoog zwaartepunt heeft), zoals een stapel bakstenen, planken voor tuinelementen of zakken met kunstmest. Verdeel de lading zo laag mogelijk zodat de lading uw zicht achter de machine tijdens gebruik niet belemmert.
- Hou ladingen gecentreerd door de laadbak als volgt te laden:
  - Verdeel het gewicht gelijkmatig over de breedte van de laadbak.

    ***Belangrijk:*** **Het risico om te kantelen is groter als de laadbak aan 1 kant zwaarder is geladen.**
  - Verdeel het gewicht gelijkmatig over de lengte van de laadbak.

    ***Belangrijk:*** **Als u de lading achter de achteras legt, hebben de voorbanden minder tractie, wat ertoe kan leiden dat de machine onbestuurbaar wordt of omkantelt.**
- Wees extra voorzichtig als u erg omvangrijke ladingen transporteert in de laadbak, in het bijzonder als u het gewicht van de lading niet centraal in de laadbak kunt plaatsen.
- Maak indien mogelijk de lading vast aan de laadbak zodat de lading niet gaat schuiven.
- Als u vloeistof in een grote tank transporteert (zoals een spuittank), wees dan voorzichtig als u de machine een helling op- of afrijdt, als u uw snelheid plots verandert, als u stopt, of als u over ruw terrein rijdt.

De inhoud van de laadbak is 0,37 $m^3$. De hoeveelheid (het volume) materiaal die u in de bak kunt laden zonder dat het draagvermogen van de machine wordt

overschreden, kan sterk variëren afhankelijk van de dichtheid van het materiaal.

Raadpleeg de volgende tabel voor de maximale belading met verschillende materialen.

| Materiaal | Dichtheid | Maximaal laadvermogen laadbak (op een vlakke ondergrond) |
|---|---|---|
| Grind, droog | 1522 kg/m³ | Vol |
| Grind, nat | 1922 kg/m³ | ¾ vol |
| Zand, droog | 1442 kg/m³ | Vol |
| Zand, nat | 1922 kg/m³ | ¾ vol |
| Hout | 721 kg/m³ | Vol |
| Schors | <721 kg/m³ | Vol |
| Aarde, samengedrukt | 1602 kg/m³ | ¾ vol (bij benadering) |

# *Na gebruik*

## Veiligheid na het werk

### Algemene veiligheid

- Laat de motor afkoelen voordat u de machine in een afgesloten ruimte stalt.
- Bewaar de machine en het brandstofvat niet op plaatsen waar open vlammen, vonken of waakvlammen (bv. van een boiler of een ander toestel) aanwezig kunnen zijn.
- Zorg ervoor dat alle onderdelen van de machine in goede staat verkeren en alle bevestigingselementen stevig vastzitten.
- Vervang versleten, beschadigde en ontbrekende stickers.

## De machine transporteren

- Wees voorzichtig als u de machine inlaadt op een aanhanger of een vrachtwagen of uitlaadt.
- Gebruik een oprijplaat van volledige breedte bij het laden van de machine op een aanhanger of vrachtwagen.
- Maak de machine stevig vast.

Zie Figuur 18 en Figuur 19 voor de plaats van de bevestigingspunten van de machine.

**Opmerking:** Laad de machine op de aanhangwagen met de voorzijde van de machine naar voren gericht. Als dat niet mogelijk is, bevestig dan de motorkap met een riem aan het frame of verwijder de motorkap zodat deze er niet af kan waaien tijden het transport.

**⚠ VOORZICHTIG**

**Losse stoelen kunnen van de machine en de aanhangwagen vallen tijdens het transport van de machine, en de stoelen kunnen op een andere machine terechtkomen de weg versperren.**

**Verwijder de stoelen of zet de stoelen stevig vast in de koppeling van het stoelscherm.**

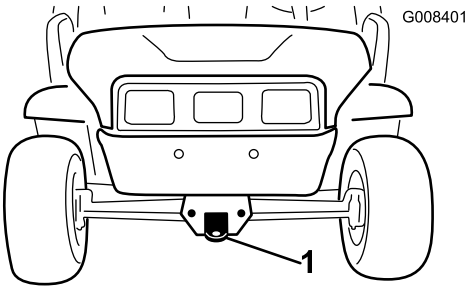


g008401

**Figuur 18**

1. Sleeplip en bevestigingspunt (vooraan de machine)

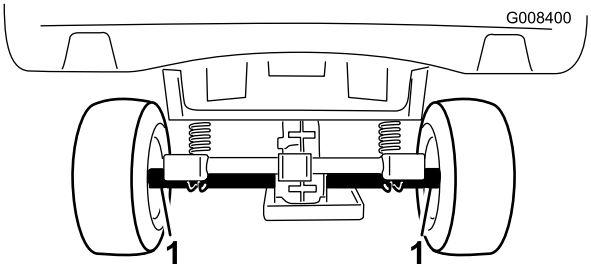


g008400

**Figuur 19**

1. Achterste bevestigingspunten

## De machine slepen

In noodgevallen kunt u de machine over een korte afstand slepen; maak hier evenwel geen gewoonte van.

**⚠ WAARSCHUWING**

**Als u de machine bij een te hoge snelheid sleept, kunt u de controle over het stuur verliezen. Dit kan letsel veroorzaken.**

**Sleep de machine nooit sneller dan 8 km per uur.**

**Opmerking: De stuurbekrachtiging functioneert niet, waardoor de besturing wordt bemoeilijkt.**

De machine moet worden gesleept door 2 personen. Als u de machine over een grote afstand moet verplaatsen, moet u deze vervoeren

op een vrachtwagen of een aanhanger; zie Een aanhangwagen trekken (bladz. 23)

1. Verwijder de drijfriem van de machine; zie Aandrijfriem vervangen (bladz. 54).
2. Bevestig een sleepkabel aan de lip op de voorzijde van het machineframe (Figuur 18).
3. Zet de transmissie in de NEUTRAALSTAND en zet de parkeerrem vrij.

# Een aanhangwagen trekken

De machine kan een aanhangwagen trekken. Er is een trekhaak verkrijgbaar voor de machine. Neem voor verdere informatie contact op met een erkende Toro verdeler.

Als u een lading vervoert of een aanhangwagen trekt, mag u de machine of de aanhangwagen niet te zwaar beladen. Een te zware lading van de machine of de aanhanger kan leiden tot slechte prestaties of beschadiging van de remmen, as, motor, transaxle, stuurinrichting, ophanging, carrosserie of banden.

Zorg er altijd voor dat 60% van het gewicht van de lading zich in het voorste deel van de aanhangwagen bevindt. Hierdoor komt ongeveer 10% van het totale gewicht van de aanhangwagen op de trekhaak van de machine.

Ten behoeve van een goede remwerking en tractie moet de laadbak altijd zijn geladen als u een aanhangwagen gebruikt. U mag het maximaal toelaatbare totaalgewicht van de trailer en het voertuig niet overschrijden.

Parkeer de machine nooit op een helling als er een aanhangwagen is aangekoppeld. Als u toch op een helling moet parkeren, dient u de parkeerrem in werking te stellen en de wielen van de aanhangwagen te blokkeren.

# Onderhoud

**Opmerking:** Bepaal vanuit de normale bedieningspositie de linker- en rechterzijde van de machine.

**Opmerking:** Download het elektrische schema op www.Toro.com; u kunt uw machine zoeken via de link Handleidingen op de hoofdpagina.

***Belangrijk:*** **Raadpleeg de gebruikershandleiding van de motor voor verdere onderhoudsprocedures.**

**⚠ WAARSCHUWING**

**Als u de machine niet goed onderhoudt, kunnen systemen van de machine voortijdig defect raken en u of omstanders mogelijk letsel toebrengen.**

**U moet de machine goed onderhouden en in goede staat houden volgens deze instructies.**

***Belangrijk:*** **Raadpleeg de Gebruikershandleiding van de motor voor verdere onderhoudsprocedures.**

**⚠ VOORZICHTIG**

**De machine mag uitsluitend worden onderhouden, gerepareerd, afgesteld of geïnspecteerd door vakbekwame en erkende technici.**

- **Voorkom brandgevaar en zorg ervoor dat er brandbestrijdingsapparatuur in het werkgebied aanwezig is. Controleer nooit met een open vuur het peil van vloeistoffen, het accuzuur of de koelvloeistof, of een lekkage.**
- **Gebruik geen open bakken met brandstof of ontvlambare reinigingsvloeistoffen om onderdelen schoon te maken.**

**⚠ VOORZICHTIG**

**Als u het sleuteltje in het contact laat, bestaat de kans dat iemand de motor per ongeluk start waardoor u en andere omstanders ernstig letsel kunnen oplopen.**

**Haal het sleuteltje uit de contactschakelaar en maak de bougiekabels los voordat u onderhoudswerkzaamheden uitvoert aan het voertuig. Druk de kabels opzij, zodat deze niet onbedoeld contact kunnen maken met de bougies.**

# Aanbevolen onderhoudsschema

| Onderhoudsinterval | Onderhoudsprocedure |
|---|---|
| Na de eerste 8 bedrijfsuren | • Controleer de conditie van de aandrijfriem.<br>• Controleer de spanning van de riem van de dynamo van de starter. |
| Na de eerste 25 bedrijfsuren | • De motorolie verversen.<br>• Motoroliefilter vervangen. |
| Na de eerste 100 bedrijfsuren | • Neem de richtlijnen voor het inrijden van een nieuwe machine in acht. |
| Bij elk gebruik of dagelijks | • Controleer de bandenspanning.<br>• Controleer het motoroliepeil.<br>• Werking van schakelhendel controleren.<br>• Remvloeistofpeil controleren. Controleer het peil van de remvloeistof voordat u de motor voor de eerste keer start. |

| Onderhoudsinterval | Onderhoudsprocedure |
|---|---|
| Om de 100 bedrijfsuren | • Lagers en lagerbussen smeren.<br>• Vervang het luchtfilter. Vervang het element van het luchtfilter eerder als het vuil of beschadigd is.<br>• De motorolie verversen.<br>• Motoroliefilter vervangen.<br>• Bougies controleren.<br>• Het luchtfilter voor de koolstofhouder inspecteren.<br>• Controleer de staat van de banden en velgen.<br>• Draai de wielmoeren aan.<br>• De stuurinrichting en ophanging op losse of beschadigde onderdelen controleren.<br>• De vlucht en het toespoor van de voorwielen controleren.<br>• Het peil van de transaxlevloeistof controleren.<br>• Werking van de neutraalstand van de schakelinrichting controleren.<br>• Reiniging van de motorkoelingsgebieden.<br>• De remmen controleren |
| Om de 200 bedrijfsuren | • Vervang het filter van de koolstofhouder.<br>• Stel de parkeerrem af, indien nodig.<br>• De conditie en de spanning van de aandrijfriem controleren.<br>• Controleer de spanning van de riem van de dynamo van de starter. |
| Om de 300 bedrijfsuren | • De lagers in de voorwielen smeren. |
| Om de 400 bedrijfsuren | • Controleer de brandstofleidingen en -verbindingen.<br>• Reinig de primaire aandrijfkoppeling. |
| Om de 800 bedrijfsuren | • Brandstoffilter vervangen.<br>• Transaxle-olie verversen. |
| Om de 1000 bedrijfsuren | • Remvloeistof verversen. |
| Jaarlijks | • Verricht alle jaarlijkse onderhoudsprocedures die vermeld staan in de Gebruikershandleiding van de motor. |

# Controlelijst voor dagelijks onderhoud

Gelieve deze pagina te kopiëren ten behoeve van gebruik bij routinecontroles.

| **Gecontroleerde item** | **Voor week van:** | | | | | | |
|---|---|---|---|---|---|---|---|
| | **maandag** | **dinsdag** | **woensdag** | **donderdag** | **vrijdag** | **zaterdag** | **zondag** |
| Werking van rem en parkeerrem controleren. | | | | | | | |
| Werking van schakel-inrichting/neutraalstand controleren. | | | | | | | |
| Brandstofpeil controleren. | | | | | | | |
| Controleer het motoroliepeil. | | | | | | | |
| Het peil van de transaxlevloeistof controleren. | | | | | | | |
| Luchtfilter controleren. | | | | | | | |
| De koelribben van de motor controleren. | | | | | | | |
| Controleren of de motor ongewone geluiden maakt. | | | | | | | |
| Controleren op ongewone geluiden tijdens het gebruik. | | | | | | | |
| De bandenspanning controleren. | | | | | | | |
| Controleren op lekkages. | | | | | | | |
| Werking van instrumenten controleren. | | | | | | | |
| Werking van het gaspedaal controleren. | | | | | | | |
| Vet in alle smeernippels spuiten. | | | | | | | |
| Beschadigde lak bijwerken. | | | | | | | |

# Onderhoud van de machine in bijzondere omstandigheden

***Belangrijk:*** **Als de machine wordt gebruikt in de hieronder genoemde omstandigheden, moet u de onderhoudswerkzaamheden twee keer zo vaak uitvoeren:**

- Gebruik in woestijngebied
- Gebruik bij lage temperaturen: beneden 0 °C
- Trekken van een aanhangwagen
- Veelvuldig gebruik in stoffige omstandigheden
- Bouwwerkzaamheden
- Na langdurig gebruik in modder, zand, water, of soortgelijke vuile omstandigheden moet u de remmen zo snel mogelijk laten controleren en schoonmaken. Dit voorkomt dat schurend materiaal overmatige slijtage veroorzaakt.

# *Procedures voorafgaande aan onderhoud*

## Veiligheid bij onderhoud

- Laat personeel dat niet bekend is met de instructies nooit onderhoudswerkzaamheden aan de machine uitvoeren.
- Voordat u onderhoudswerkzaamheden aan de machine verricht of deze afstelt, moet u de machine op een horizontaal oppervlak parkeren, de parkeerrem in werking stellen, de motor uitschakelen en het sleuteltje verwijderen om te voorkomen dat de machine per ongeluk wordt gestart.
- Verwijder de lading uit de laadbak voordat u onder een opgehaalde laadbak gaat werken.
- Breng altijd de steun aan onder de laadbak voordat u eronder gaat werken.
- Plaats de machine of onderdelen ervan op assteunen indien dit nodig is.
- Haal voorzichtig de druk van onderdelen met opgeslagen energie.
- Laad de accu's niet op terwijl u onderhoud uitvoert aan de machine.
- Om het voertuig in goede staat te houden, moet u ervoor zorgen dat alle moeren, bouten en schroeven goed zijn vastgedraaid.
- Om het risico op brand te verminderen, moet u de omgeving van de motor vrij houden van overtollig vet, gras, bladeren en aangekoekt vuil.
- Voer indien mogelijk geen onderhoudswerkzaamheden uit als de motor draait. Blijf uit de buurt van bewegende onderdelen.
- Als u de motor moet laten lopen om onderhouds- of afstelwerkzaamheden uit te voeren, moet u uw kleding, handen, voeten en andere lichaamsdelen uit de buurt van de motor en bewegende delen houden. Hou omstanders uit de buurt van de machine.
- Veeg gemorste olie en brandstof op.
- Controleer regelmatig de werking van de parkeerrem. Indien nodig moet u deze afstellen en een onderhoudsbeurt geven.
- Zorg ervoor dat alle onderdelen in goede staat verkeren en al het bevestigingsmateriaal stevig vastzit. Vervang versleten of beschadigde stickers.
- Voer geen handelingen uit die van invloed zijn op de bedoelde werking van een veiligheidsvoorziening of die de bescherming waarin de veiligheidsvoorziening voorziet verminderen. Controleer de goede werking ervan regelmatig.
- Voorkom dat de motor het maximaal toelaatbare toerental overschrijdt, doordat de instellingen van de motor zijn veranderd. Ten behoeve van de veiligheid en een nauwkeurige afstelling moet u het maximale motortoerental door een erkende Toro distributeur laten controleren met een toerenteller.
- Indien grote reparaties nodig zijn of hulp is vereist, moet u contact opnemen met een erkende Toro distributeur.
- Om de beste prestaties te verkrijgen en er zeker van te zijn dat het voertuig veilig kan worden gebruikt, moet u ter vervanging altijd originele onderdelen en accessoires van Toro aanschaffen. Gebruik ter vervanging nooit onderdelen en accessoires van andere fabrikanten, omdat dit gevaarlijk kan zijn. Elke verandering aan deze machine kan gevolgen hebben voor de werking, prestaties of levensduur van de machine, en kan letsel of de dood veroorzaken. Dergelijke veranderingen kunnen ertoe leiden dat de garantie op het product van The Toro® Company komt te vervallen.

# De machine klaar maken voor onderhoud

1. Parkeer de machine op een horizontaal oppervlak.
2. Stel de parkeerrem in werking.
3. Zet de motor af en haal het sleuteltje uit het contact.
4. Leeg de laadbak en breng hem omhoog; zie De laadbak gebruiken (bladz. 18).

# De machine omhoogbrengen

**⚠ GEVAAR**

**Een opgekrikte machine kan wankel staan. De machine kan van de krik afglijden, waardoor iemand die zich eronder bevindt letsel kan oplopen.**

- **Start de motor niet als de machine is opgekrikt.**
- **Haal altijd het sleuteltje uit het contact voordat u van de machine stapt.**
- **Blokkeer de wielen wanneer de machine wordt ondersteund door hefwerktuigen.**
- **Gebruik assteunen om de machine te ondersteunen wanneer deze gehesen is.**

***Belangrijk:*** **Als u de machine voor routineonderhoud en/of diagnose laat draaien, zorg dan dat de achterwielen van de machine 25 mm vrij van de grond zijn door de achteras op assteunen te zetten.**

- Het hefpunt vooraan de machine bevindt zich aan de voorzijde van het frame, achter de sleeplip (Figuur 20).

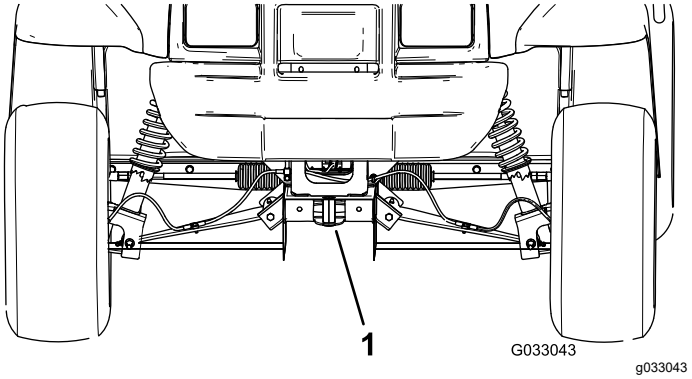


**Figuur 20**

1. Hefpunt vooraan

- Het hefpunt aan de achterzijde van de machine bevindt zich onder de asbuizen (Figuur 21).

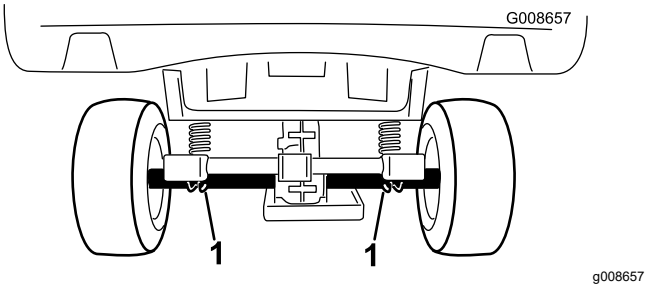


**Figuur 21**

1. Hefpunten achteraan

# De motorkap openen

## De motorkap optillen

1. Til de handgreep van de rubberen grendels aan weerszijden van de motorkap op (Figuur 22).

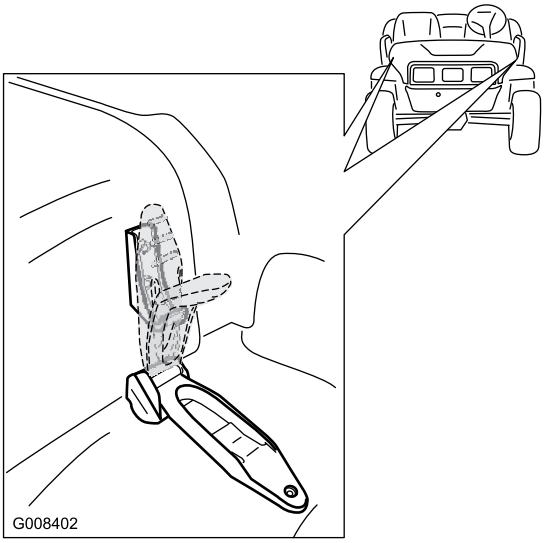


g008402

**Figuur 22**

2. Til de motorkap op.

## De motorkap sluiten

1. Laat de motorkap langzaam zakken.
2. Bevestig de motorkap door de rubberen grendels uit te lijnen met de grendelbevestigingen aan weerszijden van de motorkap (Figuur 22).

# *Smering*

## De machine smeren

**Onderhoudsinterval:** Om de 100 bedrijfsuren/Jaarlijks (houd hierbij de kortste periode aan)—Lagers en lagerbussen smeren. Smeer vaker als de machine in zware omstandigheden wordt gebruikt.

**Type vet:** Nr. 2 vet op lithiumbasis

1. Veeg de smeernippel schoon met een doek zodat er geen vuil kan binnendringen in het lager of de lagerbus.
2. Gebruik een smeerpistool. Haal de trekker 1 of 2 keer over om smeervet in de smeernippels van de machine te pompen.
3. Veeg overtollig smeervet van de machine.

De smeernippels bevinden zich aan de binnenkant van de bedieningsarmen, bij de kogelverbinding van de trekstang en aan de buitenkant van de bedieningsarmen (Figuur 23 en Figuur 24).

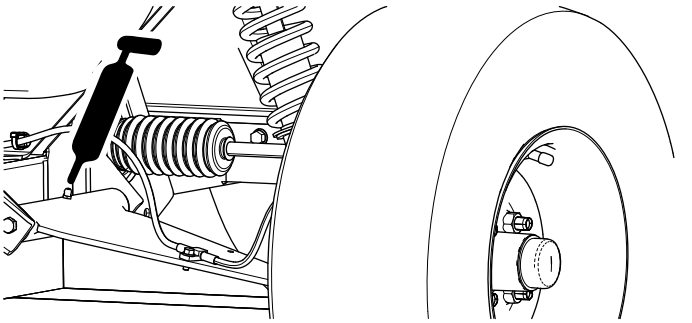


g033044

**Figuur 23**

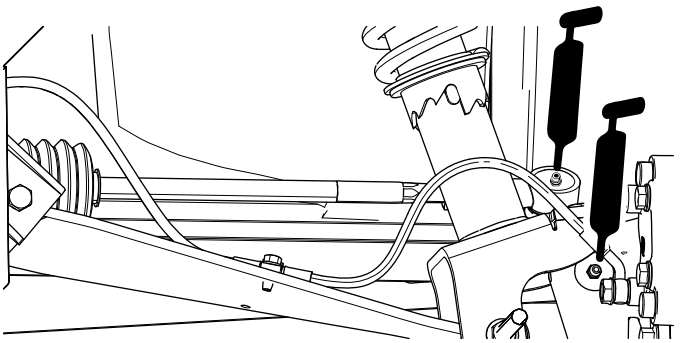


g033217

**Figuur 24**

# De lagers in de voorwielen smeren

**Onderhoudsinterval:** Om de 300 bedrijfsuren

**Aanbevolen smeervet:** Mobilgrease XHP™-222

## De naaf en rotor verwijderen

1. Til de voorkant van de machine op en plaats deze op assteunen.
2. Verwijder de 4 wielmoeren waarmee het wiel aan de naaf bevestigd is (Figuur 25).

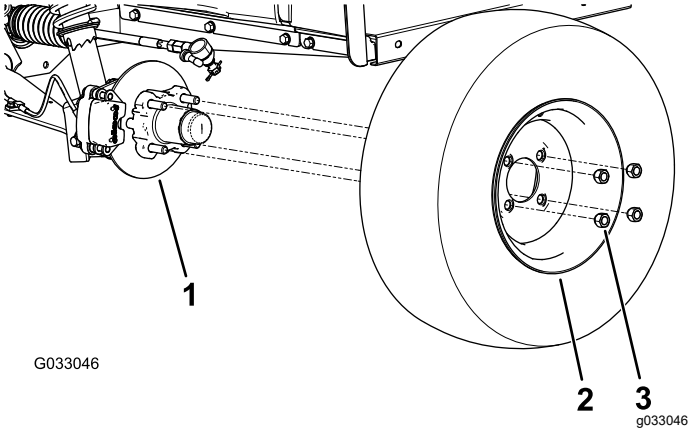


**Figuur 25**

1. Naaf
2. Wiel
3. Wielmoer

3. Verwijder de flenskopbouten (⅜" x ¾") waarmee de beugel voor de rem is bevestigd aan de as en verwijder de rem van de as (Figuur 26).

   **Opmerking:** Ondersteun de rem voordat u verder gaat met de volgende stap.

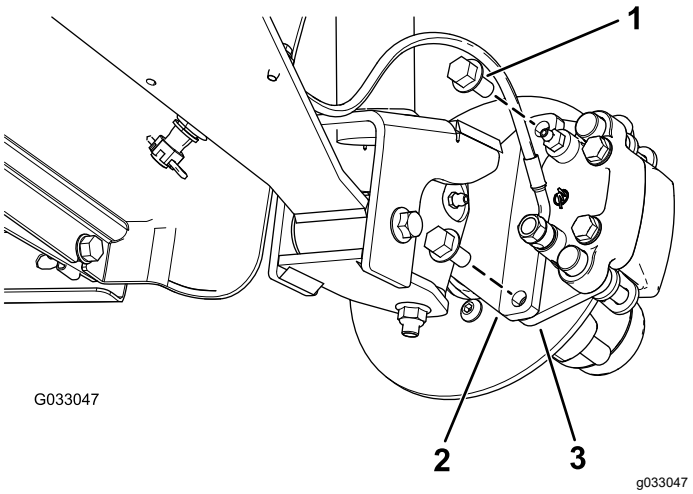


**Figuur 26**

1. Flenskopbout (⅜" x ¾")
2. As
3. Beugel remklauw (rem)

4. Verwijder de stofkap van de naaf (Figuur 27).

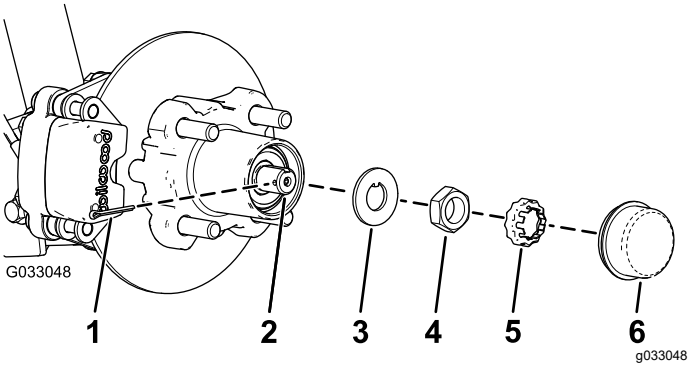


**Figuur 27**

1. Borgpen
2. As
3. Borgplaatje
4. Asmoer
5. Moerzekering
6. Stofkap

5. Verwijder de borgpen en de moerzekering van de as en de asmoer (Figuur 27).
6. Verwijder de asmoer van de as, en verwijder de naaf en de rotor van de as (Figuur 27 en Figuur 28).

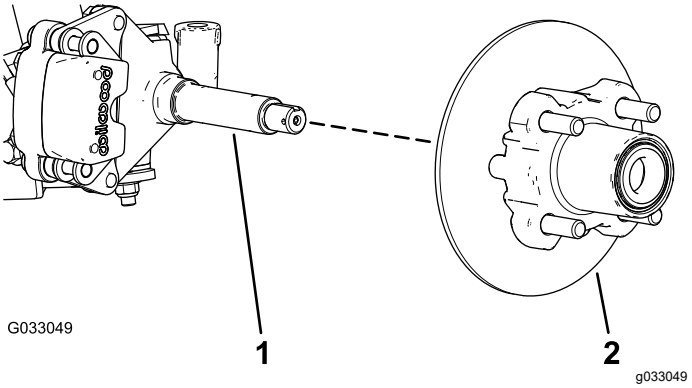


**Figuur 28**

1. As
2. Naaf en rotor

7. Maak de as schoon met een doek.
8. Herhaal stap 1 tot en met 7 voor de naaf en de rotor aan de andere kant van de machine.

## De lagers in de wielen smeren

1. Verwijder het buitenste lager en de loopring van het lager van de naaf (Figuur 29).

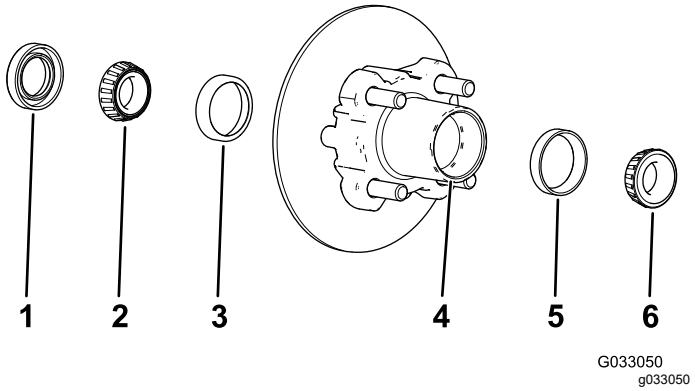


**Figuur 29**

1. Afdichting
2. Binnenste lager
3. Loopring van het binnenste lager
4. Holte voor lager (naaf)
5. Loopring van het buitenste lager
6. Buitenste lager

2. Verwijder de afdichting en het binnenste lager van de naaf (Figuur 29).
3. Maak de afdichting schoon en controleer op slijtage en beschadiging.

   **Opmerking:** Gebruik geen reinigingsmiddel om de afdichting schoon te maken. Vervang de afdichting als deze versleten of beschadigd is.
4. Maak de lagers en de loopringen schoon en controleer deze onderdelen op slijtage en beschadiging.

   **Opmerking:** Vervang versleten of beschadigde onderdelen. Controleer of de lagers en loopringen schoon en droog zijn.
5. Verwijder alle vuil en vet uit de holte van de naaf (Figuur 29).
6. Smeer de lagers met het aanbevolen smeermiddel.
7. Vul de holte van de naaf voor 50 tot 80% met het aanbevolen smeermiddel (Figuur 29).
8. Monteer het binnenste lager op de loopring aan de binnenkant van de naaf en monteer de afdichting (Figuur 29).
9. Herhaal stap 1 tot en met 8 voor de lagers van de andere naaf.

## De naaf en rotor monteren

1. Breng een laagje van het aanbevolen smeermiddel aan op de as (Figuur 30).

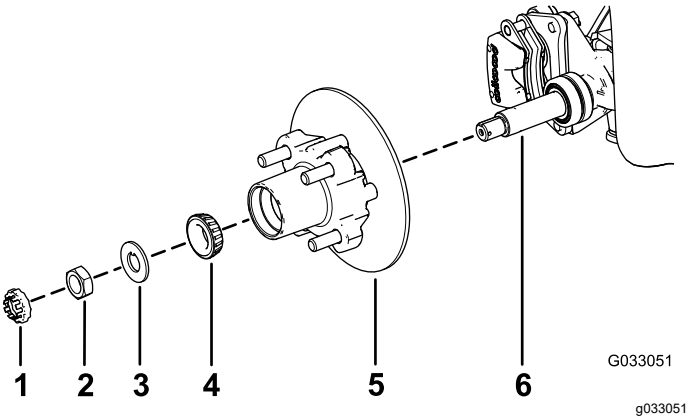


**Figuur 30**

1. Moerzekering
2. Asmoer
3. Borgplaatje
4. Buitenste lager
5. Naaf, rotor, binnenste lager, loopring en afdichting
6. As

2. Monteer de naaf en de rotor op de as met de rotor aan de binnenkant (Figuur 30).
3. Monteer het buitenste lager op de as en plaats het lager in de buitenste loopring (Figuur 30).
4. Monteer het borgplaatje op de as (Figuur 30).
5. Draai de asmoer op de as en zet de moer vast met een torsie van 15 N·m terwijl u de naaf draait om het lager te plaatsen (Figuur 30).
6. Draai de asmoer los tot de naaf vrij kan draaien.
7. Draai de asmoer vast met een torsie van 1,70 tot 2,26 N·m.
8. Monteer de borgschroef over de moer en controleer de uitlijning van de sleuf in de schroef en de opening in de as voor de borgpen (Figuur 31).

   **Opmerking:** Als de sleuf in de borgschroef en de opening in de as niet uitgelijnd zijn, moet u de asmoer vastzetten met een torsie van maximaal 2,26 N·m om de sleuf en de opening uit te lijnen.

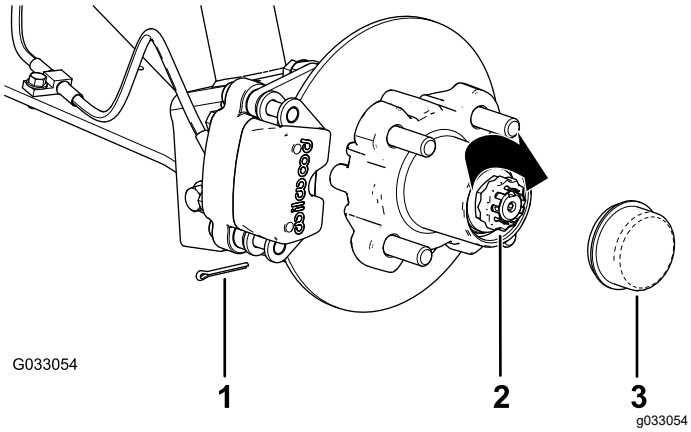


**Figuur 31**

1. Borgpen
2. Moerzekering
3. Stofkap

9. Monteer de borgpen en plooi beide uiteinden rond de borgschroef (Figuur 31).
10. Plaats de stofkap op de naaf (Figuur 31).
11. Herhaal stap 1 tot en met 10 voor de naaf en de rotor aan de andere kant van de machine.

## De remmen en wielen monteren

1. Reinig de 2 flenskopbouten (⅜" x ¾") en breng een laag schroefdraadborgmiddel met gemiddelde sterkte aan op de draden van de bouten.
2. Lijn de remblokken aan beide zijden van de rotor (Figuur 26) en de openingen in de beugel van de remklauw uit met de openingen in de rembevestiging van het asframe (Figuur 30).
3. Bevestig de beugel van de remklauw aan het asframe (Figuur 26) met de 2 flenskopbouten (⅜" x ¾").

   Draai de 2 flenskopbouten vast met een torsie van 47 tot 54 N·m.
4. Lijn de openingen in het wiel uit met de bouten van de naaf en monteer het wiel op de naaf met het ventiel naar buiten gericht (Figuur 25).

   **Opmerking:** Zorg dat het montagevlak van het wiel gelijk komt met de naaf.
5. Bevestig het wiel aan de naaf met de wielmoeren (Figuur 25).

   Draai de wielmoeren vast met een torsie van 108 tot 122 N·m.
6. Herhaal stap 1 tot en met 5 voor de rem en het wiel aan de andere kant van de machine.

# *Onderhoud motor*

## Veiligheid van de motor

- Zet de motor af, verwijder het sleuteltje en wacht totdat alle bewegende onderdelen tot stilstand zijn gekomen voordat u de olie controleert of olie bijvult in het carter.
- Houd uw handen, voeten, gezicht, kleding en andere lichaamsdelen uit de buurt van de geluiddemper en andere hete oppervlakken.

## Onderhoud van het luchtfilter

**Onderhoudsinterval:** Om de 100 bedrijfsuren Vervang het element van het luchtfilter eerder als het vuil of beschadigd is.

**Opmerking:** Het luchtfilter moet vaker een onderhoudsbeurt krijgen (om de paar uren) als de machine wordt gebruikt in buitengewoon stoffige of zanderige omstandigheden.

### Het luchtfilter controleren

1. Breng de laadbak omhoog en ondersteun deze met de steunstang.
2. Controleer de luchtfilterbehuizing op beschadigingen die een luchtlek zouden kunnen veroorzaken (Figuur 32 en Figuur 33).

   **Opmerking:** Verzeker dat het deksel goed afdicht rond de luchtfilterbehuizing.

   **Opmerking:** Beschadigde luchtfilterdeksels of -behuizingen moet u vervangen.

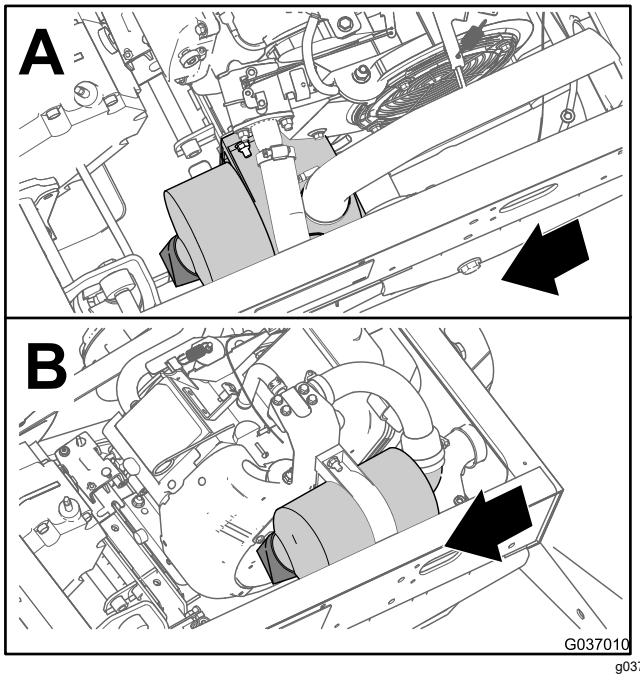


**Figuur 32**

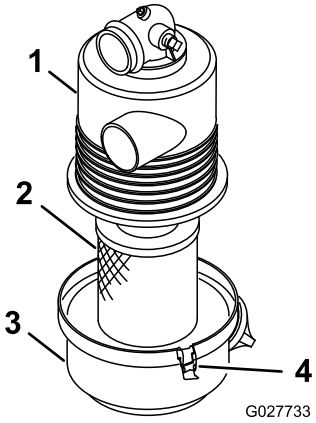


**Figuur 33**

1. Luchtfilterbehuizing
2. Luchtfilterelement
3. Luchtfilterdeksel
4. Sluiting

3. Open de sluitingen waarmee het deksel van het luchtfilter is bevestigd aan het luchtfilterhuis (Figuur 33).
4. Maak het luchtfilterdeksel los van de luchtfilterbehuizing, en reinig de binnenkant van het deksel (Figuur 33).
5. Schuif het luchtfilterelement voorzichtig uit de luchtfilterbehuizing.

   **Opmerking:** Om te voorkomen dat er veel stof vrijkomt, mag u het filter niet tegen de luchtfilterbehuizing slaan.
6. Controleer het luchtfilterelement.
   - Als het luchtfilterelement schoon is, monteert u het filterelement; zie Het luchtfilter monteren (bladz. 33).
   - Als het luchtfilterelement beschadigd is, vervang dan het filterelement; zie Luchtfilter vervangen (bladz. 33).

## Luchtfilter vervangen

1. Verwijder het luchtfilterelement.
2. Controleer of het nieuwe filter niet is beschadigd door het transport ervan.

   **Opmerking:** Controleer het uiteinde van het filter dat moet aansluiten.

   ***Belangrijk:*** **Een beschadigde filter mag niet worden gemonteerd.**
3. Monteer het nieuwe luchtfilter; zie Het luchtfilter monteren (bladz. 33).

## Het luchtfilter monteren

***Belangrijk:*** **Om schade aan de motor te voorkomen, mag u de motor nooit laten lopen zonder dat het complete luchtfilter is gemonteerd.**

***Belangrijk:*** **Een beschadigd element mag niet worden gebruikt.**

**Opmerking:** Het wordt afgeraden het gebruikte luchtfilterelement te reinigen omdat dit kan leiden tot beschadiging van de filtermedia.

1. Reinig de opening van de vuiluitlaat op het deksel van het luchtfilter.
2. Verwijder de rubberen uitlaatklep van het deksel, maak de holte schoon en plaats de klep terug.
3. Steek het luchtfilterelement in de luchtfilterbehuizing (Figuur 33).

   **Opmerking:** Zorg ervoor dat het filter op de juiste wijze is afgesloten door de buitenring van het filter aan te drukken als u het filter monteert. Druk niet op het flexibele midden van het filter.
4. Lijn het deksel van het luchtfilter uit met de luchtfilterbehuizing (Figuur 33).
5. Bevestig het deksel met de vergrendelingen aan de behuizing (Figuur 33).
6. Laat de laadbak neer.

# Motoroliepeil controleren

**Onderhoudsinterval:** Na de eerste 25 bedrijfsuren

Om de 100 bedrijfsuren (Ververs de olie tweemaal zo vaak in bijzondere werkomstandigheden; zie Onderhoud van de machine in bijzondere omstandigheden (bladz. 27).

**Opmerking:** Ververs de olie vaker als het voertuig in zeer stoffige of zanderige omstandigheden wordt gebruikt.

**Opmerking:** Geef de oude motorolie en het gebruikte oliefilter af bij een erkende inzamelplaats.

## Motorolietype

**Type olie:** Reinigingsolie (API-onderhoudsklasse SL of hoger)

**Carterinhoud:** 1,4 liter met vervanging van het filter

**Viscositeit:** Zie onderstaande tabel.

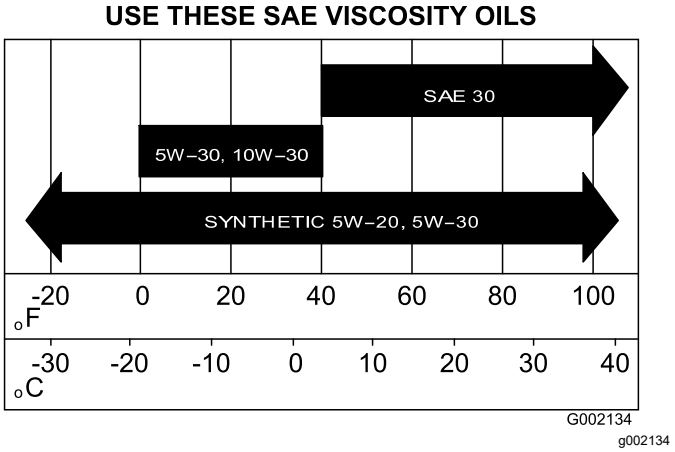


**Figuur 34**

## Het motoroliepeil controleren

**Onderhoudsinterval:** Bij elk gebruik of dagelijks

1. Parkeer de machine op een horizontaal oppervlak.
2. Stel de parkeerrem in werking.
3. Zet de motor af en haal het sleuteltje uit het contact.
4. Breng de laadbak omhoog.
5. Maak de omgeving van de oliepeilstok en de vuldop (Figuur 35) schoon met een doek zodat er vuil niet in de buis van de peilstok of de vulopening kan vallen en de motor beschadigen.

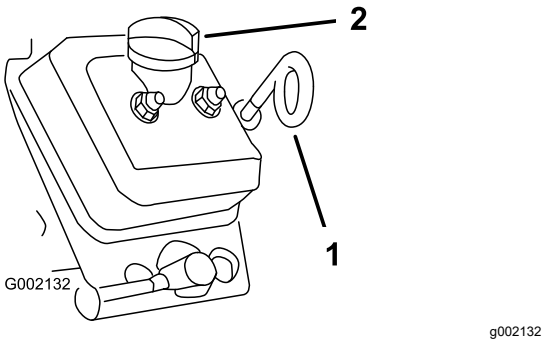


**Figuur 35**

1. Oliepeilstok (lus naar beneden)
2. Vuldop (vulbuis)

6. Verwijder de peilstok en veeg hem schoon (Figuur 35).
7. Schuif de peilstok in de peilstokbuis en duw tot hij niet verder kan (Figuur 35).
8. Trek de peilstok eruit en controleer het oliepeil op het uiteinde.
9. Als het oliepeil te laag is, moet u de vuldop losdraaien en geschikte olie in de vulbuis gieten totdat het peil de Vol-markering op de peilstok bereikt.

   **Opmerking:** Vul de olie langzaam bij en controleer daarbij veelvuldig het oliepeil. **Voeg niet te veel olie toe**.
10. Plaats de vuldop terug (Figuur 35).
11. Steek de oliepeilstok helemaal in de opening (Figuur 35).

    ***Belangrijk:*** **Zorg ervoor dat het lusuiteinde van de peilstok omlaag wijst.**
12. Laat de laadbak neer.

## Motorolie verversen

1. Parkeer de machine op een horizontaal oppervlak.
2. Stel de parkeerrem in werking.
3. Start de machine en laat de motor een paar minuten lopen.
4. Zet de motor af en haal het sleuteltje uit het contact.
5. Breng de laadbak omhoog en zet deze vast met de steunstang.
6. Maak de minkabel van de accu los; zie De accu afkoppelen (bladz. 42).
7. Plaats een opvangbak onder de aftapplug (Figuur 36).

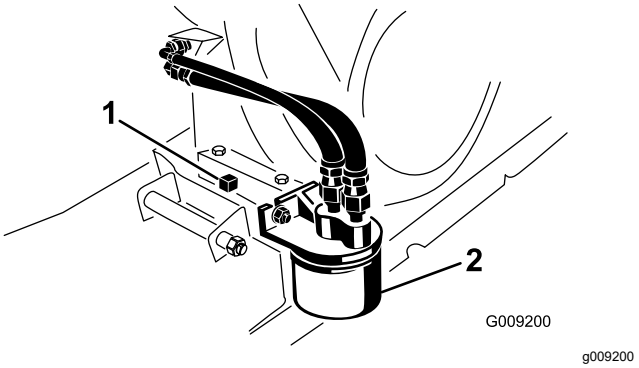


**Figuur 36**

1. Aftapplug
2. Motoroliefilter

8. Verwijder de aftapplug en de pakking (Figuur 36).

   **Opmerking:** Laat al de olie uit de motor lopen.
9. Monteer de aftapplug en de pakking en draai de aftapplug aan tot 17,6 N·m.
10. Giet olie in de vulopening totdat het peil de vol-markering op de peilstok heeft bereikt.

    **Opmerking:** Voeg niet te veel olie toe.
11. Plaats de vuldop en de peilstok weer stevig op hun plaats.
12. Sluit de accu aan en laat de laadbak zakken.

## Het motoroliefilter vervangen

**Onderhoudsinterval:** Na de eerste 25 bedrijfsuren

Om de 100 bedrijfsuren/Jaarlijks (houd hierbij de kortste periode aan) Ververs de olie tweemaal zo vaak in bijzondere werkomstandigheden; zie Onderhoud van de machine in bijzondere omstandigheden (bladz. 27).

1. Laat de olie uit de motor lopen.
2. Verwijder het oude oliefilter (Figuur 36).
3. Smeer een dun laagje schone olie op de pakking van het nieuwe oliefilter.
4. Schroef het nieuwe oliefilter op het filteradapter totdat de pakking contact maakt met de bevestigingsplaat. Draai het filter vervolgens nog eens een ½ tot ¾ slag vast (Figuur 36).

   ***Belangrijk:*** **Draai het oliefilter niet te vast.**
5. Vul het carter bij met de voorgeschreven olie (Figuur 34).
6. Start de motor en laat deze lopen om te controleren op olielekkages.
7. Zet de motor uit en controleer het motoroliepeil.

   **Opmerking:** Voeg indien nodig de voorgeschreven olie toe aan de motor tot het oliepeil de Vol-markering van de peilstok bereikt.

# Onderhoud van de bougies

**Onderhoudsinterval:** Om de 100 bedrijfsuren/Jaarlijks (houd hierbij de kortste periode aan) Vervang de bougie indien nodig.

**Type:** Champion RN14YC (of een equivalent type).

**Elektrodenafstand:** 0,762 mm

***Belangrijk:*** **Een gebarsten, aangetaste, vuile of gebrekkig werkende bougie moet worden vervangen. U mag de elektroden niet zandstralen, afkrabben of reinigen met een staalborstel omdat hierdoor gruis kan losraken en in de cilinder terechtkomen. Dit leidt meestal tot beschadiging van de motor.**

**Opmerking:** In geval van een motorstoring moet de bougie altijd verwijderd en gecontroleerd worden.

1. Maak de omgeving van de bougie schoon zodat er geen vuil in de cilinder kan terechtkomen als u de bougie verwijdert.
2. Trek de kabel van het aansluitpunt van de bougie.
3. Haal de plug uit de cilinderkop.
4. Controleer de staat van de massa-elektrode, de centrale elektrode en de isolator van de centrale elektrode op beschadigingen (Figuur 37).

   **Opmerking:** Geen beschadigde of versleten bougie gebruiken. Vervang de bougie door een nieuwe bougie van het aanbevolen type.

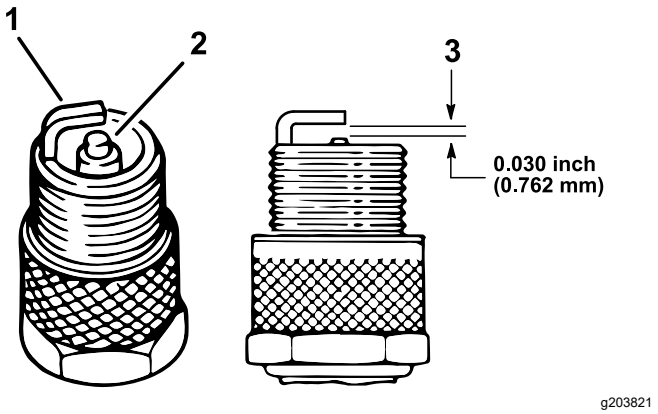


**Figuur 37**

1. Massa-elektrode
2. Centrale elektrode met isolator
3. Elektrodenafstand (niet op schaal weergegeven)

5. Zorg ervoor dat de elektrodenafstand tussen de centrale elektrode en de massa-elektrode 0,762 mm bedraagt; zie Figuur 37.
6. Plaats de bougie in de cilinderkop en draai de bougie vast tot 20 N·m.

7. Bevestig de kabel van de bougie.
8. Herhaal stap 1 tot en met 7 voor de andere bougie.

# Hoog/laag stationair toerental afstellen

1. Breng de laadbak omhoog en zet deze vast met de steunstang.
2. Druk het gaspedaal volledig in terwijl de machine uitgeschakeld is en meet de afstand tussen de voorste rand van de tuimelaar van de regelaar en het lipje van de beugel. Deze opening moet 0,8 tot 2,0 mm bedragen.
3. Draai aan de gaskabel de voorste contramoer losser en de achterste contramoer vaster om het toerental in laag stationair te verhogen (Figuur 38).

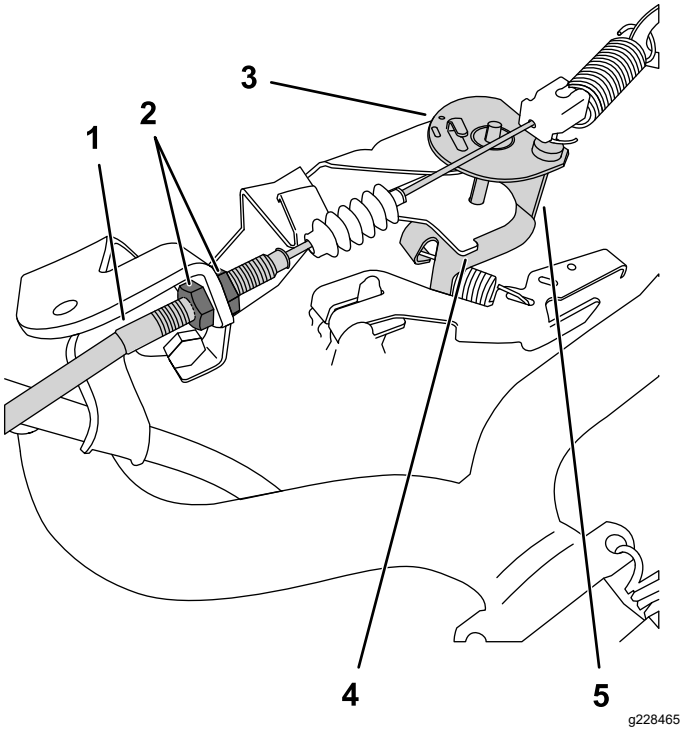


**Figuur 38**

Tuimelaar afgebeeld met gaspedaal niet ingedrukt

1. Gaskabel
2. Contramoeren
3. Tuimelaar
4. Lipje van beugel
5. Voorste rand

4. Test het hoog stationaire toerental met een toerenteller:
   A. Zet de motor aan.
   B. Zorg ervoor dat de schakelhendel in neutraal staat.
   C. Druk het gaspedaal volledig in en controleer het motortoerental met een toerenteller; het toerental moet tussen 3550 en 3650 tpm liggen. Als dat niet het geval is, moet u de motor afzetten en de contramoeren van de kabel afstellen.

   ***Belangrijk:*** **Stel het toerental in hoog stationair niet lager in. Controleer met een toerenteller of het toerental in hoog stationair tussen 3550 en 3650 tpm ligt.**
5. Druk op de steunstang en laat de laadbak neer.

# Onderhoud brandstofsysteem

## Brandstofleidingen en -verbindingen controleren

**Onderhoudsinterval:** Om de 400 bedrijfsuren/Jaarlijks (houd hierbij de kortste periode aan)

Inspecteer de brandstofleidingen, aansluitingen en klemmen op tekenen van lekkage, slijtage, beschadiging of losse connecties.

**Opmerking:** Repareer beschadigde of lekkende onderdelen van het brandstofsysteem voordat u de machine gebruikt.

## Brandstoffilter vervangen

**Onderhoudsinterval:** Om de 800 bedrijfsuren/Jaarlijks (houd hierbij de kortste periode aan)

1. Haal de bak op en zet deze vast met de steunstang; zie De laadbak omhoog laten komen (bladz. 18).
2. Draai het sleuteltje naar UIT en verwijder het uit de contactschakelaar.
3. Koppel de accu af; zie De accu afkoppelen (bladz. 42).
4. Plaats een schone opvangbak onder het brandstoffilter.
5. Verwijder de klemmen waarmee het brandstoffilter vastzit aan de brandstofleidingen (Figuur 39).

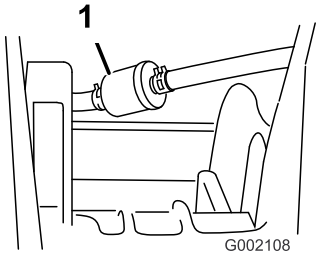


g002108

**Figuur 39**

1. Brandstoffilter

6. Verwijder het oude filter van de brandstofleidingen.

   **Opmerking:** Laat het oude filter leeglopen en geef het af bij een erkend inzamelcentrum.
7. Monteer het vervangfilter op de brandstofleidingen; de pijl moet **naar** de carburator gericht zijn.
8. Bevestig het filter op de leidingen; gebruik hiervoor de klemmen die u verwijderd hebt in stap 5.
9. Sluit de accu aan en laat de laadbak zakken; zie De accu aansluiten (bladz. 43) en De laadbak omlaagbrengen (bladz. 19).

# Onderhoud uitvoeren aan de van de koolstofhouder

## Het luchtfilter voor de koolstofhouder inspecteren

**Onderhoudsinterval:** Om de 100 bedrijfsuren—Het luchtfilter voor de koolstofhouder inspecteren.

Inspecteer de opening onderaan het luchtfilter voor de koolstofhouder en zorg ervoor dat deze vrij is van vuil en verstopping (Figuur 40).

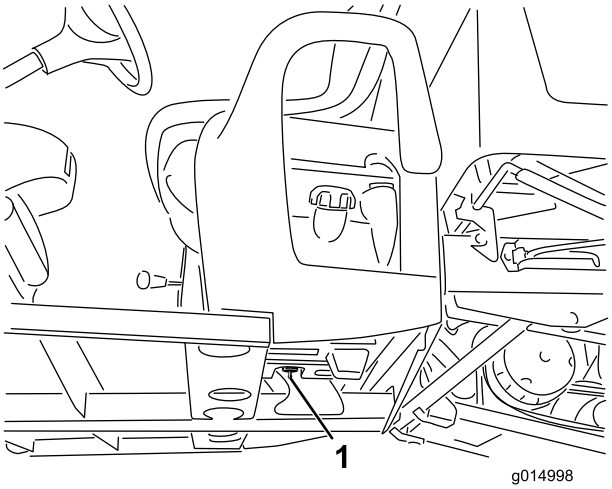


g014998

**Figuur 40**

1. Opening van luchtfilter (aan de binnenkant van de brandstoftank, onder de koolstofhouder)

## Het filter van de koolstofhouder vervangen

**Onderhoudsinterval:** Om de 200 bedrijfsuren—Vervang het filter van de koolstofhouder.

1. Verwijder de geribde aansluiting van het koolstofhouderfilter van de slang onderaan de koolstofhouder. Verwijder het filter.

   **Opmerking:** Gooi het oude filter weg.

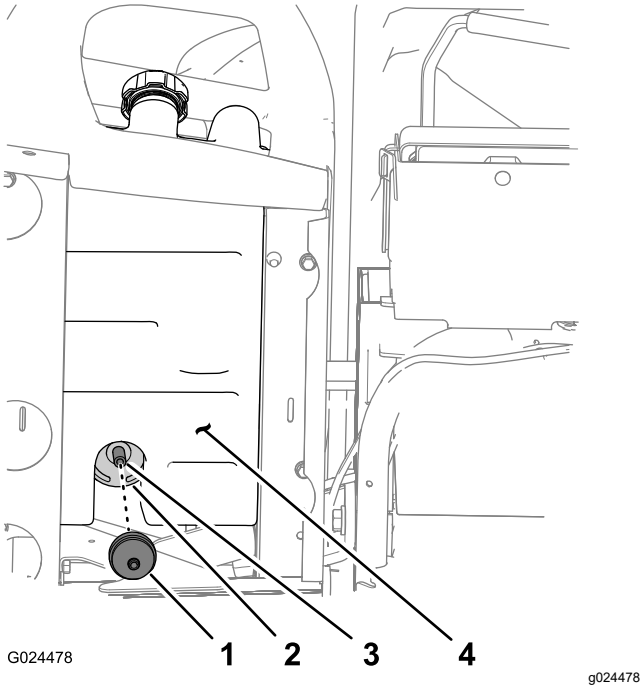


**Figuur 41**

1. Filter van koolstofhouder
2. Koolstofhouder
3. Slang
4. Brandstoftank

2. Steek de geribde aansluiting van het nieuwe koolstofhouderfilter helemaal in de slang onderaan de koolstofhouder.

# De koolstofhouder vervangen

**Opmerking:** Vervang de koolstofhouder als deze beschadigd is, verstopt is, en als de machine is gebruikt zonder een koolstofhouderfilter.

**Opmerking:** Vervang het koolstofhouderfilter als u de koolstofhouder vervangt.

## De bedieningsorganen bij de stoelbasis loskoppelen

1. Verwijder de knop van de schakelhendel (Figuur 42).

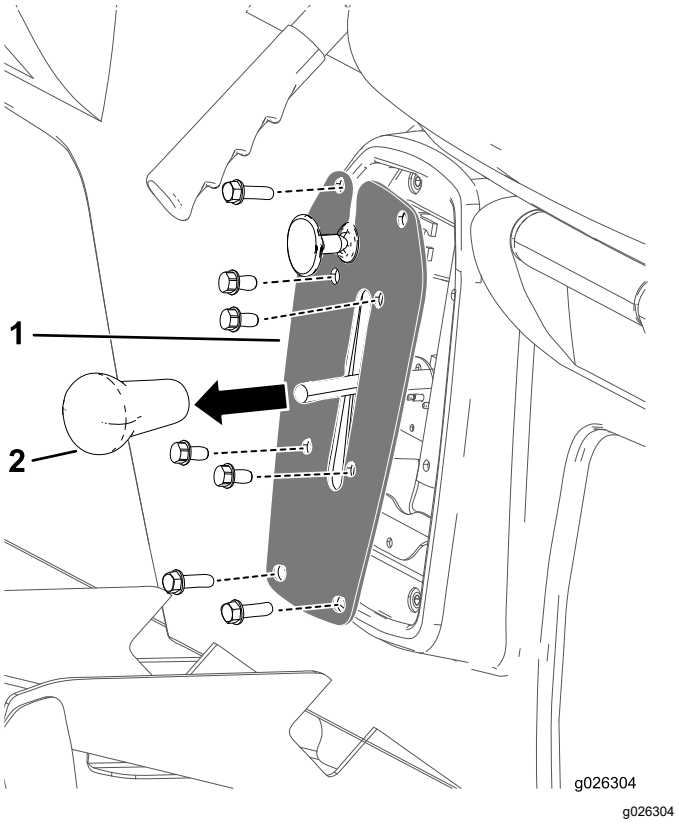


**Figuur 42**

1. Schakelhendelplaat
2. Knop van schakelhendel

2. Verwijder de 4 bouten waarmee de schakelhendelplaat is bevestigd aan de schakelbeugel (Figuur 42).
3. Verwijder de 4 bouten waarmee de schakelhendelplaat is bevestigd aan de stoelbasis en verwijder de schakelhendelplaat (Figuur 42).

## De kabel van de parkeerrem loskoppelen

1. Verwijder aan de onderkant van de machine de kabelklemband waarmee de kabel van de parkeerrem is bevestigd aan de leiding van de bedrijfsrem (Figuur 43).

2. Markeer de draairichting op de voorste contramoer voor de kabel van de parkeerrem (Figuur 43).

   **Opmerking:** Zorg dat de voorste contramoer niet kan draaien.

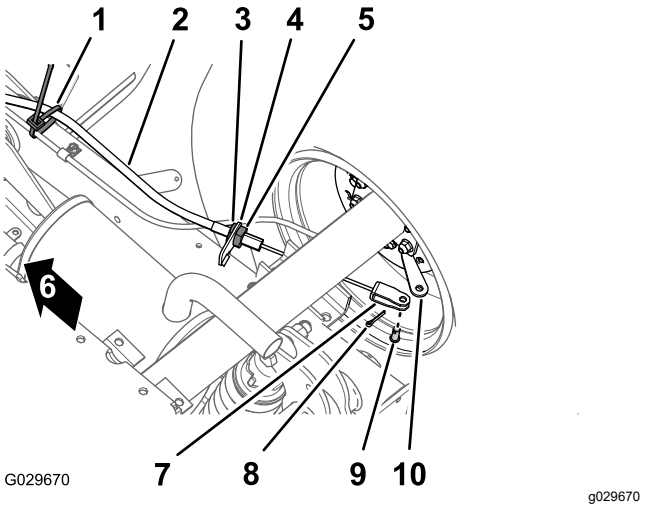


**Figuur 43**

| | | | |
|---|---|---|---|
| 1. | Kabelklemband | 6. | Voorkant van machine |
| 2. | Kabel van parkeerrem | 7. | Gaffel |
| 3. | Voorste contramoer | 8. | Borgpen |
| 4. | Beugel van remkabel | 9. | Gaffelpen |
| 5. | Achterste contramoer | 10. | Remhendel |

3. Zet de achterste contramoer los en verwijder de kabel van de beugel van de remkabel (Figuur 43).
4. Verwijder de borgpen en de gaffelpen waarmee de gaffel voor de kabel van de parkeerrem is bevestigd aan de remhendel en verwijder de kabel van de hendel (Figuur 43).
5. Herhaal stap 1 tot en met 4 voor de kabel van de parkeerrem aan de andere kant van de machine.

## De stoelen en stoelbasis verwijderen

1. Verwijder aan de onderkant van de machine de 8 flenskopbouten en 8 ringen waarmee de stoelbasis is bevestigd aan de vloerplaat en het achterste kanaal van de cabine (Figuur 44).

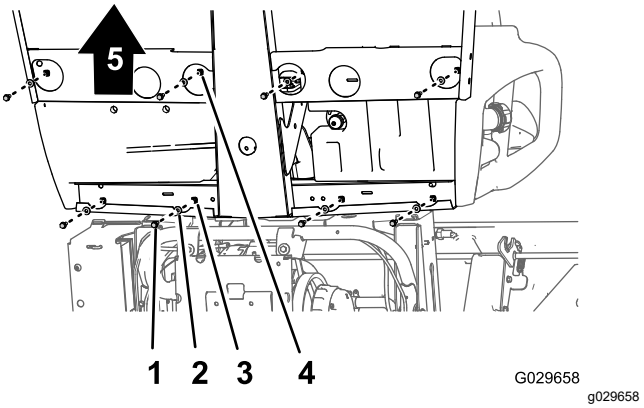


**Figuur 44**

| | | | |
|---|---|---|---|
| 1. | Flenskopbout | 4. | Opening (vloerplaat) |
| 2. | Ring | 5. | Voorkant van machine |
| 3. | Opening (achterste kanaal van cabine) | | |

2. Til voorzichtig de stoelen, de stoelbasis en de kabels van de parkeerrem van de machine (Figuur 44).

   ***Belangrijk:*** **Let op hoe de kabels van de parkeerrem geleid zijn langs het chassis als u de stoelen en de stoelbasis van de machine tilt.**

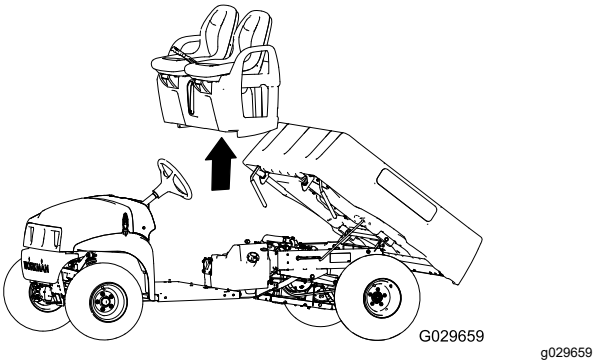


**Figuur 45**

## De koolstofhouder vervangen

1. Verwijder de zuigslang van de fitting op de koolstofhouder die gemarkeerd is met 'Purge' (afvoeren) (Figuur 46).

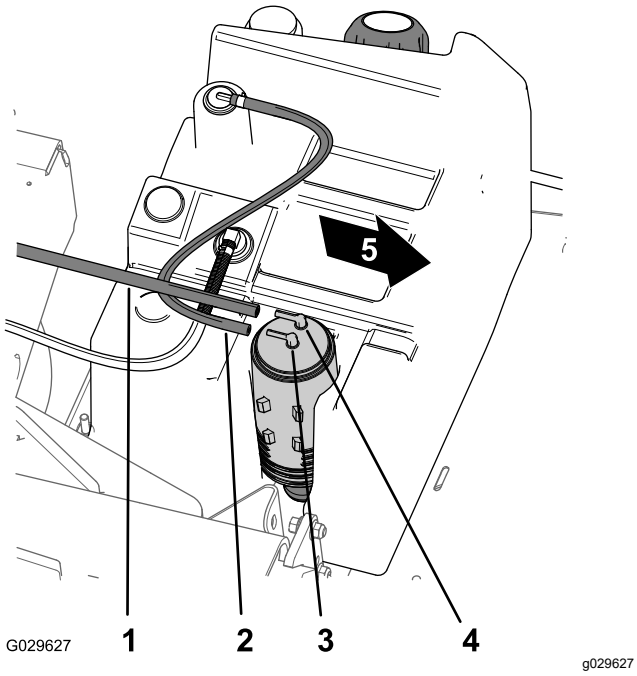


**Figuur 46**

1. Zuigslang
2. Slang van brandstoftank
3. Fitting koolstofhouder (brandstoftank)
4. Fitting koolstofhouder (afvoeren)
5. Voorkant van machine

2. Verwijder de slang van de brandstoftank van de fitting op de koolstofhouder die gemarkeerd is met 'Fuel Tank' (brandstoftank) (Figuur 46).
3. Til de koolstofhouder van de koolstofhouderbevestiging in de brandstoftank (Figuur 47).

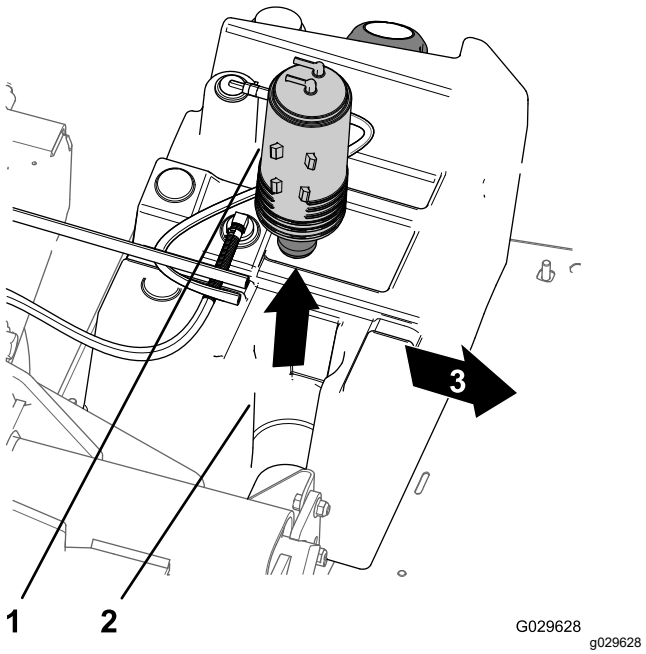


**Figuur 47**

1. Koolstofhouder
2. Koolstofhouderbevestiging (brandstoftank)
3. Voorkant van machine

4. Verwijder het koolstofhouderfilter en het korte gedeelte van de slang van de onderste fitting van de oude koolstofhouder (Figuur 48).

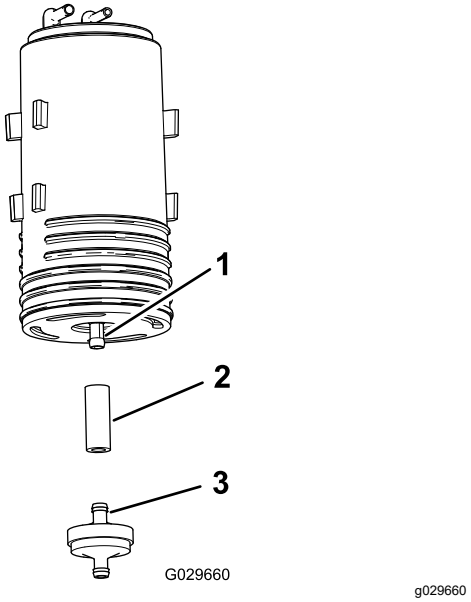


**Figuur 48**

1. Onderste fitting (koolstofhouder)
2. Slang
3. Koolstofhouderfilter

5. Monteer de slang op de onderste fitting van de nieuwe koolstofhouder (Figuur 48).

6. Steek de fitting van een nieuwe koolstofhouderfilter in de slang (Figuur 48).
7. Plaats de nieuwe koolstofhouder in de koolstofhouderbevestiging van de brandstoftank met de afvoerfitting en de fitting voor de brandstoftank naar achteren uitgelijnd (Figuur 47).
8. Monteer de zuigslang op de fitting op de koolstofhouder die gemarkeerd is met 'Purge' (afvoeren) en de slang van de brandstoftank op de fitting die gemarkeerd is met 'Fuel Tank' (brandstoftank) (Figuur 46).

## De stoelen en stoelbasis monteren

1. Til de stoelen en de stoelbasis op de machine en lijn de remkabels uit met het chassis (Figuur 44 en Figuur 45).
2. Lijn de openingen in de stoelbasis uit met de openingen in de vloerplaat en het achterste kanaal van de cabine (Figuur 44 en Figuur 45).
3. Monteer de stoelbasis aan de vloerplaat en het achterste kanaal van de cabine met de 8 flenskopbouten en 8 ringen die u hebt verwijderd in stap 1 van De stoelen en stoelbasis verwijderen (bladz. 39) en draai de bouten vast met 1978 tot 2542 N·cm.

## De parkeerremkabels monteren

1. Leid de schroefregelaar van de kabel van de parkeerrem naar de beugel van de remkabel en de gaffel naar de remhendel (Figuur 43).
2. Bevestig de gaffel aan de remhendel met de gaffelpen en de borgpen die u hebt verwijderd in stap 4 van De kabel van de parkeerrem loskoppelen (bladz. 38).
3. Lijn de schroefregelaar van de kabel van de parkeerrem uit met de beugel van de remkabel en zet de achterste contramoer vast (Figuur 43).

   **Opmerking:** Zorg ervoor dat u de voorste contramoer niet draait.
4. Herhaal stap 1 tot en met 3 voor de kabel van de parkeerrem aan de andere kant van de machine.

## De bedieningsorganen bij de stoelbasis aansluiten

1. Sluit de elektrische connector van de richtingschakelaar aan die zich in de schakelbeugel bevindt.
2. Lijn de openingen in de schakelbeugel uit met de openingen in de stoelbasis en bevestig de plaat aan de basis met de 4 bouten die u verwijderd hebt in stap 3 van De bedieningsorganen bij de stoelbasis loskoppelen (bladz. 38).
3. Lijn de openingen in de schakelhendelplaat uit met de openingen in de schakelbeugel en bevestig de plaat aan de beugel met de 4 bouten die u verwijderd hebt in stap 2 van De bedieningsorganen bij de stoelbasis loskoppelen (bladz. 38).
4. Schroef de knop van de schakelhendel handmatig vast (Figuur 42).

# *Onderhoud elektrisch systeem*

## Veiligheid van het elektrisch systeem

**WAARSCHUWING**

**CALIFORNIË**
**Proposition 65 Waarschuwing**

**Accuklemmen, accupolen en dergelijke onderdelen bevatten lood en loodverbindingen. Van deze stoffen is bekend dat ze kanker en schade aan de voortplantingsorganen veroorzaken. Was altijd uw handen nadat u met deze onderdelen in aanraking bent geweest.**

- Koppel de accu af voordat u reparaties aan de machine verricht. Maak eerst de minpool van de accu los en daarna de pluspool. Bevestig eerst de pluspool van de accu en daarna de minpool.
- Laad de accu op in een open, goed geventileerde ruimte, uit de buurt van vonken en open vuur. Haal de oplader uit het stopcontact voordat u de accu aan- of loskoppelt. Draag beschermende kleding en gebruik geïsoleerd gereedschap.

## Onderhoud van de accu

**Accuspanning:** 12 V, 300 A, koude start bij -18 °C

**⚠ GEVAAR**

**Accuzuur bevat zwavelzuur; deze stof is dodelijk bij inname en veroorzaakt ernstige brandwonden.**

- **Voorkom dat u accuzuur inslikt, en vermijd elk contact met huid, ogen of kleding. Draag een veiligheidsbril en rubberhandschoenen om uw ogen en handen te beschermen.**
- **Vul de accu alleen bij op plaatsen waar schoon water aanwezig is om indien nodig uw huid af te spoelen.**

- Houd de accu altijd schoon en volledig geladen.
- Houd de accu altijd schoon en volledig geladen.
- Als de accupolen zijn geoxideerd, moet u deze schoonmaken met een oplossing van vier delen water en één deel zuiveringszout.
- Breng een laagje vet op de accupolen aan om corrosie te voorkomen.

### De accu afkoppelen

**⚠ WAARSCHUWING**

**Als accukabels verkeerd worden verbonden, kan dit schade aan de machine en de kabels tot gevolg hebben en vonken veroorzaken. Hierdoor kunnen accugassen tot ontploffing komen en lichamelijk letsel veroorzaken.**

- **Maak altijd de minkabel (zwart) van de accu los voordat u de pluskabel (rood) losmaakt.**
- **Sluit altijd de pluskabel (rood) van de accu aan voordat u de minkabel (zwart) aansluit.**
- **Zorg ervoor dat de accuhouder altijd op zijn plaats zit om de accu te beschermen en vast te zetten.**

**⚠ WAARSCHUWING**

**Accupolen of metalen gereedschappen kunnen kortsluiting maken met metalen onderdelen van de machine, waardoor vonken kunnen ontstaan. Hierdoor kunnen accugassen tot ontploffing komen en lichamelijk letsel veroorzaken.**

- **Zorg ervoor dat bij het verwijderen of installeren van de accu de accupolen niet in aanraking komen met metalen onderdelen van de machine.**
- **Voorkom dat metalen gereedschappen kortsluiting veroorzaken tussen de accupolen en metalen onderdelen van de machine.**

1. Knijp de zijkanten van het accudeksel samen en neem het deksel van de bovenzijde van de accu (Figuur 49).

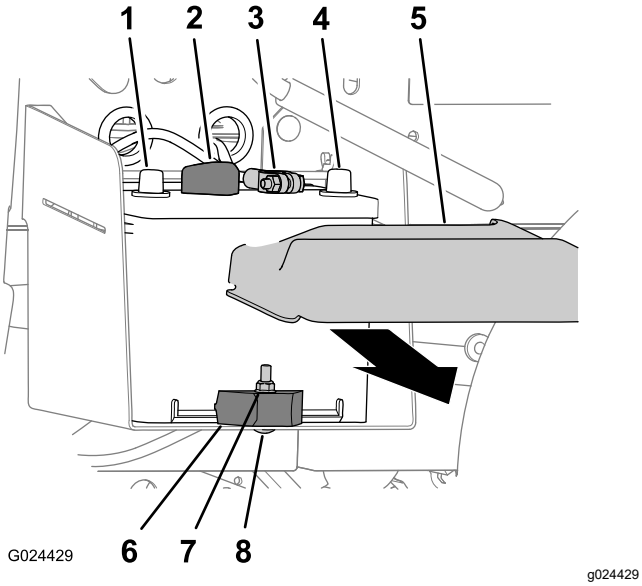


**Figuur 49**

1. Pluspool
2. Pluskabel van de accu
3. Minkabel van de accu
4. Minpool
5. Accudeksel
6. Accuklem
7. Borgmoer
8. Slotbout

2. Koppel de minkabel los van de accupool (Figuur 49).
3. Koppel de pluskabel los van de accupool (Figuur 49).

## Accu verwijderen

1. Koppel de accukabels af; zie De accu afkoppelen (bladz. 42).
2. Verwijder de borgmoer, slotbout en accuklem waarmee de accu vastzit aan de accubak (Figuur 49).
3. Verwijder de accu uit de accubak (Figuur 49).

## Accu monteren

1. Lijn de accu uit met de accubak van de machine (Figuur 49).

   **Opmerking:** Zorg ervoor dat de plus- en minpool van de accu uitgelijnd zijn; zie Figuur 49.
2. Bevestig de accu met de accuklem, de slotbout en de borgmoer aan de accubak (Figuur 49).
3. Sluit de accukabels aan; zie De accu aansluiten (bladz. 43).

## De accu aansluiten

1. Sluit de pluskabel aan op de accupool (Figuur 49).
2. Sluit de minkabel aan op de accupool (Figuur 49).
3. Plaats het accudeksel op de bovenkant van de accu (Figuur 49).

## Accu opladen

**⚠ WAARSCHUWING**

**Bij het opladen produceert de accu gassen die tot ontploffing kunnen komen.**

**Rook nooit in de buurt van de accu en zorg ervoor dat er geen vonken of vlammen vlakbij de accu komen.**

***Belangrijk:*** **Zorg ervoor dat de accu altijd volledig geladen is (soortelijk gewicht 1.260). Dit is vooral belangrijk om beschadiging van de accu te voorkomen bij temperaturen onder 0 °C.**

1. Verwijder de accu van de machine; raadpleeg Accu verwijderen (bladz. 43).
2. Sluit een acculader van 3 tot 4 A aan op de accupolen. Laad de accu op gedurende 4 tot 8 uur bij 3-4 A (12 V).

   **Opmerking:** De accu niet te ver opladen.
3. Monteer de accu in het chassis; zie Accu monteren (bladz. 43).

## Opslag van de accu

Als u de machine langer dan 30 dagen gaat opslaan, moet u de accu verwijderen en volledig opladen. U moet de accu apart opslaan of in de machine laten zitten. De accukabels mogen niet aangesloten zijn op de accu als u deze in de machine laat zitten. Sla de accu op in een koele omgeving om te voorkomen dat de batterij snel ontlaadt. Om te voorkomen dat de accu bevriest, moet deze volledig zijn opgeladen.

# Zekeringen vervangen

Er zijn 4 zekeringen in het elektrische systeem. Deze bevinden zich onder de motorkap (Figuur 50).

| | |
|---|---|
| Hefinrichting/klep (open) | 30 A |
| Claxon/aansluitpunt | 20 A |
| Koplampen | 15 A |
| Zekering voor voertuig | 10 A |

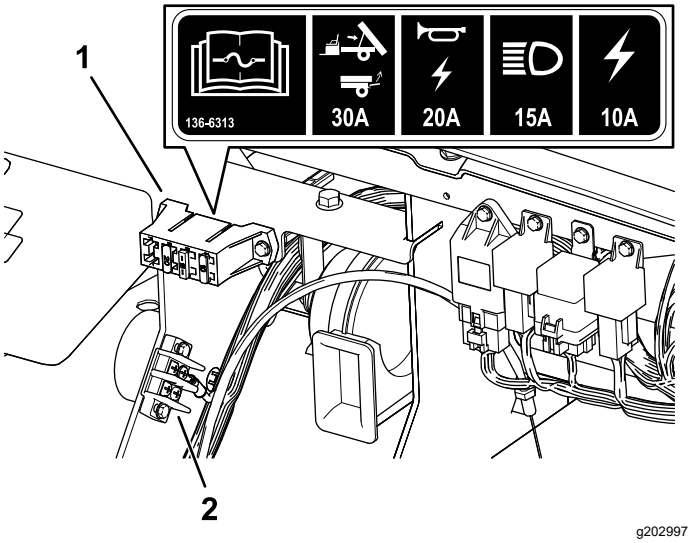


**Figuur 50**

1. Zekeringhouder
2. Aardingsblok

# Onderhoud van de koplampen

## De gloeilampen vervangen

**⚠ VOORZICHTIG**

**Als u een lamp monteert met een wattage die te hoog is voor het systeem, kunt u de 12 V-voeding beschadigen, of de zekering zal doorbranden.**

**Gebruik steeds de aanbevolen Toro ledlamp om dit te voorkomen.**

**⚠ VOORZICHTIG**

**De lampen worden tijdens het gebruik zeer heet. Een hete lamp kan zware brandwonden en ernstig lichamelijk letsel veroorzaken.**

**Geef de lampen altijd voldoende tijd om af te koelen voordat u deze vervangt. Wees voorzichtig als u de lampen hanteert.**

Specificatie: Raadpleeg uw *Onderdelencatalogus*.

1. Koppel de accu af; zie De accu afkoppelen (bladz. 42).
2. Open de motorkap.
3. Maak de elektrische aansluiting voor de kabelboom los van de lampaansluiting aan de achterkant van de behuizing van de koplamp (Figuur 51).

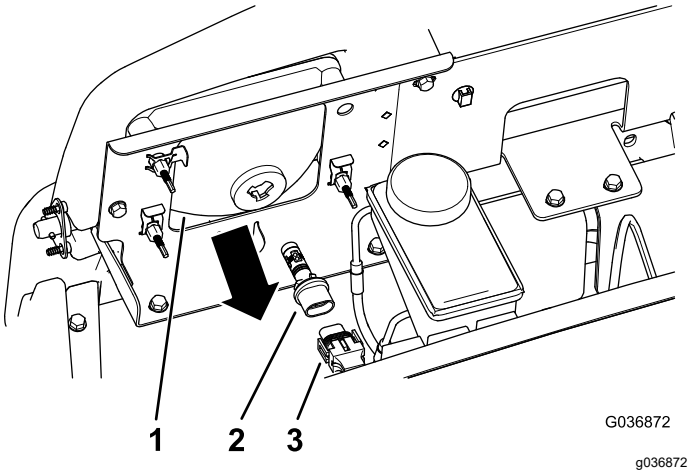


**Figuur 51**

1. Behuizing van koplamp
2. Lamp
3. Elektrische kabelboomaansluiting

4. Draai de lamp een kwartslag linksom en duw ze naar achteren, uit de behuizing van de koplamp (Figuur 51).
5. Monteer de nieuwe lamp en de nieuwe behuizing voor de koplamp; lijn de lipjes van de lamp uit met de sleuven in de behuizing van de koplamp (Figuur 51).
6. Bevestig de lamp door deze een kwartslag rechtsom te draaien (Figuur 51).
7. Koppel de elektrische aansluiting voor de kabelboom aan op de aansluiting van de nieuwe lamp (Figuur 51).
8. Sluit de accu aan en sluit de motorkap; zie De accu aansluiten (bladz. 43).

## Koplamp vervangen

1. Koppel de accu af; zie De accu afkoppelen (bladz. 42).
2. Open de motorkap; zie De motorkap optillen (bladz. 29).
3. Koppel de elektrische aansluiting voor de kabelboom los van de aansluiting van de lamp (Figuur 52).

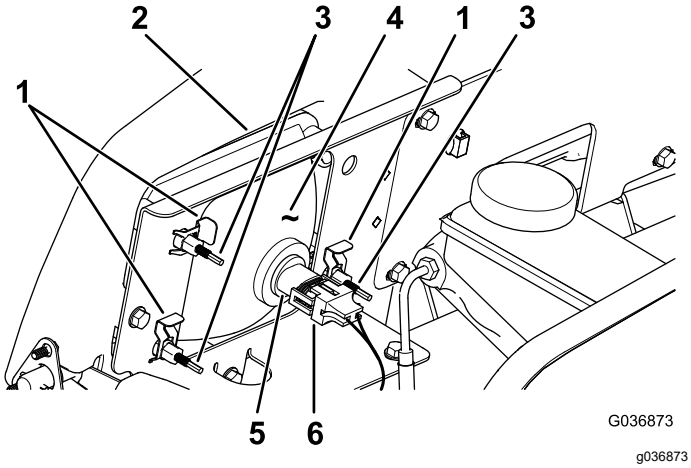


**Figuur 52**

1. Snelklem
2. Opening in de bumper
3. Stelschroef
4. Koplamp
5. Lamp
6. Elektrische kabelboomaansluiting

4. Verwijder de snelklemmen waarmee de koplamp aan de koplampbeugel is bevestigd (Figuur 52).

   **Opmerking:** Bewaar alle onderdelen voor de montage van de nieuwe koplamp.
5. Verwijder de koplamp door deze naar voren door de opening in de voorbumper te trekken (Figuur 52).
6. Monteer de nieuwe koplamp via de opening in de bumper (Figuur 52).

   **Opmerking:** Zorg ervoor dat de afstelpennen op één lijn zijn met de openingen in de montagebeugel achter de bumper.
7. Zet de koplamp vast met de snelklemmen die u hebt verwijderd in stap 4.
8. Koppel de elektrische aansluiting voor de kabelboom aan op de aansluiting van de lamp (Figuur 52).
9. Verstel de koplampen om de lichtbundel in de gewenste stand te zetten; zie Koplampen afstellen (bladz. 45).

## Koplampen afstellen

Ga als volgt te werk om de stand van de koplampen af te stellen als een koplamp is vervangen of verwijderd.

1. Draai het contactsleuteltje op AAN en ontsteek de koplampen.
2. Draai achteraan de koplamp de stelschroeven (Figuur 52) om de koplamp te draaien en de straal te richten.

# Onderhoud aandrijfsysteem

## Onderhoud van de banden

**Onderhoudsinterval:** Om de 100 bedrijfsuren—Controleer de staat van de banden en velgen.

Om de 100 bedrijfsuren—Draai de wielmoeren aan.

1. Inspecteer de banden en velgen op tekenen van slijtage en beschadiging.

   **Opmerking:** Ongelukken tijdens werkzaamheden, zoals een botsing tegen een trottoirband, kunnen een band of een velg beschadigen en tevens de wieluitlijning verstoren. Daarom moet u na een ongeluk de conditie van de banden controleren.

2. Draai de wielmoeren vast met een torsie van 108 tot 122 N·m.

## De onderdelen van de stuurinrichting en ophanging controleren

**Onderhoudsinterval:** Om de 100 bedrijfsuren—De stuurinrichting en ophanging op losse of beschadigde onderdelen controleren.

Zet het stuurwiel in de gecentreerde stand (Figuur 53), en draai het stuurwiel naar links of rechts. Als u het stuurwiel meer dan 13 mm naar links of rechts draait en de banden draaien niet, controleer dan de volgende onderdelen van de stuurinrichting en de ophanging om er zeker van te zijn dat ze niet los zitten of beschadigd zijn:

- Stuuras tot verbinding van stuurhuis

  ***Belangrijk:*** **Controleer de toestand van de afdichting van de rondselas en ga na of u deze op een veilige manier kunt gebruiken (Figuur 54).**

- Trekstangen van het stuurhuis

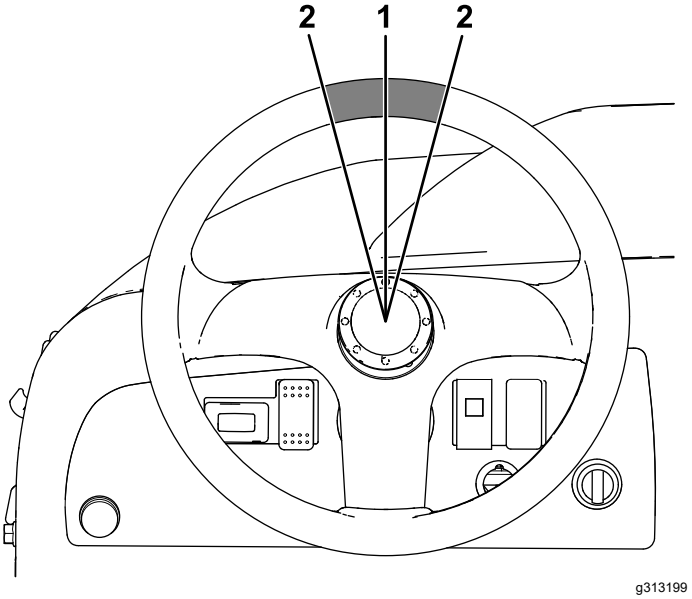


**Figuur 53**

1. Stuurwiel in de gecentreerde stand
2. 13 mm van het midden van het stuurwiel

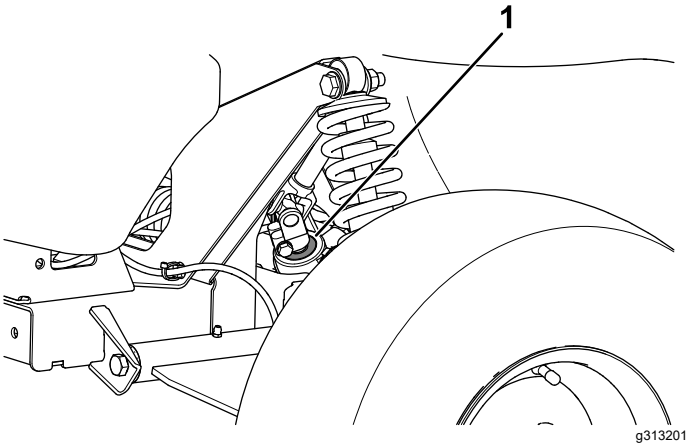


**Figuur 54**

1. Afdichting van rondselas

# De uitlijning van de voorwielen afstellen

**Onderhoudsinterval:** Om de 100 bedrijfsuren/Jaarlijks (houd hierbij de kortste periode aan)—De vlucht en het toespoor van de voorwielen controleren.

## Voordat u de vlucht of het toespoor afstelt

1. Controleer de bandendruk en zorg ervoor dat de banden vooraan tot 0,83 bar gepompt zijn.
2. Leg ofwel een gewicht op de bestuurdersstoel dat overeenkomt met het gemiddelde gewicht van de bestuurders die met de machine zullen werken, of laat een bestuurder plaatsnemen op de stoel. Het gewicht of de bestuurder dienen gedurende de hele instellingsprocedure op de stoel te blijven.
3. Rol op een vlakke ondergrond de machine 2 tot 3 meter recht achteruit en vervolgens recht vooruit naar de plaats waar u vertrok. Hierdoor kan de ophanging de bedrijfsstand aannemen.

## De vlucht afstellen

**Benodigdheden (door de eigenaar verschaft):** schroefsleutel, Toro onderdeelnr. 132-5069; verkrijgbaar bij een erkende Toro distributeur.

***Belangrijk:*** **Stel de vlucht uitsluitend af indien u een werktuig aan de voorkant gebruikt of indien de slijtage aan de banden ongelijkmatig is.**

1. Controleer de vlucht aan elk wiel; deze moet zo dicht mogelijk in de buurt komen bij neutraal (nul).

   **Opmerking:** De banden moeten uitgelijnd zijn en het loopvlak moet gelijkmatig op de grond rusten om ongelijkmatige slijtage te voorkomen.

2. Als de vlucht van het wiel onjuist afgesteld is, draai dan met de schroefsleutel aan de kraag van de schokdemper tot het wiel uitgelijnd is (Figuur 55).

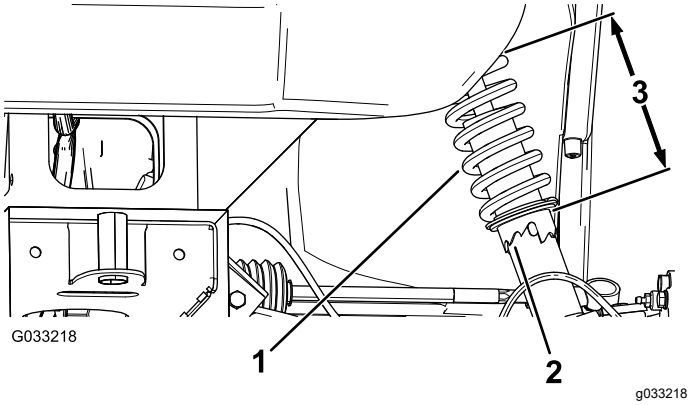


**Figuur 55**

1. Veer van schokbreker
2. Kraag
3. Veerlengte

## Het toespoor van de voorwielen afstellen

***Belangrijk:*** **Voordat u het toespoor gaat afstellen, moet u ervoor zorgen dat de vlucht zo dicht mogelijk tegen neutraal aanligt; zie De vlucht afstellen (bladz. 47).**

1. Meet ter hoogte van de as de afstand tussen de voorwielen aan de voorkant en de achterkant van de wielen (Figuur 56).

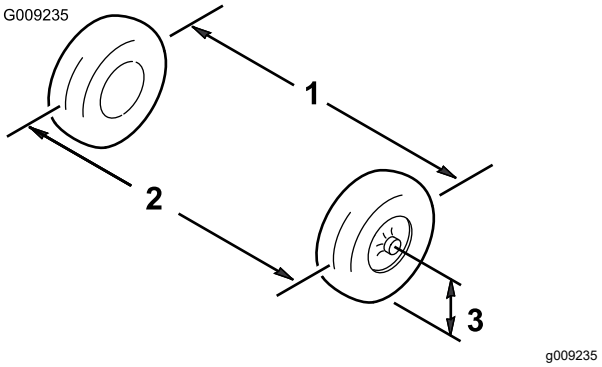


**Figuur 56**

1. Hart-op-hart-afstand – achterkant wielen
2. Hart-op-hart-afstand – voorkant wielen
3. Middellijn van as

2. Als deze afstand buiten het bereik van 0 tot 6 mm valt, moet u de contramoeren aan het uiteinde van de spoorstangen losdraaien (Figuur 57).

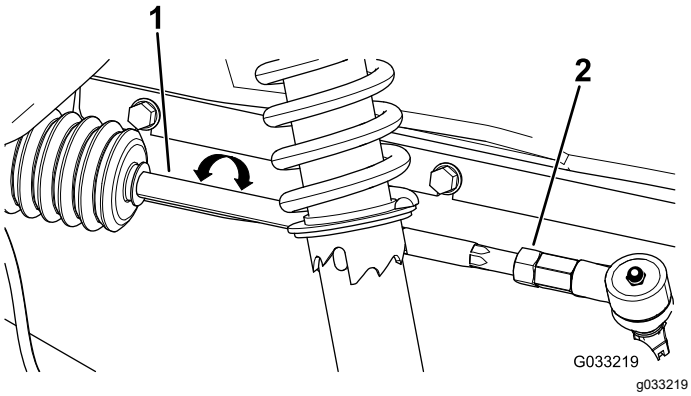


**Figuur 57**

1. Spoorstang
2. Contramoer

3. Draai aan beide spoorstangen om de voorzijde van het wiel naar binnen of naar buiten te draaien.
4. Draai de contramoeren van de spoorstang weer vast als de afstelling correct is.
5. Zorg ervoor dat het stuur in beide richtingen volledig kan uitslaan.

# Het peil van de transaxlevloeistof controleren

**Onderhoudsinterval:** Om de 100 bedrijfsuren

**Type vloeistof:** SAE 10W30 (API-onderhoudsklasse SJ of hoger)

1. Parkeer de machine op een horizontaal oppervlak, stel de parkeerrem in werking, schakel de motor uit en verwijder het sleuteltje.
2. Verwijder de bout uit het peilgat (Figuur 58).

   **Opmerking:** Het peil van de transaxle-olie moet tot aan de onderkant van het peilgat staan.

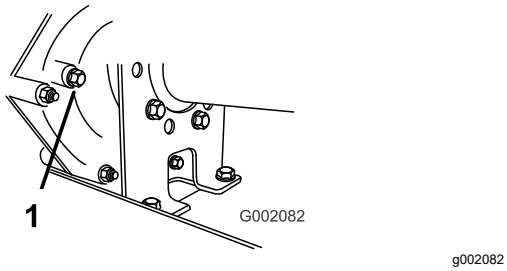


**Figuur 58**

1. Peilgat

3. Als de transaxle-olie niet gelijk is met de onderzijde van het peilgat, moet u het reservoir vullen met de aanbevolen olie; zie Transaxle-olie verversen (bladz. 48).

# Transaxle-olie verversen

**Onderhoudsinterval:** Om de 800 bedrijfsuren/Jaarlijks (houd hierbij de kortste periode aan)

**Type vloeistof:** SAE 10W30 (API-onderhoudsklasse SJ of hoger)

**Inhoud:** 1,4 l

1. Parkeer de machine op een horizontaal oppervlak, stel de parkeerrem in werking, schakel de motor uit en verwijder het sleuteltje.
2. Maak de omgeving van de vulplug en de aftapplug schoon met een doek (Figuur 59).

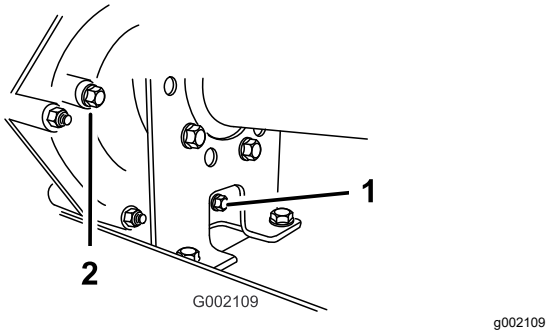


**Figuur 59**

1. Aftapplug
2. Vulplug

3. Zet een opvangbak met een inhoud van minstens 2 liter onder de aftapplug.
4. Verwijder de vulplug door deze linksom te draaien (Figuur 59).

   **Opmerking:** Bewaar de vulplug en de pakking om deze te monteren in stap 8.
5. Verwijder de aftapplug door deze linksom te draaien (Figuur 59).

   **Opmerking:** Bewaar de aftapplug en de pakking om deze te monteren in stap 6.

   **Opmerking:** Laat al de vloeistof uit de transaxle lopen.
6. Monteer de aftapplug en de pakking en draai deze vast in de opening voor de aftapplug in de transmissie (Figuur 59).

   **Opmerking:** Geef de afgewerkte vloeistof af bij een inzamelcentrum.
7. Vul het reservoir (Figuur 60) door de vulplugopening met ongeveer 1,4 liter olie van het aanbevolen type, of giet net zo veel olie bij tot het oliepeil in de transmissie tot de onderste schroefdraad reikt. (Figuur 59).

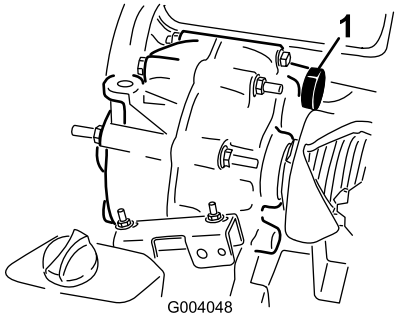


g004048

**Figuur 60**

1. Vloeistof bijvullen

8. Monteer de vulplug en de pakking en draai deze vast in de vulplugopening van de transmissie (Figuur 59).
9. Start de motor en begin met uw werk.
10. Controleer het vloeistofpeil en voeg meer vloeistof toe als het peil niet tot de schroefdraad in de vulplugopening reikt (Figuur 59).

# Neutraalstand controleren en afstellen

**Onderhoudsinterval:** Om de 100 bedrijfsuren

Als u routine-onderhoudswerkzaamheden uitvoert en/of de motor test, moet u de transaxle in de NEUTRAALSTAND zetten (Figuur 61). De machine heeft een NEUTRAALSTAND op de schakelhendel, waarmee u de transaxle in de neutraalstand kunt zetten. Om ervoor te zorgen dat de schakelhendel de transaxle naar behoren in de neutraalstand zet, moet u de volgende stappen uitvoeren:

1. Zet de schakelhendel in de NEUTRAALSTAND.
2. Zet de beugel van de neutraalstand in NEUTRAAL (horizontaal ten opzichte van de montagebeugel van de kabel die zich onder de schakelbeugel bevindt) door de aangedreven koppeling te draaien (Figuur 61).

   **Opmerking:** De machine mag niet naar voren en achteren rollen. Als dit wel gebeurt, moet u de beugel van de neutraalstand in de NEUTRAALSTAND zetten.

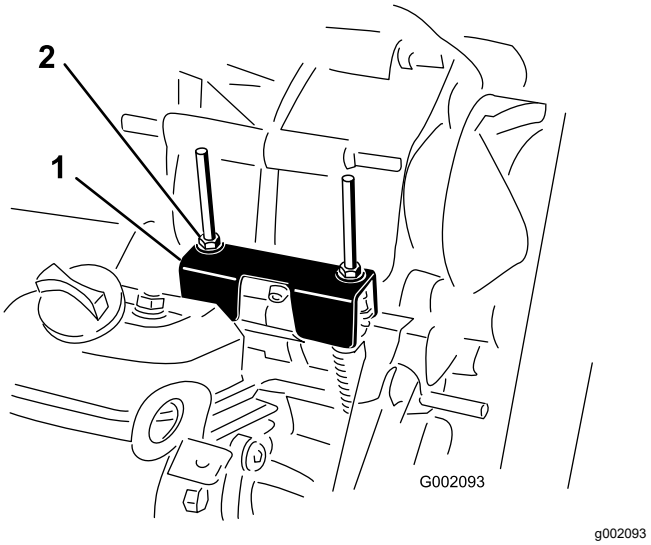


g002093

**Figuur 61**

1. Beugel van de neutraalstand
2. Borgmoeren

3. Draai een van de borgmoeren (Figuur 61) om een speling van 0,762 tot 1,524 mm te verkrijgen tussen de onderkant van de moer/ring en de beugel van de neutraalstand.

   **Opmerking:** U moet de schroefdraadas onder de beugel vasthouden om de borgmoer op de bovenzijde af te stellen.
4. Draai de andere borgmoer om een speling van 0,76 tot 1,52 mm te verkrijgen tussen de onderkant van de moer/ring en de beugel van de neutraalstand.
5. Trek aan beide kabels van het schakelmechanisme en zorg ervoor dat er een ruimte van 0,76 tot 1,52 mm tussen de moer/ring en de beugel van de neutraalstand is (Figuur 62).

   **Opmerking:** Als er geen ruimte is, stel dan de moeren af totdat er voldoende ruimte ontstaat.

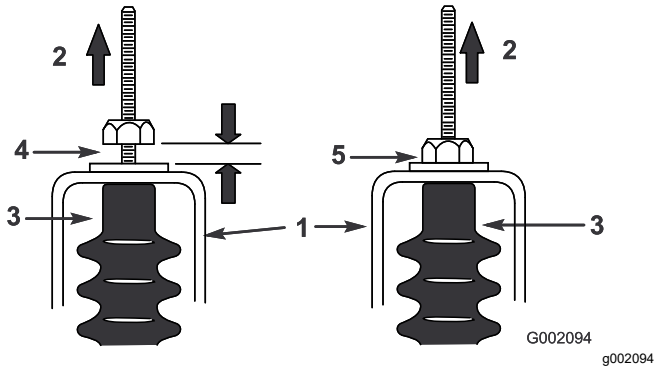


**Figuur 62**

1. Beugel van de neutraalstand
2. Omhoogtrekken
3. Kabelhuls
4. Opening van 0,76 tot 1,52 mm
5. **Fout** – afstellen om een tussenruimte van 0,76 tot 1,52 mm te verkrijgen

6. Start de motor en zet de schakelhendel een aantal malen op VOORUIT, ACHTERUIT en in de NEUTRAALSTAND om te controleren of de beugel van de neutraalstand naar behoren werkt.

# Onderhoud van de primaire aandrijfkoppeling

**Onderhoudsinterval:** Om de 400 bedrijfsuren/Jaarlijks (houd hierbij de kortste periode aan)

**⚠ VOORZICHTIG**

**Het stof in de koppeling verspreidt zich hierbij door de lucht, waardoor u oogletsel kunt oplopen of bij inademing ervan ademhalingsproblemen kunt krijgen.**

**Draag een veiligheidsbril en een stofmasker of andere oog- en adembescherming als u deze werkzaamheden verricht.**

1. Zet de laadbak omhoog en vergrendel deze; zie De laadbak omhoog laten komen (bladz. 18).
2. Verwijder de 3 bouten waarmee de kap van de koppeling is bevestigd, en haal de kap weg (Figuur 63).

   **Opmerking:** Bewaar de kap en de bouten voor de montage.

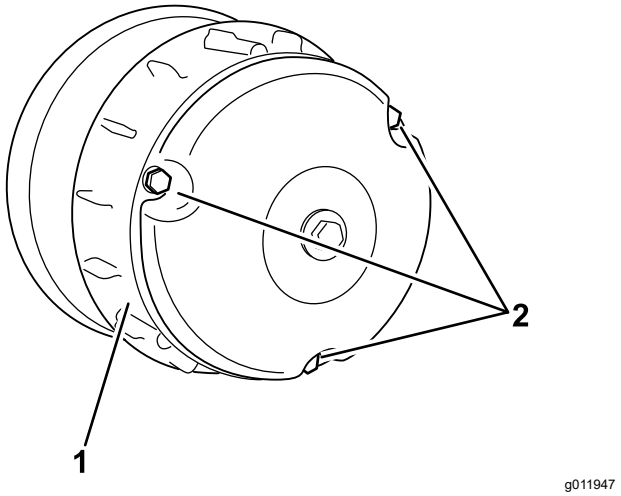


**Figuur 63**

1. Kap
2. Bouten

3. Reinig de binnenkant van de kap en het binnenwerk van de koppeling grondig met perslucht.
4. Plaats de kap van de koppeling en bevestig deze met de 3 bouten (Figuur 63) die u verwijderd hebt in 2.
5. Laat de laadbak neer; zie De laadbak omlaagbrengen (bladz. 19).

# De topsnelheid verminderen

**⚠ VOORZICHTIG**

**Het stof in de koppeling verspreidt zich hierbij door de lucht, waardoor u oogletsel kunt oplopen of bij inademing ervan ademhalingsproblemen kunt krijgen.**

**Draag een veiligheidsbril en een stofmasker of andere oog- en adembescherming als u deze werkzaamheden verricht.**

1. Zet de laadbak omhoog en vergrendel deze; zie De laadbak omhoog laten komen (bladz. 18).
2. Verwijder de bouten waarmee de kap van de primaire koppeling is bevestigd zoals getoond in Figuur 64.

   ***Belangrijk:*** **Wees voorzichtig wanneer u de kap verwijdert; de veer staat onder spanning.**

   ***Belangrijk:*** **Onthoud de stand van de X op de kappen en sluitingen van de koppeling met het oog op het vervolg van de montageprocedure.**

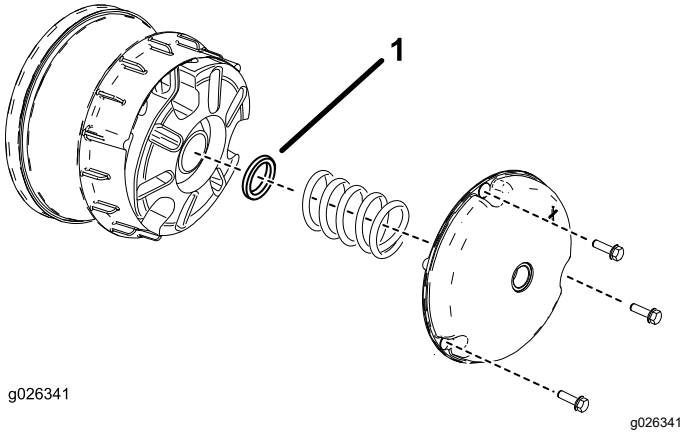


**Figuur 64**

1. Afstandsstuk van koppeling

3. Verwijder de veer.
4. Voeg afstandsstukken toe of verwijder deze om de topsnelheid in te stellen. Gebruik de onderstaande tabel om het aantal vereiste afstandsstukken te bepalen.

| Afstandsstukken | Topsnelheid |
|---|---|
| 2 (standaard) | 26 km/u (standaard) |
| 3 | 19 km/u |
| 4 | 14 km/u |
| 5 | 10 km/u |
| 6 | 6 km/u |

***Belangrijk:*** **Gebruik de machine nooit met minder dan 2 afstandsstukken op de koppeling.**

5. Plaats de veer en de kap weer terug.

***Belangrijk:*** **Zorg ervoor dat de X op de oorspronkelijke locatie wordt teruggeplaatst.**

6. Draai de bouten vast met een torsie van 179 tot 228 N·m.

# *Onderhoud koelsysteem*

## De motorkoelingsgebieden reinigen

**Onderhoudsinterval:** Om de 100 bedrijfsuren Reinig het koelsysteem tweemaal zo vaak in bijzondere werkomstandigheden; zie Onderhoud van de machine in bijzondere omstandigheden (bladz. 27).

***Belangrijk:*** **Als u de motor gebruikt met een verstopt scherm, vuile of verstopte koelribben, of verwijderde uitlaatringen, leidt dit tot beschadiging van de motor als gevolg van oververhitting.**

***Belangrijk:*** **Reinig de motor nooit met een hogedrukreiniger omdat er dan water in het brandstofsysteem kan terechtkomen.**

Reinig het roterende scherm, de koelribben en de buitenkant van de motor.

**Opmerking:** Reinig de onderdelen van de motorkoeling vaker in zeer stoffige, vuile omstandigheden.

# Onderhouden remmen

## De remmen controleren

**Onderhoudsinterval:** Om de 100 bedrijfsuren

***Belangrijk:*** **De remmen zijn van essentieel belang voor een veilig gebruik van de machine. Controleer de remmen zorgvuldig op de aanbevolen onderhoudsintervallen om de optimale prestaties en veiligheid te verzekeren.**

- Controleren van de remvoering op slijtage of beschadigingen controleren. Als de dikte van de remvoering (remblok) minder dan 1,6 mm is, moet u de remvoering vervangen.
- De ankerplaat en andere onderdelen controleren op tekenen van overmatige slijtage of vervorming. Vervang eventuele beschadigde onderdelen.
- Controleer het remvloeistofpeil; zie Remvloeistofpeil controleren (bladz. 53).

## De parkeerremhendel afstellen

**Onderhoudsinterval:** Om de 200 bedrijfsuren

1. Verwijder de handgreep van de parkeerremhendel (Figuur 65).

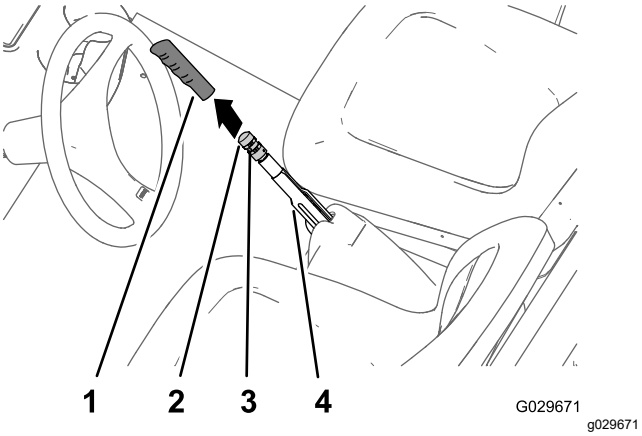


**Figuur 65**

1. Handgreep
2. Knop voor remafstelling
3. Stelschroef
4. Parkeerremhendel

2. Draai de stelschroef los waarmee de knop voor de remafstelling is bevestigd aan de parkeerremhendel (Figuur 65).
3. Verdraai de knop van de remafstelling tot u een kracht van 133 tot 156 N bereikt om de parkeerremhendel in te schakelen (Figuur 65).

   **Opmerking:** Als u de knop van de remafstelling over het volledige bereik heeft verdraaid en de kracht van 133 tot 156 N voor het inschakelen van de parkeerrem niet wordt bereikt, stel de remkabels dan bij, zie De remkabels afstellen (bladz. 52).
4. Draai de stelschroef vast en plaats de handgreep (Figuur 65).

## De remkabels afstellen

1. Verwijder de handgreep van de parkeerremhendel (Figuur 65).
2. Draai de stelschroef los (Figuur 65) waarmee de knop voor de remafstelling is bevestigd aan de parkeerremhendel. Stel de parkeerrem vrij en draai de knop voor de remafstelling los.
3. Aan de onderkant van de machine: draai de achterste contramoer van de instelling van de parkeerrem-kabel 4 slagen los (Figuur 66).

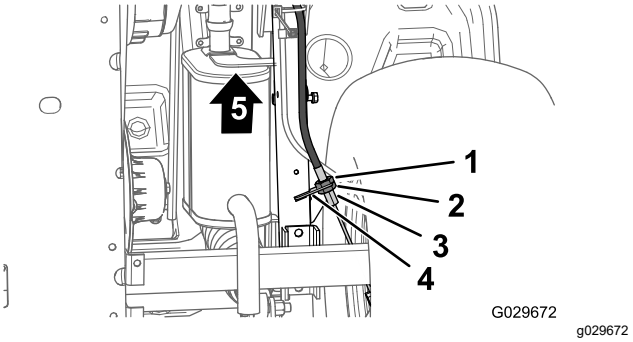


**Figuur 66**

1. Voorste contramoer
2. Achterste contramoer
3. Beugel van remkabel
4. Schroefregelaar (kabel van parkeerrem)
5. Voorkant van machine

4. Draai de voorste contramoer vast (Figuur 66).
5. Draai aan de knop voor remafstelling (Figuur 65) totdat een kracht van 133 tot 156 N nodig is om de parkeerremhendel in werking te stellen.
   - Indien u de knop voor de remafstelling niet kunt instellen door deze **los te draaien** en de parkeerremhendel aan te trekken met een kracht van 133 tot 156 N, volg dan de onderstaande aanwijzingen:
     A. Draai de voorste contramoer (Figuur 66) van de instelling van de parkeerrem-kabel 1 slag los.
     B. Draai de achterste contramoer vast (Figuur 66).
     C. Draai aan de knop voor remafstelling (Figuur 65) totdat een kracht van 133 tot 156 N nodig is om de parkeerremhendel in werking te stellen.
     D. Herhaal stap A tot en met C maximaal nog 2 keer om een kracht van 133

tot 156 N·m te bereiken voor de parkeerremhendel.

- Indien u de knop voor de remafstelling niet kunt instellen door deze **vast te draaien** en de parkeerremhendel aan te trekken met een kracht van 133 tot 156 N, volg dan de onderstaande aanwijzingen:

  A. Draai de achterste contramoer (Figuur 66) van de instelling van de parkeerrem-kabel 1 slag los.

  B. Draai de voorste contramoer vast (Figuur 66).

  C. Draai aan de knop voor remafstelling (Figuur 65) totdat een kracht van 133 tot 156 N nodig is om de parkeerremhendel in werking te stellen.

  D. Herhaal stap A tot en met C maximaal nog 3 keer om een kracht van 133 tot 156 N·m te bereiken voor de parkeerremhendel.

  **Opmerking:** Als u de kabel van de parkeerrem niet voldoende kunt afstellen om de knop voor remafstelling binnen het afstelbereik te krijgen, moet u de remschoenen controleren op overmatige slijtage.

- Draai de stelschroef vast en plaats de handgreep (Figuur 65).

# Remvloeistofpeil controleren

**Onderhoudsinterval:** Bij elk gebruik of dagelijks—Remvloeistofpeil controleren. Controleer het peil van de remvloeistof voordat u de motor voor de eerste keer start.

**Remvloeistoftype:** DOT 3

1. Parkeer de machine op een horizontaal oppervlak.
2. Stel de parkeerrem in werking.
3. Zet de motor af en haal het sleuteltje uit het contact.
4. Open de motorkap om toegang te krijgen tot de hoofdremcilinder en het reservoir (Figuur 67).

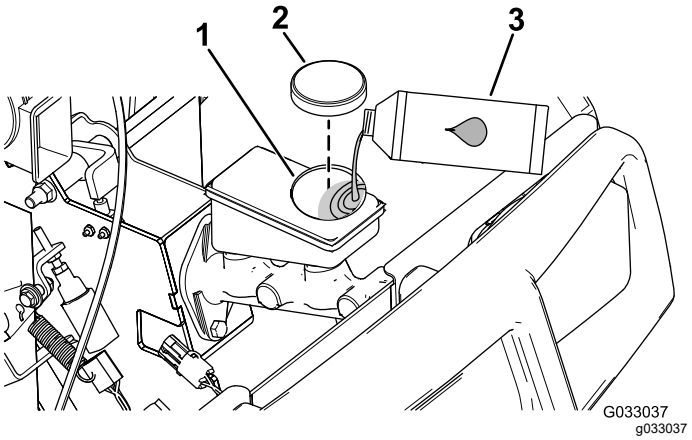


**Figuur 67**

1. Vulbuis (reservoir)
2. Reservoirdop
3. DOT 3-remvloeistof

5. Kijk naar de omtreklijn van het vloeistofpeil aan de zijkant van het reservoir (Figuur 68).

   **Opmerking:** Het peil moet hoger staan dan de Minimum-streep.

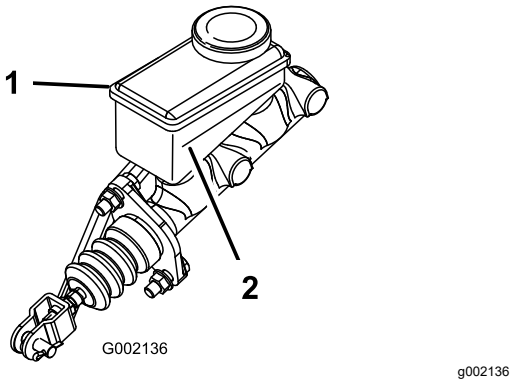


**Figuur 68**

1. Reservoir voor remvloeistof
2. Minimum-streep

6. Doe het volgende als het vloeistofpeil te laag is:

   A. Reinig de omgeving van de reservoirdop en verwijder de dop (Figuur 67).

   B. Giet DOT 3 remvloeistof in het reservoir tot het vloeistofpeil boven de Minimum-lijn staat (Figuur 68).

   **Opmerking:** Giet niet te veel remvloeistof in het reservoir.

   C. Plaats de dop weer op het reservoir (Figuur 67).

7. Sluit de motorkap.

# Remvloeistof verversen

**Onderhoudsinterval:** Om de 1000 bedrijfsuren

Neem contact op met uw erkende Toro dealer.

# Onderhoud riemen

## Onderhoud van de drijfriem

### Drijfriem controleren

**Onderhoudsinterval:** Na de eerste 8 bedrijfsuren

Om de 200 bedrijfsuren

1. Parkeer de machine op een horizontaal oppervlak, stel de parkeerrem in werking, schakel de motor uit en verwijder het sleuteltje.
2. Breng de laadbak omhoog en ondersteun deze met de steunstang; zie De laadbak omhoog laten komen (bladz. 18).
3. Zet de transmissie in de NEUTRAALSTAND.
4. Laat de riem (Figuur 69) ronddraaien en controleer deze op tekenen van overmatige slijtage of beschadigingen.

   **Opmerking:** Vervang de riem als deze overmatig versleten of beschadigd is; zie Aandrijfriem vervangen (bladz. 54).

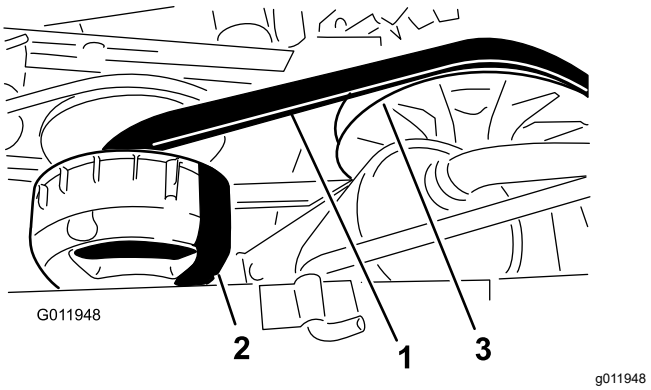


**Figuur 69**

1. Drijfriem
2. Primaire koppeling
3. Secundaire koppeling

5. Laat de laadbak neer; zie De laadbak omlaagbrengen (bladz. 19).

### Aandrijfriem vervangen

1. Zet de laadbak omhoog; zie De laadbak omhoog laten komen (bladz. 18).
2. Zet de transmissie in de NEUTRAALSTAND, stel de parkeerrem in werking, draai de contactschakelaar naar de stand UIT en verwijder het sleuteltje.
3. Laat de drijfriem over de secundaire koppeling ronddraaien (Figuur 69).
4. Verwijder de riem van de primaire koppeling (Figuur 69).

   **Opmerking:** Gooi de oude riem weg.
5. Lijn de nieuwe riem uit op de primaire koppeling (Figuur 69).
6. Laat de drijfriem over de secundaire koppeling ronddraaien (Figuur 69).
7. Laat de laadbak neer; zie De laadbak omlaagbrengen (bladz. 19).

## Riem van de dynamo van de starter afstellen

**Onderhoudsinterval:** Na de eerste 8 bedrijfsuren

Om de 200 bedrijfsuren

1. Zet de laadbak omhoog; zie De laadbak omhoog laten komen (bladz. 18).
2. Draai de ankerbout van de dynamo van de starter los (Figuur 70).

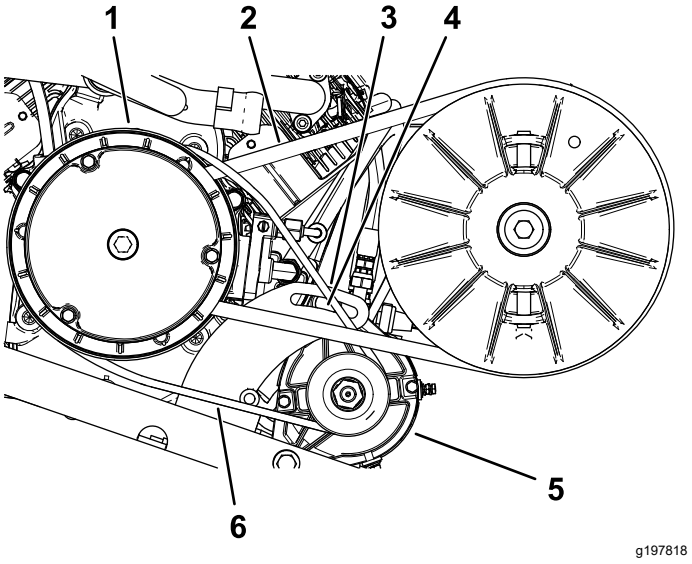


**Figuur 70**

1. Behuizing van de primaire koppeling
2. Drijfriem
3. Draaibeugel van dynamo
4. Ankerbout
5. Dynamo van de starter
6. Riem van dynamo van starter

3. Plaats een breekijzer tussen de motorsteun en de starter.
4. Duw het breekijzer naar beneden om de starter omlaag in de sleuf te draaien tot de riem niet meer dan 6 mm doorbuigt als u een kracht van 44 N·m uitoefent (Figuur 70).
5. Draai de kantelmoer met de hand vast en verwijder het breekijzer (Figuur 70).
6. Draai de ankerbout vast tot 88 à 115 N·m.
7. Laat de laadbak neer; zie De laadbak omlaagbrengen (bladz. 19).

# Onderhoud van het chassis

## De vergrendelingen van de laadbak afstellen

Als de vergrendeling van de laadbak slecht is afgesteld, trilt de laadbak op en neer tijdens het rijden. U kunt de vergrendelstangen zodanig afstellen dat de vergrendelingen de laadbak stevig tegen het chassis houden.

1. Draai de borgmoer op het uiteinde van de vergrendelstang los (Figuur 71).

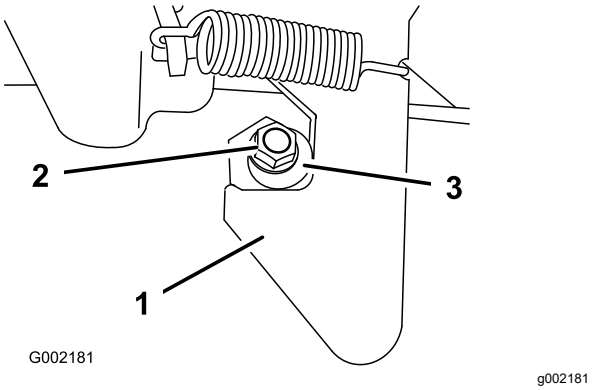


**Figuur 71**

1. Sluiting
2. Borgmoer
3. Vergrendelstang

2. Draai de vergrendelstang rechtsom tot deze stevig tegen het gehaakte gedeelte van de vergrendeling aandrukt (Figuur 71).
3. Draai de borgmoer vast met een torsie van 19,7 tot 25,4 N·m.
4. Herhaal stappen 1 tot 3 voor de vergrendeling aan de andere zijde van de machine.

# Reiniging

## De machine schoonmaken

Was de machine indien nodig. Gebruik uitsluitend water of water met een mild reinigingsmiddel. U kunt een vod gebruiken.

***Belangrijk:*** **Was de machine niet met een hogedrukreiniger. Daardoor kan het elektrische systeem worden beschadigd, belangrijke stickers losraken of noodzakelijk vet op wrijvingspunten worden weggespoeld. Gebruik niet te veel water, zeker niet in de buurt van het bedieningspaneel, de motor en de accu.**

# Stalling

1. Parkeer de machine op een horizontaal oppervlak, stel de parkeerrem in werking, schakel de motor uit en verwijder het sleuteltje.
2. Verwijder het vuil en vet van het hele voertuig, inclusief de buitenkant van de koelribben van de cilinderkop en de ventilatorbehuizing.
3. Controleer de remmen; zie De remmen controleren (bladz. 52).
4. Geef het luchtfilter een onderhoudsbeurt; zie Onderhoud van het luchtfilter (bladz. 32).
5. Smeer de machine; zie Smering (bladz. 29).
6. Ververs de motorolie; zie Motoroliepeil controleren (bladz. 34).
7. Controleer de bandenspanning; zie Bandenspanning controleren (bladz. 15).
8. Wanneer het voertuig langer dan 30 dagen niet wordt gebruikt, moet het brandstofsysteem als volgt worden voorbereid op stalling:
   A. Voeg een brandstofstabilizer/conditioner op aardoliebasis toe aan de brandstof in de tank.

      ***Belangrijk:*** **Brandstof waaraan stabilizer/conditioner is toegevoegd, niet langer dan 90 dagen bewaren.**

      Volg de mengvoorschriften van de fabrikant van de brandstofstabilizer op (8 ml per liter).

      ***Belangrijk:*** **Gebruik geen brandstofstabilizer op alcoholbasis (ethanol of methanol).**

      **Opmerking:** Stabilizer/conditioner werkt het best als het met verse brandstof wordt gemengd en altijd wordt gebruikt.

   B. Laat de motor vijf minuten lopen om de stabilizer/conditioner door het brandstofsysteem te verspreiden.

   C. Zet de motor af, wacht totdat deze is afgekoeld en laat de benzine uit de tank lopen.

      **Opmerking:** U moet brandstof op de juiste wijze afvoeren. Verwerk deze volgens de plaatselijk geldende voorschriften.

   D. Start de motor opnieuw en laat deze lopen tot hij afslaat.

   E. Choke de motor.

   F. Start de motor opnieuw totdat deze niet meer start.
9. Verwijder de bougies en controleer hun toestand; zie Onderhoud van de bougies (bladz. 35).
10. Laat de bougies uit de motor en giet twee eetlepels motorolie in elk bougiegat.
11. Gebruik de elektrische startmotor om de motor te laten draaien en zo de olie over de cilinderwand te verspreiden.
12. Monteer de bougie(s) en draai ze vast met de aanbevolen torsie; zie Onderhoud van de bougies (bladz. 35).

    **Opmerking:** De bougiekabel niet op de bougie(s) drukken.
13. Verwijder de accu van het chassis en laad de accu volledig op; raadpleeg Accu verwijderen (bladz. 43).

    **Opmerking:** U mag de accukabels niet aansluiten op de accupolen tijdens stalling.

    ***Belangrijk:*** **De accu moet volledig opgeladen zijn om te voorkomen dat deze bevriest en beschadigd raakt bij temperaturen beneden 0°C. Een volledig opgeladen accu kan ongeveer 50 dagen worden gestald bij temperaturen beneden 4 °C zonder tussentijds te worden opgeladen.**
14. Controleer alle bouten, schroeven en moeren en draai deze vast. Repareer of vervang beschadigde delen.
15. Werk alle krassen en beschadigingen van de lak bij.

    **Opmerking:** Bijwerklak is verkrijgbaar bij uw erkende Toro verdeler.
16. Stal het voertuig in een schone, droge garage of opslagruimte.
17. Verwijder het contactsleuteltje en bewaar dit op een veilige plaats buiten het bereik van kinderen.
18. Dek de machine af om deze te beschermen en schoon te houden.

# Opmerkingen:

# Opmerkingen:

## Privacyverklaring voor Europa

De informatie die Toro verzamelt
Toro Warranty Company (Toro) respecteert uw privacy. Om uw garantieclaim te behandelen en contact met u op te nemen in het geval van een terugroepactie vragen wij om bepaalde persoonlijke informatie mee te delen, hetzij direct of via uw lokale Toro dealer.

Het Toro garantiesysteem wordt gehost op servers in de Verenigde Staten, waar de privacywet mogelijk niet dezelfde bescherming biedt als in uw land.

DOOR UW PERSOONLIJKE GEGEVENS MET ONS TE DELEN STEMT U IN MET DE VERWERKING VAN UW PERSOONLIJKE GEGEVENS ZOALS BESCHREVEN IN DEZE PRIVACYVERKLARING.

Hoe Toro informatie gebruikt
Toro kan uw persoonsgegevens gebruiken om uw garantieclaim te behandelen, contact met u op te nemen in het geval van een terugroepactie, of voor een ander doeleinde waarvan we u op de hoogte brengen. Toro kan uw informatie delen met zijn dochterondernemingen, verdelers of andere zakenpartners in verband met deze activiteiten. We verkopen uw persoonsgegevens niet aan andere bedrijven. We behouden ons het recht voor om persoonsgegevens te delen teneinde te voldoen aan geldende wetten en verzoeken van de aangewezen autoriteiten, opdat wij onze systemen naar behoren kunnen gebruiken of met het oog op onze eigen bescherming of die van andere gebruikers.

Behoud van uw persoonlijke informatie
Wij bewaren uw persoonsgegevens zo lang als nodig is voor de doeleinden waarvoor ze oorspronkelijk werden verzameld of voor andere legitieme doeleinden (zoals naleving van voorschriften), of zo lang als vereist is door de van toepassing zijnde wet.

Toro's engagement voor de bescherming van uw persoonlijke informatie
Wij nemen redelijke voorzorgen om uw persoonlijke informatie te beschermen. We proberen bovendien de nauwkeurigheid en geldigheid van persoonlijke gegevens te waarborgen.

Toegang tot en aanpassing van uw persoonlijke informatie
Als u toegang wenst tot uw persoonlijke gegevens of deze wilt aanpassen, gelieve dan een e-mail te sturen naar legal@toro.com.

## Australische consumentenwet

Australische klanten kunnen voor informatie over de Australische consumentenwet (Australian Consumer Law) terecht bij de lokale Toro dealer of ze kunnen deze informatie in de doos vinden.

# Toro Garantie

2 jaar beperkte garantie

## Voorwaarden en producten waarvoor de garantie geldt

De Toro Company en de hieraan gelieerde onderneming, Toro Warranty Company, bieden krachtens een overeenkomst tussen beide ondernemingen gezamenlijk de garantie dat uw Toro product (hierna: het 'product') gedurende twee jaar of 1500 bedrijfsuren* vrij van materiaalgebreken of fabricagefouten is, met dien verstande dat hierbij de kortste periode moet worden aangehouden. Deze garantie geldt voor alle producten met uitzondering van beluchters (zie de afzonderlijke garantieverklaringen voor deze producten). In een geval waarin de garantie van toepassing is, zullen wij het product kosteloos repareren en ook niet de kosten van diagnose, arbeid, onderdelen en transport in rekening brengen. De garantie gaat in op de datum waarop het product is geleverd aan de oorspronkelijke koper.
* Product uitgerust met urenteller.

## Aanwijzingen voor aanvraag van garantieservice

U dient contact op te nemen met de distributeur of erkende dealer bij wie u het product heeft gekocht, zodra u denkt dat er sprake is van een geval waarop de garantie van toepassing is. Als het u moeite kost een distributeur of erkende dealer te vinden of vragen over rechten of plichten uit hoofde van de garantie heeft, kunt u contact met ons opnemen op:

Toro Commercial Products Service Department
Toro Warranty Company
8111 Lyndale Avenue South
Bloomington, MN 55420-1196

+1-952-888-8801 of +1-800-952-2740
E-mail: commercial.warranty@toro.com

## Plichten van de eigenaar

Als eigenaar van het product bent u verantwoordelijk voor de vereiste onderhouds- en afstelwerkzaamheden die worden vermeld in de *Gebruikershandleiding*. Indien u de vereiste onderhouds- en afstelwerkzaamheden niet uitvoert, kan uw garantieclaim worden afgewezen.

## Zaken en gevallen die niet onder de garantie vallen

Niet alle storingen of defecten van het product die plaatsvinden tijdens de garantieperiode, zijn materiaalgebreken of fabricagefouten. Buiten deze garantie vallen:

- Defecten als gevolg van het gebruik van andere dan originele Toro onderdelen, of als gevolg van de montage en gebruik van additionele, gewijzigde of niet van Toro afkomstige accessoires en producten. De fabrikant van deze artikelen kan een afzonderlijke garantie verstrekken.
- Defecten als gevolg van nalatigheid om aanbevolen onderhouds- en/of afstelwerkzaamheden te verrichten. Als u uw Toro product niet goed onderhoudt volgens de lijst met aanbevolen onderhoudswerkzaamheden in de *Gebruikershandleiding*, kan dit ertoe leiden dat garantieclaims worden afgewezen.
- Defecten als gevolg van verkeerd, achteloos of roekeloos gebruik van het product.
- Onderdelen die onderhevig zijn aan slijtage door gebruik, tenzij deze gebreken vertonen. Voorbeelden van onderdelen die slijten of worden verbruikt tijdens een normaal gebruik van het product zijn onder meer, maar niet uitsluitend: remblokken en remvoeringen, koppelingsvoeringen, maaimessen, messenkooien, rollen en lagers (verzegeld of smeerbaar), snijplaten, bougies, zwenkwielen en zwenkwiellagers, banden, filters, drijfriemen en sommige onderdelen van spuitmachines zoals membranen, spuitdoppen, afsluitkleppen en dergelijke.
- Defecten veroorzaakt door externe invloeden. Externe invloeden zijn onder meer, maar niet uitsluitend: weersomstandigheden, wijze van opslag, verontreiniging, gebruik van niet-goedgekeurde brandstoffen, koelvloeistoffen, smeermiddelen, additieven, meststoffen, water, chemische stoffen en dergelijke.
- Storingen of gebrekkige prestaties die het gevolg zijn van het gebruik van brandstoffen (bv. benzine, diesel of biodiesel) die niet voldoen aan hun respectievelijke industriestandaarden.
- Normale geluidssterkte, trillingen, slijtage en achteruitgang.
- Normale slijtage omvat onder meer, maar niet uitsluitend: schade aan stoelen als gevolg van slijtage of afschuring, afgebladderde verfoppervlakken, beschadigde stickers en krassen op ruiten.

## Onderdelen

Garantie wordt verleend op onderdelen die moeten worden vervangen in het kader van het vereiste onderhoud, gedurende de garantieperiode tot hun geplande vervanging. Een onderdeel dat uit hoofde van de garantie is vervangen, komt voor de duur van de oorspronkelijke productgarantie in aanmerking voor de garantie en wordt eigendom van Toro. Toro beslist in laatste instantie of een onderdeel of een groep van onderdelen wordt gerepareerd of vervangen. Toro mag voor garantiereparaties in de fabriek gereviseerde onderdelen gebruiken.

## Garantie semitractieaccu en lithiumionaccu:

Semitractieaccu's en lithiumionaccu's hebben een specifiek totaal aantal kilowatturen die zij tijdens hun levensduur kunnen leveren. De wijze waarop zij worden gebruikt, opgeladen en onderhouden kan hun levensduur verlengen of bekorten. Als de accu's in dit product worden gebruikt, zal hun bruikbaarheid tussen de oplaadintervallen langzaam verminderen totdat zij volledig uitgeput zijn. Vervanging van een accu die is uitgeput als gevolg van normaal gebruik, is de verantwoordelijkheid van de eigenaar van het product. Een accu moet soms tijdens de normale garantieperiode op kosten van de eigenaar worden vervangen. Opmerking: (alleen lithiumionaccu): Een lithiumionaccu heeft een gedeeltelijke proratagarantie die loopt van jaar 3 tot jaar 5 en gebaseerd is op de tijd die de accu al dienst heeft gedaan en de gebruikte kilowatturen. Raadpleeg de *Gebruikershandleiding* voor meer informatie.

## Onderhoud op kosten van de eigenaar

Opvoeren van de motor, smeren, reinigen en waxen, het vervangen van filters, koelvloeistof en het uitvoeren van aanbevolen onderhoudswerkzaamheden behoren tot de gebruikelijke werkzaamheden die nodig zijn voor Toro producten en die voor rekening van de eigenaar zijn.

## Algemene voorwaarden

Op grond van deze garanties mogen reparaties uitsluitend worden uitgevoerd door een erkende Toro dealer.

**De Toro Company en de Toro Warranty Company zijn niet aansprakelijk voor indirecte of bijkomende schade dan wel gevolgschade in samenhang met het gebruik van de Toro-producten die onder deze garantie vallen, inclusief de kosten of uitgaven voor de levering van vervangend materiaal of diensten gedurende een redelijke periode van onbruikbaarheid of buitengebruikstelling tijdens de uitvoering van reparatiewerkzaamheden op grond van deze garantie. Met uitzondering van de emissiegarantie waarnaar hieronder, indien van toepassing, wordt verwezen, bestaat er geen andere expliciete garantie. Alle impliciete garanties van verkoopbaarheid of geschiktheid voor gebruik zijn beperkt tot de duur van deze expliciete garantie.**

Sommige landen staan uitsluitingen van bijkomende schade of gevolgschade of beperkingen op de duur van de impliciete garantie niet toe, zodat bovengenoemde uitsluitingen en beperkingen in uw geval mogelijk niet van toepassing zijn. Deze garantie geeft u specifieke juridische rechten; daarnaast kunt u beschikken over andere rechten die per land kunnen verschillen.

## Opmerking met betrekking tot de garantie op de motor:

Het emissiecontrolesysteem op uw Product kan vallen onder de dekking van een afzonderlijke garantie die tegemoetkomt aan de eisen van de Amerikaanse Environmental Protection Agency (EPA) en/of de California Air Resources Board (CARB). De beperkingen van de bedrijfsuren die hierboven zijn genoemd, gelden niet voor de garantie op het emissiecontrolesysteem. Zie de garantieverklaring voor het controlesysteem van de emissie van de motor in de Gebruikershandleiding van uw product of in het documentatiemateriaal van de fabrikant van de motor voor nadere bijzonderheden.

## Andere landen dan de VS of Canada

Kopers van Toro-producten die zijn geëxporteerd uit de Verenigde Staten of Canada, moeten contact opnemen met hun Toro Distributeur (Dealer) voor de garantiebepaling die in hun land, provincie of staat van toepassing zijn. Als u om een of andere reden ontevreden bent over de service van uw verdeler of moeilijk informatie over de garantie kunt krijgen, verzoeken wij u contact op te nemen met de Toro importeur.