Form No. 3438-629 Rev C

Count on it.

Návod k obsluze

Užitkové vozidlo Workman® MDX-D

Číslo modelu 07236—Výrobní číslo 401380001 a vyšší
Číslo modelu 07236TC—Výrobní číslo 401380001 a vyšší

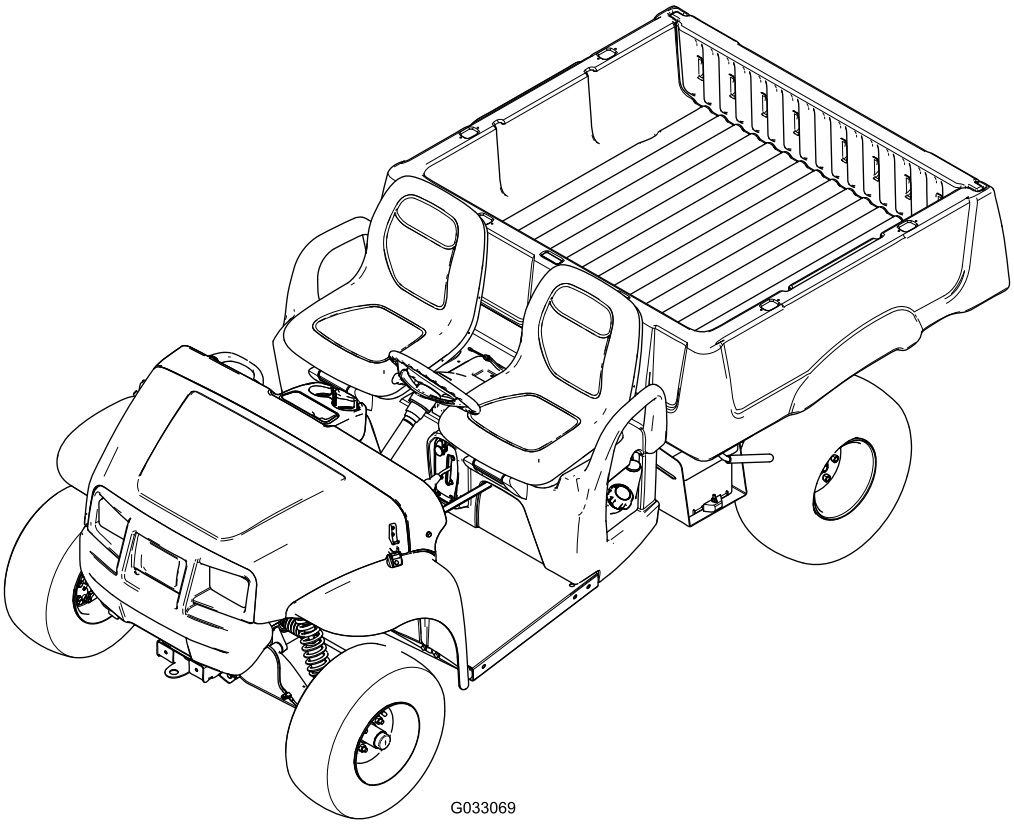

Zaregistrujte svůj výrobek na adrese www.Toro.com.
Překlad originálu (CS)

3438-629

Tento výrobek splňuje všechny relevantní směrnice Evropské unie. Podrobné informace naleznete v Prohlášení o shodě k tomuto výrobku.

Použití nebo provoz motoru v zalesněných, křovinatých nebo travnatých místech bez řádně funkčního a udržovaného lapače jisker (jak je uvedeno v oddílu 4442) nebo motoru, který není vhodným způsobem zkonstruován, vybaven a udržován k zajištění prevence vzniku požáru, je porušením oddílu 4442 a 4443 zákona o veřejných zdrojích státu Kalifornie.

Přiložená provozní příručka k motoru obsahuje informace o předpisech pro ochranu životního prostředí vydaných organizacemi EPA (US Environmental Protection Agency) a Řízení kontroly emisí státu Kalifornie (California Emission Control Regulation) a týkajících se emisních systémů, údržby a záruky. Náhradní provozní příručku k motoru je možné objednat u výrobce motoru.

⚠ DŮLEŽITÉ UPOZORNĚNÍ

CALIFORNIA
Důležité upozornění, poučka 65

Výfukové plyny dieselového motoru mohou podle znalostí státu Kalifornie způsobit rakovinu, vrozené vady a jiná poškození spojená s reprodukčním systémem

Vývody baterie, svorky a související příslušenství obsahují olovo a slouceniny olova, tj. chemikálie, které jsou ve státe Kalifornie známy jako látky škodlivé pro reprodukcní orgány a vyvolávající rakovinu. Po manipulaci s baterií si rádne omyjte ruce.

Úvod

Toto užitkové vozidlo je určeno převážně pro přepravu osob a materiálů v terénu. Používání tohoto výrobku pro jiné účely, než ke kterým je určen, může být nebezpečné uživateli i okolostojícím osobám.

Přečtěte si pečlivě následující informace. Dozvíte se, jak správně výrobek používat a jak jej udržovat. Dále získáte informace, jak zabránit poškození výrobku a úrazu při práci s ním. Za správný a bezpečný provoz výrobku nese odpovědnost majitel.

Na stránkách www.Toro.com najdete informace o bezpečnosti výrobku, podklady pro zaškolení obsluhy a informace o příslušenství. Můžete zde také vyhledat prodejce výrobků Toro nebo zaregistrovat svůj výrobek.

Kdykoli budete potřebovat servis, originální náhradní díly Toro nebo další informace, kontaktujte autorizovaného servisního prodejce nebo centrum zákaznických služeb společnosti Toro. Připravte si číslo modelu a sériové číslo výrobku. Obrázek 1 znázorňuje umístění čísla modelu a sériového čísla na produktu. Tyto údaje zapište do následujícího pole.

Důležité: **Potřebujete-li informace o záruce, náhradních dílech a jiných údajích o výrobku, pomocí mobilního zařízení můžete naskenovat QR kód na štítku se sériovým číslem (je-li k dispozici).**

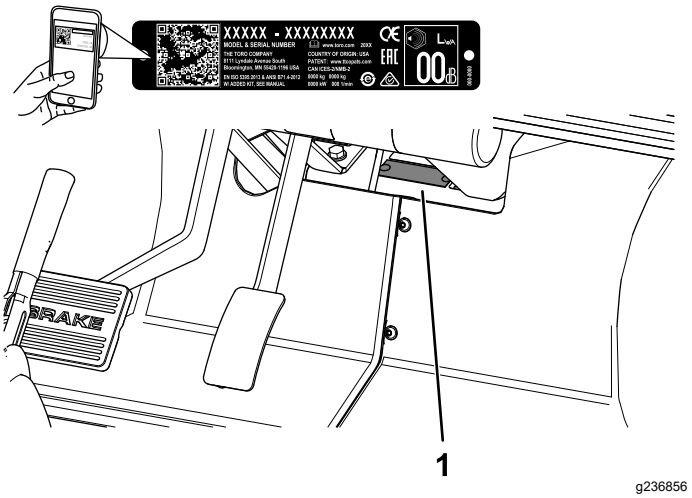

Obrázek 1

1. Umístění čísla modelu a sériového čísla

Číslo modelu _____

Výrobní číslo _____

Ke zdůraznění informací se v této příručce používají dva výrazy. **Důležité** upozorňuje na speciální technické informace a **Poznámka** zdůrazňuje obecné informace, kterým je třeba věnovat zvláštní pozornost.

Varovný bezpečnostní symbol (Obrázek 2) je použit jak v této příručce, tak na stroji, a slouží k označení důležitých bezpečnostních zpráv, které v zájmu předcházení nehodám musíte dodržovat. Tento symbol se zobrazí se slovem **nebezpečí**, **výstraha** nebo **upozornění**.

- **Nebezpečí** označuje bezprostředně nebezpečnou situaci, která **povede** k vážnému zranění nebo smrti, pokud jí nebude zabráněno.

© 2021—The Toro® Company
8111 Lyndale Avenue South
Bloomington, MN 55420

Navštivte nás na adrese www.Toro.com.
Vytištěno v USA
Všechna práva vyhrazena

- **Výstraha** označuje potenciálně nebezpečnou situaci, která **může** vést k vážnému zranění nebo smrti, pokud jí nebude zabráněno.
- **Upozornění** označuje potenciálně nebezpečnou situaci, která **může** vést k lehkému nebo středně těžkému zranění, pokud jí nebude zabráněno.

g000502

Obrázek 2

Varovný bezpečnostní symbol

Obsah

Bezpečnost 4
Obecné bezpečnostní informace 4
Bezpečnostní a instrukční štítky 4
Nastavení 7
1 Montáž volantu 7
2 Připojení akumulátoru 7
3 Kontrola hladiny kapalin stroje a tlaku v pneumatikách 8
4 Zajetí brzd 9
5 Seznámení s příručkou a dokumentací pro nastavování 9
Součásti stroje 10
Ovládací prvky 11
Technické údaje 14
Přídavná zařízení / příslušenství 14
Před provozem 15
Bezpečnostní kroky před použitím 15
Provádění úkonů denní údržby 15
Kontrola tlaku v pneumatikách 15
Doplňování paliva 16
Zajíždění nového vozidla 16
Během provozu 17
Bezpečnostní kroky během použití 17
Práce s korbou 18
Startování motoru 20
Zastavení stroje 20
Vypnutí motoru 20
Plnění korby 20
Po provozu 21
Bezpečnostní kroky po použití 21
Přeprava stroje 21
Tažení stroje 22
Tažení přívěsu 22
Údržba 23
Bezpečnost při provádění úkonů údržby 23
Doporučený harmonogram údržby 23
Seznam denní údržby 25
Údržba stroje za zvláštních provozních podmínek 25
Postupy před údržbou stroje 26
Příprava stroje na provedení údržby 26
Zvednutí stroje 26
Otevření/zavření kapoty 27
Mazání 27
Mazání vozidla 27
Mazání ložisek předních kol 28
Údržba motoru 30
Bezpečnost při údržbě motoru 30
Údržba vzduchového filtru 30
Výměna motorového oleje 31
Údržba palivového systému 33
Kontrola palivového potrubí a spojek 33
Výměna palivového filtru 33
Údržba elektrického systému 34
Bezpečnost při práci s elektrickým systémem 34
Údržba akumulátoru 34
Výměna pojistek 35
Údržba světlometů 35
Údržba hnací soustavy 37
Údržba pneumatik 37
Kontrola součástí řízení a zavěšení 37
Seřízení geometrie předních kol 38
Kontrola hladiny kapaliny převodovky s rozvodovkou 39
Výměna kapaliny v převodovce s rozvodovkou 40
Kontrola a seřízení neutrální polohy 40
Kontrola spojky primárního pohonu 41
Údržba spojky primárního pohonu 41
Údržba chladícího systému 42
Bezpečnost při práci s chladicím systémem 42
Čištění ploch pro chlazení motoru 42
Údržba chladiče 43
Údržba brzd 44
Kontrola brzd 44
Nastavení rukojeti parkovací brzdy 44
Nastavení brzdových lanek 44
Kontrola hladiny brzdové kapaliny 45
Výměna brzdové kapaliny 46
Údržba řemenů 46
Údržba hnacího řemene 46
Kontrola tažného dorazu řemene 47
Údržba podvozku 47
Seřízení západek korby 47
Čištění 48
Mytí vozidla 48
Uskladnění 48
Bezpečnost při skladování 48
Odstavení stroje 48

Bezpečnost

Tento stroj byl vyroben v souladu s požadavky normy SAE J2258 (Listopad 2016).

Obecné bezpečnostní informace

Tento výrobek může způsobit zranění. Vždy dodržujte všechny bezpečnostní pokyny, abyste zamezili vážnému úrazu.

- Před spuštěním stroje si pozorně přečtěte tuto *provozní příručku*, abyste porozuměli pokynům v ní uvedeným. Každá osoba, jež používá tento výrobek, musí znát správný způsob jeho používání a rozumět všem výstrahám.
- Při práci se strojem vynakládejte maximální pozornost. Neprovádějte žádné činnosti, jež by mohly vaši pozornost odvádět. V takovém případě vám hrozí zranění nebo poškození majetku.
- Nepřibližujte ruce ani nohy do blízkosti rotujících částí stroje.
- Nikdy neprovozujte stroj, pokud nejsou všechny jeho kryty a jiná bezpečnostní ochranná zařízení funkční a ve správné poloze.
- Přihlížející osoby, především děti, se musí zdržovat mimo pracovní prostor. Nikdy nedovolte dětem stroj řídit.
- Před prováděním údržby nebo doplňováním paliva zastavte stroj, vypněte motor a vyjměte klíč.

Nesprávné používání nebo údržba této sekačky mohou vést ke zranění. Z důvodu snížení rizika zranění dodržujte tyto bezpečnostní pokyny a vždy věnujte pozornost výstražnému symbolu ⚠, který znamená upozornění, výstrahu nebo nebezpečí – pokyny k zajištění osobní bezpečnosti. Nedodržení těchto pokynů může mít za následek zranění osob nebo jejich usmrcení.

Bezpečnostní a instrukční štítky

Bezpečnostní štítky a pokyny jsou umístěny na viditelném místě v blízkosti každého prostoru představujícího potenciální nebezpečí. V případě ztráty nebo poškození původní nálepky nahraďte nálepku novou.

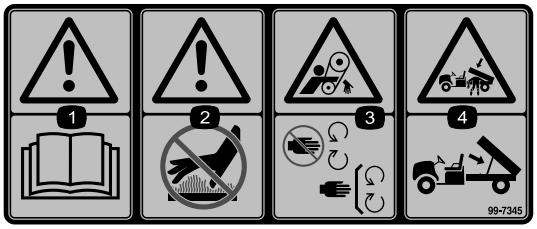

decal99-7345

99-7345

1. Výstraha: Přečtěte si *Provozní příručku*.
2. Výstraha – nedotýkejte se horkého povrchu.
3. Nebezpečí zachycení řemenem: Nepřibližujte se k pohybujícím se součástem. Všechny ochranné kryty musí být vždy namontované.
4. Nebezpečí rozdrcení korbou: K podepření korby používejte příslušnou vzpěru.

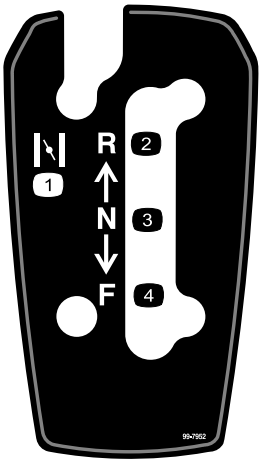

decal99-7952

99-7952

1. Sytič
2. Zpětný chod
3. Neutrál
4. Dopředu

decal106-6755

106-6755

1. Chladivo motoru pod tlakem.
2. Nebezpečí výbuchu – přečtěte si *provozní příručku.*
3. Výstraha – nedotýkejte se horkého povrchu.
4. Výstraha: Přečtěte si *Provozní příručku*.

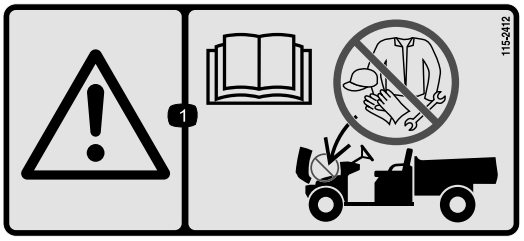

decal115-2412

115-2412

1. Výstraha: Přečtěte si *provozní příručku*, neukládejte žádné předměty.

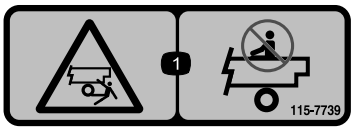

decal115-7739

115-7739

1. Pád, nebezpečí rozdrcení – nepřevážejte další osoby.

decal119-9727

119-9727

1. Klakson
2. Měřič provozních hodin
3. Přední reflektory
4. Vypnutí motoru
5. Motor: vypnutí
6. Motor: spuštění
7. Napájecí zásuvka
8. Výstraha: Přečtěte si *Provozní příručku*.
9. Nebezpečí kolize: Nepoužívejte stroj na místních komunikacích, silnicích a dálnicích.
10. Nebezpečí pádu: Nepřevážejte spolujezdce na korbě.
11. Nebezpečí pádu: Nedovolte, aby se strojem manipulovaly děti.

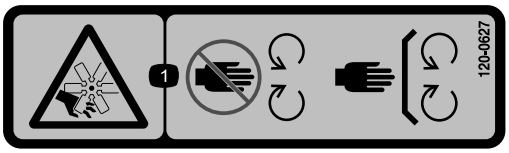

decal120-0627

120-0627

1. Nebezpečí pořezání či useknutí končetiny ventilátorem: Nepřibližujte se k pohybujícím se součástem. Mějte vždy namontované všechny ochranné kryty a štíty.

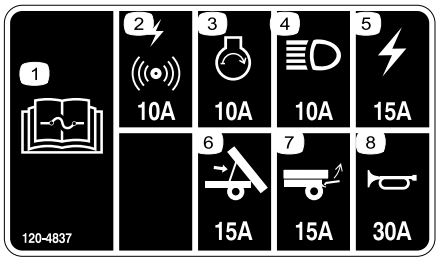

decal120-4837

120-4837

1. Přečtěte si informace o pojistkách v *provozní příručce*
2. Alarm/napájecí zásuvka (10 A)
3. Motor (10 A)
4. Světlomety (10 A)
5. Pojistka stroje (15 A)
6. Zvedání (15 A)
7. Zadní zdvihací mechanismus (15 A)
8. Klakson (30 A)

decal121-9775

121-9775

1. Výstraha – před použitím stroje si přečtěte *provozní příručku* a zúčastněte se odpovídajícího školení.
2. Výstraha – používejte ochranu sluchu.
3. Nebezpečí požáru – před doplňováním paliva vypněte motor.
4. Nebezpečí převrácení – při jízdě po svahu nebo napříč svahem jezděte pomalu; pomalu zatáčejte; nepřekračujte rychlost 31 km/h; při převážení nákladu nebo při jízdě po nerovném terénu jezděte pomalu.
5. Nebezpečí pádu; nebezpečí amputace rukou nebo nohou – na korbě nepřevážejte žádné osoby; nepřevážejte třetí osobu; během jízdy nevystrkujte ruce ani nohy ze stroje.

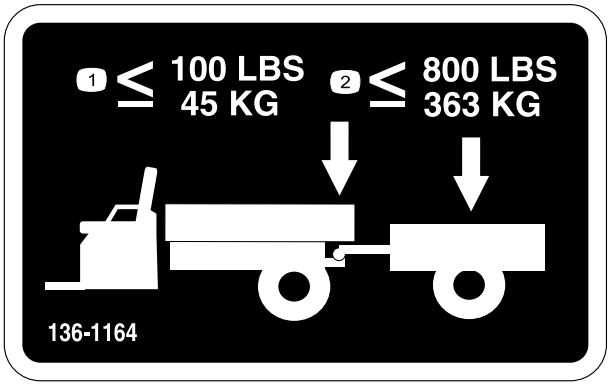

decal136-1164

136-1164

1. Nepřekračujte hmotnost spojovacího prvku 45 kg.
2. Nepřekračujte hmotnost přepravovaného nákladu 363 kg.

Nastavení

Vyjímatelné díly

Pro ověření, že byly dodány všechny součásti, použijte tabulku níže.

Postup	Popis	Množ-ství	Použití
1	Volant Kryt Podložka (½")	1 1 1	Namontujte volant (jen modely TC).
2	Nejsou potřeba žádné díly	–	Připojte akumulátor (jen modely TC).
3	Nejsou potřeba žádné díly	–	Zkontrolujte hladinu kapalin ve stroji a tlak v pneumatikách.
4	Nejsou potřeba žádné díly	–	Zajeďte (zaběhněte) brzdy.
5	Provozní příručka Uživatelská příručka k motoru Registrační karta Formulář kontroly před dodáním Certifikát jakosti Klíč	1 1 1 1 1 2	Před použitím stroje si přečtěte provozní příručku a seznamte se s dokumentací pro nastavování.

Poznámka: Levou a pravou stranu stroje určete vzhledem k běžné provozní poloze.

1

Montáž volantu

Jen modely TC

Díly potřebné k provedení tohoto kroku:

1	Volant
1	Kryt
1	Podložka (½")

Postup

1. Je-li nasazen kryt, sejměte jej z hlavy volantu (Obrázek 3).
2. Demontujte pojistnou matici (½") z hřídele řízení (Obrázek 3).
3. Nasaďte volant a podložku (½") na hřídel řízení (Obrázek 3).
4. Připevněte volant k hřídeli pomocí pojistné matice (½") a utáhněte ji na utahovací moment 27–34 N·m.
5. Nasaďte kryt na volant (Obrázek 3).

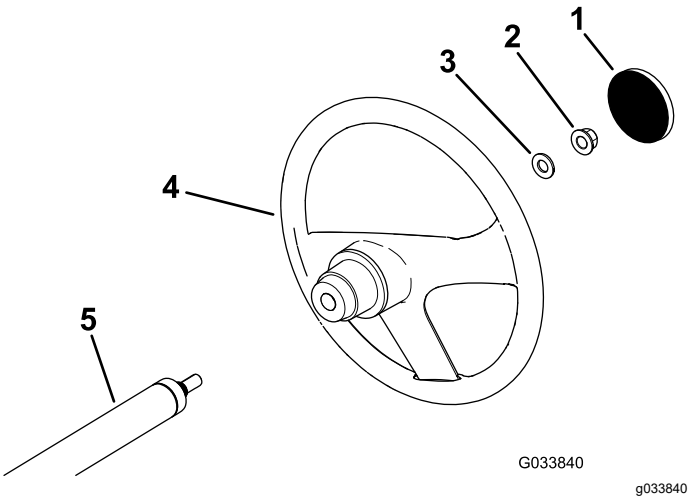

Obrázek 3

1. Kryt
2. Pojistná matice (½")
3. Podložka (½")
4. Volant
5. Hřídel řízení

2

Připojení akumulátoru

Jen modely TC

Nejsou potřeba žádné díly

Postup

⚠ DŮLEŽITÉ UPOZORNĚNÍ

Nesprávné vedení kabelů akumulátoru by mohlo poškodit stroj a kabely a způsobovat jiskření. Jiskry by mohly zapříčinit explozi plynů z akumulátoru a následné poranění osob.

- **Před odpojením kladného (červeného) kabelu akumulátoru vždy nejprve odpojte záporný (černý) kabel akumulátoru.**
- **Jako první vždy připojte kladný (červený) kabel akumulátoru.**

1. Stisknutím krytu akumulátoru uvolněte úchytky ze skříně akumulátoru (Obrázek 4).

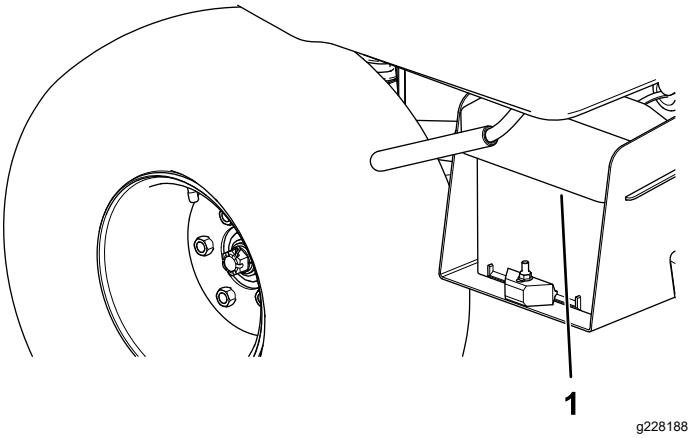

Obrázek 4

1. Kryt akumulátoru

2. Sejměte kryt skříně akumulátoru (Obrázek 4).
3. Připojte kladný (červený) kabel akumulátoru ke kladnému (+) vývodu akumulátoru a připevněte kabel šrouby a maticemi (Obrázek 5).

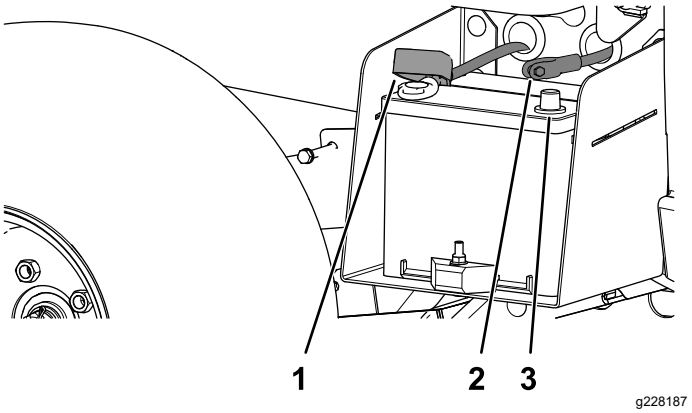

Obrázek 5

1. Izolační manžeta (kladný kabel akumulátoru)
2. Záporný kabel akumulátoru (černý)
3. Záporný vývod akumulátoru

4. Na kladnou svorku akumulátoru navlékněte izolační manžetu.

   Poznámka: Izolační manžeta předchází možnému zkratování.

5. Připojte záporný (černý) kabel akumulátoru k zápornému (–) vývodu akumulátoru a připevněte kabel šrouby a maticemi.
6. Nasaďte kryt akumulátoru na skříň akumulátoru (Obrázek 4).
7. Stiskněte kryt akumulátoru, vyrovnejte úchytky se skříní akumulátoru a kryt akumulátoru uvolněte (Obrázek 4).

3

Kontrola hladiny kapalin stroje a tlaku v pneumatikách

Nejsou potřeba žádné díly

Postup

1. Zkontrolujte hladinu motorového oleje před prvním startováním motoru a po něm, postupujte podle pokynů v části Kontrola hladiny motorového oleje (strana 31).
2. Hladinu brzdové kapaliny zkontrolujte před prvním startováním motoru; postupujte podle pokynů v části Kontrola hladiny brzdové kapaliny (strana 45).

3. Hladinu převodové kapaliny zkontrolujte před prvním startováním motoru; postupujte podle pokynů v části Kontrola hladiny kapaliny převodovky s rozvodovkou (strana 39).
4. Zkontrolujte tlak vzduchu v pneumatikách, viz Kontrola tlaku v pneumatikách (strana 15).

4

Zajetí brzd

Nejsou potřeba žádné díly

Postup

K zajištění optimální funkčnosti brzd je nutné je před použitím zajet (zaběhnout).

1. Rozjeďte stroj plnou rychlostí a zastavte ho sešlápnutím brzdového pedálu, aniž by došlo k zablokování kol.
2. Tento postup opakujte 10krát, přičemž po každém zastavení minutu počkejte, aby se brzdy nepřehřály.

   Důležité: **Tento postup je nejúčinnější, je-li stroj zatížen nákladem o hmotnosti 227 kg.**

5

Seznámení s příručkou a dokumentací pro nastavování

Díly potřebné k provedení tohoto kroku:

1	*Provozní příručka*
1	Uživatelská příručka k motoru
1	Registrační karta
1	*Formulář kontroly před dodáním*
1	Certifikát jakosti
2	Klíč

Postup

- Přečtěte si *provozní příručku* a uživatelskou příručku k motoru.
- Vyplňte registrační kartu.
- Vyplňte *formulář kontroly před dodáním*.
- Přezkoumejte *certifikát jakosti*.

Součásti stroje

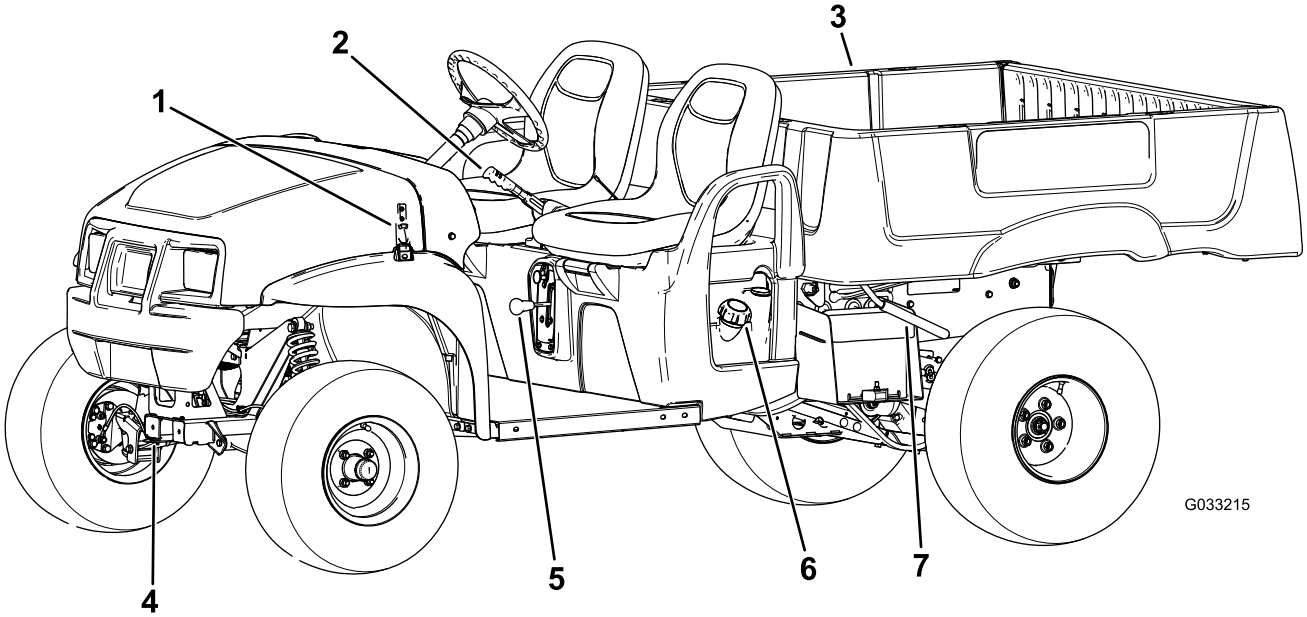

g033215

Obrázek 6

1. Západka kapoty
2. Páka parkovací brzdy
3. Korba
4. Tažný spojovací prvek
5. Řadicí páka
6. Uzávěr palivové nádrže
7. Páka korby

Ovládací prvky

Než spustíte motor a začnete se strojem pracovat, seznamte se se všemi ovládacími prvky.

Ovládací panel

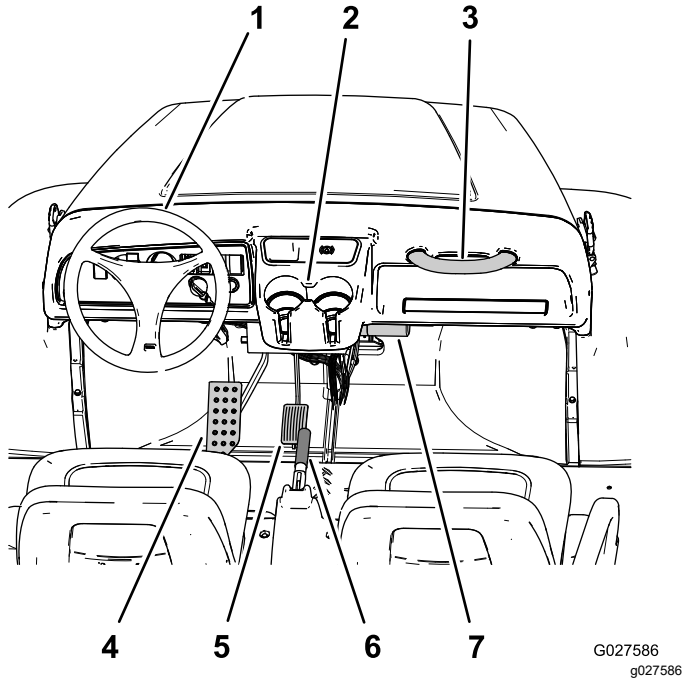

Obrázek 7

1. Volant
2. Držák nápojů
3. Držadlo spolujezdce
4. Brzdový pedál
5. Plynový pedál
6. Rukojeť parkovací brzdy (středová konzola)
7. Pouzdro pro uložení *provozní příručky*

Plynový pedál

Plynový pedál (Obrázek 7) slouží ke změně pojezdové rychlosti stroje. Sešlápnutím plynového pedálu spustíte motor. Dalším sešlápnutím pedálu zvýšíte pojezdovou rychlost. Uvolněním pedálu vozidlo zpomalíte a vypnete motor.

Poznámka: Maximální rychlost jízdy vpřed je 26 km/h.

Brzdový pedál

Brzdový pedál používejte ke zpomalení nebo zastavení vozidla (Obrázek 7).

⚠ VÝSTRAHA

V případě používání vozidla s opotřebenými nebo nesprávně nastavenými brzdami hrozí nebezpečí zranění.

Je-li nutné sešlápnout brzdový pedál na vzdálenost 25 mm od podlahy stroje a kratší, seřiďte nebo opravte brzdy.

Páka parkovací brzdy

Páka parkovací brzdy se nachází mezi sedadly (Obrázek 6 a Obrázek 7). Při každém vypnutí motoru zatáhněte parkovací brzdu, aby nedošlo k nežádoucímu rozjetí stroje. Chcete-li zatáhnout parkovací brzdu, vytáhněte páku parkovací brzdy nahoru. Chcete-li uvolnit parkovací brzdu, zatlačte páku parkovací brzdy dolů.

Řadicí páka

Řadicí páka se nachází mezi sedadly a pod pákou parkovací brzdy. Řadicí páka má 3 polohy: DOPŘEDU, DOZADU a NEUTRÁL (Obrázek 6).

Poznámka: Motor lze spustit a provozovat v každé z těchto 3 poloh.

Důležité: **Před změnou polohy řadicí páky vždy vozidlo zastavte.**

Tlačítko klaksonu

Jen modely TC

Klakson se nachází v levém spodním rohu ovládacího panelu (Obrázek 8). Stisknutím tlačítka aktivujete klakson.

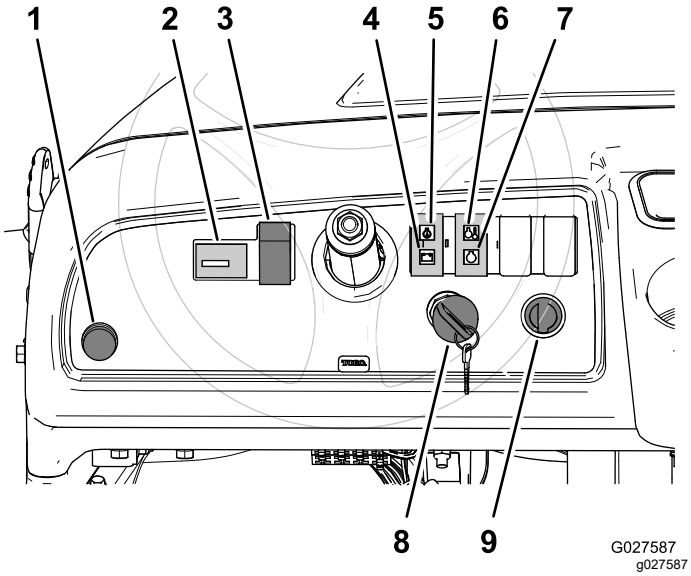

Obrázek 8

1. Tlačítko klaksonu (jen modely TC)
2. Měřič provozních hodin
3. Spínač světlometů
4. Kontrolka akumulátoru
5. Kontrolka tlaku motorového oleje
6. Kontrolka teploty chladicí kapaliny motoru
7. Kontrolka žhavicích svíček
8. Klíčový přepínač
9. Napájecí zásuvka

Spínač světlometů

Světlomety zapnete pomocí spínače světel (Obrázek 8). Světlomety zapnete přepnutím spínače světel nahoru. Světlomety vypnete přepnutím spínače světel dolů.

Měřič provozních hodin

Počitadlo provozních hodin udává celkový počet provozních hodin stroje. Počitadlo provozních hodin (Obrázek 8) začíná načítat po každém otočení klíčového spínače do ZAPNUTÉ polohy nebo po spuštění motoru.

Indikátor baterie

Indikátor baterie (Obrázek 8) se na několik sekund rozsvítí při prvním nastartování motoru a zhasne, jakmile se motor spustí. Pokud indikátor akumulátoru svítí, i když motor běží, mohlo dojít k poruše alternátoru, akumulátoru nebo elektrického systému.

Kontrolka tlaku motorového oleje

Tato kontrolka (Obrázek 8) vás upozorní v případě, že tlak motorového oleje klesne pod úroveň bezpečnou pro provoz motoru. Jestliže kontrolka svítí trvale, vypněte motor a zkontrolujte hladinu oleje. V případě potřeby doplňte olej do motoru, viz Výměna motorového oleje (strana 31).

Poznámka: Kontrolka oleje může blikat. To je normální a není třeba provádět žádná opatření.

Kontrolka teploty chladicí kapaliny motoru

Kontrolka teploty chladicí kapaliny motoru (Obrázek 8) vás upozorňuje, že teplota chladicí kapaliny motoru je natolik vysoká, že není možné nadále se spuštěným motorem pracovat (motor se přehřívá). Motor vypněte a počkejte, až stroj vychladne. Zkontrolujte hladinu chladiva a pásy ventilátoru a vodní čerpadlo. Podle potřeby doplňte nádobu chladicí kapaliny a vyměňte opotřebované, poškozené nebo prokluzující řemeny.

Důležité: **Pokud problém s přehříváním motoru trvá, požádejte autorizovaného servisního prodejce produktů o diagnostiku a opravu.**

Kontrolka žhavicích svíček

Kontrolka žhavicích svíček (Obrázek 8) svítí červeně, když jsou žhavicí svíčky v činnosti.

Důležité: **Jakmile se spínač zapalování vrátí do polohy STARTOVÁNÍ, kontrolka žhavení se rozsvítí na dalších 15 sekund.**

Klíčový přepínač

Klíčový spínač (Obrázek 8) používejte ke spuštění a vypnutí motoru.

Klíčový spínač má 3 polohy: VYPNUTO, ZAPNUTO a STARTOVÁNÍ. Otočením klíče ve směru hodinových ručiček do ZAPNUTÉ polohy aktivujete žhavicí svíčky. Jakmile kontrolka žhavicích svíček zhasne, otočte klíč ve směru hodinových ručiček do polohy STARTOVÁNÍ. Jakmile se motor nastartuje, otočte klíč proti směru hodinových ručiček do polohy PROVOZ.

Chcete-li motor vypnout, otočte klíč proti směru hodinových ručiček do polohy VYPNUTO.

Napájecí zásuvka

Napájecí zásuvka (Obrázek 8) slouží k napájení volitelného 12V elektrického příslušenství.

Palivoměr

Palivoměr (Obrázek 9) se nachází na palivové nádrži vedle uzávěru plnicího otvoru na levé straně stroje. Palivoměr ukazuje množství paliva v nádrži.

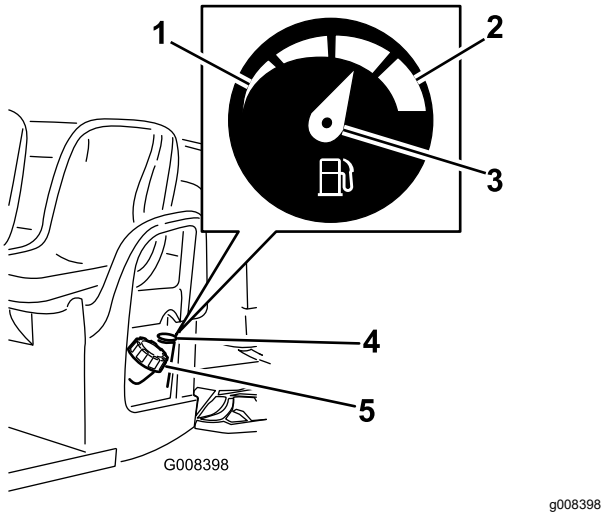

Obrázek 9

1. Prázdná nádrž
2. Plná nádrž
3. Ručička ukazatele
4. Palivoměr
5. Uzávěr palivové nádrže

Držadla spolujezdce

Držadla pro spolujezdce jsou umístěna na pravé straně přístrojové desky a na vnější straně každého sedadla (Obrázek 10).

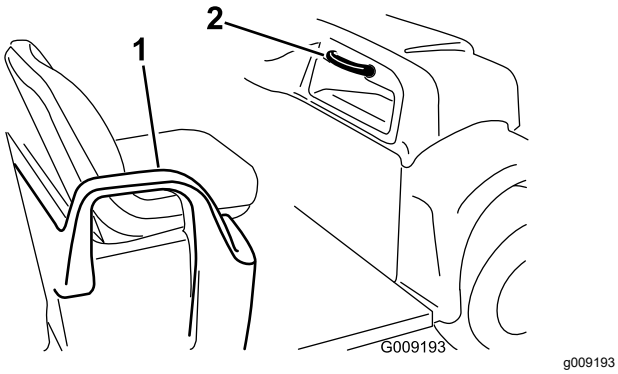

Obrázek 10

1. Držadlo – kyčelní opěra
2. Držadlo spolujezdce

Technické údaje

Poznámka: Specifikace a design se mohou bez upozornění změnit.

Základní hmotnost	590 kg bez pohonných hmot a maziva
Jmenovitá nosnost (na rovině)	Celková 749 kg, včetně hmotnosti řidiče 90,7 kg a hmotnosti spolujezdce 90,7 kg, nákladu, hmotnosti spojovacího prvku přívěsu, celkové hmotnosti přívěsu, příslušenství a přídavných zařízení.
Celková hmotnost vozidla – na rovině	Celkem 1 341 kg včetně výše uvedených hmotností
Maximální hmotnost nákladu (na rovině)	Celkem 567 kg včetně hmotnosti spojovacího prvku přívěsu a celkové hmotnosti přívěsu
Přípustná celková hmotnost přívěsu:	
Standardní závěs	Svislé zatížení tažného zařízení: 45 kg (100 lb) Celková hmotnost přívěsu (GTW): 363 kg
Závěs pro vysoké zatížení	Svislé zatížení tažného zařízení: 45 kg (100 lb) Celková hmotnost přívěsu (GTW): 544 kg
Celková šířka	150 cm
Celková délka	299 cm
Světlá výška	25 cm vpředu bez nákladu a řidiče, 18 cm vzadu bez nákladu a řidiče
Rozvor kol	206 cm
Sbíhavost kol (od osy k ose)	125 cm vpředu, 120 cm vzadu
Délka korby	117 cm vnitřní, 133 cm vnější
Šířka korby	125 cm vnitřní, 150 cm vnější, včetně lisovaných blatníků
Výška korby	25 cm vnitřní
Maximální rychlost	26 km/h
Otáčky motoru (bez možnosti nastavení)	Nízké volnoběžné otáčky: 1 200 až 1 300 ot/min
	Vysoké volnoběžné otáčky: 3 420 až 3 520 ot/min

Přídavná zařízení / příslušenství

Pro stroj je k dispozici řada přídavných zařízení a příslušenství schválených společností Toro, která vylepšují a rozšiřují možnosti stroje. Seznam schválených přídavných zařízení a příslušenství můžete získat od svého autorizovaného servisního prodejce nebo distributora Toro nebo na stránkách www.Toro.com.

K zajištění optimální výkonnosti a dodržení požadavků na bezpečnost stroje je nutné používat pouze originální náhradní díly a příslušenství společnosti Toro. Náhradní díly a příslušenství jiných výrobců mohou být nebezpečné a jejich použití může mít za následek zneplatnění záruky.

Obsluha

Poznámka: Levou a pravou stranu stroje určete z pohledu běžné pozice obsluhy.

Před provozem

Bezpečnostní kroky před použitím

Obecné bezpečnostní informace

- Nedovolte, aby stroj obsluhovaly nebo opravovaly děti nebo osoby, které nejsou proškolené nebo fyzicky schopné tyto úkony provádět bezpečně. Věkovou hranici obsluhy mohou určovat místní předpisy. Majitel je zodpovědný za proškolení všech operátorů a mechaniků.
- Dobře se seznamte se zásadami bezpečného používání zařízení, ovládacími prvky a významem bezpečnostních značek.
- Před opuštěním místa obsluhy vypněte stroj, vytáhněte klíč a počkejte, dokud se nezastaví všechny pohybující se části. Před seřizováním, údržbou, čištěním nebo skladováním nechejte stroj vychladnout.
- Naučte se, jak stroj rychle zastavit a vypnout.
- Nepřevážejte více osob (vy a spolujezdci), než jaký je počet madel, kterými je stroj vybaven.
- Veškerá bezpečnostní zařízení a štítky musí být na příslušných místech. Opravte nebo vyměňte všechna bezpečnostní zařízení a vyměňte všechny nečitelné nebo chybějící štítky. Stroj nepoužívejte, pokud zařízení nepracují správně nebo pokud štítky chybí.

Bezpečnost týkající se paliva

- Při manipulaci s palivem buďte velmi opatrní. Palivo je vysoce hořlavé a jeho výpary jsou výbušné.
- Vždy uhaste cigarety, doutníky, dýmky a ostatní zdroje vznícení.
- Používejte jen schválený kanystr.
- Neodstraňujte uzávěr palivové nádrže ani nedoplňujte nádrž palivem při spuštěném nebo horkém motoru.
- Nedoplňujte ani nevypouštějte palivo v uzavřeném prostoru.
- Neskladujte stroj nebo nádobu s palivem v blízkosti otevřeného ohně, zdroje jisker nebo tepla, například u ohřívače vody nebo jiného zařízení.
- V případě rozlití paliva se nepokoušejte nastartovat motor a vyhýbejte se použití jakéhokoli zdroje vznícení, dokud se palivové výpary nerozptýlí.

Provádění úkonů denní údržby

Servisní interval: Při každém použití nebo denně

Každý den před spuštěním stroje proveďte postupy, jež je třeba provádět před každým použitím/každý den a které jsou uvedeny v části Údržba (strana 23).

Kontrola tlaku v pneumatikách

Servisní interval: Při každém použití nebo denně

Rozmezí tlaku vzduchu v pneumatikách: 55 až 103 kPa

Důležité: **Nepřekračujte maximální tlak vzduchu, který je uveden na bočnici pneumatiky.**

Poznámka: Potřebný tlak vzduchu v pneumatikách se určuje podle předpokládaného zatížení nákladem.

1. Zkontrolujte tlak vzduchu v pneumatikách.

   Poznámka: Tlak vzduchu v předních a zadních pneumatikách by měl být v rozmezí 55 až 103 kPa.

   - U nižšího zatížení nákladem použijte nižší tlak vzduchu. Díky tomu nebude půda tolik stlačována, jízda bude plynulejší a otisky pneumatik v půdě minimální.
   - U většího zatížení nákladem při vyšších rychlostech nahustěte pneumatiky na vyšší tlak vzduchu.
2. V případě potřeby upravte tlak vzduchu v pneumatikách přidáním vzduchu do pneumatik nebo jeho odpuštěním.

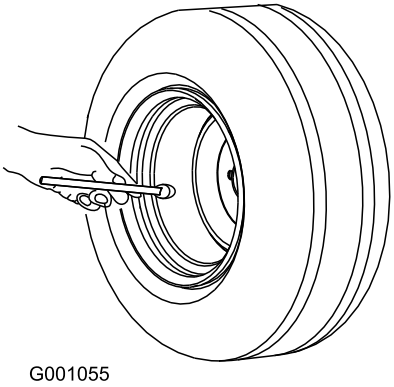

Obrázek 11

Doplňování paliva

Doporučené palivo

Motor využívá čisté a čerstvé dieselové palivo s minimální hodnotou cetanového čísla 40. Aby byla zajištěna čerstvost paliva, nakupujte jej v takovém množství, aby jej bylo možné spotřebovat do 30 dní.

Při teplotách nad -7 °C používejte letní naftu (č. 2-D), při teplotách nižších než -7 °C zimní naftu (č. 1-D nebo směs č. 1-D/2-D). Použití zimního dieselového paliva při nižších teplotách poskytuje nižší bod vzplanutí a bod tání, takže spouštění je snazší a také se tím snižuje riziko chemické separace paliva v důsledku nižších teplot.

Použití letní motorové nafty při teplotách nad -7 °C zvyšuje životnost dílů palivového čerpadla.

Důležité: **Nikdy nepoužívejte místo dieselového paliva petrolej ani benzin. Neuposlechnutí tohoto upozornění může vést k poškození motoru.**

Doplňování paliva do nádrže

Objem palivové nádrže: 26,5 l

1. Očistěte oblast kolem uzávěru palivové nádrže.
2. Sejměte uzávěr palivové nádrže (Obrázek 12).

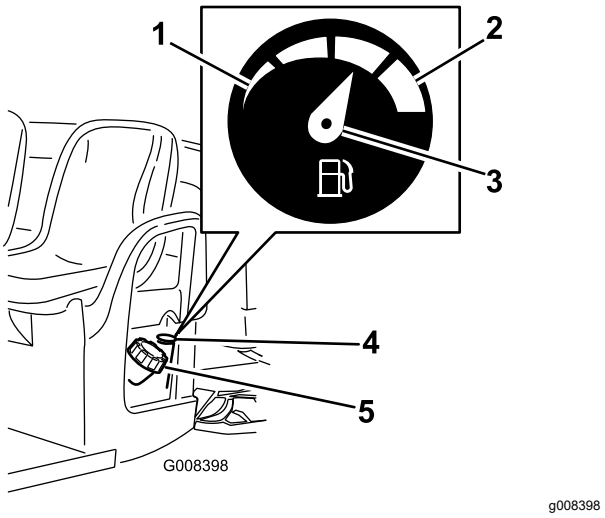

Obrázek 12

1. Prázdná nádrž
2. Plná nádrž
3. Ručička ukazatele
4. Palivoměr
5. Uzávěr palivové nádrže

3. Nádrž naplňte do úrovně přibližně 25 mm pod spodní část hrdla plnicího otvoru a nasaďte uzávěr.

   Poznámka: Palivovou nádrž nepřeplňujte.
4. Zašroubujte a bezpečně utáhněte uzávěr palivové nádrže.
5. Veškeré rozlité palivo utřete.

Zajíždění nového vozidla

Servisní interval: Po prvních 100 hodinách—Nové vozidlo zajeďte podle pokynů.

V zájmu maximálního výkonu stroje postupujte podle následujících pokynů.

- Přesvědčte se, že jsou zaběhnuté brzdy, viz 4 Zajetí brzd (strana 9).
- Pravidelně kontrolujte hladinu brzdové kapaliny a motorového oleje. Pozorně sledujte, zda nespatříte známky toho, že se vozidlo nebo jeho součásti přehřívají.
- Po spuštění studeného motoru jej nechte zahřívat po dobu asi 15 sekund a teprve poté začněte vozidlo používat.

  Poznámka: Je-li stroj provozován v nízkých teplotách, nechejte motor po delší dobu zahřát.
- Při provozu měňte rychlost vozidla. Vyvarujte se rychlých startů a náhlých zastavení.
- Zajíždění motorového oleje není nutné. Originální motorový olej je stejného typu jako olej určený pro pravidelnou výměnu.

- Přehled specifických kontrol při nízkém počtu provozních hodin naleznete v části Údržba (strana 23).
- Zkontrolujte polohu předního zavěšení a podle potřeby ji seřiďte; postupujte podle pokynů v části Seřízení geometrie předních kol (strana 38).

Během provozu

Bezpečnostní kroky během použití

Obecné bezpečnostní informace

- Majitel nebo obsluha odpovídá za nehody, jež mohou vést ke zranění osob nebo poškození majetku, a má jim předcházet.
- Spolujezdci mohou sedět pouze na místech určených k sezení. Nepřevážejte spolujezdce na korbě. Přihlížející osoby, především děti, se musí zdržovat mimo pracovní prostor.
- Používejte vhodné oblečení a pomůcky, včetně ochranných brýlí, dlouhých kalhot, pevné protiskluzové obuvi a chráničů sluchu. Svažte si dlouhé vlasy a nenoste volné oděvy či volně se pohybující šperky.
- Při práci se strojem vynakládejte maximální pozornost. Neprovádějte žádné činnosti, jež by mohly vaši pozornost odvádět. V takovém případě vám hrozí zranění nebo poškození majetku.
- Stroj neobsluhujte, jste-li nemocní, unaveni nebo pod vlivem alkoholu nebo drog.
- Se strojem pracujte výhradně venku nebo v dobře větraném prostoru.
- Nepřekračujte maximální celkovou hmotnost stroje.
- Je-li na korbě stroje těžký náklad, při práci se strojem, při brzdění nebo otáčení si počínejte velmi opatrně.
- Přeprava příliš velkých nákladů na korbě snižuje stabilitu stroje. Nepřekračujte nosnost nákladové korby.
- Přeprava materiálu, který nelze ke stroji přivázat, nepříznivě ovlivňuje řízení, brzdění a stabilitu stroje. Pokud převážíte materiál, který nelze ke stroji upevnit, při řízení nebo brzdění si počínejte opatrně.
- Při provozu v náročném, nerovném terénu, blízko obrubníků, děr a jiných náhlých změn terénu snižte hmotnost převáženého nákladu a rychlost stroje. Náklad se může posunout a způsobit nestabilitu vozidla.
- Před spuštěním stroje se přesvědčte, zda je převodovka v neutrální poloze, zda je zatažena parkovací brzda a zda zaujímáte správnou pracovní pozici.
- Při každém sekání se strojem musíte vy i spolujezdci zůstat sedět. Ruce mějte položené na volantu. Vaši spolujezdci musí používat držadla, jimiž je vozidlo vybaveno. Vždy mějte ruce a nohy uvnitř rámu stroje.
- Se strojem pracujte jen za dobré viditelnosti. Věnujte pozornost dírám, vyjetým kolejím, hrbolům, kamenům a jiným skrytým předmětům. Stroj se může na nerovném terénu převrhnout. Vysoká tráva může překážky skrýt. Buďte opatrní, pokud se blížíte k nepřehledným zatáčkám, křovinám, stromům nebo jiným objektům, jež vám mohou bránit ve výhledu.
- Se strojem nejezděte blízko srázů, příkopů či náspů. V případě přejetí kola přes okraj nebo propadnutí okraje se stroj může náhle převrhnout.
- Vždy dávejte pozor na nízko přečnívající překážky, například větve stromů, ostění dveří a nadzemní lávky apod., a vyhýbejte se jim.
- Před couváním se strojem se podívejte dozadu a dolů a ověřte si, že máte volnou cestu.
- Při provozu stroje na veřejných komunikacích je nutné dodržovat všechna pravidla silničního provozu a používat veškeré doplňující příslušenství vyžadované zákonem, například světla, směrová světla, označení pomalu jedoucího vozidla (SMV) a jiné.
- Jestliže stroj neobvyklým způsobem vibruje, neprodleně jej zastavte, vypněte motor, počkejte, až se zastaví všechny pohybující se součásti, a přesvědčte se, zda nedošlo k poškození. Před obnovením provozu opravte veškeré poškozené části stroje.
- Brzdná dráha na mokrém povrchu je delší než na povrchu suchém. Mokré brzdy vysušíte pomalou jízdou na rovném povrchu s lehce sešlápnutým brzdovým pedálem.
- Pokud při jízdě vysokou rychlostí prudce zastavíte, může dojít k zablokování zadních kol a tím k následné ztrátě kontroly nad strojem.
- Nedotýkejte se motoru, převodovky, tlumiče ani výfukového potrubí, je-li motor v chodu nebo krátce po jeho vypnutí, protože tyto části jsou natolik horké, že mohou způsobit popáleniny.
- Nenechávejte stroj se spuštěným motorem bez dozoru.
- Před opuštěním pracovní pozice proveďte následující:
  - Zaparkujte vozidlo na rovné ploše.
  - Přeřaďte převodovku do NEUTRÁLNÍ polohy.

– Zatáhněte parkovací brzdu.
– Vypněte stroj a vyjměte klíč.
– Počkejte, dokud se nezastaví všechny pohybující se části.

- Nepracujte se strojem, pokud hrozí nebezpečí zásahu bleskem.
- Používejte pouze příslušenství a přídavná zařízení schválená společností Toro® Company.

Bezpečnost při práci ve svahu

Poznámka: Pro tento stroj je k dispozici ochranná konstrukce pro případ převržení ROPS (Rollover-Protection System) se 2 sloupky. Konstrukci ROPS používejte, pokud pracujete poblíž srázů, vodních toků, v náročném terénu nebo na svazích, kde může dojít k převržení. Další informace získáte od autorizovaného prodejce Toro.

Svahy jsou významným faktorem při nehodách způsobených ztrátou kontroly nebo převrácením, které mohou vést k vážnému poranění nebo smrti.

- Zkontrolujte pracovní místo, přesvědčte se, zda bude provoz stroje na svahu bezpečný, a stanovte vlastní postupy a pravidla pro práci na těchto svazích. Při provádění průzkumu se vždy řiďte zdravým rozumem a dobrým úsudkem.
- Pokud se při práci ve svahu necítíte bezpečně, práci přerušte.
- Na svahu se pohybujte pomalu a plynule. Neměňte náhle rychlost ani směr jízdy se strojem.
- Vyvarujte se práce se strojem v mokrém terénu. Pneumatiky mohou ztratit trakci. K převrácení může dojít ještě dříve, než kola ztratí trakci.
- Po svahu jezděte přímo nahoru nebo dolů.
- Jestliže při jízdě do svahu začne stroj ztrácet trakci, pozvolna zabrzděte a pomalu couvejte svahem přímo dolů.
- Zatáčení při jízdě nahoru nebo dolů svahem může být nebezpečné. Jestliže musíte na svahu zatočit, tento úkon prováděje pomalu a opatrně.
- Těžký náklad ovlivňuje stabilitu na svahu. Snižte hmotnost nákladu a pojezdovou rychlost, jedete-li na svahu nebo vezete-li náklad s vysoko položeným těžištěm. Náklad na korbě zajistěte, aby se nemohl přesouvat. Pokud převážíte náklad, který se může snadno posunout (kapaliny, kámen, písek apod.), buďte obzvlášť opatrní.
- Na svahu stroj nerozjíždějte, nezastavujte ani jej neotáčejte, zejména tehdy, převážíte-li náklad. Zastavení vozidla při jízdě dolů po svahu trvá déle než na rovině. Jestliže je nutné stroj zastavit, vyhněte se náhlým změnám rychlosti, protože ty mohou způsobit naklonění nebo převrácení stroje. Jestliže se vozidlo pohybuje vzad, nesešlapujte prudce brzdu, neboť stroj by se mohl převrátit.

Bezpečné nakládání a vykládání

- Při práci s naloženou korbou a/nebo při tažení přívěsu nepřekračujte celkovou nosnost vozidla; postupujte podle pokynů v části Technické údaje (strana 14).
- V zájmu zlepšení stability stroje a spolehlivosti jeho ovládání náklad na korbě rovnoměrně rozložte.
- Před vyklápěním se přesvědčte, zda za strojem nikdo nestojí.
- Náklad z korby nevyklápějte, pokud vozidlo stojí bokem ke svahu. Změna v rozložení hmotnosti nákladu může zapříčinit převrácení vozidla.

Práce s korbou

Zvednutí korby

⚠ DŮLEŽITÉ UPOZORNĚNÍ

Zvednutá korba může spadnout a zranit osoby pracující pod ní.

- **Před zahájením práce pod korbou ji vždy zajistěte vzpěrou ve zvednuté poloze.**
- **Před zvednutím korby z ní vyložte veškerý materiál.**

⚠ DŮLEŽITÉ UPOZORNĚNÍ

Stroj je při jízdě se zvednutou korbou náchylný k naklonění nebo převrácení. Pokud pracujete se strojem se zdviženou korbou, hrozí poškození konstrukce korby.

- **Se strojem pracujte jen tehdy, je-li korba ve sklopené poloze.**
- **Po vyprázdnění korbu spusťte dolů.**

⚠ VÝSTRAHA

Je-li při uvolňování zarážek náklad soustředěn blízko zadní části korby, může se korba neočekávaně vyklopit a zranit vás nebo přihlížející osoby.

- **Je-li to možné, umístěte náklad na střed korby.**
- **Ponechte korbu sklopenou a zajistěte, aby se při uvolňování západek nad korbu nikdo nenahýbal ani nestál za ní.**
- **Před zvednutím korby z důvodu údržby vozidla z ní odstraňte veškerý náklad.**

1. Zvednutím páky na kterékoli straně vozidla zvedněte korbu (Obrázek 13).

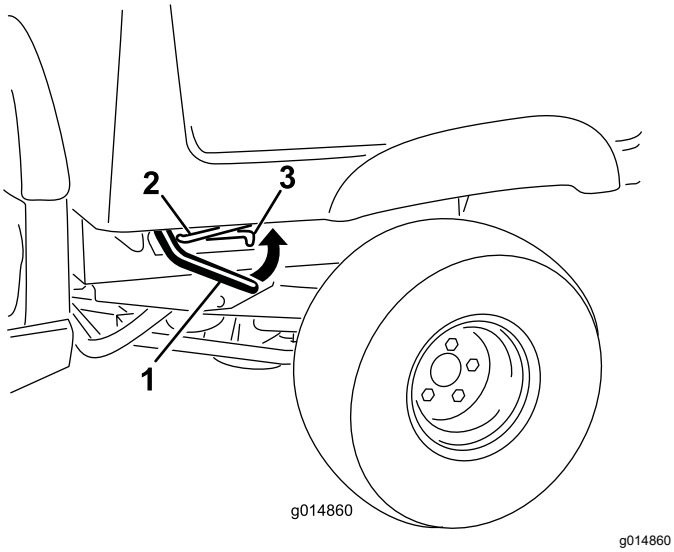

Obrázek 13

1. Páka
2. Vzpěra
3. Aretační výřez

2. Přitáhnutím vzpěry do aretačního výřezu korbu zajistěte (Obrázek 14).

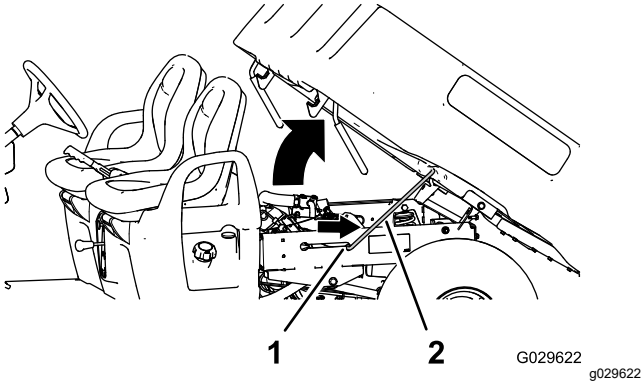

Obrázek 14

1. Aretační výřez
2. Vzpěra

Spuštění korby

⚠ DŮLEŽITÉ UPOZORNĚNÍ

Korba může být těžká. a může rozdrtit ruce nebo jiné části těla.

Při spouštění korby mějte ruce a další části těla v bezpečné vzdálenosti od stroje.

1. Zvedněte páku zarážky a mírně korbu nadzvedněte (Obrázek 13).
2. Vytáhněte vzpěru ze zarážky v drážce (Obrázek 14).
3. Spouštějte korbu, dokud bezpečně nezapadne na své místo (Obrázek 14).

Otevření výklopné postranice

1. Zkontrolujte, zda je korba ve spuštěné poloze a zajištěná západkami.
2. Zvedněte zadní bočnici pomocí drážek na prsty na zadním panelu bočnice (Obrázek 15).

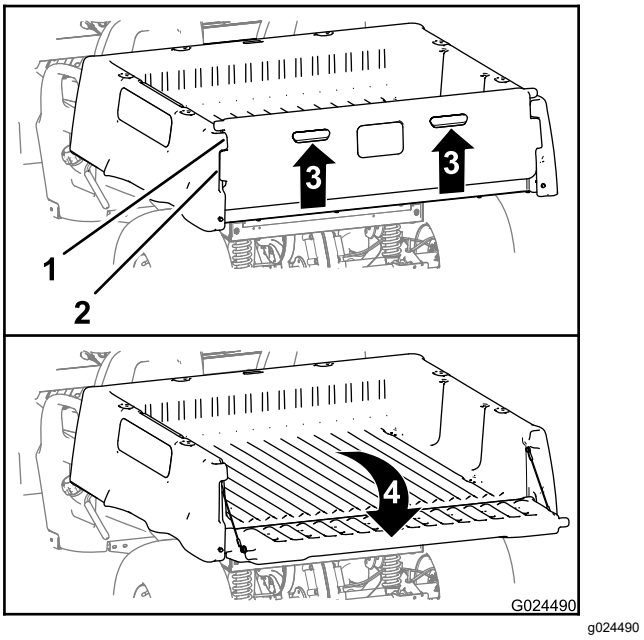

Obrázek 15

1. Příruba zadní bočnice (korba)
2. Pojistná příruba (zadní bočnice)
3. Zvedněte (drážka na prsty).
4. Otočte směrem dozadu a dolů.

3. Zarovnejte pojistné příruby zadní bočnice s otvory mezi přírubami zadní bočnice korby (Obrázek 15).
4. Otočte zadní bočnici směrem dozadu a dolů (Obrázek 15).

Zavření zadní bočnice

Po vyložení sypkých materiálů, jako je písek, jemný zahradní štěrk nebo dřevěné třísky, může část materiálu z korby vozidla zůstat v okolí pantů zadní bočnice. Před zavřením zadní bočnice proveďte následující kroky.

1. Rukama odstraňte z okolí pantů co nejvíce zbytkového materiálu.
2. Otočte zadní bočnici do polohy přibližně 45° (Obrázek 16).

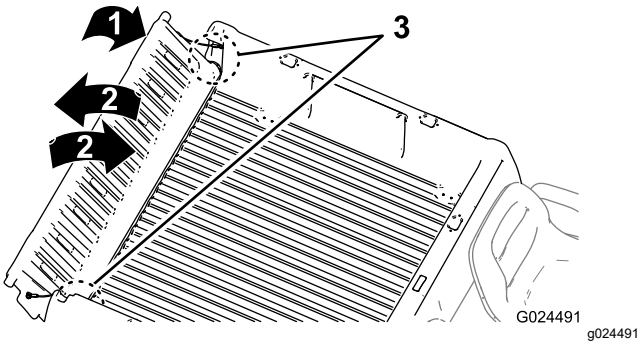

Obrázek 16

1. Otočte zadní bočnici do polohy přibližně 45°.
2. Opakovaně otáčejte zadní bočnicí tam a zpět.
3. Okolí pantů

3. Krátkými pohyby potřeste zadní bočnicí a otočte jí několikrát tam a zpět (Obrázek 16).

   Poznámka: Tím se snadněji odstraní materiál z okolí pantů.

4. Spusťte zadní bočnici a zkontrolujte, zda v okolí pantů nezůstal zbytkový materiál.
5. Opakujte kroky 1 až 4, dokud není z okolí pantů odstraněn veškerý materiál.
6. Otočte zadní bočnici nahoru a dopředu tak, aby byly pojistné příruby v jedné rovině s otvorem v korbě (Obrázek 15).

   Poznámka: Zvedněte nebo spusťte zadní bočnici, aby se zarovnaly pojistné příruby zadní bočnice se svislými otvory mezi přírubami zadní bočnice korby.

7. Spouštějte zadní bočnici dolů, dokud nezapadne do zadní části korby (Obrázek 15).

   Poznámka: Pojistné příruby zadní bočnice jsou zcela zajištěny přírubami zadní bočnice korby.

Startování motoru

Důležité: **Neuvádějte vozidlo do provozu tlačením nebo tažením.**

1. Posaďte se na sedadlo řidiče, zasuňte klíč do klíčového spínače, sešlápněte brzdu a otočte klíč ve směru hodinových ručiček do ZAPNUTÉ polohy.

   Poznámka: Je-li vozidlo vybaveno výstražnou signalizací při couvání a řadicí páka se nachází v poloze pro JÍZDU VZAD, řidiče upozorní bzučák.

2. Jakmile kontrolka žhavicích svíček zhasne, otočte klíč ve směru hodinových ručiček do polohy STARTOVÁNÍ.
3. Jakmile se motor nastartuje, otočte klíč proti směru hodinových ručiček do polohy PROVOZ.
4. Uvolněte parkovací brzdu.

Zastavení stroje

Důležité: **Pokud zastavujete vozidlo ve svahu, pomocí provozních brzd zastavte vozidlo a zatažením parkovací brzdy jej zabrzděte na místě. Pokud použijete akcelerátor k brzdění vozidla ve svahu, můžete jej poškodit.**

1. Sejměte chodidlo z pedálu akcelerátoru.
2. Pomalým sešlápnutím brzdového pedálu aktivujte provozní brzdy, dokud se vozidlo úplně nezastaví.

   Poznámka: Brzdná vzdálenost se může lišit v závislosti na zatížení a rychlosti vozidla.

Vypnutí motoru

1. Zaparkujte stroj na rovném povrchu.
2. Zatáhněte parkovací brzdu.
3. Otočte klíčovým spínačem do VYPNUTÉ polohy a klíč vyjměte.

Plnění korby

Při plnění korby a provozu vozidla dodržujte následující pokyny:

- Dodržujte nosnost vozidla a omezení hmotnosti nákladu převáženého na korbě, které je popsáno v části Technické údaje (strana 14) a uvedeno na štítku celkové hmotnosti vozidla na vozidle.

  Poznámka: Jmenovitá nosnost je stanovena pouze pro provoz vozidla na rovném povrchu.

- Při provozu vozidla na svahu nebo v náročném terénu omezte hmotnost nákladu převáženého na korbě.
- Pokud je převážený materiál vysoký (a jeho těžiště je vysoko), jako například vyrovnané cihly, trámy pro terénní úpravy nebo pytle s hnojivem, omezte hmotnost nákladu převáženého na nákladní korbě. Náklad rozložte tak, aby byl co nejnižší a při provozu vozidla nepřekážel ve výhledu dozadu.
- Korbu plňte tak, aby byl náklad vystředěný, a to následujícím způsobem:
  - Náklad na korbě rovnoměrně rozmístěte od bočnice k bočnici.

    Důležité: **Pokud se náklad nachází jen na jedné straně korby, je větší pravděpodobnost, že by se vozidlo mohlo převrátit.**

– Náklad na korbě rovnoměrně rozmístěte od přední k zadní části korby.

Důležité: **Pokud umístíte náklad za zadní nápravu, zvýší se pravděpodobnost ztráty ovladatelnosti a převrácení vozidla a sníží se trakce předních kol.**

- Buďte obzvláště opatrní při přepravě nadměrných nákladů na korbě, zejména v případě, kdy hmotnost takového nákladu nelze na korbě vycentrovat.
- Kdykoli je to možné, náklad na korbě zajistěte tak, aby se nemohl posunovat.
- Převážíte-li kapaliny, při jízdě do kopce a z kopce, při náhlé změně rychlosti, zastavení a při jízdě v náročném terénu buďte velmi opatrní.

Objem nákladní korby je 0,37 m^3. Množství (objem) materiálu, které lze na korbu naložit, aniž by byly překročeny jmenovité hodnoty zatížení vozidla, se v závislosti na objemové hmotnosti materiálu značně liší.

Následující tabulka uvádí mezní objem nákladu pro různé materiály:

Materiál	Měrná hmotnost	Max. nosnost nákladní korby (na rovině)
Štěrk, suchý	1 522 kg/m^3	Plný objem
Štěrk, mokrý	1 922 kg/m^3	3/4 plného objemu
Písek, suchý	1 442 kg/m^3	Plný objem
Písek, mokrý	1 922 kg/m^3	3/4 plného objemu
Dřevo	721 kg/m^3	Plný objem
Kůra	<721 kg/m^3	Plný objem
Zemina, balená	1 602 kg/m^3	3/4 plného objemu (přibližně)

Po provozu

Bezpečnostní kroky po použití

Obecné bezpečnostní informace

- Před opuštěním pracovní pozice proveďte následující:
  - Zaparkujte vozidlo na rovné ploše.
  - Přeřaďte převodovku do NEUTRÁLNÍ polohy.
  - Zatáhněte parkovací brzdu.
  - Vypněte stroj a vyjměte klíč.
  - Počkejte, dokud se nezastaví všechny pohybující se části.
- Před seřizováním, údržbou, čištěním nebo skladováním nechejte stroj vychladnout.
- Neskladujte stroj v blízkosti otevřeného ohně, zdroje jisker nebo tepla, například u ohřívače vody nebo jiného zařízení.
- Udržujte všechny díly stroje v dobrém provozním stavu a dbejte na to, aby byly utaženy všechny upevňovací prvky.
- Čištění a údržbu bezpečnostních pásů provádějte podle potřeby.
- Veškeré opotřebené, poškozené nebo chybějící štítky nahraďte novými.

Přeprava stroje

- Při nakládání či vykládání stroje z přívěsu nebo nákladního vozidla buďte opatrní.
- Při nakládání stroje na přívěs nebo nákladní vozidlo používejte nájezdové plošiny v plné šířce stroje.
- Stroj bezpečně upevněte.

Umístění upevňovacích bodů stroje viz Obrázek 17 a Obrázek 18.

Poznámka: Stroj naložte na přívěs tak, aby jeho přední část směřovala dopředu. Není-li to možné, připevněte kapotu stroje popruhem k rámu nebo kapotu demontujte a přepravujte ji zajištěnou odděleně, protože by mohla během přepravy spadnout.

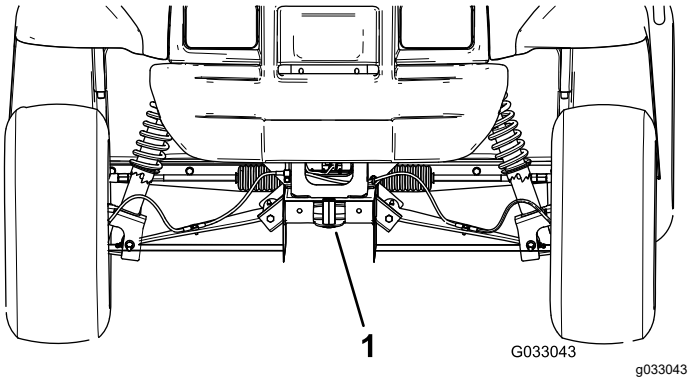

Obrázek 17

1. Tažný spojovací prvek a upevňovací bod (přední část vozidla)

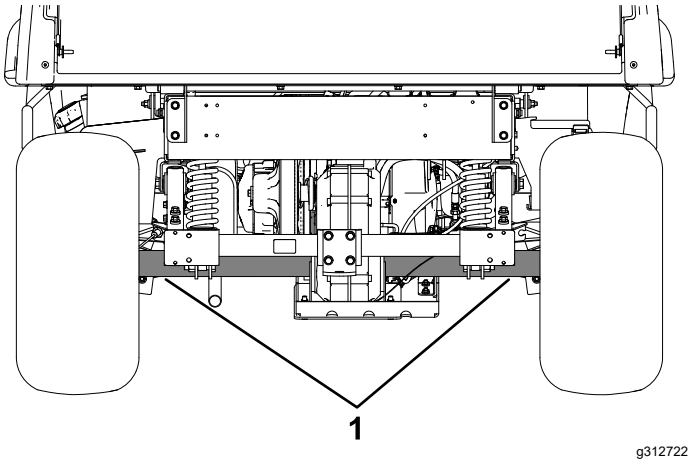

Obrázek 18

1. Upevňovací místa vzadu

Tažení stroje

V případě nouze lze stroj táhnout na krátkou vzdálenost, nelze to však považovat za standardní pracovní postup.

⚠ DŮLEŽITÉ UPOZORNĚNÍ

Tažení nadměrnou rychlostí může způsobit ztrátu ovladatelnosti a následné zranění.

Při tažení vozidla nikdy nepřekračujte rychlost 8 km/h.

Tažení vozidla je práce pro dvě osoby. Pokud potřebujete stroj přepravit na větší vzdálenost, naložte jej na nákladní automobil nebo přívěs, viz Tažení přívěsu (strana 22).

1. Demontujte z vozidla hnací řemen; postupujte podle pokynů v části Výměna hnacího řemene (strana 46).
2. Připojte tažné lano ke spojovacímu prvku na přední straně rámu vozidla (Obrázek 17).
3. Uveďte převodovku do NEUTRÁLNÍ polohy a uvolněte parkovací brzdu.

Tažení přívěsu

Vozidlo může táhnout přívěsy. Pro stroj je k dispozici tažný závěs. O podrobné informace požádejte autorizované servisní středisko.

Při přepravě nákladu nebo tažení přívěsu vozidlo ani přívěs nepřetěžujte. Přetížení vozidla nebo přívěsu může být příčinou slabého výkonu nebo poškození brzd, nápravy, motoru, převodovky s rozvodovkou, řízení, zavěšení, konstrukce karoserie nebo pneumatik.

Hmotnost nákladu v přední části přívěsu musí vždy představovat 60 % hmotnosti celého nákladu. Tím se přenese přibližně 10 % celkové hmotnosti přívěsu na tažný závěs stroje.

Aby bylo zajištěno vyhovující brzdění a trakce, při tažení přívěsu vždy naložte korbu. Nepřekračujte celkovou hmotnost přívěsu ani celkovou hmotnost vozidla.

S vozidlem a přívěsem neparkujte na svahu. Jestliže na svahu musíte parkovat, zatáhněte parkovací brzdu a založte kola přívěsu klíny.

Údržba

Bezpečnost při provádění úkonů údržby

- Nedovolte, aby servisní práce na stroji prováděla nezaškolená osoba.
- Před opuštěním pracovní pozice proveďte následující:
  - Zaparkujte vozidlo na rovné ploše.
  - Přeřaďte převodovku do NEUTRÁLNÍ polohy.
  - Zatáhněte parkovací brzdu.
  - Vypněte stroj a vyjměte klíč.
  - Počkejte, dokud se nezastaví všechny pohybující se části.
- Před seřizováním, údržbou, čištěním nebo skladováním nechejte stroj vychladnout.
- Pokaždé, když pracujete pod strojem, podepřete jej montážními stolicemi.
- Nepracujte pod zdviženou nákladní korbou, pokud není správně podepřena bezpečnostní vzpěrou.
- Při provádění údržby stroje nenabíjejte akumulátory.
- Řádně průběžně dotahujte všechny upevňovací prvky. Tím zajistíte dobrý stav celého stroje.
- Abyste snížili možné riziko požáru, průběžně odstraňujte z prostoru stroje přebytečné mazivo, trávu, listí a nahromaděné nečistoty.
- Je-li to možné, neprovádějte údržbu se spuštěným strojem. Nepřibližujte se k pohybujícím se částem.
- Pokud při seřizování nebo údržbě musí být stroj spuštěný, nepřibližujte ruce, nohy, žádné jiné části těla ani oděv k motoru či jakýmkoli pohybujícím se součástem. Nedovolte, aby se kdokoli ke stroji přiblížil.
- Místa potřísněná uniklým olejem nebo palivem vždy očistěte.
- Zkontrolujte činnost parkovací brzdy podle doporučení v plánu údržby a podle potřeby ji seřiďte.
- Udržujte všechny součásti stroje v dobrém provozním stavu a dbejte na to, aby byly správně utaženy všechny upevňovací prvky. Nahraďte všechny opotřebené nebo poškozené nálepky.
- Nikdy neblokujte určenou funkci bezpečnostního zařízení ani nesnižujte úroveň ochrany, kterou bezpečnostní zařízení poskytuje.
- Nepřekračujte maximální otáčky motoru změnou nastavení regulátoru. V zájmu zajištění bezpečnosti a přesnosti si u autorizovaného prodejce Toro nechejte pomocí otáčkoměru zkontrolovat maximální otáčky motoru.
- Pokud potřebujete rozsáhlejší opravu nebo pomoc, obraťte se na autorizovaného prodejce Toro.
- Jakékoli úpravy stroje mohou nepříznivě ovlivnit jeho provozuschopnost, výkonnost a trvanlivost nebo mohou při jeho použití vést ke zranění nebo usmrcení osob. Takové použití může vést ke ztrátě záruky na výrobek společnosti Toro®.

Doporučený harmonogram údržby

Servisní interval	Postup při údržbě
Po prvních 8 hodinách	• Zkontrolujte stav hnacího řemene.
Po prvních 50 hodinách	• Vyměňte motorový olej. • Vyměňte filtr motorového oleje. • Nastavte vůli ventilů motoru.
Po prvních 100 hodinách	• Nové vozidlo zajeďte podle pokynů.
Při každém použití nebo denně	• Přesvědčte se, zda bezpečnostní pásy nejsou opotřebené, pořezané ani jinak poškozené. Pokud některá ze součástí nepracuje správně, bezpečnostní pás(y) vyměňte za nový (nové). • Zkontrolujte tlak vzduchu v pneumatikách. • Zkontrolujte hladinu motorového oleje. • Zkontrolujte funkci řazení. • Zkontrolujte spojku primárního pohonu. • Zkontrolujte hladinu chladicí kapaliny v chladiči. • Zkontrolujte hladinu brzdové kapaliny. Hladinu brzdové kapaliny zkontrolujte před prvním startováním motoru. • Mytí stroje

Servisní interval	Postup při údržbě
Po každých 100 hodinách provozu	• Promažte ložiska a pouzdra. • Vyměňte vzduchový filtr. Pokud je vložka vzduchového filtru znečištěna nebo poškozena, vyměňte ji dříve. • Zkontrolujte stav pneumatik a ráfků. • Utáhněte matice šroubů pro upevnění kol. • Zkontrolujte řízení a zavěšení a ujistěte se, že nejsou uvolněny nebo poškozeny součásti. • Zkontrolujte odklon a sbíhavost předních kol. • Zkontrolujte hladinu kapaliny převodovky s rozvodovkou. • Zkontrolujte funkci řazení neutrální polohy. • Vyčistěte chladicí plochy motoru. • Zkontrolujte brzdy.
Po každých 150 hodinách provozu	• Vyměňte motorový olej (dvakrát častěji ve zvláštních provozních podmínkách, viz .) • Vyměňte filtr motorového oleje. V případě provozu ve zvláštních podmínkách měňte olej dvakrát častěji.
Po každých 200 hodinách provozu	• Vyčistěte spojku primárního pohonu (častěji v prašném prostředí nebo při velkém znečištění). • Podle potřeby seřiďte parkovací brzdu. • Zkontrolujte stav a napnutí hnacího řemene. • Zkontrolujte provozní brzdy a parkovací brzdu.
Po každých 300 hodinách provozu	• Namažte ložiska předních kol.
Po každých 400 hodinách provozu	• Zkontrolujte palivové potrubí a spojky. • Vizuálně zkontrolujte, zda brzdové destičky brzd nejsou opotřebené.
Po každých 600 hodinách provozu	• Nastavte vůli ventilů motoru.
Po každých 800 hodinách provozu	• Palivový filtr vyměňte. • Vyměňte kapalinu v převodovce s rozvodovkou.
Po každých 1000 hodinách provozu	• Vyměňte chladicí kapalinu chladiče. • Vyměňte brzdovou kapalinu.

Poznámka: Volnou kopii elektrického schématu si můžete stáhnout na stránkách www.Toro.com, kde na domovské stránce v odkazech na návody vyhledáte svůj stroj.

Důležité: **Další pokyny k postupům údržby naleznete v návodu k obsluze motoru.**

⚠ DŮLEŽITÉ UPOZORNĚNÍ

V případě nesprávné údržby stroje může dojít k předčasnému selhání systémů stroje což by mohlo vám nebo jiným osobám způsobit vážné zranění.

O stroj důkladně pečujte a udržujte jej v dobrém provozním stavu podle pokynů v této příručce.

⚠ VÝSTRAHA

Údržbu, opravy, seřizování a kontrolu vozidla smí provádět pouze kvalifikovaní a oprávnění pracovníci.

- **Předcházejte nebezpečí vzniku požáru a pracoviště vybavte hasicím zařízením. Při kontrole hladiny kapalin nebo úniku paliva, hladiny elektrolytu v akumulátoru nebo chladicí kapaliny nepoužívejte otevřený plamen.**
- **Při čištění součástí nepoužívejte otevřené vany s palivem ani hořlavé čisticí kapaliny.**

⚠ VÝSTRAHA

Jestliže ponecháte klíč ve spínači, může motor kdokoli spustit a způsobit vám nebo přihlížejícím osobám vážné zranění.

Před prováděním jakékoli údržby vypněte motor a vytáhněte klíč ze spínače.

Seznam denní údržby

Tuto stránku si zkopírujte pro každodenní použití.

Kontrolní úkon údržby	Pro týden:						
	Pondělí	Úterý	Středa	Čtvrtek	Pátek	Sobota	Neděle
Zkontrolujte činnost provozních brzd a parkovací brzdy.							
Zkontrolujte řazení/neutrální polohu.							
Zkontrolujte hladinu paliva.							
Zkontrolujte hladinu motorového oleje.							
Zkontrolujte hladinu brzdové kapaliny.							
Zkontrolujte hladinu kapaliny převodovky s rozvodovkou.							
Zkontrolujte vzduchový filtr.							
Zkontrolujte chladicí žebra motoru.							
Zkontrolujte nezvyklý hluk motoru.							
Zkontrolujte, zda nedochází k nezvyklému hluku při provozu.							
Zkontrolujte tlak vzduchu v pneumatikách.							
Zkontrolujte, zda nedochází k úniku kapalin.							
Zkontrolujte správnou funkci nástrojů.							
Zkontrolujte funkci akcelerátoru.							
Mytí stroje							
Opravte poškozený lak.							

Údržba stroje za zvláštních provozních podmínek

Důležité: **Jestliže stroj pracuje za některé z níže uvedených provozních podmínek, je třeba provádět údržbu dvakrát častěji:**

- Provoz na poušti
- Provoz v chladném prostředí (s teplotou nižší než 10 °C)

- Tažení přívěsu
- Častý provoz v prašném prostředí
- Stavební práce
- Po dlouhodobém provozu v blátě, písku, vodě nebo obdobných znečištěných podmínkách proveďte následující:
  - Co nejdříve nechejte zkontrolovat a vyčistit brzdy. Tím zabráníte tomu, aby abrazivní materiál způsobil jejich nadměrné opotřebení.
  - Umyjte stroj použitím samotné vody nebo mírného čisticího prostředku.

    Důležité: **Stroj nikdy nemyjte brakickou nebo recyklovanou vodou.**

Postupy před údržbou stroje

Mnoho úkonů popsaných v této části zabývající se údržbou vyžaduje zvednutí a spuštění korby. V zájmu předcházení vážným zraněním nebo smrti dodržujte následující bezpečnostní opatření:

Příprava stroje na provedení údržby

1. Zaparkujte vozidlo na rovné ploše.
2. Přeřaďte převodovku do NEUTRÁLNÍ polohy.
3. Zatáhněte parkovací brzdu.
4. Vypněte motor a vyjměte klíč.
5. Vyprázdněte a zvedněte korbu.

Zvednutí stroje

⚠ NEBEZPEČÍ

Stroj na podstavci může být nestabilní. Mohl by z podstavce sklouznout a osobu pod vozidlem zranit.

- **Motor stroje umístěného na podstavci neuvádějte do provozu.**
- **Před opuštěním stroje vždy vytáhněte klíč z klíčového spínače.**
- **Je-li stroj podepřen zdvižným zařízením, zablokujte kola.**
- **Jakmile stroj zvednete, podepřete jej pomocí montážních podstavců.**

Důležité: **Kdykoliv provádíte běžnou údržbu a/nebo diagnostiku při spuštěném motoru, musí být zadní kola stroje zvednuta 25 mm nad zem a zadní náprava musí být podepřena montážními podstavci.**

- Podpěrný bod v přední části vozidla se nachází v přední části rámu za tažným spojovacím prvkem (Obrázek 19).

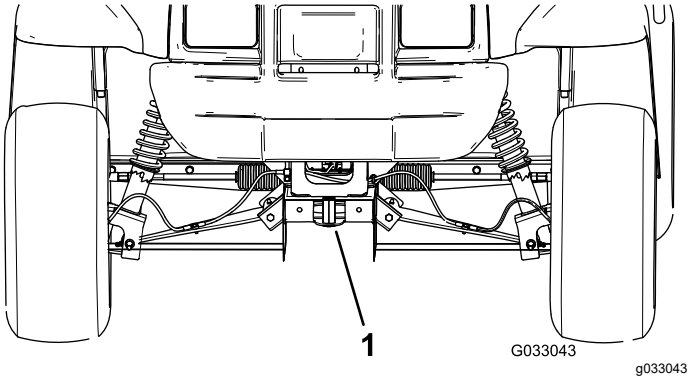

Obrázek 19

1. Přední podpěrný bod

- Podpěrný bod v zadní části vozidla se nachází pod trubkami nápravy (Obrázek 20).

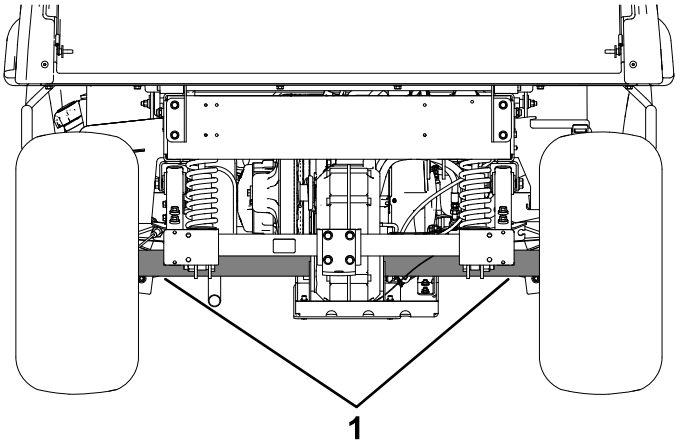

Obrázek 20

1. Zadní podpěrné body

Otevření/zavření kapoty

Zvednutí kapoty

1. Zvedněte rukojeť pryžových západek na každé straně kapoty (Obrázek 21).

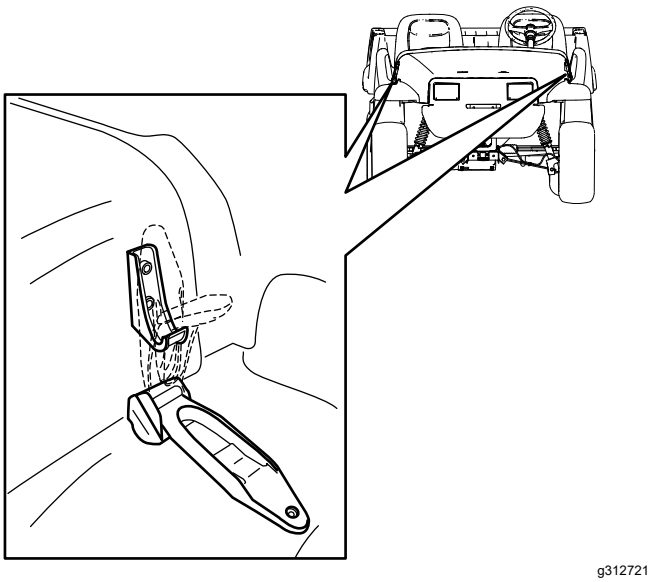

Obrázek 21

2. Zvedněte kapotu.

Zavření kapoty

1. Opatrně spusťte kapotu dolů.
2. Zajistěte kapotu tak, že vyrovnáte pryžové západky na zajišťovacích konzolách na každé straně kapoty (Obrázek 21).

Mazání

Mazání vozidla

Servisní interval: Po každých 100 hodinách provozu/Každý rok (podle toho, co nastane dříve)—Promažte ložiska a pouzdra. Mazání vozidla provádějte častěji, pokud ho využíváte v náročných podmínkách.

Typ maziva: mazivo č. 2 na bázi lithia

1. Očistěte maznice hadrem tak, aby do ložiska ani pouzdra nemohly proniknout cizí částice.
2. Pomocí mazací pistole aplikujte 1 nebo 2 dávky maziva do maznic na vozidle.
3. Otřete z vozidla přebytečné mazivo.

Tyto maznice se nacházejí na vnitřním konci ovládacích ramen, na kulovém kloubu spojovací tyče a na vnějším konci ovládacích ramen (Obrázek 22 a Obrázek 23).

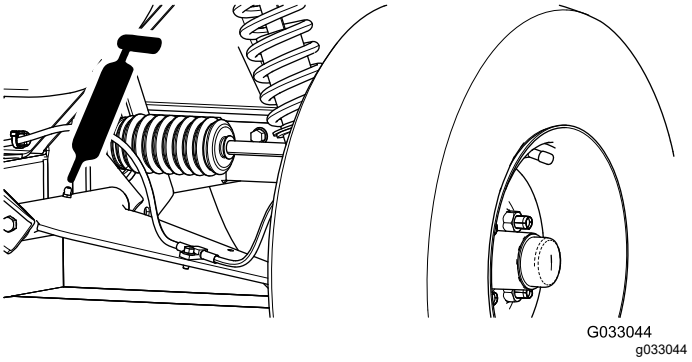

Obrázek 22

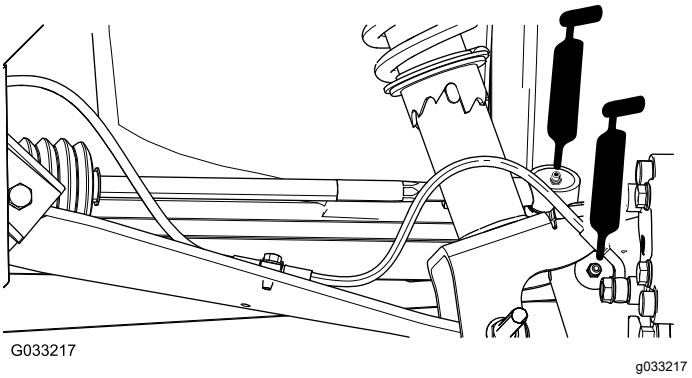

Obrázek 23

Mazání ložisek předních kol

Servisní interval: Po každých 300 hodinách provozu

Specifikace maziva: Mobilgrease XHP™-222

Demontáž hlavy a rotoru

1. Zvedněte přední část stroje a podepřete ji montážními stolicemi.
2. Demontujte 4 upevňovacích matic, jež připevňují kolo k hlavě (Obrázek 24).

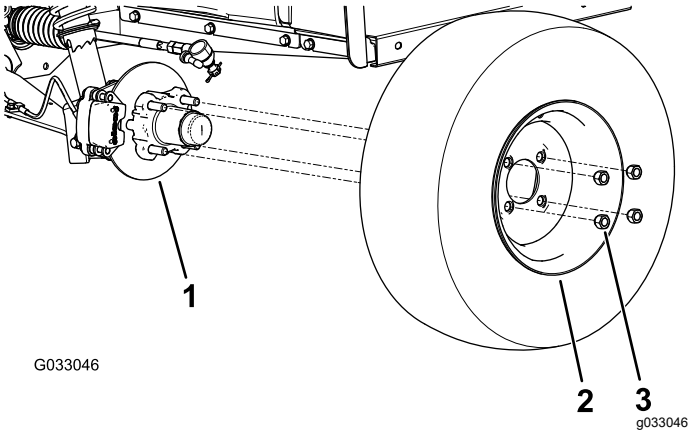

Obrázek 24

1. Hlava
2. Kolo
3. Upevňovací matice

3. Demontujte šrouby s přírubovou hlavou (⅜ x ¾ in), jež připevňují konzolu montážního celku brzdy ke vřetenu, a oddělte brzdu od vřetena (Obrázek 25).

   Poznámka: Než přejdete k následujícímu kroku, montážní celek brzdy podepřete.

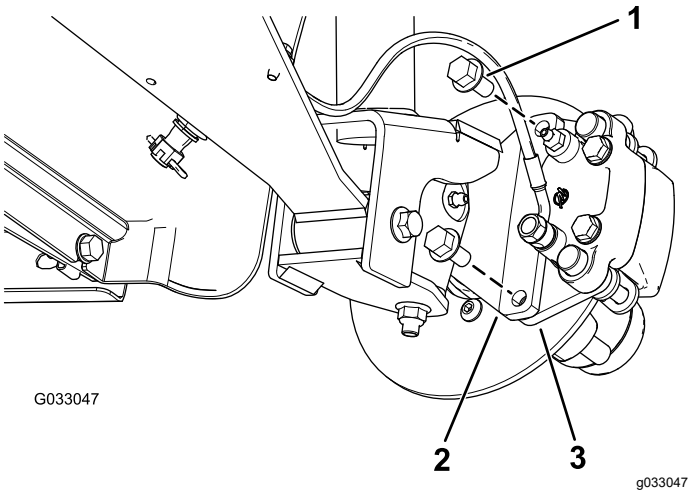

Obrázek 25

1. Šrouby s přírubovou hlavou (⅜ x ¾ in)
2. Vřeteno
3. Konzola brzdového třmenu (montážní celek brzdy)

4. Sejměte protiprachový kryt z hlavy (Obrázek 26).

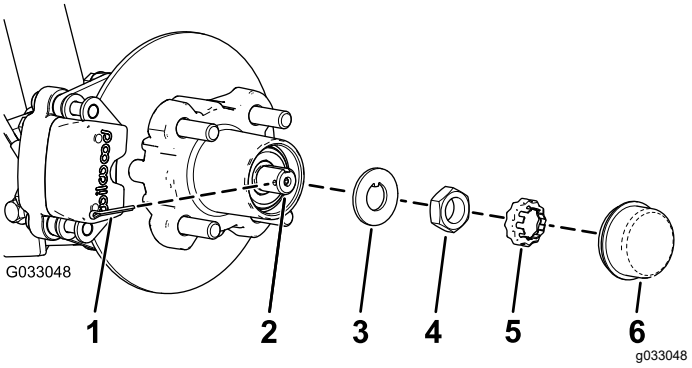

Obrázek 26

1. Závlačka
2. Vřeteno
3. Pojistná podložka s jazýčkem
4. Vřetenová matice
5. Pojistný kroužek matice
6. Protiprachový kryt

5. Demontujte závlačku a pojistný kroužek matice z vřetena a vřetenové matice (Obrázek 26).
6. Demontujte vřetenovou matici z vřetena a oddělte od něj i montážní celek hlavy a rotoru (Obrázek 26 a Obrázek 27).

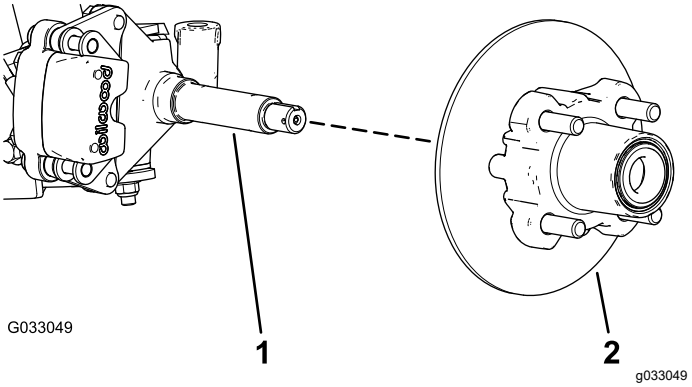

Obrázek 27

1. Vřeteno
2. Montážní celek hlavy a rotoru

7. Hadrem vřeteno očistěte.
8. Zopakujte kroky 1 až 7 na hlavě a rotoru na druhé straně stroje.

Mazání ložisek kol

1. Demontujte vnější ložisko a kroužek ložiska z hlavy (Obrázek 28).

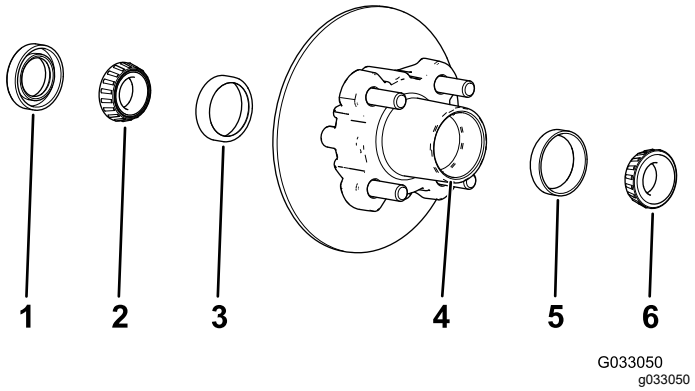

Obrázek 28

1. Těsnění
2. Vnitřní ložisko
3. Kroužek vnitřního ložiska
4. Zahloubení ložiska (hlava)
5. Kroužek vnějšího ložiska
6. Vnější ložisko

2. Demontujte těsnění a vnitřní ložisko z hlavy (Obrázek 28).
3. Otřete do čista těsnění a zkontrolujte, zda není opotřebeno nebo poškozeno.

   Poznámka: K čištění těsnění nepoužívejte čisticí prostředek. Je-li těsnění poškozeno nebo opotřebeno, vyměňte jej.
4. Vyčistěte ložiska a kroužky a zkontrolujte, zda nejsou tyto součásti opotřebeny nebo poškozeny.

   Poznámka: Vyměňte všechny opotřebené nebo poškozené součásti. Přesvědčte se, zda jsou ložiska a kroužky čisté a suché.
5. Vyčistěte zahloubení hlavy a odstraňte veškeré mazivo a nečistoty (Obrázek 28).
6. Do ložisek aplikujte specifikované mazivo.
7. 50 až 80 % zahloubení hlavy vyplňte specifikovaným mazivem (Obrázek 28).
8. Namontujte vnitřní ložisko na kroužek z vnitřní strany hlavy a nainstalujte těsnění (Obrázek 28).
9. Opakujte kroky 1 až 8 pro ložiska na druhé hlavě.

Montáž hlavy a rotoru

1. Potřete vřeteno tenkou vrstvou specifikovaného maziva (Obrázek 29).

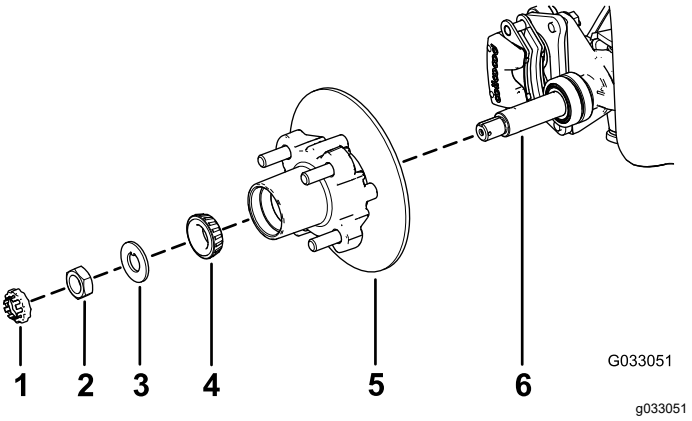

Obrázek 29

1. Pojistný kroužek matice
2. Vřetenová matice
3. Pojistná podložka s jazýčkem
4. Vnější ložisko
5. Hlava, rotor, vnitřní ložisko, kroužek a těsnění.
6. Vřeteno

2. Namontujte hlavu a rotor na vřeteno s rotorem směrem dovnitř (Obrázek 29).
3. Namontujte vnější ložisko na vřeteno a nasaďte ložisko na vnější kroužek (Obrázek 29).
4. Na vřeteno nasaďte pojistnou podložku s jazýčkem (Obrázek 29).
5. Našroubujte vřetenovou matici na vřeteno a dotáhněte ji na moment 15 Nm při současném otáčení hlavou, aby došlo k usazení ložiska (Obrázek 29).
6. Povolte vřetenovou matici tak, aby se hlava volně otáčela.
7. Utáhněte vřetenovou matici na utahovací moment 1,70 až 2,26 N·m.
8. Nasaďte pojistný kroužek na matici a zkontrolujte, zda je drážka v pojistném kroužku vyrovnaná s otvorem pro závlačku ve vřetenu (Obrázek 30).

   Poznámka: Jestliže drážka v pojistném kroužku a otvor ve vřetenu nejsou vyrovnány, dotažením matice na maximální utahovací moment 2,26 N·m vyrovnejte drážku a otvor.

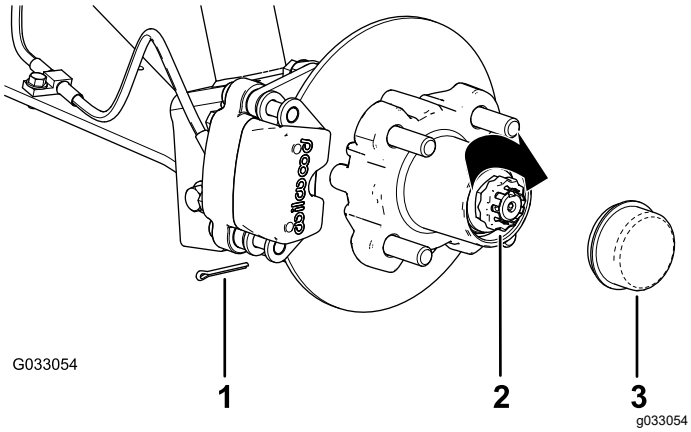

Obrázek 30

1. Závlačka
2. Pojistný kroužek matice
3. Protiprachový kryt

9. Zasuňte závlačku a oba konce zahněte kolem pojistného kroužku (Obrázek 30).
10. Nasaďte na hlavu protiprachový kryt (Obrázek 30).
11. Zopakujte kroky 1 až 10 na hlavě a rotoru na druhé straně stroje.

Montáž brzd a kol

1. Vyčistěte 2 šrouby s přírubovou hlavou (⅜ x ¾ in) a na závity šroubů aplikujte přípravek na zajištění závitů střední pevnosti.
2. Vyrovnejte brzdové destičky na obou stranách rotoru (Obrázek 25) a otvory v konzole třmenu s otvory v držáku brzdy rámu vřetena (Obrázek 29).
3. Namontujte konzolu třmenu na rám vřetena (Obrázek 25) použitím 2 šroubů s přírubovou hlavou (⅜ x ¾ in).

   Dva šrouby s přírubovou hlavou utáhněte na utahovací moment 47 až 54 Nm.
4. Vyrovnejte otvory v kole se šrouby hlavy a namontujte kolo na hlavu tak, aby ventilek kola směřoval ven (Obrázek 24).

   Poznámka: Přesvědčte se, že montážní plocha kola je v jedné rovině s hlavou.
5. Upevněte kolo na náboj pomocí upevňovacích matic (Obrázek 24).

   Utáhněte upevňovací matice utahovacím momentem 108 až 122 Nm.
6. Zopakujte kroky 1 až 5 pro brzdu a kolo na druhé straně stroje.

Údržba motoru

Bezpečnost při údržbě motoru

- Před kontrolou hladiny oleje nebo jeho doplňováním do klikové skříně vypněte motor, vyjměte klíč a počkejte, až se všechny pohybující se části zastaví.
- Nepřibližujte ruce, nohy, obličej, jiné části těla ani oděv k tlumiči ani jiným horkým povrchům.

Údržba vzduchového filtru

Servisní interval: Po každých 100 hodinách provozu
Pokud je vložka vzduchového filtru znečištěna nebo poškozena, vyměňte ji dříve.

Poznámka: Vyměňujte vzduchový filtr častěji, pokud stroj používáte v extrémně prašném nebo písčitém prostředí.

Kontrola vzduchového filtru

1. Zvedněte korbu a zajistěte ji vzpěrou.
2. Zkontrolujte, zda pouzdro vzduchového filtru není poškozené, což by mohlo způsobit únik vzduchu (Obrázek 31).

   Poznámka: Kryt vzduchového filtru musí být na pouzdru vzduchového filtru pevně usazen.

   Poznámka: Poškozený kryt nebo pouzdro vzduchového filtru vyměňte.

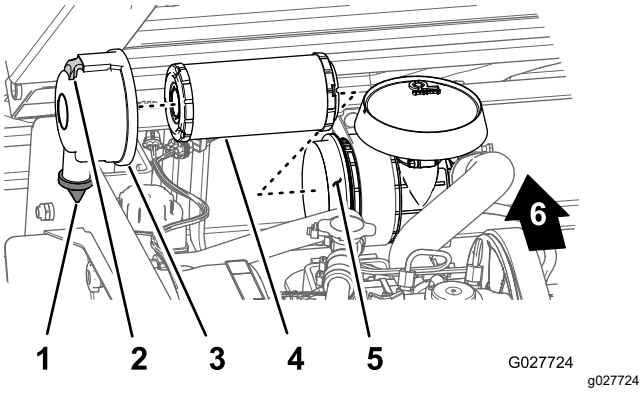

Obrázek 31

1. Otvor pro odvod nečistot
2. Západka
3. Kryt vzduchového filtru
4. Vložka vzduchového filtru
5. Pouzdro vzduchového filtru
6. Zadní část stroje

3. Vytáhněte západku směrem ven a otočte kryt vzduchového filtru proti směru hodinových ručiček (Obrázek 31).

4. Sejměte kryt z pouzdra vzduchového filtru.
5. Opatrně vysuňte filtrační vložku z pouzdra vzduchového filtru (Obrázek 31), aby se uvolnilo co nejmenší množství prachu.

   Poznámka: Dbejte na to, abyste filtrační vložkou neklepli o pouzdro vzduchového filtru.
6. Zkontrolujte vložku vzduchového filtru.
   - Pokud je vložka vzduchového filtru čistá, namontujte ji.
   - Pokud je vložka vzduchového filtru poškozena, vyměňte ji podle pokynů v části Výměna vzduchového filtru (strana 31).

Výměna vzduchového filtru

1. Vyjměte vložku vzduchového filtru.
2. Zkontrolujte, zda v nové filtrační vložce během přepravy nedošlo k poškození.

   Poznámka: Zkontrolujte těsnicí konec filtrační vložky.

   Důležité: **Poškozenou filtrační vložku neosazujte.**
3. Namontujte nový vzduchový filtr; postupujte podle pokynů v části Montáž vzduchového filtru (strana 31).

Montáž vzduchového filtru

Důležité: **Aby nedošlo k poškození motoru, musí být namontován kompletní montážní celek vzduchového filtru.**

Poznámka: **Nepoužívejte poškozený filtr.**

Poznámka: Čištění použité vložky vzduchového filtru se nedoporučuje vzhledem k možnému poškození média filtru.

1. Očistěte otvor pro odvod nečistot v krytu vzduchového filtru (Obrázek 31).
2. Vyjměte z krytu pryžový výtlačný ventil, vyčistěte dutinu a výtlačný ventil nasaďte zpět (Obrázek 31).
3. Vložte novou filtrační vložku do pouzdra vzduchového filtru; tlačte přitom na vnější obrubu vložky tak, aby se zasunula do sedla v pouzdru vzduchového filtru (Obrázek 31).

   Poznámka: Při montáži tlačte na vnější lem filtru, aby správně dosedl a těsnil. Netlačte na pružný střed filtrační vložky.
4. Vyrovnejte kryt vzduchového filtru s pouzdrem vzduchového filtru tak, aby pryžový výtlačný ventil směřoval dolů (přibližně do polohy mezi 5. a 7. hodinou při pohledu směrem od konce), viz Obrázek 31.
5. Pomocí západek připevněte kryt k pouzdru (Obrázek 31).
6. Spusťte korbu dolů.

Výměna motorového oleje

Poznámka: Pokud stroj používáte v extrémně prašném nebo písčitém prostředí, měňte olej častěji.

Poznámka: Použitý motorový olej a olejový filtr odevzdejte do certifikovaného recyklačního střediska.

Specifikace motorového oleje

Typ oleje: detergentní olej (API klasifikace CH-4, CI-4, CJ-4 nebo vyšší)

Množství oleje v klikové skříni: 1,4 l při výměně filtru

Viskozita: viz následující tabulka.

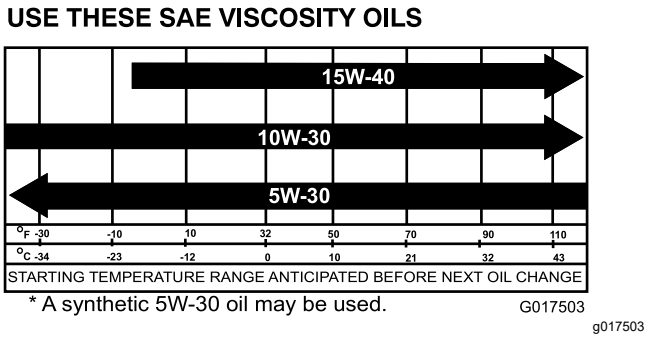

Obrázek 32

Kontrola hladiny motorového oleje

Servisní interval: Při každém použití nebo denně

1. Zaparkujte stroj na rovném povrchu.
2. Zatáhněte parkovací brzdu.
3. Vypněte motor a vyjměte klíč.
4. Zvedněte korbu.
5. Hadrem vyčistěte prostor kolem měrky oleje (Obrázek 33), aby do trubice měrky nebo plnicího hrdla oleje nemohly proniknout nečistoty a nedošlo k poškození motoru.

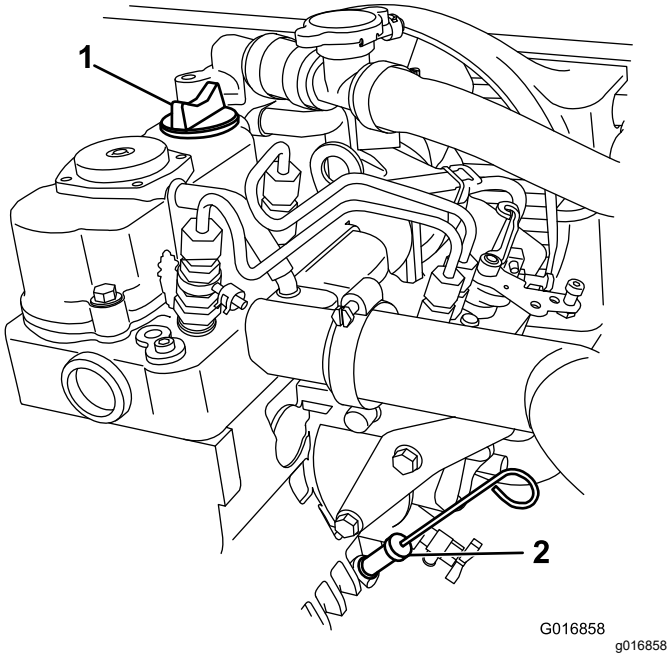

Obrázek 33

1. Uzávěr plnicího otvoru
2. Olejová měrka

6. Vytáhněte měrku oleje a otřete ji do čista.
7. Zasuňte měrku oleje do trubice měrky tak, aby se zcela usadila (Obrázek 33).
8. Vytáhněte měrku a podívejte se na její konec.

   Poznámka: Olej doplňujte pomalu a během procesu často kontrolujte výšku hladiny oleje. **Motor olejem nepřeplňujte**.
9. Pevně nasaďte měrku hladiny oleje zpět na místo (Obrázek 33).
10. Spusťte korbu dolů.

Výměna motorového oleje

Servisní interval: Po prvních 50 hodinách

Po každých 150 hodinách provozu (dvakrát častěji ve zvláštních provozních podmínkách, viz Údržba stroje za zvláštních provozních podmínek (strana 25).)

1. Zaparkujte stroj na rovném povrchu.
2. Zatáhněte parkovací brzdu.
3. Nastartujte stroj a nechte motor několik minut pracovat.
4. Vypněte motor a vyjměte klíč.
5. Zvedněte korbu a zajistěte ji vzpěrou.
6. Odpojte záporný kabel akumulátoru. Postupujte podle pokynů v části Odpojení akumulátoru (strana 34).
7. Pod zátku vypouštěcího otvoru umístěte sběrnou nádobu (Obrázek 34).

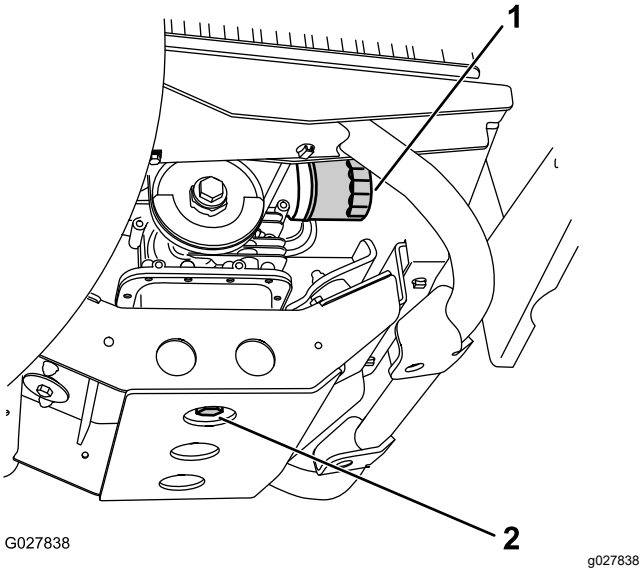

Obrázek 34

1. Filtr motorového oleje
2. Zátka vypouštěcího otvoru

8. Demontujte zátku vypouštěcího otvoru (Obrázek 34).

   Poznámka: Nechte z motoru vytéct veškerý olej.
9. Namontujte vypouštěcí zátku a těsnění (Obrázek 34) a utáhněte zátku na utahovací moment 45 až 53 Nm.
10. Nalévejte olej do plnicího otvoru, dokud hladina oleje nedosáhne ke značce horní meze na měrce.
11. Olej doplňujte pomalu a během procesu často kontrolujte výšku hladiny.

    Poznámka: Motor olejem nepřeplňujte.
12. Namontujte uzávěr plnicího otvoru a osaďte měrku pevně na místo.
13. Připojte akumulátor a spusťte korbu dolů.

Výměna filtru motorového oleje

Servisní interval: Po prvních 50 hodinách

Po každých 150 hodinách provozu/Každý rok (podle toho, co nastane dříve) V případě provozu ve zvláštních podmínkách měňte olej dvakrát častěji.

1. Vypusťte olej z motoru.
2. Demontujte stávající olejový filtr (Obrázek 34).
3. Těsnění nového filtru lehce potřete čistým olejem.
4. Našroubujte nový filtr na adaptér filtru, až těsnění dosedne na montážní desku. Potom filtr dotáhněte o další 1/2 až 3/4 otáčky (Obrázek 34).

Důležité: **Olejový filtr nadměrně neutahujte.**

5. Doplňte do klikové skříně předepsaný typ oleje (Obrázek 32).
6. Spusťte motor a zkontrolujte, zda nedochází k úniku oleje.
7. Vypněte motor a zkontrolujte hladinu motorového oleje.

   Poznámka: V případě potřeby doplňte specifikovaný olej do otvoru tak, aby hladina oleje sahala ke značce maximální výše oleje na měrce.

Údržba palivového systému

Kontrola palivového potrubí a spojek

Servisní interval: Po každých 400 hodinách provozu/Každý rok (podle toho, co nastane dříve)

Zkontrolujte, zda palivové potrubí, spoje a svorky nejsou narušené nebo poškozené a spojky nejsou uvolněné.

Poznámka: Před použitím vozidla opravte veškeré poškozené nebo netěsnící součásti palivového systému.

Výměna palivového filtru

Servisní interval: Po každých 800 hodinách provozu/Každý rok (podle toho, co nastane dříve)

1. Zvedněte nákladní korbu a podepřete ji vzpěrou.
2. Otočte klíčovým spínačem do VYPNUTÉ polohy a klíč vyjměte.
3. Umístěte pod palivový filtr nádobu.
4. Vyšroubujte palivový filtr z konzoly (Obrázek 35).

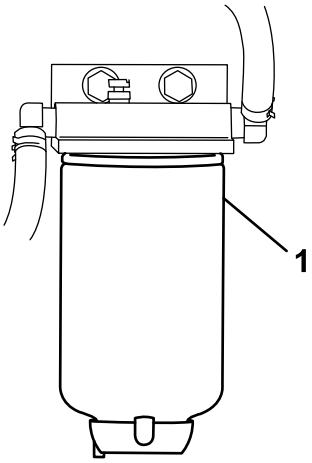

g017504

Obrázek 35

1. Palivový filtr

5. Namontujte náhradní filtr otáčením tak, dokud se nedotkne horní části konzoly; pak jej utáhněte o další 3/4 otáčky.

Údržba elektrického systému

Bezpečnost při práci s elektrickým systémem

- Před opravou odpojte akumulátor. Nejprve odpojte záporný konektor a potom kladný. Jako první připojte kladnou svorku a jako poslední zápornou svorku.
- Akumulátor dobíjejte v dobře větraném otevřeném prostoru a v dostatečné vzdálenosti od zdroje jiskření nebo ohně. Před připojením nebo odpojením akumulátoru nejprve odpojte nabíječku. Noste ochranný oděv a používejte izolované nástroje.

Údržba akumulátoru

Napětí akumulátoru: 12 V, 300 A (při studeném startu) při teplotě –18 °C.

- Akumulátor vždy udržujte v čistotě a v plně nabitém stavu.
- Jestliže na vývodech akumulátoru zjistíte korozi, očistěte je roztokem připraveným ze čtyř dílů vody a jednoho dílu jedlé sody.
- Po očištění natřete póly akumulátoru tenkou vrstvou mazacího tuku, abyste zabránili jejich korozi.

Odpojení akumulátoru

⚠ DŮLEŽITÉ UPOZORNĚNÍ

Nesprávné vedení kabelů akumulátoru by mohlo způsobit poškození vozidla a kabely by mohly zapříčinit jiskření. Jiskry by mohly zapříčinit explozi plynů z akumulátoru a následné zranění osob.

- **Vždy odpojujte nejprve záporný (černý) kabel akumulátoru a teprve potom kladný (červený) kabel akumulátoru.**
- **Vždy připojujte nejdříve kladný (červený) kabel akumulátoru a až potom záporný (černý) kabel.**
- **Upevňovací třmen musí být vždy na místě, aby akumulátor chránil a zajišťoval.**

⚠ DŮLEŽITÉ UPOZORNĚNÍ

Vývody akumulátoru nebo kovové nástroje by mohly způsobit zkrat proti kovovým součástem stroje a způsobit jiskření. Jiskry by mohly zapříčinit explozi plynů z akumulátoru a následné zranění osob.

- **Při vyjímání nebo montáži akumulátoru dbejte na to, aby se vývody akumulátoru nedotýkaly žádných kovových částí stroje.**
- **Dejte pozor, abyste kovovým nástrojem nezkratovali vývody akumulátoru proti kovovým částem stroje.**

1. Stiskněte strany krytu akumulátoru a sejměte kryt z horní části akumulátoru (Obrázek 36).

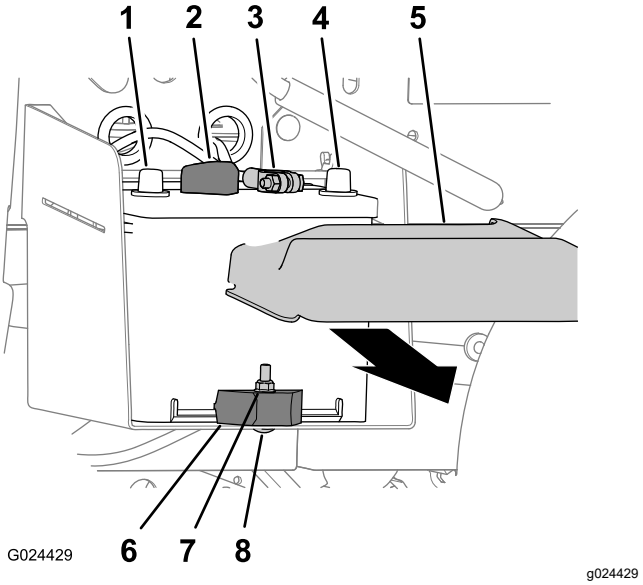

Obrázek 36

1.	Kladný vývod akumulátoru	5.	Kryt akumulátoru
2.	Kladný kabel akumulátoru	6.	Svorka akumulátoru
3.	Záporný kabel akumulátoru	7.	Pojistná matice
4.	Záporný vývod akumulátoru	8.	Vratový šroub

2. Odpojte záporný kabel akumulátoru od vývodu akumulátoru (Obrázek 36).
3. Odpojte kladný kabel akumulátoru od vývodu akumulátoru (Obrázek 36).

Vyjmutí akumulátoru

1. Odpojte kabely akumulátoru; postupujte podle pokynů v části Odpojení akumulátoru (strana 34).
2. Demontujte pojistnou matici, vratový šroub a svorku akumulátoru, pomocí kterých je akumulátor připevněn k ploše pro akumulátor (Obrázek 36).

3. Vyjměte akumulátor z plochy pro akumulátor (Obrázek 36).

Montáž akumulátoru

1. Zarovnejte akumulátor s plochou pro akumulátor vozidla (Obrázek 36).

   Poznámka: Ujistěte se, že kladné a záporné vývody akumulátoru jsou umístěny podle zobrazení Obrázek 36.

2. Připevněte akumulátor k ploše pro akumulátor pomocí svorky akumulátoru, vratového šroubu a pojistné matice (Obrázek 36).
3. Připojte kabely akumulátoru. Postupujte podle pokynů v části Zapojení akumulátoru (strana 35).

Zapojení akumulátoru

1. Připojte kladný kabel akumulátoru k vývodu akumulátoru (Obrázek 36).
2. Připojte záporný kabel akumulátoru k vývodu akumulátoru (Obrázek 36).
3. Nasaďte kryt akumulátoru na horní část akumulátoru (Obrázek 36).

Dobíjení akumulátoru

⚠ DŮLEŽITÉ UPOZORNĚNÍ

Při nabíjení akumulátoru vznikají plyny, které mohou explodovat.

V blízkosti akumulátoru nikdy nekuřte a neuchovávejte akumulátor v blízkosti jisker a otevřeného ohně.

Důležité: **Akumulátor neustále udržujte v plně nabitém stavu. Toto je obzvláště důležité proto, aby nedošlo k poškození akumulátoru při teplotě nižší než 0 °C.**

1. Vyjměte z vozidla akumulátor. Postupujte podle pokynů v části Odpojení akumulátoru (strana 34).
2. Připojte k pólům akumulátoru nabíječku dodávající proud 3–4 A. Akumulátor nabíjejte proudem 3–4 A po dobu 4 až 8 hodin (12 V).

   Poznámka: Akumulátor nepřebíjejte.

3. Namontujte akumulátor, viz Montáž akumulátoru (strana 35).

Skladování akumulátoru

Pokud bude stroj odstaven déle než 30 dnů, vyjměte akumulátor a plně jej nabijte. Uložte jej na polici nebo ve vozidle. Ponechte kabely odpojené, pokud je akumulátor uložen na vozidle. Uložte akumulátor v chladném prostředí, aby nedocházelo k jeho rychlému vybití. Aby nedošlo k zamrznutí akumulátoru, ujistěte se, že je zcela nabitý.

Výměna pojistek

V elektrické soustavě je sedm pojistek. Ty jsou umístěny pod kapotou (Obrázek 37).

Alarm, napájecí zásuvka	10 A
Motor	10 A
Světlomety	10 A
Pojistka stroje	15 A
Zdvihací mechanismus	15 A
Zadní zdvihací mechanismus	15 A
Klakson	30 A

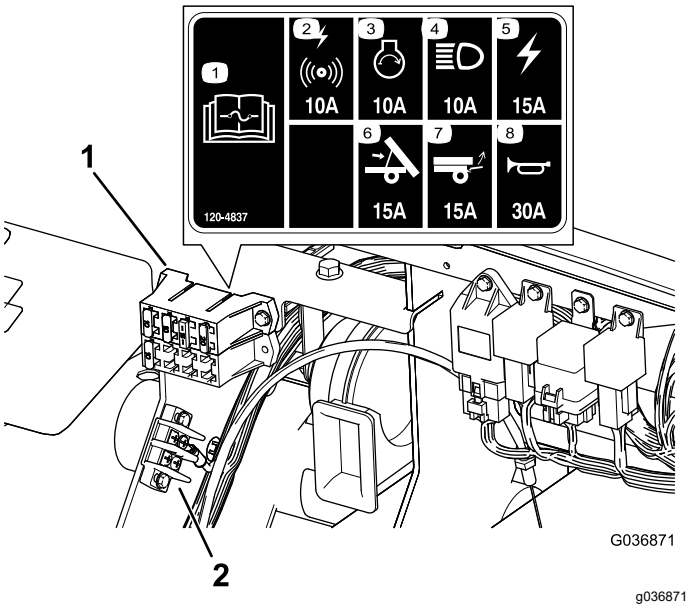

Obrázek 37

1. Blok pojistek
2. Zemnicí svorkovnice

Údržba světlometů

Výměna žárovky

⚠ VÝSTRAHA

Pokud instalujete žárovku s vyšším wattovým výkonem, než pro který je systém určen, můžete poškodit přívod napájení 12 V nebo, v nejlepším případě, spálit pojistku.

Abyste předešli takovému problému, vždy používejte žárovku LED specifikovanou společností Toro.

⚠ VÝSTRAHA

Žárovky jsou za provozu velmi horké. Při manipulaci s horkou žárovkou se můžete vážně popálit nebo zranit.

Před výměnou nechte žárovky vždy dostatečně dlouho vychladnout. Při zacházení se žárovkami buďte opatrní.

Specifikace: Viz *katalog dílů*.

1. Odpojte akumulátor. Postupujte podle pokynů v části Odpojení akumulátoru (strana 34).
2. Otevřete kapotu.
3. Odpojte elektrický konektor svazku vodičů od konektoru sestavy světlometu na zadní straně pouzdra světlometu (Obrázek 38).

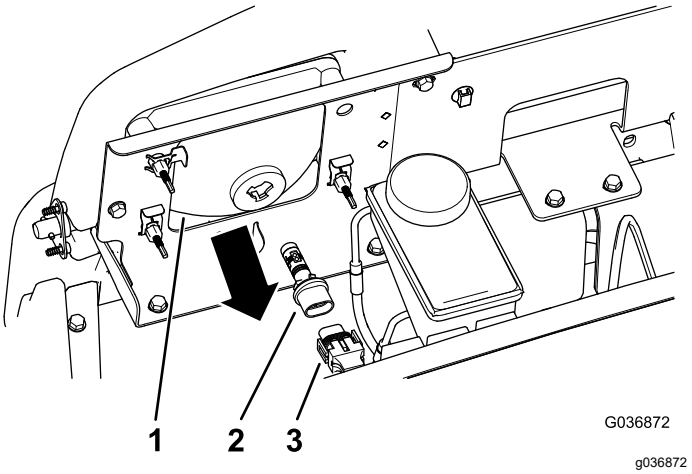

Obrázek 38

1. Pouzdro světlometu
2. Sestava světlometu
3. Elektrický konektor svazku vodičů

4. Otočte sestavu světlometu o 1/4 otáčky proti směru hodinových ručiček a tažením směrem dozadu ji vyjměte z pouzdra světlometu (Obrázek 38).
5. Vložte novou sestavu světlometu a pouzdro světlometu a zarovnejte úchytky sestavy světlometu se zářezy pouzdra světlometu (Obrázek 38).
6. Zajistěte sestavu světlometu otočením o 1/4 otáčky ve směru hodinových ručiček (Obrázek 38).
7. Připojte elektrický konektor svazku vodičů ke konektoru nové sestavy světlometu (Obrázek 38).
8. Připojte akumulátor a spusťte nákladní korbu. Postupujte podle pokynů v částech Zapojení akumulátoru (strana 35) a .

Výměna světlometu

1. Odpojte akumulátor. Postupujte podle pokynů v části Odpojení akumulátoru (strana 34).
2. Otevřete kapotu. Postupujte podle pokynů v části Zvednutí kapoty (strana 27).
3. Odpojte elektrický konektor svazku vodičů od konektoru nové sestavy světlometu (Obrázek 39).

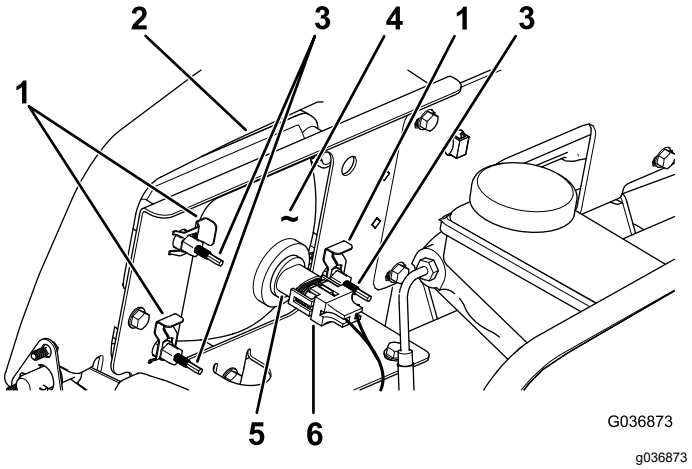

Obrázek 39

1. Rychloupínací příchytka
2. Otvor v nárazníku
3. Stavěcí šroub
4. Světlomet
5. Sestava světlometu
6. Elektrický konektor svazku vodičů

4. Demontujte rychloupínací příchytky upevňující světlomet k držáku světlometu (Obrázek 39).

   Poznámka: Všechny součásti uschovejte pro montáž nového světlometu.
5. Vyjměte sestavu světlometu posunutím dopředu otvorem v předním nárazníku (Obrázek 39).
6. Namontujte nový světlomet otvorem v nárazníku (Obrázek 39).

   Poznámka: Polohovací kolíky musí být zarovnané s otvory v montážním držáku za nárazníkem.
7. Montážní celek světlometu zajistěte pomocí rychloupínacích příchytek, jež jste demontovali v kroku 4.
8. Připojte elektrický konektor svazku vodičů ke konektoru sestavy světlometu (Obrázek 39).
9. Seřiďte světlomety tak, aby světelné paprsky směřovaly do určeného místa; postupujte podle pokynů v části Seřízení světlometů (strana 36).

Seřízení světlometů

Po každé demontáži a montáži světlometu je nutné provést jeho seřízení níže uvedeným postupem.

1. Otočte klíčovým spínačem do ZAPNUTÉ polohy a zapněte světlomety.
2. V zadní části montážního celku světla otáčením stavěcích šroubů (Obrázek 39) natočte montážní celek světla a vyrovnejte polohu světelného paprsku.

Údržba hnací soustavy

Údržba pneumatik

Servisní interval: Po každých 100 hodinách provozu—Zkontrolujte stav pneumatik a ráfků.

Po každých 100 hodinách provozu—Utáhněte matice šroubů pro upevnění kol.

1. Zkontrolujte, zda nejsou pneumatiky a ráfky opotřebené nebo poškozené.

   Poznámka: Při provozních nehodách, například najetí na obrubník, může dojít k poškození pneumatiky nebo ráfku a také k narušení geometrie kol. Proto po nehodě zkontrolujte stav pneumatik.

2. Matice kol utáhněte na utahovací moment 108 až 122 Nm.

Kontrola součástí řízení a zavěšení

Servisní interval: Po každých 100 hodinách provozu—Zkontrolujte řízení a zavěšení a ujistěte se, že nejsou uvolněny nebo poškozeny součásti.

Nastavte volant do středové polohy (Obrázek 40) a otočte jím doleva nebo doprava. Pokud otočíte volant doleva nebo doprava o více než 13 mm a pneumatiky se nepohnou, zkontrolujte následující součásti řízení a zavěšení a ujistěte, že nejsou uvolněny nebo poškozeny.

- Hřídel řízení ke kloubu sestavy hřebenové tyče

  Důležité: **Zkontrolujte stav a zajištění těsnění hřídele pastorku (Obrázek 41).**

- Táhla sestavy hřebenové tyče

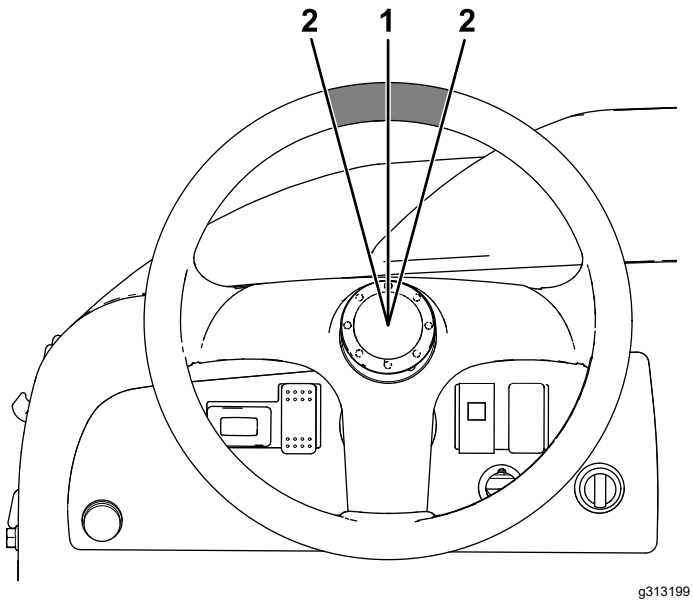

Obrázek 40

1. Volant ve středové poloze 2. 13 mm od středu volantu

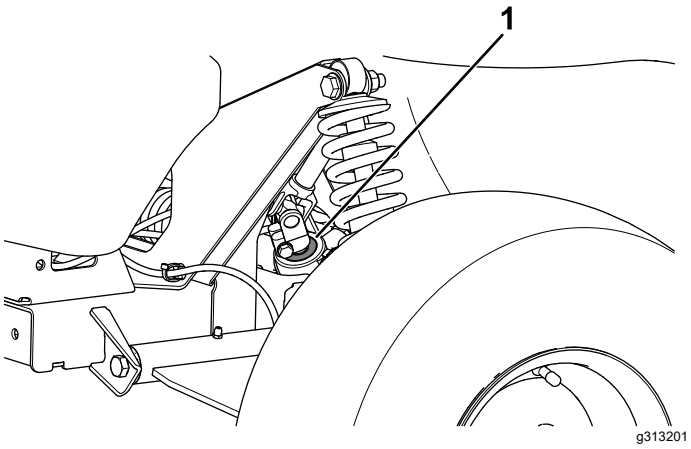

Obrázek 41

1. Těsnění hřídele pastorku

Seřízení geometrie předních kol

Servisní interval: Po každých 100 hodinách provozu/Každý rok (podle toho, co nastane dříve)—Zkontrolujte odklon a sbíhavost předních kol.

Příprava na seřízení odklonu a sbíhavosti kol

1. Zkontrolujte, zda je v předních pneumatikách tlak 82 kPa (12 psi).
2. Buď umístěte na sedadlo řidiče závaží o hmotnosti průměrného řidiče vozidla, nebo požádejte řidiče, aby se na sedadlo posadil. Závaží nebo obsluha musí zůstat na sedadle po celou dobu postupu seřizování.
3. Na rovině přemístěte vozidlo přímo vzad o 2 až 3 m a potom přímo vpřed do původní výchozí polohy. Tím usadíte zavěšení do provozní polohy.

Seřízení odklonu

Nářadí, které musí zajistit majitel: maticový klíč, díl Toro 132-5069; obraťte se na autorizovaného prodejce Toro.

Důležité: **Seřízení odklonu kol proveďte jen, když používáte čelní přídavné zařízení, nebo jsou-li pneumatiky nerovnoměrně opotřebené.**

1. Odklon zkontrolujte na každém kole; jeho hodnota by měla být co nejblíže k hodnotě „0“.

   Poznámka: Pneumatiky by měly být vyrovnány tak, aby byl běhoun na zemi rovnoměrně položen a nedocházelo k nestejnoměrnému sjíždění.

2. Je-li odklon kol nesprávný, pomocí maticového klíče otáčejte kroužkem na tlumiči tak, aby se kola vyrovnala (Obrázek 42).

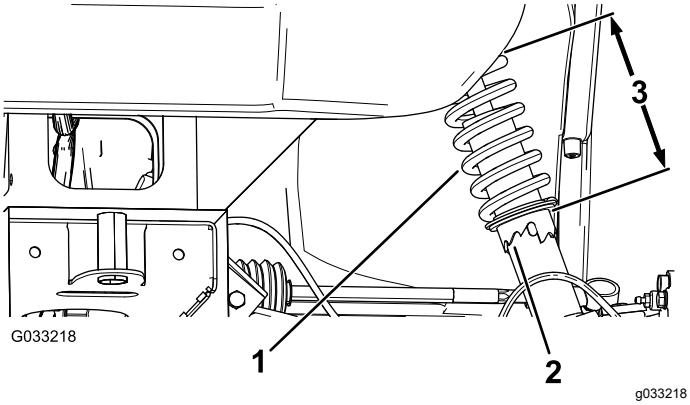

Obrázek 42

1. Pružina tlumiče kmitů
2. Nákružek
3. Délka pružiny

Seřízení sbíhavosti a předních kol

Důležité: **Před seřizováním sbíhavosti se přesvědčte, zda je odklon kol nastaven co nejblíže k hodnotě „0“; viz Seřízení odklonu (strana 38).**

1. Přední kola musí směřovat v přímém směru jízdy.
2. Změřte vzdálenost mezi předními koly ve výšce nápravy jak vpředu, tak vzadu (Obrázek 43).

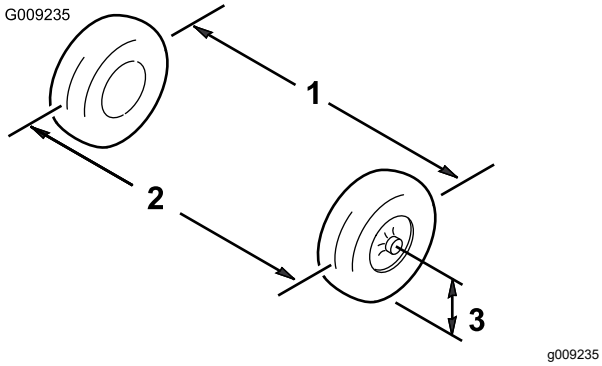

Obrázek 43

1. Vzdálenost os kol vzadu
2. Vzdálenost os kol vpředu
3. Osa nápravy

3. Není-li naměřená hodnota v rozmezí 0 až 6 mm, povolte pojistné matice na obou vnějších koncích spojovacích tyčí (Obrázek 44).

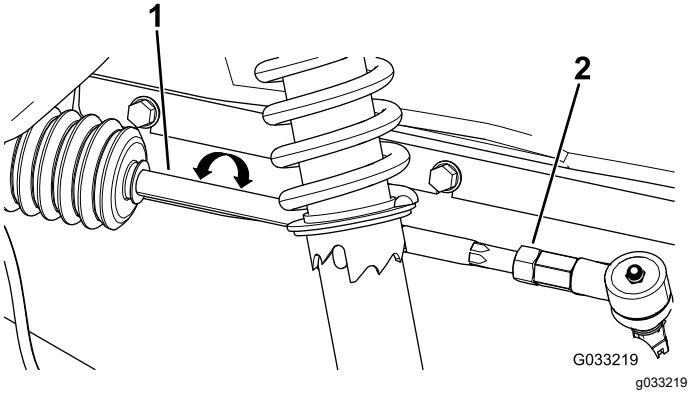

Obrázek 44

1. Spojovací tyč
2. Pojistná matice

4. Otáčením oběma spojovacími tyčemi pohybujte přední stranou kola dovnitř nebo ven.
5. Po správném seřízení utáhněte pojistné matice spojovacích tyčí.
6. Dráha volantu musí být v obou směrech stejná.

Kontrola hladiny kapaliny převodovky s rozvodovkou

Servisní interval: Po každých 100 hodinách provozu

Typ kapaliny: SAE 10W30 (API klasifikace SJ nebo vyšší)

1. Zaparkujte stroj na rovném povrchu, zařaďte NEUTRÁL převodovky, zatáhněte parkovací brzdu, vypněte motor a vyjměte klíč.
2. Demontujte šroub z kontrolního otvoru hladiny (Obrázek 45).

   Poznámka: Hladina kapaliny v převodovce s rozvodovkou musí dosahovat ke spodnímu okraji otvoru pro kontrolu hladiny.

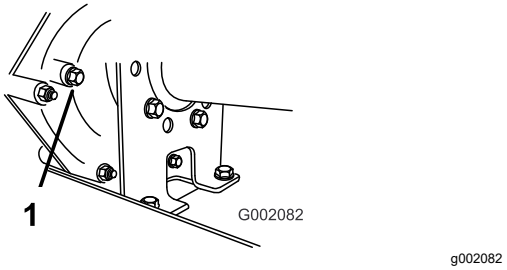

Obrázek 45

1. Kontrolní otvor hladiny

3. Jestliže hladina kapaliny převodovky nesahá ke spodní části kontrolního otvoru hladiny, doplňte do nádrže specifikovanou kapalinu, viz Výměna kapaliny v převodovce s rozvodovkou (strana 40).

Výměna kapaliny v převodovce s rozvodovkou

Servisní interval: Po každých 800 hodinách provozu/Každý rok (podle toho, co nastane dříve)

Typ kapaliny: SAE 10W30 (API klasifikace SJ nebo vyšší)

Množství kapaliny: 1,4 l

1. Zaparkujte stroj na rovném povrchu, zařaďte NEUTRÁL převodovky, zatáhněte parkovací brzdu, vypněte motor a vyjměte klíč.
2. Vyčistěte hadrem prostor kolem zátek plnicího a vypouštěcího otvoru (Obrázek 46).

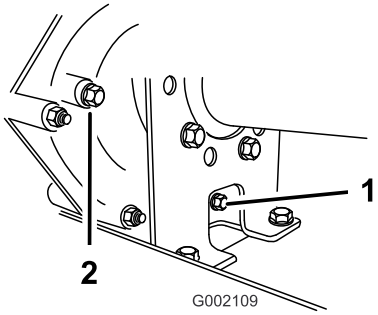

g002109

Obrázek 46

1. Zátka vypouštěcího otvoru 2. Zátka plnicího otvoru

3. Pod vypouštěcí zátku umístěte nádobu na zachycení oleje o kapacitě 2 l nebo více.
4. Otočením proti směru hodinových ručiček zátku plnicího otvoru vyjměte (Obrázek 46).

   Poznámka: Zátku plnicího otvoru a těsnění uschovejte pro montáž v kroku 8.
5. Otočením proti směru hodinových ručiček zátku vypouštěcího otvoru vyjměte (Obrázek 46).

   Poznámka: Zátku vypouštěcího otvoru a těsnění uschovejte pro montáž v kroku 6.

   Poznámka: Nechte z převodovky vytéct veškerou kapalinu.
6. Nasaďte a dotáhněte zátku vypouštěcího otvoru a těsnění do otvoru pro zátku vypouštěcího otvoru v převodovce (Obrázek 46).

   Poznámka: Použitou kapalinu odevzdejte do certifikovaného recyklačního střediska.
7. Otvorem pro zátku plnicího otvoru doplňte do nádrže (Obrázek 47) přibližně 1,4 l předepsané kapaliny tak, aby hladina kapaliny v převodovce dosahovala ke spodní části závitů (Obrázek 46).

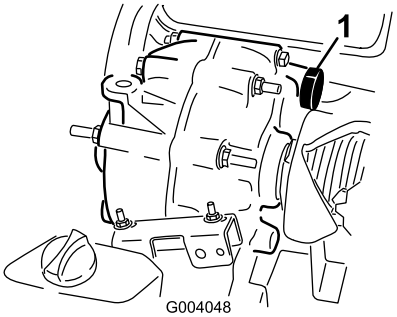

g004048

Obrázek 47

1. Plnicí otvor kapaliny

8. Nasaďte a dotáhněte zátku plnicího otvoru a těsnění do otvoru pro zátku plnicího otvoru v převodovce (Obrázek 46).
9. Spusťte motor a s vozidlem krátce pojeďte.
10. Zkontrolujte hladinu kapaliny, a pokud nedosahuje ke spodní části závitů v otvoru pro zátku plnicího otvoru, přidejte další kapalinu (Obrázek 46).

Kontrola a seřízení neutrální polohy

Servisní interval: Po každých 100 hodinách provozu

Během provádění běžné údržby a/nebo diagnostiky motoru musí být převodovka s rozvodovkou v NEUTRÁLNÍ poloze (Obrázek 48). Stroj je vybaven NEUTRÁLNÍ polohou řadicí páky, která ovládá volnoběh převodovky s rozvodovkou. Chcete-li se přesvědčit, že řadicí páka v neutrální poloze správně ovládá volnoběh převodovky, postupujte následovně:

1. Zařaďte NEUTRÁL převodovky.
2. Otáčením hnané spojky zkontrolujte, zda je konzola volnoběhu v NEUTRÁLNÍ poloze (vyrovnejte ji s montážní konzolou táhla umístěnou pod konzolou řazení) (Obrázek 48).

   Poznámka: Stroj se nesmí pohybovat ani vzad, ani vpřed. Pokud se pohybuje, ručně posuňte konzolu volnoběhu do NEUTRÁLNÍ polohy.

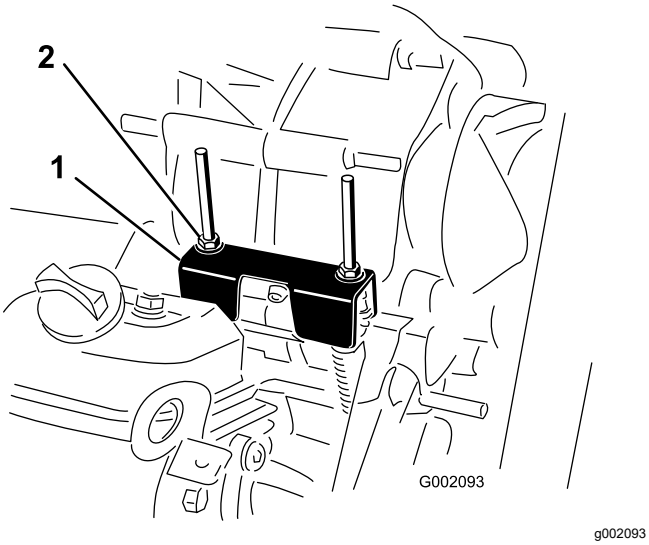

Obrázek 48

1. Konzola volnoběhu
2. Pojistné matice

3. Otočte 1 z pojistných matic (Obrázek 48) tak, aby vznikla mezera 0,762 až 1,524 mm mezi spodní částí matice/podložky a konzolou volnoběhu.

   Poznámka: Při nastavování horní polohy matice nahoře držte závitovou hřídel pod konzolou.

4. Otočte další pojistnou matici tak, aby vznikla mezera 0,76 až 1,52 mm mezi spodní částí matice/podložky a konzolou volnoběhu.
5. Vytáhněte obě táhla řazení nahoru a zkontrolujte, zda je mezi maticí/podložkou a konzolou volnoběhu mezera 0,76 až 1,52 mm (Obrázek 49).

   Poznámka: Pokud zde žádná vůle není, seřizováním matic předepsanou mezeru nastavte.

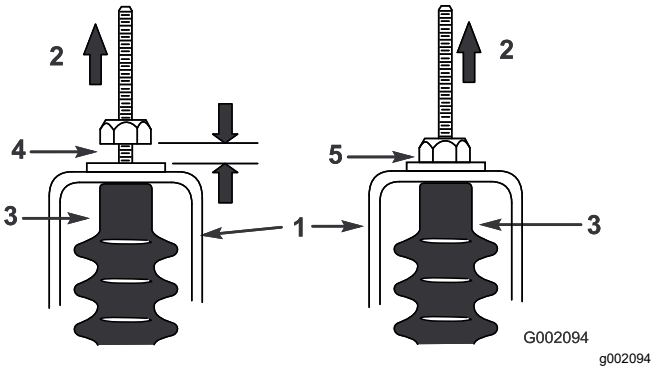

Obrázek 49

1. Konzola volnoběhu
2. Vytažení
3. Návlek táhla
4. Mezera 0,76 až 1,52 mm
5. **Nesprávně** – proveďte seřízení tak, aby vznikla mezera 0,76 až 1,52 mm.

6. Spusťte motor a zařaďte několikrát rychlostní stupeň VPŘED, ZPĚTNÝ CHOD a VOLNOBĚH a zkontrolujte, zda konzola volnoběhu pracuje správně.

Kontrola spojky primárního pohonu

Servisní interval: Při každém použití nebo denně

Aby bylo zajištěno správné řazení, je nutné kontrolovat funkci spojky každý den. Pokud řazení vázne či reaguje pomalu nebo pokud se spojka při chodu na volnoběh nevrací úplně do neutrální polohy, je nutné ji vyčistit.

Poznámka: Odstraňte nečistoty z pohyblivých součástí a jejich okolí.

1. Zaparkujte vozidlo na rovném povrchu, zatáhněte parkovací brzdu, vypněte motor a vyjměte klíč.
2. Zvedněte a zajistěte nákladní korbu.
3. Vodou odstraňte nečistoty a nános bláta na spojce a neprodleně spojku vysušte stlačeným vzduchem; tím odstraníte většinu vody a nečistot.

   Poznámka: Zbývající nečistoty je možné odstranit rychleschnoucím kontaktním čisticím prostředkem.

Údržba spojky primárního pohonu

Servisní interval: Po každých 200 hodinách provozu—Vyčistěte spojku primárního pohonu (častěji v prašném prostředí nebo při velkém znečištění).

Poznámka: Při provozu stroje se znečištěnou spojkou se mohou vnitřní součásti opotřebovávat rychleji.

1. Zaparkujte vozidlo na rovném povrchu, zatáhněte parkovací brzdu, vypněte motor a vyjměte klíč.
2. Zvedněte a zajistěte nákladní korbu.
3. Demontujte 6 šroubů s přírubovou hlavou, jež upevňují kryt spojky.
4. Kryt, rozpěrný kroužek a pružinu odložte stranou (Obrázek 50).

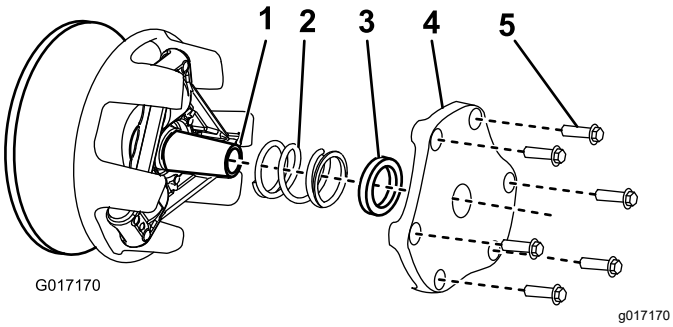

Obrázek 50

1. Hřídel spojky
2. Pružina
3. Rozpěrný kroužek
4. Kryt spojky
5. Šroub s přírubovou hlavou

5. Vodou odstraňte nečistoty a nános bláta a neprodleně vysušte stlačeným vzduchem; tím odstraníte většinu vody a nečistot.
6. Zbývající nečistoty odstraňte rychleschnoucím kontaktním čisticím prostředkem nebo čističem na brzdy.

   Poznámka: Odstraňte nečistoty z pohyblivých součástí a jejich okolí.
7. Pokud se nečistoty nebo nános bláta nachází v okolí řemene nebo podél hřídele spojky, odstraňte je pomocí jemné brusné desky nebo podobného prostředku.
8. Namontujte pružinu, kryt spojky a šrouby s přírubovou hlavou.
9. Utáhněte šrouby na utahovací moment 12 až 13,5 Nm.

Údržba chladícího systému

Bezpečnost při práci s chladicím systémem

- Po požití chladicí kapaliny motoru hrozí otrava; udržujte ji tedy mimo dosah dětí a zvířat.
- Vypuštění horké chladicí kapaliny pod tlakem nebo kontakt s horkým chladičem a okolními částmi mohou způsobit vážná popálení.
  - Před otevřením uzávěru chladiče nechejte motor vychladnout po dobu alespoň 15 minut.
  - Při otevírání uzávěru chladiče použijte hadr a uzávěr otevírejte pomalu, aby mohla uniknout pára.
- Pokud nejsou kryty na svém místě, stroj nepoužívejte.
- Udržujte prsty, ruce a oděv v bezpečné vzdálenosti od rotujícího ventilátoru a hnacího řemene.
- Před prováděním údržby vypněte motor a vyjměte klíč.

Čištění ploch pro chlazení motoru

Servisní interval: Po každých 100 hodinách provozu
V případě provozu ve zvláštních podmínkách čistěte chladicí systém dvakrát častěji, viz Údržba stroje za zvláštních provozních podmínek (strana 25).

Důležité: **Provozování motoru se zablokovanou otočnou clonou, špinavými nebo zanesenými chladicími žebry nebo s demontovanými chladicími krycími plechy může vést k poškození motoru v důsledku přehřátí.**

Důležité: **Motor nikdy nečistěte vysokotlakou myčkou, protože voda by mohla znečistit palivový systém.**

Vyčistěte otočnou clonu, chladicí žebra a vnější plochy motoru.

Poznámka: Ve zvláště prašných podmínkách a při velkém znečištění provádějte čištění chladicích součástí motoru častěji.

Údržba chladiče

Kontrola hladiny chladicí kapaliny v chladiči

Servisní interval: Při každém použití nebo denně

Poznámka: Použijte směs s obsahem 50 % ethylenglykolu a 50 % vody.

1. Odstavte stroj na rovném povrchu, vypněte motor, zatáhněte parkovací brzdu a vyjměte klíč.
2. Sejměte uzávěr přepadové nádrže chladiče (Obrázek 51).
3. Pokud je hladina chladicí kapaliny nízká, naplňte nádrž až po spodní okraj plnicího hrdla.

   Poznámka: Nádrž nepřeplňujte.
4. Nasaďte zpět uzávěr přepadové nádrže chladiče a očistěte veškerou uniklou kapalinu.

Výměna chladicí kapaliny chladiče

Servisní interval: Po každých 1000 hodinách provozu/Každé 2 roky (podle toho, co nastane dříve)

⚠ VÝSTRAHA

Pokud motor běžel, může natlakovaná horká chladicí kapalina uniknout a způsobit popáleniny.

- **Neotevírejte uzávěr chladiče při běžícím motoru.**
- **Počkejte alespoň 15 minut, až motor vychladne nebo až bude uzávěr chladiče dostatečně studený, abyste se jej mohli bezpečně dotknout.**
- **Při otevírání uzávěru chladiče použijte hadr a uzávěr otevírejte pomalu, aby mohla uniknout pára.**

Poznámka: Použijte směs s obsahem 50 % ethylenglykolu a 50 % vody.

1. Odstavte stroj na rovném povrchu, vypněte motor, zatáhněte parkovací brzdu a vyjměte klíč.
2. Sejměte uzávěr plnicího otvoru (Obrázek 51) a dolijte chladicí kapalinu.

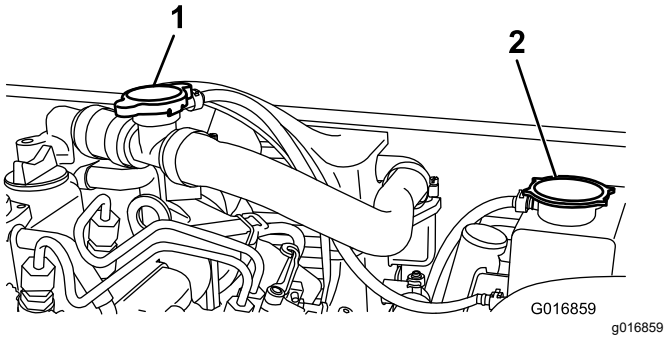

Obrázek 51

1. Uzávěr plnicího otvoru
2. Uzávěr přepadové nádrže chladiče

3. Nasaďte zpět uzávěr plnicího otvoru a sejměte uzávěr přepadové nádrže chladiče (Obrázek 51).

   Poznámka: Nikdy nemějte sejmuté oba uzávěry najednou, neboť tím nepříznivě ovlivníte plnění nádrže.
4. Nalijte chladicí kapalinu ke spodnímu okraji plnicího hrdla.
5. Nasaďte zpět uzávěr přepadové nádrže chladiče a očistěte veškerou uniklou kapalinu.

Údržba brzd

Kontrola brzd

Servisní interval: Po každých 100 hodinách provozu

Důležité: **Brzdy představují zásadní součást zajišťující bezpečnost vozidla. V zájmu zajištění optimálního výkonu a bezpečnosti je v doporučených servisních intervalech pečlivě kontrolujte.**

- Zkontrolujte, zda brzdové obložení není opotřebené či poškozené. Pokud tloušťka brzdového obložení (brzdové destičky) klesne pod 1,6 mm, obložení vyměňte.
- Opěrnou desku a další díly kontrolujte se zaměřením na známky nadměrného opotřebení nebo deformace. Vyměňte všechny deformované součásti.
- Zkontrolujte hladinu brzdové kapaliny; postupujte podle pokynů v části Kontrola hladiny brzdové kapaliny (strana 45).

Nastavení rukojeti parkovací brzdy

Servisní interval: Po každých 200 hodinách provozu

1. Sejměte rukojeť z páky parkovací brzdy (Obrázek 52).

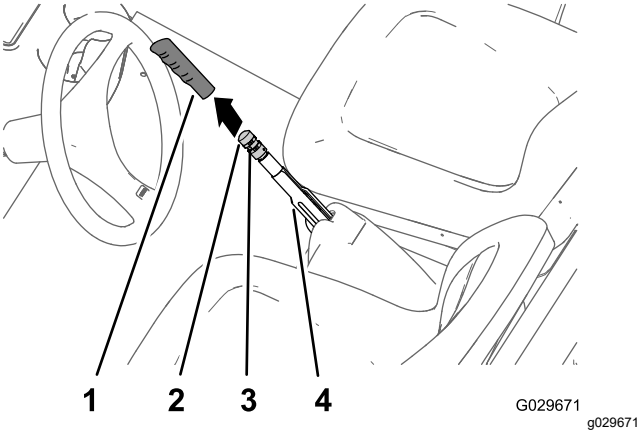

Obrázek 52

1. Rukojeť
2. Nastavovací kolečko brzdy
3. Stavěcí šroub
4. Páka parkovací brzdy

2. Uvolněte stavěcí šroub připevňující nastavovací kolečko brzdy k páce parkovací brzdy (Obrázek 52).
3. Otáčejte nastavovacím kolečkem brzdy, dokud nedosáhnete síly 133 až 156 N (30 až 35 lbf) potřebné k zatažení páky parkovací brzdy (Obrázek 52).

   Poznámka: Jestliže jste otočili nastavovacím kolečkem brzdy až na konec zdvihu nastavovacího prvku a stále nemůžete dosáhnout síly 133 až 156 N (30 až 35 lbf) potřebné k zatažení páky parkovací brzdy, postupujte podle pokynů k nastavení brzdových lanek; viz Nastavení brzdových lanek (strana 44).
4. Utáhněte stavěcí šroub a nasaďte rukojeť (Obrázek 52).

Nastavení brzdových lanek

1. Sejměte rukojeť z páky parkovací brzdy (Obrázek 52).
2. Povolte stavěcí šroub (Obrázek 52), jenž zajišťuje nastavovací kolečko brzdy na páce parkovací brzdy, uvolněte parkovací brzdu a povolte nastavovací kolečko brzdy.
3. Ve spodní části stroje povolte o 4 otáčky zadní pojistnou matici nastavovacího prvku se závitem lanka parkovací brzdy (Obrázek 53).

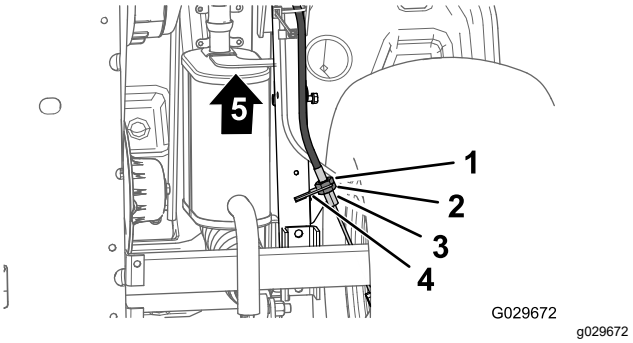

Obrázek 53

1. Přední pojistná matice
2. Zadní pojistná matice
3. Konzola brzdového lanka
4. Nastavovací prvek se závitem (lanko parkovací brzdy)
5. Přední část vozidla

4. Utáhněte přední pojistnou matici (Obrázek 53).
5. Otáčejte nastavovacím kolečkem brzdy (Obrázek 52), až dosáhnete síly 133 až 156 N (30 až 35 lbf) potřebné k zatažení páky parkovací brzdy.
   - Jestliže není možné seřídit nastavovací kolečko brzdy jeho **povolením** a zatáhnout páku parkovací brzdy použitím síly 133 až 156 N (30 až 35 lbf), postupujte následovně:
     A. O 1 otáčku povolte přední pojistnou matici (Obrázek 53) nastavovacího prvku se závitem lanka parkovací brzdy.
     B. Utáhněte zadní pojistnou matici (Obrázek 53).

C. Otáčejte nastavovacím kolečkem brzdy (Obrázek 52), až dosáhnete síly 133 až 156 N (30 až 35 lbf) potřebné k zatažení páky parkovací brzdy.

D. Opakujte kroky A až C až 2krát, abyste nastavili sílu parkovací brzdy do rozmezí 133 až 156 N (30 až 35 lbf).

- Jestliže není možné seřídit nastavovací kolečko brzdy jeho **dotažením** a zatáhnout páku parkovací brzdy použitím síly 133 až 156 N (30 až 35 lbf), postupujte následovně:

  A. O 1 otáčku povolte zadní pojistnou matici (Obrázek 53) nastavovacího prvku se závitem lanka parkovací brzdy.

  B. Utáhněte přední pojistnou matici (Obrázek 53).

  C. Otáčejte nastavovacím kolečkem brzdy (Obrázek 52), až dosáhnete síly 133 až 156 N (30 až 35 lbf) potřebné k zatažení páky parkovací brzdy.

  D. Opakujte kroky A až C až 3krát, abyste nastavili sílu parkovací brzdy do rozmezí 133 až 156 N·(30 to 35 lbf).

  Poznámka: Jestliže nemůžete nastavit lanko parkovací brzdy tak, abyste uvedli nastavovací kolečko brzdy do správného rozmezí nastavení, přesvědčte se, zda nejsou brzdové destičky nadměrně opotřebeny.

- Utáhněte stavěcí šroub a nasaďte rukojeť (Obrázek 52).

Kontrola hladiny brzdové kapaliny

Servisní interval: Při každém použití nebo denně—Zkontrolujte hladinu brzdové kapaliny. Hladinu brzdové kapaliny zkontrolujte před prvním startováním motoru.

Typ brzdové kapaliny: DOT 3

1. Zaparkujte stroj na rovném povrchu.
2. Zatáhněte parkovací brzdu.
3. Vypněte motor a vyjměte klíč.
4. Zvednutím kapoty získáte přístup k hlavnímu brzdovému válci a nádrži (Obrázek 54).

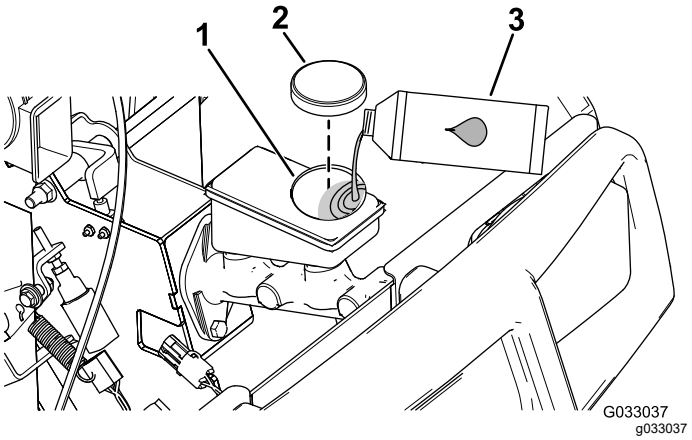

Obrázek 54

1. Plnicí hrdlo (nádrže)
2. Uzávěr nádrže
3. Brzdová kapalina DOT 3

5. Zkontrolujte výšku hladiny kapaliny na boční stěně nádrže (Obrázek 55).

   Poznámka: Hladina musí být nad ryskou označující minimální výšku hladiny.

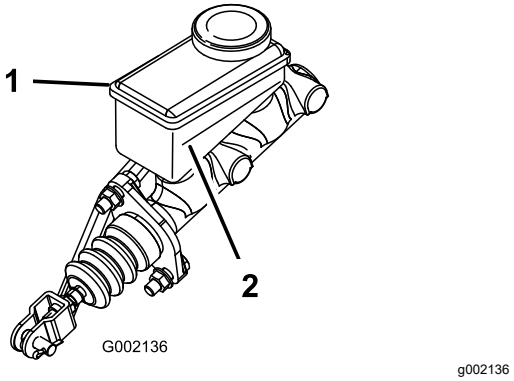

Obrázek 55

1. Nádrž brzdové kapaliny
2. Ryska minimální výšky hladiny

6. Pokud je hladina nízká, proveďte následující kroky:

   A. Vyčistěte okolí uzávěru nádrže a uzávěr sejměte (Obrázek 54).

   B. Dolévejte brzdovou kapalinu DOT 3 do nádrže, dokud hladina nebude nad ryskou označující minimální výšku hladiny (Obrázek 55).

   Poznámka: Nádrž brzdovou kapalinou nepřeplňujte.

   C. Nasaďte uzávěr nádrže (Obrázek 54).

7. Uzavřete kapotu.

Výměna brzdové kapaliny

Servisní interval: Po každých 1000 hodinách provozu

Obraťte se na autorizovaného prodejce Toro.

Údržba řemenů

Údržba hnacího řemene

Kontrola hnacího řemene

Servisní interval: Po prvních 8 hodinách
Po každých 200 hodinách provozu

1. Zaparkujte vozidlo na rovném povrchu, zatáhněte parkovací brzdu, vypněte motor a vyjměte klíč.
2. Zvedněte korbu a zajistěte ji vzpěrou.
3. Přeřaďte převodovku do NEUTRÁLNÍ polohy.
4. Otáčejte řemenem a zkontrolujte (Obrázek 56), zda nevykazuje známky nadměrného opotřebení nebo poškození.

   Poznámka: Je-li řemen poškozený nebo nadměrně opotřebený, vyměňte jej; postupujte podle pokynů v části Výměna hnacího řemene (strana 46).

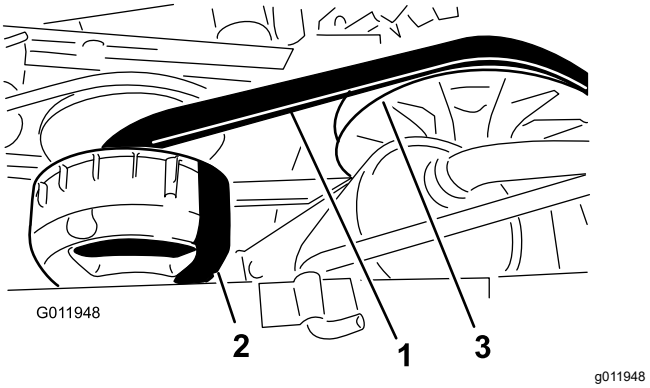

Obrázek 56

1. Hnací řemen
2. Primární spojka
3. Sekundární spojka

5. Spusťte korbu dolů.

Výměna hnacího řemene

1. Zvedněte korbu.
2. Přeřaďte převodovku na NEUTRÁL, zatáhněte parkovací brzdu, otočte klíčový spínač do VYPNUTÉ polohy a vyjměte klíč.
3. Otáčejte řemenem přes sekundární spojku (Obrázek 56).
4. Demontujte řemen z primární spojky (Obrázek 56).

   Poznámka: Zlikvidujte starý řemen.
5. Nový řemen zarovnejte s primární spojkou (Obrázek 56).

6. Otáčejte řemenem přes sekundární spojku (Obrázek 56).
7. Spusťte korbu dolů.

Kontrola tažného dorazu řemene

Poznámka: Tažný doraz řemene kontrolujte pouze v případě nadměrných vibrací, při provádění přestavby nebo v případě poškození upevnění motoru.

Tažný doraz řemene (Obrázek 57) musí udržovat mezeru 2,2 mm.

Je-li doraz **příliš blízko** ke konzole motoru, řemen bude způsobovat nadměrné vibrace. Je-li doraz **příliš daleko** od konzoly motoru, řemen bude nepříznivě zatěžovat motor.

Chcete-li nastavit mezeru, povolte 3 šrouby s přírubovou hlavou, jež upevňují konzolu k rámu, a posuňte konzolu do odpovídající vzdálenosti.

Jakmile je vzdálenost správná, 3 šrouby s přírubovou hlavou opět utáhněte.

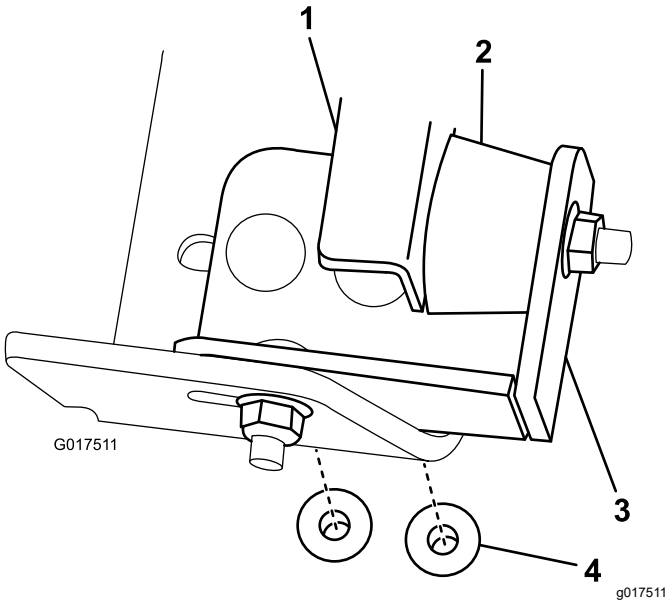

Obrázek 57

1. Konzola motoru
2. Doraz
3. Konzola
4. Šroub s přírubovou hlavou

Údržba podvozku

Seřízení západek korby

Pokud západka korby nepřiléhá těsně, při jízdě se strojem korba vibruje nahoru a dolů. Seřiďte čepy západek tak, aby západky přidržovaly korbu na podvozku těsněji.

1. Povolte pojistnou matici na konci čepu západky (Obrázek 58).

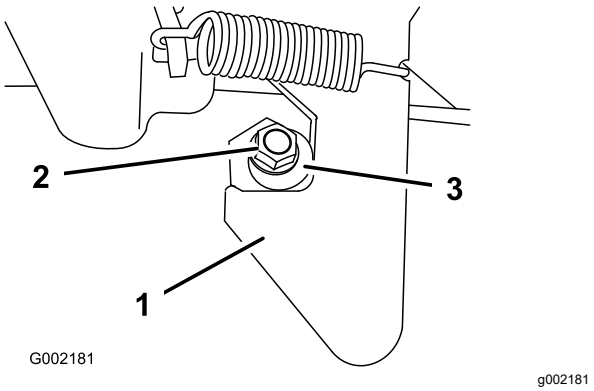

Obrázek 58

1. Západka
2. Pojistná matice
3. Čep západky

2. Otáčejte čepem západky ve směru hodinových ručiček, až těsně přilehne k hákové části západky (Obrázek 58).
3. Utáhněte pojistnou matici na utahovací moment 19,7 až 25,4 Nm.
4. Opakujte kroky 1 až 3 u západky na druhé straně stroje.

Čištění

Mytí vozidla

Servisní interval: Při každém použití nebo denně—Mytí stroje

Stroj myjte podle potřeby použitím samotné vody nebo mírného čisticího prostředku. Při mytí stroje můžete používat hadr.

Důležité: **Stroj nikdy nemyjte brakickou nebo recyklovanou vodou.**

Důležité: **Stroj nikdy nemyjte pomocí vysokotlakého čisticího zařízení. Vysokotlaké čisticí zařízení může vážně poškodit elektroinstalaci stroje, uvolnit důležité štítky, případně spláchnout potřebnou vrstvu mazacího tuku z míst se zvýšeným třením. Vyvarujte se také nadměrného používání vody v okolí přístrojové desky, motoru a akumulátoru.**

Důležité: **Stroj nemyjte při spuštěném motoru. Pokud budete stroj mýt se spuštěným motorem, může dojít k poškození vnitřních součástí motoru.**

Uskladnění

Bezpečnost při skladování

- Před opuštěním místa obsluhy vypněte stroj, vytáhněte klíč a počkejte, dokud se nezastaví všechny pohybující se části. Před seřizováním, údržbou, čištěním nebo skladováním nechejte stroj vychladnout.
- Neskladujte stroj nebo nádobu s palivem v blízkosti otevřeného ohně, zdroje jisker nebo tepla, například u ohřívače vody nebo jiného zařízení.

Odstavení stroje

Servisní interval: Po každých 200 hodinách provozu—Zkontrolujte provozní brzdy a parkovací brzdu.

Po každých 400 hodinách provozu—Vizuálně zkontrolujte, zda brzdové destičky brzd nejsou opotřebené.

Po prvních 50 hodinách

Po každých 600 hodinách provozu/Každý rok (podle toho, co nastane dříve)

1. Odstavte stroj na rovném povrchu, zatáhněte parkovací brzdu, vypněte motor a vyjměte klíč.
2. Očistěte celý stroj, včetně vnějšího povrchu motoru, od nečistot a maziva.
3. Zkontrolujte brzdy; postupujte podle pokynů v části Kontrola brzd (strana 44).
4. Proveďte údržbu vzduchového filtru; postupujte podle pokynů v části Údržba vzduchového filtru (strana 30).
5. Vstup vzduchového filtru a výstup výfuku utěsněte voděodolnou páskou.
6. Vyměňte motorový olej; viz Výměna motorového oleje (strana 31).
7. Propláchněte palivovou nádrž čerstvým čistým palivem.
8. Utáhněte všechny spojky palivové soustavy.
9. Zkontrolujte tlak vzduchu v pneumatikách; postupujte podle pokynů v části Kontrola tlaku v pneumatikách (strana 15).
10. Zkontrolujte ochranu proti zamrznutí a doplňte směs vody a nemrznoucí kapaliny v poměru 50/50 podle očekávané minimální teploty v dané oblasti.
11. Vyjměte akumulátor ze stroje a plně jej nabijte, viz Dobíjení akumulátoru (strana 35).

    Poznámka: Během uskladnění nepřipojujte kabely k pólům akumulátoru.

Důležité: **Akumulátor musí být plně nabit, aby při teplotách nižších než 0 °C nedošlo k jeho zamrznutí a poškození. Plně nabitý akumulátor zůstane nabitý asi 50 dnů při teplotě nižší než 4 °C. Pokud teploty klesnou pod 4 °C, nabíjejte jej každých 30 dní.**

12. Zkontrolujte a dotáhněte všechny šrouby, svorníky a matice. Všechny poškozené součásti opravte nebo vyměňte.
13. Natřete poškrábaná místa a odhalený kovový povrch.

    Poznámka: Barvu získáte v autorizovaném servisním středisku.
14. Vozidlo uskladněte ve skladu anebo garáži v čistém a suchém prostředí.
15. Vozidlo přikryjte, aby bylo chráněno před znečištěním.

Oznámení o ochraně osobních údajů (EHP/Velká Británie)

Jak společnost Toro nakládá s vašimi osobními údaji

Společnost Toro Company („Toro“) respektuje vaše soukromí. Když si zakoupíte náš výrobek, je možné, že si zaznamenáme určité vaše osobní informace, které jste nám poskytli buď přímo vy, místní pobočka společnosti Toro nebo její prodejce. Společnost Toro využívá tyto informace k plnění smluvních povinností, jako je například registrace vaší záruky, zpracování reklamace nebo kontakt s vámi v případě stažení výrobku, a pro legitimní obchodní účely, například zjišťování spokojenosti zákazníků, zlepšování našich výrobků nebo poskytování informací o výrobcích, jež by vás mohly zajímat. V souvislosti s kteroukoli z těchto činností může společnost Toro sdílet vaše údaje se svými dceřinými a přidruženými společnostmi, prodejci a dalšími obchodními partnery. Vaše osobní údaje můžeme rovněž poskytnout, pokud to vyžaduje zákon, nebo v souvislosti s prodejem, koupí nebo sloučením podniku, za žádných okolností je však neprodáme jiné společnosti pro marketingové účely.

Uchovávání vašich osobních údajů

Společnost Toro bude uchovávat vaše osobní údaje tak dlouho, pokud budou relevantní pro výše uvedené účely, a v souladu se zákonnými požadavky. Chcete-li získat další informace o příslušné lhůtě uchovávání, kontaktujte nás prosím na adrese legal@toro.com.

Úsilí společnosti Toro o zajištění bezpečnosti osobních údajů

Vaše osobní údaje mohou být zpracovávány v USA nebo jiné zemi, ve které mohou platit méně přísné zákony na ochranu údajů než v zemi vašeho bydliště. Kdykoli převádíme vaše osobní údaje mimo zemi vašeho bydliště, podnikáme zákonem požadované kroky, abychom realizovali příslušná opatření na ochranu vašich osobních údajů a zajistili jejich bezpečnost.

Přístup k osobním údajům a jejich oprava

Máte právo na kontrolu nebo opravu svých osobních údajů; proti jejich zpracování můžete vznést námitky nebo požádat o omezení zpracování. Chcete-li tak učinit, kontaktujte nás e-mailem na adrese legal@toro.com. Máte-li ve vztahu ke způsobu, jakým společnost Toro zpracovala vaše osobní údaje, pochybnosti, doporučujeme, abyste se s tímto problémem obrátili přímo na nás. Vezměte prosím na vědomí, že občané států Evropské unie mají právo podat stížnost na národním úřadu pro ochranu osobních údajů.

Návrh zákona č. 65 ve státě Kalifornie (California Proposition 65) – výstraha

Co tato výstraha znamená?

V prodeji můžete spatřit výrobek, který je opatřen následujícím výstražným štítkem:

VÝSTRAHA: Rakovina a poškození reprodukčního systému – www.P65Warnings.ca.gov.

O co se v návrhu zákona č. 65 jedná?

Návrh zákona č. 65 se vztahuje na všechny společnosti působící v Kalifornii, které tam prodávají výrobky nebo vyrábějí výrobky, jež mohou být v Kalifornii prodávány nebo do ní dováženy. Návrh nařizuje, aby guvernér státu Kalifornie vedl a zveřejňoval soupis chemických látek, o nichž je známo, že mohou způsobit rakovinu, vrozené vady a/nebo jiné poškození reprodukčního systému. Soupis, který je každoročně aktualizován, zahrnuje stovky chemikálií, které se nacházejí v mnoha předmětech každodenní potřeby. Účelem návrhu zákona č. 65 je informovat veřejnost o vystavení působení těchto chemických látek.

Návrh zákona č. 65 nezakazuje prodej výrobků obsahujících tyto chemikálie, místo toho však žádá, aby byly všechny výrobky, obaly výrobků nebo literatura doprovázející tyto výrobky opatřeny výstrahou. Výstraha uvedená v návrhu č. 65 neznamená, že výrobek je v rozporu s jakýmikoli normami nebo požadavky týkajícími se bezpečnosti výrobku. Vláda státu Kalifornie ve skutečnosti objasnila, že zmíněná výstraha není totéž jako regulační rozhodnutí, jež stanovuje, zda je produkt „bezpečný“ nebo „nebezpečný“. Řada z těchto chemických látek se mnoho let používá ve výrobcích každodenní potřeby, aniž by byla doložena jakákoli újma na zdraví. Další informace naleznete na stránkách https://oag.ca.gov/prop65/faqs-view-all.

Výstraha uvedená v návrhu zákona č. 65 znamená, že společnost buď (1) vyhodnotila míru rizika a dospěla k závěru, že nebyla překročena „žádná významná míra rizika“, nebo (2) se rozhodla uvést výstrahu na základě toho, že si je vědoma přítomnosti uvedené chemické látky, míru rizika se ale nepokusila vyhodnotit.

Platí tento zákon všude?

Uvedení výstrahy dle návrhu zákona č. 65 se vyžaduje pouze v rámci kalifornských zákonů. Výstrahu lze spatřit v celé Kalifornii na různých místech, včetně restaurací, obchodů s potravinami, hotelů, škol a nemocnic, a na široké škále produktů. Někteří online a maloobchodní prodejci navíc uvádí výstrahu dle návrhu zákona č. 65 na svých webových stránkách nebo v katalozích.

Jak se výstraha dle kalifornského návrhu zákona liší od federálních limitů?

Normy návrhu zákona č. 65 jsou často přísnější než federální a mezinárodní normy. U řady látek je nutné uvádět výstrahu dle návrhu zákona č. 65 při množství, které je mnohem nižší než u federálních akčních limitů. Například norma návrhu zákona č. 65 upozorňující na množství olova činí 0,5 µg/den, což je výrazně pod limity federálních a mezinárodních norem.

Proč nejsou touto výstrahou opatřeny všechny obdobné produkty?

- Výrobky prodávané v Kalifornii musí být označeny podle návrhu zákona č. 65, zatímco podobné produkty prodávané jinde toto označení mít nemusí.
- Společnost, která v rámci soudního sporu týkajícího se návrhu zákona č. 65 dosáhla mimosoudního vyrovnání, může být požádána, aby na svých produktech výstrahu dle návrhu zákona č. 65 uváděla. Na jiné společnosti, které vyrábějí podobné výrobky, se takový požadavek vztahovat nemusí.
- Prosazování návrhu zákona č. 65 není konzistentní.
- Společnosti se mohou rozhodnout, že výstrahu nebudou uvádět, protože dospěly k závěru, že podle návrhu zákona č. 65 tak nejsou povinny učinit. Pokud výrobek není výstrahou opatřen, neznamená to, že neobsahuje uvedené chemické látky na podobné úrovni.

Proč společnost Toro tuto výstrahu uvádí?

Společnost Toro se rozhodla, že bude spotřebitelům poskytovat co nejvíce informací, aby mohli činit informovaná rozhodnutí o produktech, které kupují a používají. Společnost Toro v určitých případech poskytuje varování, jestliže si je vědoma přítomnosti jedné nebo více uvedených chemických látek, aniž by bylo provedeno posouzení úrovně expozice, neboť požadavky na omezení expozice nejsou poskytnuty pro všechny uvedené chemické látky. Společnost Toro se z důvodů obezřetnosti rozhodla výstrahu dle návrhu zákona č. 65 uvést, i když nebezpečí vystavení působení chemických látek obsažených ve výrobcích značky Toro je zanedbatelné nebo spadá do rozmezí „žádné významné riziko“. Pokud společnost Toro takovou výstrahu neuvede, může být mimoto žalována státem Kalifornie nebo soukromými stranami, jež o prosazování návrhu zákona č. 65 usilují, a může z toho pro ni vyplývat citelný postih.

Záruka Toro

Omezená záruka na dobu dvou let nebo 1 500 provozních hodin

Podmínky a produkty pokryté zárukou

Společnost Toro Company a její dceřiná společnost Toro Warranty Company na základě vzájemné dohody poskytují společnou záruku na případné materiálové či výrobní vady komerčního výrobku společnosti Toro („výrobek“), a to po dobu 2 let nebo 1 500 provozních hodin*, podle toho, která z možností nastane dříve. Tato záruka se vztahuje na všechny výrobky s výjimkou provzdušňovačů (viz jednotlivé části záruky vztahující se na tyto výrobky). V případě, že jsou naplněny záruční podmínky, opravíme výrobek na vlastní náklady, včetně diagnostiky, práce, náhradních dílů a dopravy. Tato záruka začíná běžet v den dodání výrobku původnímu maloobchodnímu odběrateli.
* Výrobek vybavený měřičem provozních hodin.

Pokyny pro požádání o záruční opravu

Jste-li přesvědčeni, že došlo k naplnění záručních podmínek, musíte sdělit distributorovi komerčních výrobků nebo autorizovanému prodejci komerčních výrobků, kde jste výrobek zakoupili. Potřebujete-li pomoc s vyhledáním distributora nebo autorizovaného prodejce komerčních výrobků nebo máte-li dotazy týkající se vašich práv či povinností spojených se zárukou, můžete nás kontaktovat na adrese:

Toro Commercial Products Service Department
Toro Warranty Company
8111 Lyndale Avenue South
Bloomington, MN 55420-1196

952–888–8801 nebo 800–952–2740
E-mail: commercial.warranty@toro.com

Povinnosti vlastníka

Jako vlastníci výrobku jste odpovědní za provádění nutné údržby a seřizování, jak je uvedeno v příslušné *provozní příručce*. Na opravy týkající se závad výrobku způsobených nevyhovující údržbou a úpravami se tato záruka nevztahuje.

Součásti a úkony, na které se nevztahuje záruka

Ne všechny závady nebo poruchy, které se v záruční době na výrobku vyskytnou, jsou vady materiálu nebo výrobní vady. Záruka se nevztahuje na následující případy:

- Závady na výrobku, které jsou důsledkem použití náhradních dílů jiné značky než Toro nebo instalace a používání přídavných nebo upravených zařízení a produktů jiné značky než Toro.
- Závady na výrobku, které jsou důsledkem neprovádění doporučené údržby anebo seřizování.
- Závady na výrobku, které jsou důsledkem jeho nesprávného, nedbalého nebo nezodpovědného používání.
- Součásti, u nichž dochází k opotřebení a které nejsou poškozené. Mezi součásti, u nichž dochází k opotřebení nebo ke spotřebě v rámci běžného provozu výrobku, patří mimo jiné brzdové destičky a obložení, spojkové obložení, žací nože, vřetena, válce a ložiska (utěsněná nebo mazatelná), ploché nože, zapalovací svíčky, řídicí kolečka a jejich ložiska, pneumatiky, filtry, řemeny a některé součásti rozprašovačů, například membrány, trysky a pojistné ventily.
- Závady způsobené vnějšími vlivy, mimo jiné počasím, skladovacími postupy, kontaminací, používáním neschválených paliv, chladicích kapalin, maziv, přísad, hnojiv, vody, chemikálií atd.
- Závady nebo snížení výkonu způsobené používáním paliv (např. benzínu, motorové nafty nebo bionafty), která nevyhovují příslušným průmyslovým normám.
- Běžný hluk, vibrace, opotřebení a znehodnocení. Běžné opotřebení zahrnuje kromě jiného poškození sedaček opotřebením nebo oděrem, odřený lak, poškrábané štítky nebo okna.

Díly

Díly, u nichž je v rámci údržby plánována výměna, jsou kryté zárukou do doby jejich plánované výměny. Díly vyměněné podle této záruky jsou kryté po dobu platnosti záruky na originální výrobek a stávají se majetkem společnosti Toro. Společnost Toro učiní konečné rozhodnutí o tom, zda příslušný díl nebo sestava budou opraveny nebo vyměněny. Společnost Toro může k záručním opravám použít repasované díly.

Záruka poskytovaná na akumulátory s hlubokým cyklem vybití a lithium-iontového akumulátoru

Akumulátor s hlubokým cyklem vybití a lithium-iontové akumulátory mají specifikovaný celkový počet kilowatthodin, které jsou během své životnosti schopny dodat. Způsob provozu, dobíjení a údržby může prodloužit nebo zkrátit životnost akumulátorů. Postupem času se snižuje množství užitečné práce v intervalech mezi dobíjením akumulátorů, až jsou akumulátory zcela vypotřebované. Výměna akumulátorů vypotřebovaných v důsledku běžného provozu je odpovědností majitele výrobku. Poznámka (pouze lithium-iontový akumulátor): poměrná prodloužená záruka na dobu 2 let. Dodatečné informace naleznete v záručních podmínkách k akumulátoru.

Doživotní záruka na klikový hřídel (pouze model ProStripe 02657)

Na modely Prostripe, jež jsou vybaveny originálním třecím kotoučem Toro a brzdovou spojkou žacího nože Crank-Safe (montážní celek integrované brzdové spojky žacího nože (BBC) + třecí kotouč) a používány původním kupujícím v souladu s doporučenými postupy pro obsluhu a údržbu, se vztahuje doživotní záruka na ohnutí klikového hřídele motoru. Doživotní záruka na klikový hřídel se nevztahuje na stroje vybavené třecími podložkami, brzdovou spojkou žacího nože (BBC) a dalšími takovými zařízeními.

Údržbu hradí majitel

Mezi běžné servisní úkony vyžadované u výrobků značky Toro a prováděné na náklady majitele patří seřizování, mazání, čištění a leštění motoru, výměna filtrů, chladicí kapaliny a provádění doporučené údržby.

Obecné podmínky

Oprava autorizovaným distributorem nebo prodejcem Toro je jediný nápravný prostředek, na který máte podle této záruky nárok.

Společnosti Toro Company a Toro Warranty Company nejsou odpovědné za nepřímé, náhodné ani následné škody související s používáním výrobků Toro, na něž se vztahuje tato záruka, včetně jakýchkoli nákladů nebo výdajů na zajištění náhradního zařízení nebo servisu během odpovídající doby trvání poruchy nebo nepoužitelnosti výrobku do skončení oprav podle této záruky. S výjimkou níže uvedené emisní záruky, která platí v odpovídajících případech, neexistuje žádná jiná výslovná záruka. Veškeré implicitní záruky obchodovatelnosti a vhodnosti použití jsou omezeny na dobu trvání této výslovné záruky.

Některé státy nepovolují vyloučení náhodných nebo následných škod ze záruky ani omezení doby trvání implicitní záruky, proto se na vás výše uvedené výjimky a omezení nemusejí vztahovat. Tato záruka uděluje specifická zákonná práva, kromě nichž můžete mít i další práva, která se mezi jednotlivými státy liší.

Poznámka k záručnímu krytí systému řízení emisí

Systém pro kontrolu emisí v produktu může být pokryt samostatnou zárukou, která splňuje požadavky stanovené americkými organizacemi EPA (U.S. Environmental Protection Agency) a/nebo CARB (California Air Resources Board). Na záruku na systém pro kontrolu emisí se nevztahují výše uvedená omezení týkající se provozních hodin. Viz prohlášení o záruce na systém řízení emisí, které bylo dodáno s výrobkem nebo je součástí dokumentace výrobce motoru.

Jiné země než USA a Kanada

Zákazníci, kteří zakoupili produkty Toro exportované z USA či Kanady, musí kontaktovat distributora (prodejce) produktů Toro, který jim poskytne zásady poskytování záruky pro danou zemi či oblast. Pokud z jakéhokoli důvodu nejste se službami distributora spokojeni nebo je pro vás obtížné získat informace o záruce, obraťte se na autorizované servisní středisko společnosti Toro.

374-0253 Rev F