Form No. 3419-581 Rev D

Count on it.

Bruksanvisning

Workman® MDX-arbetsfordon

Modellnr 07235—Serienr 401400001 och högre
Modellnr 07235TC—Serienr 401400001 och högre

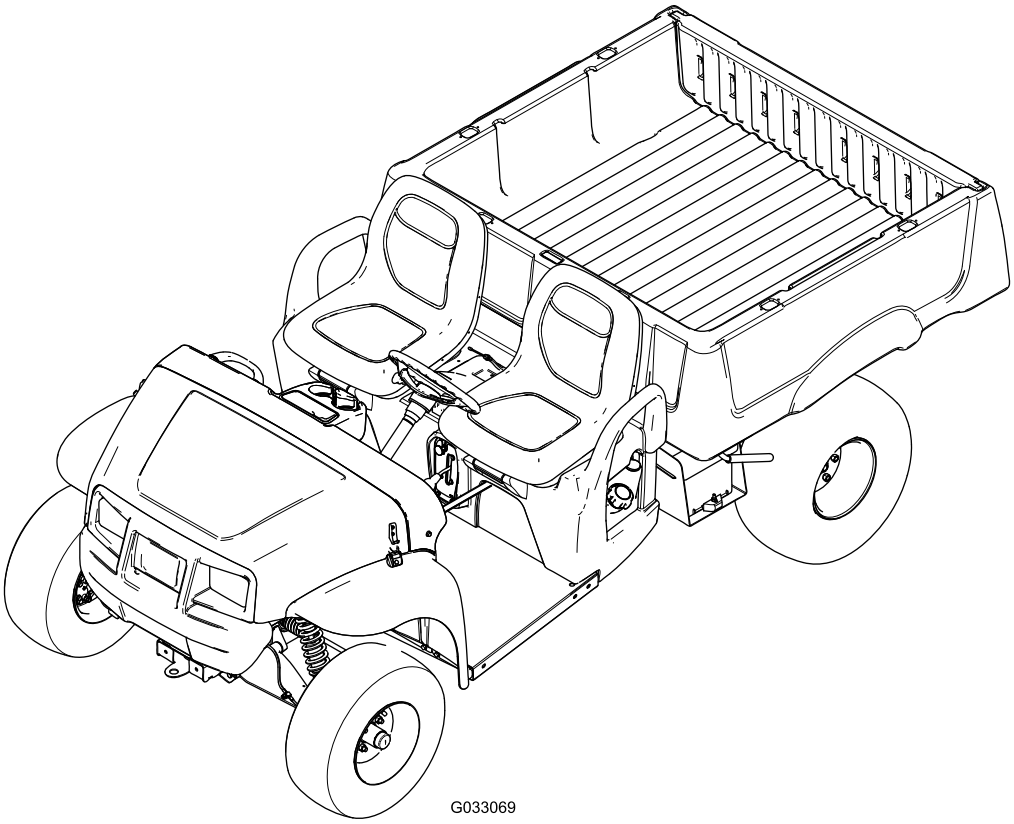

Registrera din produkt på www.Toro.com.
Översättning av originalet (SV)

3419-581

Produkten uppfyller alla relevanta europeiska direktiv. Mer information finns i produktens separata försäkran om överensstämmelse.

Det är ett brott mot avsnitt 4442 eller 4443 i Kaliforniens Public Resource Code att använda eller köra motorn på skogs-, busk- eller grästäckt mark om motorn inte är utrustad med en gnistsläckare som är i fullgott skick, vilket anges i avsnitt 4442, eller utan att motorn är konstruerad, utrustad och underhållen för att förhindra brand.

Se motortillverkarens information som medföljer maskinen.

⚠ VARNING

KALIFORNIEN
Proposition 65 Varning

Motoravgaserna från denna produkt innehåller kemikalier som av den amerikanska delstaten Kalifornien anses orsaka cancer, fosterskador eller andra fortplantningsskador.

Batteripoler och kabelanslutningar med tillbehör innehåller bly och blyföreningar, kemikalier som den amerikanska delstaten Kalifornien anser kan orsaka cancer och fortplantningsskador. Tvätta händerna efter hantering.

Introduktion

Detta lätta arbetsfordon är främst avsett för användning i terräng för att transportera personer och gods.

Läs den här informationen noga så att du lär dig att använda och underhålla produkten på rätt sätt och för att undvika person- och produktskador. Du är ansvarig för att produkten används på ett korrekt och säkert sätt.

Om du behöver utbildningsmaterial för säkerhet och drift, information om tillbehör, hjälp med att hitta en återförsäljare eller om du vill registrera din produkt kan du kontakta Toro via www.toro.com.

Kontakta en auktoriserad återförsäljare eller Toros kundservice och ha produktens modell- och serienummer till hands om du har behov av service, Toro-originaldelar eller ytterligare information. Figur 1 visar var du hittar produktens modell- och serienummer. Skriv in numren i det tomma utrymmet.

Viktigt: **Skanna rutkoden på serienummerdekalen (i förekommande fall) med en mobil enhet för att få tillgång till information om garanti, reservdelar och annat.**

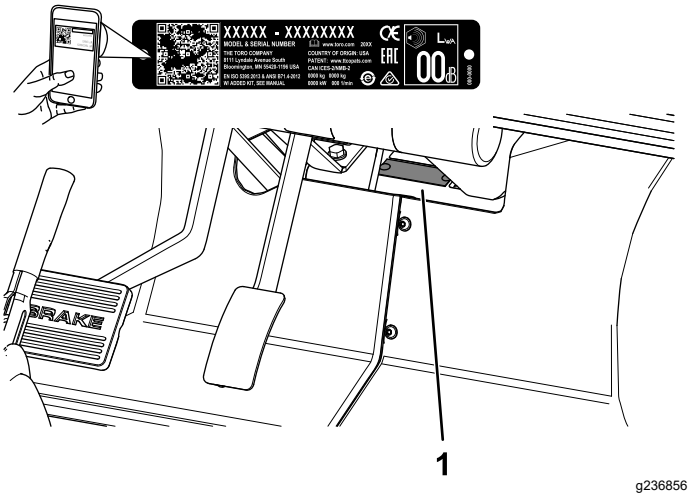

Figur 1

1. Modell- och serienummer

Modellnr _____

Serienr _____

I den här bruksanvisningen anges potentiella risker och alla säkerhetsmeddelanden har markerats med en varningssymbol (Figur 2), som anger fara som kan leda till allvarliga personskador eller dödsfall om föreskrifterna inte följs.

g000502

Figur 2
Varningssymbol

Två ord används också i den här bruksanvisningen för att markera information. **Viktigt** anger speciell teknisk information och **Observera** anger allmän information värd att notera.

© 2021—The Toro® Company

Innehåll

Säkerhet 4
Allmän säkerhet 4
Säkerhets- och instruktionsdekaler 5
Montering 8
1 Montera ratten 8
2 Ansluta batteriet 8
3 Kontrollera vätskenivåerna och däckens lufttryck 9
4 Polera bromsarna 9
5 Läsa bruksanvisningen och se över monteringsmaterialet 10
Produktöversikt 11
Reglage 11
Specifikationer 14
Redskap/tillbehör 14
Före körning 15
Säkerhet före användning 15
Utföra dagligt underhåll 15
Kontrollera däcktrycket 15
Fylla på bränsle 15
Köra in en ny maskin 16
Under arbetets gång 16
Säkerhet under användning 16
Använda lastflaket 18
Starta motorn 19
Stanna maskinen 20
Lasta lastflaket 20
Efter körning 21
Säkerhet efter användning 21
Transportera maskinen 21
Bogsera maskinen 21
Dra ett släp 22
Underhåll 23
Rekommenderat underhåll 23
Kontrollista för dagligt underhåll 25
Underhålla maskinen under speciella arbetsförhållanden 26
Förberedelser för underhåll 26
Säkerhet vid underhåll 26
Förbereda maskinen för underhåll 26
Lyfta maskinen 27
Öppna huven 27
Smörjning 28
Smörja maskinen 28
Smörja de främre hjullagren 28
Motorunderhåll 31
Motorsäkerhet 31
Serva luftfiltret 31
Serva motoroljan 32
Serva tändstiften 33
Justera den höga/låga tomgången 34
Underhålla bränslesystemet 35
Kontrollera bränsleledningar och anslutningar 35
Byta ut bränslefiltret 35
Serva kolkanistern 35
Underhålla elsystemet 39
Elsystemets säkerhet 39
Serva batteriet 39
Byta säkringar 41
Underhåll av strålkastarna 41
Underhålla drivsystemet 43
Underhåll av däcken 43
Inspektera styr- och upphängningskomponenterna 43
Justera framhjulens inriktning 44
Kontrollera växellådsvätskans nivå 45
Byta ut växellådsvätskan 45
Kontroll och justering av friläget 46
Underhåll av primärdrivkopplingen 47
Minska maxhastigheten 47
Underhålla kylsystemet 48
Rengöra motorns kylarområden 48
Underhålla bromsarna 49
Kontrollera bromsarna 49
Justera parkeringsbromshandtaget 49
Justera bromskablarna 49
Kontrollera bromsvätskenivån 50
Byta bromsvätska 50
Underhålla remmarna 51
Serva drivremmen 51
Reglera startgeneratorremmen 51
Underhåll av chassit 52
Justera lastflakets spärrhakar 52
Rengöring 52
Tvätta maskinen 52
Förvaring 53

Säkerhet

Felaktig användning eller felaktigt underhåll från förarens eller ägarens sida kan leda till personskador. För att minska risken för skador ska du alltid följa säkerhetsanvisningarna och uppmärksamma varningssymbolen (Figur 2), som betyder: *Var försiktig*, *Varning* eller *Fara* – anvisning om personsäkerhet. Om anvisningarna inte följs kan det leda till personskador eller innebära livsfara.

Den här maskinen är utformad enligt kraven i SAE J2258.

Allmän säkerhet

Den här produkten kan orsaka personskador. Följ alltid alla säkerhetsanvisningar för att undvika allvarliga personskador.

Det kan medföra fara för dig och kringstående om maskinen används i andra syften än vad som avsetts.

- Läs och se till att du har förstått innehållet i den här *bruksanvisningen* innan du startar motorn. Se till att alla som använder den här produkten förstår varningarna och vet hur produkten ska användas.
- Håll koncentrationen helt på maskinen när du använder den. Ägna dig inte åt aktiviteter som kan distrahera dig, eftersom personskador eller skador på egendom då kan uppstå.
- Håll händer och fötter på avstånd från maskinens rörliga komponenter.
- Kör endast maskinen om skydd och andra säkerhetsanordningar sitter på plats och fungerar.
- Håll kringstående på säkert avstånd från maskinen när den är i rörelse.
- Håll barn på säkert avstånd från arbetsområdet. Låt aldrig barn köra maskinen.
- Stanna maskinen, stäng av motorn och ta ut nyckeln innan du utför service eller tankar.

Felaktigt bruk eller underhåll av maskinen kan leda till personskador. Följ dessa säkerhetsanvisningar för att minska risken för skada och uppmärksamma varningssymbolerna, som innebär ”Var försiktig”, ”Varning” eller ”Fara” – anvisning om personsäkerhet. Underlåtenhet att följa anvisningarna kan leda till personskador eller dödsfall.

Vid behov finns ytterligare säkerhetsinformation i den här bruksanvisningen.

Säkerhets- och instruktionsdekaler

Säkerhetsdekalerna och säkerhetsinstruktionerna är fullt synliga för föraren och finns nära alla potentiella farozoner. Ersätt dekaler som har skadats eller saknas.

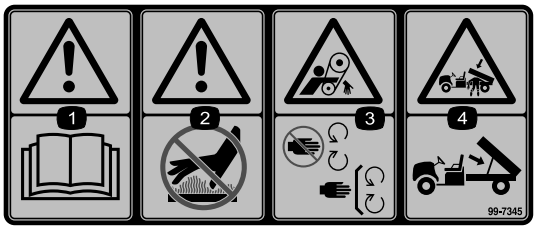

decal99-7345

99-7345

1. Varning – läs *bruksanvisningen*.
2. Varm yta/risk för brännskador – håll dig på behörigt avstånd från den varma ytan.
3. Risk för att fastna i rem – håll avståndet till rörliga delar. Kontrollera att alla skydd sitter på plats.
4. Risk för krosskador, lastflak – använd stöttan för att stödja lastflaket.

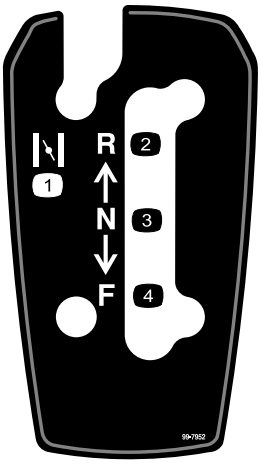

decal99-7952

99-7952

1. Choke
2. Back
3. Neutral
4. Framåt

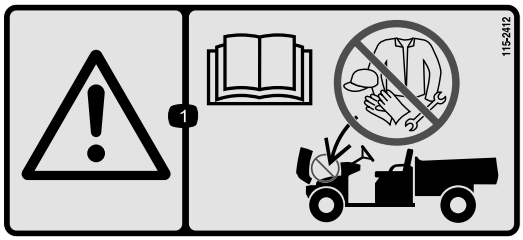

decal115-2412

115-2412

1. Varning – läs *bruksanvisningen*; ingen förvaring.

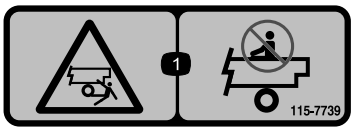

decal115-7739

115-7739

1. Risk för fall- och krosskador – kör inte passagerare.

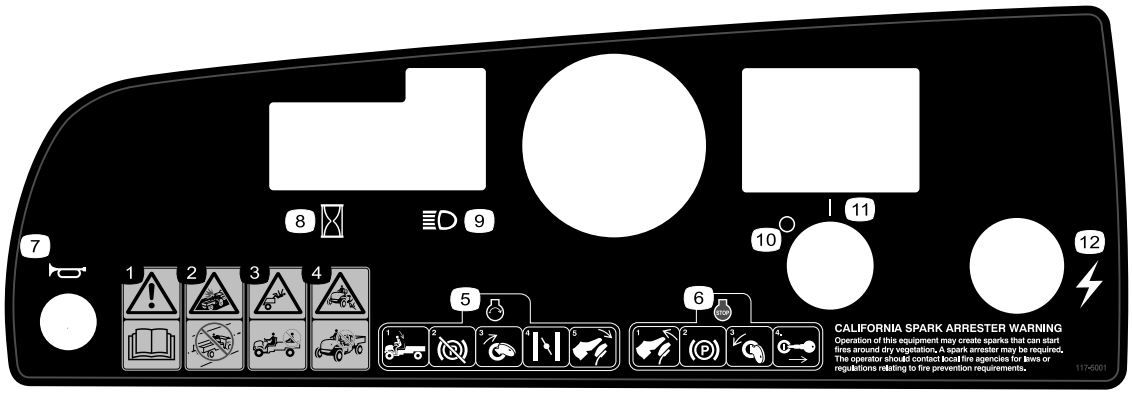

decal117-5001

117-5001

1. Varning – läs *bruksanvisningen*.
2. Kollisionsrisk – maskinen är inte tillverkad för att köras på allmänna gator, vägar eller motorvägar.
3. Fallrisk – kör inte passagerare på lastflaket.
4. Fallrisk – låt inte barn köra maskinen.
5. Så här startar du motorn: Sitt i förarsätet, koppla ur parkeringsbromsen, slå PÅ tändningen, dra ut chokereglaget (vid behov) och trampa ned gaspedalen.
6. Så här stänger du av motorn: Släpp upp pedalen, koppla in parkeringsbromsen, stäng AV tändningen och ta ut nyckeln ur tändningslåset.
7. Signalhorn
8. Timmätare
9. Strålkastare
10. Ström — av
11. Ström — på
12. Elkraft (kraftuttag)

decal121-9775

121-9775

1. Varning – läs *bruksanvisningen* och se till att få utbildning innan du använder maskinen.
2. Varning – bär hörselskydd.
3. Brandrisk – stäng av motorn innan tankning.
4. Vältrisk – kör sakta på eller över sluttningar. Sväng långsamt. Kör inte fortare än 31 km/h och kör sakta när du transporterar last eller kör i ojämn terräng.
5. Risk för att falla av, risk för att slita av händer eller fötter – skjutsa inte passagerare på flaket, skjutsa inte fler än en passagerare och håll inte händer eller fötter utanför maskinen under arbete.

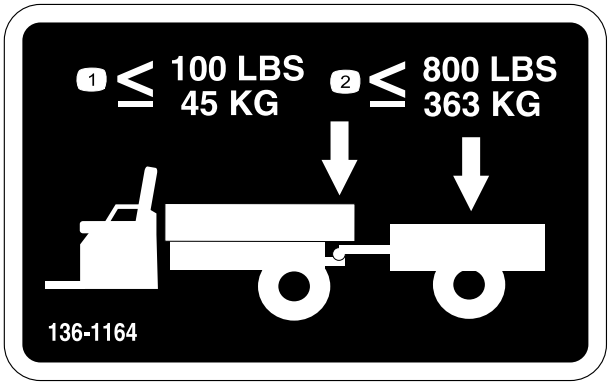

decal136-1164

136-1164

1. Bogserögelvikten får inte överstiga 45 kg.
2. Lasten får inte överstiga 363 kg.

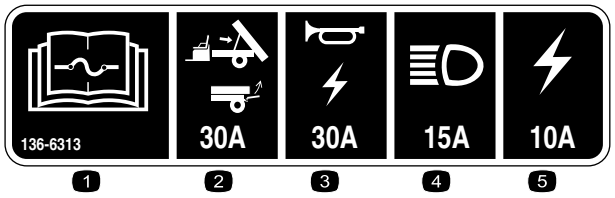

decal136-6313

136-6313

1. Information om säkringar finns i *bruksanvisningen*.
2. Lyftanordning/flakskydd (30 A)
3. Signalhorn/kraftuttag (20 A)
4. Strålkastare (15 A)
5. Maskinsäkring (10 A)

Montering

Lösa delar

Använd diagrammet nedan för att kontrollera att alla delar finns med.

Tillvägagångssätt	Beskrivning	Antal	Användning
1	Ratt Hölje Bricka (½ tum)	1 1 1	Montera ratten (endast TC-modeller).
2	Inga delar krävs	–	Ansluta batteriet (endast TC-modeller).
3	Inga delar krävs	–	Kontrollera vätskenivåerna och däckens lufttryck.
4	Inga delar krävs	–	Polera (kör in) bromsarna.
5	Bruksanvisning Bruksanvisning till motorn Registreringskort Kontrollblankett före leverans Kvalitetscertifikat Nyckel	1 1 1 1 1 2	Läs bruksanvisningen och titta på monteringsmaterialet innan du använder maskinen.

Obs: Vänster och höger sida på maskinen är lika med förarens vänstra respektive högra sida vid normal körning.

1

Montera ratten

endast TC-modeller

Delar som behövs till detta steg:

1	Ratt
1	Hölje
1	Bricka (½ tum)

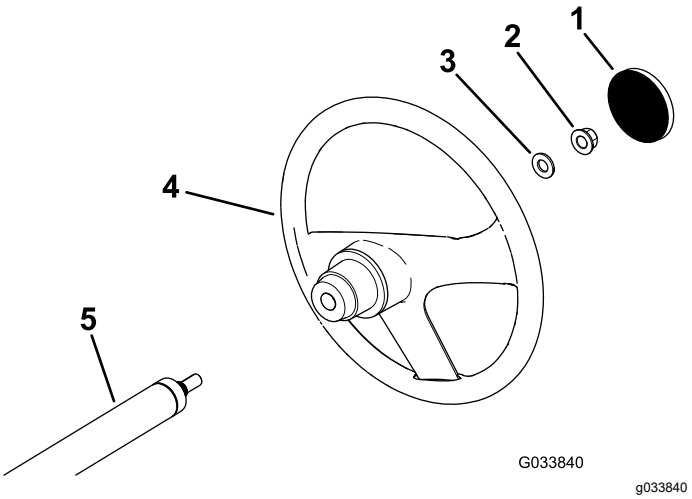

Figur 3

1. Kåpa
2. Låsmutter (½ tum)
3. Bricka (½ tum)
4. Ratt
5. Styraxel

Tillvägagångssätt

1. Ta i förekommande fall bort kåpan från rattnavet (Figur 3).
2. Ta bort låsmuttern (½ tum) från styraxeln (Figur 3).
3. Skjut på ratten och brickan (½ tum) på styraxeln (Figur 3).
4. Fäst ratten på axeln med låsmuttern (½ tum) och dra åt den till 27–34 N·m.
5. Montera kåpan på ratten (Figur 3).

2

Ansluta batteriet

endast TC-modeller

Inga delar krävs

Tillvägagångssätt

⚠ VARNING

Felaktig dragning av batterikabeln kan orsaka gnistor, vilket kan skada maskinen och kablarna. Gnistorna kan få batterigaserna att explodera, vilket kan leda till personskador.

- **Koppla alltid bort batteriets minuskabel (svart) innan du kopplar bort batteriets pluskabel (röd).**
- **Anslut alltid batteriets pluskabel (röd) först.**

1. Kläm batterikåpan för att frigöra flikarna från batterilådan (Figur 4).

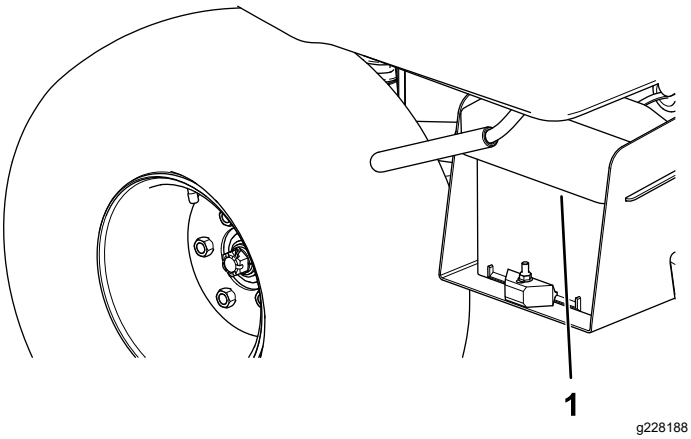

Figur 4

1. Batterikåpa

2. Ta bort batterikåpan från batterilådan (Figur 4).
3. Anslut batteriets pluskabel (röd) till plusanslutningen (+) på batteriet och fäst kabeln med skruvarna och muttrarna (Figur 5).

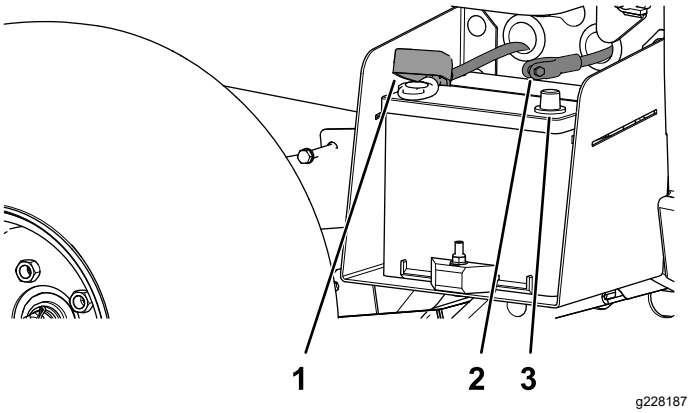

Figur 5

1. Isoleringskåpa (batteriets pluskabel)
2. Batteriets minuspol
3. Batteriets minuskabel (svart)

4. Trä isoleringskåpan över pluspolen.

   Obs: Isoleringskåpan förhindrar en eventuell kortslutning mot jord.
5. Anslut batteriets minuskabel (svart) till minusanslutningen (–) på batteriet och fäst kabeln med skruvarna och muttrarna.
6. Rikta in batterikåpan mot batterilådan (Figur 4).
7. Kläm ihop batterikåpan, rikta in flikarna mot batterilådan och släpp batterikåpan (Figur 4).

3

Kontrollera vätskenivåerna och däckens lufttryck

Inga delar krävs

Tillvägagångssätt

1. Kontrollera motoroljenivån både före och efter start av motorn. Se Kontrollera oljenivån i motorn (sida 32).
2. Kontrollera bromsvätskenivån innan du startar motorn. Se Kontrollera bromsvätskenivån (sida 50).
3. Kontrollera växellådsvätskans nivå innan du startar motorn. Se Kontrollera växellådsvätskans nivå (sida 45).
4. Kontrollera lufttrycket i däcken. Se Kontrollera däcktrycket (sida 15).

4

Polera bromsarna

Inga delar krävs

Tillvägagångssätt

Polera (kör in) bromsarna innan du använder maskinen, för att garantera bästa prestanda för bromssystemet.

1. Kör maskinen i högsta hastighet och ansätt bromsarna så att den stannar snabbt, men utan att bromsarna låser sig.
2. Upprepa detta tio gånger, men vänta i en minut mellan stoppen så att du inte överhettar bromsarna.

   Viktigt: **Detta är mest effektivt om maskinen har 227 kg last.**

5

Läsa bruksanvisningen och se över monteringsmaterialet

Delar som behövs till detta steg:

1	*Bruksanvisning*
1	Bruksanvisning till motorn
1	Registreringskort
1	*Kontrollblankett före leverans*
1	Kvalitetscertifikat
2	Nyckel

Tillvägagångssätt

- Läs *bruksanvisningen* och motorbruksanvisningen.
- Fyll i registreringskortet.
- Fyll i *Kontrollblankett före leverans*.
- Kontrollera *kvalitetscertifikatet*.

Produktöversikt

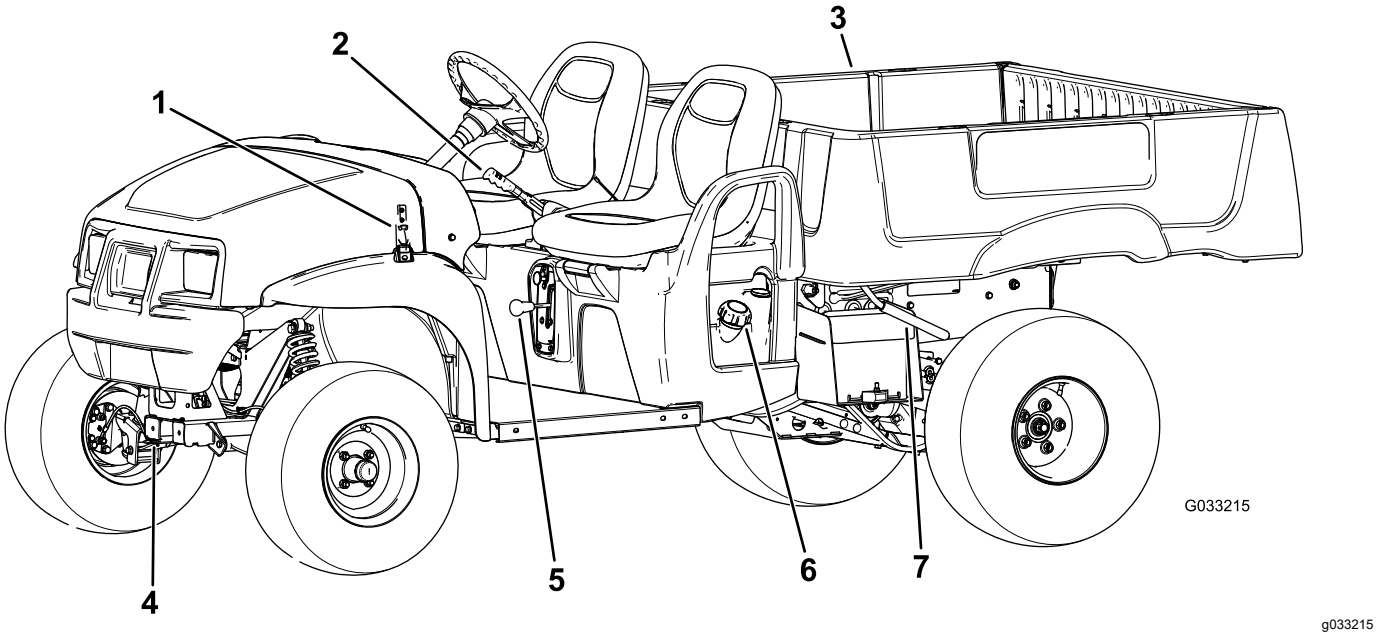

Figur 6

1. Motorhuvsspärr
2. Parkeringsbromsspak
3. Lastflak
4. Bogserögla
5. Växelväljare
6. Tanklock
7. Lastflaksspak

Reglage

Bekanta dig med alla reglage innan du startar motorn och använder maskinen.

Obs: Vänster och höger sida på maskinen är lika med förarens vänstra respektive högra sida vid normal körning.

Kontrollpanel

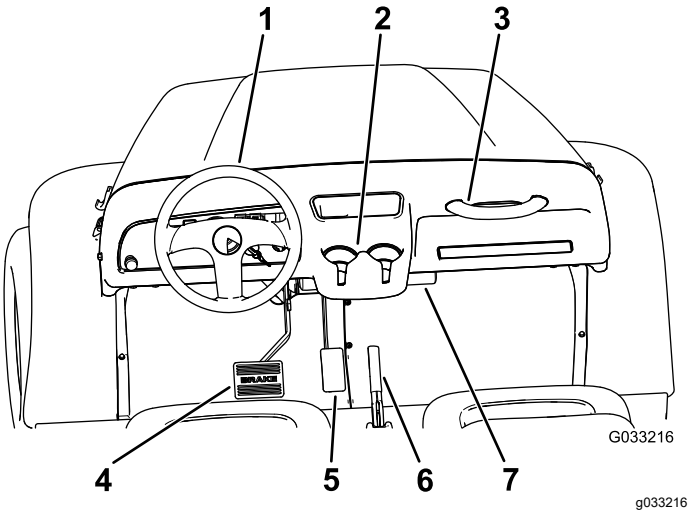

Figur 7

1. Ratt
2. Mugghållare
3. Passagerarhandtag
4. Bromspedal
5. Gaspedal
6. Parkeringsbromsspak (mittkonsol)
7. Förvaringsrör för *bruksanvisning*

Gaspedal

Använd gaspedalen (Figur 7) för att reglera maskinens körhastighet. Tryck ned gaspedalen för att starta motorn. Ju hårdare du trycker ner pedalen desto mer ökar hastigheten. Om du släpper pedalen saktar maskinen ned och motorn stängs av.

Obs: Maxhastigheten framåt är 26 km/h.

Bromspedal

Använd bromspedalen för att stanna eller sakta farten på maskinen (Figur 7).

⚠ VAR FÖRSIKTIG

Användning av en maskin med slitna eller felinställda bromsar kan leda till personskador.

Om bromspedalen förflyttar sig till inom 25 mm från maskinens golvplatta ska bromsarna justeras eller repareras.

Parkeringsbromsspak

Parkeringsbromsspaken sitter mellan sätena (Figur 6 och Figur 7). När du stänger av motorn ska du koppla in parkeringsbromsen för att undvika oavsiktlig maskinrörelse. Koppla in parkeringsbromsen genom att dra spaken uppåt. Du kopplar ur parkeringsbromsen genom att föra spaken nedåt.

Choke

Choken sitter under och till höger om förarsätet. Dra ut choken för att starta en kall motor (Figur 8). Reglera choken så att motorn går jämnt när den har startats. Flytta choken till det AVSTÄNGDA läget när motorn har värmts upp.

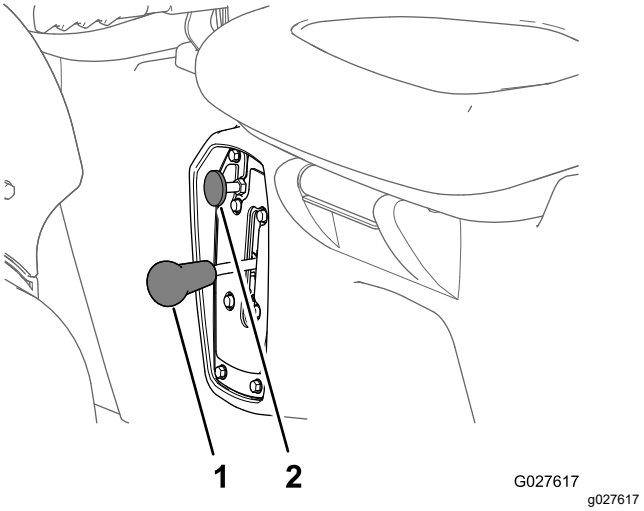

Figur 8

1. Växelväljare
2. Chokereglage

Växelväljare

Växelväljaren är placerad mellan sätena, nedanför parkeringsbromsspaken. Växelväljaren har tre lägen: FRAMÅT, BAKÅT och NEUTRAL (Figur 8).

Obs: Motorn startas och körs i samtliga tre lägen.

Viktigt: **Stanna alltid maskinen innan du växlar.**

Signalhornsknapp

endast TC-modeller

Signalhornsknappen sitter i det nedre vänstra hörnet på instrumentbrädan (Figur 9). Tryck på signalhornsknappen när du vill använda signalhornet.

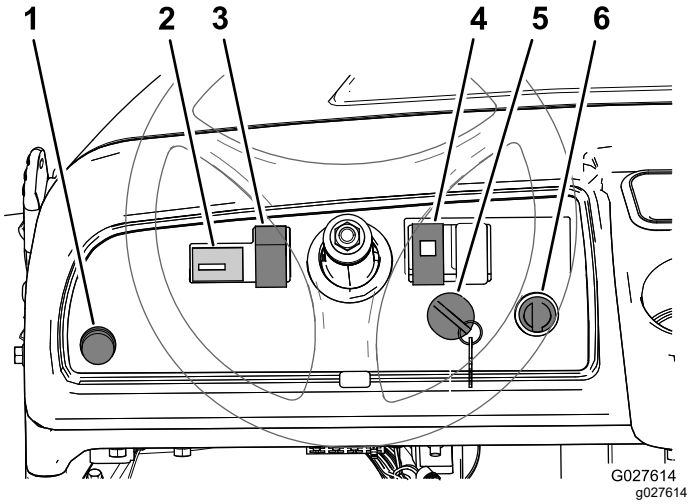

Figur 9

1. Signalhornsknapp (endast TC-modeller)
2. Timmätare
3. Ljusomkopplare
4. Oljetryckslampa
5. Tändningslås
6. Eluttag

Tändningslås

Tändningslåset sitter i det nedre högra hörnet av instrumentbrädan (Figur 9).

Tändningslåset har tre lägen: AV, PÅ och START.

Det finns två sätt att starta maskinen. Se Starta motorn (sida 19).

Ljusomkopplare

Använd ljusomkopplaren (Figur 9) för att slå på strålkastarna. Tryck ljusomkopplaren uppåt för att slå på strålkastarna. Tryck ljusomkopplaren nedåt för att slå av dem.

Timmätare

Timmätaren visar det totala antalet timmar som maskinen har varit i drift. Timmätaren (Figur 9) startar när tändningsnyckeln vrids till det PÅSLAGNA läget eller när motorn går.

Motoroljetryckslampa

Oljetryckslampan varnar dig (Figur 9) om oljetrycket i motorn sjunker så lågt att det blir farligt att använda maskinen. Om lampan tänds och fortsätter att lysa ska du stänga av motorn och kontrollera oljenivån i motorn. Fyll på olja i motorn vid behov. Se Serva motoroljan (sida 32).

Obs: Oljetryckslampan kan blinka – detta är normalt och ingen åtgärd krävs.

Kraftuttag

Använd kraftuttaget (Figur 9) för att driva extra elutrustning på 12 V.

Bränslemätare

Bränslemätaren (Figur 10) sitter bredvid påfyllningslocket på bränsletanken, på maskinens vänstra sida. Mätaren visar mängden bränsle i tanken.

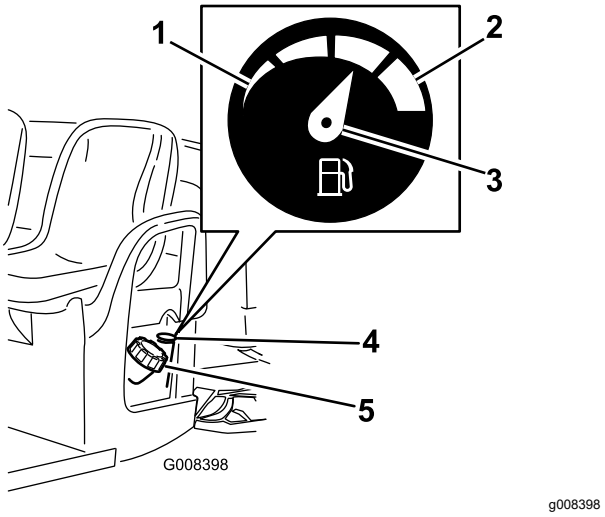

Figur 10

1. Tom
2. Full
3. Nål
4. Bränslemätare
5. Tanklock

Passagerarhandtag

Passagerarhandtagen sitter till höger om instrumentbrädan och på utsidan av varje säte (Figur 11).

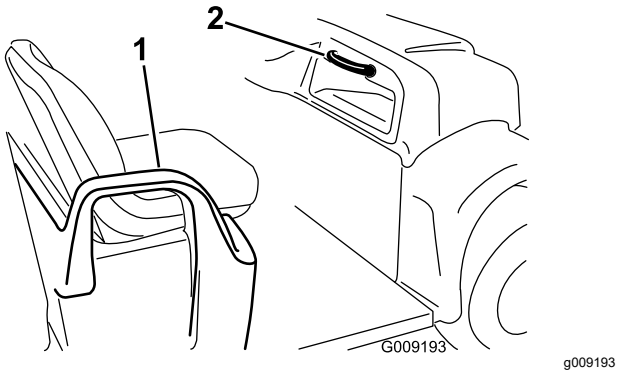

Figur 11

1. Handtag och höftskydd
2. Passagerarhandtag

Specifikationer

Obs: Delarnas mått och utseende kan ändras utan föregående meddelande.

Grundvikt	Torr 544 kg
Märkkapacitet (på jämnt underlag)	749 kg totalt, inklusive en förare på 90,7 kg och en passagerare på 90,7 kg, last, bogseröglans vikt, släpets bruttovikt, tillbehör och redskap
Fordonets maximala bruttovikt – på plant underlag	1 292 kg totalt, inklusive alla vikter som räknas upp ovan
Maximal lastkapacitet (på plant underlag)	567 kg totalt, inklusive bogseröglans vikt och släpets bruttovikt
Bogserkapacitet: Standardkrok Stark dragkrok	 Bogseröglans vikt är 45 kg, släpets maxvikt är 363 kg Bogseröglans vikt är 45 kg, släpets maxvikt är 544 kg
Total bredd	150 cm
Total längd	303 cm
Markfrigång	25 cm fram utan last eller förare, 18 cm bak utan last eller förare
Hjulbas	206 cm
Spårvidd (centrumlinje till centrumlinje)	125 cm fram, 120 cm bak
Lastflakets längd	117 cm på insidan, 133 cm på utsidan
Lastflakets bredd	125 cm på insidan, 150 cm på utsidan av de formpressade stänkskärmarna
Lastflakets höjd	25 cm på insidan

Redskap/tillbehör

Det finns ett urval av godkända Toro-redskap och -tillbehör som du kan använda för att förbättra och utöka maskinens kapacitet. Kontakta en auktoriserad serviceverkstad eller återförsäljare eller gå till www.Toro.com för att se en lista över alla godkända redskap och tillbehör.

Körning

Före körning

Säkerhet före användning

Allmän säkerhet

- Låt aldrig barn eller någon som inte har fått utbildning använda eller utföra underhåll på maskinen. Lokala föreskrifter kan begränsa användarens ålder. Det är ägaren som ansvarar för att utbilda alla förare och mekaniker.
- Lär dig hur man använder utrustningen på ett säkert sätt och bekanta dig med manöverreglage och säkerhetsskyltar.
- Se till att passagerare endast sitter där det finns handtag.
- Lär dig att stanna maskinen och stänga av motorn snabbt.
- Du får inte köra fler passagerare än vad det finns handtag i maskinen.
- Kontrollera att samtliga säkerhetsanordningar och dekaler är på plats. Byt ut eller ersätt alla säkerhetsanordningar och ersätt alla dekaler som är oläsliga eller saknas. Kör inte maskinen om dessa inte sitter på plats eller inte fungerar som de ska.

Bränslesäkerhet

- Var ytterst försiktig när du hanterar bränsle. Det är brandfarligt och dess ångor är explosiva.
- Släck alla cigaretter, cigarrer, pipor och övriga antändningskällor.
- Använd endast en godkänd bränslebehållare.
- Ta inte bort tanklocket och fyll inte på bränsle i bränsletanken medan motorn är igång eller fortfarande är varm.
- Fyll inte på eller tappa ut bränsle från maskinen i ett slutet utrymme.
- Förvara inte maskinen eller bränslebehållaren i närheten av en öppen låga, gnista eller tändlåga, t.ex. nära en varmvattenberedare eller någon annan utrustning.
- Om du spiller ut bränsle ska du inte försöka att starta motorn. Undvik att skapa några gnistor tills bränsleångorna har skingrats.

Utföra dagligt underhåll

Varje dag innan maskinen startas ska de procedurer som ska genomföras dagligen och innan varje användning, vilka anges i Underhåll (sida 23), utföras.

Kontrollera däcktrycket

Serviceintervall: Varje användning eller dagligen

Däcktryck: 0,55 till 1,03 bar

Viktigt: **Överskrid inte det maximala lufttrycket som anges på däckets sida.**

Obs: Vilket lufttryck som krävs i däcken bestäms av hur mycket last som du ska transportera.

1. Kontrollera lufttrycket i däcken.

   Obs: Lufttrycket i fram- och bakdäcken ska vara 0,55–1,03 bar.

   - Använd ett lägre lufttryck i däcken för lättare laster, för att minska jordkompakteringen, för en jämnare körning och för att minimera däckavtrycken på marken.
   - Använd ett högre lufttryck i däcken för transport av tyngre laster i högre hastigheter.
2. Justera vid behov lufttrycket i däcken genom att fylla på eller tappa ur luft.

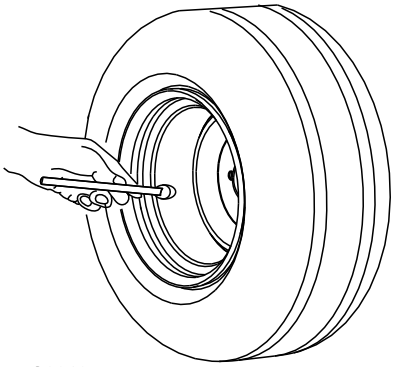

g001055

Figur 12

Fylla på bränsle

Rekommenderat bränsle:

- Använd endast ren och färsk (ej äldre än 30 dagar) blyfri bensin med oktantal 87 eller högre för bästa resultat (klassificeringsmetod (R+M)/2).
- **Etanol**: Bensin som innehåller upp till 10 % etanol (gasohol) eller 15 % MTBE (metyl-tertiär-butyleter) baserat på volym är godkänd. Etanol och MTBE är inte samma sak. Bensin med 15 % etanol (E15) baserat på volym får inte användas. **Använd aldrig bensin som innehåller mer än 10 % etanol baserat på volym**, t.ex. E15 (innehåller 15 % etanol), E20 (innehåller 20 % etanol) eller E85 (innehåller upp till 85 % etanol). Användning av ej godkänd bensin kan leda till prestandaproblem och/eller skador på motorn som eventuellt inte omfattas av garantin.
- **Använd inte** bensin som innehåller metanol.

- **Förvara inte** bränsle i bränsletanken eller i en bränsledunk under vintern om inte en stabiliserare används.
- **Tillför inte** olja i bensinen.

Fylla på bränsletanken

Bränsletanken rymmer cirka 26,5 liter.

1. Parkera maskinen på ett plant underlag.
2. Koppla in parkeringsbromsen.
3. Stäng av motorn och tag ut nyckeln.
4. Rengör området runt tanklocket (Figur 13).

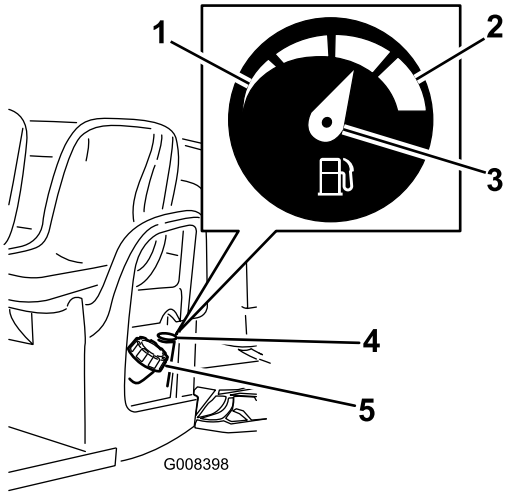

g008398

Figur 13

1. Tom
2. Full
3. Nål
4. Bränslemätare
5. Tanklock

5. Ta av tanklocket.
6. Fyll tanken till ungefär 25 mm från tankens överkant (nedanför påfyllningsrörets smalare del).

   Obs: Det tomma utrymmet behövs för bensinens expansion. **Fyll inte på bränsletanken för mycket**.
7. Skruva på tanklocket ordentligt.
8. Torka upp eventuellt utspillt bränsle.

Köra in en ny maskin

Serviceintervall: Efter de första 100 timmarna—Utför stegen i riktlinjerna om att köra in en ny maskin.

Följ dessa riktlinjer för att få en tillbörlig maskinprestanda.

- Se till att bromsarna har körts in. Se 4 Polera bromsarna (sida 9).
- Kontrollera vätske- och motoroljenivåerna regelbundet. Var uppmärksam vid tecken på att maskinen eller dess delar håller på att överhettas.
- Låt motorn värma upp i ca 15 sekunder om den är kall när du startar den innan du använder maskinen.

  Obs: Låt motorn värmas upp under längre tid vid drift i låg temperatur.
- Variera maskinens hastighet under arbetets gång. Undvik snabba starter och stopp.
- Det krävs ingen inkörningsolja för motorn. Originaloljan är samma typ som ska användas vid vanliga oljebyten.
- Se Underhåll (sida 23) för eventuella särskilda kontroller vid låganvändning.
- Kontrollera inställningen av den främre fjädringen och justera vid behov. Se Justera framhjulens inriktning (sida 44).

Under arbetets gång

Säkerhet under användning

Allmän säkerhet

- Ägaren/operatören kan förebygga och ansvarar för olyckor som kan ge upphov till personskador eller skador på egendom.
- Passagerare får endast sitta på avsedda sittplatser. Kör inte passagerare på lastflaket. Håll kringstående och husdjur på avstånd från maskinen under drift.
- Använd lämpliga kläder, inklusive ögonskydd, långbyxor, rejäla och halkfria skor samt hörselskydd. Sätt upp långt hår och använd inte hängande smycken.
- Kör inte maskinen om du är sjuk, trött eller påverkad av alkohol eller läkemedel.
- Använd endast maskinen utomhus eller i ett välventilerat utrymme.
- Överskrid inte maskinens maximala bruttovikt.
- Var extra försiktig när du kör maskinen med tung last på lastflaket. Ju tyngre last, desto svårare blir det att svänga eller stanna.
- Om du transporterar överdimensionerade laster på lastflaket försämras maskinens stabilitet.
- Maskinens styrning, bromsning och stabilitet påverkas negativt när du transporterar en last som inte kan bindas fast vid maskinen, som t.ex. en stor tank med vätska.

- Se till att växelspaken är i neutralläget, parkeringsbromsen är inkopplad och du sitter i förarsätet innan du startar motorn.
- Du och passagerarna bör förbli sittande så länge maskinen är i rörelse. Håll båda händerna på ratten. Passagerarna bör använda de avsedda handtagen. Håll alltid armar och ben innanför maskinens stomme.
- Använd endast maskinen när sikten är god. Se upp för hål, rötter, ojämnheter, stenar och andra dolda risker. Ojämn terräng kan få maskinen att välta. Det kan finnas dolda hinder i högt gräs. Var försiktig när du närmar dig hörn med skymd sikt, buskage, träd eller andra objekt som kan försämra sikten.
- Var alltid uppmärksam på och undvik lågt sittande utskjutande föremål som t.ex. trädgrenar, dörrposter, gångbroar o.s.v.
- Titta bakåt och nedåt innan du backar för att se till att vägen är fri.
- Kör inte maskinen i närheten av stup, diken eller flodbäddar. Maskinen kan välta plötsligt om ett hjul kör över en kant eller kanten ger med sig.
- Vid användning av maskinen på allmän väg ska alla trafikbestämmelser följas och extrautrustning som kan vara obligatorisk enligt lag användas, såsom lampor, blinkers och skyltar för att indikera långsamt gående fordon (LGF).
- Om maskinen vibrerar onormalt ska du omedelbart stanna, stänga av motorn, vänta tills all rörelse har avstannat och sedan undersöka om det finns skador. Reparera alla skador på maskinen innan du börjar använda den igen.
- Sänk maskinens hastighet och minska maskinens last när du kör i svår, ojämn terräng samt nära trottoarkanter, hål och andra plötsliga terrängförändringar. Lasten kan glida och göra maskinen ostadig.
- Det kan ta längre tid att stanna maskinen på vått underlag än på torrt underlag. Kör långsamt på plant underlag samtidigt som du trampar lätt på bromspedalen för att torka bromsarna om de är våta.
- Plötsliga förändringar i terrängen kan leda till att ratten rör på sig oväntat, vilket kan resultera i hand- och armskador. Minska hastigheten och fatta ett löst tag i ratten. Håll på rattens ytterkanter och håll tummarna borta från dess ”ekrar”.
- Minska hastigheten när du kör maskinen efter att ha tagit bort lastflaket. Om du kör maskinen i hög hastighet och sedan stannar tvärt kan detta leda till att bakhjulen låser sig, vilket påverkar din kontroll över maskinen.
- Rör inte vid motorn, växellådan, ljuddämparen eller ljuddämpargrenröret medan motorn är igång eller strax efter att du har stängt av motorn. Dessa områden kan vara så heta att de orsakar brännskador.
- Lämna inte en maskin som är i gång utan uppsikt.
- Gör följande innan du lämnar förarplatsen:
  - Parkera maskinen på ett plant underlag.
  - Koppla in parkeringsbromsen.
  - Sänk lastflaket.
  - Stäng av motorn och ta ut nyckeln.
- Använd inte maskinen när det finns risk för blixtnedslag.
- Använd endast tillbehör och redskap som har godkänts av Toro®.

Säkerhet i sluttningar

Obs: Det finns ett vältskyddssystem med två stolpar som tillval för maskinen. Använd ett vältskydd om du ska klippa i närheten av stup och vattendrag, i ojämn terräng eller i sluttningar, vilket kan leda till att maskinen välter. Kontakta en auktoriserad Toro-återförsäljare för mer information.

Sluttningar är en betydande faktor vid olyckor som orsakas av förlorad kontroll eller tippning. Sådana olyckor kan leda till allvarliga personskador eller dödsfall.

- Undersök platsen för att avgöra vilka sluttningar som är säkra för maskindrift och fastställ egna rutiner och regler för körning i dessa sluttningar. Använd alltid sunt förnuft och gott omdöme när du utför kontrollen.
- Om du känner dig osäker när du kör maskinen i sluttningar ska du inte köra där.
- Rörelse i sluttningar ska ske långsamt och gradvis. Ändra inte maskinens hastighet eller riktning tvärt.
- Undvik att köra maskinen i våt terräng. Däcken kan förlora greppet. Maskinen kan välta innan däcken förlorar greppet.
- Kör rakt uppför och nedför sluttningar.
- Om du börjar förlora fart när du kör uppför en sluttning ska du gradvis koppla in bromsarna och långsamt backa rakt nedför sluttningen.
- Det kan vara farligt att svänga när du kör uppför eller nedför en sluttning. Om du måste svänga när du kör i en sluttning ska detta göras långsamt och försiktigt.
- Tunga laster påverkar stabiliteten i sluttningar. Minska lastens vikt och sänk färdhastigheten när du kör i sluttningar eller om lasten har en hög tyngdpunkt. Surra fast lasten på maskinens lastflak så att den inte glider. Var extra försiktig när

du transporterar laster som lätt glider (t.ex. vätska, sten, sand o.s.v.).

- Undvik att starta, stänga av eller vända maskinen i en sluttning, särskilt om du transporterar en last. Det tar längre tid att stanna vid körning nedför en sluttning jämfört med körning på plan mark. Om du måste stanna maskinen bör du undvika plötsliga hastighetsförändringar eftersom det kan leda till att maskinen tippar eller välter. Bromsa inte plötsligt när du rullar bakåt, eftersom det kan göra att maskinen välter.

Säkerhet vid lastning och tippning

- Överskrid inte maskinens bruttovikt när du kör med en last på lastflaket och/eller bogserar en släpvagn. Se Specifikationer (sida 14).
- Fördela lasten jämnt på lastflaket för att öka stabiliteten och kontrollen över maskinen.
- Se till att det inte står någon bakom maskinen innan du tippar lasten.
- Tippa inte ett lastat lastflak när maskinen står i sidled i en sluttning. Ändringen av viktfördelningen kan få maskinen att välta.

Använda lastflaket

Höja lastflaket

⚠ VARNING

Ett upphöjt flak kan falla ned och skada någon som arbetar under det.

- **Sätt alltid upp flaket med stöttan innan du påbörjar arbetet under det.**
- **Ta bort allt lastmaterial från flaket innan du höjer det.**

⚠ VARNING

Om maskinen körs med lastflaket i upphöjt läge kan maskinen lättare tippa eller välta. Flakets konstruktion kan skadas om flaket är upphöjt medan maskinen används.

- **Kör maskinen med lastflaket nedfällt.**
- **Sänk ned lastflaket när du har tömt det.**

⚠ VAR FÖRSIKTIG

Om lasten ligger på den bakre delen av lastflaket när du lossar spärrarna kan flaket tippa och oväntat öppnas, vilket kan medföra att du eller andra skadas.

- **Placera om möjligt lasten mitt på lastflaket.**
- **Håll ned lastflaket och kontrollera att ingen lutar sig över flaket eller står bakom det när du lossar spärrarna.**
- **Ta bort all last från flaket innan du höjer upp flaket för underhåll av maskinen.**

1. För spaken på flakets båda sidor uppåt och höj upp flaket (Figur 14).

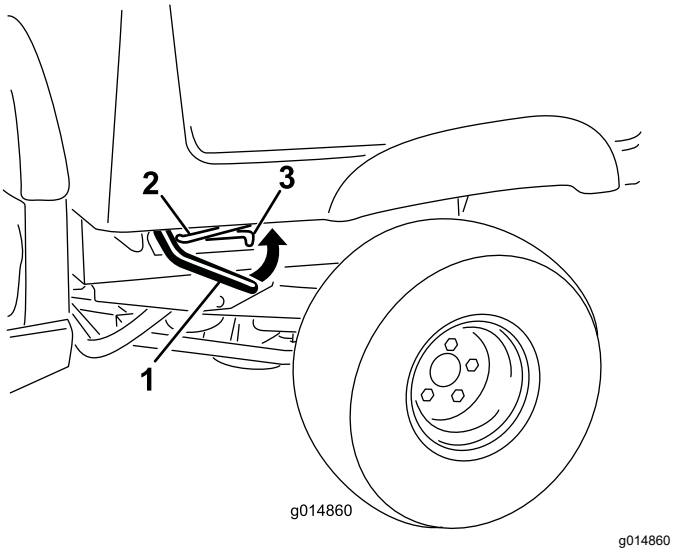

Figur 14

1. Spak
2. Stötta
3. Skåra

2. Säkra flaket genom att skjuta in stöttan i skåran (Figur 15).

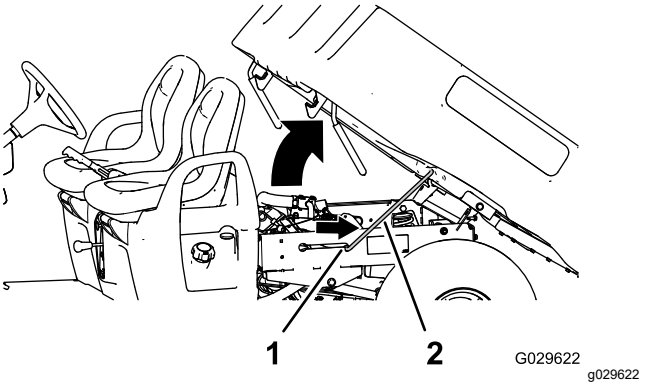

Figur 15

1. Skåra
2. Stötta

Sänka lastflaket

⚠ VARNING

Flaket kan vara tungt. Händer eller andra kroppsdelar kan krossas.

Håll undan händer och andra kroppsdelar när du sänker ned flaket.

1. Höj upp lastflaket något genom att föra låsspaken uppåt (Figur 14).
2. Dra ut stöttan ur skåran (Figur 15).
3. Sänk ned flaket tills det låses säkert på plats (Figur 15).

Öppna flakskyddet

1. Kontrollera att lastflaket är nedfällt och spärrat.
2. Lyft upp med hjälp av handtaget på flakskyddets bakpanel (Figur 16).

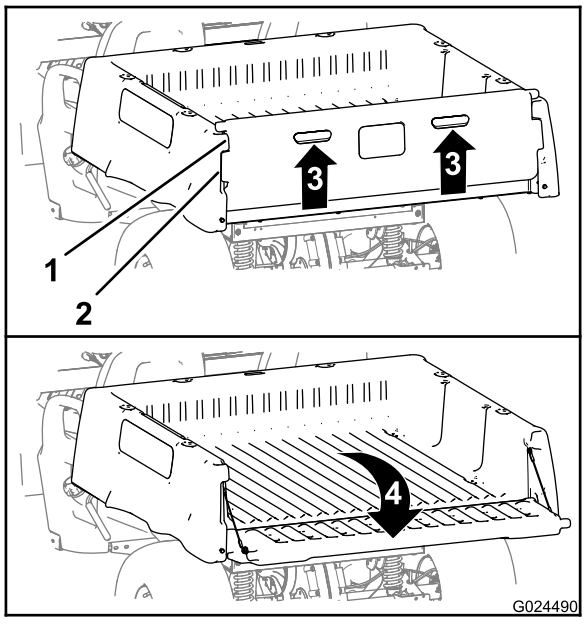

Figur 16

1. Flakskyddsfläns (lastflak)
2. Låsfläns (flakskydd)
3. Lyft upp (handtag)
4. Fäll bakåt och nedåt

3. Rikta in flakskyddets låsflänsar efter öppningarna mellan lastflakets flakskyddsflänsar (Figur 16).
4. Fäll flakskyddet bakåt och nedåt (Figur 16).

Stänga flakskyddet

Om du har lastat av löst material som sand, sten eller träflis från maskinens lastflak så kan en del av materialet ha fastnat i området kring flakskyddets gångjärn. Utför följande innan du stänger flakskyddet.

1. Använd dina händer för att ta bort så mycket av materialet som möjligt från området kring gångjärnen.
2. Fäll flakskyddet till cirka 45 graders läge (Figur 17).

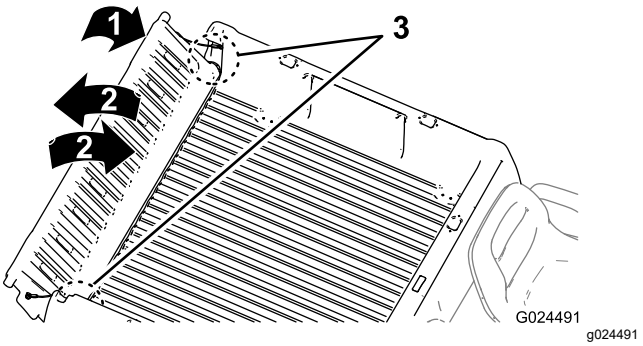

Figur 17

1. Fäll flakskyddet till cirka 45 graders läge.
2. Fäll flakskyddet fram och tillbaka flera gånger.
3. Område kring gångjärnen

3. Skaka flakskyddet med korta rörelser för att vrida det framåt och bakåt flera gånger (Figur 17).

   Obs: Detta hjälper dig att få bort material från området kring gångjärnen.
4. Sänk ned flakskyddet och kontrollera om det finns material kvar runt gångjärnen.
5. Upprepa steg 1 till 4 tills allt material är borta från området runt gångjärnen.
6. Fäll flakskyddet uppåt och framåt tills flakskyddets låsflänsar är i linje med lastflakets flakskyddsfördjupning (Figur 16).

   Obs: Fäll flakskyddet framåt eller bakåt för att rikta in flakskyddets låsflänsar efter de vertikala öppningarna mellan lastflakets flakskyddsflänsar.
7. Fäll flakskyddet bakåt tills det sitter på plats bak på lastflaket (Figur 16).

   Obs: Flakskyddets låsflänsar hakas fast ordentligt i lastflakets flakskyddsflänsar.

Starta motorn

1. Sätt dig i förarsätet, sätt i nyckeln i tändningslåset och vrid den medsols till det PÅSLAGNA läget eller STARTLÄGET.

   Det finns två sätt att starta maskinen:

   - **Pedalstart** – vrid tändningslåset till det PÅSLAGNA läget, tryck ned gaspedalen och släpp sedan upp den.

Obs: När du tar bort foten från gaspedalen stannar motorn.

- **Nyckelstart** – vrid tändningslåset till STARTLÄGET, så går motorn tills du stänger AV den.

Obs: När du använder nyckelstartläget kan du koppla in parkeringsbromsen och arbeta undan från maskinen medan motorn fortfarande är igång och batteriet hålls laddat.

Obs: Om du vrider nyckeln till STARTLÄGET kommer motorn att dras runt tills den startar. Om motorn dras runt i mer än tio sekunder ska du vrida tillbaka till det AVSTÄNGDA läget och fastställa problemet (kontrollera till exempel att choken är ilagd, att luftrenaren inte är igensatt, att bränsletanken är full och att tändstiftet är i gott skick) innan du startar maskinen igen.

Obs: Om maskinen är utrustad med backningslarm som tillval och du för växelväljaren till BACKLÄGET när tändningslåset är i det PÅSLAGNA LÄGET eller i STARTLÄGET, ljuder en summersignal för att varna dig om att maskinen befinner sig i backläge.

2. För växelväljaren till önskad färdriktning för maskinen.
3. Koppla ur parkeringsbromsen.
4. Trampa långsamt ned gaspedalen.

   Obs: Om motorn är kall trycker du ned gaspedalen halvvägs, håller den där och drar ut chokehandtaget till det PÅSLAGNA läget. När motorn har värmts upp för du tillbaka chokehandtaget till det AVSTÄNGDA läget.

Stanna maskinen

Viktigt: **Använd fotbromsarna för att stanna maskinen i en sluttning och koppla in parkeringsbromsen för att hålla kvar den på plats. Om gaspedalen används för att orsaka motorstopp i sluttningen kan maskinen skadas.**

1. Ta bort foten från gaspedalen.
2. Ansätt bromsarna genom att långsamt trampa ned bromspedalen tills maskinen har stannat helt.

   Obs: Bromssträckan kan variera beroende på maskinens last och hastighet.

Lasta lastflaket

Tillämpa följande riktlinjer vid lastning av lastlådan och användning av maskinen:

Tillämpa följande riktlinjer när du lastar lastflaket och använder maskinen:

- Notera maskinens viktkapacitet och begränsa vikten på den last du transporterar på lastflaket enlighet med Specifikationer (sida 14) och dekalen med maskinens bruttovikt.

  Obs: Tillåten last gäller endast när maskinen används på plant underlag.
- Minska vikten på den last du transporterar på lastflaket när du kör i sluttningar och ojämn terräng.
- Minska vikten på den last du transporterar när materialet har en hög tyngdpunkt, t.ex. staplar med tegelstenar, timmer eller säckar med gödningsmedel. Fördela lasten så lågt som möjligt för att säkerställa att lasten inte försämrar sikten bakåt vid användning av maskinen.
- Centrera lasten genom att lasta lastflaket på följande sätt:
  - Fördela vikten på lastflaket jämnt mellan sidorna.

    Viktigt: **Det är troligare att maskinen välter om lasten är placerad på ena sidan av lastflaket.**
  - Fördela vikten på lastflaket jämnt mellan fram- och bakkanten.

    Viktigt: **Om du placerar lasten bakom bakaxeln minskas framhjulens dragkraft, vilket kan leda till att du tappar kontrollen över manövreringen eller att maskinen välter.**
- Var extra försiktig när du transporterar överdimensionerade laster på lastflaket, i synnerhet om du inte kan centrera den överdimensionerade lastens vikt på lastflaket.
- Säkra om möjligt lasten genom att binda fast den på lastflaket så att den inte glider.
- Vid transport av vätska i en stor tank (t.ex. en spruttank) ska du vara försiktig i upp- och nedförsbackar, vid plötsliga hastighetsförändringar och stopp samt vid körning på ojämnt underlag.

Lastlådan rymmer 0,37 m^3. Mängden (volymen) material som kan placeras på flaket utan att maskinens tillåtna last överstigs kan variera stort beroende på materialets densitet.

I följande tabell anges lastvolymbegränsningar för olika material:

Material	Densitet	Maximal lastkapacitet (på plant underlag)
Grus, torrt	1 522 kg/m^3	Full
Grus, vått	1 922 kg/m^3	Trekvartsfull
Sand, torr	1 442 kg/m^3	Full
Sand, våt	1 922 kg/m^3	Trekvartsfull

Trä	721 kg/m³	Full
Bark	< 721 kg/m³	Full
Jord, packad	1 602 kg/m³	Trekvartsfull (cirka)

Efter körning

Säkerhet efter användning

Allmän säkerhet

- Låt motorn svalna innan maskinen ställs undan i ett slutet utrymme.
- Förvara inte maskinen eller bränslebehållaren i närheten av en öppen låga, gnista eller tändlåga, t.ex. nära en varmvattenberedare eller någon annan utrustning.
- Håll alla maskindelar i gott bruksskick och samtliga beslag åtdragna.
- Byt ut slitna och skadade dekaler, eller ersätt de som saknas.

Transportera maskinen

- Var försiktig när du lastar på eller av maskinen från en släpvagn eller lastbil.
- Använd ramper i fullbredd för att lasta maskinen på en släpvagn eller lastbil.
- Bind fast maskinen så att den sitter säkert.

Se Figur 18 och Figur 19 för fästpunkternas placering på maskinen.

Obs: Lasta maskinen på släpet med maskinens front framåt. Om det inte går ska maskinens huv fästas vid ramen med en rem, eller också ska huven demonteras samt transporteras och fästas separat så att den inte blåser av under transporten.

⚠ VAR FÖRSIKTIG

Lösa säten kan falla av maskinen och släpet under transport och landa på en annan maskinen eller utgöra ett hinder på vägen.

Flytta sätena eller se till att de är ordentligt fastsatta i kopplingen i säteshöljet.

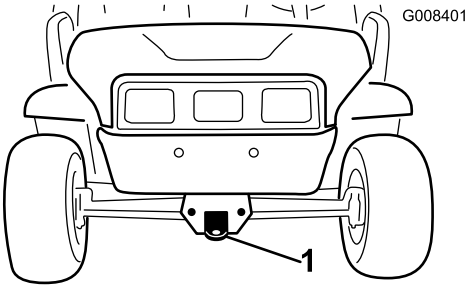

Figur 18

1. Bogserögla och fästpunkt (maskinens framsida)

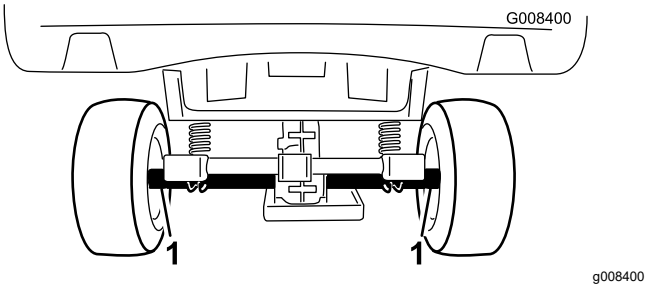

Figur 19

1. Bakre fästpunkter

Bogsera maskinen

I nödfall kan du bogsera maskinen en kortare sträcka. Denna metod rekommenderas dock inte som en standardprocedur.

⚠ VARNING

Bogsering i höga hastigheter kan bidra till förlorad styrkontroll och leda till personskador.

Bogsera aldrig maskinen snabbare än i 8 km/h.

Obs: Servostyrningen fungerar inte, vilket gör det svårare att styra.

Bogsering av maskinen är ett jobb som kräver två personer. Om maskinen måste flyttas en längre sträcka bör den transporteras på en lastbil eller ett släp. Se Dra ett släp (sida 22)

1. Ta bort drivremmen från maskinen, se Byta ut drivremmen (sida 51).
2. Fäst en bogserlina i bogseröglan framtill på maskinens ram (Figur 18).
3. För växelspaken till NEUTRALLÄGET och koppla ur parkeringsbromsen.

Dra ett släp

Maskinen kan dra släp efter sig. Det finns en bogserkrok för maskinen. Kontakta en auktoriserad Toro-återförsäljare för mer information.

Lasta inte maskinen eller släpet för tungt när du drar en last eller bogserar ett släp. Överbelastning av maskinen eller släpet kan bidra till försämrad prestanda eller skador på bromsar, axel, motor, växellåda, styrning, fjädring, karosseri eller däck.

Lasta alltid ett släp med 60 % av lastvikten på släpets främre del. Detta placerar ca 10 % av släpets bruttovikt på maskinens bogserkrok.

För att ge korrekt bromsning och drivning ska lastflaket alltid lastas vid körning med släp. Överstig inte bruttoviktsgränserna för fordon eller släp.

Undvik att parkera en maskin med släp i en sluttning. Om du måste parkera i en sluttning kopplar du in parkeringsbromsen och blockerar släpets hjul.

Underhåll

Obs: Vänster och höger sida på maskinen är lika med förarens vänstra respektive högra sida vid normal körning.

Obs: Hämta en kopia av elschemat genom att gå till www.Toro.com, klicka på länken Manuals och sedan söka efter din maskin.

Viktigt: **Mer information om underhållsrutiner finns i bruksanvisningen till motorn.**

⚠ VARNING

Dåligt underhållna maskiner kan gå sönder i förtid och eventuellt skada dig eller andra.

Följ dessa anvisningar för att underhålla och hålla maskinen i gott bruksskick.

Viktigt: **Ytterligare information om underhållsrutiner finns i bruksanvisningen till motorn.**

⚠ VAR FÖRSIKTIG

Låt endast behörig och auktoriserad personal underhålla, reparera, justera och inspektera maskinen.

- **Undvik brandrisker och se till att det alltid finns brandsläckningsutrustning på arbetsområdet. Använd inte en öppen låga för att kontrollera bränslenivån eller läckage av bränsle, batterielektrolyt eller kylvätska.**
- **Använd inte öppna bränslekärl eller brandfarliga rengöringsvätskor för att rengöra delar.**

⚠ VAR FÖRSIKTIG

Om du lämnar nyckeln i tändningslåset kan någon oavsiktligt starta motorn och skada dig eller någon annan person allvarligt.

Ta ut nyckeln ur tändningslåset och koppla bort kablarna från tändstiften innan du utför underhåll. Flytta undan kablarna så att de inte oavsiktligt kommer i kontakt med tändstiften.

Rekommenderat underhåll

Underhållsintervall	Underhållsförfarande
Efter de första 8 timmarna	• Kontrollera drivremmens skick. • Kontrollera startgeneratorremmens spänning.
Efter de första 25 timmarna	• Byt motoroljan. • Byt ut motoroljefiltret.
Efter de första 100 timmarna	• Utför stegen i riktlinjerna om att köra in en ny maskin.
Varje användning eller dagligen	• Kontrollera däcktrycket. • Kontrollera oljenivån i motorn. • Kontrollera växelväljarfunktionen. • Kontrollera bromsvätskenivån. Kontrollera bromsvätskenivån innan du startar motorn.

Underhållsintervall	Underhållsförfarande
Var 100:e timme	• Smörj lager och bussningar. • Byt ut luftfiltret. Byt ut luftfiltret tidigare om det är smutsigt eller skadat. • Byt ut motoroljan. • Byt ut motoroljefiltret. • Kontrollera tändstiften. • Kontrollera luftfiltret för kolkanistern. • Kontrollera däckens och fälgarnas skick. • Dra åt hjulmuttrarna. • Inspektera styrningen och upphängningen, och kontrollera att det inte finns några lösa eller skadade komponenter. • Kontrollera framhjulens lutning och skränkning. • Kontrollera växellådsvätskans nivå. • Kontrollera växelväljarens funktion i neutralläget. • Rengör motorns kylaområden. • Undersök bromsarna
Var 200:e timme	• Byt ut kolkanisterfiltret. • Justera vid behov parkeringsbromsen. • Kontrollera drivremmens skick och spänning. • Kontrollera startgeneratorremmens spänning.
Var 300:e timme	• Smörj de främre hjullagren.
Var 400:e timme	• Kontrollera bränsleledningar och anslutningar. • Rengör primärdrivkopplingen
Var 800:e timme	• Byt ut bränslefiltret. • Byt växellådsvätskan.
Var 1000:e timme	• Byt bromsvätskan.
Årligen	• Utför allt årligt underhåll som anges i bruksanvisningen till motorn.

Kontrollista för dagligt underhåll

Kopiera sidan och använd den regelbundet.

Kontrollpunkt	Vecka:						
	Måndag	Tisdag	Onsdag	Torsdag	Fredag	Lördag	Söndag
Kontrollera bromsen och parkeringsbromsen.							
Kontrollera växelvälja-ren/neutralläget.							
Kontrollera bränslenivån.							
Kontrollera oljenivån i motorn.							
Kontrollera växellådsvätskans nivå.							
Kontrollera luftfiltret.							
Kontrollera motorns kylflänsar.							
Undersök ovanliga motorljud.							
Kontrollera om det förekommer missljud vid användningen.							
Kontrollera däcktrycket.							
Undersök om systemet har oljeläckor.							
Kontrollera instrumentfunktionen.							
Kontrollera gaspedaldriften.							
Smörj alla smörjnipplar.							
Måla i skadad lack.							

Underhålla maskinen under speciella arbetsförhållanden

Viktigt: **Om maskinen utsätts för något av nedanstående förhållanden ska underhåll utföras dubbelt så ofta:**

- Arbete i öken
- Arbete i kallt klimat – under 10 °C
- Bogsering av släp
- Regelbundet arbete i dammiga förhållanden
- Byggarbete
- Låt kontrollera bromsarna och rengör dem så snart som möjligt efter längre drift i lera, sand, vatten eller liknande smutsiga områden. Detta förhindrar att slipande material orsakar onödigt slitage på bromsarna.

Förberedelser för underhåll

Säkerhet vid underhåll

- Låt inte obehöriga personer serva maskinen.
- Parkera maskinen på ett plant underlag, koppla in parkeringsbromsen, stäng av motorn och ta ut nyckeln för att förhindra att maskinen startar av misstag innan du servar eller justerar den.
- Ta bort allt lastmaterial från lastflaket innan du påbörjar arbete under det.
- Stötta alltid upp lastflaket med stöttan innan du påbörjar arbete under det.
- Stötta upp maskinen eller dess komponenter med domkrafter när så behövs.
- Lätta försiktigt på trycket i komponenter som lagrar energi.
- Ladda inte batterierna medan du servar maskinen.
- Håll samtliga muttrar, bultar och skruvar ordentligt åtdragna för att försäkra att hela maskinen är i gott skick.
- Minska brandrisken genom att hålla området runt motorn fritt från fett, gräs, löv och smutsansamlingar.
- Utför om möjligt inget underhåll på maskinen medan motorn är igång. Håll dig på avstånd från rörliga delar.
- Om motorn måste vara igång för att du ska kunna utföra visst underhåll måste du hålla klädesplagg, händer, fötter och andra kroppsdelar borta från motorn och alla rörliga delar. Håll kringstående på behörigt avstånd från maskinen.
- Torka upp eventuellt olje- och bränslespill.
- Kontrollera parkeringsbromsens funktion ofta. Justera och utför underhåll om så erfordras.
- Håll alla delar i gott bruksskick och samtliga beslag åtdragna. Byt ut alla slitna eller skadade dekaler.
- Mixtra aldrig med den avsedda funktionen hos en säkerhetsanordning och reducera inte det skydd en säkerhetsanordning ger. Kontrollera regelbundet att säkerhetsanordningarna fungerar som de ska.
- Övervarva inte motorn genom att ändra varvtalsregulatorns inställningar. Be en auktoriserad Toro-återförsäljare att kontrollera motorns maxhastighet med en varvräknare för att garantera dess säkerhet och noggrannhet.
- Vid eventuellt behov av större reparationer eller assistans ska du kontakta en auktoriserad Toro-återförsäljare.
- Köp alltid Toros originalreservdelar och -tillbehör för att säkerställa optimal prestanda och säkerhet. Det kan medföra fara att använda reservdelar och tillbehör från andra tillverkare. Ändringar av maskinen kan påverka dess funktion, prestanda, hållbarhet och användning, och kan leda till personskador och innebära livsfara. Sådan användning kan göra att garantin från Toro® upphör att gälla.

Förbereda maskinen för underhåll

1. Parkera maskinen på en plan yta.
2. Koppla in parkeringsbromsen.
3. Stäng av motorn och tag ut nyckeln.
4. Töm och höj upp lastflaket. Se Använda lastflaket (sida 18).

Lyfta maskinen

⚠ FARA

Maskinen kan vara ostadig vid användning av domkraft. Maskinen kan glida av domkraften och skada någon som befinner sig under den.

- **Starta inte maskinen när den stöttas upp med en domkraft.**
- **Ta alltid ut nyckeln ur tändningslåset innan du kliver ut ur maskinen.**
- **Blockera hjulen när maskinen stöttas upp med en lyftutrustning.**
- **Använd domkrafter för att stötta upp maskinen när den är upphöjd.**

Viktigt: **När maskinen genomgår rutinunderhåll och/eller maskindiagnostik ska maskinens bakhjul vara 25 mm ovanför marken och bakaxeln ska stöttas upp med domkrafter.**

- Lyftpunkten framtill på maskinen sitter på ramens framsida under dragöglan (Figur 20).

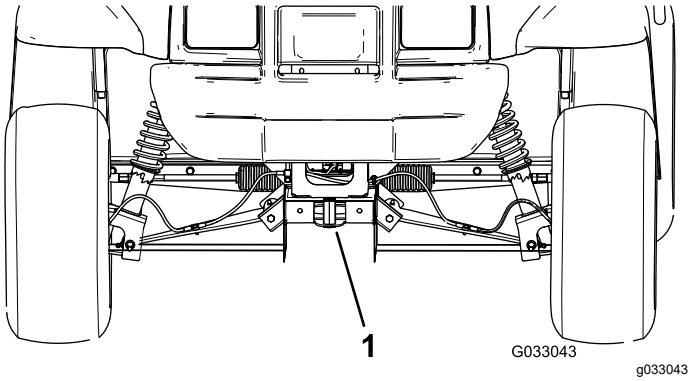

Figur 20

1. Främre lyftpunkt

- Lyftpunkten baktill på maskinen sitter under axelrören (Figur 21).

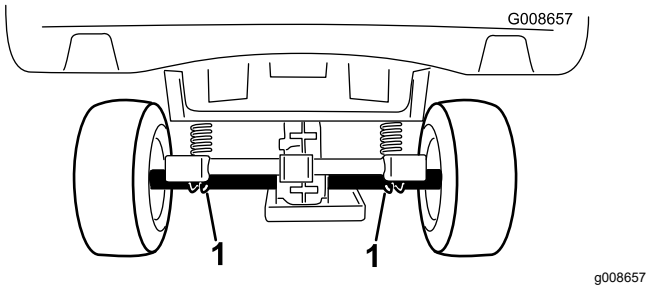

Figur 21

1. Bakre lyftpunkter

Öppna huven

Lyfta motorhuven

1. Lyft upp handtaget på gummispärrarna på vardera sidan av motorhuven (Figur 22).

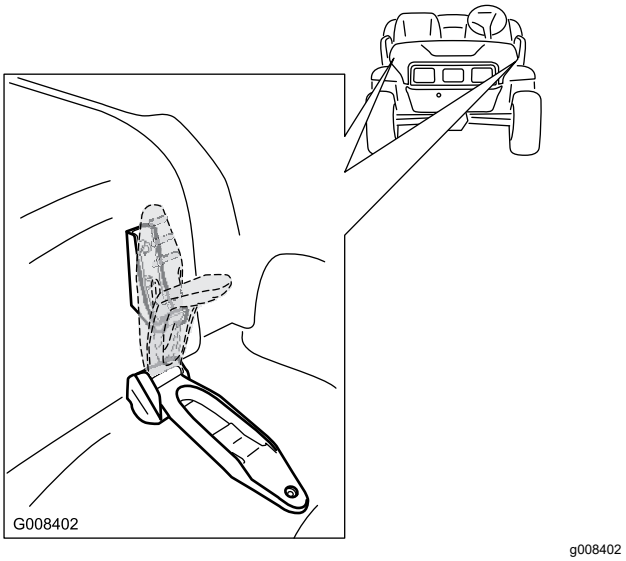

Figur 22

2. Lyft upp motorhuven.

Stänga motorhuven

1. Sänk försiktigt ned motorhuven.
2. Fäst motorhuven genom att rikta in gummispärrarna mot spärrankarna på vardera sidan av motorhuven (Figur 22).

Smörjning

Smörja maskinen

Serviceintervall: Var 100:e timme/Årligen (beroende på vilket som inträffar först)—Smörj lager och bussningar. Smörj maskinen oftare när den används för tunga arbeten.

Typ av fett: Universalfett nr 2 på litiumbas

1. Torka av smörjnippeln med en trasa så att främmande partiklar inte kan leta sig in i lagren eller bussningarna.
2. Använd en fettspruta och applicera ett eller två pumpslag smörjmedel i maskinens smörjnipplar.
3. Torka av överflödigt fett från maskinen.

Smörjnipplarna finns på reglagearmarnas inre ändar, kulleden på dragstången och reglagearmarnas yttre ändar (Figur 23 och Figur 24).

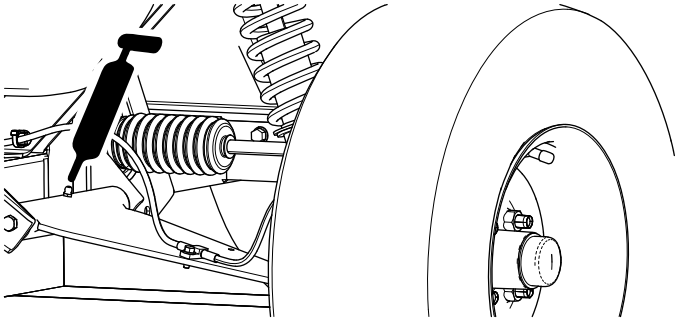

Figur 23

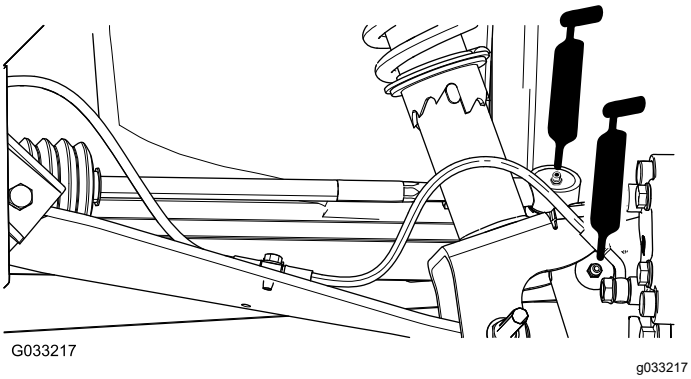

Figur 24

Smörja de främre hjullagren

Serviceintervall: Var 300:e timme

Fettspecifikation: Mobilgrease XHP™-222

Ta bort navet och rotorn

1. Höj upp maskinens främre del och stötta upp den med domkrafter.
2. Ta bort de fyra hjulmuttrar som håller fast hjulet vid navet (Figur 25).

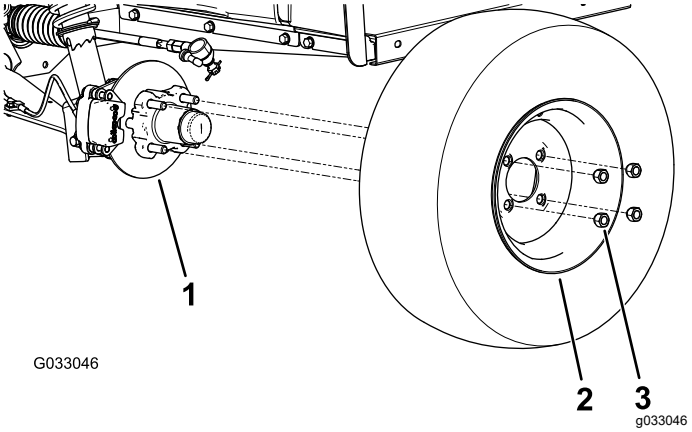

Figur 25

1. Nav
2. Hjul
3. Hjulmutter

3. Ta bort de flänsskruvar (⅜ x ¾ tum) som håller fast fästet för bromsenheten vid spindeln, och separera bromsen från spindeln (Figur 26).

   Obs: Stötta upp bromsenheten innan du fortsätter med nästa steg.

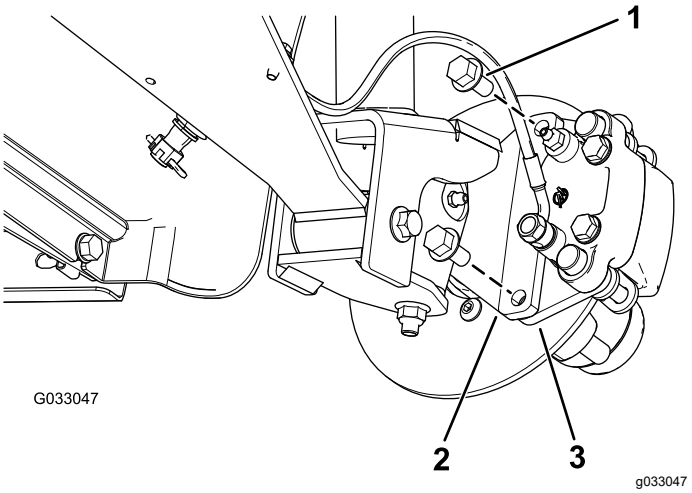

Figur 26

1. Flänsskruvar (⅜ x ¾ tum)
2. Spindel
3. Bromsokets fäste (bromsenhet)

4. Ta av dammkåpan från navet (Figur 27).

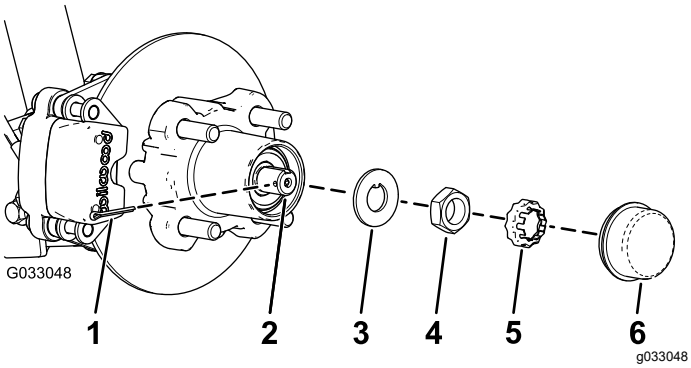

Figur 27

1. Saxpinne
2. Spindel
3. Säkringsbricka
4. Spindelmutter
5. Mutterhållare
6. Dammkåpa

5. Ta bort saxpinnen och mutterhållaren från spindeln och spindelmuttern (Figur 27).
6. Avlägsna spindelmuttern från spindeln och skilj sedan navet och rotorn från spindeln (Figur 27 och Figur 28).

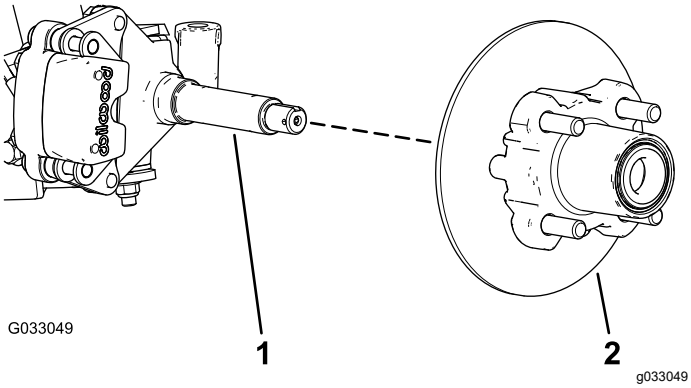

Figur 28

1. Spindel
2. Nav och rotor

7. Torka av spindeln med en trasa.
8. Upprepa steg 1–7 för navet och rotorn på maskinens andra sida.

Smörja hjullagren

1. Avlägsna det yttre lagret och lagerbanan från navet (Figur 29)

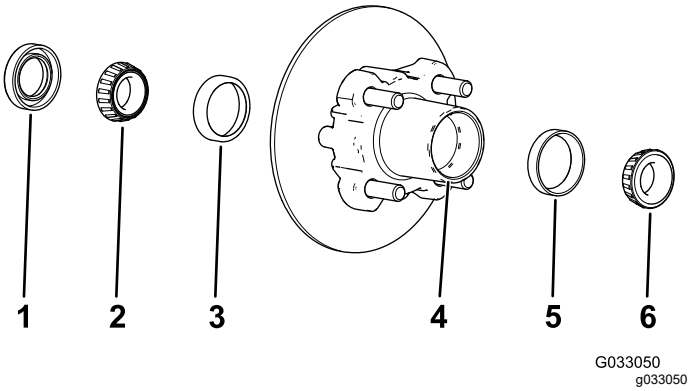

Figur 29

1. Packning
2. Inre lager
3. Inre lagerbana
4. Lagrets hålighet (navet)
5. Yttre lagerbana
6. Yttre lager

2. Ta bort tätningen och det inre lagret från navet (Figur 29)
3. Torka av tätningen och kontrollera om den är sliten eller skadad.

   Obs: Rengör inte tätningen med rengöringsvätska. Byt ut tätningen om den är sliten eller skadad.

4. Torka av lagren och banorna, och kontrollera om de är slitna eller skadade.

   Obs: Byt ut alla slitna eller skadade delar. Se till att lagren och banorna är torra och rena.

5. Avlägsna allt fett, smuts och skräp från håligheten i navet (Figur 29).
6. Fyll lagren med det angivna fettet.
7. Fyll navets hålighet till 50–80 % med angivet fett (Figur 29).
8. Montera det inre lagret på banan på navets insida, och montera tätningen (Figur 29).
9. Upprepa steg 1–8 för lagren på det andra navet.

Montera navet och rotorn

1. Stryk på ett tunt lager av det angivna fettet på spindeln (Figur 30).

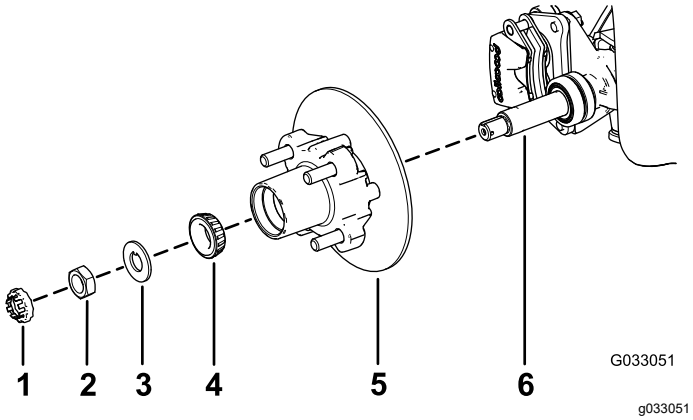

Figur 30

1. Mutterhållare
2. Spindelmutter
3. Säkringsbricka
4. Yttre lager
5. Nav, rotor, inre lager, bana och tätning
6. Spindel

2. Montera navet och rotorn på spindeln med rotorn inåt (Figur 30).
3. Montera det yttre lagret på spindeln och placera lagret på den yttre banan (Figur 30).
4. Montera säkringsbrickan på spindeln (Figur 30).
5. Gänga på spindelmuttern på spindeln och dra åt muttern till 15 Nm samtidigt som du roterar navet för att ställa in lagren (Figur 30).
6. Lossa spindelmuttern så att navet roterar fritt.
7. Dra åt spindelmuttern till 1,70–2,26 N·m.
8. Montera hållaren över muttern och kontrollera inriktningen mellan skåran i hållaren och hålet i spindeln för saxpinnen (Figur 31).

   Obs: Om skåran på hållaren och hålet i spindeln inte är korrekt inriktade mot varandra riktar du in dem genom att dra åt spindelmuttern till högst 2,26 N·m.

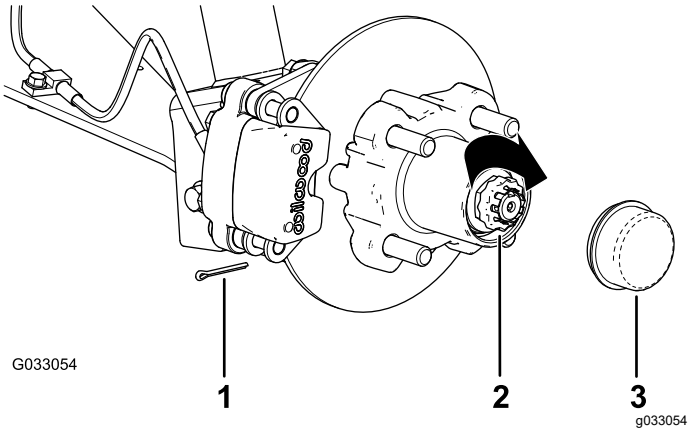

Figur 31

1. Saxpinne
2. Mutterhållare
3. Dammkåpa

9. Montera saxpinnen och böj benen runt hållaren (Figur 31).
10. Montera dammkåpan på navet (Figur 31).
11. Upprepa steg 1–10 för navet och rotorn på maskinens andra sida.

Montera bromsarna och hjulen

1. Rengör de två flänsskruvarna (⅜ x ¾ tum) och stryk på medelstark gängtätningsmassa på skruvgängorna.
2. Rikta in bromsklossarna på vardera sidan om rotorn (Figur 26) och hålen i bromsokets fäste med hålen i bromsfästet på spindelramen (Figur 30).
3. Fäst bromsokets fäste på spindelramen (Figur 26) med de två flänsskruvarna (⅜ x ¾ tum).

   Dra åt de två flänsskruvarna till 47–54 Nm.
4. Rikta in hålen i hjulet med tapparna i navet, och montera hjulet på navet med ventilskaftet utåt (Figur 25).

   Obs: Se till att hjulets fästyta ligger rakt mot navet.
5. Fäst hjulet vid navet med hjulmuttrarna (Figur 25).

   Dra åt hjulmuttrarna till 108–122 Nm.
6. Upprepa steg 1–5 för bromsen och hjulet på maskinens andra sida.

Motorunderhåll

Motorsäkerhet

- Stäng av motorn, ta ut nyckeln och vänta tills alla rörliga delar har stannat innan du kontrollerar oljenivån eller fyller på olja i vevhuset.
- Håll händer, fötter, ansikte och andra kroppsdelar samt kläder på avstånd från ljuddämparen och andra heta ytor.

Serva luftfiltret

Serviceintervall: Var 100:e timme Byt ut luftfiltret tidigare om det är smutsigt eller skadat.

Obs: Utför service på luftrenaren oftare (med några timmars mellanrum) vid mycket dammiga eller sandiga arbetsförhållanden.

Kontrollera luftfiltret

1. Lyft upp lastlådan och säkra den med stöttan.
2. Undersök om luftrenarhuset har skador som skulle kunna orsaka en luftläcka (Figur 32 och Figur 33).

   Obs: Se till att kåpan sluter tätt runt luftrenarhuset.

   Obs: En kåpa eller ett hus till luftrenaren som har skadats måste bytas ut.

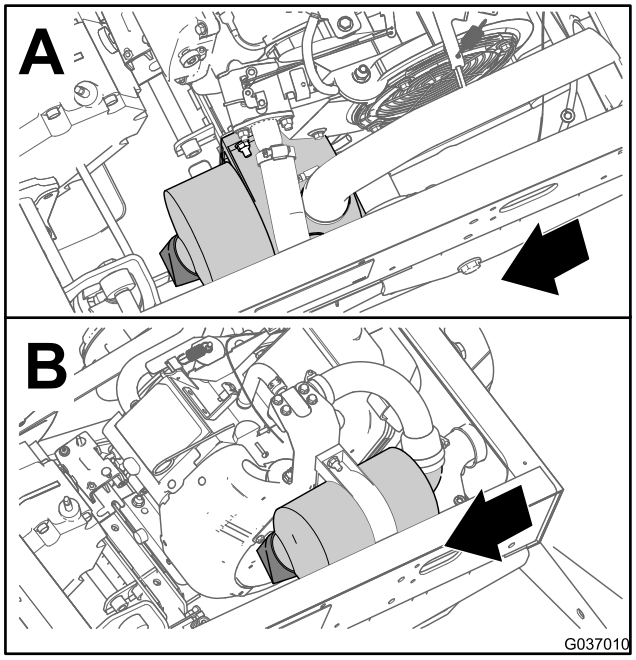

g037010

Figur 32

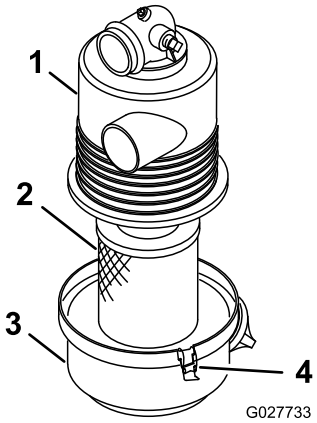

g027733

Figur 33

1. Luftfilterhus
2. Luftfilterelement
3. Luftfilterkåpa
4. Spärr

3. Lossa spärrhakarna som fäster luftfilterkåpan på luftfilterhuset (Figur 33).
4. Separera kåpan från huset och gör rent insidan av kåpan (Figur 33).
5. Dra försiktigt ut filterelementet ur filterhuset.

   Obs: Undvik att slå filtret mot luftrenarhuset för att minska den mängd damm som drivs ut.
6. Inspektera luftfilterelementet.
   - Montera filterelementet om det är rent. Se Montera luftfiltret (sida 31).
   - Byt ut det om det är skadat. Se Byta luftfiltret (sida 31).

Byta luftfiltret

1. Ta bort luftfilterelementet.
2. Undersök om det nya filtret har transportskador.

   Obs: Kontrollera filtrets förseglade ände.

   Viktigt: **Montera inte ett skadat filter.**
3. Montera det nya luftfiltret, se Montera luftfiltret (sida 31).

Montera luftfiltret

Viktigt: **Kör alltid motorn med den kompletta luftrenaren monterad för att undvika motorskador.**

Viktigt: **Använd inte ett skadat filter.**

Obs: Vi rekommenderar inte att du rengör det använda luftfiltret eftersom det då finns risk för att filtret skadas.

1. Rengör öppningen till smutsutblåsningen i luftfilterkåpan.

2. Ta bort gummiutloppsventilen från kåpan, rengör håligheten och sätt tillbaka utloppsventilen.
3. Sätt tillbaka luftfilterelementet i luftfilterhuset (Figur 33).

   Obs: Se till att filtret är ordentligt tätat genom att tillföra tryck till dess yttre kant vid montering. Tryck inte mitt på filtret där det är böjligt.
4. Passa in luftrenarkåpan med luftrenarhuset (Figur 33).
5. Fäst kåpan på huset med spärrhakarna (Figur 33).
6. Sänk lastlådan.

Serva motoroljan

Serviceintervall: Efter de första 25 timmarna

Var 100:e timme (Byt oljan dubbelt så ofta under speciella arbetsförhållanden. Se Underhålla maskinen under speciella arbetsförhållanden (sida 26).)

Obs: Byt olja oftare vid mycket dammiga eller sandiga arbetsförhållanden.

Obs: Kassera använd olja och använda oljefilter på en godkänd återvinningsstation.

Motoroljespecifikationer

Oljetyp: Renande olja (API-service SL eller högre)

Vevhusvolym: 1,4 liter när filtret har bytts ut

Viskositet: Se tabellen nedan.

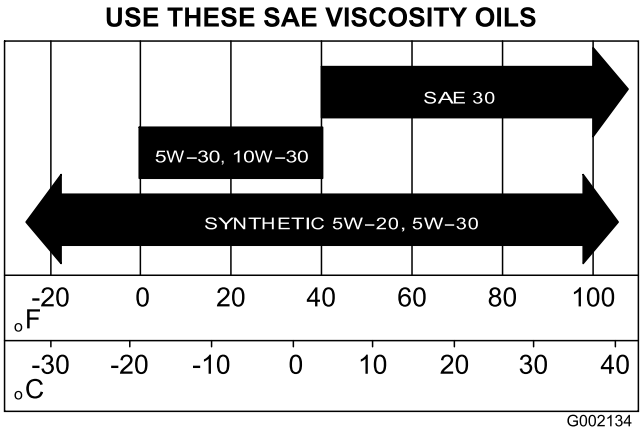

Figur 34

Kontrollera oljenivån i motorn

Serviceintervall: Varje användning eller dagligen

1. Parkera maskinen på ett plant underlag.
2. Koppla in parkeringsbromsen.
3. Stäng av motorn och tag ut nyckeln.
4. Höj upp lastflaket.
5. Använd en trasa och gör rent runt oljestickan och dess lock (Figur 35) så att smuts inte kan ramla ner i påfyllningsröret och skada motorn.

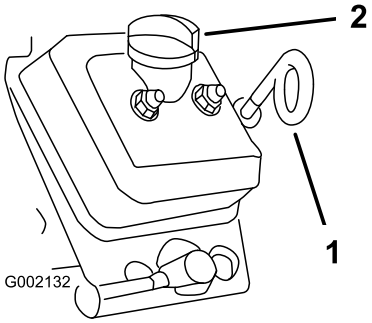

Figur 35

1. Oljesticka (öglan nedåt)
2. Påfyllningslock (påfyllningsrör)

6. Ta ut oljestickan och torka av den (Figur 35).
7. Stick ned oljestickan i oljestickans rör och se till att den sitter ordentligt (Figur 35).
8. Dra ut oljestickan och titta på änden.
9. Om oljenivån är låg tar du ur oljestickan och fyller på specificerad olja i påfyllningsröret för att höja nivån till markeringen Full på oljestickan.

   Obs: Fyll sakta på oljan och kontrollera oljenivån med jämna mellanrum under tiden. **Fyll inte på för mycket olja i motorn.**
10. Sätt tillbaka påfyllningslocket (Figur 35).
11. Sätt ned oljestickan så att den sitter ordentligt (Figur 35).

    Viktigt: **Kontrollera att oljestickans ögla pekar nedåt.**
12. Sänk ned lastflaket.

Byta ut motoroljan

1. Parkera maskinen på ett plant underlag.
2. Koppla in parkeringsbromsen.
3. Starta maskinen och låt motorn gå under några minuter.
4. Stäng av motorn och ta ut nyckeln.
5. Höj upp lastflaket och säkra det med stöttan.
6. Koppla loss batteriets pluskabel. Se Koppla loss batteriet (sida 39).
7. Placera ett avtappningskärl under avtappningspluggen (Figur 36).

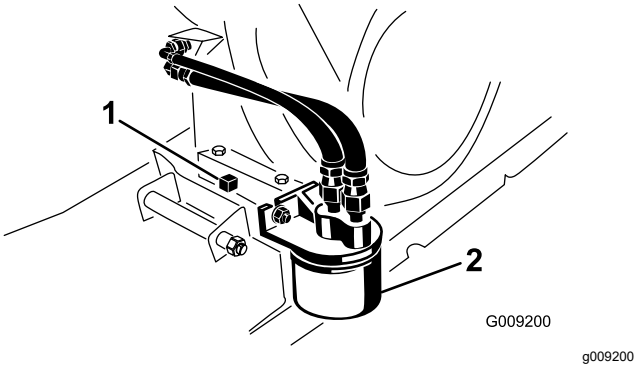

Figur 36

1. Avtappningsplugg
2. Motoroljefilter

8. Ta bort avtappningspluggen och förslutningen (Figur 36).

   Obs: Låt all olja tömmas ut ur motorn.
9. Sätt tillbaka avtappningspluggen och förslutningen, och dra åt avtappningspluggen till 17,6 Nm.
10. Fyll på med olja i öppningen tills nivån når upp till markeringen Full på oljestickan.

    Obs: Fyll inte på för mycket olja i motorn.
11. Sätt tillbaka oljepåfyllningslocket och oljestickan så att de sitter ordentligt.
12. Anslut batteriet och sänk ned lastflaket.

Byta ut motoroljefiltret

Serviceintervall: Efter de första 25 timmarna

Var 100:e timme/Årligen (beroende på vilket som inträffar först) Byt oljan dubbelt så ofta under speciella arbetsförhållanden. Se Underhålla maskinen under speciella arbetsförhållanden (sida 26).

1. Töm motorn på olja.
2. Avlägsna det befintliga oljefiltret (Figur 36).
3. Stryk på ett tunt lager ren olja på den nya oljefiltrets packning.
4. Skruva fast det nya filtret på filteradaptern tills packningen vidrör fästplattan och dra sedan åt filtret ytterligare ½ till ¾ varv (Figur 36).

   Viktigt: **Dra inte åt oljefiltret för hårt.**
5. Fyll på angiven olja i vevhuset (Figur 34).
6. Starta motorn och kör den för att undersöka om det finns oljeläckor.
7. Stäng av motorn och kontrollera oljenivån i motorn.

   Obs: Fyll vid behov på med specificerad olja i motorn tills nivån når upp till markeringen Full på oljestickan.

Serva tändstiften

Serviceintervall: Var 100:e timme/Årligen (beroende på vilket som inträffar först) Byt vid behov ut tändstiftet.

Typ: Champion RN14YC (eller motsvarande)

Luftspalt: 0,762 mm

Viktigt: **Ett sprucket, skadat, smutsigt eller icke fungerande tändstift måste bytas ut. Du får inte sandblästra, skrapa eller rengöra elektroderna med en stålborste eftersom partiklar kan lossna från tändstiftet och falla ned i cylindern. Följden är oftast en skadad motor.**

Obs: Pluggen bör tas bort och kontrolleras om motorn inte fungerar.

1. Rengör området runt tändstiftet så att främmande partiklar inte kan falla ner i cylindern när du tar bort tändstiftet.
2. Dra av kabeln från tändstiftets anslutning.
3. Ta bort stiftet från cylinderhuvudet.
4. Kontrollera att inte sidoelektroden, mittelektroden och mittelektrodsisolatorn är skadade (Figur 37).

   Obs: Använd inte ett skadat eller utslitet tändstift. Byt ut det mot ett nytt tändstift av angiven typ.

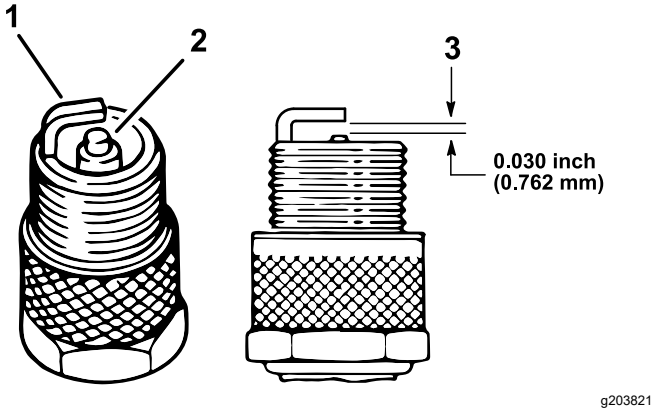

Figur 37

1. Sidoelektrod
2. Mittelektrodsisolator
3. Luftgap (ej i skala)

5. Kontrollera att luftgapet mellan mitt- och sidoelektroderna är 0,762 mm. Se Figur 37.
6. Montera tändstiftet i cylinderhuvudet och dra åt tändstiftet till 20 N·m.
7. Montera tändkabeln.
8. Upprepa steg 1 till 7 för det andra tändstiftet.

Justera den höga/låga tomgången

1. Höj upp lastflaket och säkra det med stöttan.
2. Stäng av maskinen, trampa ner gaspedalen helt och mät sedan avståndet mellan framkanten på vinkelhävarmens regulator och fästets tapp. Avståndet ska vara 0,8 till 2,0 mm.
3. Öka låg tomgång genom att lossa den främre kontramuttern och dra åt den bakre kontramuttern vid gasvajern (Figur 38).

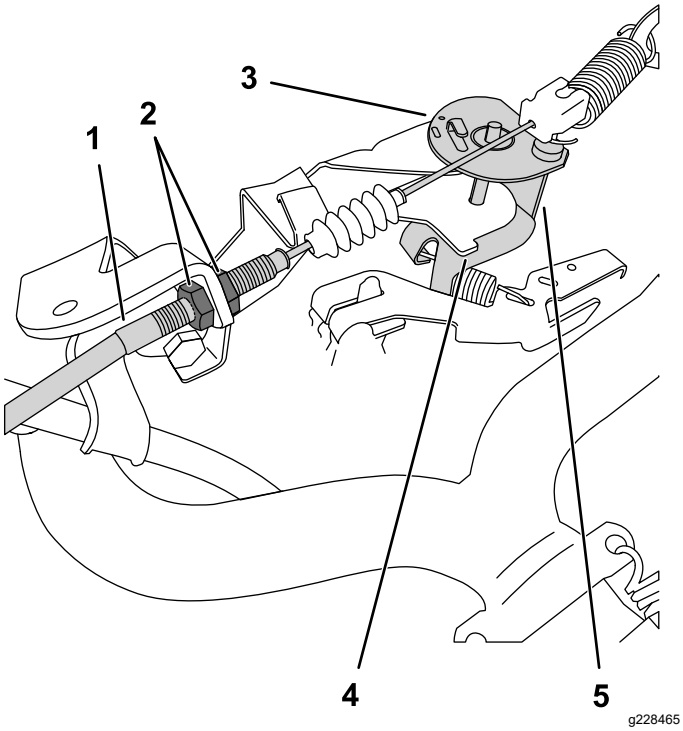

Figur 38

Figuren visar vinkelhävarmen innan gaspedalen har tryckts ned

1. Gasvajer
2. Kontramuttrar
3. Vinkelhävarm
4. Fästets tapp
5. Framkant

4. Kontrollera hög tomgång med en varvräknare:
   A. Starta motorn.
   B. Kontrollera att växelspaken är i neutralläget.
   C. Tryck ner gaspedalen helt och mät motorvarvtalet med en varvräknare. Motorvarvtalet bör vara någonstans mellan 3 550 och 3 650 varv/min. Stäng av motorn och justera kabelns kontramuttrar om detta inte är fallet.

   Viktigt: **Sänk inte den höga tomgången. Använd en varvräknare för att säkerställa att den höga tomgången ligger mellan 3 550 och 3 650 varv/min.**

5. Lossa stöttan och sänk ned lastflaket.

Underhålla bränslesystemet

Kontrollera bränsleledningar och anslutningar

Serviceintervall: Var 400:e timme/Årligen (beroende på vilket som inträffar först)

Kontrollera att inte bränsleledningarna, kopplingarna och klämmorna läcker, har försämrats eller skadats eller om det finns lösa anslutningar.

Obs: Byt ut skadade eller läckande bränslesystemkomponenter innan du använder maskinen.

Byta ut bränslefiltret

Serviceintervall: Var 800:e timme/Årligen (beroende på vilket som inträffar först)

1. Höj upp flaket och stötta upp det med stöttan. Se Höja lastflaket (sida 18).
2. Vrid tändningsnyckeln till det AVSTÄNGDA läget och ta ur nyckeln ur tändningslåset.
3. Koppla loss batteriet, se Koppla loss batteriet (sida 39).
4. Sätt en ren behållare under bränslefiltret.
5. Ta bort klämmorna som håller fast bränslefiltret på bränsleledningarna (Figur 39).

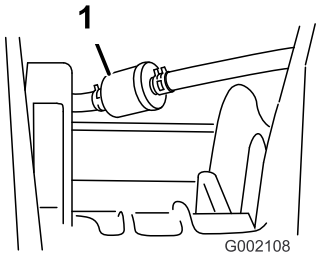

g002108

Figur 39

1. Bränslefilter

6. Ta bort det gamla bränslefiltret från bränsleslangarna.

   Obs: Töm det gamla filtret och kassera det på en godkänd återvinningsstation.
7. Montera det nya filtret vid bränsleslangarna så att pilen pekar **mot** förgasaren.
8. Fäst filtret vid slangarna med de klämmor som du tog bort i steg 5.
9. Anslut batteriet och sänk ned lastflaket. Se Ansluta batteriet (sida 40) och Sänka lastflaket (sida 19).

Serva kolkanistern

Kontrollera luftfiltret för kolkanistern

Serviceintervall: Var 100:e timme—Kontrollera luftfiltret för kolkanistern.

Kontrollera öppningen längst ned på kolkanisterns luftfilter och se till att den är ren och fri från skräp och blockeringar (Figur 40).

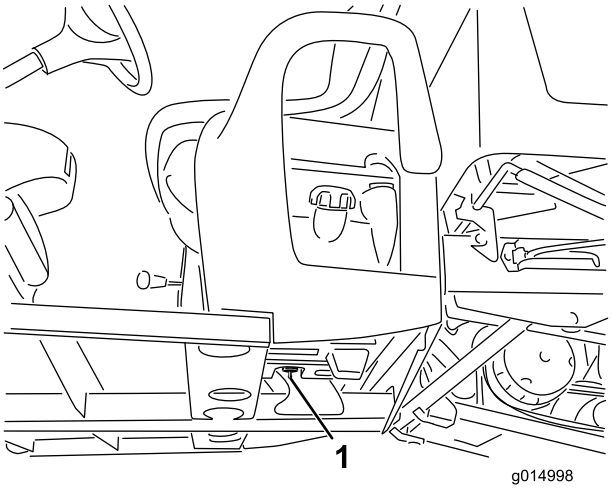

g014998

Figur 40

1. Luftfiltrets öppning (se bränsletankens insida, nedanför kolkanistern)

Byta ut kolkanisterfiltret

Serviceintervall: Var 200:e timme—Byt ut kolkanisterfiltret.

1. Ta bort kolkanisterfiltrets koppling med hullingar från slangen längst ned i kolkanistern och ta bort filtret.

   Obs: Släng det gamla filtret.

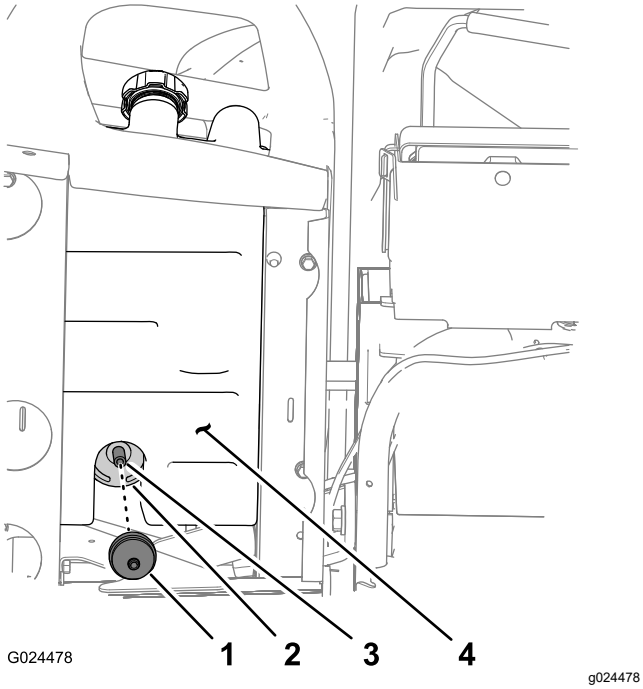

Figur 41

1. Kolkanisterfilter
2. Kolkanister
3. Slang
4. Bränsletank

2. För in i det nya kolkanisterfiltrets koppling med hullingar så långt som möjligt i slangen längst ned i kolkanistern.

Byta ut kolkanistern

Obs: Byt ut kolkanistern om den är skadad, igensatt eller om maskinen körs utan ett kolkanisterfilter.

Obs: Byt ut kolkanisterfiltret i samband med att kolkanistern byts.

Koppla loss sätessockelns reglage

1. Ta bort knoppen från växelspaken (Figur 42).

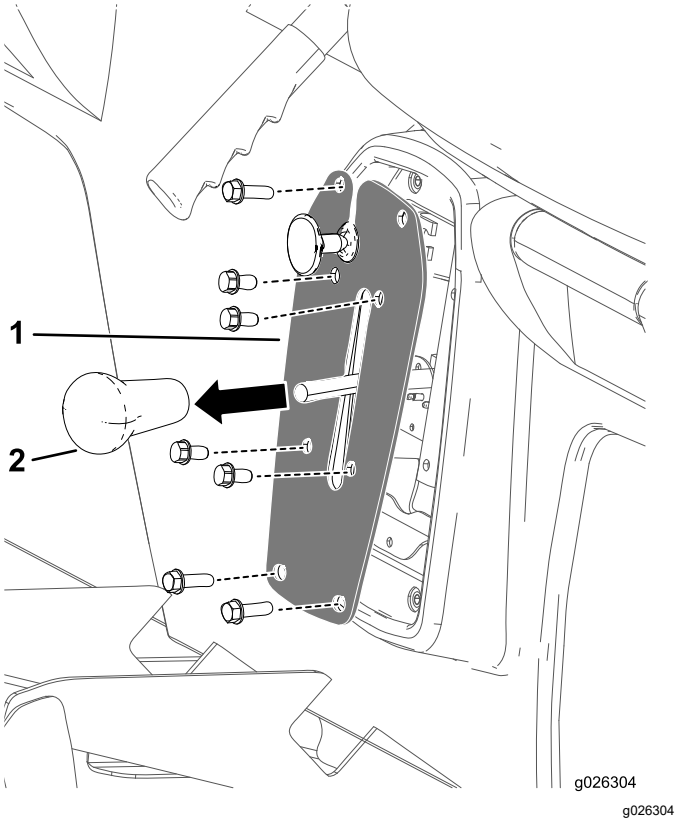

Figur 42

1. Växelspaksplatta
2. Knopp till växelspak

2. Ta bort de fyra skruvarna som håller fast växelspaksplattan på växelspaksfästet (Figur 42).
3. Ta bort de fyra skruvarna som håller fast växelspaksplattan vid sätessockeln och ta bort växelspaksplattan (Figur 42).

Koppla loss parkeringsbromskabeln

1. Ta bort det kabelband längst ner på maskinen som håller fast parkeringsbromskabeln vid fotbromskabeln (Figur 43).
2. Märk ut en rotationslinje på den främre kontramuttern för parkeringsbromskabeln (Figur 43).

   Obs: Se till att den främre kontramuttern inte roterar.

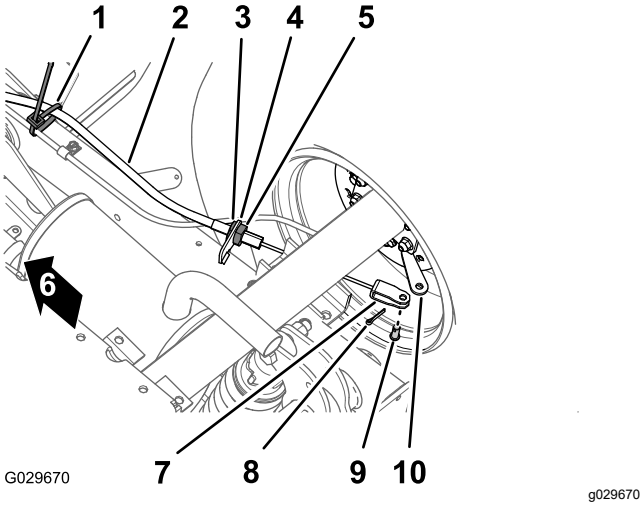

Figur 43

1. Kabelband
2. Parkeringsbromskabel
3. Främre kontramutter
4. Bromskabelfäste
5. Bakre kontramutter
6. Maskinens framsida
7. Sprintbult
8. Saxpinne
9. Sprintbult
10. Bromsreglagespak

3. Lossa den bakre kontramuttern och ta bort kabeln från bromskabelfästet (Figur 43).
4. Ta bort saxpinnen och sprintbulten som håller fast klykan för parkeringsbromskabeln vid bromsreglagespaken, och skilj kabeln från spaken (Figur 43).
5. Upprepa steg 1–4 för parkeringsbromskabeln på maskinens andra sida.

Ta bort sätena och sätessocklarna

1. Ta bort de åtta flänsskruvar och åtta brickor längst ner på maskinen som håller fast sätessockeln på golvplattan och den bakre hyttkanalen (Figur 44).

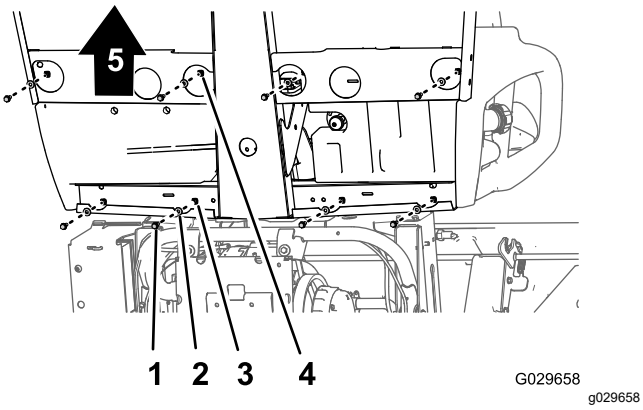

Figur 44

1. Flänsskruv
2. Bricka
3. Hål (bakre hyttkanal)
4. Hål (golvplatta)
5. Maskinens framsida

2. Lyft försiktigt av sätena, sätessockeln och parkeringsbromskablarna från maskinen (Figur 44).

Viktigt: **Observera hur parkeringsbromskablarna är dragna längs med chassit när du lyfter av sätena och sätessockeln från maskinen.**

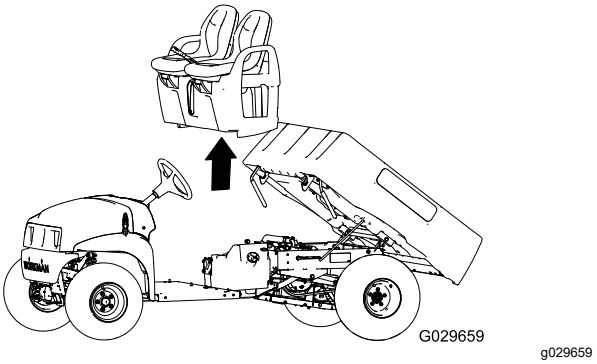

Figur 45

Byta ut kolkanistern

1. Koppla bort vakuumslangen från kopplingen på kolkanistern som är märkt ”Purge” (Figur 46).

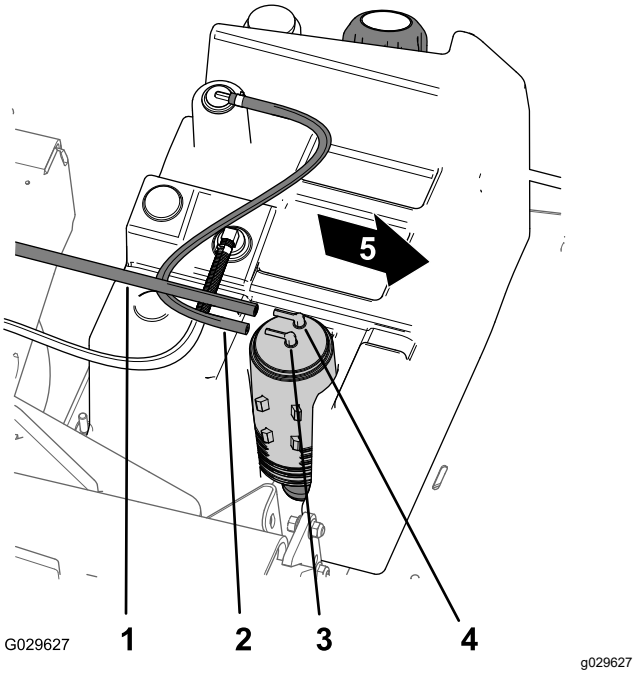

Figur 46

1. Vakuumslang
2. Bränsletanksslang
3. Kolkanisterkoppling (Fuel Tank)
4. Kolkanisterkoppling (Purge)
5. Maskinens framsida

2. Koppla bort bränsletanksslangen från kopplingen på kolkanistern som är märkt ”Fuel Tank” (Figur 46).

3. Lyft av kolkanistern från dess fäste i bränsletanken (Figur 47).

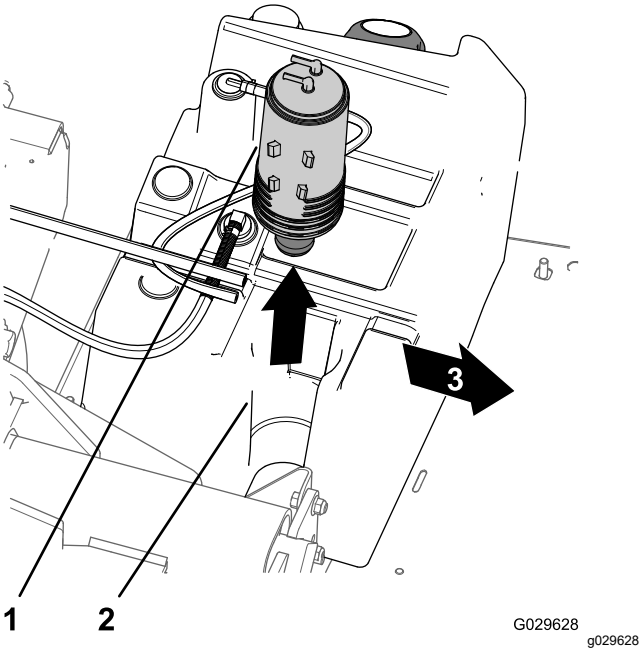

Figur 47

1. Kolkanister
2. Kolkanisterns fäste (bränsletank)
3. Maskinens framsida

4. Ta bort kolkanisterfiltret och den korta slangsektionen från den nedre kopplingen på den gamla kolkanistern (Figur 48).

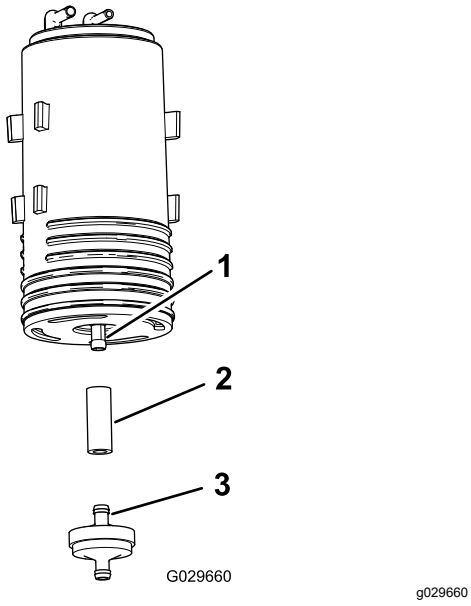

Figur 48

1. Nedre koppling (kolkanister)
2. Slang
3. Kolkanisterfilter

5. Anslut slangen till den nedre kopplingen på den nya kolkanistern (Figur 48).
6. För in det nya kolkanisterfiltrets koppling i slangen (Figur 48).
7. Placera den nya kolkanistern på bränsletankens kolkanisterfäste med Purge- och Fuel Tank-kopplingarna riktade bakåt (Figur 47).
8. Anslut vakuumslangen till kolkanisterns koppling som är märkt ”Purge” och bränsletanksslangen till kopplingen som är märkt ”Fuel Tank” (Figur 46).

Montera sätena och sätessockeln

1. Lyft på sätena och sätessockeln på maskinen och rikta in bromskablarna med chassit (Figur 44 och Figur 45).
2. Rikta in hålen i sätessockeln med hålen i golvplattan och den bakre hyttkanalen (Figur 44 och Figur 45).
3. Montera sätessockeln på golvplattan och den bakre hyttkanalen med de åtta flänsskruvar och åtta brickor som du tog bort i steg 1 i avsnittet Ta bort sätena och sätessocklarna (sida 37). Dra åt skruvarna till 19,78–25,42 N·m.

Montera parkeringsbromskablarna

1. För parkeringsbromskabelns gängade justerare till bromskabelns fäste och klykan till bromsreglagespaken (Figur 43).
2. Fäst klykan vid bromsreglagespaken med den sprintbult och saxpinne som du tog bort i steg 4 i avsnittet Koppla loss parkeringsbromskabeln (sida 36).
3. Rikta in parkeringsbromskabelns gängade justerare med bromskabelns fäste och dra åt den bakre kontramuttern (Figur 43).

   Obs: Var försiktig så att du inte vrider på den främre kontramuttern.
4. Upprepa steg 1–3 för parkeringsbromskabeln på maskinens andra sida.

Koppla in sätessockelns reglage

1. Koppla in den elektriska anslutningen från backkontakten som sitter inuti växelspaksfästet.
2. Rikta in hålen i växelspaksfästet med hålen i sätessockeln och säkra plattan vid sockeln med de fyra skruvar som du tog bort i steg 3 i avsnittet Koppla loss sätessockelns reglage (sida 36).
3. Rikta in hålen i växelspaksplattan med hålen i växelspaksfästet och säkra plattan vid fästet med de fyra skruvar som du tog bort i steg 2 i avsnittet Koppla loss sätessockelns reglage (sida 36).
4. Gänga på växelspakens knopp och dra åt den för hand (Figur 42).

Underhålla elsystemet

Elsystemets säkerhet

VARNING

KALIFORNIEN
Proposition 65 Varning

Batteripoler, kabelanslutningar och tillbehör till dessa innehåller bly och blykomponenter: kemikalier som staten Kalifornien anser orsaka cancer och fortplantningsskador. Tvätta händerna när du har hanterat batteriet.

- Koppla bort batteriet innan reparation utförs på maskinen. Lossa minuskabelanslutningen först och pluskabelanslutningen sist. Anslut först plusanslutningen och sedan minusanslutningen.
- Ladda batteriet i ett öppet och välventilerat utrymme, på avstånd från gnistor och öppna lågor. Koppla ur laddaren innan batteriet ansluts eller kopplas bort. Använd skyddskläder och isolerade verktyg.

Serva batteriet

Batterispänning: 12 V med 300 A (kallstart) vid -18 °C.

⚠ FARA

Batterielektrolyt innehåller svavelsyra som är dödligt vid förtäring och orsakar allvarliga brännskador.

- **Drick inte elektrolyten och låt den inte komma i kontakt med hud, ögon eller kläder. Använd skyddsglasögon för att skydda ögonen och gummihandskar för att skydda händerna.**
- **Fyll på batteriet på en plats där du har tillgång till rent vatten och kan skölja av huden.**

- Håll alltid batteriet rent och fulladdat.
- Håll alltid batteriet rent och fulladdat.
- Tvätta batteripolerna med en lösning bestående av fyra delar vatten och en del bikarbonat om de har korroderat.
- Stryk på ett tunt lager fett på batteripolerna som skydd mot korrosion.

Koppla loss batteriet

⚠ VARNING

Felaktig dragning av batterikablarna kan skada maskinen och kablarna samt orsaka gnistor. Gnistorna kan få batterigaserna att explodera, vilket kan leda till personskador.

- **Lossa alltid batteriets minuskabel (svart) innan du lossar pluskabeln (röd).**
- **Anslut alltid pluskabeln (röd) innan du ansluter minuskabeln (svart).**
- **Håll alltid batteriremmen på plats för att skydda batteriet och se till att det sitter säkert.**

⚠ VARNING

Batteripolerna eller verktyg av metall kan kortslutas mot maskinkomponenter i metall och orsaka gnistor. Gnistorna kan få batterigaserna att explodera, vilket kan leda till personskador.

- **Låt inte batterianslutningarna komma i kontakt med några av maskinens metalldelar när du monterar eller tar bort batteriet.**
- **Låt inte metalldelar kortsluta mellan batterianslutningarna och maskinens metalldelar.**

1. Kläm på batterikåpans sidor och ta bort kåpan ovanpå batteriet (Figur 49).

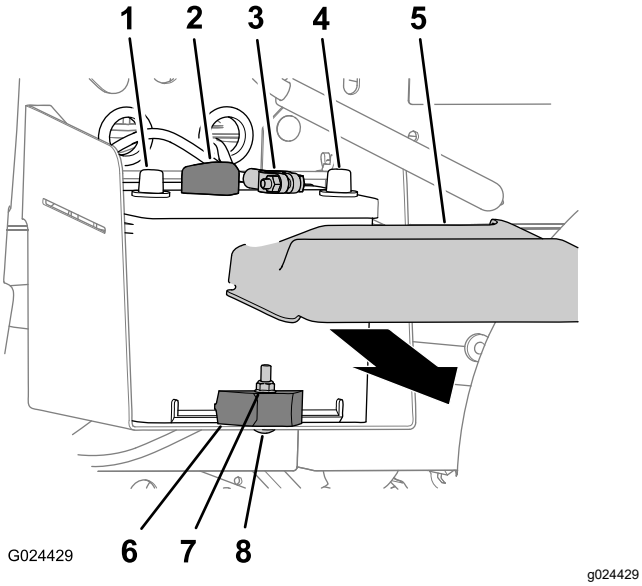

Figur 49

1. Positiv batteripol
2. Positiv batterikabel
3. Negativ batterikabel
4. Negativ batteripol
5. Batterikåpa
6. Batteriklämma
7. Låsmutter
8. Vagnskruv

2. Ta bort batteriets minuskabel från batteriuttaget (Figur 49).
3. Koppla bort batteriets pluskabel från batteriet (Figur 49).

Avlägsna batteriet

1. Lossa batterikablarna, se Koppla loss batteriet (sida 39).
2. Ta bort låsmuttern, vagnskruven och batteriklämman som fäster batteriet vid batterilådan (Figur 49).
3. Ta ut batteriet ur batterilådan (Figur 49).

Montera batteriet

1. Rikta in batteriet efter maskinens batterilåda (Figur 49).

   Obs: Kontrollera att batteriets plus- och minuspoler har riktats in enligt Figur 49.
2. Fäst batteriet vid batterilådan med batteriklämman, vagnskruven och låsmuttern (Figur 49).
3. Anslut batterikablarna, se Ansluta batteriet (sida 40).

Ansluta batteriet

1. Anslut den positiva batterikabeln till batteriet (Figur 49).
2. Anslut den negativa batterikabeln till batteriet (Figur 49).
3. Montera batterikåpan på batteriet (Figur 49).

Ladda batteriet

⚠ VARNING

När batteriet laddas bildas explosiva gaser.

Rök aldrig nära batteriet och håll det borta från gnistor och lågor.

Viktigt: **Håll alltid batteriet fulladdat (specifik vikt 1,260). Detta är särskilt viktigt för att batteriet inte ska skadas när temperaturen understiger 0 °C.**

1. Ta bort batteriet från maskinen. Se Avlägsna batteriet (sida 40).
2. Anslut en batteriladdare på 3–4 A till batteripolerna. Ladda batteriet med 3–4 A under 4–8 timmar (12 V).

   Obs: Överladda inte batteriet.
3. Montera batteriet i chassit, se Montera batteriet (sida 40).

Förvara batteriet

Om maskinen ska förvaras i mer än 30 dagar ska batteriet demonteras och laddas helt. Förvara det antingen på en hylla eller på maskinen. Låt kablarna vara urkopplade om det förvaras på maskinen. Förvara batteriet svalt för att undvika att det laddas ur snabbt. Se till att batteriet är fulladdat för att förhindra att det fryser.

Byta säkringar

Det finns fyra säkringar i elsystemet. Dessa är belägna under huven (Figur 50).

Lyftanordning/flakskydd (öppen)	30 A
Signalhorn/kraftuttag	20 A
Strålkastare	15 A
Maskinsäkring	10 A

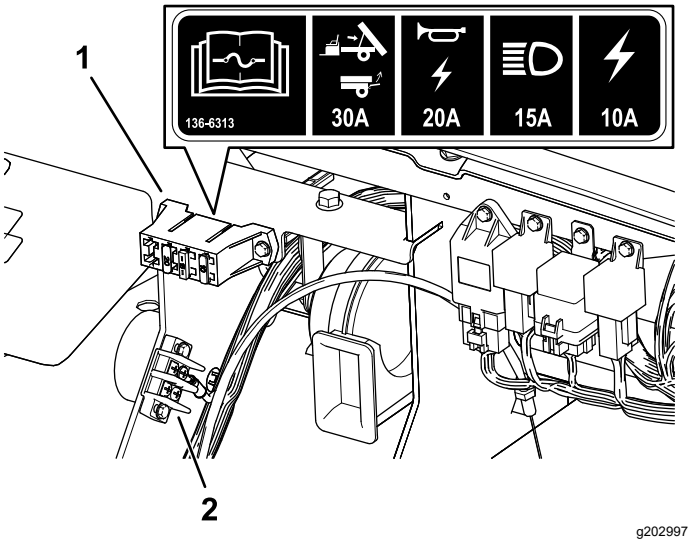

Figur 50

1. Säkringsblock
2. Jordblock

Underhåll av strålkastarna

Byta ut lamporna

⚠ VAR FÖRSIKTIG

Om du monterar en lampa med högre wattal än systemet är utformat för kan det skada strömförsörjningen (12 V) eller, åtminstone, lösa ut säkringen.

Undvik problemet genom att alltid använda angivna Toro-lysdiodlampor.

⚠ VAR FÖRSIKTIG

Lamporna blir väldigt varma när de lyser. Om du tar i en varm lampa kan du få allvarliga brännskador och andra personskador.

Låt alltid lamporna svalna ordentligt innan du tar i dem vid byte. Var försiktig när du tar i lamporna.

Specifikation: Se *reservdelskatalogen*.

1. Koppla loss batteriet. Se Koppla loss batteriet (sida 39).
2. Öppna motorhuven.
3. Koppla loss kablagets elektriska anslutning från lampans kontakt på baksidan av lamphuset (Figur 51).

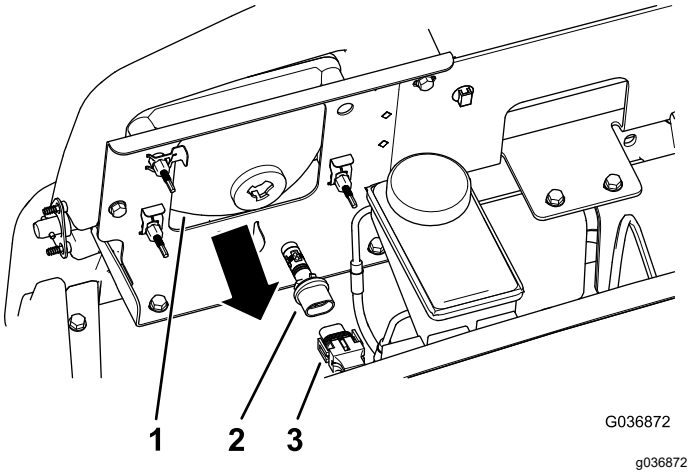

Figur 51

1. Lamphus
2. Lampenhet
3. Kablagets elektriska anslutning

4. Vrid lampenheten en kvarts varv motsols och dra den bakåt, ut ur lamphuset (Figur 51).
5. Sätt i den nya lampenheten och lamphuset och passa in flikarna på lampenheten efter skårorna i lamphuset (Figur 51).
6. Fäst lampenheten genom att vrida den ett kvarts varv medsols (Figur 51).
7. Anslut kablagets elektriska anslutning till den nya lampenhetens kontakt (Figur 51).
8. Anslut batteriet och stäng motorhuven. Se Ansluta batteriet (sida 40).

Byta ut strålkastaren

1. Koppla loss batteriet. Se Koppla loss batteriet (sida 39).
2. Öppna motorhuven. Se Lyfta motorhuven (sida 27).
3. Koppla loss kablagets elektriska anslutning från lampenhetens kontakt (Figur 52).

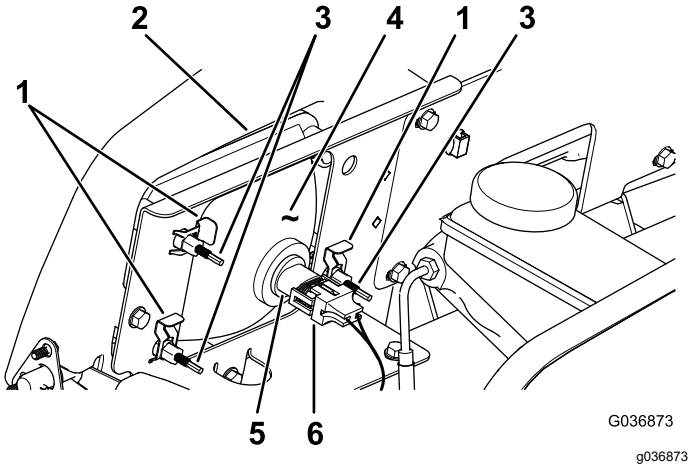

Figur 52

1. Snabbklämma
2. Öppning i stötdämparen
3. Ställskruv
4. Strålkastare
5. Lampenhet
6. Kablagets elektriska anslutning

4. Ta bort snabbklämmorna som fäster strålkastaren vid strålkastarfästet (Figur 52).

   Obs: Spara alla delar för montering av den nya strålkastaren.
5. Demontera strålkastarenheten genom att flytta den framåt genom öppningen i den främre stötdämparen (Figur 52).
6. För in den nya strålkastaren genom öppningen i stötdämparen (Figur 52).

   Obs: Kontrollera att justerstolparna är inriktade efter hålen i monteringsfästet bakom stötdämparen.
7. Fäst strålkastarenheten med de snabbklämmor som du tog bort i steg 4.
8. Anslut kablagets elektriska anslutning till lampenhetens kontakt (Figur 52).
9. Justera strålkastarna så att ljuset riktas dit du vill, se Justera strålkastarna (sida 42).

Justera strålkastarna

Justera strålkastarljusets riktning på följande vis när du byter ut eller demonterar en strålkastarenhet.

1. Vrid tändningslåset till det PÅSLAGNA läget och slå på strålkastarna.
2. Gå till baksidan av strålkastarenheten och vrid på justerskruvarna (Figur 52) för att svänga på enheten och rikta in ljuskäglan.

Underhålla drivsystemet

Underhåll av däcken

Serviceintervall: Var 100:e timme—Kontrollera däckens och fälgarnas skick.

Var 100:e timme—Dra åt hjulmuttrarna.

1. Kontrollera om det finns tecken på slitage på däck och fälgar.

   Obs: Olyckor under drift, som att köra in i trottoarer, kan skada ett däck eller en fälg samt störa inställningen av hjulen. Kontrollera därför däckens skick efter en olycka.

2. Dra åt hjulmuttrarna till 108–122 N·m.

Inspektera styr- och upphängningskomponenterna

Serviceintervall: Var 100:e timme—Inspektera styrningen och upphängningen, och kontrollera att det inte finns några lösa eller skadade komponenter.

Centrera ratten (Figur 53) och sväng den åt vänster eller höger. Om du vrider ratten mer än 13 mm åt vänster eller höger och däcken inte svänger ska du kontrollera följande styrnings- och fjädringskomponenter och se till att de inte är lösa eller skadade:

- Styraxeln till kulleden för styrkuggstången

  Viktigt: **Kontrollera att drevets axeltätning fungerar säkert och är i gott skick (Figur 54).**

- Styrkuggstångens dragstänger

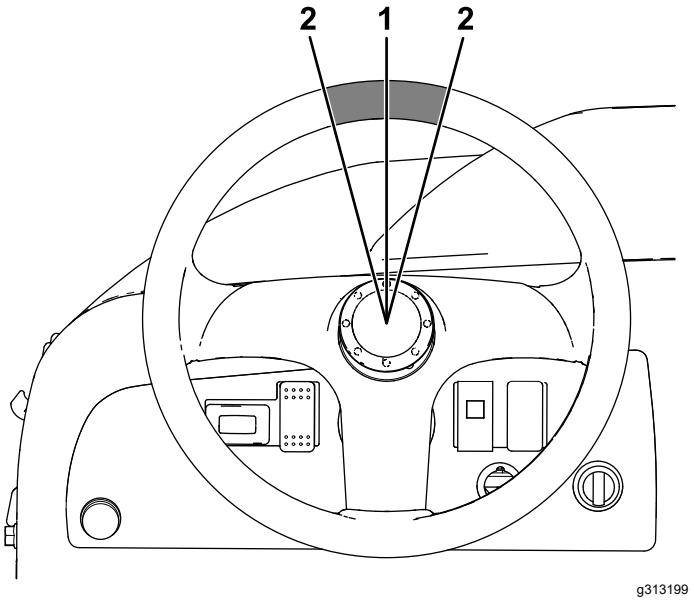

Figur 53

1. Ratten i centrerat läge
2. 13 mm från rattens mitt

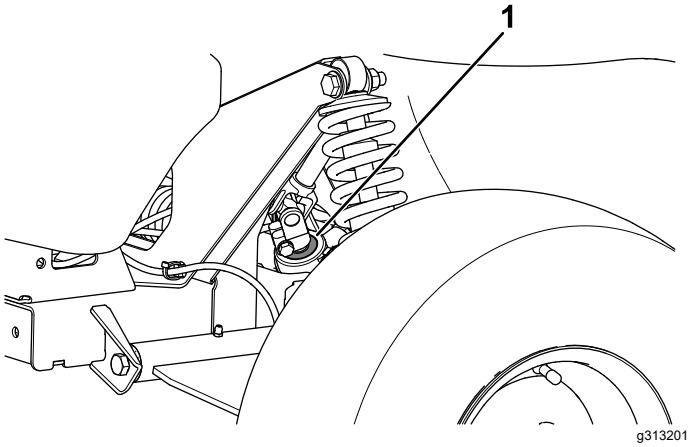

Figur 54

1. Drevsaxelns tätning

Justera framhjulens inriktning

Serviceintervall: Var 100:e timme/Årligen (beroende på vilket som inträffar först)—Kontrollera framhjulens lutning och skränkning.

Förbereda för justering av lutning och skränkning

1. Kontrollera däcktrycket och se till att det ligger på 0,83 bar i framhjulen.
2. Låt antingen en förare sitta på sätet eller lägg dit en tyngd som väger ungefär lika mycket som en genomsnittlig förare. Tyngden/föraren måste stanna kvar på sätet under hela justeringsproceduren.
3. Rulla maskinen 2 till 3 meter rakt bakåt på ett plant underlag, och rulla sedan tillbaka den till ursprungsläget. Detta gör att upphängningen stabiliserar sig i driftsläget.

Justera lutningen

Verktyg som tillhandahålls av ägaren: rörtång, Toro artikelnr 132-5069. Finns hos auktoriserade Toro-återförsäljare.

Viktigt: **Justera lutningen utåt endast om du använder ett främre redskap eller vid ojämnt däckslitage.**

1. Kontrollera lutningsriktningen för varje hjul. Riktningen bör vara så nära neutralläget (noll) som möjligt.

   Obs: Däcken bör ha samma riktning som slitspåret när de är på marken för att minska ojämnt däckslitage.

2. Justera hjulet till rätt riktning genom att rotera kragen på stötdämparen med rörtången om hjullutningen är felinställd (Figur 55).

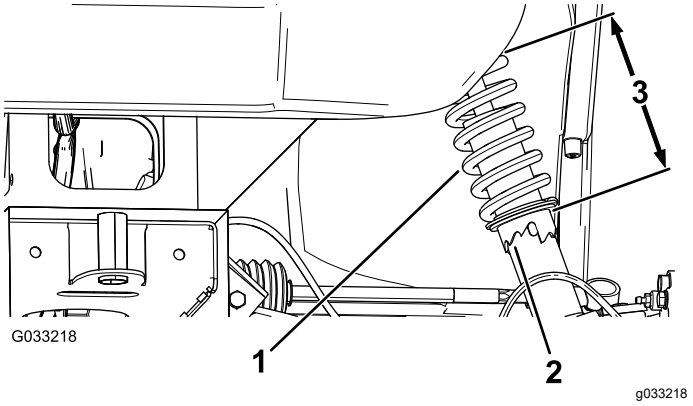

Figur 55

1. Stötdämpande fjäder
2. Krage
3. Fjäderlängd

Justera framhjulens skränkning

Viktigt: **Se till att lutningen är så nära neutralläget som möjligt innan du justerar skränkningen. Se** **Justera lutningen (sida 44)****.**

1. Mät avståndet mellan de båda framhjulen vid axelhöjd, både framtill och baktill på framhjulen (Figur 56).

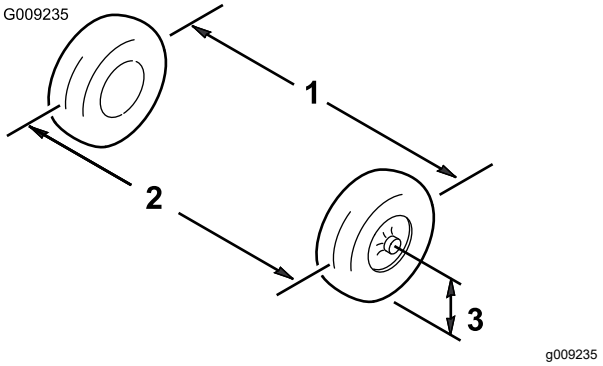

Figur 56

1. Däckets centerlinje – bak
2. Däckets centerlinje – fram
3. Axelns centerlinje

2. Om måttet inte hamnar inom 0–6 mm ska du lossa kontramuttrarna i den yttre änden av dragstängerna (Figur 57).

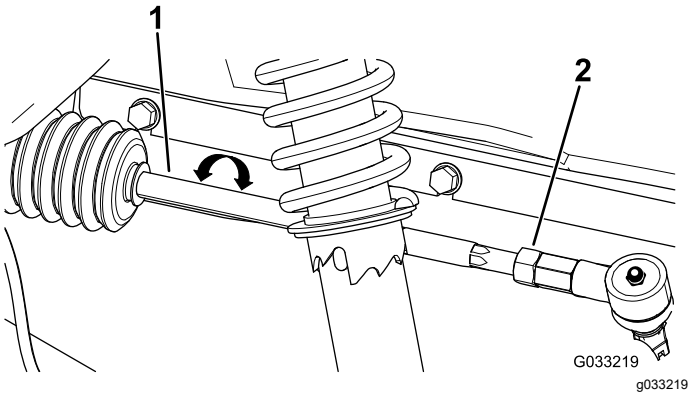

Figur 57

1. Dragstång
2. Kontramutter

3. Vrid bägge dragstängerna för att flytta framdelen på hjulet inåt eller utåt.
4. Dra åt dragstängernas kontramuttrar när justeringen är korrekt.
5. Se till att ratten kan svängas helt i bägge riktningar.

Kontrollera växellådsvätskans nivå

Serviceintervall: Var 100:e timme

Vätsketyp: SAE 10W30 (API-service SJ eller högre)

1. Parkera maskinen på ett plant underlag, lägg i parkeringsbromsen, stäng av motorn och ta ut nyckeln.
2. Ta bort bulten från nivåindikeringshålet (Figur 58).

   Obs: Växellådsvätskans nivå bör ligga i botten av nivåindikatorhålet.

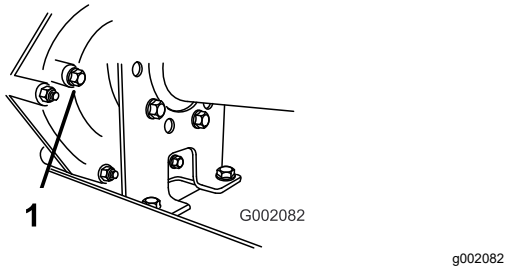

Figur 58

1. Nivåindikatorhål

3. Om växellådsvätskan inte når upp till botten av nivåindikeringshålet ska du fylla på behållaren med specificerad vätska. Se Byta ut växellådsvätskan (sida 45).

Byta ut växellådsvätskan

Serviceintervall: Var 800:e timme/Årligen (beroende på vilket som inträffar först)

Vätsketyp: SAE 10W30 (API-service SJ eller högre)

Vätskekapacitet: 1,4 liter

1. Parkera maskinen på ett plant underlag, lägg i parkeringsbromsen, stäng av motorn och ta ut nyckeln.
2. Rengör området kring påfyllnings- och avtappningspluggarna med hjälp av en trasa (Figur 59).

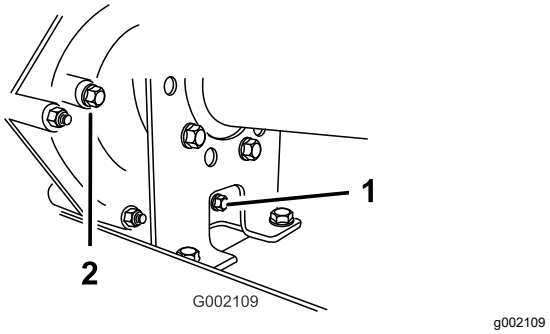

Figur 59

1. Avtappningsplugg
2. Påfyllningsplugg

3. Sätt ett kärl på 2 liter eller mer under avtappningspluggen.
4. Ta bort påfyllningspluggen genom att vrida den motsols (Figur 59).

   Obs: Spara påfyllningspluggen och packningen för installation i steg 8.
5. Ta bort avtappningspluggen genom att vrida den motsols (Figur 59).

   Obs: Spara avtappningspluggen och packningen för installation i steg 6.

   Obs: Låt all vätska tömmas ut ur växellådan.
6. Sätt i och dra åt avtappningspluggen och packningen i transmissionens avtappningsplugghål (Figur 59).

   Obs: Kassera spillvätskan på en godkänd återvinningsstation.
7. Fyll på tanken (Figur 60) genom påfyllningshålet med cirka 1,4 liter angiven vätska eller tills vätskenivån i transmissionen är i nivå med gängornas nederkant. (Figur 59).

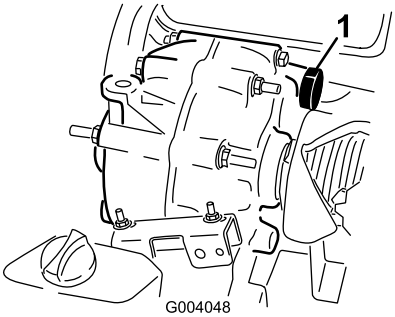

g004048

Figur 60

1. Fylla på vätska

8. Sätt i och dra åt påfyllningspluggen och packningen i transmissionens påfyllningsplugghål (Figur 59).
9. Starta motorn och kör maskinen.
10. Kontrollera vätskenivån och fyll på vätska om nivån inte är i nivå med påfyllningspluggens gängor (Figur 59).

Kontroll och justering av friläget

Serviceintervall: Var 100:e timme

Vid rutinunderhåll och/eller motordiagnostik måste växeln läggas i NEUTRALLÄGET (Figur 61). Maskinens växelspak har ett NEUTRALLÄGE som styr neutralläget i växellådan. Följande åtgärder bör vidtas för att försäkra att neutrallägesspaken driver växellådans neutralläge korrekt:

1. Sätt växelspaken i NEUTRALLÄGE.
2. Kontrollera att neutrallägesfästet är i NEUTRALLÄGET (i höjd med kabelfästet som sitter under växelfästet) genom att vrida på drivkopplingen (Figur 61).

   Obs: Maskinen ska inte rulla framåt eller bakåt. Om den gör det flyttar du neutrallägesfästet till NEUTRALLÄGET för hand.

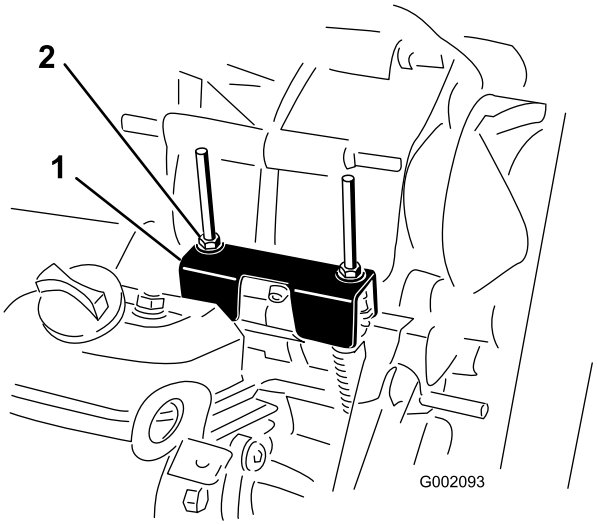

g002093

Figur 61

1. Neutrallägesfäste
2. Låsmuttrar

3. Vrid en av låsmuttrarna (Figur 61) för att få ett avstånd på 0,762 till 1,524 mm mellan nederkanten av muttern/brickan och neutrallägets fäste.

   Obs: Du måste hålla det gängade skaftet under fästet för att justera låsmutterns läge upptill.
4. Vrid den andra låsmutter för att få ett avstånd på 0,76 till 1,52 mm mellan nederkanten av muttern/brickan och neutrallägets fäste.
5. Dra alla växelkablar uppåt för att säkerställa ett avstånd på 0,76–1,52 mm mellan muttern/brickan och neutrallägesfästet (Figur 62).

   Obs: Om det inte finns något mellanrum justerar du muttrarna för att erhålla angivet avstånd.

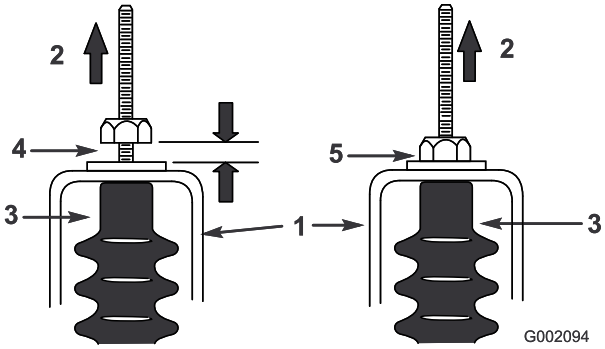

g002094

Figur 62

1. Neutrallägesfäste
2. Dra upp
3. Kabelsko
4. 0,76 till 1,52 mm avstånd
5. **Fel** – justera för att få ett avstånd på 0,76 till 1,52 mm

6. Starta motorn och lägg växeln i FRAMÅT-, BAKÅT- och NEUTRALLÄGET flera gånger för att säkerställa att neutrallägesfästet fungerar korrekt.

Underhåll av primärdriv-kopplingen

Serviceintervall: Var 400:e timme/Årligen (beroende på vilket som inträffar först)

⚠ VAR FÖRSIKTIG

Dammet i kopplingen kan spridas i luften och skada dina ögon, eller inandas och ge dig andningssvårigheter.

Använd säkerhetsglasögon och dammask eller andra typer av ögon- och andningsskydd när du utför den här proceduren.

1. Höj upp och spärra lastflaket. Se Höja lastflaket (sida 18).
2. Lossa de tre skruvarna som fäster kåpan på kopplingen och ta bort kåpan (Figur 63).

   Obs: Spara kåpan och skruvarna för senare montering.

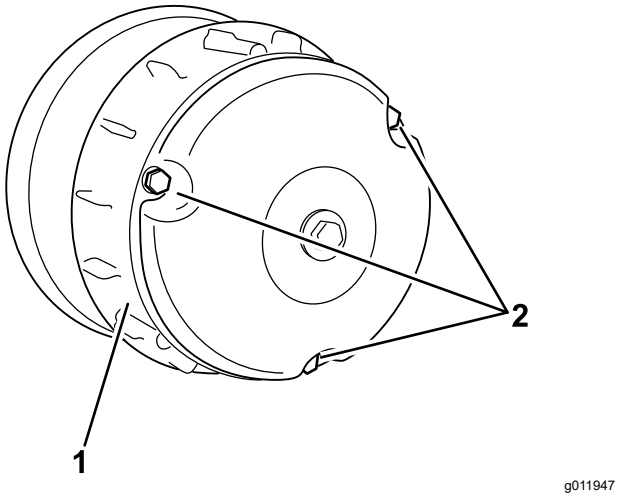

Figur 63

1. Kåpa
2. Skruvar

3. Rengör noggrant kåpans insida samt de invändiga delarna av kopplingen med tryckluft.
4. Montera kopplingskåpan och fäst den med de tre skruvarna (Figur 63) som avlägsnades i 2.
5. Sänk ned lastflaket. Se Sänka lastflaket (sida 19).

Minska maxhastigheten

⚠ VAR FÖRSIKTIG

Dammet i kopplingen kan spridas i luften och skada dina ögon, eller inandas och ge dig andningssvårigheter.

Använd säkerhetsglasögon och dammask eller andra typer av ögon- och andningsskydd när du utför den här proceduren.

1. Höj upp och spärra lastflaket. Se Höja lastflaket (sida 18).
2. Ta bort skruvarna som fäster den primära kopplingskåpan enligt Figur 64.

   Viktigt: **Var försiktig när du tar bort kopplingskåpan. Fjädern är komprimerad.**

   Viktigt: **Observera X-markeringens placering på kopplingskåporna och -monteringarna för senare montering.**

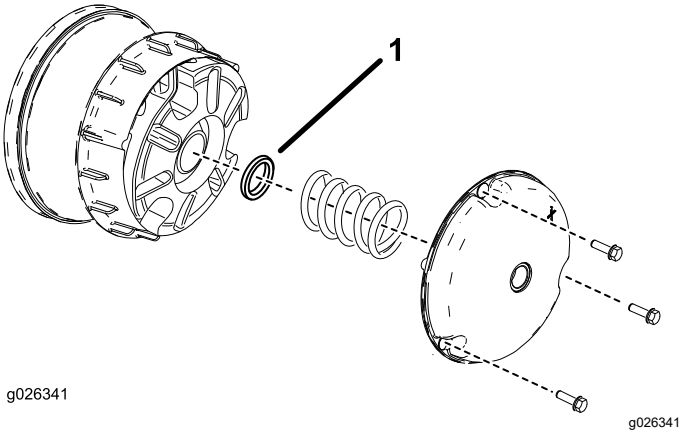

Figur 64

1. Kopplingsdistans

3. Ta bort fjädern.
4. Lägg till eller ta bort distansbrickor för att justera maxhastigheten. Med hjälp av tabellen nedan kan du avgöra hur många distansbrickor som behövs.

Distansbrickor	Maxhastighet
2 (standard)	26 km/h (standard)
3	19 km/h
4	14 km/h
5	10 km/h
6	6 km/h

Viktigt: **Kör inte maskinen om inte åtminstone två kopplingsdistanser sitter på plats.**

5. Montera fjädern och kopplingsskyddet.

   Viktigt: **Säkerställ att X-markeringen är på samma plats som den ursprungligen var.**

6. Dra åt bultarna till 179–228 Nm.

Underhålla kylsystemet

Rengöra motorns kylarområden

Serviceintervall: Var 100:e timme Rengör kylarområdena dubbelt så ofta under speciella arbetsförhållanden. Se Underhålla maskinen under speciella arbetsförhållanden (sida 26).

Viktigt: **Om motorn körs med en igensatt centrifugalsil, smutsiga eller blockerade kylflänsar eller utan kylarhöljen skadas motorn på grund av överhettning.**

Viktigt: **Rengör aldrig motorn med vatten under tryck eftersom vatten kan förorena bränslesystemet.**

Rengör centrifugalsilen, kylflänsarna och motorns utvändiga ytor.

Obs: Rengör motorns kylarområden oftare vid mycket dammiga och smutsiga förhållanden.

Underhålla bromsarna

Kontrollera bromsarna

Serviceintervall: Var 100:e timme

Viktigt: **Bromsar är en mycket viktig säkerhetsdel av maskinen. Kontrollera dem noggrant vid det rekommenderade serviceintervallet för att försäkra optimal prestanda och säkerhet.**

- Undersök bromsbeläggen för att kontrollera att de inte är sliten eller skadad. Om bromsbeläggets (bromsklossens) tjocklek är mindre än 1,6 mm ska bromsbelägget bytas ut.
- Undersök bromslamellen och andra delar för tecken på överdrivet slitage eller deformering. Byt ut skadade komponenter.
- Kontrollera bromsvätskenivån. Se Kontrollera bromsvätskenivån (sida 50).

Justera parkeringsbroms-handtaget

Serviceintervall: Var 200:e timme

1. Ta bort handtagsgreppet från parkeringsbroms-spaken (Figur 65).

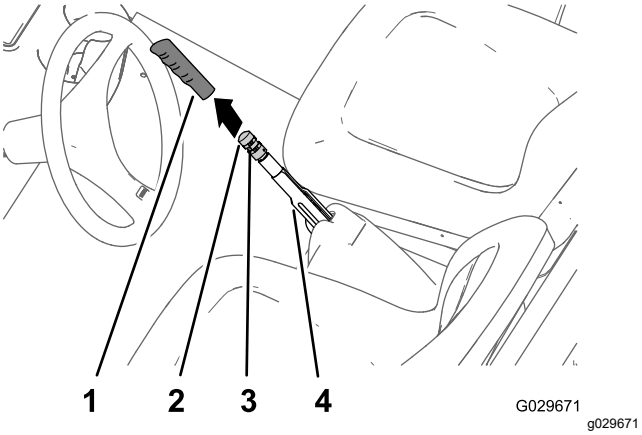

Figur 65

1. Handtag
2. Bromsjusteringsvred
3. Ställskruv
4. Parkeringsbromsspak

2. Lossa ställskruven som håller fast bromsjuste-ringsvredet på parkeringsbromsspaken (Figur 65).
3. Vrid bromsjusteringsvredet tills det når en kraft på 133–156 N för att koppla in parkeringsbromsspaken (Figur 65).

   Obs: Om du har vridit bromsjusteringsvredet så långt justeraren tillåter utan att uppnå kraften på 133–156 N som krävs för att koppla in parkeringsbromsspaken ska du utföra proceduren för justering av bromskablarna. Se Justera bromskablarna (sida 49).
4. Dra åt ställskruven och montera handtagsgreppet (Figur 65).

Justera bromskablarna

1. Ta bort handtagsgreppet från parkeringsbroms-spaken (Figur 65).
2. Lossa ställskruven (Figur 65) som håller fast bromsjusteringsvredet på parkeringsbromsspaken, koppla ur parkeringsbromsen och lossa bromsjusteringsvredet.
3. Lossa den bakre kontramuttern för den gängade justeraren till parkeringsbromskabeln som sitter längst ner på maskinen genom att vrida på den fyra varv (Figur 66).

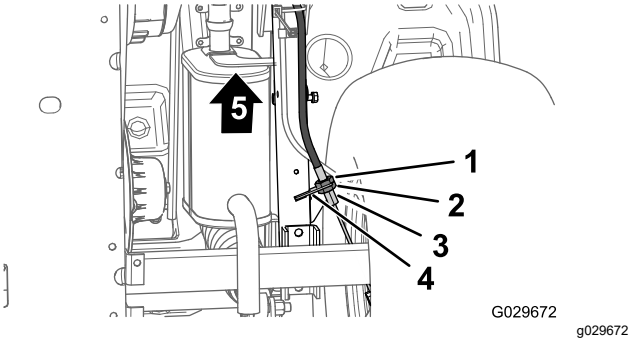

Figur 66

1. Främre kontramutter
2. Bakre kontramutter
3. Bromskabelfäste
4. Gängad justerare (parkeringsbromskabel)
5. Maskinens framsida

4. Dra åt den främre kontramuttern (Figur 66).
5. Vrid bromsjusteringsvredet (Figur 65) tills en kraft på 133–156 N krävs för att koppla in parkeringsbromsspaken.
   - Om det inte går att justera bromsjusterings-vredet genom att **lossa** på det och koppla in parkeringsbromsspaken med en kraft på 133–156 N ska du göra följande:
     A. Lossa den främre kontramuttern (Figur 66) för den gängade justeraren till parkeringsbromskabeln genom att vrida på den ett varv.
     B. Dra åt den bakre kontramuttern (Figur 66).
     C. Vrid bromsjusteringsvredet (Figur 65) så att det behövs en kraft på 133–156 N för att koppla in parkeringsbromsspaken.
     D. Upprepa steg A till C upp till två gånger till för att uppnå en kraft på 133–156 N för att dra åt parkeringsbromsen.

- Om det inte går att justera bromsjusteringsvredet genom att **dra åt** det och koppla in parkeringsbromsspaken med en kraft på 133–156 N ska du göra följande:

  A. Lossa den bakre kontramuttern (Figur 66) för den gängade justeraren till parkeringsbromskabeln genom att vrida på den ett varv.

  B. Dra åt den främre kontramuttern (Figur 66).

  C. Vrid bromsjusteringsvredet (Figur 65) så att det behövs en kraft på 133–156 N för att koppla in parkeringsbromsspaken.

  D. Upprepa steg A till C upp till tre gånger till för att uppnå en kraft på 133–156 N för att dra åt parkeringsbromsen.

  Obs: Om det inte går att justera parkeringsbromskabeln tillräckligt mycket för att bromsjusteringsvredet ska befinna sig inom justeringsintervallet, ska du kontrollerar om bromsklossarna är kraftigt slitna.

- Dra åt ställskruven och montera handtagsgreppet (Figur 65).

Kontrollera bromsvätskenivån

Serviceintervall: Varje användning eller dagligen—Kontrollera bromsvätskenivån. Kontrollera bromsvätskenivån innan du startar motorn.

Bromsvätsketyp: DOT 3

1. Parkera maskinen på ett plant underlag.
2. Koppla in parkeringsbromsen.
3. Stäng av motorn och tag ut nyckeln.
4. Lyft upp motorhuven så att du kommer åt huvudbromscylindern och behållaren (Figur 67).

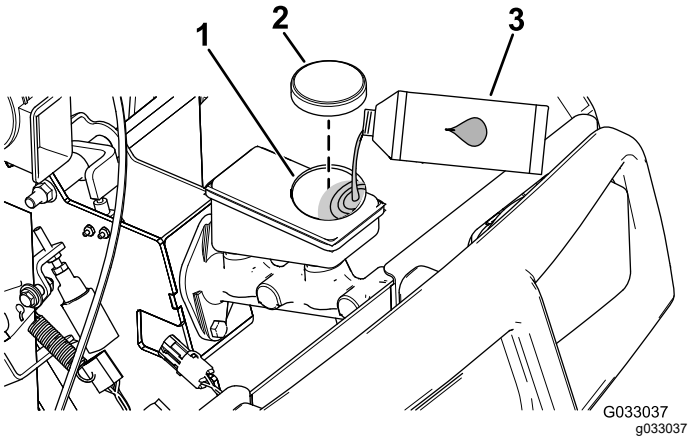

Figur 67

1. Påfyllningsrör (behållare)
2. Tanklock
3. DOT 3-bromsvätska

5. Titta på markeringen på sidan av vätskebehållaren (Figur 68).

   Obs: Nivån bör ligga ovanför miniminivålinjen.

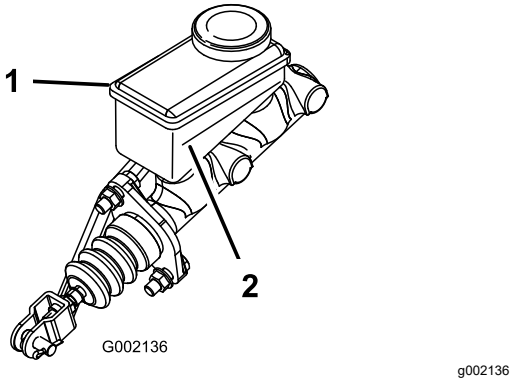

Figur 68

1. Bromsvätskebehållare
2. Miniminivålinje

6. Utför följande om vätskenivån är låg:

   A. Rengör området kring tanklocket och ta av locket (Figur 67).

   B. Tillsätt DOT 3-bromsvätska i behållaren tills vätskenivån är ovanför miniminivålinjen (Figur 68).

   Obs: Fyll inte på för mycket i bromsvätska i behållaren.

   C. Sätt tillbaka behållarens lock (Figur 67).

7. Stäng motorhuven.

Byta bromsvätska

Serviceintervall: Var 1000:e timme

Kontakta en auktoriserad Toro-återförsäljare.

Underhålla remmarna

Serva drivremmen

Kontrollera drivremmen

Serviceintervall: Efter de första 8 timmarna

Var 200:e timme

1. Parkera maskinen på ett plant underlag, lägg i parkeringsbromsen, stäng av motorn och ta ut nyckeln.
2. Höj upp lastflaket och säkra det med stöttan. Se Höja lastflaket (sida 18).
3. Lägg växellådan i NEUTRALLÄGE.
4. Vrid på remmen (Figur 69) och kontrollera om den är sliten eller skadad.

   Obs: Byt ut remmen om den är mycket sliten eller skadad, se Byta ut drivremmen (sida 51).

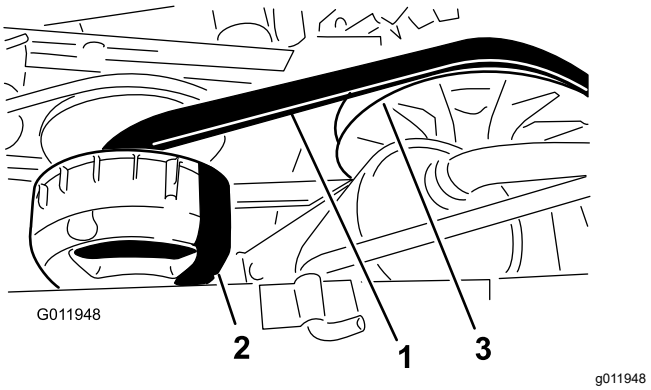

Figur 69

1. Drivrem
2. Primärkoppling
3. Sekundärkoppling

5. Sänk ned lastflaket. Se Sänka lastflaket (sida 19).

Byta ut drivremmen

1. Höj upp lastflaket. Se Höja lastflaket (sida 18).
2. För växeln till NEUTRALLÄGET, koppla in parkeringsbromsen, vrid tändningslåset till det AVSTÄNGDA läget och ta ut nyckeln.
3. Vrid remmen och dra den över sekundärkopplingen (Figur 69).
4. Ta bort remmen från primärkopplingen (Figur 69).

   Obs: Släng den gamla remmen.
5. Placera den nya remmen över primärkopplingen (Figur 69).
6. Vrid remmen och dra den över sekundärkopplingen (Figur 69).
7. Sänk ned lastflaket. Se Sänka lastflaket (sida 19).

Reglera startgeneratorremmen

Serviceintervall: Efter de första 8 timmarna

Var 200:e timme

1. Höj upp lastflaket. Se Höja lastflaket (sida 18).
2. Lossa startgeneratorns svängmutter (Figur 70).

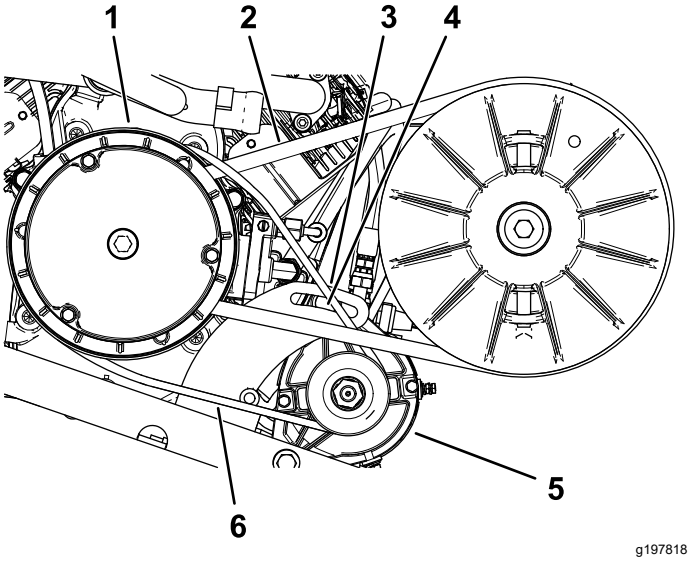

Figur 70

1. Primärdrivkopplingens hus
2. Drivrem
3. Svängfäste för generator
4. Svängmutter
5. Startgenerator
6. Startgeneratorrem

3. Kila in en bändstång mellan motorfästet och startgeneratorn.
4. Tryck bändstången nedåt för att vrida startgeneratorn nedåt i skåran tills remmen är så spänd att den endast böjs 6 mm då en kraft på 44 N·m appliceras (Figur 70).
5. Dra åt svängmuttern för hand och ta bort bändstången (Figur 70).
6. Dra åt svängmuttern till 88–115 N·m.
7. Sänk ned lastflaket. Se Sänka lastflaket (sida 19).

Underhåll av chassit

Justera lastflakets spärrhakar

Om lastflakets spärrhakar inte är korrekt inställda så vibrerar lastflaket under körning. Du kan justera spärrstiften så att spärrhakarna håller fast lastflaket ordentligt vid chassit.

1. Lossa låsmuttern i änden av spärrstiftet (Figur 71).

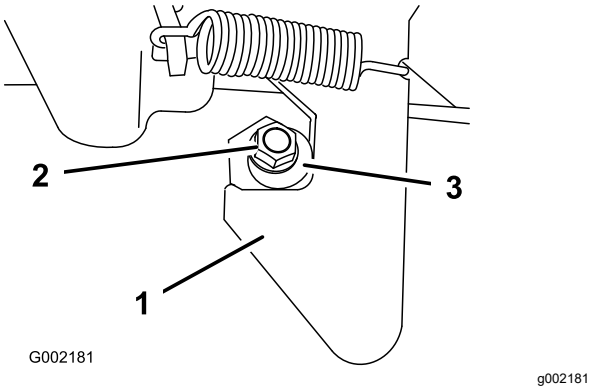

Figur 71

1. Spärrhake
2. Låsmutter
3. Spärrstift

2. Vrid spärrstiftet medsols tills det sitter tätt mot haken på spärrhaken (Figur 71).
3. Dra åt låsmuttern till 19,7–25,4 N·m.
4. Upprepa steg 1 till 3 för spärrhaken på maskinens andra sida.

Rengöring

Tvätta maskinen

Tvätta maskinen vid behov. Använd enbart vatten eller vatten och ett milt tvättmedel. Du kan använda en trasa.

Viktigt: **Använd inte vatten under tryck när du tvättar maskinen. Det kan skada elsystemet, lossa viktiga dekaler eller tvätta bort fett som behövs vid friktionspunkter. Undvik att använda alltför mycket vatten, särskilt nära kontrollpanelen, motorn och batteriet.**

Förvaring

1. Parkera maskinen på ett plant underlag, lägg i parkeringsbromsen, stäng av motorn och ta ut nyckeln.
2. Rengör hela maskinen från smuts och lort, inklusive utsidan av motorns cylinderhuvudflänsar och blåsarhuset.
3. Kontrollera bromsarna, se Kontrollera bromsarna (sida 49).
4. Serva luftrenaren, se Serva luftfiltret (sida 31).
5. Smörj maskinen. Se Smörjning (sida 28).
6. Byt motoroljan. Se Serva motoroljan (sida 32).
7. Kontrollera lufttrycket i däcken, se Kontrollera däcktrycket (sida 15).
8. Förbered bränslesystemet på följande vis om fordonet ska ställas i förvaring längre än en månad:
   A. Fyll på med en oljebaserad bränslestabiliserare/-konditionerare i bränsletanken.

      Viktigt: **Förvara inte stabiliserat/konditionerat bränsle i mer än 90 dagar.**

      Följ blandningsanvisningarna från bränslestabiliserarens tillverkare (8 ml per liter).

      Viktigt: **Använd inte en alkoholbaserad bränslestabiliserare (etanol eller metanol).**

      Obs: Användning av stabiliserare/konditionerare fungerar som mest effektivt när den blandas med färskt bränsle och alltid används.

   B. Kör motorn så att det stabiliserade bränslet fördelas i bränslesystemet (5 minuter).
   C. Stanna motorn, låt den svalna och töm bränsletanken.

      Obs: Kassera bränslet på lämpligt sätt. Återvinn enligt lokala föreskrifter.

   D. Starta motorn igen och kör den tills den stängs av.
   E. Choka motorn.
   F. Starta och kör den tills den inte längre startar.
9. Ta bort tändstiften och kontrollera deras skick. Se Serva tändstiften (sida 33).
10. Häll i två matskedar motorolja i varje tändstiftshål när stiften är borttagna från motorn.
11. Använd elstarten för att dra runt motorn och fördela oljan i cylindern.
12. Montera tändstiften och dra åt till rekommenderat moment, se Serva tändstiften (sida 33).

    Obs: Sätt inte fast tändkabeln på tändstiften.
13. Ta ut batteriet ur chassit och ladda det helt. Se Avlägsna batteriet (sida 40).

    Obs: Ha inte kablarna anslutna till batteriet under förvaringen.

    Viktigt: **Batteriet måste vara fulladdat så att det inte fryser och skadas vid temperaturer under 0 °C. Ett fulladdat batteri behåller sin laddning i ungefär 50 dagar vid temperaturer under 4 °C.**
14. Kontrollera och dra åt alla bultar, muttrar och skruvar. Reparera eller byt ut skadade delar.
15. Måla i lackskador och bara metallytor.

    Obs: Färg finns att köpa hos auktoriserade Toro-återförsäljare.
16. Förvara maskinen i ett rent och torrt garage eller lagerutrymme.
17. Ta ut nyckeln och placera den på en säker plats utom räckhåll för barn.
18. Täck över maskinen för att skydda den och hålla den ren.

Anteckningar:

Europeiskt sekretessmeddelande

De uppgifter som Toro registrerar
Toro Warranty Company (Toro) respekterar din integritet. För att kunna behandla dina garantianspråk och kontakta dig i händelse av att en produkt måste återkallas ber vi dig att uppge vissa personuppgifter, antingen direkt eller via din lokala Toro-återförsäljare.

Toros garantisystem körs på servrar som finns i USA där sekretesslagarna kanske inte ger samma skydd som i ditt land.

GENOM ATT UPPGE DINA PERSONUPPGIFTER TILL OSS SAMTYCKER DU TILL ATT DE BEHANDLAS SÅ SOM BESKRIVS I DET HÄR SEKRETESSMEDDELANDET.

Så här använder Toro informationen
Toro kan använda dina personuppgifter för att behandla garantianspråk och för att kontakta dig i händelse av att en produkt återkallas. Toro kan vidarebefordra uppgifterna till sina dotterbolag, återförsäljare eller andra affärspartners i samband med någon av dessa aktiviteter. Vi säljer inte dina personuppgifter till något annat företag. Vi förbehåller oss rätten att vidarebefordra personuppgifter i syfte att efterleva tillämpliga lagar och uppfylla förfrågningar från vederbörliga myndigheter, administrera system på rätt sätt eller för vår egen eller andra användares säkerhet.

Så här sparas dina personuppgifter
Vi sparar dina personuppgifter så länge vi behöver dem för det syfte de ursprungligen registrerades för, av andra legitima skäl (t.ex. för att följa föreskrifter) eller så länge som krävs enligt tillämplig lag.

Toros engagemang för att skydda dina personuppgifter
Vi vidtar skäliga försiktighetsåtgärder för att skydda dina personuppgifter. Vi vidtar också åtgärder för att bibehålla personuppgifternas aktuella status så att de är korrekta.

Åtkomst till och korrigering av personuppgifter
Om du vill granska eller korrigera dina personuppgifter kan du kontakta oss via e-post på legal@toro.com.

Konsumenträtt i Australien

Australiensiska kunder hittar information rörande australiensisk konsumenträtt inuti förpackningen eller hos den lokala Toro-återförsäljaren.

Toros garanti

Två års begränsad garanti

Fel och produkter som omfattas

The Toro Company och dess dotterbolag Toro Warranty Company garanterar gemensamt, och i enlighet med ett avtal dem emellan, att din Toro-produkt (”produkten”) är utan material- och tillverkningsfel i två år eller 1 500 arbetstimmar*, beroende på vilket som inträffar först. Den här garantin gäller för alla produkter förutom luftare (och för dem finns det separata garantiförklaringar). Om ett fel som omfattas av garantin föreligger, kommer vi att reparera produkten utan kostnad. Detta omfattar feldiagnos, utförande av arbetet, reservdelar och transport. Den här garantin börjar gälla det datum då produkten levereras till den ursprungliga köparen i återförsäljarledet.
* Produkten är försedd med en timmätare.

Anvisningar för garantiservice

Du är ansvarig för att meddela produktdistributören eller den auktoriserade återförsäljaren som du köpte produkten av så snart du tror att ett fel som omfattas av garantin föreligger. Om du behöver hjälp med att hitta en produktdistributör eller auktoriserad återförsäljare, eller om du har några frågor som rör dina rättigheter och skyldigheter beträffande garantin, kan du kontakta oss på:

Toro Commercial Products Service Department
Toro Warranty Company
8111 Lyndale Avenue South
Bloomington, MN 55420-1196 USA

+1-952-888-8801 eller +1-800-952-2740
E-post: commercial.warranty@toro.com

Ägarens ansvar

Som ägare till produkten är du ansvarig för att utföra det underhåll och de justeringar som krävs, i enlighet med anvisningarna i *bruksanvisningen*. Om du inte utför det underhåll och de justeringar som krävs kan detta leda till att ett eventuellt garantianspråk inte godkänns.

Produkter och fel som inte omfattas

Alla produkt- eller funktionsfel som inträffar inom garantiperioden beror inte på material- eller tillverkningsfel. Den här garantin omfattar inte följande:

- Produktfel som orsakats av att andra reservdelar än Toro-originaldelar har använts eller av att extra, modifierade tillbehör och produkter som inte har tillverkats av Toro har monterats och använts. I vissa fall erbjuder tillverkaren en separat garanti för sådana produkter.
- Produktfel som orsakas av underlåtenhet att utföra det underhåll och/eller de justeringar som rekommenderas. Garantianspråk kan komma att underkännas om Toro-produkten inte underhålls i enlighet med anvisningarna i stycket Rekommenderat underhåll i *bruksanvisningen*.
- Produktfel som orsakas av felaktig, slarvig eller vårdslös användning av produkten.
- Slitdelar som förbrukas vid användning, förutom om dessa visar sig vara defekta. Exempel på slitdelar som förbrukas eller slits ut vid normal användning av produkten omfattar, men är inte begränsade till, bromsklossar, bromsbelägg, lamellbelägg, knivar, cylindrar, valsar och lager (tätade eller smörjbara), understål, tändstift, svänghjul och svänghjulslager, däck, filter, remmar samt vissa sprutkomponenter som membran, munstycken och backventiler m.m.
- Fel som orsakats av yttre påverkan. Yttre påverkan omfattar, men är inte begränsat till, väder, förvaringsomständigheter, föroreningar, användning av bränslen, kylvätskor, smörjmedel, tillsatser, konstgödningsmedel, vatten eller kemikalier m.m. som ej har godkänts.
- Fel eller problem med prestandan på grund av att bränslen (t.ex. bensin, diesel eller biodiesel) som inte uppfyller respektive industristandarder har använts.
- Normalt förekommande buller, vibrationer, slitage och försämringar.
- Normalt slitage omfattar, men är inte begränsat till, skador på säten till följd av slitage eller nötning, slitage på målade ytor, repor på dekaler eller fönster m.m.

Reservdelar

Reservdelar som ska bytas ut i samband med det underhåll som krävs omfattas endast av garantin under perioden fram till den planerade tidpunkten för utbytet av delen. Delar som byts ut i enlighet med den här garantin omfattas av garantin under hela den återstående produktgarantin och tillfaller Toro. Toro fattar det slutliga beslutet om huruvida en befintlig del eller enhet ska repareras eller bytas ut. Toro har rätt att använda omarbetade reservdelar vid garantireparationer.

Garanti för djupurladdnings- och litiumjonbatterier:

Djupurladdnings- och litiumjonbatterier har en total livslängd på ett visst antal kilowattimmar. Användnings-, laddnings- och underhållstekniker kan förlänga eller minska den totala batterilivslängden. I och med att batterierna i produkten används minskar gradvis mängden användbart arbete mellan laddningsintervallerna tills dess att batteriet är helt urladdat. Ansvaret för att ersätta urladdade batterier, på grund av normal användning, faller på produktens ägare. Batterierna måste kanske bytas ut under garantiperioden, och det sker då på ägarens bekostnad. Obs! (Endast litiumjonbatteri): Garantin för litiumjonbatterier är begränsad och beräknas proportionellt från år tre till fem baserat på användningstid och antal förbrukade kilowattimmar. Se *bruksanvisningen* för mer information.

Ägaren bekostar underhållet

Den vanliga service som krävs för Toro-produkter omfattar bland annat att finjustera motorn, smörja, rengöra och polera maskinen, byta filter och kylvätska samt att utföra det underhåll som rekommenderas. Sådan service får ägaren själv bekosta.

Allmänna villkor

Reparation av en auktoriserad Toro-distributör eller Toro-återförsäljare är den enda kompensation som du har rätt till under denna garanti.

Varken The Toro Company eller Toro Warranty Company är ansvariga för indirekta eller oförutsedda skador eller följdskador i samband med användningen av de Toro-produkter som omfattas av denna garanti. Detta inkluderar alla kostnader eller utgifter för att tillhandahålla ersättningsutrustning eller service under rimliga perioder med funktionsfel eller avsaknad av möjlighet av använda produkten medan reparationer som omfattas av garantin utförs. Med undantag för den emissionsgaranti som nämns nedan, och endast om denna är tillämplig, finns ingen annan yttrycklig garanti. Alla indirekta garantier i fråga om säljbarhet och användningslämplighet är begränsade till denna uttryckliga garantis varaktighet.

I vissa stater är det inte tillåtet att undanta oförutsedda skador eller följdskador, eller att tidsbegränsa en indirekt garantis varaktighet, och i dessa fall är det möjligt att ovanstående undantag och begränsningar inte gäller. Denna garanti ger dig specifika juridiska rättigheter, och du kan även ha andra rättigheter som varierar från stat till stat.

Anmärkning om motorgarantin:

Emissionskontrollsystemet kan omfattas av en separat garanti som uppfyller de krav som fastställts av den amerikanska miljömyndigheten (Environmental Protection Agency, EPA) och/eller Kaliforniens luftskyddsmyndighet (California Air Resources Board, CARB). Timbegränsningarna som anges ovan är inte tillämpliga i fråga om garantin för emissionskontrollsystem. Se garantiförklaringen om emissionskontroll som medföljer produkten eller finns i motortillverkarens dokumentation för ytterligare information.

Andra länder än USA och Kanada

Kunder som har köpt Toro-produkter som exporterats från USA eller Kanada ska kontakta sin Toro-distributör (återförsäljare) för att få garantipolicyn för sitt eget land eller sin provins eller stat. Om du av någon anledning är missnöjd med din distributörs service eller har svårt att få garantiupplysningar kontaktar du Toro-importören.