Form No. 3411-889 Rev D

Count on it.

Gebruikershandleiding

Workman® MDX-D multifunctioneel werkvoertuig

Modelnr.: 07236—Serienr.: 400000000 en hoger

Modelnr.: 07236TC—Serienr.: 400000000 en hoger

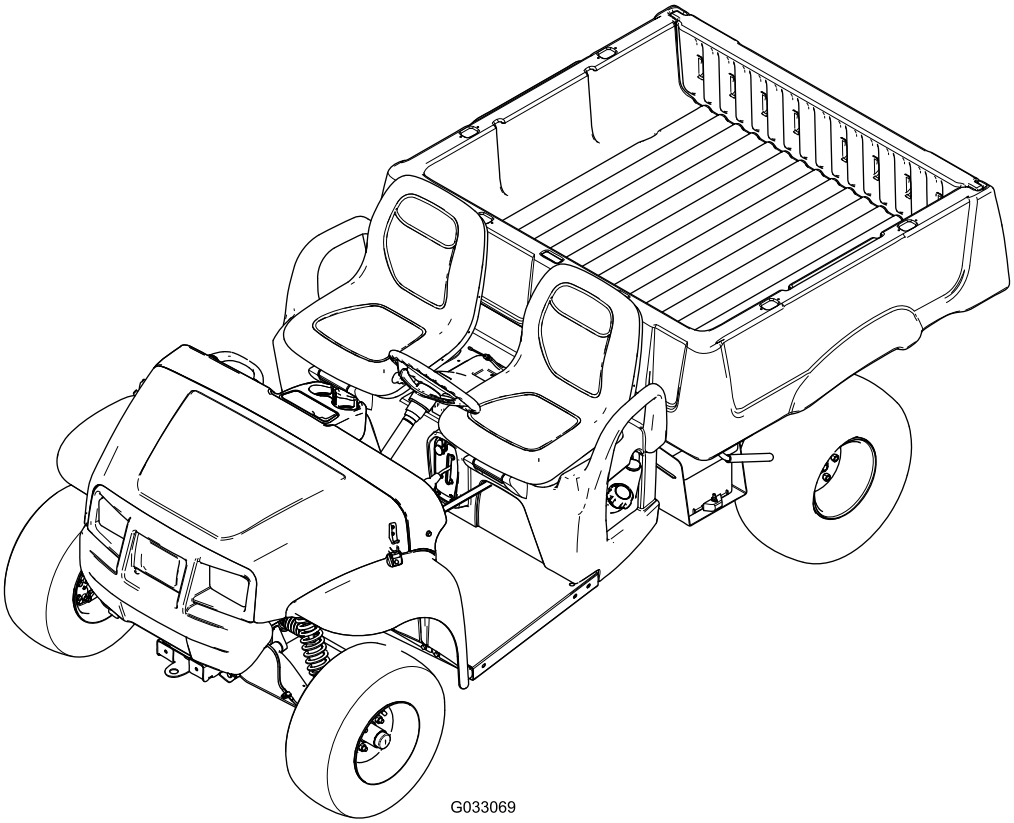

Registreer uw product op www.Toro.com.
Vertaling van de oorspronkelijke tekst (NL)

3411-889

Dit product voldoet aan alle relevante Europese richtlijnen; zie voor details de aparte productspecifieke conformiteitsverklaring.

Als de machine zonder een goed werkende vonkenvanger, zoals omschreven in sectie 4442, of een goed onderhouden, brandveilige motor wordt gebruikt in een bosgebied of op een met dicht struikgewas of gras begroeid terrein, handelt de bestuurder in strijd met de bepalingen van sectie 4442 of 4443 van de Wet op de Openbare Hulpbronnen (Public Resources Code) van de Staat Californië.

De bij deze motor geleverde *Gebruikershandleiding* bevat informatie over het Environmental Protection Agency (EPA) in de Verenigde Staten en de California Emission Control Regulation voor emissiesystemen, onderhoud en garantie. Bestel vervangingsonderdelen bij de fabrikant van de motor.

⚠ WAARSCHUWING

CALIFORNIË
Proposition 65 Waarschuwing

De uitlaatgassen van de dieselmotor van dit product bevatten bestanddelen waarvan bekend is dat ze kanker, geboorteafwijkingen of andere schade aan de voortplantingsorganen kunnen veroorzaken.

Accuklemmen, accupolen en dergelijke onderdelen bevatten lood en loodverbindingen. Van deze stoffen is bekend dat ze kanker en schade aan de voortplantingsorganen veroorzaken. Was altijd uw handen nadat u met deze onderdelen in aanraking bent geweest.

Inleiding

Lees deze informatie zorgvuldig door, zodat u weet hoe u dit product op de juiste wijze moet gebruiken en onderhouden en om letsel en schade aan de machine te voorkomen. U bent verantwoordelijk voor het juiste en veilige gebruik van de machine.

U kunt op www.Toro.com rechtstreeks contact met Toro opnemen om informatie over producten en accessoires te verkrijgen, een verkoper te vinden of uw product te registreren.

Als u service, originele Toro onderdelen of aanvullende informatie nodig hebt, kunt u contact opnemen met een erkende Service Dealer of met de klantenservice van Toro. U dient hierbij altijd het modelnummer en het serienummer van het product te vermelden. Figuur 1 geeft de plaats van het modelnummer en het serienummer van het product aan. U kunt de nummers noteren in de ruimte hieronder.

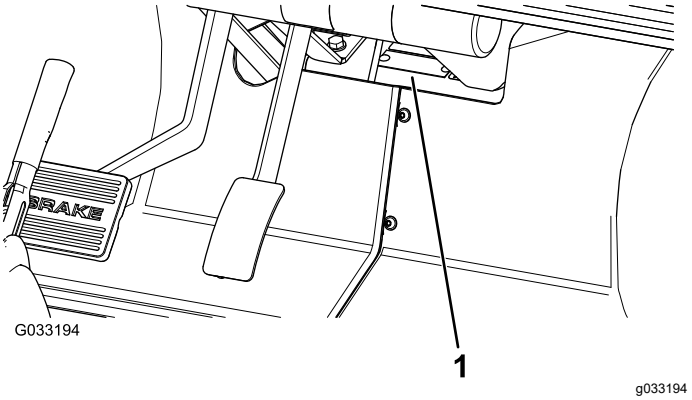

Figuur 1

1. Plaats van modelnummer en serienummer

Modelnr.: _____

Serienr.: _____

Er worden in deze handleiding een aantal mogelijke gevaren en een aantal veiligheidsberichten genoemd met de volgende veiligheidssymbolen (Figuur 2), die duiden op een gevaarlijke situatie die zwaar lichamelijk letsel of de dood tot gevolg kan hebben als u de veiligheidsvoorschriften niet in acht neemt.

g000502

Figuur 2

1. Veiligheidssymbool

Er worden in deze handleiding twee woorden gebruikt om uw aandacht op bijzondere informatie te vestigen. **Belangrijk** attendeert u op bijzondere technische informatie en **Opmerking** duidt algemene informatie aan die bijzondere aandacht verdient.

© 2021—The Toro® Company
8111 Lyndale Avenue South
Bloomington, MN 55420, VS

U kunt contact met ons opnemen op www.Toro.com.
Gedrukt in de VS
Alle rechten voorbehouden

Inhoud

Veiligheid 4
Veilige bediening 4
Verantwoordelijkheden van de bedrijfsleiding 4
Vóór het gebruik 4
Veilig omgaan met brandstof 5
Bediening 5
Onderhoud 7
Veiligheids- en instructiestickers 9
Montage 11
1 Het stuurwiel monteren (uitsluitend model 07236TC) 11
2 De accu aankoppelen (uitsluitend model 07236TC) 12
3 Het peil van de vloeistoffen en de druk in de banden controleren 12
4 Handleiding lezen en video bekijken 13
5 De remmen gebruiksklaar maken 13
Algemeen overzicht van de machine 14
Bedieningsorganen 15
Specificaties 18
Werktuigen/accessoires 18
Gebruiksaanwijzing 19
Veiligheid staat voorop 19
De laadbak gebruiken 19
Controles uitvoeren vóór het gebruik 21
Remvloeistofpeil controleren 21
Het motoroliepeil controleren 22
Bandenspanning controleren 23
Brandstof bijvullen 23
Motor starten 24
De machine stoppen 24
De machine parkeren 24
Een nieuwe machine inrijden 24
De laadbak laden 25
De machine transporteren 25
De machine slepen 26
Een aanhangwagen trekken 26
Onderhoud 27
Aanbevolen onderhoudsschema 27
Controlelijst voor dagelijks onderhoud 28
Procedures voorafgaande aan onderhoud 29
Onderhoud van de machine in bijzondere omstandigheden 29
Voorbereiding van onderhoud van de machine 29
De machine omhoog brengen 29
De motorkap openen 30
Smering 30
De machine smeren 30
De lagers in de voorwielen smeren 31
Onderhoud motor 33
Onderhoud van het luchtfilter 33
Motorolie verversen 34
Onderhoud brandstofsysteem 36
Brandstofleidingen en -verbindingen controleren 36
Brandstoffilter vervangen 36
Onderhoud elektrisch systeem 36
Onderhoud van de accu 36
Zekeringen vervangen 38
Onderhoud van de koplampen 38
Onderhoud aandrijfsysteem 40
Onderhoud van de banden 40
De onderdelen van de stuurinrichting en ophanging controleren 40
Toespoor en vlucht van voorwielen afstellen 41
Het peil van de transaxlevloeistof controleren 42
Transaxle-olie verversen 42
Neutraalstand controleren en afstellen 43
De primaire aandrijfkoppeling controleren 44
Onderhoud van de primaire aandrijfkoppeling 44
Onderhoud koelsysteem 45
De motorkoelingsgebieden reinigen 45
Onderhoud van de radiateur 45
Onderhouden remmen 46
De remmen controleren 46
De parkeerremhendel afstellen 46
De remkabels afstellen 46
Remvloeistof verversen 47
Onderhoud riemen 47
Onderhoud van de drijfriem 47
Aandrijfriem vervangen 48
De riemspanningsdemper controleren 48
Onderhoud van het chassis 49
Vergrendelingen van de laadbak instellen 49
Reiniging 49
De machine schoonmaken 49
Stalling 50

Veiligheid

Onjuist gebruik of onderhoud door de gebruiker of eigenaar kan letsel veroorzaken. Om het risico op letsel te verkleinen, dient u zich aan de volgende veiligheidsinstructies te houden en altijd op het veiligheidssymbool te letten, dat betekent: **Voorzichtig**, **Waarschuwing** of **Gevaar** – instructie voor persoonlijke veiligheid. Niet-naleving van de instructie kan leiden tot lichamelijk of dodelijk letsel.

De machine voldoet aan de vereisten van SAE J2258.

Belangrijk: **Voor informatie aangaande Europese voorschriften raadpleegt u het gelijkvormigheidsattest dat bij de machine werd geleverd.**

Veilige bediening

Belangrijk: **Deze machine is in de eerste plaats bedoeld als off-roadmachine en is niet geschikt voor intensief gebruik op de openbare weg.**

Als u zich met de machine op de openbare weg begeeft, neem dan de verkeersregels in acht en gebruik bijkomende accessoires die wettelijk verplicht kunnen zijn, zoals verlichting, richtingaanwijzers, tekens 'langzaam rijdend voertuig', etc.

Deze machine is ontwikkeld en getest om veiligheid bij het gebruik te bieden, met dien verstande dat het voertuig correct moet worden gebruikt en onderhouden. Hoewel risicobeheersing en ongevallenpreventie afhankelijk zijn van het ontwerp en de constructie van het voertuig, zijn eerdergenoemde factoren ook afhankelijk van de oplettendheid, zorgvuldigheid en een goede training van de bestuurder, onderhoud en opslag van het voertuig. Onjuist gebruik of onderhoud van het voertuig kan lichamelijk of dodelijk letsel veroorzaken.

Deze voertuig besturen is anders dan het besturen van een passagiersvoertuig of een vrachtwagen. Gun uzelf dus tijd om vertrouwd te raken met de machine.

Niet alle werktuigen die kunnen worden gekoppeld aan de machine, worden in deze handleiding beschreven. Raadpleeg de specifieke *gebruikershandleiding* die bij elk werktuig is geleverd, voor aanvullende veiligheidsinstructies.

Om het risico van lichamelijk of dodelijk letsel te verminderen, moet u zich aan de volgende veiligheidsinstructies houden:

Verantwoordelijkheden van de bedrijfsleiding

- Zorg ervoor dat de bestuurders grondig zijn getraind en bekend zijn met de *Gebruikershandleiding* en alle stickers op de .
- Zorg voor speciale procedures en bedrijfsregels voor ongewone werkomstandigheden (bijvoorbeeld hellingen die te steil zijn om de machine veilig te gebruiken).

Vóór het gebruik

- Deze machine is uitsluitend bedoeld voor het vervoer van **u**, de bestuurder, en **één passagier** in de stoel die de fabrikant heeft geleverd. Vervoer **nooit** meer dan één passagier op deze machine.
- Zorg ervoor dat u vertrouwd raakt met de bedieningsorganen en weet hoe u de motor snel kunt afzetten.
- Gebruik de machine **nooit** als u vermoeid of ziek bent of onder invloed van drugs of alcohol verkeert.
- Draag altijd stevige schoenen die uitglijden voorkomen. Draag geen loszittende kledij, bind lang haar vast in een staart en draag geen sieraden.
- Het verdient aanbeveling om een veiligheidsbril, veiligheidsschoenen en een lange broek te dragen. Dit is verplicht op grond van diverse plaatselijke voorschriften.
- Laat **nooit** kinderen de machine bedienen. Laat volwassenen de machine **nooit** bedienen zonder hen eerst een grondige instructie te geven. Deze machine mag uitsluitend worden gebruikt door getrainde en bevoegde personen.
- Zorg ervoor dat u weet waar de omstanders zich bevinden.
- Zorg ervoor dat alle veiligheidsschermen, veiligheidsvoorzieningen en stickers op hun plaats zitten. Als veiligheidsschermen, veiligheidsvoorzieningen of stickers in slechte staat verkeren, onleesbaar zijn of beschadigd raken, moet u deze herstellen of vervangen, voordat u het voertuig gaat gebruiken.
- Rij niet als het donker is, vooral niet op onbekend terrein. Als u toch in het donker moet rijden, rij dan voorzichtig en zet de koplampen aan.
- Voordat u de machine gebruikt, dient u altijd alle onderdelen van de machine of eventuele werktuigen te controleren. Als er iets niet in orde is, **mag u de machine niet meer gebruiken**. Zorg ervoor dat het probleem verholpen is alvorens

de machine of het werktuig opnieuw te gaan gebruiken.

- Bedien de machine uitsluitend buitenshuis of in een goed geventileerde ruimte.

Veilig omgaan met brandstof

- Om letsel en schade te voorkomen, dient u bijzonder voorzichtig te zijn bij de omgang met benzine. Brandstof is bijzonder brandbaar en de damp ervan is explosief.
- Rook nooit in de buurt van de machine.
- Gebruik uitsluitend een goedgekeurd vat of blik, dat niet van metaal is vervaardigd.
- Als gevolg van statische ontlading kunnen brandstofdampen in een ongeaard brandstofvat tot ontbranding komen. Vul vaten nooit in een machine of vrachtwagen of op een oplegger met plastic afdekking. Voordat u het brandstofvat vult, moet u dit uit de laadbak van de machine halen en op enige afstand van de machine op de grond plaatsen.
- Zorg ervoor dat de vulpijp tijdens het vullen voortdurend in contact is met het brandstofvat. Haal eventuele machines eerst uit de laadbak van het voertuig voordat u brandstof bijvult. Vergrendel het vulpistool niet in de open stand.
- Verwijder nooit de dop van de brandstoftank en vul nooit brandstof bij terwijl de motor loopt.
- Laat de motor afkoelen voordat u brandstof bijvult.
- U mag de brandstoftank nooit binnenshuis bijvullen.
- Bewaar de machine of brandstofhouder nooit bij een open vlam, vonk of waakvlam bij bijv. een geiser of andere apparaten.
- Laad de machine uit de vrachtwagen of van de aanhanger en vul de tank pas als de machine op de grond staat. Als dit niet mogelijk is, is het beter dergelijke machines bij te vullen uit een draagbaar vat dan met behulp van een vulpistool.
- Kleed u onmiddellijk om als er brandstof wordt gemorst op uw kleding.
- Doe de brandstoftank nooit te vol. Plaats de brandstoftankdop terug en draai deze goed aan.

Bediening

- De bestuurder en de passagier moeten op de stoel blijven zitten als de machine in beweging is. De bestuurder moet indien mogelijk het stuurwiel met beide handen vasthouden en de passagier moet de aangebrachte handgrepen gebruiken. Houd uw armen en benen te allen tijde binnen de machine.
- Rij langzamer en maak geen scherpe bochten als u een passagier meevoert. Denk eraan dat uw passagier niet altijd weet wanneer u gaat remmen of een bocht gaat maken, en wellicht daarop niet is voorbereid. Vervoer nooit passagiers in de bak of op de werktuigen.
- Let erop dat u de machine niet te zwaar laadt. Op het naamplaatje (dat zich onder het midden van het dashboard bevindt) staat de toelaatbare belading voor de machine. U mag de werktuigen nooit te zwaar beladen of het maximaal toelaatbare totaalgewicht van het voertuig overschrijden.
- Als de machine niet veilig wordt gebruikt, kan dit leiden tot een ongeluk, omkantelen van de machine en ernstig lichamelijk of dodelijk letsel. Rij voorzichtig. Neem de volgende voorzorgsmaatregelen te voorkomen dat de machine kantelt of dat de bestuurder de controle over de machine verliest:
  - Ga zeer voorzichtig te werk, verminder uw snelheid en blijf op een veilige afstand van zandkuilen, greppels, sloten, hellingen en onbekend terrein of terrein waarvan de bodemomstandigheden of het reliëf abrupte veranderingen vertonen.
  - Let op kuilen of andere verborgen gevaren.
  - Ga voorzichtig te werk als u op een helling werkt. In normale omstandigheden moet u een helling in een rechte lijn op- en afrijden. Verminder de snelheid als u een scherpe bocht maakt of draait op een helling. Draai indien mogelijk nooit op een helling.
  - Wees extra voorzichtig als u de machine gebruikt op een nat oppervlak, bij hogere snelheden of als het zwaar belast is. Stoppen kost meer tijd als het voertuig zwaar belast is.
  - Vermijd plotseling stoppen en starten. Zet de machine niet van de achteruit-stand in de vooruit-stand of van de vooruit-stand in de achteruit-stand voordat de machine volledig tot stilstand is gekomen.
  - Maak geen scherpe bochten en vermijd abrupte manoeuvres en andere riskante handelingen tijdens het rijden die ertoe kunnen leiden dat u de controle over de machine verliest.
  - Als u de lading stort, mag u niemand achter de machine laten staan en moet u voorkomen dat iemand de lading op zijn voeten krijgt. Als u de grendels van de achterlaadklep losmaakt, moet u naast de laadbak staan, niet erachter.
  - Houd alle omstanders op een afstand. Voordat u achteruitrijdt, moet u achterom kijken om er zeker van te zijn dat er zich niemand achter de machine bevindt. Rij langzaam achteruit.

– Let op het verkeer als u in de buurt van een weg werkt of deze oversteekt. Verleen altijd voorrang aan voetgangers en andere machines. Geef altijd aan dat u afslaat, of stop bijtijds zodat anderen weten wat u gaat doen. Neem de verkeerregels en voorschriften in acht.
– Begeeft u zich met de machine nooit in een omgeving waar zich stof of dampen in de lucht bevinden die kunnen exploderen. De elektrische en uitlaatsystemen van de machine kunnen vonken veroorzaken waardoor explosief materiaal tot ontbranding kan komen.
– Kijk altijd goed uit en vermijd laag overhangende objecten, zoals boomtakken, deurposten en voetgangersbruggen. Let erop dat er voldoende ruimte boven uw hoofd is, zodat de machine zonder problemen kan passeren en uw hoofd niets raakt.
– Als u niet zeker weet of u de machine veilig kunt gebruiken, moet u het **werk staken** en de bedrijfsleiding om advies vragen.

- Voordat u de bestuurdersstoel verlaat:
  – Zet de machine af.
  – Laat de laadbak neer.
  – Zet de motor af en wacht totdat alle bewegende delen tot stilstand zijn gekomen.
  – Stel de parkeerrem in werking.
  – Verwijder de sleutel uit de contactschakelaar.
- Raak de motor, de transmissie, de radiateur, de geluiddemper of het verdeelstuk van de geluiddemper niet aan als de motor loopt of direct nadat u deze heeft afgezet. Deze onderdelen kunnen heet zijn en brandwonden veroorzaken.
- Als het voertuig abnormaal trilt moet u onmiddellijk stoppen, de machine uitschakelen, wachten tot alle bewegende delen tot stilstand zijn gekomen en het voertuig op beschadigingen controleren. Repareer alle schade voordat u de machine weer in gebruik neemt.
- Bliksem kan ernstig of dodelijk letsel veroorzaken. Als het in de buurt bliksemt, gebruik de machine dan niet; ga schuilen.

Remmen

- Verminder uw snelheid als u een obstakel nadert. Dit geeft u extra tijd om te stoppen of te draaien. Als u een obstakel raakt, kunnen u en uw passagier letsel oplopen. Bovendien kunnen de machine en de lading worden beschadigd.
- Het maximaal toelaatbare totaalgewicht van een voertuig heeft een belangrijke invloed op uw vermogen de machine tot stilstand te brengen en/of te draaien. Met een zware lading en zware werktuigen wordt het moeilijker de machine tot stilstand te brengen of te draaien. Hoe zwaarder de lading, des te meer tijd het kost de machine tot stilstand te brengen.
- Verminder de snelheid van de machine als de laadbak is verwijderd en er geen werktuig is bevestigd aan de machine. De remkarakteristieken veranderen en als het voertuig snel tot stilstand wordt gebracht, kunnen de achterwielen worden geblokkeerd, waardoor de machine moeilijk bestuurbaar wordt.
- Het gazon en het wegdek zijn veel gladder als zij nat zijn. De stoptijd van de machine op een nat oppervlak kan 2 tot 4 maal langer zijn dan op een droog oppervlak. Als u door staand water rijdt dat diep genoeg is om de remmen nat te laten worden, zullen ze pas goed functioneren als ze weer droog zijn. Nadat u door water hebt gereden, moet u de remmen testen om er zeker van te zijn, dat zij naar behoren functioneren. Als dat niet het geval is, moet u langzaam rijden op vlak terrein, terwijl u lichte druk uitoefent op het rempedaal. Hierdoor drogen de remmen.

Gebruik op hellingen

⚠ WAARSCHUWING

Als u de machine op een helling gebruikt, bestaat de kans dat ze omslaat of gaat rollen. Ook bestaat de kans dat de motor afslaat of dat de machine op een helling vaart verliest. Hierdoor kan lichamelijk letsel ontstaan.

- **Gebruik de machine niet op extreem steile hellingen.**
- **Geef niet te snel gas en trap niet abrupt op het rempedaal als u achteruit een helling afrijdt, zeker niet als u een lading vervoert.**
- **Als de motor afslaat of het voertuig vaart verliest op een helling, moet u langzaam in een rechte lijn achterwaarts de helling af rijden. Probeer nooit de machine te draaien.**
- **Rij de machine langzaam op een helling en wees voorzichtig.**
- **Draai niet op een helling.**
- **Verminder de lading en de snelheid van de machine.**
- **Stop niet op een helling, zeker niet als u een lading vervoert.**

Neem de volgende voorschriften in acht wanneer u met de machine op een helling rijdt:

- Verminder de snelheid van de machine voordat u een helling op- of afrijdt.

- Als de motor afslaat of als de machine vaart begint te verliezen terwijl u een helling oprijdt, moet u voorzichtig het rempedaal indrukken en de helling langzaam achterwaarts in een rechte lijn afrijden.
- Draaien als u een helling op- of afrijdt, kan gevaarlijk zijn. Als u moet draaien op een helling, dient u dit langzaam en voorzichtig te doen. Maak nooit een scherpe of snelle bocht op een helling.
- Een zware lading heeft invloed op de stabiliteit van de machine. Verminder het gewicht van de lading en neem gas terug als u op een helling rijdt of als de lading een hoog zwaartepunt heeft. Maak de lading vast aan de laadbak van de machine om te voorkomen dat de lading gaat schuiven. Wees extra voorzichtig als u ladingen transporteert die gemakkelijk schuiven (vloeistof, stenen, zand, enz.).
- Stop niet op een helling, zeker niet als u een lading vervoert. Stoppen tijdens de afdaling van een helling kost meer tijd dan op vlak terrein. Als u de machine tot stilstand moet brengen, mag u de snelheid niet te abrupt verminderen, omdat dan de kans bestaat dat de machine omslaat of gaat rollen. Trap niet te abrupt op het rempedaal als u achterwaarts rolt, omdat de machine dan kan omslaan.
- Wij adviseren u ten sterkste de optionele rolbeugel te monteren voor u op heuvelachtig terrein rijdt.

Gebruik op oneffen terrein

Neem gas terug en verminder de lading als u moet rijden op ruw of oneffen terrein en vlak langs wegranden, kuilen en andere abrupte veranderingen in het terrein. De lading kan gaan schuiven waardoor de machine haar stabiliteit verliest.

⚠ WAARSCHUWING

Onverwachte veranderingen in het terrein kunnen leiden tot abrupte bewegingen van het stuurwiel die letsel aan handen en armen kunnen veroorzaken.

- **Verminder uw snelheid als u op oneffen terrein en vlak langs stoepranden rijdt.**
- **Pak het stuurwiel losjes aan de rand vast. Houd uw duimen omhoog en zorg ervoor dat ze buiten de spaken van het stuurwiel blijven.**

Laden en storten

- Overschrijd het aanbevolen maximale gewicht van de machine niet als u een lading transporteert in de laadbak, als u een aanhangwagen sleept, of beide; zie Specificaties (bladz. 18).
- Wees voorzichtig als u de machine gebruikt op een helling of op ruw terrein, in het bijzonder als er een lading in de laadbak ligt, als u een aanhangwagen sleept, of beide.
- Denk eraan dat de machine minder stabiel en moeilijker bestuurbaar is als de lading slecht verdeeld is over de laadbak.
- Te grote ladingen transporteren in de laadbak heeft invloed op de stabiliteit van de machine.
- Het stuurgedrag, de remprestaties en de stabiliteit van de machine worden nadelig beïnvloed als u een lading transporteert die niet aan de machine kan worden gebonden, zoals vloeistof in een grote tank.

⚠ WAARSCHUWING

De laadbak kan zwaar zijn. Handen of andere lichaamsdelen kunnen bekneld raken.

- **Houd uw handen en andere lichaamsdelen uit de buurt van de bak als u deze neerlaat.**
- **Let erop dat u geen materiaal op omstanders stort.**

- Stort de lading nooit uit de bak als de machine zijwaarts op een helling staat. Als gevolg van de verandering in de gewichtsverdeling kan de machine omslaan.
- Als u een zware lading in de bak vervoert, moet u de snelheid verminderen en ervoor zorgen dat de remweg lang genoeg is. Trap niet abrupt op het rempedaal. Wees extra voorzichtig op hellingen.
- Wees erop bedacht dat een zware lading de remweg verlengt en de mogelijkheid vermindert om snel te draaien zonder om te slaan.
- De laadruimte is uitsluitend bestemd voor een lading, niet voor het vervoer van passagiers.
- Let erop dat u de machine niet te zwaar laadt. Op het naamplaatje (dat zich onder het midden van het dashboard bevindt) staat de toelaatbare belading voor de machine. U mag de werktuigen nooit te zwaar beladen of het maximaal toelaatbare totaalgewicht van de machine overschrijden.

Onderhoud

- Voordat u onderhoudswerkzaamheden aan de machine verricht of deze afstelt, moet u de motor afzetten, de parkeerrem in werking stellen en het sleuteltje uit het contact verwijderen om te voorkomen dat de motor per ongeluk wordt gestart.
- Werk nooit onder een opgehaalde bak zonder dat u de laadbakbeveiliging hebt geplaatst op de volledige uitgetrokken cilinderstang.

- Zorg ervoor dat alle aansluitstukken van de hydraulische leidingen vastzitten en alle hydraulische slangen en leidingen in goede staat verkeren voordat u druk zet op het hydraulische systeem.
- Voer alle druk in het systeem af voordat u het hydraulische systeem loskoppelt of werkzaamheden daaraan verricht. Dit doet u door de motor uit te zetten, de stortklep van ophalen naar neerlaten te draaien en/of de laadbak en werktuigen neer te laten. Zet de hendel voor de hydraulische afstandsbediening in de zweefstand. Als de bak in de opgehaalde stand moet blijven, dient u deze vast te zetten met de laadbakbeveiliging.
- Om het voertuig in goede conditie te houden, moet u ervoor zorgen dat alle moeren, bouten en schroeven goed zijn vastgedraaid.
- Om het risico op brand te verminderen, moet u de omgeving van de motor vrij houden van overtollig vet, gras, bladeren en aangekoekt vuil.
- Als de motor moet lopen om onderhouds- of afstelwerkzaamheden uit te voeren, moet u uw kleding, handen, voeten en andere lichaamsdelen uit de buurt van de motor en bewegende delen houden. Houd iedereen op afstand.
- Voorkom dat de motor het maximaal toelaatbare toerental overschrijdt, doordat de instellingen van de motor zijn veranderd. Het maximale motortoerental is 3.650 tpm. Ten behoeve van de veiligheid en een nauwkeurige afstelling moet u het maximale motortoerental door een erkende Toro dealer laten controleren met een toerenteller.
- Indien belangrijke reparaties nodig zijn of hulp is vereist, moet u contact opnemen met een erkende Toro dealer.
- Om de beste prestaties te verkrijgen en er zeker van te zijn dat het voertuig veilig kan worden gebruikt, moet u ter vervanging altijd originele onderdelen en accessoires van Toro aanschaffen. Gebruik ter vervanging nooit onderdelen en accessoires van andere fabrikanten, omdat dit gevaarlijk kan zijn. Elke verandering aan deze machine kan gevolgen hebben voor de werking, prestaties, levensduur of het gebruik van de machine, en kan lichamelijk of dodelijk letsel veroorzaken. Dergelijke veranderingen kunnen ertoe leiden dat de garantie op het product van The Toro® Company komt te vervallen.

Veiligheids- en instructiestickers

Veiligheidsstickers en veiligheidsinstructies zijn gemakkelijk zichtbaar voor de bestuurder en bevinden zich bij plaatsen waar gevaar kan ontstaan. Vervang alle beschadigde of ontbrekende stickers.

decal121-9775

121-9775

1. Waarschuwing: lees de *Gebruikershandleiding* en zorg dat u opgeleid bent voor gebruik van de machine voordat u deze in gebruik neemt.
2. Waarschuwing: draag gehoorbescherming.
3. Brandgevaar: zet de motor uit voordat u gaat tanken.
4. Kantelgevaar: rijd langzaam op of over hellingen, neem bochten langzaam, rijd niet harder dan 31 km/uur, rijd langzaam als u een last trekt of als u op oneffen terrein rijdt.
5. Risico op vallen, gevaar voor het afsnijden van handen en voeten: vervoer geen passagiers in de laadbak, vervoer nooit een derde passagier, steek uw handen en voeten niet buiten de machine tijdens het gebruik.

decal119-9727

119-9727

1. Claxon
2. Urenteller
3. Koplampen
4. Motor – Uitschakelen
5. Motor – ingeschakeld
6. Motor – Starten
7. Aansluitpunt
8. Waarschuwing – Lees de *Gebruikershandleiding*.
9. Kans op botsing – Deze machine is niet bestemd voor gebruik op de openbare weg.
10. Kans op vallen – Vervoer geen passagiers in de laadbak.
11. Kans op vallen – Laat kinderen nooit de machine besturen.

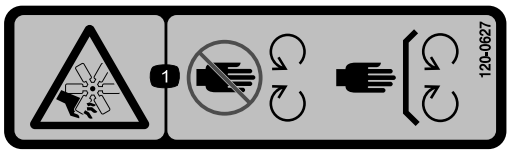

decal120-0627

120-0627

1. Gevaar op snijwonden of verminking, rotorblad – houd afstand tot bewegende delen, laat alle beveiligingen op hun plaats.

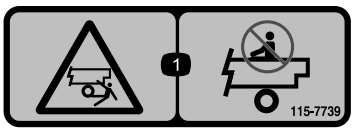

decal115-7739

115-7739

1. Risico om te vallen en bekneld te raken – Laat niemand op de machine meerijden.

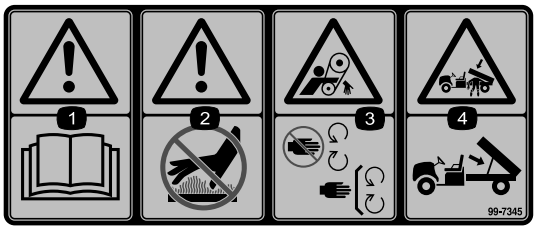

decal99-7345

99-7345

1. Waarschuwing – Lees de *Gebruikershandleiding*.
2. Heet oppervlak/gevaar voor brandwonden – Blijf op een veilige afstand van het hete oppervlak.
3. Risico om gegrepen te worden, riem – Blijf uit de buurt van bewegende onderdelen; houd alle beschermende delen op hun plaats.
4. Ledematen kunnen bekneld raken, laadbak – Ondersteun de laadbak met de steunstang.

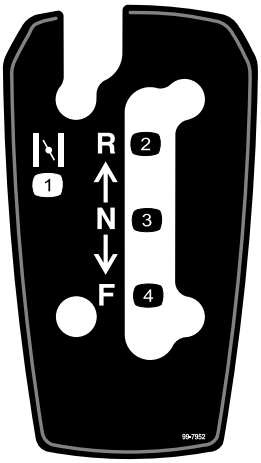

decal99-7952

99-7952

1. Choke
2. Achteruit
3. Neutraalstand
4. Vooruit

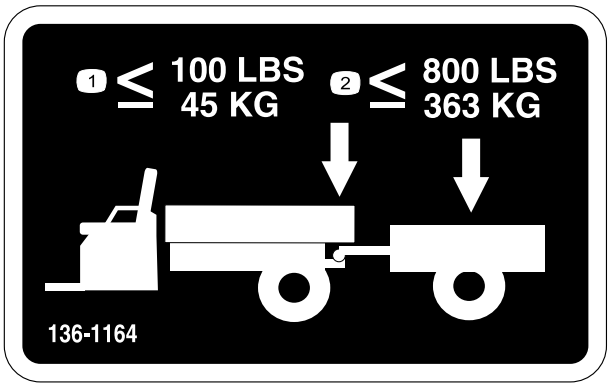

decal136-1164

136-1164

1. Overschrijd het sleepgewicht van 45 kg niet.
2. Vervoer geen lading die zwaarder is dan 363 kg.

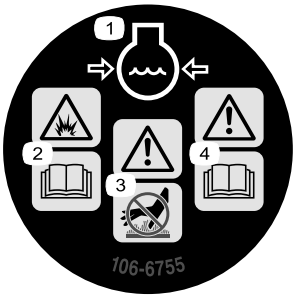

decal106-6755

106-6755

1. Motorkoelvloeistof onder druk.
2. Explosiegevaar – Lees de *Gebruikershandleiding*.
3. Waarschuwing – Raak het hete oppervlak niet aan.
4. Waarschuwing – Lees de *Gebruikershandleiding*.

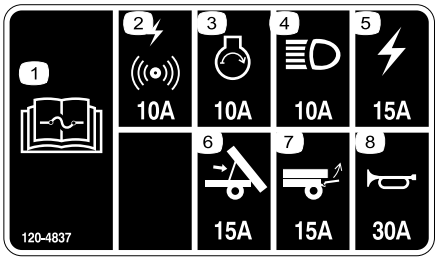

decal120-4837

120-4837

1. Lees de *Gebruikershandleiding* voor informatie over de zekeringen.
2. Alarm/aansluitpunt (10 A)
3. Motor (10 A)
4. Koplampen (10 A)
5. Zekering voor machine (15 A)
6. Heffen (15 A)
7. Heffen achteraan (15 A)
8. Claxon (30 A)

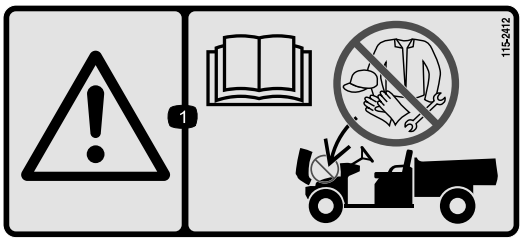

decal115-2412

115-2412

1. Waarschuwing – Lees de *Gebruikershandleiding*; geen stalling.

Montage

Losse onderdelen

Gebruik onderstaande lijst om te controleren of alle onderdelen zijn geleverd.

Procedure	Omschrijving	Hoeveel-heid	Gebruik
1	Stuurwiel Deksel Ring (½")	1 1 1	Het stuurwiel monteren (uitsluitend model 07236TC).
2	Geen onderdelen vereist	–	De accu aankoppelen (uitsluitend model 07236TC).
3	Geen onderdelen vereist	–	Het peil van de vloeistoffen en de luchtdruk in de banden controleren.
4	Gebruikershandleiding Gebruikershandleiding van de motor Onderdelencatalogus Veiligheidsinstructiemateriaal Registratiekaart Inspectieformulier Kwaliteitscertificaat Sleuteltje	1 1 1 1 1 1 1 2	De Gebruikershandleiding lezen en het instructiemateriaal bekijken voordat u het voertuig in gebruik neemt.
5	Geen onderdelen vereist	–	De remmen gebruiksklaar maken (inrijden).

Opmerking: Bepaal vanuit de normale bedieningspositie de linker- en rechterzijde van de machine.

1

Het stuurwiel monteren (uitsluitend model 07236TC)

Benodigde onderdelen voor deze stap:

1	Stuurwiel
1	Deksel
1	Ring (½")

Procedure

1. Verwijder (indien aanwezig) de kap van de naaf van het stuurwiel (Figuur 3).
2. Verwijder de borgmoer (½") van de stuuras (Figuur 3).
3. Schuif het stuurwiel en de ring (½") op de stuuras (Figuur 3).
4. Bevestig het stuurwiel aan de as met behulp van de borgmoer (½") en draai deze vast met 27-34 N·m.
5. Bevestig de kap op het stuurwiel (Figuur 3).

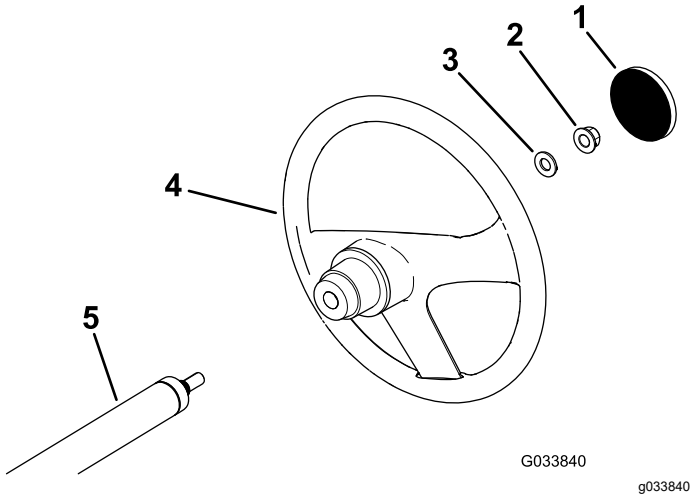

Figuur 3

1. Kap
2. Borgmoer (½")
3. Ring (½")
4. Stuurwiel
5. Stuuras

2

De accu aankoppelen (uitsluitend model 07236TC)

Geen onderdelen vereist

Procedure

⚠ WAARSCHUWING

Als accukabels verkeerd worden verbonden, kan dit schade aan de machine en de kabels tot gevolg hebben en vonken veroorzaken. Hierdoor kunnen accugassen tot ontploffing komen en lichamelijk letsel veroorzaken.

- **Maak altijd de minkabel (zwart) van de accu los voordat u de pluskabel (rood) losmaakt.**
- **Sluit altijd de pluskabel (rood) van de accu aan.**

1. Knijp in het accudeksel zodat de lipjes van de accubasis loskomen (Figuur 4).

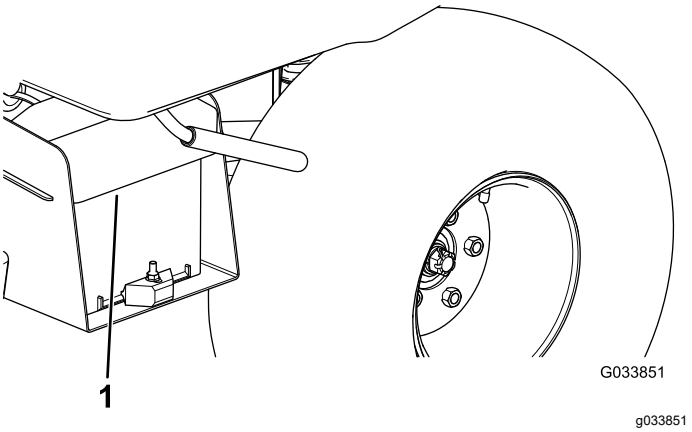

Figuur 4

1. Accudeksel

2. Verwijder het accudeksel van de accubasis (Figuur 4).
3. Bevestig de pluskabel van de accu (rood) aan de pluspool (+) van de accu en zet deze vast met de bouten en moeren (Figuur 5).

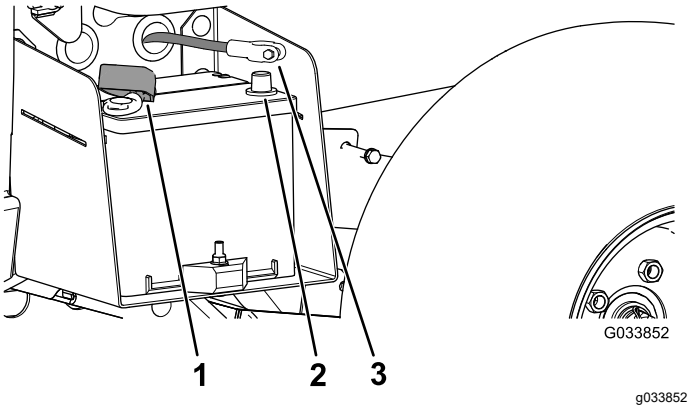

Figuur 5

1. Isolatiekap (pluskabel accu)
2. Minpool van de accu
3. Minkabel van de accu

4. Schuif de isolatiekap over de pluspool van de accu heen.

   Opmerking: De isolatiekap dient om een mogelijke kortsluiting te voorkomen.
5. Bevestig de minkabel van de accu (zwart) aan de minpool (-) van de accu en zet deze vast met behulp van bouten en moeren.
6. Lijn het accudeksel uit op de accubasis (Figuur 4).
7. Knijp het accudeksel samen, lijn de lipjes uit met de accubasis en laat het accudeksel los (Figuur 4).

3

Het peil van de vloeistoffen en de druk in de banden controleren

Geen onderdelen vereist

Procedure

1. Controleer het motoroliepeil voor en na het eerste gebruik van de motor, zie Het motoroliepeil controleren (bladz. 22).
2. Controleer het remvloeistofpeil voor en na het eerste gebruik van de motor, zie Remvloeistofpeil controleren (bladz. 21).
3. Controleer het peil van de transaxlevloeistof voor en na het eerste gebruik van de motor, zie Het peil van de transaxlevloeistof controleren (bladz. 42).
4. Controleer de bandenspanning; zie Bandenspanning controleren (bladz. 23).

4

Handleiding lezen en video bekijken

Benodigde onderdelen voor deze stap:

1	*Gebruikershandleiding*
1	Gebruikershandleiding van de motor
1	*Onderdelencatalogus*
1	Veiligheidsinstructiemateriaal
1	Registratiekaart
1	*Inspectieformulier*
1	Kwaliteitscertificaat
2	Sleuteltje

Procedure

- Lees de *Gebruikershandleiding* en de gebruikershandleiding van de motor.
- Bekijk het veiligheidsinstructiemateriaal.
- Vul de registratiekaart in.
- Vul het *Inspectieformulier* in.
- Bekijk het *Kwaliteitscertificaat*

5

De remmen gebruiksklaar maken

Geen onderdelen vereist

Procedure

Om ervoor te zorgen dat het remsysteem optimaal functioneert, moet u de remmen gebruiksklaar maken (inrijden) voordat u het voertuig gaat gebruiken.

1. Laat het voertuig op volle snelheid rijden en rem dan om de machine snel te laten stoppen zonder de wielen te blokkeren.
2. Herhaal deze procedure 10 keer en wacht steeds 1 minuut voordat u opnieuw remt om te voorkomen dat de remmen oververhit raken.

   Belangrijk: **Deze procedure is het meest effectief als de machine is beladen met 227 kg.**

Algemeen overzicht van de machine

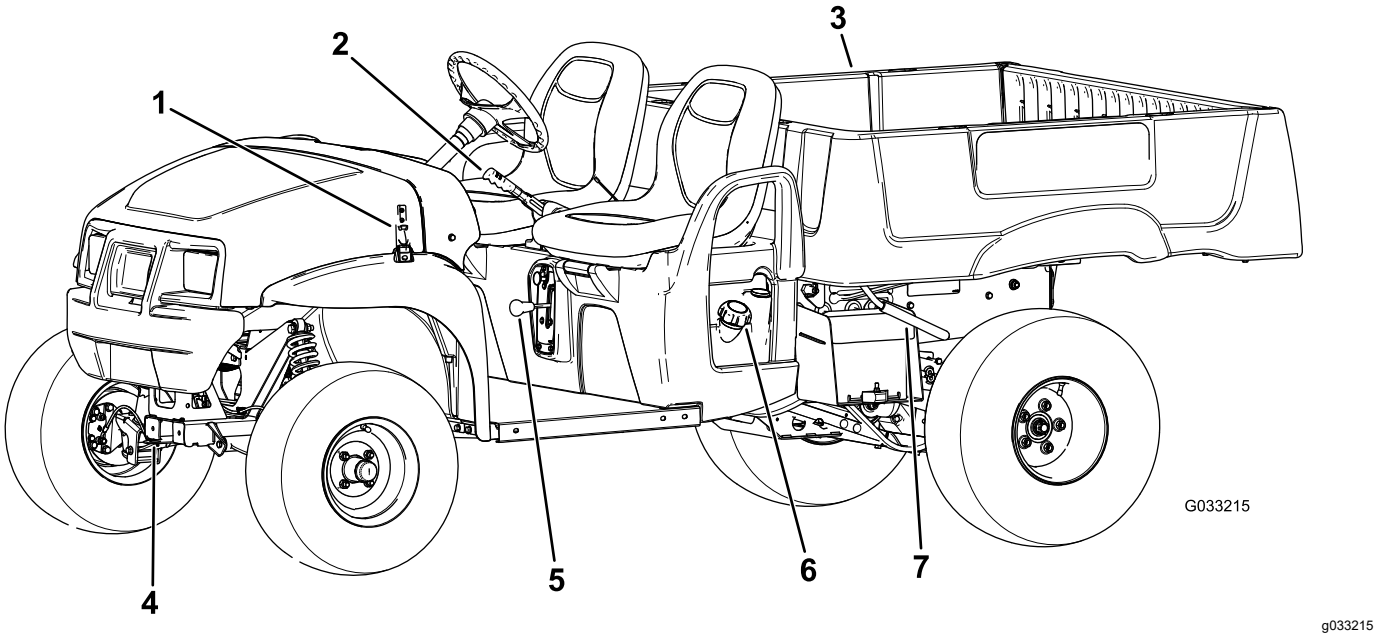

Figuur 6

1. Sluiting van de motorkap
2. Parkeerremhendel
3. Laadbak
4. Sleeplip
5. Schakelhendel
6. Brandstoftankdop
7. Hendel van laadbak

Bedieningsorganen

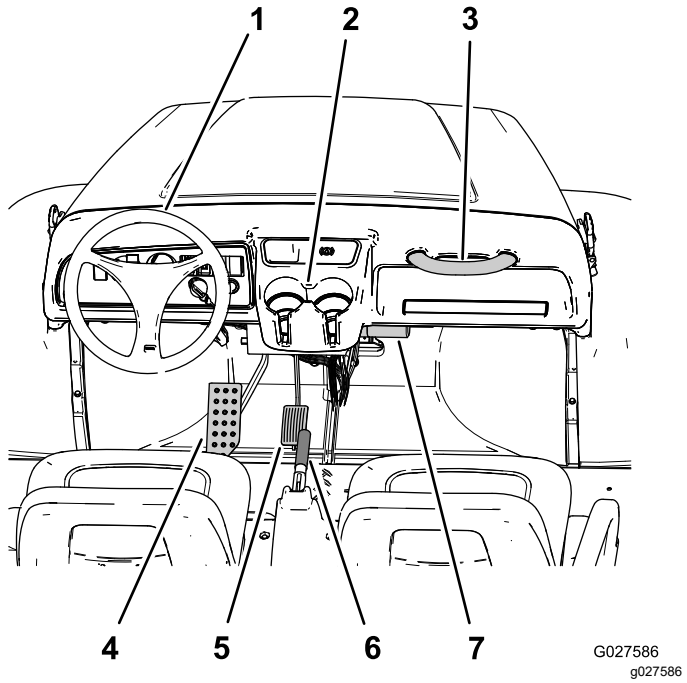

Figuur 7

1. Stuurwiel
2. Bekerhouder
3. Handgreep voor passagier
4. Rempedaal
5. Gaspedaal
6. Parkeerremhendel (middelste bedieningspaneel)
7. Koker voor *Gebruikershandleiding*

Gaspedaal

Gebruik het gaspedaal (Figuur 7) om de rijsnelheid van de machine te veranderen. Als u het gaspedaal intrapt, start u de motor. Als u het pedaal verder intrapt, verhoogt u de rijsnelheid. Als u het pedaal laat opkomen, vermindert de snelheid van de machine en slaat de motor af.

Opmerking: De maximumsnelheid vooruit is 26 km per uur.

Rempedaal

Met het rempedaal kunt u de machine tot stilstand brengen of de snelheid verminderen (Figuur 7).

⚠ VOORZICHTIG

Gebruik van een machine met versleten of onjuist afgestelde remmen kan tot persoonlijk letsel leiden.

Als het rempedaal bij het intrappen dichter dan 25 mm bij de vloer van het voertuig komt, stel de remmen dan bij of repareer ze.

Parkeerremhendel

De parkeerremhendel bevindt zich tussen de stoelen (Figuur 6 en Figuur 7). Als u de motor afzet, moet u de parkeerrem in werking stellen om te voorkomen dat de machine per ongeluk in beweging komt. Trek de parkeerremhendel omhoog om de parkeerrem in te schakelen. Duw de hendel naar beneden om de parkeerrem vrij te zetten. Stel de parkeerrem in werking als u de machine parkeert op een steile helling.

Schakelhendel

De schakelhendel bevindt zich tussen de stoelen en onder de parkeerremhendel. De schakelhendel heeft 3 standen: VOORUIT, ACHTERUIT en NEUTRAAL (Figuur 6).

Opmerking: U kunt de motor in elke van de drie standen starten en laten lopen.

Belangrijk: **De machine moet altijd eerst tot stilstand worden gebracht voordat u schakelt.**

Claxonknop

Uitsluitend model 07236TC

De claxonknop bevindt zich in de linkerbenedenhoek van het dashboard (Figuur 8). Druk op de knop om te claxonneren.

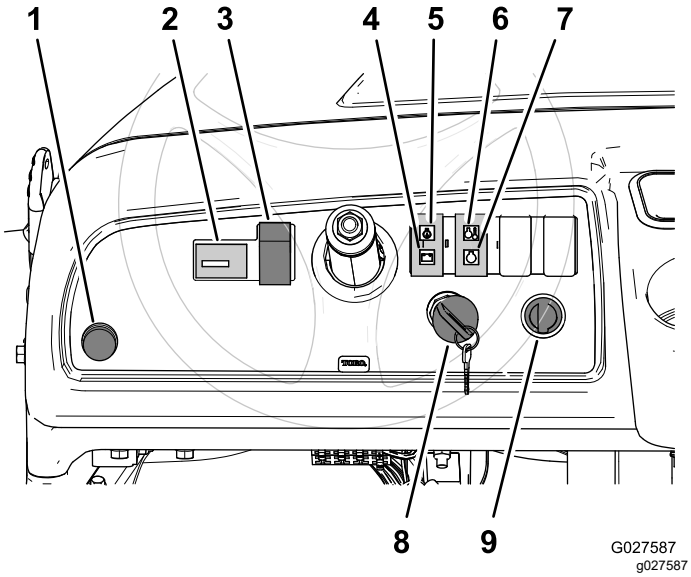

Figuur 8

1. Claxonknop (model 07236TC)
2. Urenteller
3. Lichtschakelaar
4. Acculampje
5. Motoroliedruklampje
6. Lampje temperatuur motorkoelvloeistof
7. Indicatielampje van gloeibougie
8. Contactschakelaar
9. Aansluitpunt

Lichtschakelaar

De lichtschakelaar bevindt zich aan de linkerkant van de stuurkolom (Figuur 8). Gebruik de lichtschakelaar om de koplampen aan te zetten. Druk de lichtschakelaar naar boven om de koplampen in te schakelen, en naar beneden om de koplampen uit te schakelen.

Urenteller

De urenteller bevindt zich links van de lichtschakelaar (Figuur 8). Gebruik de urenteller om na te gaan hoeveel uur de motor in bedrijf is geweest. De urenteller gaat lopen als de contactschakelaar in de stand AAN wordt gezet of als de motor loopt.

Acculampje

Het acculampje bevindt zich rechts van de stuurkolom, boven het oliedruklampje (Figuur 8). Het acculampje gaat enkele tellen branden wanneer u de motor voor het eerst start, en dooft zodra de motor loopt. Als het acculampje blijft branden terwijl de motor loopt, dan is de alternator, de accu of het elektrische systeem beschadigd.

Motoroliedruklampje

Het motoroliedruklampje bevindt zich rechts van de stuurkolom (Figuur 8). Dit lampje waarschuwt de bestuurder dat de oliedruk in de motor beneden een veilig niveau daalt. Als het lampje aangaat en blijft branden, moet u de motor uitschakelen en het motoroliepeil controleren. Vul indien nodig olie bij in de motor; zie Het motoroliepeil controleren (bladz. 22).

Opmerking: Het oliedruklampje kan gaan knipperen. Deze toestand is normaal en vereist geen actie.

Lampje temperatuur motorkoelvloeistof

Het lampje temperatuur motorkoelvloeistof bevindt zich rechts van het acculampje en het motoroliedruklampje, en boven het indicatielampje van de gloeibougies (Figuur 8). Het lampje temperatuur motorkoelvloeistof waarschuwt de gebruiker dat de koelvloeistof van de motor te warm is om de motor te blijven gebruiken (de motor raakt oververhit). Zet de motor af en laat de machine afkoelen. Controleer het peil van de koelvloeistof en de riemen naar de ventilator en de waterpomp. Vul het reservoir met de juist hoeveelheid koelvloeistof en vervang versleten, beschadigde of slippende riemen.

Belangrijk: **Als de motor blijft oververhitten, neem dan contact op met uw erkende Toro-verdeler voor een diagnose en herstelling.**

Indicatielampje van gloeibougies

Het indicatielampje van de gloeibougies bevindt zich rechts van het acculampje en het motoroliedruklampje, en onder het lampje temperatuur motorkoelvloeistof (Figuur 8). Het indicatielampje van de gloeibougie zal rood oplichten wanneer u de contactschakelaar naar

AAN draait terwijl de motor koud is. Het lampje geeft aan dat de gloeibougies werken.

Contactschakelaar

De contactschakelaar (Figuur 8) dient om de motor te laten lopen en af te zetten, en heeft drie standen: UIT, AAN en STARTEN. Draai het sleuteltje naar rechts op AAN om de gloeibougies te activeren. Wanneer het indicatielampje van de gloeibougie dooft, draait u het contactsleuteltje rechtsom in de stand STARTEN. Wanneer de motor aanslaat, draait u het sleuteltje linksom naar de stand LOPEN.

Om de motor af te zetten, draait u het sleuteltje naar links op UIT.

Aansluitpunt

Het aansluitpunt bevindt zich rechts van de contactschakelaar (Figuur 8). Met het aansluitpunt kunt u optionele elektrische accessoires van 12 V van stroom voorzien.

Brandstofmeter

De brandstofmeter (Figuur 9) vindt u op de brandstoftank naast de vuldop, aan de linkerkant van de machine. De brandstofmeter geeft aan hoeveel brandstof er in de tank zit.

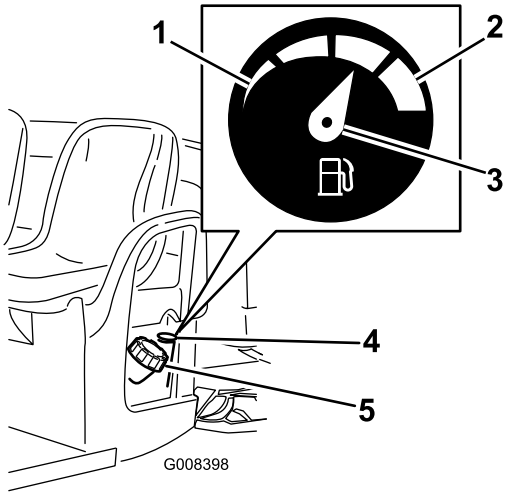

g008398

Figuur 9

1. Leeg
2. Vol
3. Naald
4. Brandstofmeter
5. Dop van brandstoftank

Handgrepen voor passagier

De handgrepen voor de passagier bevinden zich rechts van het instrumentenpaneel en op de buitenkant van elke stoel (Figuur 10).

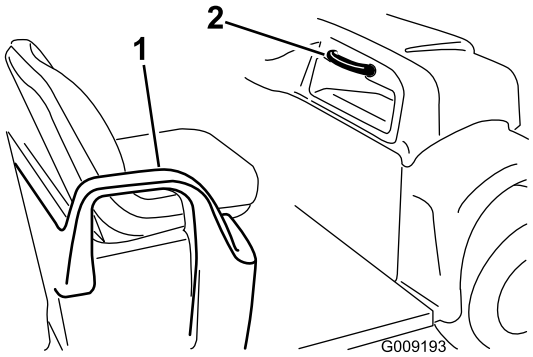

g009193

Figuur 10

1. Handgreep – heupsteun
2. Handgreep voor passagier

Specificaties

Opmerking: Specificaties en ontwerp kunnen zonder voorafgaande kennisgeving worden gewijzigd.

Basisgewicht	590 kg (droog)
Nominale inhoud (op vlak terrein)	Totaalgewicht 749 kg, inclusief bestuurder (90,7 kg) en passagier (90,7 kg), lading, koppelgewicht van aanhangwagen, maximaal toelaatbaar totaalgewicht van aanhangwagen, accessoires en werktuigen
Maximaal toelaatbaar totaalgewicht van voertuig (op vlak terrein)	1341 kg in totaal, inclusief alle bovengenoemde gewichten
Maximaal laadvermogen (op vlak terrein)	567 kg in totaal, inclusief koppelgewicht van aanhangwagen en maximaal toelaatbaar totaalgewicht van aanhangwagen
Trekvermogen:	
Standaardhaak	Koppelgewicht 45 kg. Maximale gewicht van aanhangwagen 363 kg
Haak voor zware lasten	Koppelgewicht 45 kg. Maximale gewicht van aanhangwagen 544 kg
Totale breedte	150 cm
Totale lengte	299 cm
Afstand tot de grond	25,4 cm aan de voorzijde, zonder lading of bestuurder, 18 cm aan de achterzijde, zonder lading of bestuurder
Wielbasis	205,7 cm
Wielloopvlak (middellijn tot middellijn)	124,5 cm aan de voorzijde, 120 cm aan de achterzijde
Lengte laadbak	116,8 cm binnenzijde, 132,7 cm buitenzijde
Breedte laadbak	124,5 cm binnenzijde, 150 cm aan de buitenzijde van de voorgevormde spatschermen
Hoogte laadbak	25,4 cm binnenzijde
Maximale snelheid	26 km/uur
Motortoerental (niet instelbaar)	laag stationair: 1200 tot 1300 tpm, hoog stationair: 3420 tot 3520 tpm

Werktuigen/accessoires

Een selectie van door Toro goedgekeurde werktuigen en accessoires is verkrijgbaar voor gebruik met de machine om de mogelijkheden daarvan te verbeteren en uit te breiden. Neem contact op met een erkende servicedealer of verdeler of ga naar www.Toro.com voor een lijst van alle goedgekeurde werktuigen en accessoires.

Gebruiksaanwijzing

Opmerking: Bepaal vanuit de normale bedieningspositie de linker- en rechterzijde van de machine.

Veiligheid staat voorop

Lees aandachtig alle veiligheidsinstructies en -symbolen in het hoofdstuk Veilige bediening. Met behulp van deze informatie kunt u voorkomen dat omstanders of uzelf letsel oplopen.

⚠ GEVAAR

Als u maait op nat gras of een steile helling, bestaat de kans dat de wielen slippen en u de controle over de machine verliest.

Wielen die over randen heen komen, kunnen tot gevolg hebben dat de machine omkantelt, hetgeen ernstig of dodelijk letsel dan wel verdrinking kan veroorzaken.

Om te voorkomen dat u de controle over de machine verliest en dat de machine omkantelt, moet u de volgende richtlijnen in acht nemen:

- **Maai niet in de buurt van steile hellingen of water.**
- **Verminder uw snelheid en wees uiterst voorzichtig op hellingen.**
- **Verander niet plotseling de rijrichting of de snelheid van de machine.**

⚠ VOORZICHTIG

Deze machine stelt de gebruiker bloot aan geluidsniveaus die bij langdurige blootstelling kunnen leiden tot gehoorbeschadiging.

Draag gehoorbescherming als u deze machine gebruikt.

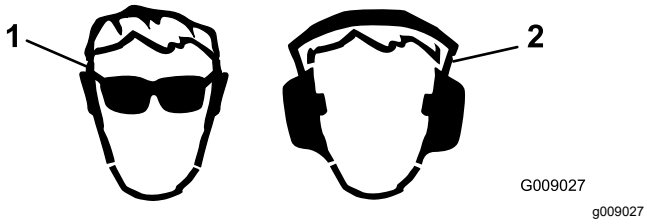

Figuur 11

1. Draag oogbescherming.
2. Draag gehoorbescherming.

De laadbak gebruiken

De laadbak ophalen

⚠ WAARSCHUWING

Een opgehaalde laadbak kan vallen en letsel toebrengen aan personen die eronder aan het werk zijn.

- **Gebruik altijd de steun om de bak omhoog te houden voordat u onder een opgehaalde bak gaat werken.**
- **Verwijder de lading uit de bak voordat u deze omhoogbrengt.**

⚠ WAARSCHUWING

Als de laadbak tijdens het rijden omhoogstaat, bestaat de kans dat de machine gemakkelijker omslaat of gaat rollen. De laadbak kan beschadigd raken als deze tijdens het gebruik van de machine omhoogstaat.

- **Gebruik de machine met de laadbak neergelaten.**
- **Laat de laadbak neer als u hem geleegd hebt.**

⚠ VOORZICHTIG

Als de achterkant van de laadbak belast is wanneer u de sluitingen losmaakt, kan de bak onverwacht openklappen en u of andere omstanders verwonden.

- **Belast indien mogelijk het midden van de laadbak.**
- **Houd de laadbak naar beneden en controleer of niemand over de bak leunt of achter de bak staat als u de sluitingen losmaakt.**
- **Verwijder de lading uit de bak voordat u de bak omhoogbrengt voor onderhoud aan de machine.**

1. Zet de hendels aan beide zijden van de laadbak omhoog en breng de laadbak omhoog (Figuur 12).

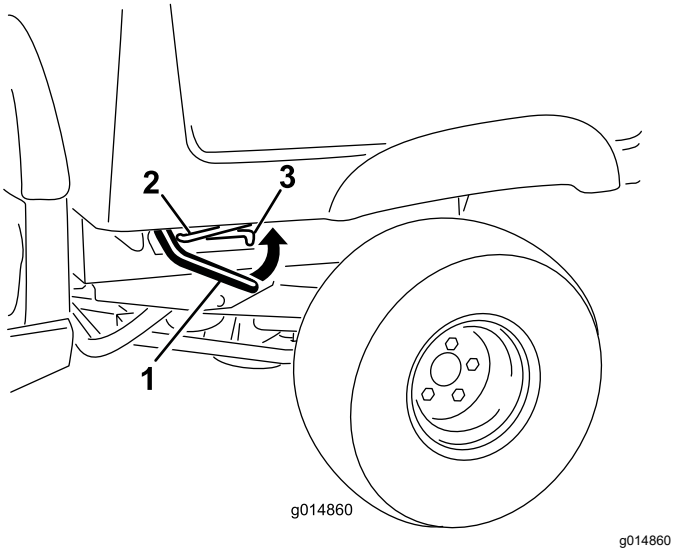

Figuur 12

1. Hendel
2. Steunstang
3. Borgsleuf

2. Zet de steunstang in de borgsleuf om de laadbak vast te zetten (Figuur 13).

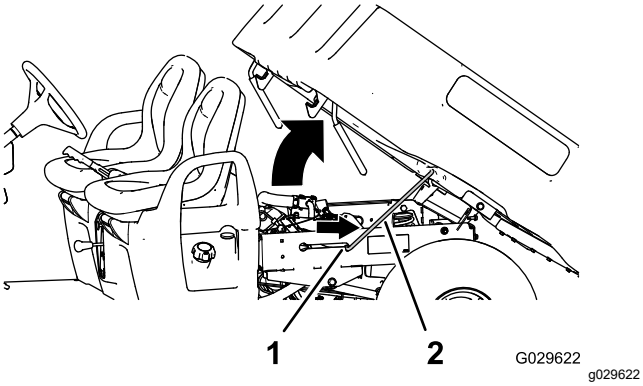

Figuur 13

1. Borgsleuf
2. Steunstang

Laadbak neerlaten

⚠ WAARSCHUWING

De laadbak kan zwaar zijn. Handen of andere lichaamsdelen kunnen bekneld raken.

Houd uw handen en andere lichaamsdelen uit de buurt van de bak als u deze neerlaat.

1. Til de laadbak licht omhoog door de grendelhandgreep omhoog te brengen (Figuur 12).
2. Neem de steunstang uit de palopening (Figuur 13).
3. Laat de bak neer tot hij stevig vergrendeld is (Figuur 13).

De achterlaadklep openen

1. Zorg dat de laadbak omlaag en vergrendeld is.
2. Til de klepjes op het achterste paneel van de achterlaadklep omhoog (Figuur 14).

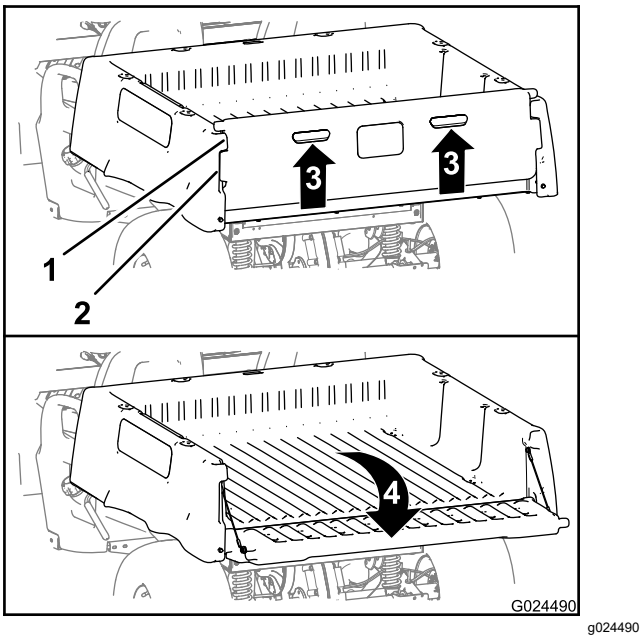

Figuur 14

1. Flens van achterlaadklep (laadbak)
2. Borgflens (achterlaadklep)
3. Tillen (klepje)
4. Naar achteren en omlaag draaien

3. Lijn de borgflenzen van de achterlaadklep uit met de openingen tussen de flenzen van de achterlaadklep van de laadbak (Figuur 14).
4. Draai de achterlaadklep naar achteren en omlaag (Figuur 14).

De achterlaadklep sluiten

Als u los materiaal zoals zand, kiezels of houtsnippers uit de laadbak van de machine hebt gestort, kan een deel van het gestorte materiaal tussen de hengsels van de achterlaadklep beland zijn. Doe het volgende voordat u de achterlaadklep sluit.

1. Verwijder handmatig zo veel mogelijk materiaal van tussen de hengsels.
2. Draai de achterlaadklep ongeveer in de 45°-stand (Figuur 15).

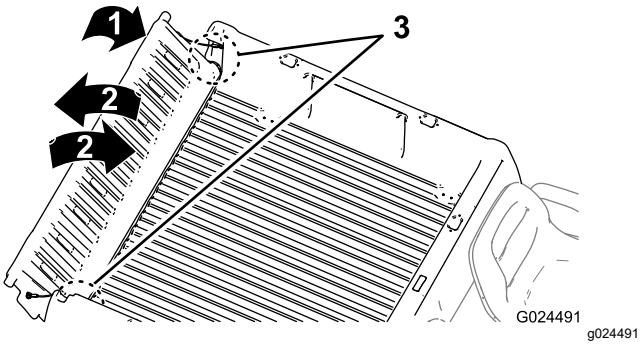

Figuur 15

1. Draai de achterlaadklep ongeveer in de 45°-stand.
2. Beweeg de achterlaadklep enkele keren heen en weer.
3. Hengels

3. Beweeg de achterlaadklep enkele keren heen en weer met korte, schokkende bewegingen (Figuur 15).

   Opmerking: Dit helpt om materiaal tussen de hengsels vandaan te krijgen.

4. Laat de achterlaadklep zakken en controleer of er materiaal is achtergebleven tussen de hengsels.
5. Herhaal stappen 1 tot 4 tot al het materiaal van tussen de hengsels is.
6. Draai de achterlaadklep naar boven en naar voren tot de borgflenzen van de achterlaadklep gelijk komen met het vak voor de achterlaadklep in de laadbak (Figuur 14).

   Opmerking: Breng de achterlaadklep omhoog of omlaag om de borgflenzen van de achterlaadklep uit te lijnen met de verticale openingen tussen de achterlaadklepflenzen van de laadbak.

7. Laat de achterlaadklep zakken tot deze in de achterzijde van de laadbak zit (Figuur 14).

   Opmerking: De borgflenzen van de achterlaadklep zitten stevig vast dankzij de achterlaadklepflenzen van de laadbak.

Controles uitvoeren vóór het gebruik

Onderhoudsinterval: Bij elk gebruik of dagelijks Voer elke dag de volgende controles uit voordat u de machine gaat gebruiken:

- Controleer het remvloeistofpeil en voeg indien nodig de voorgeschreven remvloeistof toe; zie Remvloeistofpeil controleren (bladz. 21).
- Controleer het motoroliepeil en voeg indien nodig de voorgeschreven olie toe; zie Het motoroliepeil controleren (bladz. 22).
- Controleer de bandendruk; zie Bandenspanning controleren (bladz. 23).
- Controleer of het rempedaal werkt.
- Controleer of de verlichting werkt.
- Draai het stuurwiel naar links en naar rechts om de stuurreactie te controleren.
- Controleer op olielekken, loszittende onderdelen en andere zichtbare gebreken.

  Opmerking: Zet de motor af en wacht totdat alle bewegende delen tot stilstand gekomen zijn voordat u controleert op olielekken, losse onderdelen en andere slijtage en beschadigingen.

Indien een van bovengenoemde zaken niet in orde is, moet u de monteur hiervan op de hoogte stellen of contact opnemen met de bedrijfsleiding voordat u die dag met de machine gaat werken. De bedrijfsleiding kan u verzoeken dagelijks andere controles uit te voeren. Vraag wat uw bijkomende verantwoordelijkheden als bestuurder zijn.

Remvloeistofpeil controleren

Onderhoudsinterval: Bij elk gebruik of dagelijks Controleer het remvloeistofpeil voordat de motor de eerste keer wordt gebruikt.

Remvloeistoftype: DOT 3

1. Plaats de machine op een horizontaal oppervlak, zet de motor af, stel de parkeerrem in werking en verwijder het sleuteltje uit de contactschakelaar.
2. Open de motorkap om toegang te krijgen tot de hoofdremcilinder en het reservoir (Figuur 16).

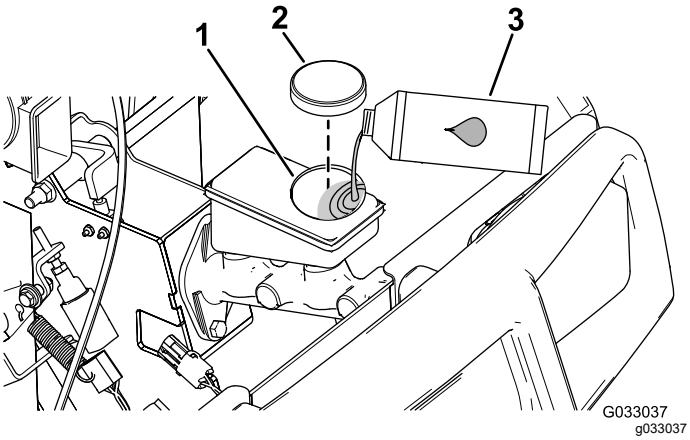

Figuur 16

1. Vulbuis (reservoir)
2. Reservoirdop
3. DOT 3-remvloeistof

3. Kijk naar de omtreklijn van het vloeistofpeil aan de zijkant van het reservoir (Figuur 17).

   Opmerking: Het peil moet hoger staan dan de Minimum-streep.

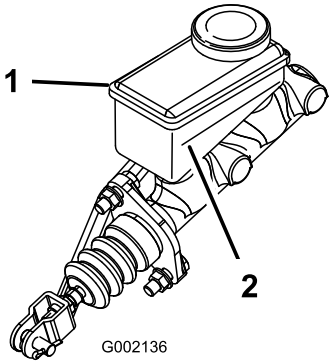

g002136

Figuur 17

1. Reservoir voor remvloeistof
2. Minimum-streep

4. Doe het volgende als het vloeistofpeil te laag is:
   A. Reinig de omgeving van de reservoirdop en verwijder de dop (Figuur 16).
   B. Giet DOT 3 remvloeistof in het reservoir tot het vloeistofpeil boven de Minimum-lijn staat (Figuur 17).

      Opmerking: Giet niet te veel remvloeistof in het reservoir.

   C. Plaats de dop weer op het reservoir (Figuur 16).
5. Sluit de motorkap van de machine.

Het motoroliepeil controleren

Onderhoudsinterval: Bij elk gebruik of dagelijks
Controleer het motoroliepeil voordat u de motor voor het eerst start.

Opmerking: De machine wordt geleverd met olie in het carter; u dient echter het oliepeil te controleren voor- en nadat u de motor start.

Type olie: Detergentolie (API onderhoudsklasse CH-4, CI-4, CJ-4 of hoger)

Viscositeit: Zie onderstaande tabel

USE THESE SAE VISCOSITY OILS

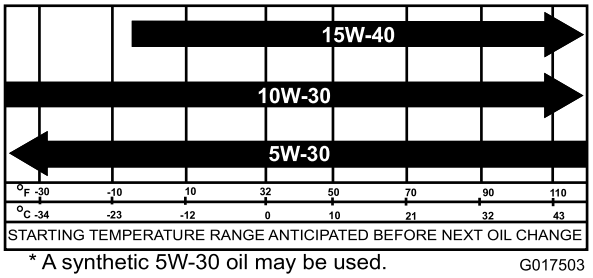

* A synthetic 5W-30 oil may be used.

G017503

g017503

Figuur 18

1. Plaats de machine op een horizontaal oppervlak.
2. Zet de laadbak omhoog; zie De laadbak ophalen (bladz. 19).
3. Maak de omgeving van de oliepeilstok (Figuur 19) schoon met een vod zodat vuil niet in de opening van de peilstok kan vallen en de motor beschadigen.

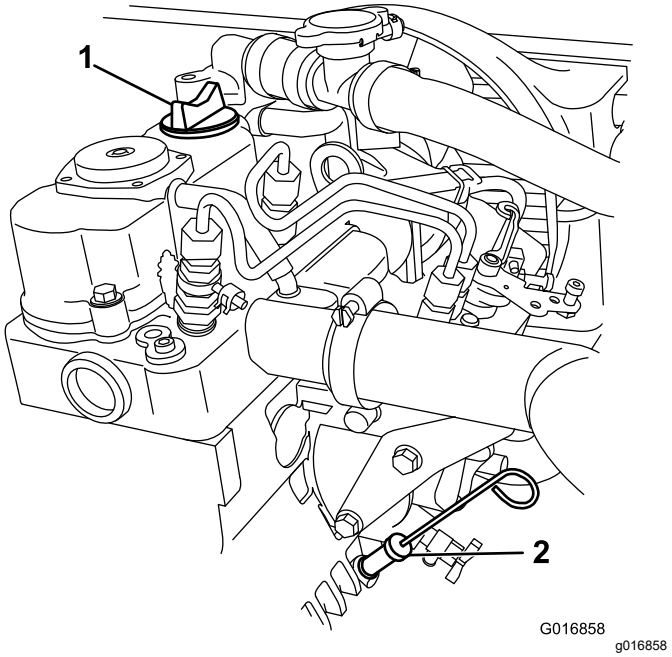

Figuur 19

1. Dop van vulbuis
2. Oliepeilstok

4. Verwijder de peilstok en veeg het uiteinde schoon.
5. Schuif de peilstok helemaal in de vulbuis (Figuur 19).
6. Trek de peilstok eruit en controleer het oliepeil op het uiteinde (Figuur 19).

   Opmerking: Als het oliepeil te laag is, moet u de vuldop van de motor draaien en bijvullen met geschikte olie tot aan, maar niet voorbij, de Vol-markering op de peilstok. Vul de olie langzaam bij en controleer daarbij veelvuldig het peil. **Voeg niet te veel olie toe in de motor.**
7. Steek de oliepeilstok helemaal in de opening (Figuur 19).
8. Laat de laadbak zakken; zie Laadbak neerlaten (bladz. 20).

Bandenspanning controleren

Onderhoudsinterval: Bij elk gebruik of dagelijks

Bandenspanning: 55 tot 103 Kpa (8 tot 22 psi)

Belangrijk: **De maximale bandenspanning op de wang van de band niet overschrijden.**

Opmerking: De vereiste bandenspanning is afhankelijk van het gewicht dat u van plan bent te transporteren.

1. Controleer de bandenspanning.

   Opmerking: De luchtdruk in de voor- en achterbanden moet liggen tussen 0,55 tot 1,52 bar.

   - Gebruik een lagere bandenspanning voor lichtere ladingen, voor minder bodemcompactie, voor een soepeler rijgedrag en voor minder bandensporen op de grond.
   - Gebruik een hogere bandenspanning om zwaardere ladingen met hogere snelheid te transporteren.
2. Indien nodig dient u de luchtdruk in de banden aan te passen door lucht in de banden te pompen of deze af te laten.

Brandstof bijvullen

Aanbevolen brandstof

De motor loopt op schone, verse diesel met een minimaal cetaangetal van 40. Koop brandstof in hoeveelheden die u binnen 30 dagen kunt gebruiken zodat u altijd verse brandstof heeft.

Gebruik zomerdieselbrandstof (nr. 2-D) bij temperaturen boven -7 °C en winterdieselbrandstof (nr. 1-D of nr. 1-D/2-D-mengsel) bij temperaturen beneden -7 °C. Gebruik van winterdieselbrandstof bij lagere temperaturen geeft een lager vlampunt en stolpunt, waardoor starten makkelijker wordt en de kans op chemische scheiding van de brandstof door lage temperatuur verkleind wordt.

Zomerdieselbrandstof gebruiken bij temperaturen boven -7 °C draagt bij aan een langere levensduur van de onderdelen van de brandstofpomp.

Belangrijk: **Gebruik nooit kerosine of benzine in plaats van dieselbrandstof. Als u deze waarschuwing niet in acht neemt, kan dit leiden tot beschadiging van de motor.**

Brandstoftank vullen

Inhoud van brandstoftank: 26,5 l

1. Maak de omgeving van de dop van de brandstoftank schoon.
2. Verwijder de dop van de brandstoftank (Figuur 20).

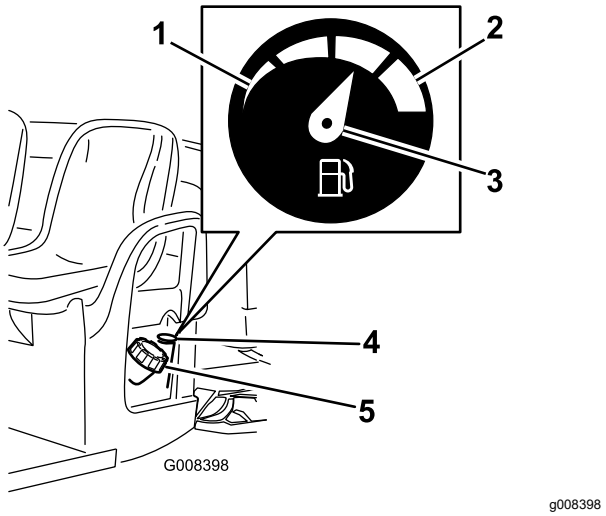

Figuur 20

1. Leeg
2. Vol
3. Naald
4. Brandstofmeter
5. Dop van brandstoftank

3. Vul de tank tot ongeveer 25 mm onder de onderkant van de vulbuis en plaats de dop.

   Opmerking: De tank niet te vol vullen.
4. Draai de tankdop stevig vast.
5. Neem eventueel gemorste brandstof op.

Motor starten

Belangrijk: **Probeer de motor niet te starten door de machine aan te duwen of te slepen.**

1. Neem plaats op de bestuurdersstoel, steek het sleuteltje in de contactschakelaar, druk de rem in en draai het sleuteltje naar rechts op AAN.

   Opmerking: Als het achteruitrijalarm is geïnstalleerd en de schakelhendel in de stand ACHTERUIT staat, klinkt er een zoemer om de bestuurder te waarschuwen dat de machine in Achteruit staat.
2. Wanneer het indicatielampje van de gloeibougie dooft, draait u het contactsleuteltje rechtsom in de stand STARTEN.
3. Wanneer de motor aanslaat, draait u het sleuteltje linksom naar de stand LOPEN.
4. Zet de parkeerrem vrij.

De machine stoppen

Belangrijk: **Als u de machine op een helling laat stoppen, moet u de bedrijfsremmen intrappen en de parkeerrem in werking stellen om te voorkomen dat de machine van zijn plaats rolt. Als u het gaspedaal gebruikt om de machine op de helling tot stilstand te brengen, kan de machine schade oplopen.**

1. Haal uw voet van het gaspedaal.
2. Druk het rempedaal langzaam in om met de bedrijfsremmen de machine volledig tot stilstand te brengen.

   Opmerking: De lengte van de remweg kan variëren, afhankelijk van de lading en de snelheid van de machine.

De machine parkeren

1. Breng de machine op een horizontale ondergrond tot stilstand door het rempedaal van de bedrijfsremmen in te trappen.
2. Stel de parkeerrem in werking door de parkeerremhendel op te trekken.
3. Draai het sleuteltje van de contactschakelaar linksom naar de stand UIT.
4. Verwijder de sleutel uit de contactschakelaar.

Een nieuwe machine inrijden

Onderhoudsinterval: Na de eerste 100 bedrijfsuren—Neem de richtlijnen voor het inrijden van een nieuwe machine in acht.

Neem de richtlijnen voor het inrijden van een nieuwe machine in acht om ervoor te zorgen dat deze goede prestaties levert en een lange levensduur heeft.

- Controleer of de remmen gebruiksklaar zijn gemaakt; zie 5 De remmen gebruiksklaar maken (bladz. 13).
- Controleer regelmatig het peil van de vloeistoffen en de motorolie. Let op signalen van oververhitting van de machine of onderdelen ervan.
- Na een koude start moet u de motor ongeveer 15 seconden laten warmlopen voordat u de machine gebruikt.
- Varieer de snelheid van de machine tijdens het gebruik. Vermijd snel starten en stoppen.
- De motor heeft geen inrijolie nodig. De originele motorolie is hetzelfde type olie

dat is voorgeschreven voor regelmatige olieverversingen.

- Zie het hoofdstuk Onderhoud (bladz. 27) voor bijzondere controles op rustige momenten.
- Controleer de stand van de voorwielophanging en stel deze af indien nodig; zie Toespoor en vlucht van voorwielen afstellen (bladz. 41).

De laadbak laden

Neem de volgende richtlijnen in acht bij het laden van de laadbak en het gebruik van de machine:

- Hou rekening met het laadvermogen van de machine en beperk het gewicht van de lading die u in de laadbak transporteert volgens de specificaties in Specificaties (bladz. 18) en op het label met het toelaatbare totaalgewicht van de machine.

  Opmerking: Het laadvermogen geldt alleen voor gebruik van de machine op een gelijke ondergrond.
- Verminder het gewicht van de lading die u in de laadbak transporteert als u de machine gebruikt op hellingen en ruw terrein.
- Verminder het gewicht van de lading die u in de laadbak transporteert als het materiaal hoog opgestapeld is (en een hoog zwaartepunt heeft), zoals een stapel bakstenen, planken voor tuinelementen of zakken met kunstmest. Verdeel de lading zo laag mogelijk en zorg ervoor dat de lading uw vermogen om achter de machine te kijken tijdens gebruik niet belemmert.
- Hou ladingen gecentreerd door de laadbak als volgt te laden:
  - Verdeel het gewicht gelijkmatig over de breedte van de laadbak.

    Belangrijk: **Het risico om te kantelen is groter als de laadbak aan 1 kant zwaarder is geladen.**
  - Verdeel het gewicht gelijkmatig over de lengte van de laadbak.

    Belangrijk: **Als u de lading achter de achteras legt, hebben de voorbanden minder tractie, wat ertoe kan leiden dat de machine onbestuurbaar wordt of omkantelt.**
- Wees extra voorzichtig als u erg omvangrijke ladingen transporteert in de laadbak, in het bijzonder als u het gewicht van de omvangrijke lading niet centraal in de laadbak kunt plaatsen.
- Maak indien mogelijk de lading vast aan de laadbak zodat de lading niet gaat schuiven.
- Als u vloeistof in een grote tank transporteert (zoals een spuittank), wees dan voorzichtig als u de machine een helling op- of afrijdt, als u uw snelheid plots verandert, als u stopt, of als u over ruw terrein rijdt.

De inhoud van de laadbak is 0,37 m^3. De hoeveelheid (het volume) van het materiaal dat in de bak kan worden geladen zonder dat het draagvermogen van de machine wordt overschreden, kan sterk variëren, afhankelijk van de dichtheid van het materiaal. Bijvoorbeeld: een tot de rand gevulde bak met vochtig zand weegt ongeveer 680 kg. Dit is 113 kg meer dan het draagvermogen. Maar een tot de rand gevulde bak met hout weegt 295 kg. Dit is minder dan het draagvermogen.

Raadpleeg onderstaande tabel voor het maximale ruimtegewicht van verschillende materialen.

Materiaal	Dichtheid	Maximaal laadvermogen laadbak (op een vlakke ondergrond)
Grind, droog	1.522 kg/m^3	Vol
Grind, nat	1.922 kg/m^3	¾ vol
Zand, droog	1.442 kg/m^3	Vol
Zand, nat	1.922 kg/m^3	¾ vol
Hout	721 kg/m^3	Vol
Schors	<721 kg/m^3	Vol
Aarde, samengedrukt	1.602 kg/m^3	¾ vol (ongeveer)

De machine transporteren

Gebruik een aanhanger met oprijplaten over de gehele breedte om de machine over lange afstanden te transporteren. Zorg ervoor dat de machine stevig is bevestigd op de aanhanger. Zie Figuur 21 en Figuur 22 voor de plaats van de bevestigingspunten van de machine.

⚠ VOORZICHTIG

Losse stoelen kunnen van het voertuig en de aanhanger vallen tijdens het transport en terechtkomen op een andere machine de weg versperren.

Verwijder de stoelen of zet de stoelen stevig vast in de vergrendelingen.

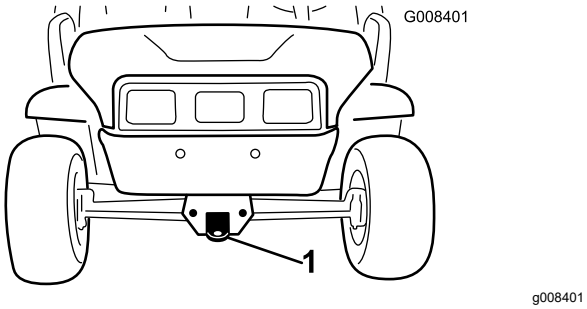

Figuur 21

1. Sleeplip en bevestigingspunt (vooraan de machine)

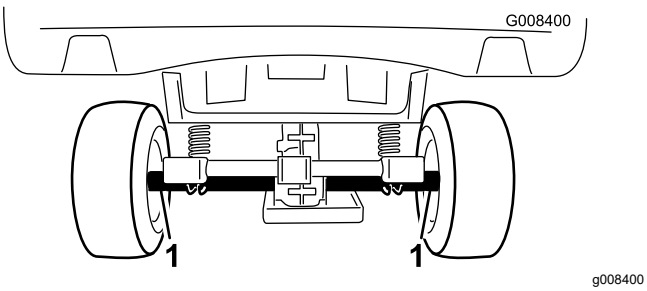

Figuur 22

1. Bevestigingspunten achteras (achteraan de machine)

De machine slepen

In noodgevallen mag het voertuig over een korte afstand worden gesleept. Dit mag echter niet regelmatig worden gedaan.

⚠ WAARSCHUWING

Als u de machine bij een te hoge snelheid sleept, kunt u de controle over het stuur verliezen. Dit kan letsel veroorzaken.

Sleep de machine nooit sneller dan 8 km per uur.

De machine moet worden gesleept door 2 personen. Als de machine over een grote afstand moet worden verplaatst, moet u deze vervoeren op een vrachtwagen of een aanhanger; zie Een aanhangwagen trekken (bladz. 26)

1. Verwijder de drijfriem van de machine; zie Aandrijfriem vervangen (bladz. 48).
2. Bevestig een sleepkabel aan de lip op de voorzijde van het machineframe (Figuur 21).
3. Zet de transmissie van de machine in de NEUTRAALSTAND en zet de parkeerrem vrij.

Een aanhangwagen trekken

De machine kan een aanhangwagen trekken. Er zijn twee typen trekhaken verkrijgbaar voor de machine, afhankelijk van de werkzaamheden waarvoor u de machine gebruikt. Neem voor verdere informatie contact op met een erkende Toro dealer.

Als u een lading vervoert of een aanhangwagen trekt, mag u de machine of de aanhangwagen niet te zwaar beladen. Een te zware lading kan leiden tot slechte prestaties of beschadiging van de remmen, as, motor, transaxle, stuurinrichting, ophanging, carrosserie of banden. Zorg er altijd voor dat 60% van het gewicht van de lading zich in het voorste deel van de aanhangwagen bevindt. Hierdoor komt ongeveer 10% van het totale gewicht van de aanhangwagen op de trekhaak van de machine.

De maximale lading mag niet zwaarder zijn dan 567 kg, inclusief het maximaal toelaatbare totaalgewicht van de aanhangwagen. Als bijvoorbeeld het maximaal toelaatbare gewicht van de aanhangwagen 182 kg is, mag het gewicht van de lading maximaal 386 kg zijn.

Voor een goede remwerking en tractie moet de laadbak altijd zijn geladen als u een aanhangwagen trekt. U mag het maximaal toelaatbare totaalgewicht van de trailer en het voertuig niet overschrijden.

Parkeer de machine nooit op een helling als er een aanhangwagen is aangekoppeld. Als u toch op een helling moet parkeren, dient u de parkeerrem in werking te stellen en blokjes achter de wielen van de aanhangwagen te plaatsen.

Onderhoud

Opmerking: Download het elektrisch schema gratis op www.Toro.com. U kunt uw machine zoeken via de link 'Handleidingen'.

Opmerking: Bepaal vanuit de normale bedieningspositie de linker- en rechterzijde van de machine.

Belangrijk: **Raadpleeg de Gebruikershandleiding van de motor voor verdere onderhoudsprocedures.**

Aanbevolen onderhoudsschema

Onderhoudsinterval	Onderhoudsprocedure
Na de eerste 8 bedrijfsuren	• Controleer de conditie van de aandrijfriem.
Na de eerste 50 bedrijfsuren	• De motorolie verversen. • Motoroliefilter vervangen.
Na de eerste 100 bedrijfsuren	• Neem de richtlijnen voor het inrijden van een nieuwe machine in acht.
Bij elk gebruik of dagelijks	• Voer de controles vóór het gebruik uit. Voer elke dag de volgende controles uit voordat u de machine gaat gebruiken: • Remvloeistofpeil controleren. • Het motoroliepeil controleren. Controleer het motoroliepeil voordat u de motor voor het eerst start. • Controleer de bandenspanning. • Werking van schakelinrichting controleren. • Controle van de primaire aandrijfkoppeling. • Controleer het koelvloeistofpeil van de radiateur.
Om de 100 bedrijfsuren	• Lagers en lagerbussen smeren. • Vervang het luchtfilter. Vervang het luchtfilter eerder als het vuil of beschadigd is. • Controleer de staat van de banden en velgen. • Draai de wielmoeren aan. • De stuurinrichting en ophanging op losse of beschadigde onderdelen controleren. • Toespoor en vlucht van voorwielen controleren. • Het peil van de transaxlevloeistof controleren. • Werking van de neutraalstand van de schakelinrichting controleren. • Reiniging van de motorkoelingsgebieden. • De remmen controleren
Om de 150 bedrijfsuren	• De motorolie verversen (twee keer zo vaak als normaal bij bijzondere werkomstandigheden; zie . • Motoroliefilter vervangen. Ververs de olie tweemaal zo vaak in bijzondere werkomstandigheden.
Om de 200 bedrijfsuren	• Reinig de primaire aandrijfkoppeling (vaker in stoffige of vuile omstandigheden). • Stel de parkeerrem af, indien nodig. • De conditie en de spanning van de aandrijfriem controleren.
Om de 300 bedrijfsuren	• De lagers in de voorwielen smeren.
Om de 400 bedrijfsuren	• Controleer de brandstofleidingen en -verbindingen.
Om de 800 bedrijfsuren	• Brandstoffilter vervangen. • Transaxle-olie verversen.
Om de 1000 bedrijfsuren	• Vervang de koelvloeistof van de radiateur. • Remvloeistof verversen.
Jaarlijks	• Verricht alle jaarlijkse onderhoudsprocedures die staan vermeld in de Gebruikershandleiding van de motor.

Controlelijst voor dagelijks onderhoud

Gelieve deze pagina te kopiëren ten behoeve van gebruik bij routinecontroles.

Gecontroleerde item	Voor week van:						
	maandag	dinsdag	woensdag	donderdag	vrijdag	zaterdag	zondag
Werking van rem en parkeerrem controleren.							
Werking van schakel-inrichting/neutraalstand controleren.							
Brandstofpeil controleren.							
Controleer het motoroliepeil.							
Het peil van de transaxlevloeistof controleren.							
Luchtfilter controleren.							
De koelribben van de motor controleren.							
Controleren of motor ongewone geluiden maakt.							
Controleren op ongewone geluiden tijdens het gebruik.							
De werking van de koppeling controleren.							
De bandenspanning controleren.							
Controleren op lekkages.							
Werking van instrumenten controleren.							
Werking van het gaspedaal controleren.							
Alle smeernippels smeren.							
Beschadigde lak bijwerken.							

⚠ WAARSCHUWING

De laadbak moet worden opgehaald voordat sommige routine-onderhoudswerkzaamheden uitgevoerd kunnen worden.

Een opgehaalde laadbak kan vallen en letsel toebrengen aan personen die zich eronder bevinden.

- **Gebruik altijd de steun om de bak omhoog te houden voordat u onder een opgehaalde laadbak gaat werken.**
- **Verwijder de lading uit de laadbak voordat u onder een opgehaalde laadbak gaat werken.**

⚠ VOORZICHTIG

Als u het sleuteltje in het contact laat, bestaat de kans dat iemand de motor per ongeluk start waardoor u en andere omstanders ernstig letsel kunnen oplopen.

Haal het sleuteltje uit de contactschakelaar en maak de bougiekabel los voordat u onderhoudswerkzaamheden uitvoert aan het voertuig. Druk de kabel opzij, zodat deze niet onbedoeld contact kan maken met de bougie.

Procedures voorafgaande aan onderhoud

Onderhoud van de machine in bijzondere omstandigheden

Als de machine wordt gebruikt in de hieronder genoemde omstandigheden, moeten de onderhoudswerkzaamheden twee keer zo vaak worden uitgevoerd.

- Gebruik in woestijngebied
- Gebruik bij lage temperaturen: beneden 0 °C
- Trekken van een aanhangwagen
- Rijtijd gewoonlijk minder dan 5 minuten
- Veelvuldig gebruik in stoffige omstandigheden
- Bouwwerkzaamheden
- Na langdurig gebruik in modder, zand, water, of soortgelijke vuile omstandigheden moet u de remmen zo snel mogelijk laten controleren en schoonmaken. Dit voorkomt dat schurend materiaal overmatige slijtage veroorzaakt.
- Als het voertuig veelvuldig in zware omstandigheden wordt gebruikt, moet u elke dag de smeerpunten smeren en het luchtfilter controleren om overmatige slijtage te voorkomen.

Voorbereiding van onderhoud van de machine

1. Parkeer de machine op een horizontaal oppervlak.
2. Stel de parkeerrem in werking, zet de motor af en haal het sleuteltje uit de contactschakelaar.
3. Laat de motor en het uitlaatsysteem afkoelen.

De machine omhoog brengen

⚠ GEVAAR

Een opgekrikte machine kan wankel staan. Het voertuig kan afglijden van de krik, waardoor iemand die zich onder het voertuig bevindt, letsel kan oplopen.

- **Start de motor niet als de machine is opgekrikt.**
- **Haal altijd het sleuteltje uit het contact voordat u van de machine stapt.**
- **Blokkeer de wielen wanneer de machine wordt ondersteund door hefwerktuigen.**
- **Gebruik assteunen om de machine te ondersteunen wanneer deze gehesen is.**

Belangrijk: **Als u de motor laat lopen om routineonderhoudswerkzaamheden uit te voeren en/of de motor te testen, moeten de achterwielen van het voertuig zich 25 mm boven de grond bevinden, waarbij de achteras moet steunen op de steunpunten van de krik.**

- Het hefpunt vooraan de machine bevindt zich aan de voorzijde van het frame, achter de sleeplip (Figuur 23).

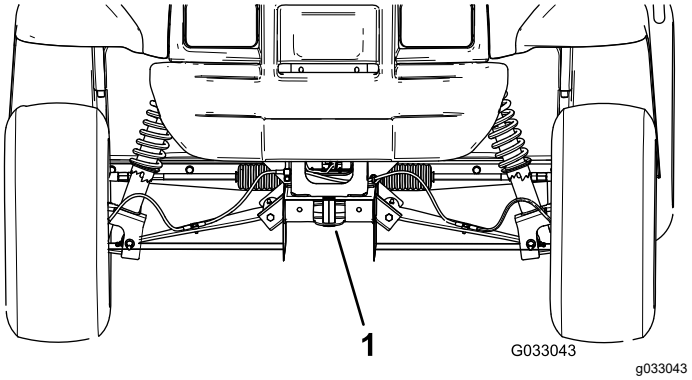

Figuur 23

1. Hefpunt vooraan

- Het hefpunt aan de achterzijde van de machine bevindt zich onder de asbuizen (Figuur 24).

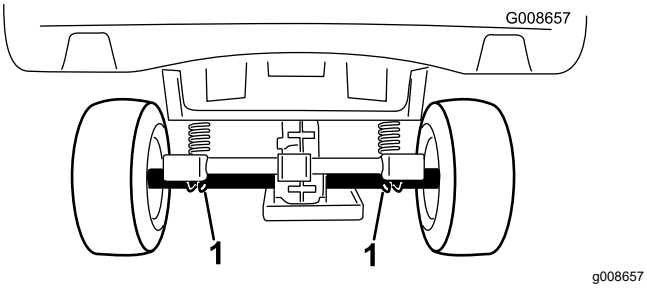

Figuur 24

1. Hefpunten achteraan

De motorkap openen

De motorkap optillen

1. Til de handgreep van de rubberen grendels aan weerszijden van de motorkap op (Figuur 25).

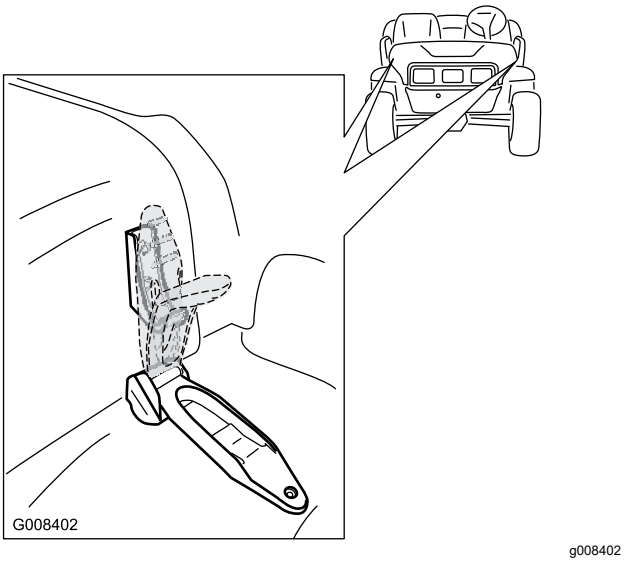

Figuur 25

2. Til de motorkap op.

De motorkap sluiten

1. Laat de motorkap voorzichtig op het chassis zakken.
2. Bevestig de motorkap door de rubberen grendels uit te lijnen met de grendelbevestigingen aan weerszijden van de motorkap (Figuur 25).

Smering

De machine smeren

Onderhoudsinterval: Om de 100 bedrijfsuren/Jaarlijks (houd hierbij de kortste periode aan)—Lagers en lagerbussen smeren. Smeer vaker als de machine in zware omstandigheden wordt gebruikt.

Type vet: Nr. 2 vet op lithiumbasis

1. Veeg de smeernippel schoon met een doek zodat er geen vuil kan binnendringen in het lager of de lagerbus.
2. Gebruik een smeerpistool. Haal de trekker 1 of 2 keer over om smeervet in de smeernippels van de machine te pompen.
3. Veeg overtollig smeervet van de machine.

De smeernippels bevinden zich aan de binnenkant van de bedieningsarmen (Figuur 26), bij de kogelverbinding van de trekstang en aan de buitenkant van de bedieningsarmen (Figuur 27).

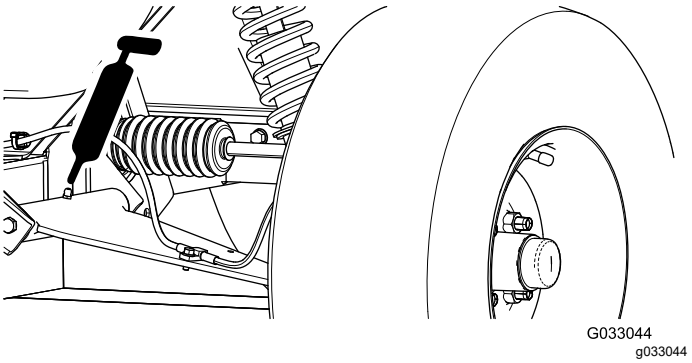

Figuur 26
Linkerkant getoond

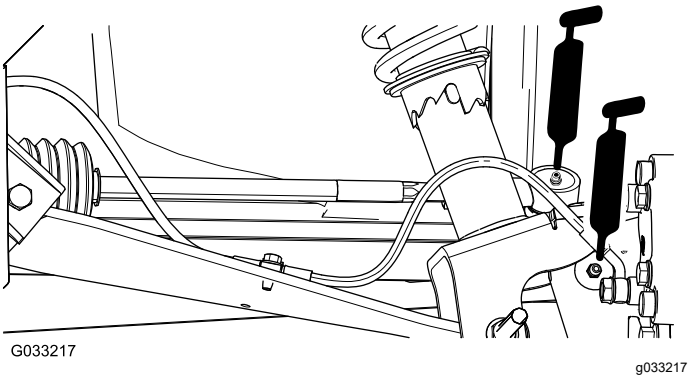

Figuur 27
Linkerkant getoond

De lagers in de voorwielen smeren

Onderhoudsinterval: Om de 300 bedrijfsuren

Aanbevolen smeervet: Mobilgrease XHP™-222

De naaf en rotor verwijderen

1. Til de voorkant van de machine op en plaats deze op assteunen.
2. Verwijder de 4 wielmoeren waarmee het wiel aan de naaf bevestigd is (Figuur 28).

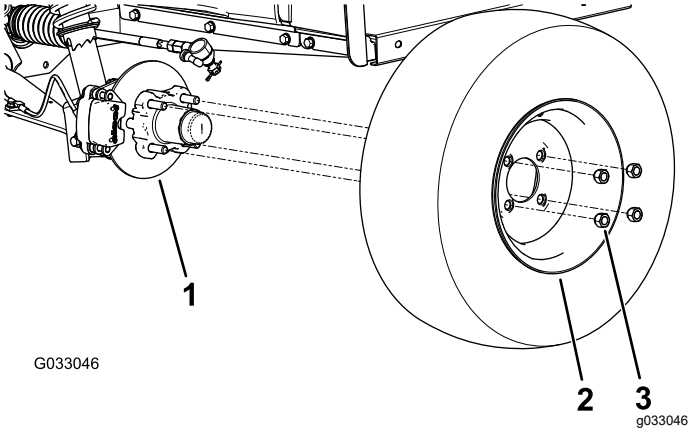

Figuur 28

1. Naaf
2. Wiel
3. Wielmoer

3. Verwijder de flenskopbouten (⅜" x ¾") waarmee de beugel voor de rem is bevestigd aan de as en verwijder de rem van de as (Figuur 29).

   Opmerking: Ondersteun de rem voordat u verder gaat met de volgende stap.

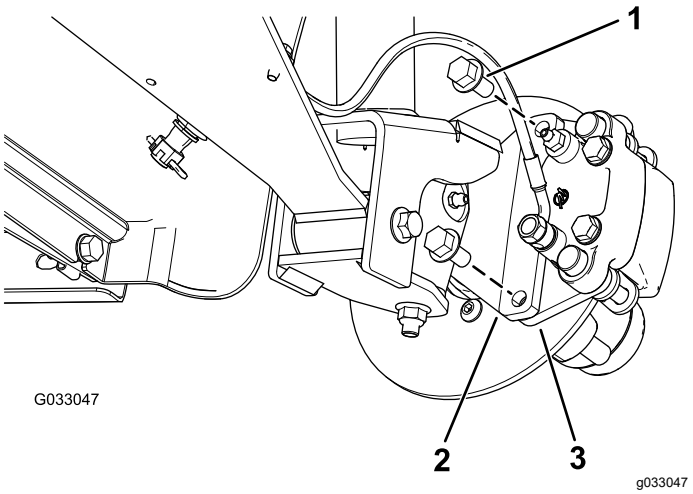

Figuur 29

1. Flenskopbout (⅜" x ¾")
2. As
3. Beugel remklauw (rem)

4. Verwijder de stofkap van de naaf (Figuur 30).

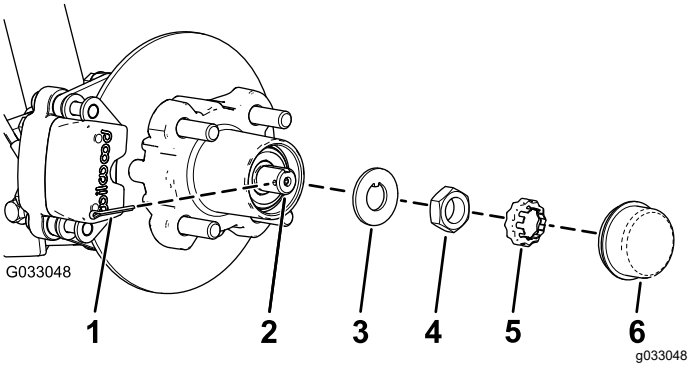

Figuur 30

1. Borgpen
2. As
3. Borgplaatje
4. Asmoer
5. Moerzekering
6. Stofkap

5. Verwijder de borgpen en de moerzekering van de as en de asmoer (Figuur 30).
6. Verwijder de asmoer van de as, en verwijder de naaf en de rotor van de as (Figuur 30 en Figuur 31).

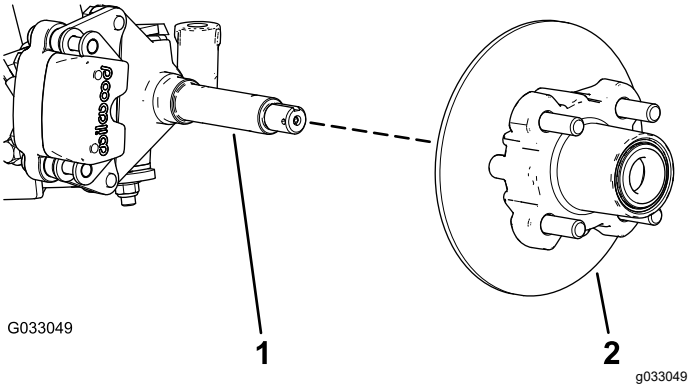

Figuur 31

1. As
2. Naaf en rotor

7. Maak de as schoon met een doek.
8. Herhaal stap 1 tot en met 7 voor de naaf en de rotor aan de andere kant van de machine.

De lagers in de wielen smeren

1. Verwijder het buitenste lager en de loopring van het lager van de naaf (Figuur 32).

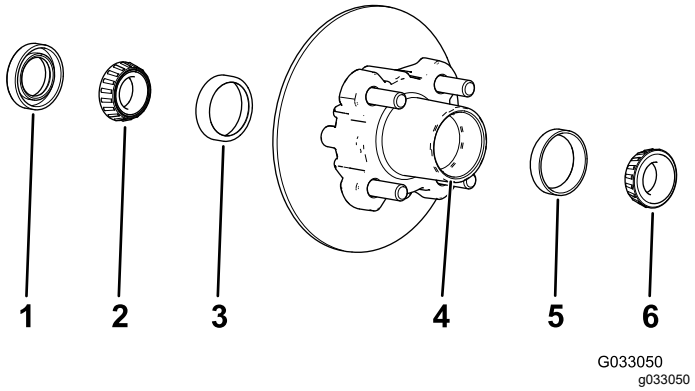

Figuur 32

1. Afdichting
2. Binnenste lager
3. Loopring van het binnenste lager
4. Holte voor lager (naaf)
5. Loopring van het buitenste lager
6. Buitenste lager

2. Verwijder de afdichting en het binnenste lager van de naaf (Figuur 32).
3. Maak de afdichting schoon en controleer op slijtage en beschadiging.

   Opmerking: Gebruik geen reinigingsmiddel om de afdichting schoon te maken. Vervang de afdichting als deze versleten of beschadigd is.
4. Maak de lagers en de loopringen schoon en controleer deze onderdelen op slijtage en beschadiging.

   Opmerking: Vervang versleten of beschadigde onderdelen. Controleer of de lagers en loopringen schoon en droog zijn.
5. Verwijder alle vuil en vet uit de holte van de naaf (Figuur 32).
6. Smeer de lagers met het aanbevolen smeermiddel.
7. Vul de holte van de naaf voor 50 tot 80% met het aanbevolen smeermiddel (Figuur 32).
8. Monteer het binnenste lager op de loopring aan de binnenkant van de naaf en monteer de afdichting (Figuur 32).
9. Herhaal stap 1 tot en met 8 voor de lagers van de andere naaf.

De naaf en rotor monteren

1. Breng een laagje van het aanbevolen smeermiddel aan op de as (Figuur 33).

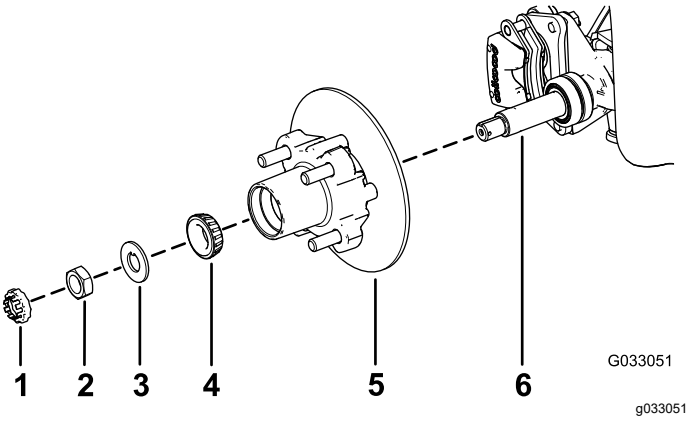

Figuur 33

1. Moerzekering
2. Asmoer
3. Borgplaatje
4. Buitenste lager
5. Naaf, rotor, binnenste lager, loopring en afdichting
6. As

2. Monteer de naaf en de rotor op de as met de rotor aan de binnenkant (Figuur 33).
3. Monteer het buitenste lager op de as en plaats het lager in de buitenste loopring (Figuur 33).
4. Monteer het borgplaatje op de as (Figuur 33).
5. Draai de asmoer op de as en zet de moer vast met een torsie van 15 N·m terwijl u de naaf draait om het lager te plaatsen (Figuur 33).
6. Draai de asmoer los tot de naaf vrij kan draaien.
7. Draai de asmoer vast met een torsie van 1,70 tot 2,26 N·m.
8. Monteer de borgschroef over de moer en controleer de uitlijning van de sleuf in de schroef en de opening in de as voor de borgpen (Figuur 34).

   Opmerking: Als de sleuf in de borgschroef en de opening in de as niet uitgelijnd zijn, moet u de asmoer vastzetten met een torsie van maximaal 2,26 N·m om de sleuf en de opening uit te lijnen.

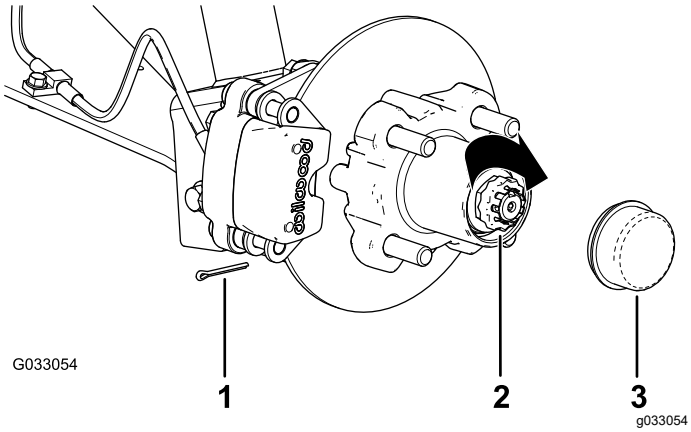

Figuur 34

1. Borgpen
2. Moerzekering
3. Stofkap

9. Monteer de borgpen en plooi beide uiteinden rond de borgschroef (Figuur 34).
10. Plaats de stofkap op de naaf (Figuur 34).
11. Herhaal stap 1 tot en met 10 voor de naaf en de rotor aan de andere kant van de machine.

De remmen en wielen monteren

1. Reinig de 2 flenskopbouten (⅜" x ¾") en breng een laag schroefdraadborgmiddel met gemiddelde sterkte aan op de draden van de bouten.
2. Lijn de remblokken aan beide zijden van de rotor (Figuur 29) en de openingen in de beugel van de remklauw uit met de openingen in de rembevestiging van het asframe (Figuur 33).
3. Bevestig de beugel van de remklauw aan het asframe (Figuur 29) met de 2 flenskopbouten (⅜" x ¾").

   Draai de 2 flenskopbouten vast met een torsie van 47 tot 54 N·m.
4. Lijn de openingen in het wiel uit met de bouten van de naaf en monteer het wiel op de naaf met het ventiel naar buiten gericht (Figuur 28).

   Opmerking: Zorg dat het montagevlak van het wiel gelijk komt met de naaf.
5. Bevestig het wiel aan de naaf met de wielmoeren (Figuur 28).

   Draai de wielmoeren vast met een torsie van 108 tot 122 N·m.
6. Herhaal stap 1 tot en met 5 voor de rem en het wiel aan de andere kant van de machine.

Onderhoud motor

Onderhoud van het luchtfilter

Onderhoudsinterval: Om de 100 bedrijfsuren
Vervang het luchtfilter eerder als het vuil of beschadigd is.

Opmerking: Het luchtfilter moet vaker een onderhoudsbeurt krijgen (om de paar uren) als de machine wordt gebruikt in buitengewoon stoffige of zanderige omstandigheden.

Het luchtfilter controleren

1. Breng de laadbak omhoog en ondersteun deze met de steunstang; zie De laadbak ophalen (bladz. 19).
2. Controleer de luchtfilterbehuizing op beschadigingen die een luchtlek zouden kunnen veroorzaken (Figuur 35).

   Opmerking: Controleer of het deksel van de luchtfilterbehuizing helemaal afsluit.

   Opmerking: Beschadigde luchtfilterdeksels of -behuizingen moet u vervangen.

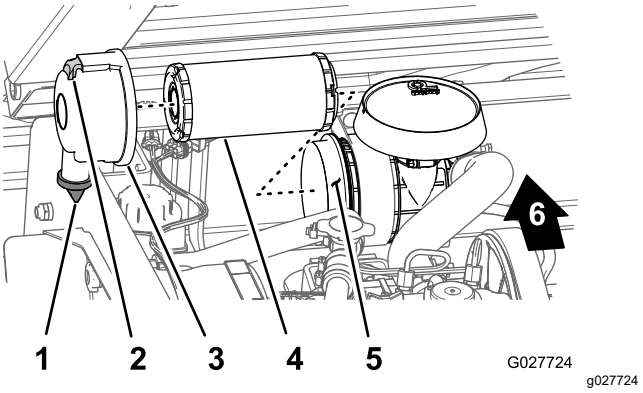

Figuur 35

1. Vuiluitlaat
2. Sluiting
3. Luchtfilterdeksel
4. Luchtfilterelement
5. Luchtfilterbehuizing
6. Achterkant van machine

3. Trek de sluiting naar buiten en draai het luchtfilterdeksel linksom (Figuur 35).
4. Verwijder het deksel van de luchtfilterbehuizing.
5. Schuif het luchtfilterelement voorzichtig uit het luchtfilterhuis (Figuur 35) om zo weinig mogelijk stof te verplaatsen.

   Opmerking: Zorg ervoor dat u niet met het filter tegen het luchtfilterhuis stoot.
6. Controleer het luchtfilterelement.

- Als het luchtfilterelement schoon is, monteert u het filterelement; zie Het luchtfilter monteren (bladz. 34).
- Als het luchtfilterelement beschadigd is, vervang dan het filterelement; zie Luchtfilter vervangen (bladz. 34).

Luchtfilter vervangen

1. Verwijder het luchtfilterelement; zie stap 1 tot 5 van Het luchtfilter controleren (bladz. 33).
2. Controleer of het nieuwe filter niet is beschadigd door het transport ervan.

   Opmerking: Controleer het uiteinde van het filter dat moet aansluiten.

   Belangrijk: **Een beschadigde filter mag niet worden gemonteerd.**
3. Monteer het nieuwe luchtfilter; zie Het luchtfilter monteren (bladz. 34).

Het luchtfilter monteren

Belangrijk: **Om schade aan de motor te voorkomen, mag u de motor nooit laten lopen zonder dat het complete luchtfilter is gemonteerd.**

Opmerking: Een beschadigd element mag niet worden gebruikt.

Opmerking: Het wordt afgeraden het gebruikte luchtfilterelement te reinigen omdat dit kan leiden tot beschadiging van de filtermedia.

1. Reinig de opening van de vuiluitlaat op het deksel van het luchtfilter (Figuur 35).
2. Verwijder de rubberen uitlaatklep van het deksel, maak de holte schoon en plaats de klep terug (Figuur 35).
3. Steek het luchtfilterelement in het luchtfilterhuis; druk op de buitenrand van het element om het in het luchtfilterhuis te brengen (Figuur 35).

   Opmerking: Zorg ervoor dat het filter op de juiste wijze is afgesloten door de buitenring van het filter aan te drukken als u het filter monteert. Druk niet op het flexibele midden van het filter.
4. Lijn het luchtfilterdeksel uit met de luchtfilterbehuizing en richt de rubberen uitlaatklep naar beneden, in een positie tussen 5 en 7 uur gezien vanaf het uiteinde (Figuur 35).
5. Bevestig het deksel met de vergrendelingen aan de behuizing (Figuur 35).
6. Laat de laadbak zakken; zie Laadbak neerlaten (bladz. 20).

Motorolie verversen

Opmerking: U moet vaker de olie verversen en het oliefilter vervangen als het voertuig wordt gebruikt in zeer stoffige of zanderige omstandigheden.

Type olie: Detergentolie (API onderhoudsklasse CH-4, CI-4, CJ-4 of hoger)

Viscositeit: Zie onderstaande tabel

Carterinhoud: 1,4 liter met vervanging van het filter

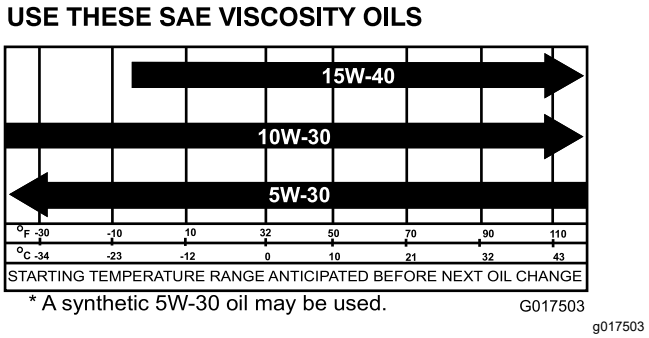

Figuur 36

Motorolie verversen

Onderhoudsinterval: Na de eerste 50 bedrijfsuren

Om de 150 bedrijfsuren (twee keer zo vaak als normaal bij bijzondere werkomstandigheden; zie Onderhoud van de machine in bijzondere omstandigheden (bladz. 29).

1. Start de motor en laat deze enkele minuten lopen zodat de olie warm wordt.
2. Plaats de machine op een horizontaal oppervlak, zet de motor af, stel de parkeerrem in werking en verwijder het sleuteltje uit de contactschakelaar.
3. Breng de laadbak omhoog en ondersteun deze met de steunstang; zie De laadbak ophalen (bladz. 19).
4. Maak de minkabel van de accu los; zie De accu afkoppelen (bladz. 37).
5. Zet een opvangbak met een inhoud van minstens 1,6 liter onder de aftapplug (Figuur 37).

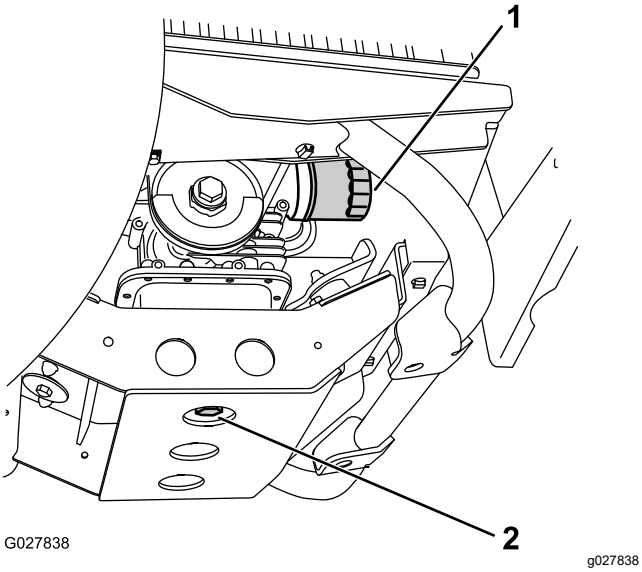

Figuur 37

1. Motoroliefilter
2. Aftapplug motorolie

6. Verwijder de aftapplug (Figuur 37).

   Opmerking: Laat al de olie uit de motor lopen.

   Opmerking: Geef de oude olie af bij een erkend inzamelcentrum.

7. Monteer de aftapplug en de pakking (Figuur 37), en draai de plug vast met een torsie van 45 tot 53 N·m.
8. Maak de omgeving van de oliepeilstok en de dop van de vulbuis schoon, en neem de peilstok eruit (Figuur 38).

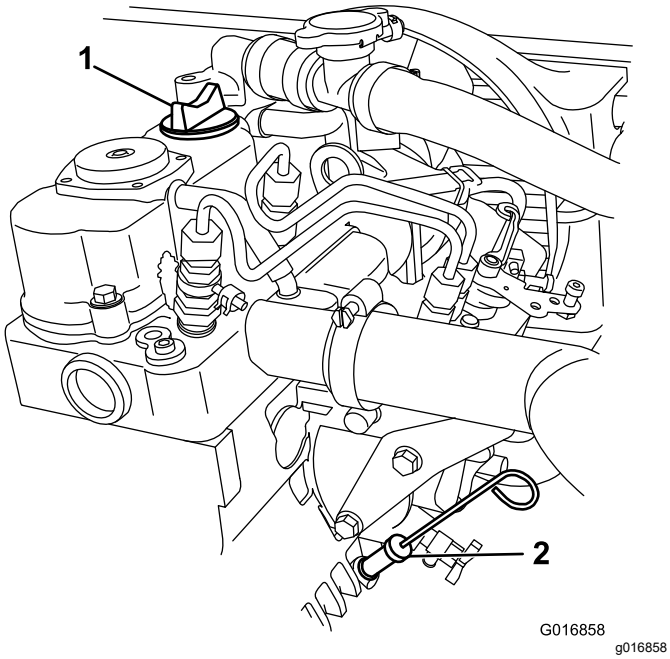

Figuur 38

1. Dop van vulbuis
2. Peilstok

9. Giet olie in de vulopening totdat het peil de Vol-markering op de peilstok heeft bereikt.
10. Vul de olie langzaam bij en controleer daarbij veelvuldig het peil.

    Opmerking: Voeg niet te veel olie toe.

11. Plaats de vuldop en de peilstok weer stevig op hun plaats.

Het motoroliefilter vervangen

Onderhoudsinterval: Na de eerste 50 bedrijfsuren

Om de 150 bedrijfsuren/Jaarlijks (houd hierbij de kortste periode aan) Ververs de olie tweemaal zo vaak in bijzondere werkomstandigheden.

1. Laat de olie uit de motor lopen; raadpleeg stap 1 tot 7 van Het motoroliepeil controleren (bladz. 22).
2. Verwijder het oude oliefilter (Figuur 37).
3. Smeer een dun laagje schone olie op de pakking van het filter.
4. Schroef het nieuwe oliefilter op het filteradapter totdat de pakking contact maakt met de bevestigingsplaat. Draai het filter vervolgens nog eens een ½ tot ¾ slag vast (Figuur 37).

   Opmerking: Draai het oliefilter niet te vast.

5. Vul het carter bij met de voorgeschreven olie (Figuur 36).
6. Start de motor en laat deze lopen om te controleren op olielekkages.
7. Zet de motor uit en controleer het vloeistofpeil.

   Opmerking: Voeg indien nodig de voorgeschreven olie toe aan de motor tot het oliepeil de Vol-markering van de peilstok bereikt.

Onderhoud brandstofsysteem

Brandstofleidingen en -verbindingen controleren

Onderhoudsinterval: Om de 400 bedrijfsuren/Jaarlijks (houd hierbij de kortste periode aan)

Inspecteer de brandstofleidingen, aansluitingen en klemmen op tekenen van lekkage, slijtage, beschadiging of losse connecties.

Opmerking: Repareer beschadigde of lekkende onderdelen van het brandstofsysteem voordat u de machine gebruikt.

Brandstoffilter vervangen

Onderhoudsinterval: Om de 800 bedrijfsuren/Jaarlijks (houd hierbij de kortste periode aan)

1. Haal de bak op en zet deze vast met de steun.
2. Plaats een schone opvangbak onder het brandstoffilter.
3. Schroef het brandstoffilter van de beugel (Figuur 39).

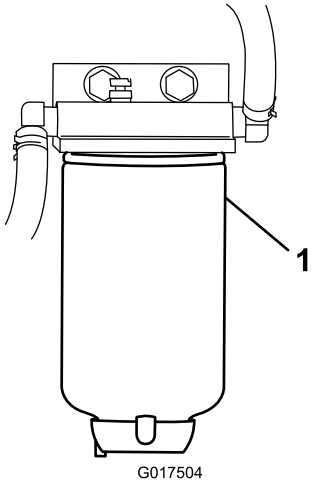

g017504

Figuur 39

1. Brandstoffilter

4. Monteer het vervangfilter door het te draaien tot het de bovenkant van de beugel raakt. Draai vervolgens nog ¾ slag vast.

Onderhoud elektrisch systeem

Onderhoud van de accu

Accuspanning: 12 V, 300 A, koude start bij -18 °C

WAARSCHUWING

CALIFORNIË
Proposition 65 Waarschuwing

Accuklemmen, accupolen en dergelijke onderdelen bevatten lood en loodverbindingen. Van deze stoffen is bekend dat ze kanker en schade aan de voortplantingsorganen veroorzaken. Was altijd uw handen nadat u met deze onderdelen in aanraking bent geweest.

⚠ GEVAAR

Accuzuur bevat zwavelzuur; deze stof is dodelijk bij inname en veroorzaakt ernstige brandwonden.

- **Voorkom dat u accuzuur inslikt, en vermijd elk contact met huid, ogen of kleding. Draag een veiligheidsbril en rubberhandschoenen om uw ogen en handen te beschermen.**
- **Vul de accu alleen bij op plaatsen waar schoon water aanwezig is om indien nodig uw huid af te spoelen.**

- Houd de accu altijd schoon en volledig geladen.
- Houd de accu altijd schoon en volledig geladen.
- Als de accupolen zijn geoxideerd, moet u deze schoonmaken met een oplossing van vier delen water en één deel zuiveringszout.
- Breng een laagje vet op de accupolen aan om corrosie te voorkomen.

De accu afkoppelen

⚠ WAARSCHUWING

Als accukabels verkeerd worden verbonden, kan dit schade aan de machine en de kabels tot gevolg hebben en vonken veroorzaken. Hierdoor kunnen accugassen tot ontploffing komen en lichamelijk letsel veroorzaken.

- **Maak altijd de minkabel (zwart) van de accu los voordat u de pluskabel (rood) losmaakt.**
- **Sluit altijd de pluskabel (rood) van de accu aan voordat u de minkabel (zwart) aansluit.**
- **Zorg ervoor dat de accuhouder altijd op zijn plaats zit om de accu te beschermen en vast te zetten.**

⚠ WAARSCHUWING

Accupolen of metalen gereedschappen kunnen kortsluiting maken met metalen onderdelen van de machine, waardoor vonken kunnen ontstaan. Hierdoor kunnen accugassen tot ontploffing komen en lichamelijk letsel veroorzaken.

- **Zorg ervoor dat bij het verwijderen of installeren van de accu de accupolen niet in aanraking komen met metalen onderdelen van de machine.**
- **Voorkom dat metalen gereedschappen kortsluiting veroorzaken tussen de accupolen en metalen onderdelen van de machine.**

1. Knijp de zijkanten van het accudeksel samen en neem het deksel van de bovenzijde van de accu (Figuur 40).

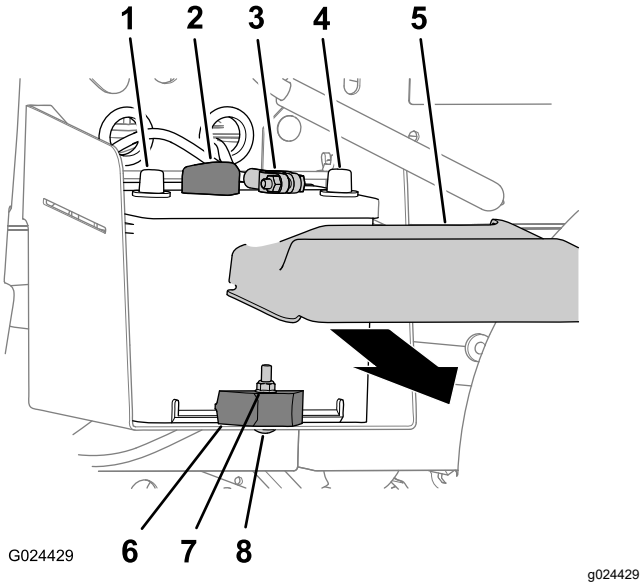

Figuur 40

1.	Pluspool	5.	Accudeksel
2.	Pluskabel van de accu	6.	Accuklem
3.	Minkabel van de accu	7.	Borgmoer
4.	Minpool	8.	Slotbout

2. Koppel de minkabel los van de accupool (Figuur 40).
3. Koppel de pluskabel los van de accupool (Figuur 40).

Accu verwijderen

1. Koppel de accukabels af; zie De accu afkoppelen (bladz. 37).
2. Verwijder de borgmoer, slotbout en accuklem waarmee de accu vastzit aan de accubak (Figuur 40).
3. Verwijder de accu uit de accubak (Figuur 40).

Accu monteren

1. Lijn de accu uit met de accubak van de machine (Figuur 40).

   Opmerking: Zorg ervoor dat de plus- en minpool van de accu uitgelijnd zijn; zie Figuur 40.

2. Bevestig de accu met de accuklem, de slotbout en de borgmoer aan de accubak (Figuur 40).
3. Sluit de accukabels aan; zie De accu aansluiten (bladz. 38).

De accu aansluiten

1. Sluit de pluskabel aan op de accupool (Figuur 40).
2. Sluit de minkabel aan op de accupool (Figuur 40).
3. Plaats het accudeksel op de bovenkant van de accu (Figuur 40).

Accu opladen

⚠ WAARSCHUWING

Bij het opladen produceert de accu gassen die tot ontploffing kunnen komen.

Rook nooit in de buurt van de accu en zorg ervoor dat er geen vonken of vlammen vlakbij de accu komen.

Belangrijk: **Zorg ervoor dat de accu altijd volledig geladen is (soortelijk gewicht 1.260). Dit is vooral belangrijk om beschadiging van de accu te voorkomen bij temperaturen onder 0 °C.**

1. Verwijder de accu van de machine; raadpleeg De accu afkoppelen (bladz. 37).
2. Sluit een acculader van 3 tot 4 A aan op de accupolen. Laad de accu op gedurende 4 tot 8 uur bij 3-4 A (12 V).

   Opmerking: De accu niet te ver opladen.

3. Monteer de accu in het chassis; zie Accu monteren (bladz. 38).

Opslag van de accu

Als u de machine langer dan 30 dagen gaat opslaan, moet u de accu verwijderen en volledig opladen. U moet de accu apart opslaan of in de machine laten zitten. De accukabels mogen niet aangesloten zijn op de accu als u deze in de machine laat zitten. Sla de accu op in een koele omgeving om te voorkomen dat de batterij snel ontlaadt. Om te voorkomen dat de accu bevriest, moet deze volledig zijn opgeladen.

Zekeringen vervangen

Er zijn 7 zekeringen in het elektrische systeem. Deze bevinden zich onder de motorkap (Figuur 41).

Alarm/stroomaansluiting	10 A
Motor	10 A
Koplampen	10 A
Zekering voor voertuig	15 A
Omhoog brengen	15 A
Achterlift	15 A
Claxon	30 A

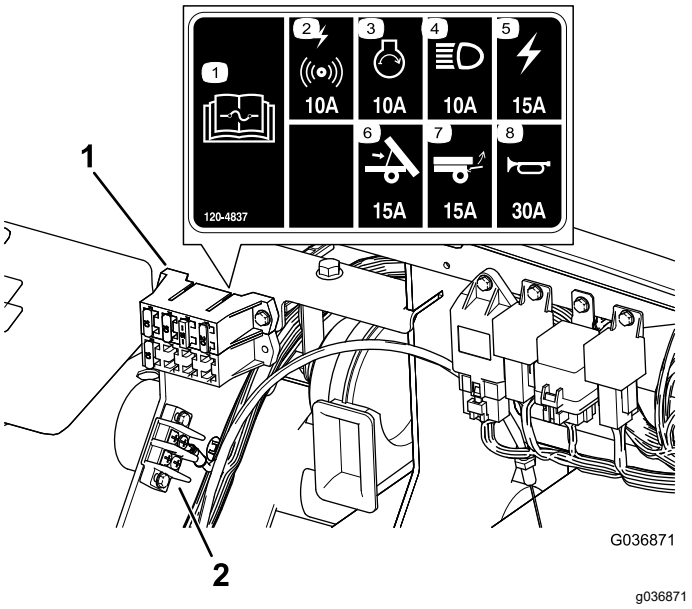

Figuur 41

1. Zekeringhouder
2. Aardingsblok

Onderhoud van de koplampen

De gloeilampen vervangen

⚠ VOORZICHTIG

Als u een lamp monteert met een wattage die te hoog is voor het systeem, kunt u de 12 V-voeding beschadigen, of de zekering zal doorbranden.

Gebruik steeds de aanbevolen Toro ledlamp om dit te voorkomen.

⚠ VOORZICHTIG

De lampen worden tijdens het gebruik zeer heet. Een hete lamp kan zware brandwonden en ernstig lichamelijk letsel veroorzaken.

Geef de lampen altijd voldoende tijd om af te koelen voordat u deze vervangt. Wees voorzichtig als u de lampen hanteert.

Specificatie: Raadpleeg uw *Onderdelencatalogus*.

1. Koppel de accu af; zie De accu afkoppelen (bladz. 37).
2. Open de motorkap.
3. Maak de elektrische aansluiting voor de kabelboom los van de lampaansluiting aan de achterkant van de behuizing van de koplamp (Figuur 42).

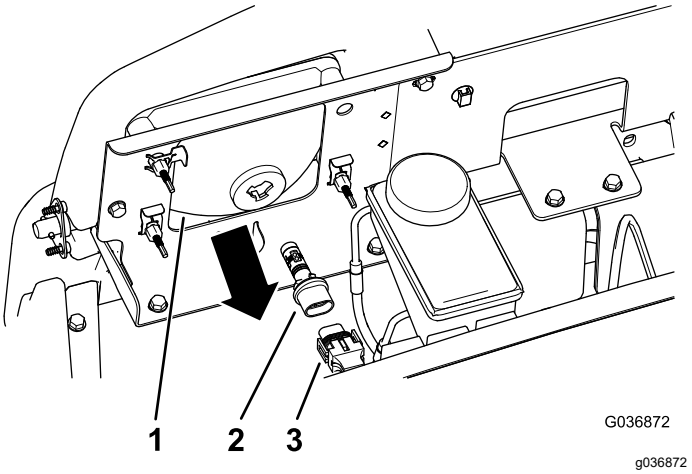

Figuur 42

1. Behuizing van koplamp
2. Lamp
3. Elektrische kabelboomaansluiting

4. Draai de lamp een kwartslag linksom en duw ze naar achteren, uit de behuizing van de koplamp (Figuur 42).
5. Monteer de nieuwe lamp en de nieuwe behuizing voor de koplamp; lijn de lipjes van de lamp uit met de sleuven in de behuizing van de koplamp (Figuur 42).
6. Bevestig de lamp door deze een kwartslag rechtsom te draaien (Figuur 42).
7. Koppel de elektrische aansluiting voor de kabelboom aan op de aansluiting van de nieuwe lamp (Figuur 42).
8. Sluit de accu aan en sluit de motorkap; zie De accu aansluiten (bladz. 38).

Koplamp vervangen

1. Koppel de accu af; zie De accu afkoppelen (bladz. 37).
2. Open de motorkap; zie De motorkap sluiten (bladz. 30).
3. Koppel de elektrische aansluiting voor de kabelboom los van de aansluiting van de lamp (Figuur 43).

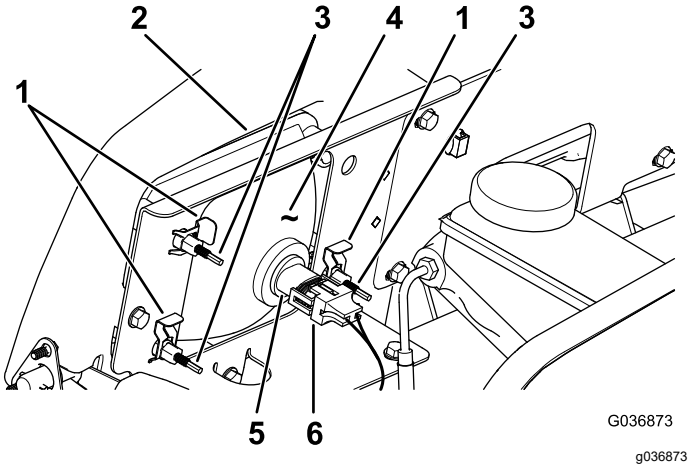

Figuur 43

1. Snelklem
2. Opening in de bumper
3. Stelschroef
4. Koplamp
5. Lamp
6. Elektrische kabelboomaansluiting

4. Verwijder de snelklemmen waarmee de koplamp aan de koplampbeugel is bevestigd (Figuur 43).

   Opmerking: Bewaar alle onderdelen voor de montage van de nieuwe koplamp.
5. Verwijder de koplamp door deze naar voren door de opening in de voorbumper te trekken (Figuur 43).
6. Monteer de nieuwe koplamp via de opening in de bumper (Figuur 43).

   Opmerking: Zorg ervoor dat de afstelpennen op één lijn zijn met de openingen in de montagebeugel achter de bumper.
7. Zet de koplamp vast met de snelklemmen die u hebt verwijderd in stap 4.
8. Koppel de elektrische aansluiting voor de kabelboom aan op de aansluiting van de lamp (Figuur 43).
9. Verstel de koplampen om de lichtbundel in de gewenste stand te zetten; zie Koplampen afstellen (bladz. 40).

Koplampen afstellen

Ga als volgt te werk om de stand van de koplampen af te stellen als een koplamp is vervangen of verwijderd.

1. Draai het contactsleuteltje op AAN en ontsteek de koplampen.
2. Draai achteraan de koplamp de stelschroeven (Figuur 43) om de koplamp te draaien en de straal te richten.

Onderhoud aandrijfsysteem

Onderhoud van de banden

Onderhoudsinterval: Om de 100 bedrijfsuren—Controleer de staat van de banden en velgen.

Om de 100 bedrijfsuren—Draai de wielmoeren aan.

1. Inspecteer de banden en velgen op tekenen van slijtage en beschadiging.

   Opmerking: Ongelukken tijdens werkzaamheden, zoals een botsing tegen een trottoirband, kunnen een band of een velg beschadigen en tevens de wieluitlijning verstoren. Daarom moet u na een ongeluk de conditie van de banden controleren.

2. Draai de wielmoeren vast met een torsie van 108 tot 122 N·m.

De onderdelen van de stuurinrichting en ophanging controleren

Onderhoudsinterval: Om de 100 bedrijfsuren—De stuurinrichting en ophanging op losse of beschadigde onderdelen controleren.

Zet het stuurwiel in de gecentreerde stand (Figuur 44), en draai het stuurwiel naar links of rechts. Als u het stuurwiel meer dan 13 mm naar links of rechts draait en de banden draaien niet, controleer dan de volgende onderdelen van de stuurinrichting en de ophanging om er zeker van te zijn dat ze niet los zitten of beschadigd zijn:

- Stuuras tot verbinding van stuurhuis

  Belangrijk: **Controleer de toestand van de afdichting van de rondselas en ga na of u deze op een veilige manier kunt gebruiken (Figuur 45).**

- Trekstangen van het stuurhuis

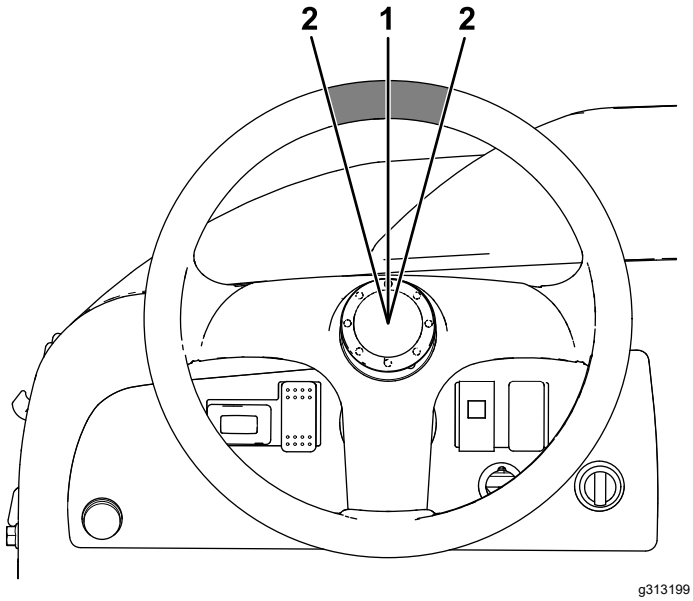

Figuur 44

1. Stuurwiel in de gecentreerde stand
2. 13 mm van het midden van het stuurwiel

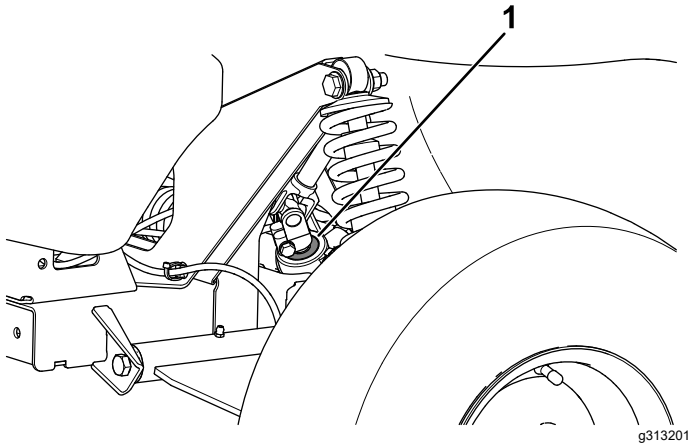

Figuur 45

1. Afdichting van rondselas

Toespoor en vlucht van voorwielen afstellen

Onderhoudsinterval: Om de 100 bedrijfsuren/Jaarlijks (houd hierbij de kortste periode aan)—Toespoor en vlucht van voorwielen controleren.

Belangrijk: **Om deze procedure uit te voeren, moet u het Toro gereedschap nr. 132-5069 aanschaffen bij uw Toro-dealer.**

Het toespoor moet 0 tot 6 mm zijn.

- Controleer de bandendruk en zorg ervoor dat de banden vooraan tot 0,83 bar gepompt zijn.
- Leg ofwel een gewicht op de bestuurdersstoel dat overeenkomt met het gemiddelde gewicht van de bestuurders die met de machine zullen werken, of laat een bestuurder plaatsnemen op de stoel. Het gewicht of de bestuurder dienen gedurende de hele procedure op de stoel te blijven.
- Rol op een vlakke ondergrond de machine 2 tot 3 meter recht achteruit en vervolgens recht vooruit naar de plaats waar u vertrok. Hierdoor kan de ophanging de bedrijfsstand aannemen.
- Meet het toespoor met de wielen recht vooruit.

1. Gebruik het gereedschap Toro onderdeelnr. 132-5069 om de kraag van de schokbreker te draaien en zo de lengte van de veer te veranderen (Figuur 46).

   Opmerking: Stel de vlucht uitsluitend af indien u een werktuig aan de voorkant gebruikt of indien de slijtage aan de banden ongelijkmatig is.

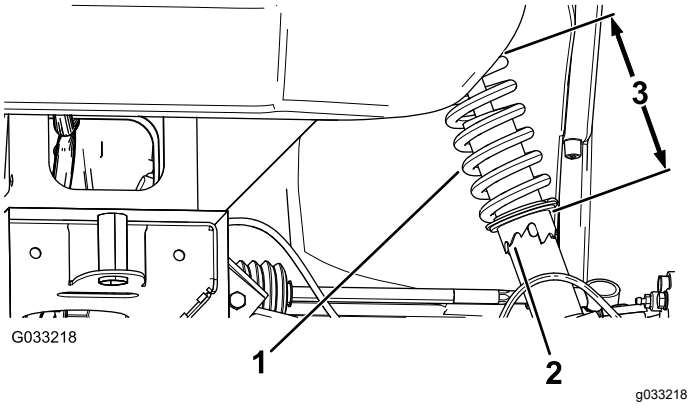

Figuur 46

1. Veer van schokbreker
2. Kraag
3. Veerlengte

2. Rol op een vlakke ondergrond de machine 2 tot 3 meter recht achteruit en vervolgens recht vooruit naar de plaats waar u vertrok.
3. Meet ter hoogte van de as de afstand tussen de voorwielen aan de voorkant en de achterkant van de wielen (Figuur 47).

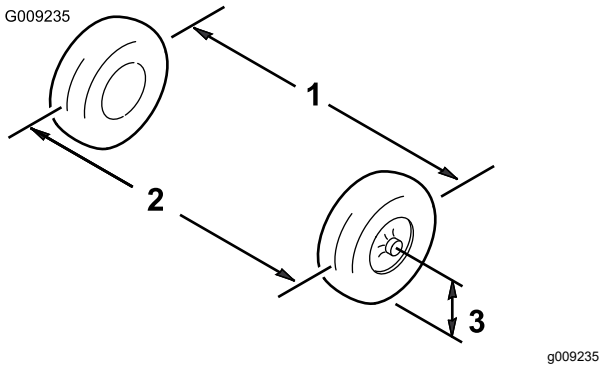

Figuur 47

1. Hart-op-hart-afstand – achterkant wielen
2. Hart-op-hart-afstand – voorkant wielen
3. Middellijn van as

4. Als deze afstand buiten het bereik van 0 tot 6 mm valt, moet u de contramoeren aan het uiteinde van de spoorstangen losdraaien (Figuur 48).

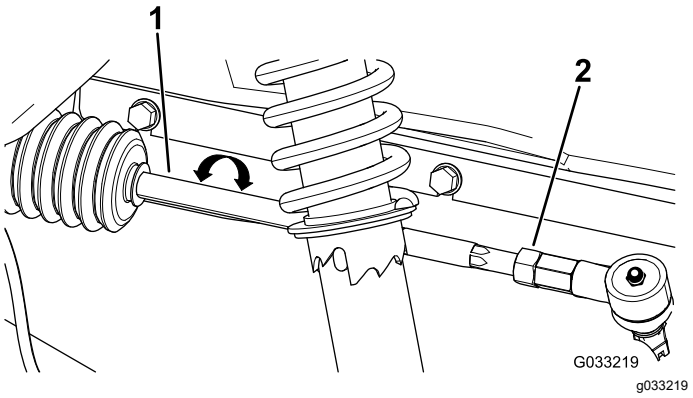

Figuur 48

1. Spoorstang
2. Contramoer

5. Draai aan beide spoorstangen om de voorzijde van het wiel naar binnen of naar buiten te draaien.
6. Draai de contramoeren van de spoorstang weer vast als de afstelling correct is.
7. Zorg ervoor dat het stuur in beide richtingen volledig kan uitslaan.

Het peil van de transaxlevloeistof controleren

Onderhoudsinterval: Om de 100 bedrijfsuren

Type vloeistof: SAE 10W30 (API-onderhoudsklasse SJ of hoger)

1. Plaats de machine op een horizontaal oppervlak, zet de motor af, stel de parkeerrem in werking en verwijder het sleuteltje uit de contactschakelaar.
2. Verwijder de bout uit het peilgat (Figuur 49).

   Opmerking: Het peil van de transaxle-olie moet tot aan de onderkant van de opening van de peilindicator staan.

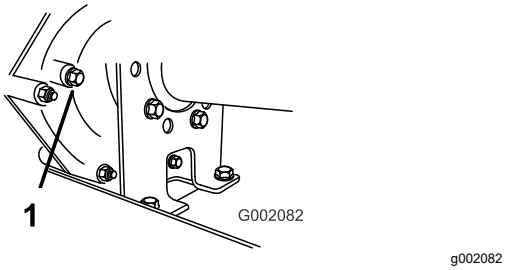

Figuur 49

1. Peilgat

3. Als de transaxle-olie niet gelijk is met de onderzijde van het peilgat, moet u het reservoir vullen met de aanbevolen olie; zie Transaxle-olie verversen (bladz. 42).

Transaxle-olie verversen

Onderhoudsinterval: Om de 800 bedrijfsuren/Jaarlijks (houd hierbij de kortste periode aan)

Type vloeistof: SAE 10W-30 (API-onderhoudsklasse SJ of hoger)

Inhoud: 1,4 l

1. Plaats de machine op een horizontaal oppervlak, zet de motor af, stel de parkeerrem in werking en verwijder het sleuteltje uit de contactschakelaar.
2. Maak de omgeving van de vulplug en de aftapplug schoon met een doek (Figuur 50).

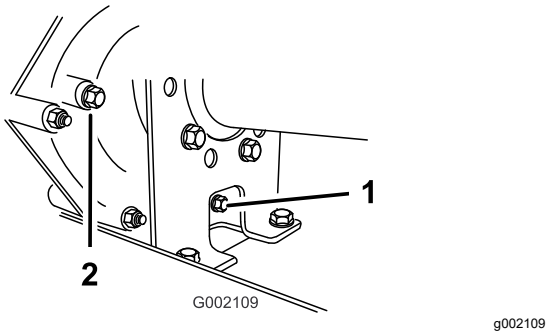

Figuur 50

1. Aftapplug
2. Vulplug

3. Zet een opvangbak met een inhoud van minstens 2 liter onder de aftapplug.

4. Verwijder de vulplug door deze linksom te draaien (Figuur 50).

   Opmerking: Bewaar de vulplug en de pakking om deze te monteren in stap 8.

5. Verwijder de aftapplug door deze linksom te draaien (Figuur 50).

   Opmerking: Bewaar de aftapplug en de pakking om deze te monteren in stap 6.

   Opmerking: Laat al de olie uit de transaxle lopen.

6. Monteer de aftapplug en de pakking en draai deze vast in de opening voor de aftapplug in de transmissie (Figuur 50).

   Opmerking: Geef de afgewerkte vloeistof af bij een inzamelcentrum.

7. Vul het reservoir (Figuur 51) door de vulplugopening met ongeveer 1,4 liter olie van het aanbevolen type, of giet net zo veel olie bij tot het oliepeil in de transmissie tot de onderste schroefdraad reikt. (Figuur 50).

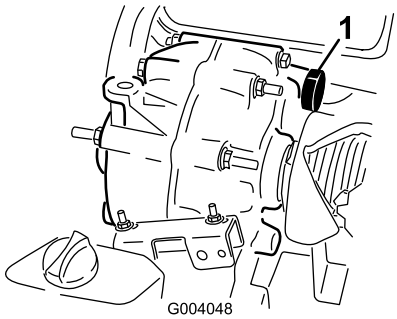

g004048

Figuur 51

1. Vloeistof bijvullen

8. Monteer de vulplug en de pakking en draai deze vast in de vulplugopening van de transmissie (Figuur 50).
9. Start de motor en begin met uw werk.
10. Controleer het vloeistofpeil en voeg meer vloeistof toe als het peil niet tot de schroefdraad in de vulplugopening reikt (Figuur 50).

Neutraalstand controleren en afstellen

Onderhoudsinterval: Om de 100 bedrijfsuren

Als u routine-onderhoudswerkzaamheden uitvoert en/of de motor test, moet u de machine in de NEUTRAALSTAND zetten (Figuur 52). De machine heeft een NEUTRAALSTAND op de schakelhendel, waarmee u de transaxle in de neutraalstand kunt zetten. Om ervoor te zorgen dat de schakelhendel de transaxle naar behoren in de neutraalstand zet, moet u de volgende stappen uitvoeren:

1. Zet de schakelhendel in de NEUTRAALSTAND.
2. Zet de beugel van de neutraalstand in NEUTRAAL (horizontaal ten opzichte van de montagebeugel van de kabel die zich onder de schakelbeugel bevindt) door de aangedreven koppeling te draaien (Figuur 52).

   Opmerking: De machine mag niet naar voren en achteren rollen. Als dit wel gebeurt, moet u de beugel van de neutraalstand in de NEUTRAALSTAND zetten.

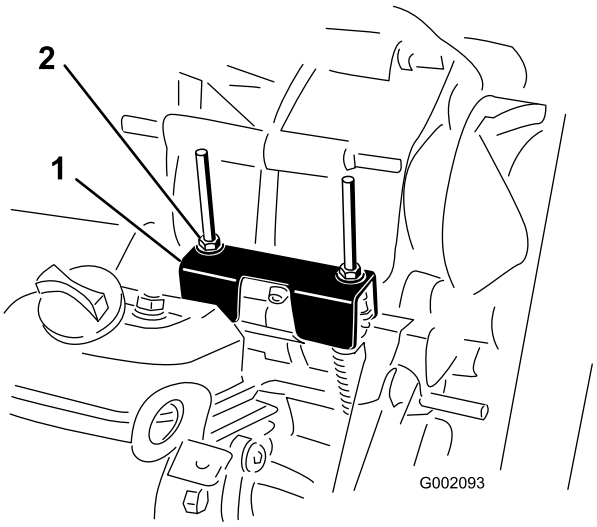

g002093

Figuur 52

1. Beugel van de neutraalstand
2. Borgmoeren

3. Draai een van de borgmoeren (Figuur 52) om een speling van 0,762 tot 1,524 mm te verkrijgen tussen de onderkant van de moer/ring en de beugel van de neutraalstand.

   Opmerking: U moet de schroefdraadas onder de beugel vasthouden om de borgmoer op de bovenzijde af te stellen.

4. Draai de andere borgmoer om een speling van 0,76 tot 1,52 mm te verkrijgen tussen de onderkant van de moer/ring en de beugel van de neutraalstand.
5. Trek aan beide kabels van het schakelmechanisme en zorg ervoor dat er een ruimte van 0,76 tot 1,52 mm tussen de moer/ring en de beugel van de neutraalstand is (Figuur 53).

   Opmerking: Als er geen ruimte is, stel dan de moeren af totdat er voldoende ruimte ontstaat.

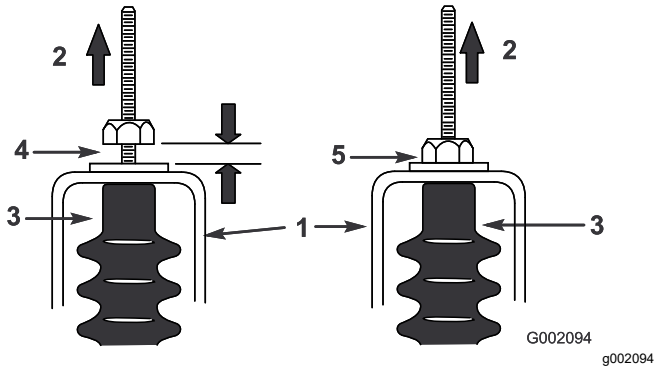

Figuur 53

1. Beugel van de neutraalstand
2. Omhoogtrekken
3. Kabelhuls
4. Opening van 0,76 tot 1,52 mm
5. **Fout** – afstellen om een tussenruimte van 0,76 tot 1,52 mm te verkrijgen

6. Start de motor en zet de schakelhendel een aantal malen op VOORUIT, ACHTERUIT en in de NEUTRAALSTAND om te controleren of de beugel van de neutraalstand naar behoren werkt.

De primaire aandrijfkoppeling controleren

Onderhoudsinterval: Bij elk gebruik of dagelijks

Voor een goede schakelfunctie moet u dagelijks de werking van de koppeling controleren. Als het schakelen stroef of langzaam verloopt, of de koppeling niet helemaal naar neutraal teruggaat als de machine stationair loopt, moet de koppeling gewoon schoongemaakt worden.

Opmerking: Verwijder vuil in en rond bewegende onderdelen.

1. Stel de parkeerrem in werking, zet de motor af en haal het sleuteltje uit de contactschakelaar.
2. Hef de laadbak op en vergrendel deze.
3. Verwijder ophopingen van vuil en modder op de koppeling met water, en droog de koppeling meteen met perslucht om overtollig water en vuil weg te blazen.

   Opmerking: Resterend vuil kunt u verwijderen met een sneldrogende contactreiniger.

Onderhoud van de primaire aandrijfkoppeling

Onderhoudsinterval: Om de 200 bedrijfsuren—Reinig de primaire aandrijfkoppeling (vaker in stoffige of vuile omstandigheden).

Opmerking: De machine gebruiken met een vuile koppeling kan de slijtage van interne onderdelen verhogen.

1. Zet de motor af, stel de parkeerrem in werking en haal het sleuteltje uit de contactschakelaar.
2. Hef de laadbak op en vergrendel deze.
3. Verwijder de 6 flensbouten waarmee de kap van de koppeling bevestigd is.
4. Bewaar de kap, het afstandsstuk en de veer (Figuur 54).

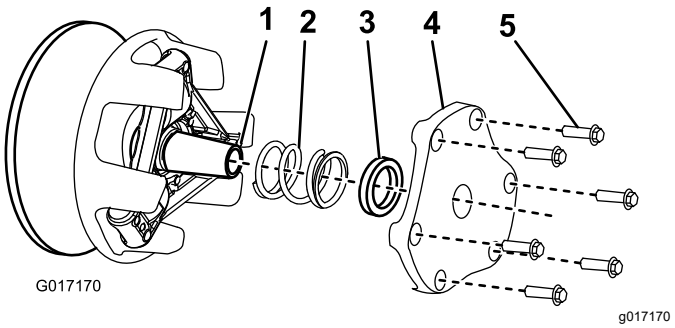

Figuur 54

1. Koppelingsas
2. Veer
3. Afstandsstuk
4. Kap van koppeling
5. Flenskopbout

5. Verwijder ophopingen van vuil en modder met water, en droog meteen met perslucht om overtollig water en vuil weg te blazen.
6. Verwijder resterend vuil met een sneldrogende contactreiniger of remreiniger.

   Opmerking: Verwijder het vuil in en rond bewegende delen.
7. Als er een ophoping van vuil is rond de riem of langs de koppelingsas, gebruik dan een schuursponsje of een soortgelijk product om de ophoping te verwijderen.
8. Breng de veer, de kap van de koppeling en de flensbouten aan.
9. Draai de bouten vast met een torsie van 12-13,5 N·m.

Onderhoud koelsysteem

De motorkoelingsgebieden reinigen

Onderhoudsinterval: Om de 100 bedrijfsuren Reinig het koelsysteem tweemaal zo vaak in bijzondere werkomstandigheden; zie Onderhoud van de machine in bijzondere omstandigheden (bladz. 29).

Belangrijk: **Als u de motor gebruikt met een verstopt scherm, vuile of verstopte koelribben, of verwijderde uitlaatringen, zal dit leiden tot beschadiging van de motor als gevolg van oververhitting.**

Belangrijk: **Reinig de motor nooit met een hogedrukreiniger omdat er dan water in het brandstofsysteem kan terechtkomen.**

Maak de buitenoppervlakken van de motor schoon.

Opmerking: Reinig de onderdelen van de motorkoeling vaker in zeer stoffige, vuile omstandigheden.

Onderhoud van de radiateur

Controle van het koelvloeistofpeil van de radiateur

Onderhoudsinterval: Bij elk gebruik of dagelijks

Opmerking: Gebruik als koelvloeistof een oplossing die half uit ethyleenglycol en half uit water bestaat.

1. Plaats de machine op een horizontaal oppervlak, zet de motor af, stel de parkeerrem in werking en verwijder het sleuteltje uit de contactschakelaar.
2. Verwijder de dop van de expansietank (Figuur 55).
3. Als het peil te laag is, giet dan koelvloeistof bij tot de onderkant van de vulbuis.

   Opmerking: Niet te vol vullen.
4. Plaats de dop van de expansietank terug en veeg gemorste vloeistof op.

Vloeistof van de ratiateur verversen

Onderhoudsinterval: Om de 1000 bedrijfsuren/Om de 2 jaar (houd hierbij de kortste periode aan)

⚠ VOORZICHTIG

Als de motor heeft gelopen, kan de hete koelvloeistof, die onder druk staat, ontsnappen indien de radiateurdop wordt verwijderd. Dit kan brandwonden veroorzaken.

- **Verwijder de radiateurdop nooit als de motor loopt.**
- **Laat de motor minstens 15 minuten afkoelen of totdat de radiateurdop zover is afgekoeld dat u deze kunt aanraken zonder uw hand te branden.**
- **Gebruik een doek als u de radiateurdop verwijdert en draai de dop langzaam open om de stoom te laten ontsnappen.**

Opmerking: Gebruik als koelvloeistof een oplossing die half uit ethyleenglycol en half uit water bestaat.

1. Plaats de machine op een horizontaal oppervlak, zet de motor af, stel de parkeerrem in werking en verwijder het sleuteltje uit de contactschakelaar.
2. Verwijder de vuldop (Figuur 55) en vul met koelvloeistof.

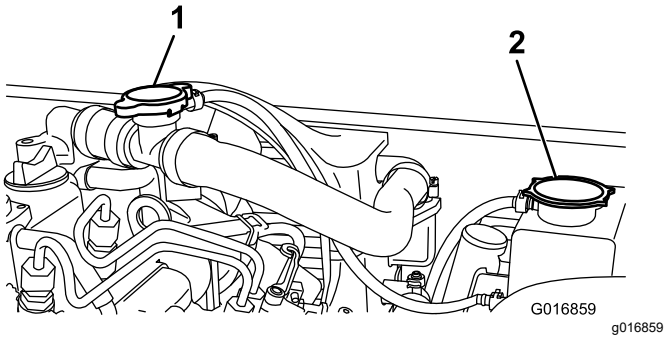

Figuur 55

1. Dop van vulbuis
2. Dop van de expansietank

3. Plaats de vuldop terug en verwijder de dop van de expansietank (Figuur 55).

   Opmerking: De twee doppen mogen nooit tegelijkertijd verwijderd zijn. Hierdoor is het moeilijk om de tank te vullen.
4. Vul met koelvloeistof tot aan de onderkant van de vulbuis.
5. Plaats de dop van de expansietank terug en veeg gemorste vloeistof op.

Onderhouden remmen

De remmen controleren

Onderhoudsinterval: Om de 100 bedrijfsuren

Belangrijk: **De remmen zijn van essentieel belang voor een veilig gebruik van de machine. Controleer de remmen zorgvuldig op de aanbevolen onderhoudsintervallen om de optimale prestaties en veiligheid te verzekeren.**

- Controleren van de remvoering op slijtage of beschadigingen controleren. Als de dikte van de remvoering (remblok) minder dan 1,6 mm is, moet u de remvoering vervangen.
- De ankerplaat en andere onderdelen controleren op tekenen van overmatige slijtage of vervorming. Vervang eventuele beschadigde onderdelen.
- Controleer het remvloeistofpeil; zie Remvloeistofpeil controleren (bladz. 21).

De parkeerremhendel afstellen

Onderhoudsinterval: Om de 200 bedrijfsuren

1. Verwijder de handgreep van de parkeerremhendel (Figuur 56).

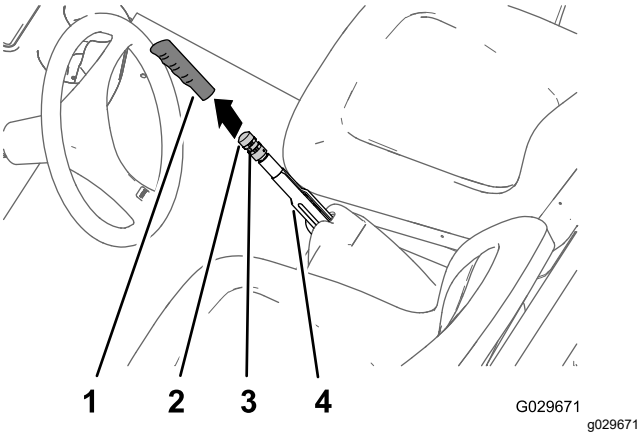

Figuur 56

1. Handgreep
2. Knop voor remafstelling
3. Stelschroef
4. Parkeerremhendel

2. Draai de stelschroef los waarmee de knop voor de remafstelling is bevestigd aan de parkeerremhendel (Figuur 56).
3. Verdraai de knop van de remafstelling tot u een kracht van 133 tot 156 N bereikt om de parkeerremhendel in te schakelen (Figuur 56).

   Opmerking: Als u de knop van de remafstelling over het volledige bereik heeft verdraaid en de kracht van 133 tot 156 N voor het inschakelen van de parkeerrem niet wordt bereikt, stel de remkabels dan bij, zie De remkabels afstellen (bladz. 46).
4. Draai de stelschroef vast en plaats de handgreep (Figuur 56).

De remkabels afstellen

1. Verwijder de handgreep van de parkeerremhendel (Figuur 56).
2. Draai de stelschroef los (Figuur 56) waarmee de knop voor de remafstelling is bevestigd aan de parkeerremhendel. Stel de parkeerrem vrij en draai de knop voor de remafstelling los.
3. Aan de onderkant van de machine: draai de achterste contramoer van de instelling van de parkeerrem-kabel 4 slagen los (Figuur 57).

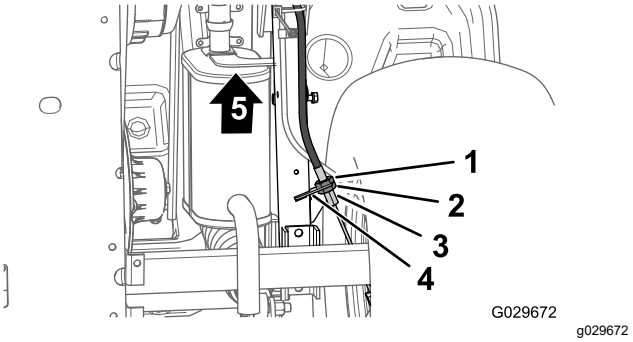

Figuur 57

1. Voorste contramoer
2. Achterste contramoer
3. Beugel van remkabel
4. Schroefregelaar (kabel van parkeerrem)
5. Voorkant van machine

4. Draai de voorste contramoer vast (Figuur 57).
5. Draai aan de knop voor remafstelling (Figuur 56) totdat een kracht van 133 tot 156 N nodig is om de parkeerremhendel in werking te stellen.
   - Indien u de knop voor de remafstelling niet kunt instellen door deze **los te draaien** en de parkeerremhendel aan te trekken met een kracht van 133 tot 156 N, volg dan de onderstaande aanwijzingen:
     A. Draai de voorste contramoer (Figuur 57) van de instelling van de parkeerrem-kabel 1 slag los.
     B. Draai de achterste contramoer vast (Figuur 57).
     C. Draai aan de knop voor remafstelling (Figuur 56) totdat een kracht van 133 tot 156 N nodig is om de parkeerremhendel in werking te stellen.
     D. Herhaal stap A tot en met C maximaal nog 2 keer om een kracht van 133

tot 156 N·m te bereiken voor de parkeerremhendel.

- Indien u de knop voor de remafstelling niet kunt instellen door deze **vast te draaien** en de parkeerremhendel aan te trekken met een kracht van 133 tot 156 N, volg dan de onderstaande aanwijzingen:

  A. Draai de achterste contramoer (Figuur 57) van de instelling van de parkeerrem-kabel 1 slag los.

  B. Draai de voorste contramoer vast (Figuur 57).

  C. Draai aan de knop voor remafstelling (Figuur 56) totdat een kracht van 133 tot 156 N nodig is om de parkeerremhendel in werking te stellen.

  D. Herhaal stap A tot en met C maximaal nog 3 keer om een kracht van 133 tot 156 N·m te bereiken voor de parkeerremhendel.

  Opmerking: Als u de kabel van de parkeerrem niet voldoende kunt afstellen om de knop voor remafstelling binnen het afstelbereik te krijgen, moet u de remschoenen controleren op overmatige slijtage.

- Draai de stelschroef vast en plaats de handgreep (Figuur 56).

Remvloeistof verversen

Onderhoudsinterval: Om de 1000 bedrijfsuren

Neem contact op met uw erkende Toro dealer.

Onderhoud riemen

Onderhoud van de drijfriem

Nieuwe drijfriemen hebben een inlooptijd nodig voordat ze vlot schakelen. De inlooptijd van een riem is afgelopen na ten hoogste 2 uur normaal gebruik.

Drijfriem controleren

Onderhoudsinterval: Na de eerste 8 bedrijfsuren

Om de 200 bedrijfsuren

Opmerking: Als de eenheid blijft bewegen met de motor in laag stationair zijn de koppelingen mogelijk vuil en moeten ze gereinigd worden.

1. Plaats de machine op een horizontaal oppervlak, zet de motor af, stel de parkeerrem in werking en verwijder het sleuteltje uit de contactschakelaar.
2. Breng de laadbak omhoog en ondersteun deze met de steunstang; zie De laadbak ophalen (bladz. 19).
3. Laat de riem ronddraaien en controleer deze op overmatige slijtage of beschadigingen (Figuur 58).

   Opmerking: Vervang de riem indien dit nodig is.

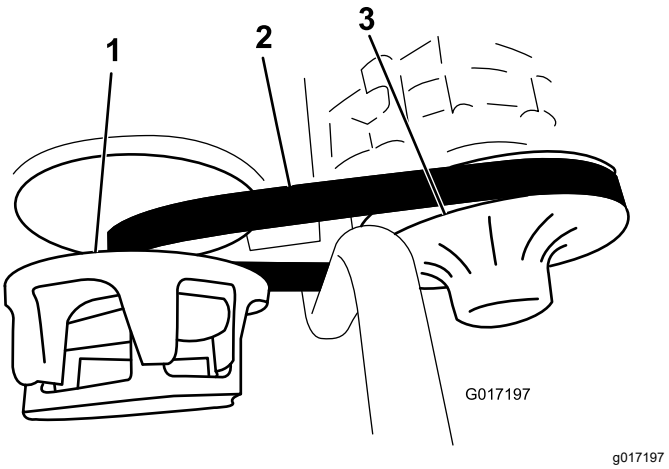

Figuur 58

1. Primaire koppeling
2. Drijfriem
3. Secundaire koppeling

4. Laat de laadbak zakken; zie Laadbak neerlaten (bladz. 20).

Aandrijfriem vervangen

1. Zet de laadbak omhoog; zie De laadbak ophalen (bladz. 19).
2. Zet de transmissie in de NEUTRAALSTAND, zet de motor af, stel de parkeerrem in werking en verwijder het sleuteltje uit het contact.
3. Laat de drijfriem over de secundaire koppeling ronddraaien (Figuur 58).
4. Verwijder de riem van de primaire koppeling (Figuur 58).

   Opmerking: Gooi de oude riem weg.
5. Lijn de nieuwe riem uit op de primaire koppeling (Figuur 58).
6. Laat de drijfriem over de secundaire koppeling ronddraaien (Figuur 58).
7. Laat de laadbak zakken; zie Laadbak neerlaten (bladz. 20).

De riemspanningsdemper controleren

Opmerking: Controleer de riemspanningsdemper enkel indien er te veel trillingen zijn of als u een aanpassing maakt, of in geval van een defecte motorsteun.

De riemspanningsdemper (Figuur 59) moet een tussenruimte hebben van 2,2 mm.

Als de ruimte tussen de demper en de motorsteun te klein is, zorgt de riem voor overmatig veel trillingen.

Als de tussenruimte te groot is, zorgt de riem voor schadelijke belasting van de motor.

Om de speling aan te passen, schroeft u de 3 flensbouten waarmee de beugel aan het frame is bevestigd los. Verschuif de beugel tot de juiste afstelling is bereikt.

Draai vervolgens de 3 flensbouten vast.

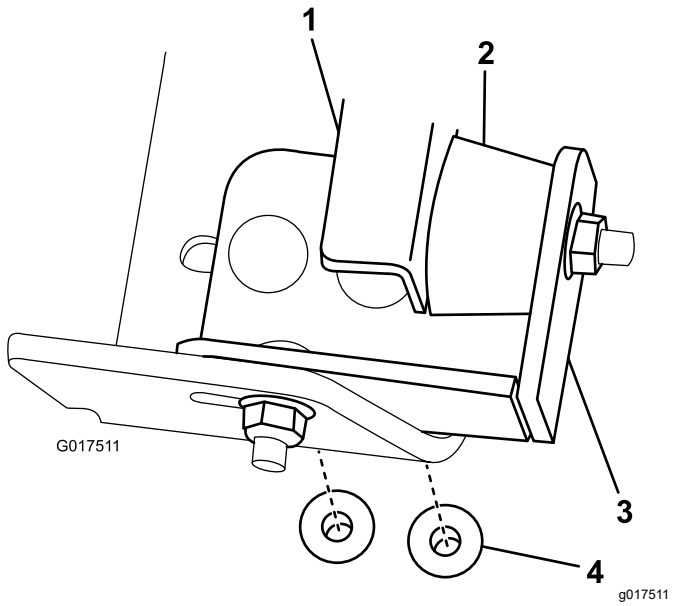

Figuur 59

1. Motorbeugel
2. Demper
3. Beugel
4. Flenskopbout

Onderhoud van het chassis

Vergrendelingen van de laadbak instellen

Als de vergrendeling van de laadbak slecht is afgesteld, trilt de laadbak op en neer tijdens het rijden. U kunt de vergrendelstangen zodanig afstellen dat de vergrendelingen de laadbak stevig tegen het chassis houden.

1. Draai de borgmoer op het uiteinde van de vergrendelstang los (Figuur 60).

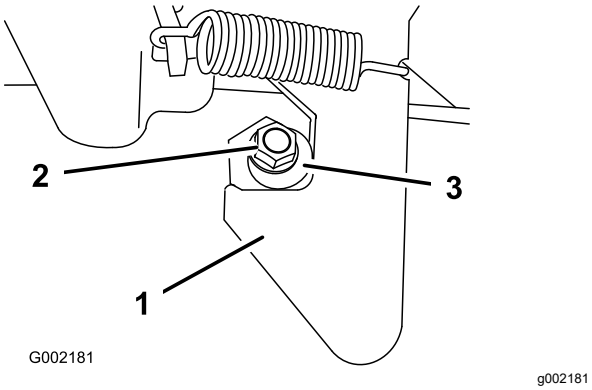

Figuur 60

1. Sluiting
2. Borgmoer
3. Vergrendelstang

2. Draai de vergrendelstang rechtsom tot deze stevig tegen het gehaakte gedeelte van de vergrendeling aandrukt (Figuur 60).
3. Draai de borgmoer vast met een torsie van 19,7 tot 25,4 N·m.
4. Herhaal stappen 1 tot 3 voor de vergrendeling aan de andere zijde van de machine.

Reiniging

De machine schoonmaken

Was de machine indien nodig. Gebruik uitsluitend water of water met een mild reinigingsmiddel. U kunt een vod gebruiken.

Belangrijk: **Gebruik geen hogedrukreiniger om het voertuig te wassen. Daardoor kan het elektrische systeem worden beschadigd, belangrijke stickers losraken of noodzakelijk vet op wrijvingspunten worden weggespoeld. Gebruik niet te veel water, zeker niet in de buurt van het bedieningspaneel, de motor en de accu.**

Stalling

1. Plaats de machine op een horizontaal oppervlak, zet de motor af, stel de parkeerrem in werking en verwijder het sleuteltje uit de contactschakelaar.
2. Verwijder vuil en vet van de gehele machine, inclusief de buitenkant van de cilinder, de koelribben van de cilinderkop en de ventilatorbehuizing.

   Belangrijk: **U kunt de machine met een mild reinigingsmiddel en water wassen. Doe dit niet met een hogedrukreiniger. Reinigen met een hogedrukreiniger kan het elektrische systeem beschadigen of noodzakelijk vet op wrijvingspunten wegspoelen. Gebruik niet te veel water in de buurt van het bedieningspaneel, de verlichting, de motor en de accu.**
3. Controleer de remmen; zie De remmen controleren (bladz. 46).
4. Geef het luchtfilter een onderhoudsbeurt; zie Onderhoud van het luchtfilter (bladz. 33).
5. Smeer het voertuig; zie Smering (bladz. 30).
6. Ververs de motorolie en vervang het filter; zie Motorolie verversen (bladz. 34) en Het motoroliefilter vervangen (bladz. 35).
7. Controleer de bandenspanning; zie Bandenspanning controleren (bladz. 23).
8. Spoel de brandstoftank om met verse, schone dieselbrandstof.
9. Verwijder de accu uit het chassis.

   Opmerking: U mag de accukabels niet aansluiten op de accupolen tijdens stalling.

   Belangrijk: **De accu moet volledig opgeladen zijn om te voorkomen dat deze bevriest en beschadigd raakt bij temperaturen beneden 0°C. Een volledig opgeladen accu kan ongeveer 50 dagen worden gestald bij temperaturen beneden 4 °C zonder tussentijds te worden opgeladen. Bij temperaturen boven 4 °C moet u om de 30 dagen het waterpeil in de accu controleren en de accu opladen.**
10. Controleer alle bouten, schroeven en moeren en draai deze vast. Repareer of vervang beschadigde delen.
11. Werk alle krassen en beschadigingen van de lak bij.

    Bijwerklak is verkrijgbaar bij een erkende servicedealer.
12. Stal de machine in een schone, droge garage of opslagruimte.
13. Verwijder het contactsleuteltje en bewaar dit op een veilige plaats buiten het bereik van kinderen.
14. Dek de machine af om deze te beschermen en schoon te houden.

Privacyverklaring voor Europa

De informatie die Toro verzamelt
Toro Warranty Company (Toro) respecteert uw privacy. Om uw garantieclaim te behandelen en contact met u op te nemen in het geval van een terugroepactie vragen wij om bepaalde persoonlijke informatie mee te delen, hetzij direct of via uw lokale Toro dealer.

Het Toro garantiesysteem wordt gehost op servers in de Verenigde Staten, waar de privacywet mogelijk niet dezelfde bescherming biedt als in uw land.

DOOR UW PERSOONLIJKE GEGEVENS MET ONS TE DELEN STEMT U IN MET DE VERWERKING VAN UW PERSOONLIJKE GEGEVENS ZOALS BESCHREVEN IN DEZE PRIVACYVERKLARING.

Hoe Toro informatie gebruikt
Toro kan uw persoonsgegevens gebruiken om uw garantieclaim te behandelen, contact met u op te nemen in het geval van een terugroepactie, of voor een ander doeleinde waarvan we u op de hoogte brengen. Toro kan uw informatie delen met zijn dochterondernemingen, verdelers of andere zakenpartners in verband met deze activiteiten. We verkopen uw persoonsgegevens niet aan andere bedrijven. We behouden ons het recht voor om persoonsgegevens te delen teneinde te voldoen aan geldende wetten en verzoeken van de aangewezen autoriteiten, opdat wij onze systemen naar behoren kunnen gebruiken of met het oog op onze eigen bescherming of die van andere gebruikers.

Behoud van uw persoonlijke informatie
Wij bewaren uw persoonsgegevens zo lang als nodig is voor de doeleinden waarvoor ze oorspronkelijk werden verzameld of voor andere legitieme doeleinden (zoals naleving van voorschriften), of zo lang als vereist is door de van toepassing zijnde wet.

Toro's engagement voor de bescherming van uw persoonlijke informatie
Wij nemen redelijke voorzorgen om uw persoonlijke informatie te beschermen. We proberen bovendien de nauwkeurigheid en geldigheid van persoonlijke gegevens te waarborgen.

Toegang tot en aanpassing van uw persoonlijke informatie
Als u toegang wenst tot uw persoonlijke gegevens of deze wilt aanpassen, gelieve dan een e-mail te sturen naar legal@toro.com.

Australische consumentenwet

Australische klanten kunnen voor informatie over de Australische consumentenwet (Australian Consumer Law) terecht bij de lokale Toro dealer of ze kunnen deze informatie in de doos vinden.

Toro Garantie

2 jaar beperkte garantie

Voorwaarden en producten waarvoor de garantie geldt

De Toro Company en de hieraan gelieerde onderneming, Toro Warranty Company, bieden krachtens een overeenkomst tussen beide ondernemingen gezamenlijk de garantie dat uw Toro product (hierna: het 'product') gedurende twee jaar of 1500 bedrijfsuren* vrij van materiaalgebreken of fabricagefouten is, met dien verstande dat hierbij de kortste periode moet worden aangehouden. Deze garantie geldt voor alle producten met uitzondering van beluchters (zie de afzonderlijke garantieverklaringen voor deze producten). In een geval waarin de garantie van toepassing is, zullen wij het product kosteloos repareren en ook niet de kosten van diagnose, arbeid, onderdelen en transport in rekening brengen. De garantie gaat in op de datum waarop het product is geleverd aan de oorspronkelijke koper.
* Product uitgerust met urenteller.

Aanwijzingen voor aanvraag van garantieservice

U dient contact op te nemen met de distributeur of erkende dealer bij wie u het product heeft gekocht, zodra u denkt dat er sprake is van een geval waarop de garantie van toepassing is. Als het u moeite kost een distributeur of erkende dealer te vinden of vragen over rechten of plichten uit hoofde van de garantie heeft, kunt u contact met ons opnemen op:

Toro Commercial Products Service Department
Toro Warranty Company
8111 Lyndale Avenue South
Bloomington, MN 55420-1196

+1-952-888-8801 of +1-800-952-2740
E-mail: commercial.warranty@toro.com

Plichten van de eigenaar

Als eigenaar van het product bent u verantwoordelijk voor de vereiste onderhouds- en afstelwerkzaamheden die worden vermeld in de *Gebruikershandleiding*. Indien u de vereiste onderhouds- en afstelwerkzaamheden niet uitvoert, kan uw garantieclaim worden afgewezen.

Zaken en gevallen die niet onder de garantie vallen

Niet alle storingen of defecten van het product die plaatsvinden tijdens de garantieperiode, zijn materiaalgebreken of fabricagefouten. Buiten deze garantie vallen:

- Defecten als gevolg van het gebruik van andere dan originele Toro onderdelen, of als gevolg van de montage en gebruik van additionele, gewijzigde of niet van Toro afkomstige accessoires en producten. De fabrikant van deze artikelen kan een afzonderlijke garantie verstrekken.
- Defecten als gevolg van nalatigheid om aanbevolen onderhouds- en/of afstelwerkzaamheden te verrichten. Als u uw Toro product niet goed onderhoudt volgens de lijst met aanbevolen onderhoudswerkzaamheden in de *Gebruikershandleiding*, kan dit ertoe leiden dat garantieclaims worden afgewezen.
- Defecten als gevolg van verkeerd, achteloos of roekeloos gebruik van het product.
- Onderdelen die onderhevig zijn aan slijtage door gebruik, tenzij deze gebreken vertonen. Voorbeelden van onderdelen die slijten of worden verbruikt tijdens een normaal gebruik van het product zijn onder meer, maar niet uitsluitend: remblokken en remvoeringen, koppelingsvoeringen, maaimessen, messenkooien, rollen en lagers (verzegeld of smeerbaar), snijplaten, bougies, zwenkwielen en zwenkwiellagers, banden, filters, drijfriemen en sommige onderdelen van spuitmachines zoals membranen, spuitdoppen, afsluitkleppen en dergelijke.
- Defecten veroorzaakt door externe invloeden. Externe invloeden zijn onder meer, maar niet uitsluitend: weersomstandigheden, wijze van opslag, verontreiniging, gebruik van niet-goedgekeurde brandstoffen, koelvloeistoffen, smeermiddelen, additieven, meststoffen, water, chemische stoffen en dergelijke.
- Storingen of gebrekkige prestaties die het gevolg zijn van het gebruik van brandstoffen (bv. benzine, diesel of biodiesel) die niet voldoen aan hun respectievelijke industriestandaarden.
- Normale geluidssterkte, trillingen, slijtage en achteruitgang.
- Normale slijtage omvat onder meer, maar niet uitsluitend: schade aan stoelen als gevolg van slijtage of afschuring, afgebladderde verfoppervlakken, beschadigde stickers en krassen op ruiten.

Onderdelen

Garantie wordt verleend op onderdelen die moeten worden vervangen in het kader van het vereiste onderhoud, gedurende de garantieperiode tot hun geplande vervanging. Een onderdeel dat uit hoofde van de garantie is vervangen, komt voor de duur van de oorspronkelijke productgarantie in aanmerking voor de garantie en wordt eigendom van Toro. Toro beslist in laatste instantie of een onderdeel of een groep van onderdelen wordt gerepareerd of vervangen. Toro mag voor garantiereparaties in de fabriek gereviseerde onderdelen gebruiken.

Garantie semitractieaccu en lithiumionaccu:

Semitractieaccu's en lithiumionaccu's hebben een specifiek totaal aantal kilowatturen die zij tijdens hun levensduur kunnen leveren. De wijze waarop zij worden gebruikt, opgeladen en onderhouden kan hun levensduur verlengen of bekorten. Als de accu's in dit product worden gebruikt, zal hun bruikbaarheid tussen de oplaadintervallen langzaam verminderen totdat zij volledig uitgeput zijn. Vervanging van een accu die is uitgeput als gevolg van normaal gebruik, is de verantwoordelijkheid van de eigenaar van het product. Een accu moet soms tijdens de normale garantieperiode op kosten van de eigenaar worden vervangen. Opmerking: (alleen lithiumionaccu): Een lithiumionaccu heeft een gedeeltelijke proratagarantie die loopt van jaar 3 tot jaar 5 en gebaseerd is op de tijd die de accu al dienst heeft gedaan en de gebruikte kilowatturen. Raadpleeg de *Gebruikershandleiding* voor meer informatie.

Onderhoud op kosten van de eigenaar

Opvoeren van de motor, smeren, reinigen en waxen, het vervangen van filters, koelvloeistof en het uitvoeren van aanbevolen onderhoudswerkzaamheden behoren tot de gebruikelijke werkzaamheden die nodig zijn voor Toro producten en die voor rekening van de eigenaar zijn.

Algemene voorwaarden

Op grond van deze garanties mogen reparaties uitsluitend worden uitgevoerd door een erkende Toro dealer.

De Toro Company en de Toro Warranty Company zijn niet aansprakelijk voor indirecte of bijkomende schade dan wel gevolgschade in samenhang met het gebruik van de Toro-producten die onder deze garantie vallen, inclusief de kosten of uitgaven voor de levering van vervangend materiaal of diensten gedurende een redelijke periode van onbruikbaarheid of buitengebruikstelling tijdens de uitvoering van reparatiewerkzaamheden op grond van deze garantie. Met uitzondering van de emissiegarantie waarnaar hieronder, indien van toepassing, wordt verwezen, bestaat er geen andere expliciete garantie. Alle impliciete garanties van verkoopbaarheid of geschiktheid voor gebruik zijn beperkt tot de duur van deze expliciete garantie.

Sommige landen staan uitsluitingen van bijkomende schade of gevolgschade of beperkingen op de duur van de impliciete garantie niet toe, zodat bovengenoemde uitsluitingen en beperkingen in uw geval mogelijk niet van toepassing zijn. Deze garantie geeft u specifieke juridische rechten; daarnaast kunt u beschikken over andere rechten die per land kunnen verschillen.

Opmerking met betrekking tot de garantie op de motor:

Het emissiecontrolesysteem op uw Product kan vallen onder de dekking van een afzonderlijke garantie die tegemoetkomt aan de eisen van de Amerikaanse Environmental Protection Agency (EPA) en/of de California Air Resources Board (CARB). De beperkingen van de bedrijfsuren die hierboven zijn genoemd, gelden niet voor de garantie op het emissiecontrolesysteem. Zie de garantieverklaring voor het controlesysteem van de emissie van de motor in de Gebruikershandleiding van uw product of in het documentatiemateriaal van de fabrikant van de motor voor nadere bijzonderheden.

Andere landen dan de VS of Canada

Kopers van Toro-producten die zijn geëxporteerd uit de Verenigde Staten of Canada, moeten contact opnemen met hun Toro Distributeur (Dealer) voor de garantiebepaling die in hun land, provincie of staat van toepassing zijn. Als u om een of andere reden ontevreden bent over de service van uw verdeler of moeilijk informatie over de garantie kunt krijgen, verzoeken wij u contact op te nemen met de Toro importeur.