Form No. 3411-882 Rev D

Count on it.

Betjeningsvejledning

Workman® MDX-D-arbejdskøretøj

Modelnr. 07236—Serienr. 400000000 og derover

Modelnr. 07236TC—Serienr. 400000000 og derover

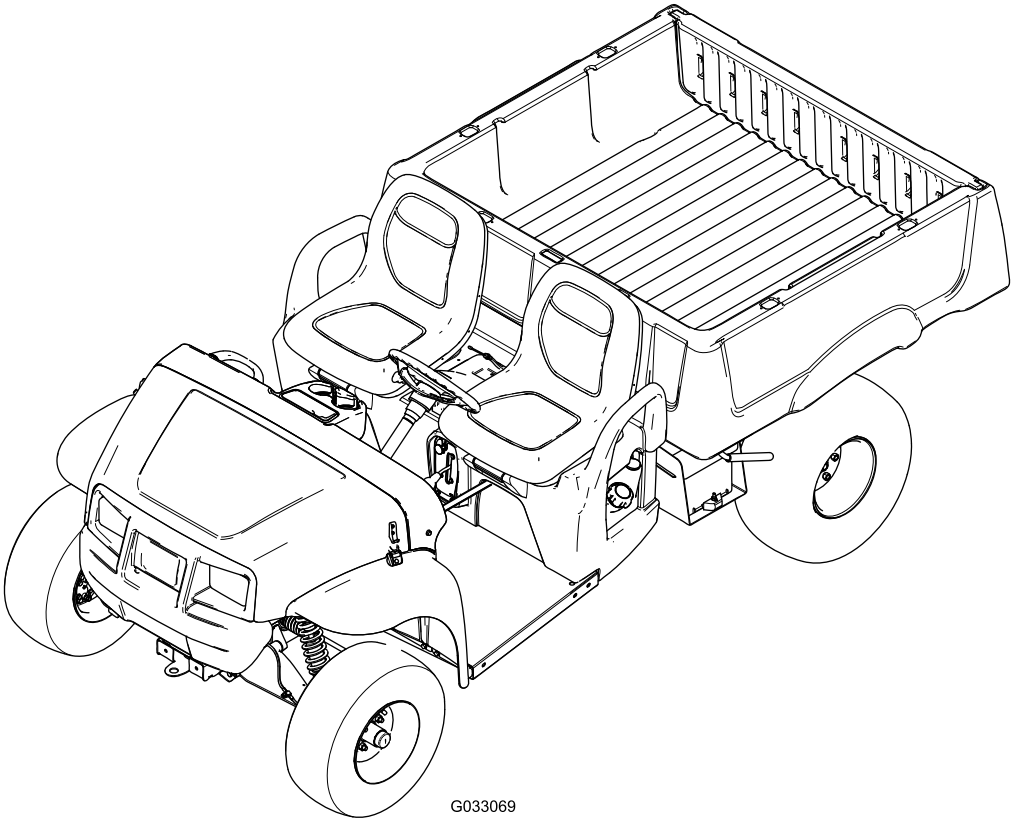

Registrer dit produkt på www.Toro.com.
Oversættelse af original (DA)

3411-882

Dette produkt overholder alle relevante EU-direktiver. Yderligere oplysninger fås på den separate produktspecifikke overensstemmelseserklæring.

Det er en overtrædelse af California Public Resource Code Section 4442 eller 4443 at bruge eller betjene denne motor på et skovbegroet, buskbegroet eller græsbegroet område, medmindre motoren er forsynet med en gnistskærm som defineret i Section 4442, som holdes i god driftsmæssig stand, eller medmindre motoren er bygget, udstyret og vedligeholdt til brandforebyggelse.

Den medfølgende *motorvejledning* indeholder information om U.S. Environmental Protection Agency (EPA) og California Emission Control Regulation for emissionssystemer, vedligeholdelse og garanti. Nye eksemplarer kan bestilles via motorfabrikanten.

⚠ ADVARSEL

CALIFORNIEN
Advarsel i henhold til erklæring nr. 65

Dieselmotorens udstødningsgas og nogle af dens bestanddele er ifølge staten Californien kræftfremkaldende og kan medføre fødselsskader eller andre forplantningsskader.

Batteripoler og tilbehør indeholder bly og blysammensætninger, som ifølge staten Californien er kræftfremkaldende og forårsager forplantningsskader. Vask hænder efter håndtering.

Indledning

Læs denne vejledning omhyggeligt, så du kan lære at betjene og vedligeholde produktet korrekt samt undgå person- og produktskade. Det er dit ansvar at betjene produktet korrekt og sikkert.

Du kan kontakte Toro direkte på www.Toro.com for at få oplysninger om produkter og tilbehør, hjælp til at finde en forhandler og for at registrere dit produkt.

Når du har brug for service, originale Toro-dele eller yderligere oplysninger, bedes du kontakte en autoriseret serviceforhandler eller Toros kundeservice og have produktets model- og serienummer parat. Figur 1 viser model- og serienummerets placering på produktet. Skriv numrene, hvor der er gjort plads til dette.

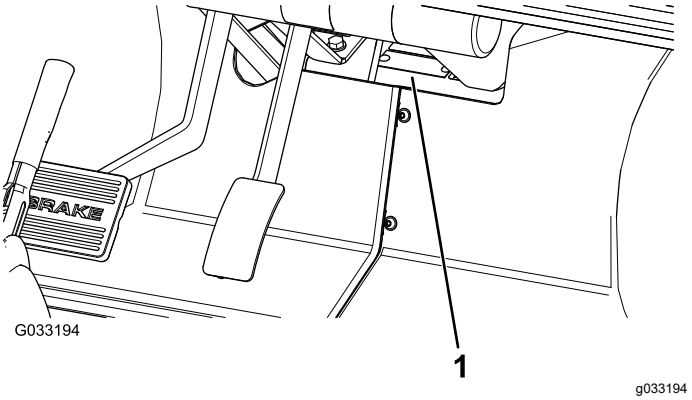

Figur 1

1. Placering af model- og serienummer

Modelnr. _____

Serienr. _____

Denne betjeningsvejledning advarer dig om mulige farer og giver dig særlige sikkerhedsoplysninger ved hjælp af advarselssymbolet (Figur 2), der angiver en fare, som kan forårsage alvorlig personskade eller død, hvis du ikke følger de anbefalede forholdsregler.

g000502

Figur 2

1. Advarselssymbol

Denne betjeningsvejledning bruger 2 ord til at fremhæve oplysninger. **Vigtigt** henleder opmærksomheden på særlige mekaniske oplysninger, og **Bemærk** angiver generel information, som det er værd at lægge særligt mærke til.

© 2021—The Toro® Company
8111 Lyndale Avenue South
Bloomington, MN 55420

Kontakt os på www.Toro.com.
Trykt i USA
Alle rettigheder forbeholdes

Indhold

Sikkerhed 4
Sikker betjeningspraksis 4
Den tilsynsførendes ansvar 4
Før betjening 4
Sikker håndtering af brændstoffer 4
Betjening 5
Vedligeholdelse 7
Sikkerheds- og instruktionsmærkater 9
Opsætning 11
1 Montering af rattet (kun model 07236TC) 11
2 Tilslutning af batteriet (kun model 07236TC) 11
3 Kontrol af væskestande og dæktryk 12
4 Læsning af vejledningen og gennemgang af sikkerhedsuddannelsesmateriale 12
5 Trykpolering af bremserne 13
Produktoversigt 14
Betjeningsanordninger 15
Specifikationer 18
Udstyr/tilbehør 18
Betjening 19
Sæt sikkerheden i højsædet 19
Betjening af ladet 19
Udførelse af kontroller før start 21
Kontrol af bremsevæskestanden 21
Kontrol af motoroliestanden 22
Kontrol af dæktrykket 23
Påfyldning af brændstof 23
Start af motoren 23
Standsning af maskinen 24
Parkering af maskinen 24
Indkøring af en ny maskine 24
Læsning af ladet 24
Transport af maskinen 25
Bugsering af maskinen 25
Bugsering af en anhænger 25
Vedligeholdelse 26
Skema over anbefalet vedligeholdelse 26
Kontrolliste for daglig vedligeholdelse 27
Tiltag forud for vedligeholdelse 28
Vedligeholdelse af maskinen under specielle driftsforhold 28
Klargøring til vedligeholdelse af maskinen 28
Løftning af maskinen 28
Sådan fås adgang til motorhjelmen 29
Smøring 29
Smøring af maskinen 29
Smøring af forhjulslejerne 30
Motorvedligeholdelse 32
Eftersyn af luftfilteret 32
Serviceeftersyn af motorolien 33
Vedligeholdelse af brændstofsystem 35
Eftersyn af brændstofslanger og -forbindelser 35
Udskiftning af brændstoffiltrene 35
Vedligeholdelse af elektrisk system 35
Serviceeftersyn af batteriet 35
Udskiftning af sikringerne 37
Vedligeholdelse af forlygterne 37
Vedligeholdelse af drivsystem 39
Vedligeholdelse af dækkene 39
Eftersyn af styrings- og ophængskomponenter 39
Justering af forhjulenes spidsning og hældning. 39
Kontrol af transakselvæskestanden 40
Udskiftning af transmissionsvæsken 41
Kontrol og justering af neutral 41
Eftersyn af den primære drevkobling 42
Vedligeholdelse af den primære drivkobling 42
Vedligeholdelse af kølesystem 43
Rengøring af motorens køleområder 43
Serviceeftersyn af køleren 43
Vedligeholdelse af bremser 44
Eftersyn af bremserne 44
Justering af parkeringsbremsens håndtag 44
Justering af bremsekablerne 45
Udskiftning af bremsevæsken 45
Vedligeholdelse af remme 46
Eftersyn af drivremmen 46
Udskiftning af drivremmen 46
Kontrol af remtrækkets stødfanger 46
Vedligeholdelse af chassiset 47
Justering af ladets låse 47
Rengøring 48
Vask af maskinen 48
Opbevaring 48

Sikkerhed

Hvis operatøren eller ejeren anvender eller vedligeholder maskinen forkert, kan det medføre personskade. For at nedsætte risikoen for personskade skal operatøren overholde disse sikkerhedsanvisninger og altid være opmærksom på advarselssymbolerne, der betyder **Forsigtig**, **Advarsel** eller **Fare** – personlig sikkerhedsanvisning. Hvis forskrifterne ikke overholdes, kan det medføre personskade eller død.

Maskinen overholder kravene i SAE J2258.

Vigtigt: **Påkrævede CE-lovgivningsmæssige data kan findes i overensstemmelseserklæringen, der følger med maskinen.**

Sikker betjeningspraksis

Vigtigt: **Denne maskine er primært beregnet til at være en offroad-maskine og er ikke beregnet til omfattende brug på offentlige veje.**

Når maskinen bruges på offentlige veje, skal alle færdselsregler følges og yderligere tilbehør, der muligvis er påkrævet ved lov, skal anvendes, såsom lygter, blinklys, skilte til langsomtgående køretøjer og andet, som måtte være påkrævet.

Maskinen er konstrueret og testet til sikker drift ved korrekt betjening og vedligeholdelse. Selvom risikokontrol og forebyggelse af ulykker afhænger af maskinens konstruktion og udformning, afhænger disse faktorer også af, at operatøren er uddannet i korrekt brug af maskinen og udviser den fornødne opmærksomhed, samt af korrekt vedligeholdelse og opbevaring af maskinen. Forkert brug eller vedligeholdelse af maskinen kan medføre personskade eller dødsfald.

Det vil føles anderledes at køre og håndtere maskinen, end hvad føreren er vant til fra personbiler eller lastbiler. Brug derfor tid på at blive fortrolig med maskinen.

Ikke alle de redskaber, der kan tilsluttes maskinen, beskrives i denne vejledning. Se den specifikke *brugerhåndbog*, der følger med hvert redskab for at få yderligere sikkerhedsanvisninger.

Følg nedenstående sikkerhedsanvisninger for at mindske risikoen for personskade eller død:

Den tilsynsførendes ansvar

- Du skal sikre dig, at operatørerne er fuldt uddannede og fortrolige med *betjeningsvejledningen* og alle mærkater på køretøjet.
- Sørg for at fastlægge dine egne specielle procedurer og arbejdsregler til usædvanlige driftsforhold (f.eks. skråninger, der er for stejle til sikker betjening af maskinen).

Før betjening

- Denne maskine er udviklet til udelukkende at transportere **dig** – operatøren – og **én passager** i det sæde, der er beregnet til dette formål fra producentens side. Medtag **aldrig** andre passagerer på maskinen.
- Lær betjeningsanordningerne at kende, og vid, hvordan du stopper motoren hurtigt.
- Maskinen må **aldrig** betjenes af personer, som er trætte, sygdomsramte eller påvirket af medicin eller alkohol.
- Bær altid kraftige, skridsikre sko. Bær ikke smykker eller løstsiddende tøj, og sæt langt hår op.
- Det er ifølge visse lokale forskrifter påkrævet at bære sikkerhedsbriller, sikkerhedssko og lange bukser.
- Lad **aldrig** børn betjene maskinen. Lad **aldrig** voksne betjene den uden korrekte anvisninger. Kun uddannede og autoriserede personer må bruge denne maskine.
- Vær altid klar over, hvor omkringstående personer befinder sig.
- Sørg for, at alle afskærmninger, sikkerhedsanordninger og mærkater sidder korrekt. Hvis en afskærmning, sikkerhedsanordning eller mærkat ikke fungerer korrekt, er ulæselig eller beskadiget, skal den repareres eller udskiftes, før maskinen sættes i drift.
- Undgå at køre i mørke, især på steder, du ikke kender godt. Hvis du er nødt til at køre, når det er mørkt, skal du køre meget forsigtigt og bruge forlygterne.
- Kontroller alle dele af maskinen og eventuelle redskaber, før du betjener maskinen. Hvis noget ikke fungerer korrekt, **må maskinen ikke bruges**. Sørg for, at problemet afhjælpes, før maskinen eller redskabet betjenes igen.
- Maskinen må kun betjenes udendørs eller på et område med god ventilation.

Sikker håndtering af brændstoffer

- For at undgå person- eller tingsskade skal du være yderst forsigtig, når du håndterer brændstof.

Brændstof er ekstremt brandfarlig, og dampene er eksplosive.

- Rygning er forbudt i nærheden af maskinen.
- Brug kun en godkendt bærbar brændstofbeholder, der ikke er fremstillet af metal.
- Statisk elektrisk udladning kan antænde brændstofdampe i en brændstofbeholder, der ikke er jordforbundet. Fyld aldrig beholdere inde i en maskine eller på et lastbil- eller anhængerlad med plastikforing. Fjern brændstofbeholderen fra maskinens lad, og sæt den på jorden et stykke fra maskinen, før påfyldning påbegyndes.
- Sørg for, at dysen er i kontakt med beholderen under påfyldning af brændstofbeholderen. Fjern udstyr fra maskinens lad, før der påfyldes brændstof. Brug ikke en låseenhed til slangespidsen.
- Tag aldrig brændstofdækslet af, og påfyld aldrig brændstof, når motoren kører.
- Lad motoren køle af før genopfyldning.
- Fyld aldrig brændstof på maskinen indendørs.
- Opbevar aldrig maskinen eller brændstofbeholderen i nærheden af åben ild, gnister eller vågeblus som f.eks på en vandvarmer eller på andre apparater.
- Fjern udstyr fra lastbilen eller anhængeren, og fyld det op igen på jorden. Hvis dette ikke er muligt, skal påfyldningen af maskinen finde sted med en bærbar beholder i stedet for direkte fra brændstofstanderen.
- Hvis der kommer brændstof på dit tøj, skal du skifte tøj øjeblikkeligt.
- Fyld aldrig for meget på brændstoftanken. Sæt brændstofdækslet på igen, og spænd det godt fast.

Betjening

- Operatøren og passageren skal blive siddende, når maskinen er i bevægelse. Operatøren skal holde begge hænder på rattet, når som helst det er muligt, og passageren skal benytte de dertil beregnede holdegreb. Hold til enhver tid arme og ben inden for selve maskinen.
- Kør langsommere, og drej mindre skarpt, når du har en passager med. Husk, at din passager måske ikke forventer, at du bremser eller drejer, og derfor muligvis ikke er forberedt. Transporter aldrig passagerer på ladet eller på redskaber.
- Overlæs aldrig maskinen. Mærkepladen (placeret under midten af instrumentpanelet) viser maskinens lastbegrænsninger. Overfyld aldrig udstyr, eller overskrid aldrig køretøjets maksimale bruttovægt.
- Hvis ikke maskinen betjenes sikkert, kan det medføre ulykker. Maskinen kan vælte og forårsage alvorlig personskade eller død. Kør forsigtigt. For at forhindre, at maskinen vælter, eller at operatøren mister kontrollen over den, skal der træffes følgende forholdsregler:
  - Vær meget forsigtig, reducer hastigheden, og hold sikker afstand til bunkere, grøfter, vandløb, ramper, ukendte steder eller andre risikoområder.
  - Hold øje med huller eller andre skjulte farekilder.
  - Vær forsigtig, når du betjener maskinen på en skråning. Kør normalt lige op og ned ad skråninger. Sænk hastigheden, når du drejer skarpt eller vender på skråninger. Undgå at vende på skråninger, hvis det er muligt.
  - Udvis ekstra forsigtighed, når maskinen betjenes på våde overflader, ved højere hastigheder eller med fuld last. Standsningstiden øges med fuld last.
  - Undgå at stoppe og starte pludseligt. Skift ikke fra bak til fremadkørsel eller fremadkørsel til bak uden først at standse helt op.
  - Forsøg ikke at dreje skarpt eller udføre pludselige manøvrer eller andre usikre kørselshandlinger, som kan medføre tab af herredømmet over maskinen.
  - Når du aflæsser, må du ikke lade nogen stå bag maskinen, og du skal passe på ikke at aflæsse på eventuelle omkringstående fødder. Løsn bagsmækkens låse fra siden af ladet, ikke bagfra.
  - Sørg for, at alle omkringstående er på afstand. Før du bakker, skal du se bagud og sikre dig, at der ikke står nogen bag maskinen. Bak langsomt.
  - Hold øje med trafikken, når du krydser eller kører i nærheden af veje. Hold altid tilbage for fodgængere og andre maskiner. Brug altid blinklyset, når du skal dreje, eller stop tidsnok til, at andre mennesker ved, hvad din hensigt er. Overhold alle færdselsregler og -bestemmelser.
  - Betjen aldrig maskinen i eller i nærheden af et område, hvor der er støv eller røggasser i luften, som er eksplosive. Maskinens el- og udstødningssystemer kan fremkalde gnister, som kan antænde eksplosive materialer.
  - Hold altid øje med og undgå lave udhæng som f.eks. grene, døråbninger, gangbroer osv. Sørg for, at der er tilstrækkelig plads over dig til, at maskinen og dit hoved let kan komme under.
  - Hvis du er usikker på, hvorvidt betjeningen af maskinen er sikker, **skal du standse arbejdet** og spørge din tilsynsførende.
- Før du forlader sædet:

– Stands maskinen.
– Sænk ladet.
– Sluk for motoren, og vent på, at al bevægelse standser.
– Aktiver parkeringsbremsen.
– Fjern nøglen fra tændingen.

- Rør ikke motoren, gearkassen, køleren, lydpotten eller lydpotteskærmen, mens motoren kører, eller kort tid efter at den er stoppet, da disse områder kan være så varme, at de giver brandsår.
- Hvis maskinen på noget tidspunkt vibrerer unormalt, skal du omgående standse maskinen, slukke for motoren, vente på at al bevægelse ophører, og efterse maskinen for skader. Reparer alle skader, før du genoptager brugen af maskinen.
- Lyn kan forårsage alvorlig personskade eller død. Hvis der observeres lyn i området, må maskinen ikke anvendes. Søg ly.

Bremsning

- Sænk farten på maskinen, før du nærmer dig en forhindring. Således får du ekstra tid til at standse eller undvige. Hvis du rammer en forhindring, kan du og din passager komme til skade. Desuden kan det skade maskinen og maskinens indhold.
- Køretøjets bruttovægt har stor indflydelse på din evne til at standse og/eller dreje. Tung last og redskaber gør, at maskinen er sværere at standse eller dreje. Jo tungere lasten er, jo længere tid tager det at standse.
- Sænk maskinens hastighed, hvis ladet er fjernet, og der ikke er nogen redskaber monteret på maskinen. Bremseegenskaberne ændrer sig, og hurtige opbremsninger kan få baghjulene til at låse, hvilket kan påvirke herredømmet over maskinen.
- Græs og kørebaner er langt glattere, når det er vådt. Det kan tage 2 til 4 gange længere at standse maskinen på våde overflader end på tørre overflader. Hvis du kører gennem dybere vand, der gør bremserne våde, fungerer de ikke ordentligt, før de er tørre. Når du er kørt gennem vand, bør du teste bremserne for at sikre dig, at de fungerer korrekt. Hvis de ikke gør det, skal du køre langsomt på en jævn flade, mens du trykker let på bremsepedalen. Så vil bremserne tørre.

Betjening på bakkeskråninger

⚠ ADVARSEL

Betjening af maskinen på en skråning kan medføre, at den vælter eller ruller, eller motoren kan sætte ud, og du kan miste fart på en bakke. Dette kan medføre personskade.

- **Betjen ikke maskinen på meget stejle skråninger.**
- **Accelerer ikke hurtigt, og brems ikke pludseligt hårdt op, når du bakker ned ad en bakke, især ikke med last.**
- **Hvis motoren sætter ud, eller du begynder at miste fart på en bakke, skal du langsomt bakke lige ned ad bakken. Forsøg aldrig at dreje maskinen rundt.**
- **Sørg for at køre langsomt på bakker, og udvis forsigtighed.**
- **Undgå at dreje på en bakke.**
- **Mindsk lasten og maskinens hastighed.**
- **Undgå at standse på bakker, især med last på.**

Træf følgende forholdsregler, når du betjener maskinen på en bakke:

- Sænk maskinens fart, før du begynder at køre op eller ned ad en bakke.
- Hvis motoren sætter ud, eller du begynder at miste fremdrift, mens du kører op ad en bakke, skal du gradvist bremse ned og langsomt bakke lige ned ad bakken.
- Det kan være farligt at dreje, mens du kører op eller ned ad bakker. Hvis du er nødt til at dreje på en bakke, skal du gøre det langsomt og forsigtigt. Foretag aldrig skarpe eller hurtige drejninger.
- Tung last påvirker stabiliteten. Mindsk lastens vægt samt kørselshastigheden, når du kører på bakker, eller hvis lasten har et højt tyngdepunkt. Fastgør maskinens last forsvarligt til ladet, så den ikke forskubber sig. Vær ekstra forsigtig, når du kører med last, der nemt forskubber sig (væske, sten, sand osv.)
- Undgå at standse på bakker, især med last på. Det tager længere tid at standse under kørsel ned ad bakke end på plan grund. Hvis du skal standse maskinen, skal du undgå pludselige hastighedsskift, som kan forårsage, at den vælter eller ruller. Brems ikke pludseligt hårdt op, mens du ruller baglæns ned ad bakke, da dette kan få maskinen til at vælte.
- Vi anbefaler stærkt, at det ekstra styrtbøjleudstyr monteres, før der køres i bakket terræn.

Betjening i ujævnt terræn

Sænk maskinens kørselshastighed, og mindsk lasten, når du kører i ujævnt terræn og i nærheden af kantsten, huller og andre pludselige forandringer i terrænet. Lasten kan forrykke sig, så maskinen bliver ustabil.

⚠ ADVARSEL

Pludselige forandringer i terrænet kan give pludselige ratbevægelser, som kan medføre skader på hænder og arme.

- **Sænk farten, når du kører i ujævnt terræn og i nærheden af kantsten.**
- **Tag løst fast om rattet omkring perimeteren med tommelfingrene opad og væk fra rattets eger.**

Af- og pålæsning

- Overskrid ikke maskinens nominelle vægtkapacitet, når den betjenes med et læs i lasten, når du bugserer en anhænger eller begge dele. Se Specifikationer (side 18).
- Vær forsigtig, når du betjener maskinen på en bakke eller i et ujævnt terræn, særligt når der er et læs i lasten, eller når du bugserer en anhænger eller begge dele.
- Vær opmærksom på, at du har mindre kontrol over maskinen, og at maskinen er mindre stabil, når lasten ikke er fordelt jævnt.
- Hvis maskinen er læsset med for stor en last, kan det påvirke maskinens stabilitet.
- Styring og bremsning af maskinen og maskinens stabilitet påvirkes ved kørsel med en last, hvor materialets vægt ikke kan fastgøres til maskinen, som f.eks. væske i en stor tank.

⚠ ADVARSEL

Ladet kan være tungt. Hænder eller andre kropsdele kan blive knust.

- **Hold hænder og andre kropsdele væk, når du sænker ladet.**
- **Aflæs ikke materialer på omkringstående.**

- Aflæs aldrig et lastet lad, mens maskinen vender sidelæns på en bakke. Ændringen i vægtfordelingen kan få maskinen til at vælte.
- Når du kører med en tung last i ladet, skal du sænke farten og tage højde for tilstrækkelig bremselængde. Brems ikke pludseligt op. Vær ekstra forsigtig på bakker.
- Vær opmærksom på, at en tung last øger bremselængden og mindsker maskinens evne til at dreje hurtigt uden at vælte.
- Den bageste ladplads er kun beregnet til last, ikke til passagerer.
- Overlæs aldrig maskinen. Mærkepladen (placeret under midten af instrumentpanelet) viser maskinens lastbegrænsninger. Overfyld aldrig udstyr, og overskrid aldrig maskinens maksimale bruttovægt.

Vedligeholdelse

- Sluk for motoren, aktiver parkeringsbremsen, og fjern nøglen fra tændingen, før der foretages eftersyn eller justeringer af maskinen for at forhindre, at motoren startes ved et uheld.
- Arbejd aldrig under et hævet lad uden at placere ladsikkerhedsstøtten på en fuldt udstrakt cylinderstang.
- Sørg for, at alle hydraulikrørforbindelser er fast tilspændt, og at alle hydraulikslanger og -rør er i god stand, før der sættes tryk på systemet.
- Inden frakobling af eller udførelse af arbejde på hydrauliksystemet skal du tage alt tryk af systemet ved at slukke for motoren, ændre dumpventilens position fra hævet til sænket og/eller sænke ladet og redskaberne. Sæt fjernhydraulikhåndtaget i flydeposition. Hvis ladet skal være i hævet position, skal det fastgøres med sikkerhedsstøtten.
- Hold alle møtrikker, bolte og skruer korrekt tilspændt for at sikre, at hele maskinen er i god stand.
- Undgå brand: Hold motorområdet fri for meget fedt, græs, blade og ophobet snavs.
- Hvis motoren skal køre for at udføre en vedligeholdelsesjustering, skal du holde hænder, fødder, tøj og alle kropsdele væk fra motoren og alle bevægelige dele. Hold alle personer på afstand.
- Kør ikke motoren med for høj hastighed ved at ændre på regulatorindstillingerne. Den maksimale motorhastighed er 3.650 o/min. Få en autoriseret Toro-forhandler til at kontrollere det maksimale motoromdrejningstal med en omdrejningstæller af hensyn til sikker og nøjagtig drift.
- Kontakt en autoriseret Toro-forhandler, hvis det nogen sinde skulle være nødvendigt med større reparationer, eller du har brug for anden hjælp.
- Køb altid originale Toro-reservedele og originalt tilbehør for at sikre optimal ydeevne og sikkerhed. Reservedele og tilbehør fremstillet af andre producenter kan være farlige. Ændringer af denne maskine på nogen som helst måde kan påvirke

maskinens drift, ydeevne, holdbarhed eller brug og kan medføre personskade eller død. En sådan brug kan ugyldiggøre produktgarantien fra The Toro® Company.

Sikkerheds- og instruktionsmærkater

Sikkerheds- og instruktionsmærkaterne kan nemt ses af operatøren og er placeret tæt på potentielle risikoområder. Udskift eventuelle beskadigede eller manglende mærkater.

decal121-9775

121-9775

1. Advarsel – Læs *betjeningsvejledningen,* og få undervisning, før maskinen betjenes.
2. Advarsel – bær høreværn.
3. Brandfare – sluk motoren inden påfyldning.
4. Tippefare – drej langsomt på eller over stigninger; kør langsomt i sving; kør højst 31 km/t; kør langsomt med bugseret last eller under kørsel i ujævnt terræn.
5. Fare for fald; risiko for amputation af hånd eller fod – kør ikke med passagerer i ladet; kør ikke med en tredje passager; hold hænder og fødder inde i maskinen under drift.

decal119-9727

119-9727

1. Horn
2. Timetæller
3. Forlygter
4. Motor – sluk
5. Motor slået til
6. Motor – start
7. Stikkontakt
8. Advarsel – læs *Betjeningsvejledningen*.
9. Kollisionsfare – betjen ikke maskinen på offentlige gader, veje eller motorveje.
10. Fare for fald – kør ikke med passagerer i ladet.
11. Fare for fald – lad ikke børn betjene maskinen.

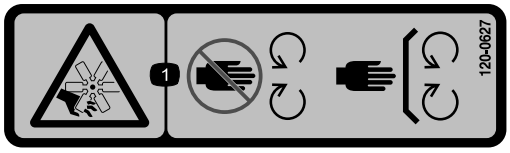

decal120-0627

120-0627

1. Fare for at skære sig/amputation, ventilator – hold afstand til bevægelige dele. Hold alle afskærmninger og sikkerhedsanordninger på plads.

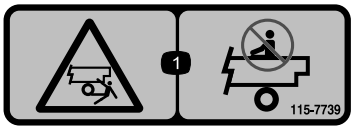

decal115-7739

115-7739

1. Fald, fare for knusning, omkringstående – ingen fører på maskinen.

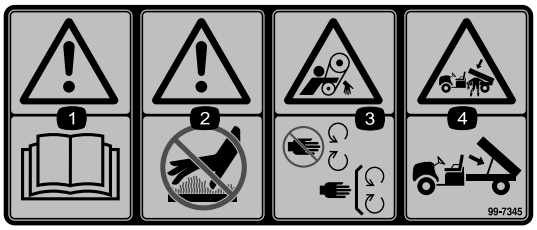

decal99-7345

99-7345

1. Advarsel – læs *betjeningsvejledningen*.
2. Varm overflade/risiko for forbrænding – hold sikker afstand til den varme overflade.
3. Fare for sammenfiltring, rem – hold afstand til bevægelige dele, og hold alle afskærmninger på plads.
4. Fare for knusning, ladet – brug støttepinden til at understøtte ladet.

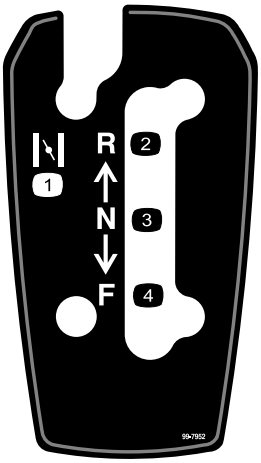

decal99-7952

99-7952

1. Choker
2. Bakgear
3. Neutral
4. Fremad

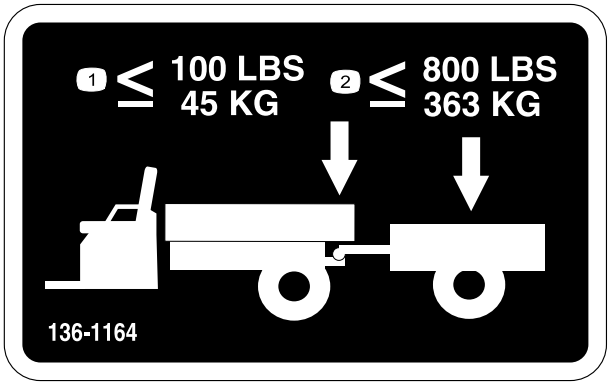

decal136-1164

136-1164

1. Overskrid ikke en bugseringsvægt på 45 kg.
2. Overskrid ikke en transportlast på 363 kg.

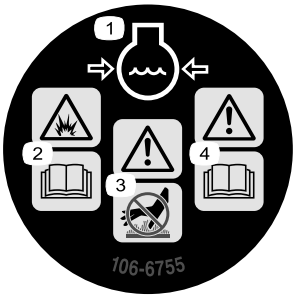

decal106-6755

106-6755

1. Motorkølevæske under tryk.
2. Eksplosionsfare – læs *betjeningsvejledningen*.
3. Advarsel – rør ikke ved den varme overflade.
4. Advarsel – læs *betjeningsvejledningen.*

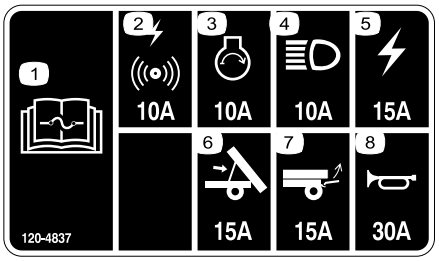

decal120-4837

120-4837

1. Læs *betjeningsvejledningen* for at få oplysninger om sikringer.
2. Alarm/stikkontakt (10 A)
3. Motor (10 A)
4. Forlygter (10 A)
5. Køretøjssikring (15 A)
6. Lift (15 A)
7. Baglift (15 A)
8. Horn (30 A)

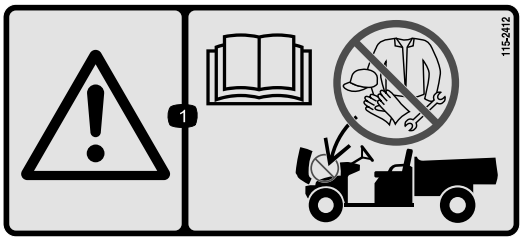

decal115-2412

115-2412

1. Advarsel – læs *betjeningsvejledningen.*; ingen opbevaring.

Opsætning

Løsdele

Brug skemaet herunder til at kontrollere, at alle dele er blevet leveret.

Fremgangsmåde	Beskrivelse	Antal	Anvendelse
1	Rat Dæksel Spændeskive (½")	1 1 1	Montering af rattet (kun model 07236TC).
2	Kræver ingen dele	–	Tilslutning af batteriet (kun model 07236TC).
3	Kræver ingen dele	–	Kontrol af væskestandene og dækkenes lufttryk.
4	Betjeningsvejledning Ejerens motorvejledning Reservedelskatalog Sikkerhedsuddannelsesmateriale Registreringskort Skema til kontrol før levering Kvalitetscertifikat Nøgle	1 1 1 1 1 1 1 2	Læs betjeningsvejledningen, og se uddannelsesmaterialet, før maskinen betjenes.
5	Kræver ingen dele	–	Trykpolering af bremserne.

Bemærk: Maskinens venstre og højre side er som set fra den normale betjeningsposition.

1

Montering af rattet (kun model 07236TC)

Dele, der skal bruges til dette trin:

1	Rat
1	Dæksel
1	Spændeskive (½")

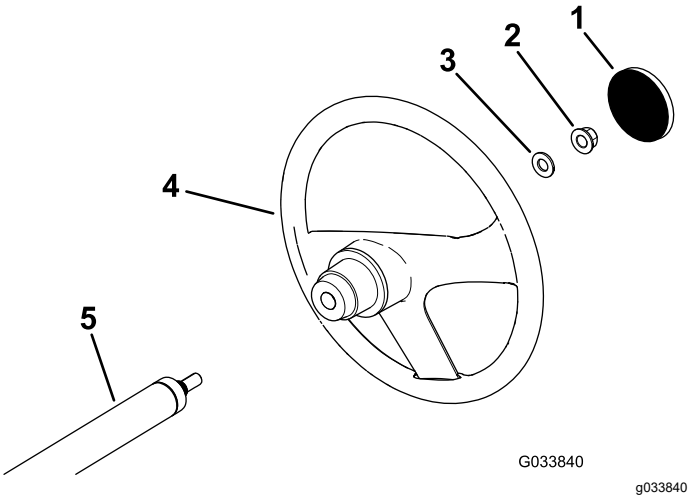

Figur 3

1. Dæksel
2. Låsemøtrik (½")
3. Spændeskive (½")
4. Rat
5. Rataksel

Fremgangsmåde

1. Fjern dækslet fra navet på rattet, hvis det er monteret (Figur 3).
2. Afmonter låsemøtrikken (½") fra ratakslen (Figur 3).
3. Skub rattet og spændeskiven (½") på ratakslen (Figur 3).
4. Fastgør rattet til akslen med låsemøtrikken (½"), og tilspænd den med et moment på 27 til 34 Nm.
5. Monter dækslet på rattet (Figur 3).

2

Tilslutning af batteriet (kun model 07236TC)

Kræver ingen dele

Fremgangsmåde

⚠ ADVARSEL

Forkert batterikabelføring kan danne gnister og beskadige maskinen og kablerne. Gnister kan få batterigasserne til at eksplodere og medføre personskade.

- **Frakobl altid batteriets (sorte) minuskabel, før du frakobler det (røde) pluskabel.**
- **Tilslut altid det røde plusbatterikabel først.**

1. Klem på batteridækslet for at løsne tapperne fra batteribundpladen (Figur 4).

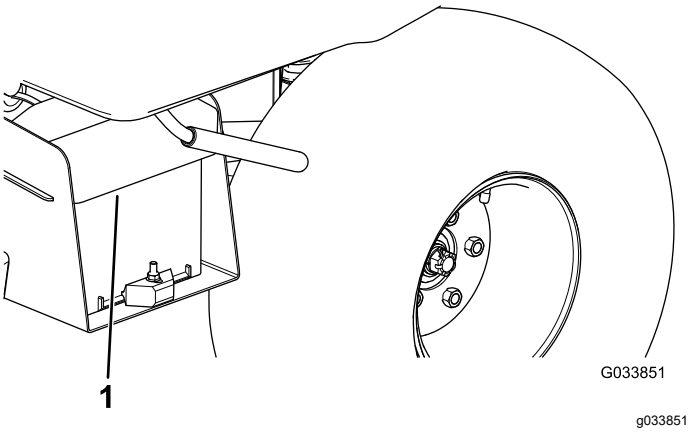

Figur 4

1. Batteridæksel

2. Fjern batteriet fra batteribundpladen (Figur 4).
3. Slut det positive batterikabel (rødt) til pluspolen (+) på batteriet, og fastgør kablet med bolte og møtrikker (Figur 5).

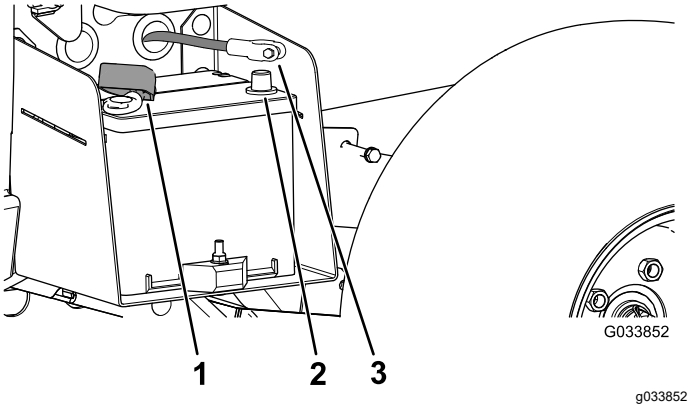

Figur 5

1. Isolatorkappe (positivt batterikabel)
2. Batteriets minuspol
3. Negativt batterikabel

4. Skyd isolatorkappen hen over batteriets pluspol.

   Bemærk: Isolatorkappen bruges til at forhindre en evt. jordslutning.
5. Slut det negative batterikabel (sort) til minuspolen (-) på batteriet, og fastgør kablet med bolte og møtrikker.
6. Juster batteridækslet ind efter batteribundpladen (Figur 4).
7. Pres batteridækslet, juster tapperne ind efter batteribundpladen og frigiv batteridækslet (Figur 4).

3

Kontrol af væskestande og dæktryk

Kræver ingen dele

Fremgangsmåde

1. Kontroller motoroliestanden, inden og efter du betjener motoren første gang. Se Kontrol af motoroliestanden (side 22).
2. Kontroller bremsevæskestanden, inden du betjener motoren første gang. Se Kontrol af bremsevæskestanden (side 21).
3. Kontroller transakselvæskestanden, inden du betjener motoren første gang. Se Kontrol af transakselvæskestanden (side 40).
4. Kontroller dæktrykket i dækkene. Se Kontrol af dæktrykket (side 23).

4

Læsning af vejledningen og gennemgang af sikkerhedsuddannelsesmateriale

Dele, der skal bruges til dette trin:

1	*Betjeningsvejledning*
1	Ejerens motorvejledning
1	*Reservedelskatalog*
1	Sikkerhedsuddannelsesmateriale
1	Registreringskort
1	*Skema til kontrol før levering*
1	Kvalitetscertifikat
2	Nøgle

Fremgangsmåde

- Læs *betjeningsvejledningen* og brugervejledningen til motoren.
- Gennemgå sikkerhedsuddannelsesmaterialet.
- Udfyld registreringskortet.
- Udfyld *Skema til kontrol før levering*.
- Læs *kvalitetscertifikatet*.

5

Trykpolering af bremserne

Kræver ingen dele

Fremgangsmåde

For at sikre optimal bremsesystemydelse skal bremserne trykpoleres (indkøres) før brug.

1. Sæt fuld hastighed på maskinen, og aktiver bremserne for hurtigt at standse maskinen uden at låse hjulene.
2. Gentag denne procedure 10 gange med ét minuts ventetid mellem opbremsningerne for at undgå overophedning af bremserne.

   Vigtigt: **Denne procedure er mest effektiv, hvis maskinen er lastet med 227 kg.**

Produktoversigt

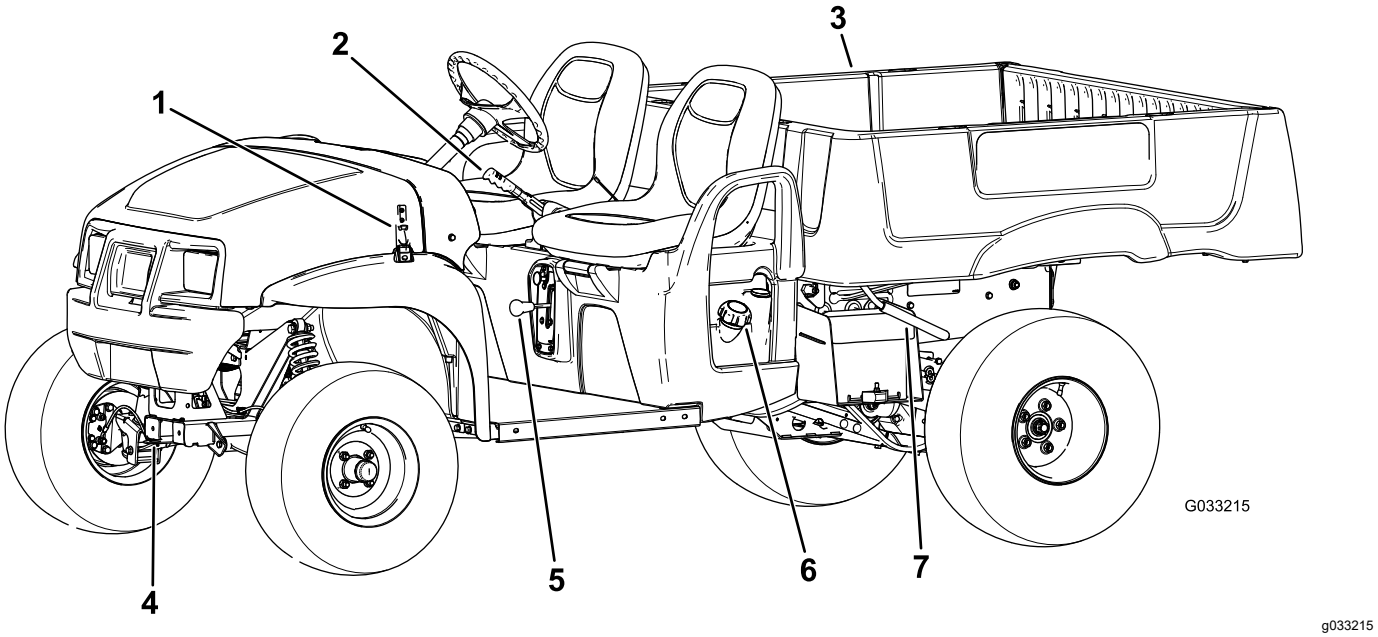

Figur 6

1. Motorhjelmslås
2. Parkeringsbremsehåndtag
3. Lad
4. Anhængertrækstang
5. Gearskiftevælger
6. Brændstofdæksel
7. Ladhåndtag

Betjeningsanordninger

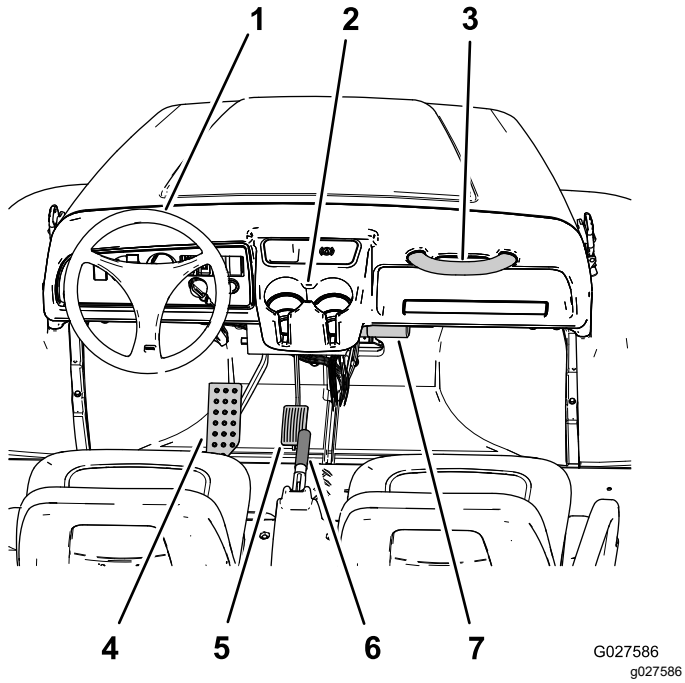

Figur 7

1. Rat
2. Kopholder
3. Holdegreb til passagerer
4. Bremsepedal
5. Gaspedal
6. Parkeringsbremsehåndtag (centerkonsol)
7. *Betjeningsvejledning* opbevaringsrør

Gaspedal

Brug gaspedalen (Figur 7) til at regulere maskinens kørselshastighed. Tryk gaspedalen ned for at starte motoren. Når du træder pedalen længere ned, øges kørselshastigheden. Når du slipper pedalen, sænkes maskinens hastighed, og motoren afbrydes.

Bemærk: Den maksimale hastighed i fremadgående retning er 26 km/t.

Bremsepedal

Brug bremsepedalen til at stoppe eller sænke maskinens hastighed (Figur 7).

⚠ FORSIGTIG

Hvis du kører en maskine med slidte eller forkert justerede bremser, kan det medføre personskade.

Hvis bremsepedalen vandrer til inden for 25 mm fra maskinens gulvbræt, skal bremserne justeres eller repareres.

Parkeringsbremsehåndtag

Parkeringsbremsehåndtaget er placeret mellem sæderne (Figur 6 og Figur 7). Når du slukker motoren, skal du aktivere parkeringsbremsen for at forhindre, at maskinen bevæger sig ved et uheld. Træk parkeringsbremsehåndtaget opad for at aktivere parkeringsbremsen. Deaktiver parkeringsbremsen ved at skubbe håndtaget nedad. Hvis maskinen parkeres på en stejl hældning, skal parkeringsbremsen aktiveres.

Gearskiftevælger

Gearskiftevælgeren er placeret mellem sæderne og under parkeringsbremsehåndtaget. Gearskiftevælgeren har tre positioner: FREMAD, BAK og NEUTRAL (Figur 6).

Bemærk: Motoren starter og kører i en hvilken som helst af de tre positioner.

Vigtigt: **Stands altid maskinen, før du skifter gear.**

Hornknap

Kun model 07236TC

Hornknappen er placeret i instrumentpanelets nederste venstre hjørne (Figur 8). Tryk på hornknappen for at aktivere hornet.

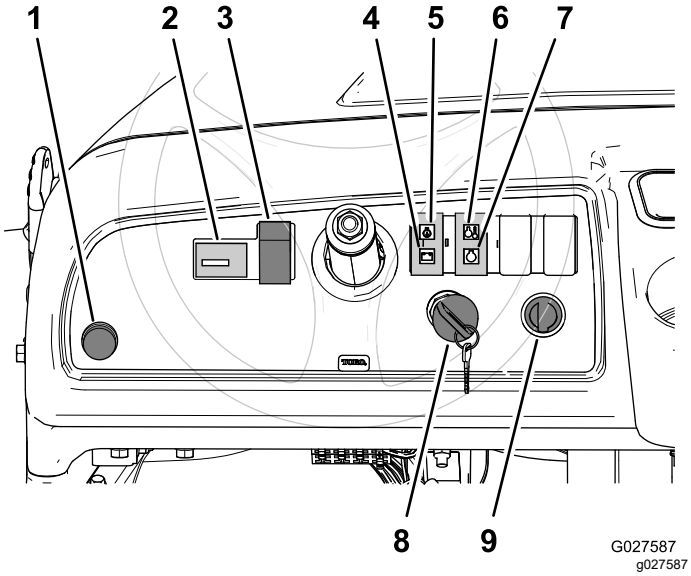

Figur 8

1. Hornknap (model 07236TC)
2. Timetæller
3. Lyskontakt
4. Batterilampe
5. Motorens olietryklampe
6. Lampe for motorkølervæsketemperatur
7. Gløderørskontrollampe
8. Tændingsnøgle
9. Stikkontakt

Lyskontakt

Lyskontakten sidder til venstre for ratstammen (Figur 8). Brug lyskontakten til at tænde for forlygterne. Tryk lyskontakten op for at tænde for forlygterne. Tryk kontakten ned for at slukke for lygterne.

Timetæller

Timetælleren sidder til venstre for lyskontakten (Figur 8). Brug timetælleren til at finde det samlede antal timer, som motoren har kørt. Timetælleren begynder at tælle, når tændingsnøglen drejes til positionen TIL, eller hvis motoren kører.

Batterilampe

Batterilampen er placeret på højre side af ratstammen og over olieindikatoren (Figur 8). Batterilampen tændes i adskillige sekunder, når motoren startes første gang, og slukkes, når motoren kører. Hvis lampen forbliver tændt, mens motoren kører, beskadiges generatoren, batteriet eller det elektriske system.

Motorens olietryklampe

Motorens olietryklampe er placeret på højre side af ratstammen (Figur 8). Olieindikatoren advarer operatøren, hvis motorolietrykket falder til under et sikkert niveau for kørsel af motoren. Hvis indikatoren tændes og forbliver tændt, skal du slukke for motoren og kontrollere motoroliestanden. Fyld olie på motoren, om nødvendigt. Se Kontrol af motoroliestanden (side 22).

Bemærk: Olieindikatoren blinker muligvis, men dette er normalt og kræver ingen handling.

Lampe for motorkølervæsketemperatur

Lampen for motorkølervæsketemperatur er placeret til højre for batteri- og olietryklampen og over gløderørskontrollampen (Figur 8). Lampen for motorkølervæsketemperatur advarer føreren, hvis motorens kølervæsketemperatur er for varm til, at motoren fortsat kan køres (motoren overopheder). Sluk for motoren, og lad maskinen køle af. Kontroller kølevæskestanden og remmene til ventilatoren og vandpumpen. Påfyld kølevæske i kølervæskebeholderen efter behov, og udskift slidte, beskadigede eller glidende bælter.

Vigtigt: **Hvis problemet med overophedning af motoren fortsætter, skal du kontakte en autoriseret Toro-forhandler med henblik på fejlfinding og reparation.**

Gløderørskontrollampe

Gløderørskontrollampen er placeret til højre for batteri- og olietryklampen og under lampen for motorkølervæsketemperatur (Figur 8). Gløderørskontrollampen lyser rødt, når du drejer tændingskontakten hen til positionen ON (til), og motoren er kold. Lampen indikerer, at gløderørene er i drift.

Tændingskontakt

Tændingskontakten (Figur 8) anvendes til at køre og slukke for motoren og har tre positioner: OFF (fra), ON (til) og START. Drej nøglen med uret til positionen ON (til) for at aktivere gløderørene. Når gløderørskontrollampen slukkes, drejes nøglen med uret til positionen START. Når motoren starter, drejes nøglen mod uret til positionen RUN (kør).

Drej nøglen mod uret til positionen FRA for at slukke for motoren.

Stikkontakt

Stikkontakten sidder til højre for tændingskontakten (Figur 8). Brug stikkontakten til at strømføde elektrisk ekstraudstyr med 12 V.

Brændstofmåler

Brændstofmåleren (Figur 9) er placeret på brændstoftanken ved siden af påfyldningsdækslet i maskinens venstre side. Denne måler viser mængden af brændstof i brændstoftanken.

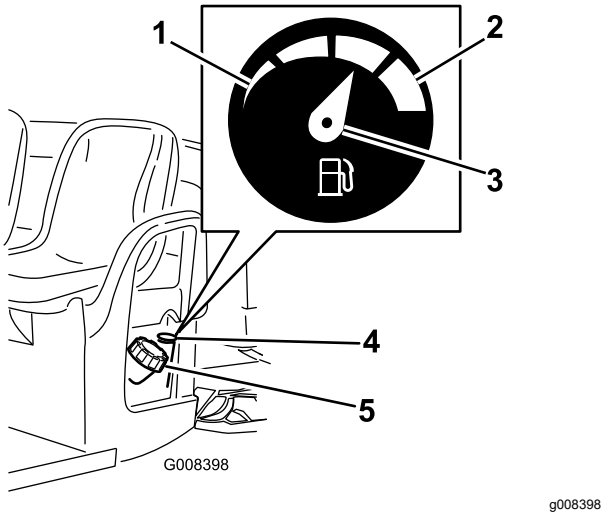

Figur 9

1. Tom
2. Fuld
3. Nål
4. Brændstofmåler
5. Brændstofdæksel

Holdegreb til passagerer

Holdegrebene til passagerer er placeret på højre side af instrumentbrættet og på ydersiden af hvert sæde (Figur 10).

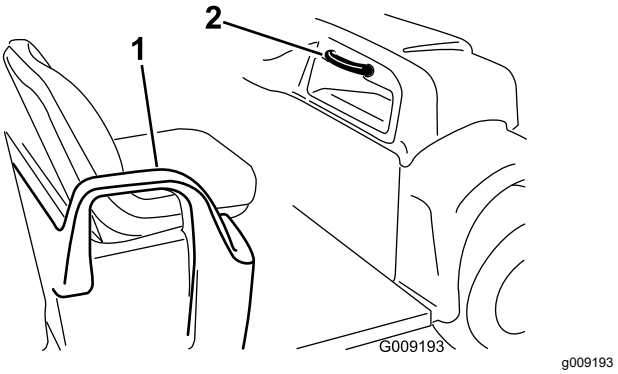

Figur 10

1. Holdegreb – hoftestøtte
2. Holdegreb til passagerer

Specifikationer

Bemærk: Specifikationer og design kan ændres uden forudgående varsel.

Egenvægt	Tør 590 kg
Nominel kapacitet (på en jævn flade)	749 kg i alt, inkl. 90,7 kg operatør og 90,7 kg passager, last, vægten af anhængerens trækstang, anhængerens bruttovægt, tilbehør og påmonteret udstyr
Køretøjets maksimale bruttovægt (på en jævn flade)	1341 kg i alt, inkl. de ovenfor anførte vægtangivelser
Maksimal lastkapacitet (på en jævn flade)	567 kg, i alt, inkl. vægten af anhængerens trækstang og anhængerens bruttovægt
Bugserkapacitet:	
Standardbugsertræk	Trækstangsvægt 45 kg, maks. anhængervægt 363 kg
Kraftigt anhængertræk	Trækstangsvægt 45 kg, maks. anhængervægt 544 kg
Samlet bredde	150 kg
Samlet længde	299 cm
Afstand fra jorden	25,4 cm foran uden last eller operatør, 18 cm bagest uden last eller operatør
Akselafstand	205,7 cm
Dækslidbane (midterlinje til midterlinje)	124,5 cm foran, 120 cm bagest
Ladets længde	116,8 cm indvendigt, 132,7 cm udvendigt
Ladets bredde	124,5 cm indvendigt, 150 cm udvendigt på de støbte skærme
Ladets højde	25,4 cm indvendigt
Maksimal hastighed	26 km/t
Motorhastighed (ikke-justerbar)	Lav tomgangshastighed – 1.200 til 1.300 o/min., høj tomgangshastighed – 3.420 til 3.520 o/min.

Udstyr/tilbehør

Der kan fås en række forskellige Toro-godkendte redskaber og tilbehør til brug sammen med maskinen, som gør den bedre og mere alsidig. Kontakt en autoriseret serviceforhandler eller distributør, eller gå ind på www.Toro.com for at få en fortegnelse over alt godkendt udstyr og tilbehør.

Betjening

Bemærk: Maskinens venstre og højre side er som set fra den normale betjeningsposition.

Sæt sikkerheden i højsædet

Læs alle sikkerhedsanvisningerne grundigt igennem, og gør dig bekendt med symbolerne i afsnittet om sikkerhed. Disse oplysninger kan hjælpe dig eller omkringstående personer med at undgå at komme til skade.

⚠ FARE

Betjening i vådt græs eller stejle skråninger kan forårsage udskridning og tab af herredømme over maskinen.

Hjul, der kører ud over kanter, kan forårsage, at maskinen vælter, hvilket kan medføre alvorlige kvæstelser, død eller drukning.

Følg disse retningslinjer for at undgå at miste herredømmet og risiko for at vælte:

- **Kør ikke i nærheden af stejle skråninger eller vand.**
- **Sænk hastigheden, og vær yderst forsigtig på skråninger.**
- **Undgå bratte drejninger og hurtige ændringer af hastigheden.**

⚠ FORSIGTIG

Denne maskine afgiver støj, der kan medføre nedsat hørelse ved længere tids udsættelse.

Brug høreværn, når du betjener denne maskine.

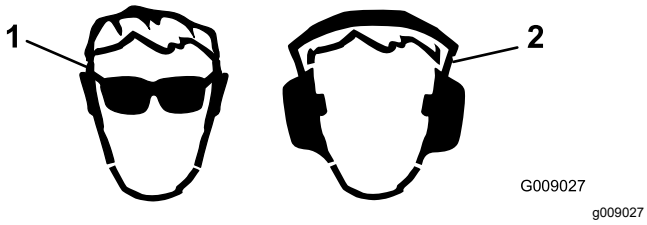

Figur 11

1. Bær beskyttelsesbriller.
2. Bær høreværn.

Betjening af ladet

Hævning af ladet

⚠ ADVARSEL

Et hævet lad kan falde ned og ramme personer, der arbejder under det.

- **Brug altid støttepinden til at holde ladet oppe, før du arbejder under det.**
- **Fjern alt lastmateriale fra ladet, før du løfter det.**

⚠ ADVARSEL

Kørsel med hævet lad kan medføre, at maskinen nemmere tipper eller vælter. Ladets struktur kan blive beskadiget, hvis du betjener maskinen med ladet hævet.

- **Betjen kun maskinen, når ladet er nede.**
- **Når du har tømt ladet, skal det sænkes.**

⚠ FORSIGTIG

Hvis lasten er placeret langt bagude på ladet, når låsene løsnes, kan ladet uventet vippe op, hvilket kan påføre dig eller omkringstående personer skade.

- **Placer lasten midt på ladet om muligt.**
- **Hold ladet nede og sørg for, at ingen læner sig ind over ladet eller står bagved det, når låsene løsnes.**
- **Fjern al lasten fra ladet, før det løftes for at reparere maskinen.**

1. Løft grebet på hver side af ladet, og løft ladet op (Figur 12).

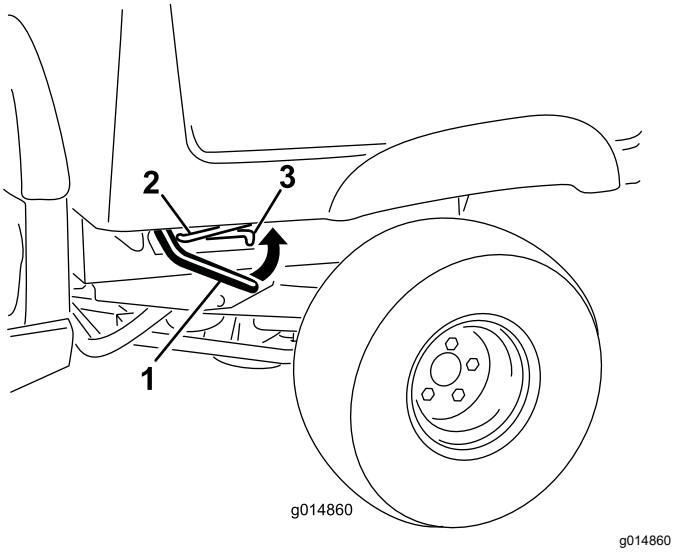

Figur 12

1. Greb
2. Støttepind
3. Holdeindgang

2. Træk støttepinden ind i den forsænkede åbning for derved at fastgøre ladet (Figur 13).

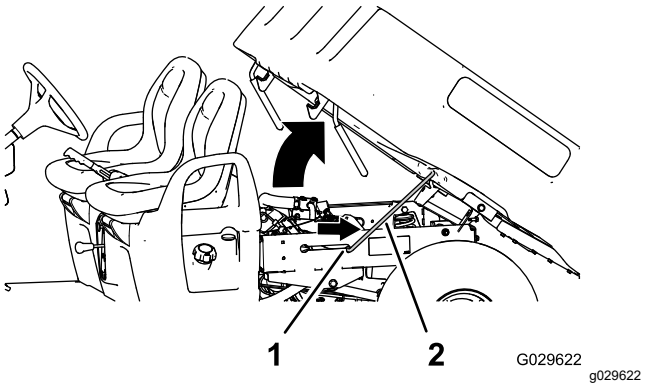

Figur 13

1. Holdeindgang
2. Støttepind

Sænkning af ladet

⚠ ADVARSEL

Ladet kan være tungt. Hænder eller andre kropsdele kan blive knust.

Hold hænder og andre kropsdele væk, når du sænker ladet.

1. Hæv ladet en anelse ved at løfte låsegrebet op (Figur 12).
2. Træk støttepinden ud af den forsænkede åbning (Figur 13).
3. Sænk ladet, indtil det låses sikkert på plads (Figur 13).

Åbning af bagklappen

1. Sørg for, at ladet er nede og låst.
2. Løft op i fingertrækket på bagklappens bagpanel (Figur 14).

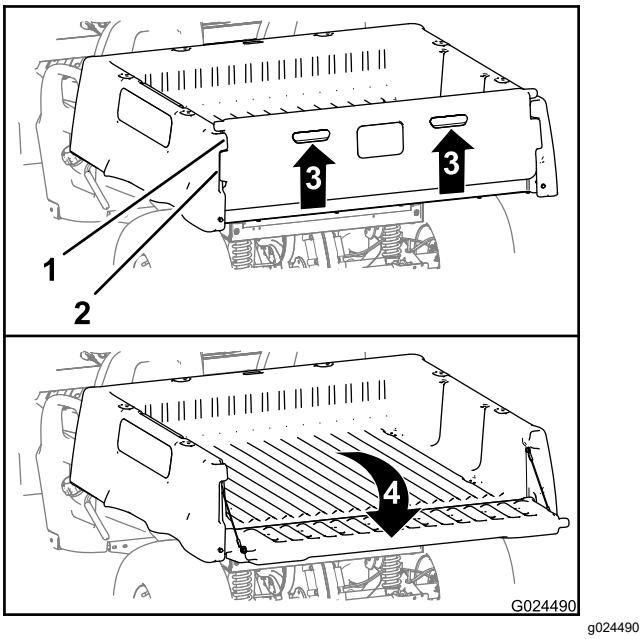

Figur 14

1. Bagklapflange (lad)
2. Låseflange (bagklap)
3. Løft op (fingertræk)
4. Drej bagud og nedad

3. Ret låseflangerne på bagklappen ind efter åbningerne mellem bagklappens flanger på ladet (Figur 14).
4. Drej bagklappen bagud og ned (Figur 14).

Lukning af bagklappen

Hvis du har aflæsset løse materialer, som f.eks. sand, anlægssten eller træflis fra maskinens lad, kan nogle af de materialer, du har aflæsset, sidde fast i bagklappens hængselområde. Udfør følgende, før bagklappen lukkes.

1. Brug dine hænder til at fjerne så meget materiale fra hængselområdet som muligt.
2. Drej bagklappen til en position på cirka 45° (Figur 15).

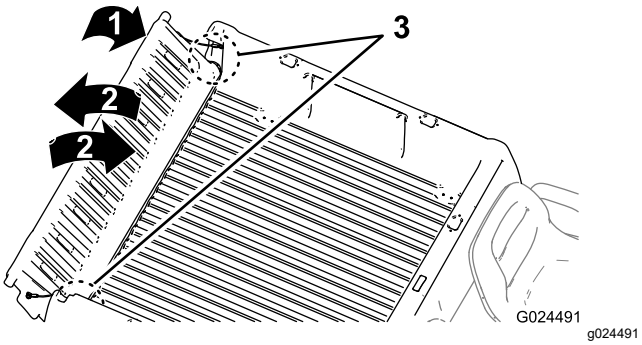

Figur 15

1. Drej bagklappen til en position på cirka 45°.
2. Drej bagklappen frem og tilbage flere gange.
3. Hængselområde

3. Drej bagklappen frem og tilbage flere gange med en kort, vibrerende bevægelse (Figur 15).

   Bemærk: Denne handling medvirker til at flytte materiale væk fra hængselområdet.

4. Sænk bagklappen og kontroller, om der er materialerester i hængselområdet.
5. Gentag trin 1 til 4, indtil materialet er fjernet fra hængselsområdet.
6. Drej bagklappen opad og fremad, indtil låseflangerne på bagklappen er i niveau med bagklappens fordybning i ladet (Figur 14).

   Bemærk: Hæv eller sænk bagklappen for at rette bagklappens låseflanger ind efter de lodrette åbninger mellem bagklappens flanger på ladet.

7. Sænk bagklappen, indtil den befinder sig bagest på ladet (Figur 14).

   Bemærk: Bagklappens låseflanger er sikkert fastgjort vha. bagklappens flanger på ladet.

Udførelse af kontroller før start

Eftersynsinterval: Hver anvendelse eller dagligt
Kontroller følgende ting hver dag før idriftsættelse af maskinen.

- Kontroller bremsevæskeniveauer, og fyld på med de specificerede bremsevæsker efter behov. Se Kontrol af bremsevæskestanden (side 21).
- Kontroller motorolien, og fyld på med den specificerede motorolie efter behov. Se Kontrol af motoroliestanden (side 22).
- Kontroller dæktrykket i dækkene. Se Kontrol af dæktrykket (side 23).
- Kontroller bremsepedalens funktion.
- Kontroller, om lygterne fungerer.
- Drej rattet til højre og venstre for at kontrollere styretøjet.
- Efterse for olielækager, løse dele og andre tegn på fejlfunktioner.

  Bemærk: Sluk motoren, og vent på, at alle bevægelige dele stopper, før du kontrollerer, om der er olielækager, løse dele og andet slid og beskadigelse.

Hvis nogen af ovenstående elementer ikke fungerer korrekt, skal mekanikeren eller den tilsynsførende underrettes, før maskinen tages i brug. Den tilsynsførende vil muligvis have dig til at kontrollere andre elementer dagligt. Spørg derfor, hvad operatørens ansvarsområde omfatter.

Kontrol af bremsevæske-standen

Eftersynsinterval: Hver anvendelse eller dagligt
Kontroller bremsevæskestanden, før motoren startes første gang.

Bremsevæsketype: DOT 3

1. Parker maskinen på en plan flade, sluk for motoren, aktiver parkeringsbremsen, og tag nøglen ud af tændingskontakten.
2. Løft motorhjelmen for at få adgang til hovedbremsecylinderen og beholderen (Figur 16).

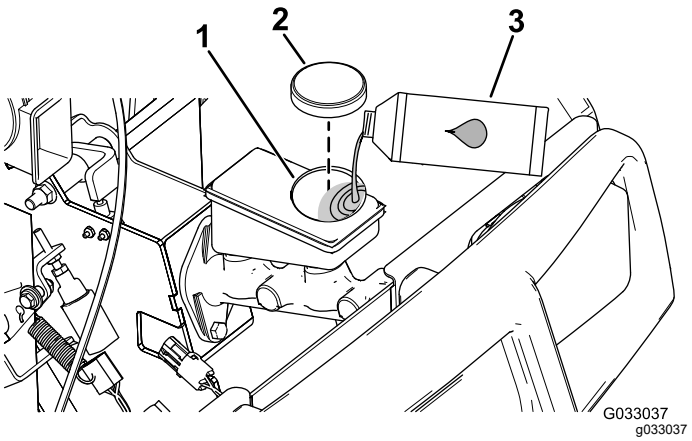

Figur 16

1. Påfyldningsstuds (beholder)
2. Beholderdæksel
3. DOT 3-bremsevæske

3. Kig på omridset af væskestanden på siden af beholderen (Figur 17).

   Bemærk: Standen skal være over minimumlinjen.

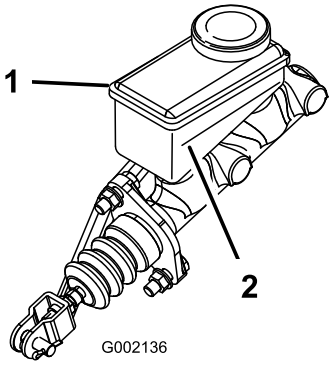

g002136

Figur 17

1. Bremsevæskebeholder 2. Minimumlinje

4. Hvis væskestanden er lav, skal følgende udføres:
   A. Rengør området omkring beholderdækslet, og tag dækslet af (Figur 16).
   B. Fyld DOT 3-bremsevæske i beholderen, indtil væskestanden er over minimumslinjen (Figur 17).

      Bemærk: Fyld ikke for meget bremsevæske i beholderen.
   C. Sæt beholderens dæksel på (Figur 16).
5. Luk maskinens motorhjelm.

Kontrol af motoroliestanden

Eftersynsinterval: Hver anvendelse eller dagligt
Kontroller oliestanden i motoren, før motoren startes første gang.

Bemærk: Motoren leveres med olie i krumtaphuset, men olien skal alligevel kontrolleres, før og efter motoren startes.

Olietype: Selvrensende olie (API-service CH-4, CI-4, CJ-4 eller højere)

Viskositet: Se nedenstående tabel

USE THESE SAE VISCOSITY OILS

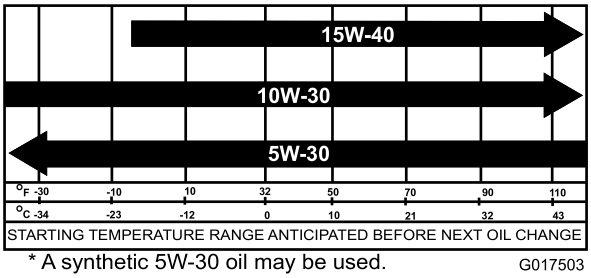

* A synthetic 5W-30 oil may be used.

G017503

g017503

Figur 18

1. Flyt maskinen til en plan flade.
2. Hæv ladet. Se Hævning af ladet (side 19).
3. Rengør området omkring målepinden (Figur 19) med en klud, så der ikke trænger snavs ned i målepindsrøret og beskadiger motoren.

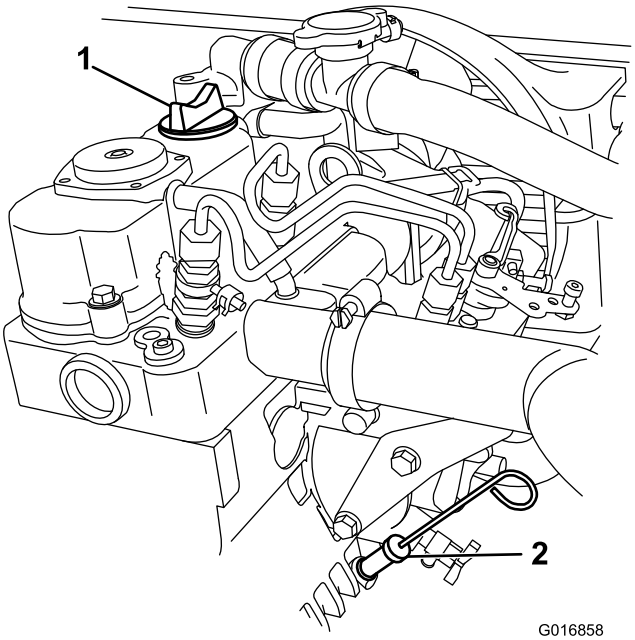

g016858

Figur 19

1. Påfyldningsdæksel 2. Målepind

4. Fjern målepinden, og tør pindens ende ren.
5. Før målepinden helt ind i målepindsrøret (Figur 19).
6. Træk målepinden ud, og kig på pindens ende (Figur 19).

   Bemærk: Hvis oliestanden er lav, skal påfyldningsdækslet tages af motoren, og tilstrækkeligt olie skal hældes på til at hæve niveauet til, men ikke over, påfyldningsstregen på målepinden. Hæld langsomt olie på, og kontroller niveauet ofte under denne proces. **Overfyld ikke motoren med olie**.
7. Sæt målepinden ordentlig i (Figur 19).
8. Sænk ladet. Se Sænkning af ladet (side 20).

Kontrol af dæktrykket

Eftersynsinterval: Hver anvendelse eller dagligt

Lufttryksinterval for dæk: 0,55 til 1,03 bar

Vigtigt: **Undlad at overskride maksimumgrænsen for lufttryk, der er angivet på dæksiden.**

Bemærk: Det påkrævede lufttryk i dækkene bestemmes af den påregnede nyttelast.

1. Kontroller dæktrykket i dækkene.

   Bemærk: Lufttryksintervallet for for- og bagdæk er 0,55 til 1,03 bar.

   - Brug et lavere lufttryk i dækkene ved lettere nyttelaster for at opnå en mindre jordkompaktering, en mere jævn kørsel og for at minimere dækmærkerne på jorden.
   - Brug et højere lufttryk i dækkene ved transport af tungere nyttelaster ved højere hastigheder.
2. Juster om nødvendigt dæktrykket i dækkene ved at tilføre eller fjerne luft i dækkene.

Påfyldning af brændstof

Anbefalet brændstof

Motoren kører på ren, frisk dieselolie med et minimumcetantal på 40. Køb brændstof i mængder, der kan bruges inden for 30 dage, for at sikre, at brændstoffet er friskt.

Brug sommerdieselolie (nr. 2-D) ved temperaturer over -7 °C og vinterdieselolie (nr. 1-D eller en blanding af nr. 1-D/2-D) ved temperaturer under -7 °C. Brug af vinterdieselolie ved lavere temperaturer giver et lavere antændelses- og flydepunkt, hvilket gør det lettere at starte, og det mindsker risikoen for kemisk separation af brændstoffet pga. lavere temperaturer.

Brug af sommerdieselolie ved temperaturer over -7 °C bidrager til at forlænge brændstofpumpens komponenter.

Vigtigt: **Brug aldrig petroleum eller benzin i stedet for dieselolie. Hvis denne advarsel ikke overholdes, kan motoren blive beskadiget.**

Opfyldning af brændstoftanken

Brændstoftankens kapacitet: 26,5 l

1. Rengør området omkring brændstoftankens dæksel.
2. Fjern brændstofdækslet (Figur 20).

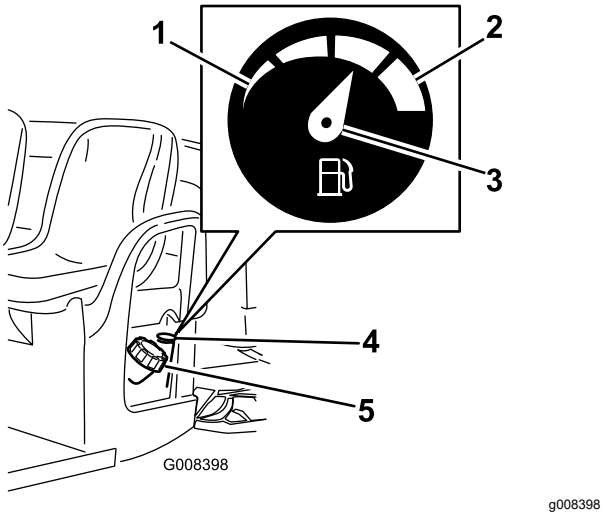

Figur 20

1. Tom
2. Fuld
3. Nål
4. Brændstofmåler
5. Brændstofdæksel

3. Fyld tanken til ca. 25 mm under påfyldningsstudsens bund, og sæt dækslet på.

   Bemærk: Fyld ikke for meget på brændstoftanken.
4. Monter dækslet til brændstoftanken sikkert.
5. Tør eventuelt spildt brændstof op.

Start af motoren

Vigtigt: **Forsøg ikke at skubbe eller bugsere maskinen for at starte den.**

1. Tag plads i førersædet, sæt nøglen i tændingskontakten, træd bremsen ned, og drej nøglen med uret til positionen ON (til).

   Bemærk: Hvis bakalarmen er monteret, og gearskiftevælgeren er i positionen BAK, lyder summetonen for at advare operatøren.
2. Når gløderørskontrollampen slukkes, drejes nøglen med uret til positionen START.
3. Når motoren starter, drejes nøglen mod uret til positionen RUN (kør).
4. Deaktiver parkeringsbremsen.

Standsning af maskinen

***Vigtigt:* Når maskinen stoppes på en skråning, skal du bruge driftsbremserne til at standse maskinen og aktivere parkeringsbremsen for at holde maskinen på plads. Brug af speederen til at stoppe køretøjet på bakken kan beskadige maskinen.**

1. Tag foden væk fra gaspedalen.
2. Træd langsomt på bremsepedalen for at aktivere driftsbremserne, indtil maskinen stopper helt.

   Bemærk: Bremselængden kan variere afhængigt af maskinens last og hastighed.

Parkering af maskinen

1. Brug driftsbremserne til at stoppe maskinen på en plan (over)flade ved at trykke bremsepedalen ned.
2. Aktiver parkeringsbremsen ved at trække parkeringsbremsehåndtaget op.
3. Drej nøglen til tændingskontakten mod uret til positionen OFF (fra).
4. Fjern nøglen fra tændingen.

Indkøring af en ny maskine

Eftersynsinterval: Efter de første 100 timer—Følg retningslinjerne ved indkøring af en ny maskine.

Følg retningslinjerne ved indkøring af en ny maskine for at få korrekt ydeevne og lang levetid ud af køretøjet.

- Sørg for, at bremserne er trykpolerede. Se 5 Trykpolering af bremserne (side 13).
- Kontroller væske- og motoroliestanden regelmæssigt. Hold øje med tegn på, at maskinen eller maskinens komponenter overopheder.
- Når du har startet en kold motor, skal du lade den varme op i ca. 15 sekunder, før du anvender maskinen.
- Reguler maskinens hastighed under betjening. Undgå hurtig start og standsning.
- Det er ikke nødvendigt med en tilkørselsolie til motoren. Den originale motorolie er den samme type som angivet for regelmæssige olieskift.
- Se Vedligeholdelse (side 26) for at få oplysninger om særlige kontrolforanstaltninger efter få timers kørsel.
- Kontroller forhjulsophængets placering, og juster om nødvendigt. Se Justering af forhjulenes spidsning og hældning. (side 39).

Læsning af ladet

Brug følgende retningslinjer, når du læsser ladet og betjener maskinen:

- Overhold maskinens vægtkapacitet og begræns vægten af den last, du transporterer på ladet, som beskrevet i Specifikationer (side 18) og på maskinens mærke med køretøjets bruttovægt.

  Bemærk: Ladkapaciteten er kun angivet for betjening af maskinen på en plan overflade.
- Mindsk lastens vægt, når du kører på bakker og i ujævnt terræn.
- Mindst lastens vægt, når du transporterer høje materialer (og når tyngdepunktet er højt), som f.eks. en stak mursten, træplanker eller gødningssække. Fordel lasten så lavt som muligt, idet du sørger for, at den ikke påvirker dit udsyn bag maskinen, når du betjener den.
- Hold laster centreret ved at læsse ladet som følger:
  - Anbring lastens vægt ligeligt fordelt på tværs af ladet.

    ***Vigtigt:* Ladet kan lettere vælte, hvis det er læsset i den ene side.**
  - Anbring lastens vægt ligeligt fordelt på langs af ladet.

    ***Vigtigt:* Hvis du anbringer lasten bag bagakslen, reduceres traktionen på forhjulene, og du kan miste herredømmet, eller maskinen kan vælte.**
- Udvis ekstra forsigtighed, hvis maskinen er læsset med for stor en last, særligt hvis du ikke kan centrere vægten af den høje last i ladet.
- Hvis det er muligt, skal lasten fastgøres ved at binde den til ladet, så den ikke flytter sig.
- Hvis du transporterer væske i en stor tank (som f.eks. en sprøjtetank), skal du udvise forsigtighed, når du kører maskinen op og ned ad bakker, ved pludselige ændring af hastighed eller pludselig opbremsning, eller når du kører over bakket terræn.

Ladets kapacitet er 0,37 m^3. Mængden af materiale, som kan anbringes i ladet uden at overskride maskinens nominelle ladkapacitet, kan variere meget, afhængigt af materialets densitet. Et plant lad fuldt af vådt sand vejer f.eks. cirka 680 kg, hvilket overstiger den nominelle ladkapacitet med 113 kg. Et lad i vandret position med træ vejer derimod 295 kg, hvilket er under den nominelle last.

Se nedenstående tabel for at få oplysninger om mængdegrænser for forskellige materialer.

Materiale	Densitet	Maksimal ladkapacitet (på en jævn flade)
Småsten, tør	1.522 kg/m³	Fuld
Småsten, våde	1.922 kg/m³	¾ fuld
Sand, tørt	1.442 kg/m³	Fuld
Sand, vådt	1.922 kg/m³	¾ fuld
Træ	721 kg/m³	Fuld
Bark	< 721 kg/m³	Fuld
Jord, pakket	1.602 kg/m³	¾ fuld (ca.)

Transport af maskinen

Brug en anhænger med ramper i fuld bredde, hvis du skal flytte maskinen langt væk. Sørg for, at maskinen er forsvarligt bundet til anhængeren. Se Figur 21 og Figur 22 for at se placeringen af bindepunkterne på maskinen.

⚠ FORSIGTIG

Løse sæder kan falde af maskinen og anhængeren under transport og lande på en anden maskine eller udgøre en forhindring på vejen.

Fjern sæderne, eller sørg for, at sæderne er forsvarligt fastgjort i låsene.

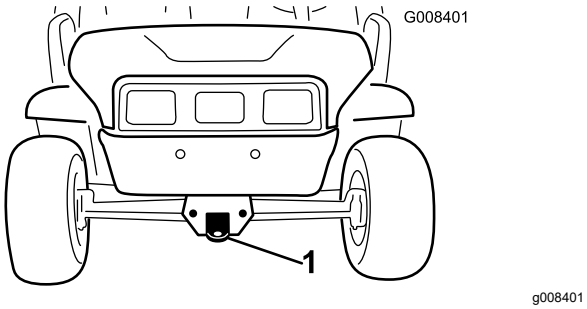

Figur 21

1. Anhængertrækstang og bindepunkt (maskinens forside)

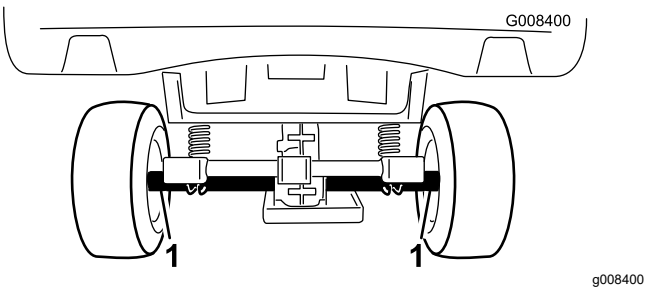

Figur 22

1. Bagakselens bindepunkter (maskinens bagside)

Bugsering af maskinen

I nødstilfælde kan maskinen bugseres over en kort afstand. Men dette skal ikke være standardprocedure.

⚠ ADVARSEL

Bugsering ved høje hastigheder kan forårsage mistet kontrol over styringen og medføre personskade.

Bugser aldrig maskinen med en hastighed, der overskrider 8 km/t.

Bugsering af maskinen skal udføres af to personer. Hvis maskinen skal flyttes over en betydelig afstand, skal den transporteres på en lastbil eller anhænger. Se Bugsering af en anhænger (side 25)

1. Afmonter drivremmen fra maskinen. Se Udskiftning af drivremmen (side 46).
2. Sæt et bugsertov fast på anhængertrækstangen foran på maskinens stel (Figur 21).
3. Sæt maskinens transmission i positionen NEUTRAL (frigear), og deaktiver parkeringsbremsen.

Bugsering af en anhænger

Maskinen kan trække anhængere. To typer af bugsertræk kan fås til maskinen afhængigt af anvendelsesformålet. Kontakt en autoriseret Toro-forhandler for at få nærmere oplysninger.

Overlæs ikke maskinen eller anhængeren, når du kører med last eller bugserer en anhænger. Overlæsning kan forårsage dårlig ydeevne eller skader på bremser, aksel, motor, transaksel, styring, ophæng, karosseristruktur eller dæk. Læs altid en anhænger med 60 % af lastens vægt forrest på anhængeren. Således placeres ca. 10 % af anhængerens bruttovægt på maskinens bugsertræk.

Den maksimale last på ladet må ikke overstige 567 kg inklusive anhængerens bruttovægt. Hvis f.eks. bruttovægten er 182 kg, er den maksimale last 386 kg.

Læs altid ladet, når du kører med anhænger, for at opnå tilstrækkelig bremsning og traktion. Grænserne for anhængerens bruttovægt må ikke overskrides.

Undgå at parkere en maskine med en anhænger på en bakke. Aktiver parkeringsbremsen, og bloker anhængerens dæk, hvis du er nødt til at parkere på en bakke.

Vedligeholdelse

Bemærk: Hent en kopi af det elektriske diagram ved at besøge www.Toro.com og søge efter din maskine via linket til vejledninger.

Bemærk: Maskinens venstre og højre side er som set fra den normale betjeningsposition.

Vigtigt: **Se betjeningsvejledningen til motoren for at få yderligere oplysninger om procedure for vedligeholdelse.**

Skema over anbefalet vedligeholdelse

Vedligeholdelsesintervaller	Vedligeholdelsesprocedure
Efter de første 8 timer	• Efterse drivremmens tilstand.
Efter de første 50 timer	• Skift motorolien. • Skift motoroliefilteret.
Efter de første 100 timer	• Følg retningslinjerne ved indkøring af en ny maskine.
Hver anvendelse eller dagligt	• Udfør kontroller før start. Kontroller følgende ting hver dag før idriftsættelse af maskinen. • Kontroller bremsevæskestanden. • Kontroller motorolien. Kontroller oliestanden i motoren, før motoren startes første gang. • Kontroller dæktrykket. • Kontroller gearskiftets funktion. • Efterse den primære drevkobling. • Kontroller kølevæskestanden i køleren.
For hver 100 timer	• Smør lejerne og bøsningerne. • Udskift luftfilteret. Udskift luftfilterelementet tidligere, hvis det er snavset eller beskadiget. • Efterse dæk og fælges tilstand. • Tilspænd hjullåsemøtrikkerne. • Efterse styringen og ophænget for løse eller beskadigede komponenter. • Kontroller forhjulenes spidsning og hældning. • Kontroller transakselvæskestanden. • Kontroller betjeningen af gearskifteposition Neutral. • Rengør motorens køleområder. • Eftersyn af bremserne.
For hver 150 timer	• Skift motorolien (dobbelt så ofte under specielle driftsforhold. Se . • Skift motoroliefilteret. Skift olie dobbelt så ofte under specielle driftsforhold.
For hver 200 timer	• Rengør den primære drevkobling (hyppigere under støvede og snavsede forhold). • Juster parkeringsbremsen om nødvendigt. • Eftersyn af drivremmens tilstand og tilspænding.
For hver 300 timer	• Smør forhjulslejerne.
For hver 400 timer	• Efterse brændstofslanger og -forbindelser.
For hver 800 timer	• Udskift brændstoffilteret. • Udskift transakselvæsken
For hver 1000 timer	• Skift af kølerens kølevæske. • Udskift bremsevæsken.
Årlig	• Gennemfør alle årlige vedligeholdelsesprocedurer, der er angivet i betjeningsvejledningen til motoren.

Kontrolliste for daglig vedligeholdelse

Kopier denne side til rutinemæssig brug.

Vedligeholdelsespunkter	I ugen:						
	Mandag	Tirsdag	Onsdag	Torsdag	Fredag	Lørdag	Søndag
Efterse bremsens og parkeringsbremsens funktion.							
Efterse gearskiftets/frigearets funktion.							
Kontroller brændstofstanden.							
Kontroller motoroliestanden.							
Kontroller transakselvæskestanden.							
Eftersyn af luftfilteret.							
Efterse motorens køleribber.							
Kontroller for usædvanlige motorlyde.							
Kontroller for usædvanlige driftslyde.							
Kontroller koblingens funktion.							
Kontroller dæktrykket.							
Kontroller for væskelækager.							
Kontroller instrumenternes funktion.							
Kontroller gaspedalens funktion.							
Smør alle smørenipler.							
Reparation af beskadiget maling.							

⚠ ADVARSEL

Ladet skal hæves, for at du kan udføre specifikt rutinemæssigt vedligeholdelsesarbejde.

Et hævet lad kan falde ned og ramme personer, der befinder sig under det.

- **Brug altid støttepinden til at holde ladet oppe, før du arbejder under det.**
- **Fjern alt lastmateriale fra ladet, før du arbejder under det.**

⚠ FORSIGTIG

Hvis du lader nøglen sidde i tændingskontakten, kan andre personer utilsigtet komme til at starte motoren og forårsage alvorlig personskade på dig eller andre omkringstående.

Tag nøglen ud af tændingskontakten, og tag tændrørskablet af tændrøret, før du udfører vedligeholdelsesarbejde. Flyt tændrørskablet til side, så det ikke kommer i berøring med tændrøret ved et uheld.

Tiltag forud for vedligeholdelse

Vedligeholdelse af maskinen under specielle driftsforhold

Hvis maskinen udsættes for nogen af nedenstående forhold, skal vedligeholdelse udføres dobbelt så hyppigt.

- Brug i ørkenområder
- Drift i koldt klima – under 10 °C
- Bugsering af anhænger
- Køretid, der typisk er under 5 minutter
- Hyppig brug under støvede forhold
- Byggearbejde
- Få bremserne efterset og renset så hurtigt som muligt efter lang tids betjening i mudder, sand, vand eller lignende snavsede forhold. Dette forhindrer slibematerialer i at forårsage kraftig slitage.
- Under hyppige krævende driftsforhold: Smør alle smørenipler, og efterse luftfilteret dagligt for at forhindre kraftig slitage.

Klargøring til vedligeholdelse af maskinen

1. Parker maskinen på en plan flade.
2. Aktiver parkeringsbremsen, sluk for motoren, og tag nøglen ud af tændingskontakten.
3. Lad motoren og udstødningssystemet afkøle.

Løftning af maskinen

⚠ FARE

Maskinen kan være ustabilt, når du bruger en donkraft. Den kan glide af donkraften og ramme nogen under det, så de kommer til skade.

- **Start ikke motoren, mens maskinen står på en donkraft.**
- **Fjern altid nøglen fra tændingskontakten, før du forlader maskinen.**
- **Bloker hjulene, når maskinen er understøttet af løfteudstyr.**
- **Brug donkrafte til at understøtte maskinen, når du har løftet den.**

Vigtigt: **Når motoren kører i forbindelse med rutinemæssig vedligeholdelse og/eller motordiagnostik, skal maskinens baghjul være 25 mm over jorden med bagakslen støttet af donkrafte.**

- Løftepunktet foran på maskinen findes forrest på stellet bag anhængertrækstangen (Figur 23).

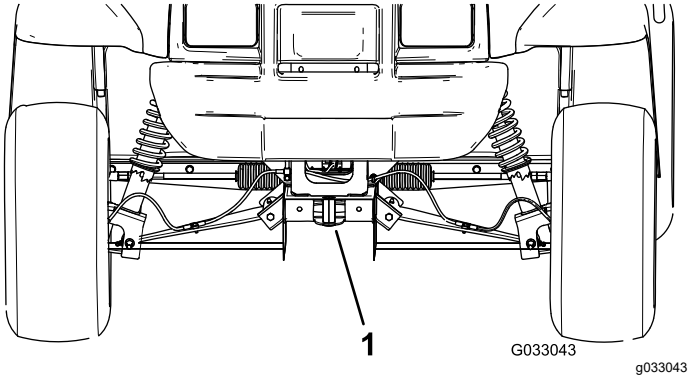

Figur 23

1. Forreste løftepunkt

- Løftepunktet bagest på maskinen findes under akselrørene (Figur 24).

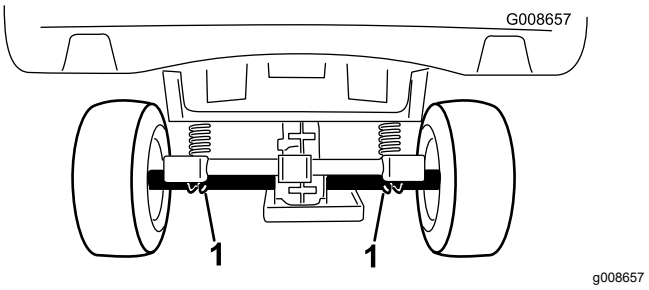

Figur 24

1. Bageste løftepunkter

Sådan fås adgang til motorhjelmen

Løftning af motorhjelmen

1. Løft gummilåsenes håndtag på hver side af motorhjelmen (Figur 25).

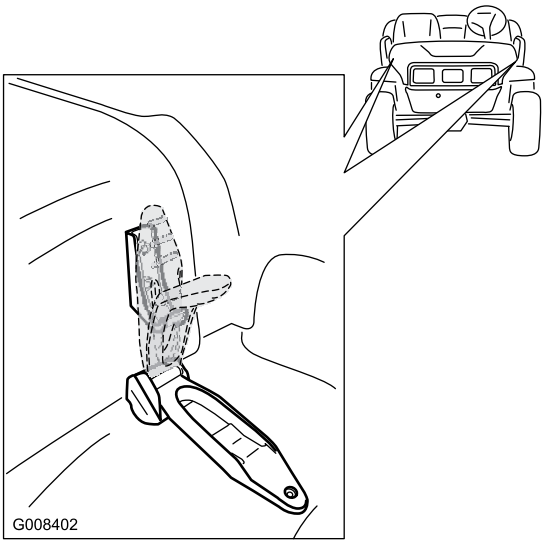

g008402

Figur 25

2. Løft motorhjelmen.

Lukning af motorhjelmen

1. Sænk forsigtigt motorhjelmen ned på chassiset.
2. Fastgør motorhjelmen ved at rette gummilåsene ind på låseforankringerne på hver side af motorhjelmen (Figur 25).

Smøring

Smøring af maskinen

Eftersynsinterval: For hver 100 timer/Årlig (alt efter hvad der indtræffer først)—Smør lejerne og bøsningerne. Smør maskinen hyppigere, når den anvendes til svære driftsopgaver.

Fedttype: Litiumbaseret fedt nr. 2

1. Brug en klud til at rengøre smøreniplen, så der ikke kommer fremmedlegemer ind i lejet eller bøsningen.
2. Påfør 1 til 2 pumpefulde fedt i maskinens smørenipler med en fedtpistol.
3. Tør overskydende fedt af maskinen.

Smøreniplerne er placeret på den indvendige ende af styrearmene (Figur 26), forbindelsesstangens kugleled, og den udvendige ende af styrearmene (Figur 27).

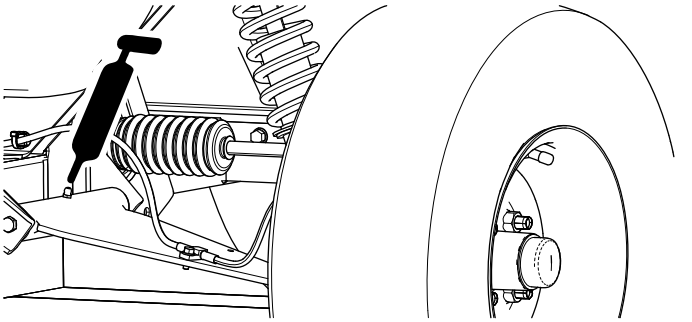

g033044

Figur 26
Set fra venstre side

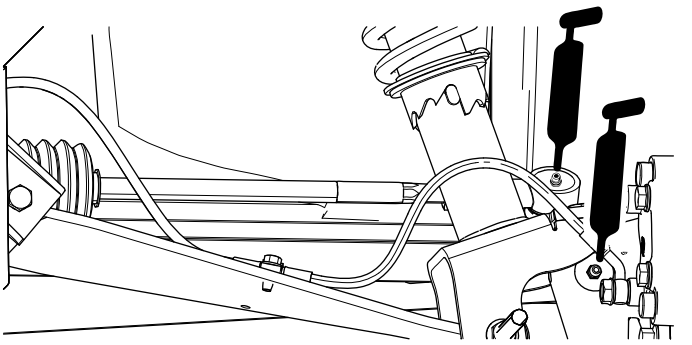

g033217

Figur 27
Set fra venstre side

Smøring af forhjulslejerne

Eftersynsinterval: For hver 300 timer

Fedtspecifikation: Mobilgrease XHP™-222

Afmontering af nav og rotor

1. Løft maskinens forende, og understøt den med donkrafte.
2. Fjern de 4 låsemøtrikker, der fastgør hjulet på navet (Figur 28).

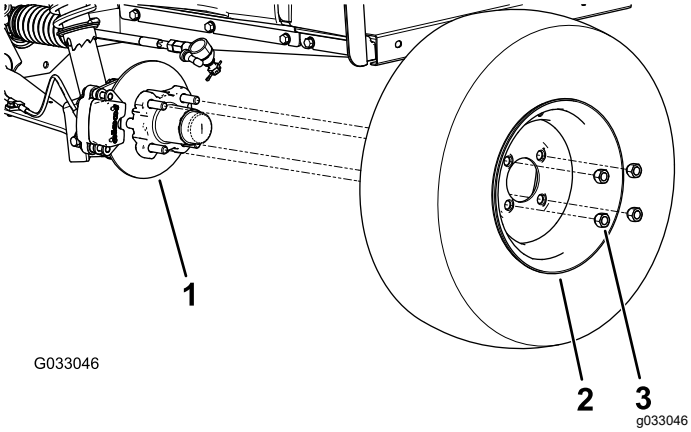

Figur 28

1. Nav
2. Hjul
3. Låsemøtrik

3. Fjern flangehovedboltene (⅜" x ¾"), der holder beslaget til bremsesamlingen fast på spindlen, og adskil bremsen fra spindlen (Figur 29).

   Bemærk: Understøt bremsesamlingen, før du fortsætter til næste trin.

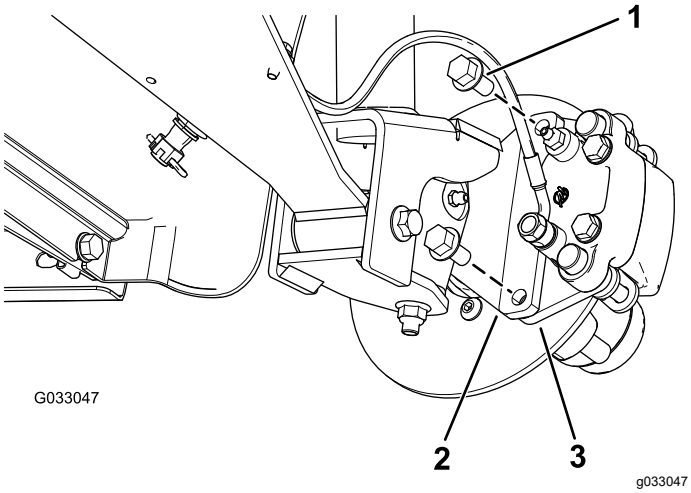

Figur 29

1. Flangehovedbolte (⅜" x ¾")
2. Spindel
3. Kaliberbeslag (bremsesamling)

4. Fjern støvhætten fra navet (Figur 30).

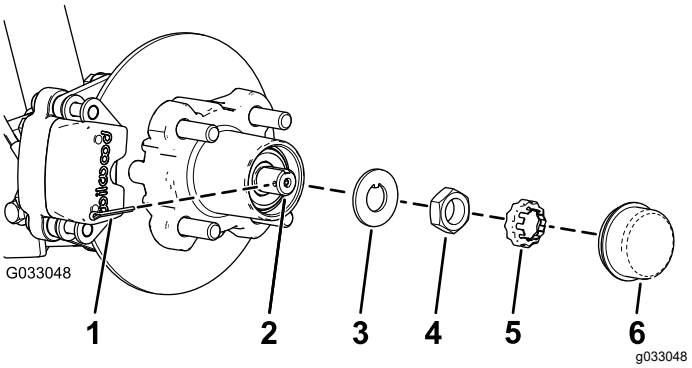

Figur 30

1. Låseclips
2. Spindel
3. Tapskive
4. Spindelmøtrik
5. Møtrikholder
6. Støvhætte

5. Fjern låseclips og møtrikholder fra spindlen og spindelmøtrikken (Figur 30).
6. Fjern spindelmøtrikken fra spindlen og adskil nav- og rotorsamlingen fra spindlen (Figur 30 og Figur 31).

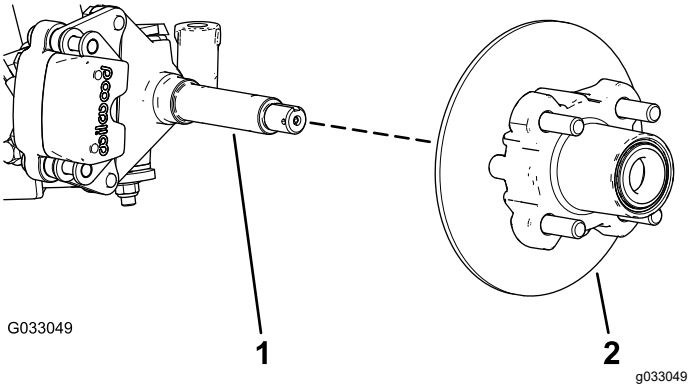

Figur 31

1. Spindel
2. Nav- og rotorsamling

7. Tør spindlen ren med en klud.
8. Gentag trin 1 til 7 på navet og rotoren på den anden side af maskinen.

Smøring af hjullejerne

1. Fjern det udvendige leje og lejeløberingen fra navet (Figur 32).

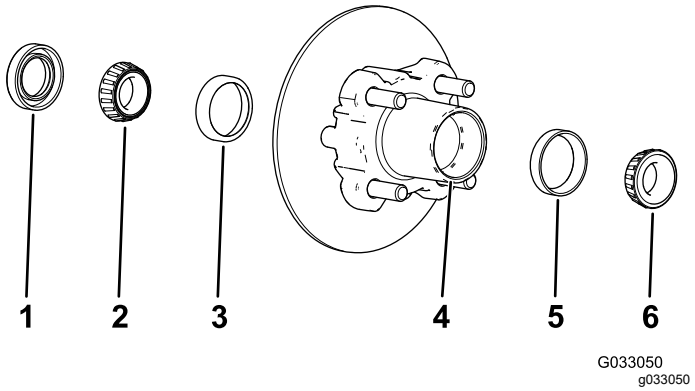

Figur 32

1. Pakning
2. Indvendigt leje
3. Indvendig lejeløbering
4. Lejefordybning (nav)
5. Udvendig lejeløbering
6. Udvendigt leje

2. Fjern forseglingen og det indvendige leje fra navet (Figur 32).
3. Tør forseglingen ren og kontroller den for slid og beskadigelse.

   Bemærk: Brug ikke rengørende opløsningsmiddel til at rense forseglingen. Udskift forseglingen, hvis den er slidt eller beskadiget.

4. Rengør lejerne og lejeløberingene og kontroller disse dele for slid og beskadigelse.

   Bemærk: Udskift alle slidte eller beskadigede dele. Sørg for, at lejerne og lejeløberingene er rene og tørre.

5. Rengør navets fordybning for alt smøremiddel, snavs og tilsmudsning (Figur 32).
6. Pak lejerne med det anførte smørefedt.
7. Fyld navets fordybning 50 til 80 % med det anførte smøremiddel (Figur 32).
8. Monter det indvendige leje på lejeløberingen på den indvendige side af navet, og monter forseglingen (Figur 32).
9. Gentag trin 1 til 8 for lejerne på det andet nav.

Montering af nav og rotor

1. Påfør et lille lag af det anførte smøremiddel på spindlen (Figur 33).

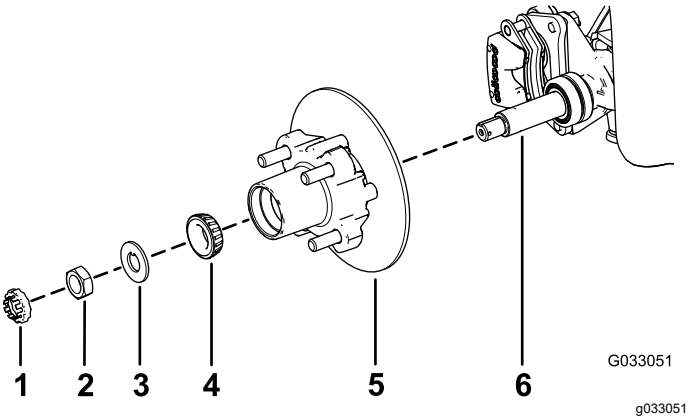

Figur 33

1. Møtrikholder
2. Spindelmøtrik
3. Tapskive
4. Udvendigt leje
5. Nav, rotor, indvendigt leje, lejeløbering og forsegling
6. Spindel

2. Monter nav og rotor på spindlen med rotoren indvendigt (Figur 33).
3. Monter det udvendige leje på spindlen og sæt lejet på plads i relation til den udvendige lejeløbering (Figur 33).
4. Monter tapskiven på spindlen (Figur 33).
5. Skru spindelmøtrikken på spindlen, og tilspænd møtrikken med et moment på 15 Nm, mens navet roteres, så lejet indstilles (Figur 33).
6. Løsn spindelmøtrikken, indtil navet roterer frit.
7. Tilspænd spindelmøtrikken med et moment på 1,70 til 2,26 N·m.
8. Monter holderen over møtrikken og kontroller justeringen af rillen i holderen og hullet i spindlen til låseclipsen (Figur 34).

   Bemærk: Hvis rillen i holderen og hullet i spindlen ikke flugter med hinanden, skal spindelmøtrikken strammes for at få rillen og hullet til at flugte med et maksimalt moment på 2,26 N·m på møtrikken.

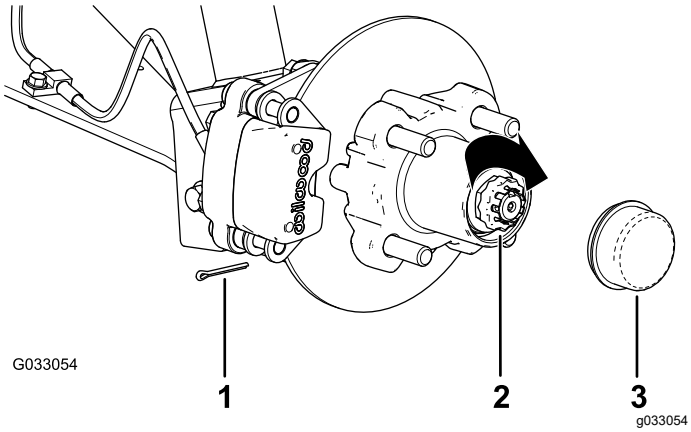

Figur 34

1. Låseclips
2. Møtrikholder
3. Støvhætte

9. Monter låseclipsen og bøj hvert ben omkring holderen (Figur 34).
10. Monter støvhætten på navet (Figur 34).
11. Gentag trin 1 til 10 for navet og rotoren på den anden side af maskinen.

Montering af bremser og hjul

1. Rengør de 2 flangehovedbolte (⅜" x ¾"), og påfør et lag gevindlåsemasse af middel styrke på boltenes gevind.
2. Ret bremseklodserne ind på hver side af rotoren (Figur 29), og ret hullerne i kaliberbeslaget ind efter hullerne i bremsemonteringen på spindelrammen (Figur 33).
3. Fastgør kaliberbeslaget til spindelrammen (Figur 29) ved hjælp af de 2 flangehovedbolte (⅜" x ¾").

   Tilspænd de 2 flangehovedbolte med et moment på 47 til 54 Nm.
4. Ret hullerne i hjulet ind efter hjultapperne i navet, og monter hjulet på navet med ventilspindlen siddende udvendigt (Figur 28).

   Bemærk: Sørg for, at monteringsoverfladen på hjulet flugter med navet.
5. Fastgør hjulet til navet ved hjælp af låsemøtrikkerne (Figur 28).

   Spænd låsemøtrikkerne med et moment på 108 til 122 Nm.
6. Gentag trin 1 til 5 for bremsen og hjulet på den anden side af maskinen.

Motorvedligeholdelse

Eftersyn af luftfilteret

Eftersynsinterval: For hver 100 timer Udskift luftfilterelementet tidligere, hvis det er snavset eller beskadiget.

Bemærk: Luftfilteret skal efterses oftere (efter få timers brug) under meget støvede eller sandede forhold.

Kontrol af luftfilteret.

1. Hæv ladet, og fastgør det med støttepinden. Se Hævning af ladet (side 19).
2. Kontroller luftfilterhuset for skader, som kan medføre en luftlækage (Figur 35).

   Bemærk: Sørg for, at luftfilterdækslet forsegler rundt om luftfilterhuset.

   Bemærk: Udskift et beskadiget luftfilterdæksel eller -hus.

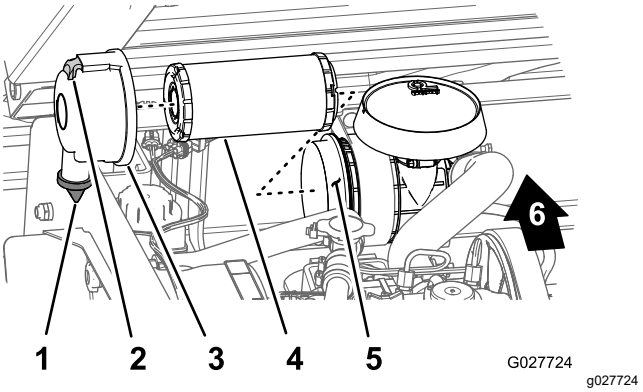

Figur 35

1. Åbning til udblæsning af snavs
2. Lås
3. Luftfilterdæksel
4. Luftfilterindsats
5. Luftfilterhus
6. Bagsiden af maskinen

3. Træk låsen udad, og drej luftfilterdækslet mod uret (Figur 35).
4. Fjern dækslet fra luftfilterhuset.
5. Træk forsigtigt luftfilterindsatsen ud af luftfilterhuset (Figur 35) for at mindske den mængde støv, der løsnes.

   Bemærk: Undgå at støde filteret mod luftfilterhuset.
6. Efterse luftfilterindsatsen.

- Hvis luftfilterindsatsen er ren, skal filterindsatsen monteres. Se Montering af luftfilteret (side 33).
- Hvis luftfilterindsatsen er beskadiget, skal filterindsatsen udskiftes. Se Udskiftning af luftfilteret (side 33).

Udskiftning af luftfilteret

1. Afmonter luftfilterindsatsen. Se trin 1 til og med 5 i Kontrol af luftfilteret. (side 32).
2. Efterse det nye filter for forsendelsesskader.

   Bemærk: Kontroller filterets forseglingsende.

   Vigtigt: **Monter ikke et beskadiget filter.**
3. Monter det nye luftfilter. Se Montering af luftfilteret (side 33).

Montering af luftfilteret

Vigtigt: **For at undgå motorskade skal den komplette luftfiltersamling altid være monteret, når motoren betjenes.**

Bemærk: **Benyt ikke en beskadiget indsats.**

Bemærk: Det anbefales ikke at rengøre den brugte filterindsats på grund af risikoen for at beskadige filtermediet.

1. Rengør åbningen til udblæsning af snavs i luftfilterdækslet (Figur 35).
2. Afmonter gummiudløbsventilen i dækslet, rengør fordybningen, og udskift udløbsventilen (Figur 35).
3. Isæt luftfilterindsatsen i luftfilterhuset ved at trykke på indsatsens udvendige kant og skubbe den på plads i luftfilterhuset (Figur 35).

   Bemærk: Sørg for, at filteret er forseglet korrekt ved at trykke på filterets yderste kant, når det monteres. Tryk ikke på den fleksible del i midten af filteret.
4. Tilret luftfilterdækslet efter luftfilterhuset, så gummiudløbsventilen vender nedad – i en position mellem ca. klokken 5 og klokken 7 set fra enden (Figur 35).
5. Fastgør dækslet på huset med låsene (Figur 35).
6. Sænk ladet. Se Sænkning af ladet (side 20).

Serviceeftersyn af motorolien

Bemærk: Skift olien og oliefilteret hyppigere, når maskinen anvendes under meget støvede eller sandede forhold.

Olietype: Selvrensende olie (API-service CH-4, CI-4, CJ-4 eller højere)

Viskositet: Se nedenstående tabel

Krumtaphusets kapacitet: 1,4 l, når filteret udskiftes

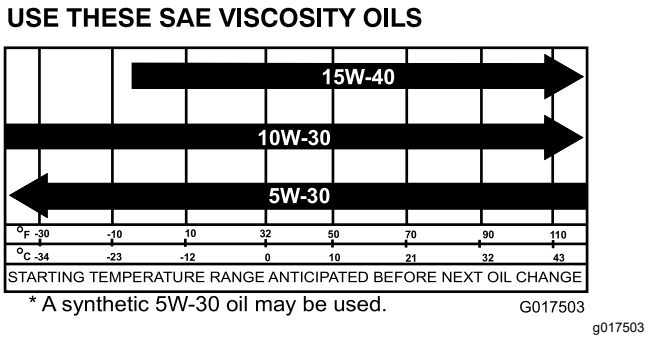

Figur 36

Skift af motorolien

Eftersynsinterval: Efter de første 50 timer

For hver 150 timer (dobbelt så ofte under specielle driftsforhold. Se Vedligeholdelse af maskinen under specielle driftsforhold (side 28).

1. Start maskinen, og lad den køre i et par minutter for at varme olien op.
2. Parker maskinen på en plan flade, sluk for motoren, aktiver parkeringsbremsen, og tag nøglen ud af tændingskontakten.
3. Hæv ladet, og fastgør det med støttepinden. Se Hævning af ladet (side 19).
4. Frakobl det negative batterikabel. Se Afbrydelse af batteriet (side 36).
5. Placer en dræningsbakke med kapacitet til 1,6 liter under aftapningsproppen (Figur 37).

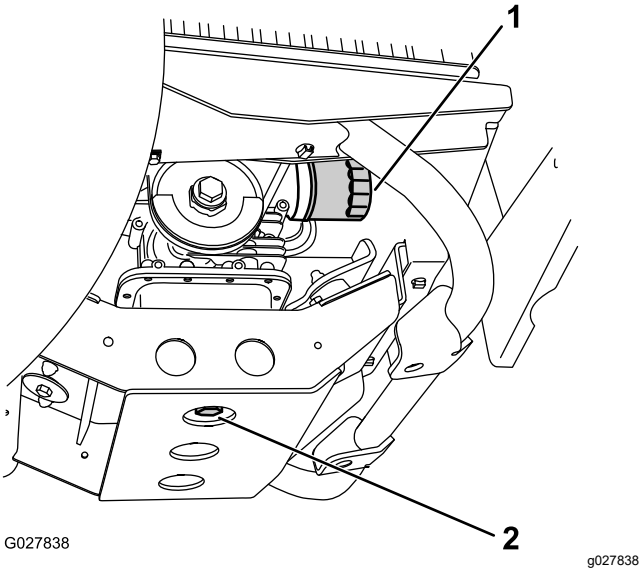

Figur 37

1. Motoroliefilter
2. Aftapningsprop til motorolie

6. Fjern aftapningsproppen (Figur 37).

   Bemærk: Lad olien løbe helt ud af motoren.

   Bemærk: Bortskaf den brugte olie på et godkendt genbrugsanlæg.

7. Monter påfyldningsproppen og pakningen (Figur 37), og tilspænd proppen med et moment på 45-53 Nm.
8. Gør rent rundt om oliepinden og påfyldningsdækslet, og tag målepinden ud (Figur 38).

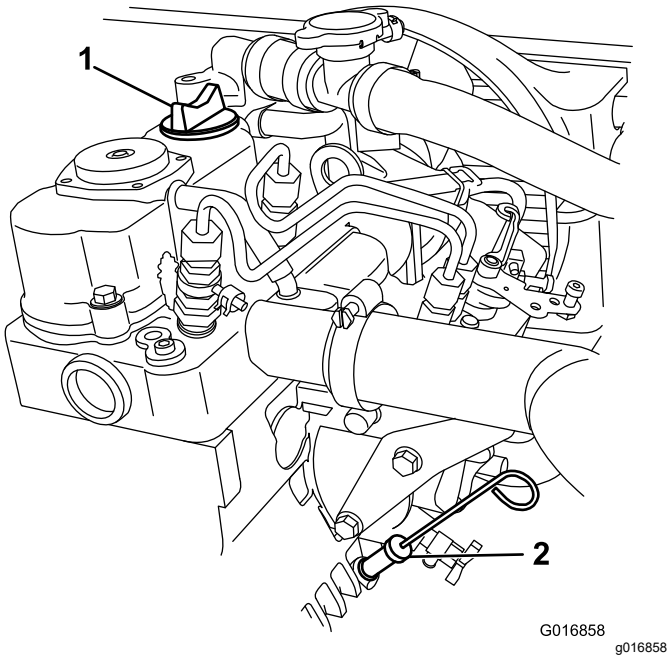

Figur 38

1. Påfyldningsdæksel
2. Målepind

9. Hæld olie i påfyldningsåbningen, indtil oliestanden når påfyldningsstregen på målepinden.
10. Hæld langsomt olie på, og kontroller niveauet ofte under denne proces.

    Bemærk: Overfyld ikke motoren med olie.

11. Sæt oliepåfyldningsdækslet og målepinden forsvarligt på plads.

Skift af motoroliefilteret

Eftersynsinterval: Efter de første 50 timer

For hver 150 timer/Årlig (alt efter hvad der indtræffer først) Skift olie dobbelt så ofte under specielle driftsforhold.

1. Dræn olie fra motoren. Se trin 1 til 7 i Kontrol af motoroliestanden (side 22).
2. Fjern det eksisterende oliefilter (Figur 37).
3. Påfør et let lag ren olie på den nye filterpakning.
4. Skru det nye filter på filteradapteren, indtil pakningen berører monteringspladen. Spænd derefter filteret endnu ½ til ¾ omgang (Figur 37).

   Bemærk: Stram ikke oliefilteret for hårdt.

5. Fyld krumtaphuset med den angivne olie (Figur 36).
6. Start og kør motoren for at kontrollere, om der er lækager.
7. Sluk motoren, og kontroller oliestanden.

   Bemærk: Hæld om nødvendigt den angivne olie i motoren, indtil oliestanden når påfyldningsstregen på målepinden.

Vedligeholdelse af brændstofsystem

Eftersyn af brændstofslanger og -forbindelser

Eftersynsinterval: For hver 400 timer/Årlig (alt efter hvad der indtræffer først)

Efterse brændstofslanger, nipler og klemmer for tegn på lækage, forringelse, skader eller løse forbindelser.

Bemærk: Reparer beskadigede brændstofsystemkomponenter eller brændstofsystemkomponenter, der lækker, før du bruger maskinen.

Udskiftning af brændstoffiltrene

Eftersynsinterval: For hver 800 timer/Årlig (alt efter hvad der indtræffer først)

1. Hæv ladet, og understøt det med støttepinden.
2. Anbring en ren beholder under brændstoffilteret.
3. Skru brændstoffilteret af beslaget (Figur 39).

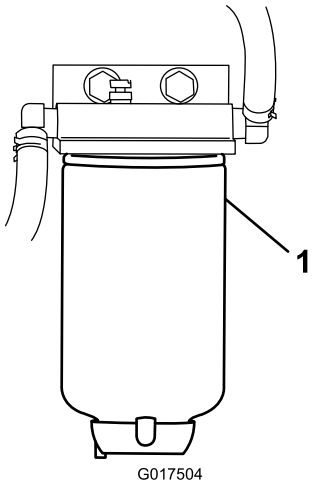

Figur 39

1. Brændstoffilter

4. Monter det nye filter ved at dreje det, indtil filteret berører toppen af beslaget. Spænd derefter filteret yderligere ¾ omgang.

Vedligeholdelse af elektrisk system

Serviceeftersyn af batteriet

Batterispænding: 12 V med 300 A (koldstart) ved -18 °C.

ADVARSEL

CALIFORNIEN
Advarsel i henhold til erklæring nr. 65

Batteripoler og tilbehør indeholder bly og blysammensætninger: kemikalier, som ifølge staten Californien, er kræftfremkaldende og forårsager forplantningsskader. Vask hænder efter håndtering.

⚠ FARE

Batterielektrolyt indeholder svovlsyre, der er dødbringende, hvis det indtages, og forårsager alvorlige forbrændinger.

- **Drik ikke elektrolyt, og undgå at få det på huden, i øjnene og på tøjet. Brug sikkerhedsbriller for at beskytte øjnene og gummihandsker for at beskytte hænderne.**
- **Fyld batteriet op på et sted, hvor der altid er rent vand i nærheden til at skylle huden med.**
- Batteriet skal altid holdes rent, og det skal altid være fuldt opladet.
- Batteriet skal altid holdes rent, og det skal altid være fuldt opladet.
- Hvis batteriets poler er rustne, skal de rengøres med en opløsning bestående af 4 dele vand og 1 del tvekulsurt natron.
- Smør et fint lag fedt på batteriets poler for at forhindre, at de ruster.

Afbrydelse af batteriet

⚠ ADVARSEL

Forkert batterikabelføring kan danne gnister og beskadige maskinen og kablerne. Gnister kan få batterigasserne til at eksplodere og medføre personskade.

- **Frakobl altid batteriets (sorte) minuskabel, før du frakobler det (røde) pluskabel.**
- **Tilslut altid batteriets røde pluskabel, før du tilslutter det sorte minuskabel.**
- **Lad altid batteristroppen sidde på plads for at beskytte og fastgøre batteriet.**

⚠ ADVARSEL

Batteripoler eller metalværktøj kan kortslutte mod maskinens metaldele og forårsage gnister. Gnister kan få batterigasserne til at eksplodere og medføre personskade.

- **Når batteriet skal fjernes eller monteres, må batteriets poler ikke berøre nogen metaldele på maskinen.**
- **Metalværktøj må ikke kortslutte mellem batteripolerne og maskinens metaldele.**

1. Klem siderne af batteridækslet sammen, og afmonter dækslet fra toppen af batteriet (Figur 40).

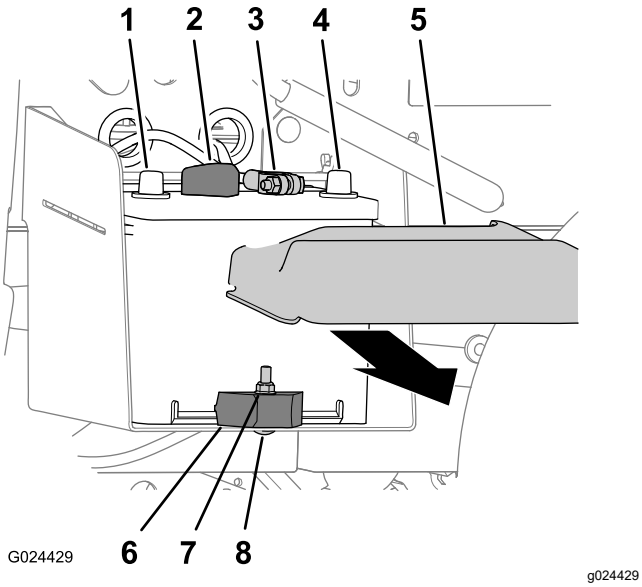

Figur 40

1.	Positiv batteripol	5.	Batteridæksel
2.	Positivt batterikabel	6.	Batteriklemme
3.	Negativt batterikabel	7.	Låsemøtrik
4.	Negativ batteripol	8.	Bræddebolt

2. Kobl det negative batterikabel fra batteriets pol (Figur 40).
3. Kobl det positive batterikabel fra batteriets pol (Figur 40).

Afmontering af batteriet

1. Frakobl batterikablerne. Se Afbrydelse af batteriet (side 36).
2. Afmonter låsemøtrikken, bræddebolten og batteriklemmen, der fastgør batteriet til batteribakken (Figur 40).
3. Tag batteriet ud af batteribakken (Figur 40).

Montering af batteriet

1. Ret batterierne ind efter maskinens batteribakke (Figur 40).

   Bemærk: Sørg for, at batteriets positive og negative poler er justeret som vist i Figur 40.
2. Fastgør batteriet til batteribakken med batteriklemmen, bræddebolten og låsemøtrikken (Figur 40).
3. Tilslut batterikablerne. Se Tilslutning af batteriet (side 36).

Tilslutning af batteriet

1. Slut det positive batterikabel til batteriets pol (Figur 40).
2. Slut det negative batterikabel til batteriets pol (Figur 40).
3. Monter batteridækslet på toppen af batteriet (Figur 40).

Opladning af batteriet

⚠ ADVARSEL

Opladning af batteriet producerer gasser, der kan eksplodere.

Der må aldrig ryges i nærheden af batteriet, og gnister og åben ild skal holdes væk fra batteriet.

Vigtigt: **Batteriet skal altid være fuldt opladet (en vægtfylde på 1,260). Det er særlig vigtigt for at forhindre, at batteriet bliver beskadiget, når temperaturen er under 0 °C.**

1. Fjern batteriet fra maskinen. Se Afbrydelse af batteriet (side 36).
2. Slut en 3-4 A batterioplader til batteripolerne. Oplad batteriet ved 3-4 A i 4 til 8 timer (12 V).

Bemærk: Batteriet må ikke overoplades.

3. Monter batteriet i chassisset. Se Montering af batteriet (side 36).

Opbevaring af batteriet

Hvis maskinen opbevares i mere end 30 dage, skal batteriet fjernes og oplades helt. Opbevar det enten på hylden eller på maskinen. Lad kablerne være frakoblede, hvis det opbevares på maskinen. Opbevar batteriet et køligt sted for at undgå hurtig afladning af batteriet. For at forhindre at batteriet fryser til, skal du sørge for, at det er fuldt opladet.

Udskiftning af sikringerne

Der er 7 sikringer i det elektriske system. De er placeret under motorhjelmen (Figur 41).

Alarm/stikkontakt	10 A
Motor	10 A
Forlygter	10 A
Køretøjssikring	15 A
Hejseapparat	15 A
Baglift	15 A
Horn	30 A

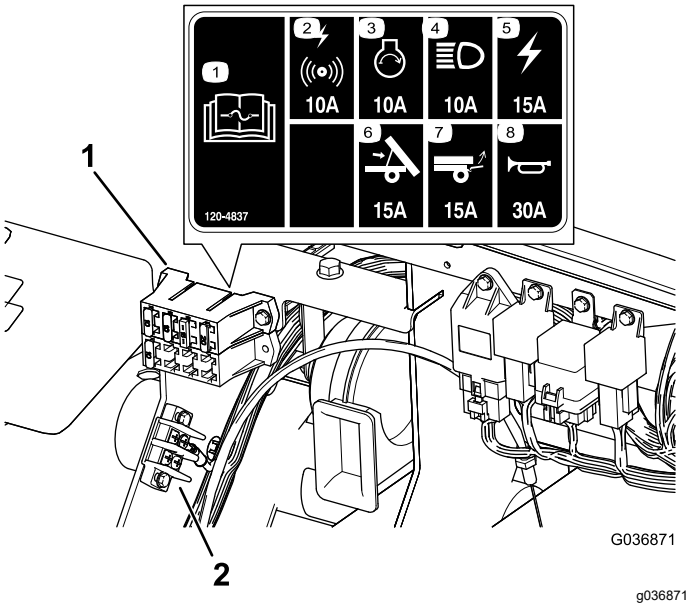

Figur 41

1. Sikringsblok
2. Motorblok

Vedligeholdelse af forlygterne

Udskiftning af pærerne

⚠ FORSIGTIG

Hvis du sætter en pære i med et højere watt-tal, end systemet er beregnet til, kan du beskadige 12 V strømforsyningen eller som minimum springe sikringen.

Brug altid den angivne Toro LED-pære for at undgå dette problem.

⚠ FORSIGTIG

Pærerne bliver ekstremt varme under drift. Håndtering af en varm pære kan medføre alvorlige forbrændinger og personskade.

Sørg altid for, at pærerne får tilstrækkelig tid til at køle af, inden de udskiftes. Udvis forsigtighed ved håndtering af pærerne.

Specifikation: Se *reservedelskataloget*.

1. Frakobl batteriet. Se Afbrydelse af batteriet (side 36).
2. Åbn motorhjelmen.
3. Frakobl det elektriske stik til ledningsnettet fra stikket på lampesamlingen bag på forlygtehuset (Figur 42).

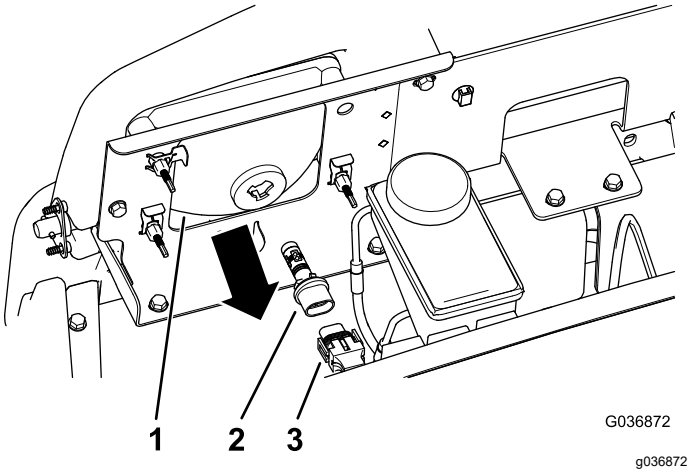

Figur 42

1. Forlygtehus
2. Lampesamling
3. Ledningsnet – elektrisk stik

4. Drej lampesamling ¼ gang mod uret, og træk den med en bagudgående bevægelse ud af forlygtehuset (Figur 42).

5. Sæt den nye lampesamling og forlygtehuset i, og ret tapperne i lampesamling ind efter hullerne i forlygtehuset (Figur 42).
6. Fastgør lampesamlingen ved at dreje den ¼ omgang med uret (Figur 42).
7. Tilslut det elektriske stik til ledningsnettet til stikket på den nye lampesamling (Figur 42).
8. Tilslut batteriet, og luk motorhjelmen. Se Tilslutning af batteriet (side 36).

Udskiftning af forlygten

1. Frakobl batteriet. Se Afbrydelse af batteriet (side 36).
2. Åbn motorhjelmen. Se Lukning af motorhjelmen (side 29).
3. Frakobl det elektriske stik til ledningsnettet fra stikket på lampesamlingen (Figur 43).

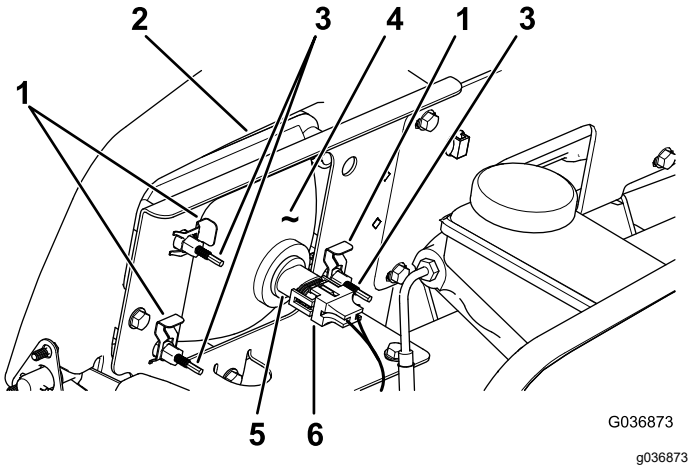

Figur 43

1. Klemme
2. Åbning i kofangeren
3. Justerskrue
4. Forlygte
5. Lampesamling
6. Ledningsnet – elektrisk stik

4. Afmonter klemmerne, der fastgør forlygten til forlygtebeslaget (Figur 43).

   Bemærk: Gem alle dele til montering af den nye forlygte.
5. Fjern forlygteenheden ved at føre den fremad og ud gennem åbningen i forkofangeren (Figur 43).
6. Monter den nye forlygte gennem åbningen i kofangeren (Figur 43).

   Bemærk: Sørg for, at justeringsstængerne er rettet ind efter hullerne i monteringsbeslaget bag kofangeren.
7. Fastgør forlygteenheden med de klemmer, du fjernede i trin 4.
8. Tilslut det elektriske stik til ledningsnettet til stikket på lampesamlingen (Figur 43).
9. Juster forlygterne, så lysstrålerne rettes i den ønskede retning. Se Justering af forlygterne (side 38).

Justering af forlygterne

Anvend følgende procedure til justering af forlygtens lysstråleposition, når en forlygteenhed udskiftes eller tages ud.

1. Drej tændingskontakten til positionen ON (til), og tænd forlygterne.
2. Drej justeringsskruer (Figur 43) bag på forlygteenheden for at dreje forlygteenheden og rette positionen af lygtens lysstråle ind.

Vedligeholdelse af drivsystem

Vedligeholdelse af dækkene

Eftersynsinterval: For hver 100 timer—Efterse dæk og fælges tilstand.

For hver 100 timer—Tilspænd hjullåsemøtrikkerne.

1. Efterse dæk og fælge for tegn på slitage og beskadigelse.

   Bemærk: Ulykker som f.eks. kollision med kantsten kan beskadige et dæk eller en fælg samt bringe hjulsporingen ud af balance. Dækkenes stand skal derfor kontrolleres efter en ulykke.

2. Stram hjullåsemøtrikkerne til et moment på 108 til 122 Nm.

Eftersyn af styrings- og ophængskomponenter

Eftersynsinterval: For hver 100 timer—Efterse styringen og ophænget for løse eller beskadigede komponenter.

Drej rattet til venstre eller højre, når rattet befinder sig i den centrerede position (Figur 44). Hvis du drejer rattet mere end 13 mm til venstre eller højre, og dækkene ikke drejes, skal du kontrollere følgende styrings- og ophængskomponenter for at sikre, at de ikke er løse eller beskadigede:

- Ratakslen til styretandstangssamlingen

  Vigtigt: **Efterse drevakseltætningens tilstand og sikkerhed (Figur 45).**

- Styretandstangens trækstænger

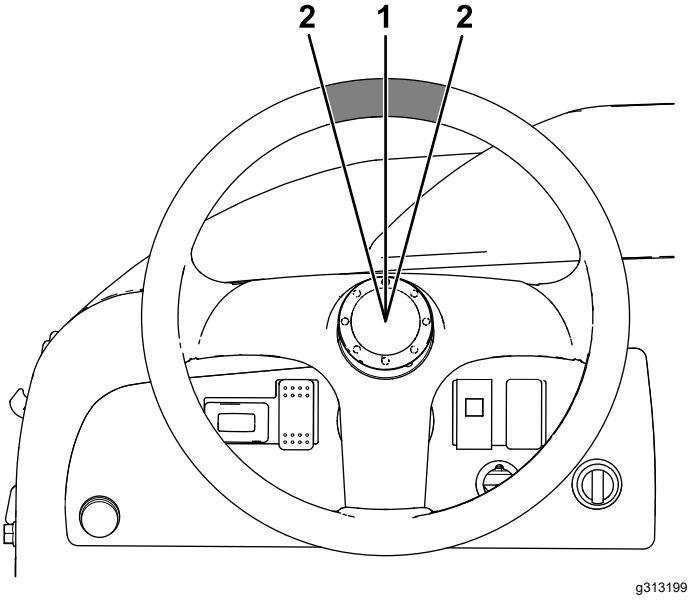

Figur 44

1. Rattet i den centrerede position
2. 13 mm fra midten af rattet

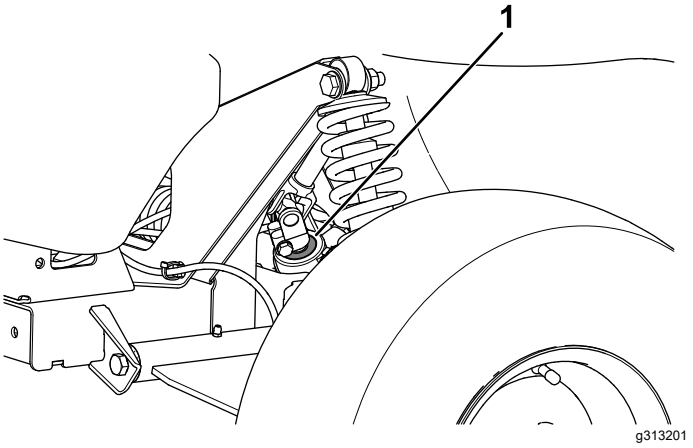

Figur 45

1. Drevakseltætning

Justering af forhjulenes spidsning og hældning.

Eftersynsinterval: For hver 100 timer/Årlig (alt efter hvad der indtræffer først)—Kontroller forhjulenes spidsning og hældning.

Vigtigt: **Du skal anskaffe dig Toro-delnr. 132-5069 fra din Toro-forhandler for at udføre denne procedure.**

Spidsningen skal være 0 til 6 mm.

- Kontroller dæktrykket for at sikre, at trykket i forhjulene er på 0,83 bar.

- Belast enten førersædet med en vægt, der svarer til den gennemsnitlige operatørvægt, eller bed operatøren om at sætte sig i sædet. Vægten eller operatøren skal blive på sædet under resten af proceduren.
- Rul maskinen 2 til 3 meter tilbage på en plan flade og derefter lige frem til den oprindelige startposition. Dette gør, at affjedringen indstilles til betjeningspositionen.
- Mål spidsningen, mens hjulene peger lige fremad.

1. Brug værktøjet med Toro-delnr. 132-5069 til at dreje muffen på støddæmperen for at regulere fjederens længde (Figur 46).

   Bemærk: Udfør kun hældningsjusteringerne, hvis du bruger et frontredskab, eller hvis der er ujævnt dækslid.

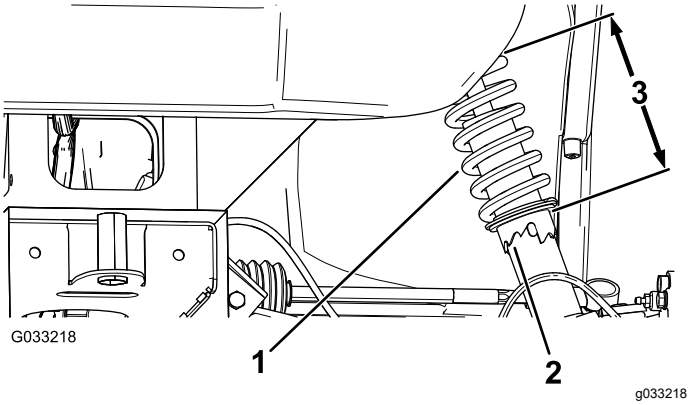

Figur 46

1. Støddæmperfjeder
2. Muffe
3. Fjederlængde

2. Rul maskinen 2 til 3 meter tilbage på en plan flade og derefter lige frem til den oprindelige startposition.
3. Mål afstanden mellem begge fordækkene ved akselhøjden ved både forsiden og bagsiden af fordækkene (Figur 47).

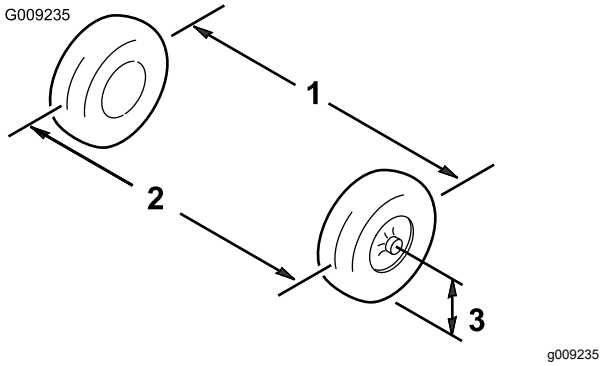

Figur 47

1. Dækmidterlinje – bag
2. Dækmidterlinje – for
3. Akselmidterlinje

4. Hvis målingen ikke falder inden for 0 til 6 mm, skal kontramøtrikkerne løsnes i den ydre ende af forbindelsesstængerne (Figur 48).

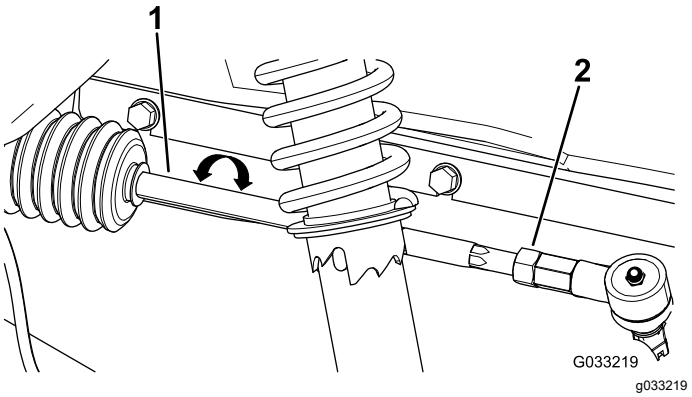

Figur 48

1. Forbindelsesstang
2. Kontramøtrik

5. Drej begge forbindelsesstænger for at flytte dækkets forside indad eller udad.
6. Tilspænd forbindelsesstangens kontramøtrikker, når justeringen er korrekt.
7. Sørg for, at rattet har fuld vandring i begge retninger.

Kontrol af transakselvæskestanden

Eftersynsinterval: For hver 100 timer

Væsketype: SAE 10W30 (API-service SJ eller højere)

1. Parker maskinen på en plan flade, sluk for motoren, aktiver parkeringsbremsen, og tag nøglen ud af tændingskontakten.
2. Fjern bolten fra niveauindikatorhullet (Figur 49).

   Bemærk: Transakselvæskestanden skal være ved bunden af niveauindikatorhullet.

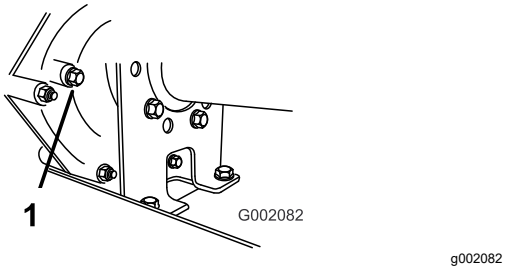

Figur 49

1. Niveauindikatorhul

3. Hvis transakselvæsken ikke er på niveau med bunden af niveauindikatorhullet, fyldes

beholderen med den angivne væske. Se Udskiftning af transmissionsvæsken (side 41).

Udskiftning af transmissionsvæsken

Eftersynsinterval: For hver 800 timer/Årlig (alt efter hvad der indtræffer først)

Væsketype: SAE 10W-30 (API-service SJ eller højere)

Væskekapacitet: 1,4 liter

1. Parker maskinen på en plan flade, sluk for motoren, aktiver parkeringsbremsen, og tag nøglen ud af tændingskontakten.
2. Tør området omkring påfyldnings- og aftapningsproppen ren med en klud (Figur 50).

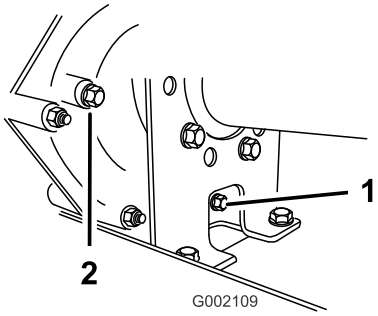

g002109

Figur 50

1. Aftapningsprop
2. Påfyldningsprop

3. Placer en dræningsbakke med kapacitet til 2 liter eller mere under aftapningsproppen.
4. Afmonter påfyldningsproppen ved at dreje den mod uret (Figur 50).

   Bemærk: Gem påfyldningsproppen og pakningen til montering i trin 8.
5. Afmonter aftapningsproppen ved at dreje den mod uret (Figur 50).

   Bemærk: Gem aftapningsproppen og pakningen til montering i trin 6.

   Bemærk: Lad olien løbe helt ud af transakslen.
6. Monter og tilspænd aftapningsproppen og pakningen i aftapningsproppens åbning i transmissionen (Figur 50).

   Bemærk: Bortskaf den brugte væske på et godkendt genbrugsanlæg.
7. Fyld beholderen (Figur 51) gennem påfyldningsproppens åbning med cirka 1,4 liter af den angivne væske, eller fyld den, indtil væskestanden i transmissionen er på niveau med bunden af gevindene. (Figur 50).

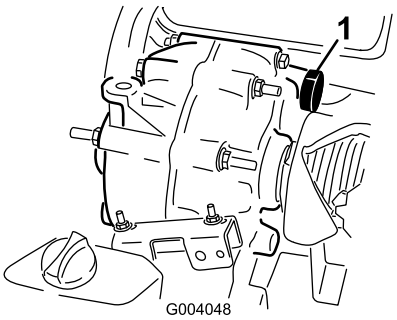

g004048

Figur 51

1. Væskepåfyldning

8. Monter og tilspænd påfyldningsproppen og pakningen i påfyldningsproppens åbning på transmissionen (Figur 50).
9. Start motoren, og betjen maskinen.
10. Kontroller væskestanden, og fyld mere væske på, hvis niveauet er under gevindene i påfyldningsproppens åbning (Figur 50).

Kontrol og justering af neutral

Eftersynsinterval: For hver 100 timer

Under rutinemæssig vedligeholdelse og/eller motordiagnostik skal du skifte til NEUTRAL (Figur 52). Maskinen har en NEUTRAL position på gearstangen, som styrer den neutrale position i transakslen. Følgende skridt bør tages for at sikre, at det neutrale skiftegreb betjener den neutrale position i transakslen korrekt:

1. Indstil skiftegrebet til positionen NEUTRAL.
2. Sørg for, at den neutrale konsol er i positionen NEUTRAL (i niveau med kabelmonteringskonsollen under skiftkonsollen) ved at dreje den drevne kobling (Figur 52).

   Bemærk: Maskinen må ikke rulle frem og tilbage. Hvis den gør dette, skal den neutrale konsol manuelt flyttes til positionen NEUTRAL.

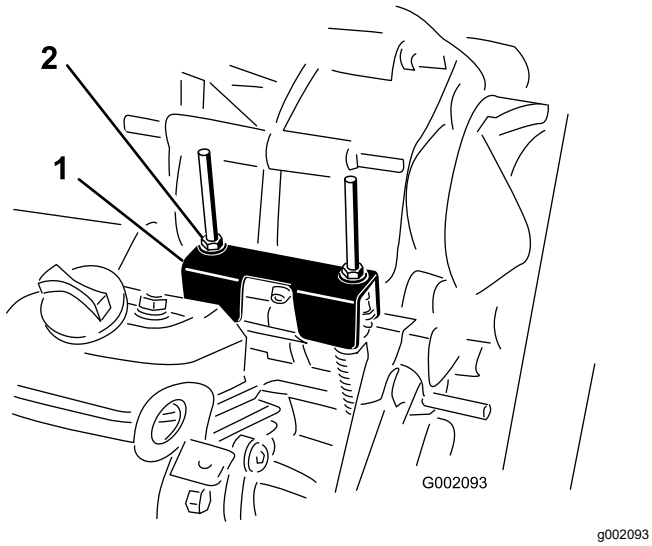

Figur 52

1. Neutral konsol
2. Låsemøtrikker

3. Drej en af låsemøtrikkerne (Figur 52) for at få en afstand på 0,762 til 1,524 mm mellem bunden af møtrikken/spændeskiven og den neutrale konsol.

   Bemærk: Du skal holde den gevindskårne aksel under konsollen, når du justerer positionen af låsemøtrikken på toppen.

4. Drej den anden låsemøtrik for at få en afstand på 0,76 til 1,52 mm mellem bunden af møtrikken/spændeskiven og den neutrale konsol.
5. Træk begge skiftekabler op for at sikre, at der er en afstand på 0,76-1,52 mm mellem møtrikken/spændeskiven og den neutrale konsol (Figur 53).

   Bemærk: Hvis der ikke er nogen afstand, skal møtrikkerne justeres for at opnå afstanden.

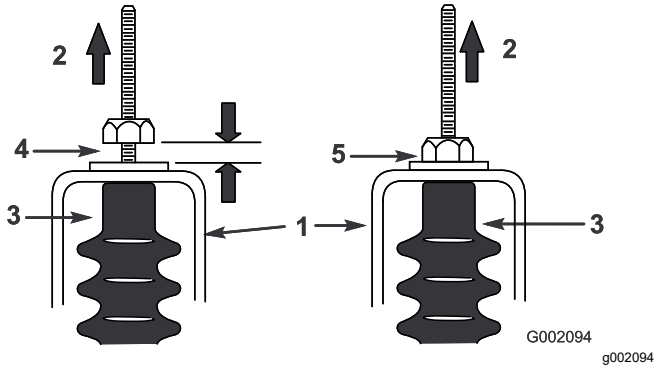

Figur 53

1. Neutral konsol
2. Træk op
3. Kabelkappe
4. Afstand på 0,76 til 1,52 mm
5. **Forkert** – Juster, så der opnås en afstand på 0,76 til 1,52 mm

6. Start motoren, og skift til FREM, BAK og NEUTRAL flere gange for at sikre, at den neutrale konsol fungerer korrekt.

Eftersyn af den primære drevkobling

Eftersynsinterval: Hver anvendelse eller dagligt

Koblingsfunktionen bør overvåges dagligt for at sikre korrekt gearskifte. Hvis gearskiftet er problematisk eller trægt, eller hvis koblingen ikke går helt i frigear i tomgang, skal koblingen blot rengøres.

Bemærk: Fokuser på fjernelse af snavs i og omkring bevægelige dele.

1. Aktiver parkeringsbremsen, sluk for motoren, og tag nøglen ud af tændingskontakten.
2. Hæv ladet, og lås det fast.
3. Fjern snavs og mudderaflejringer på koblingen med vand, og tør straks med trykluft for at fjerne overskydende vand og snavs.

   Bemærk: Resterende snavs kan fjernes med et hurtigttørrende rengøringsmiddel til elektriske kontakter.

Vedligeholdelse af den primære drivkobling

Eftersynsinterval: For hver 200 timer—Rengør den primære drevkobling (hyppigere under støvede og snavsede forhold).

Bemærk: Betjening af maskinen med en snavset kobling kan øge slid på indvendige komponenter.

1. Sluk for motoren, aktiver parkeringsbremsen, og tag nøglen ud af tændingskontakten.
2. Hæv ladet, og lås det fast.
3. Fjern de seks flangehovedbolte, der fastgør koblingsdækslet.
4. Stil dækslet, afstandsklodsen og fjederen til side (Figur 54).

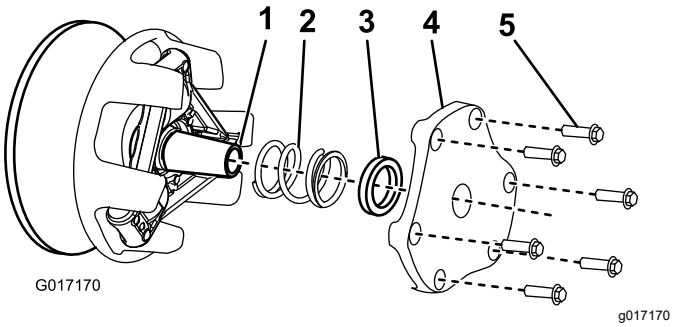

Figur 54

1. Koblingsaksel
2. Fjeder
3. Afstandsklods
4. Koblingsdæksel
5. Flangehovedbolt

5. Fjern snavs og mudderaflejringer med vand, og tør straks med trykluft for at fjerne overskydende vand og snavs.
6. Fjern eventuelt resterende snavs med et hurtigttørrende rengøringsmiddel til elektriske kontakter eller bremserengøringsudstyr.

   Bemærk: Fjern snavset i og omkring bevægelige dele.
7. Brug en skuresvamp med fine fibre eller et lignende produkt til at fjerne eventuelt snavs eller aflejringer omkring remmen eller langs koblingsakslen.
8. Monter fjederen, koblingsdækslet og flangehovedboltene.
9. Tilspænd boltene med et moment på 12 til 13,5 Nm.

Vedligeholdelse af kølesystem

Rengøring af motorens køleområder

Eftersynsinterval: For hver 100 timer Rengør kølesystemet dobbelt så ofte under specielle driftsforhold. Se Vedligeholdelse af maskinen under specielle driftsforhold (side 28).

Vigtigt: **Hvis motoren betjenes med blokeret roterende display, snavsede eller tilstoppede køleribber eller uden køleafskærmninger, vil motoren blive beskadiget på grund af overophedning.**

Vigtigt: **Rengør aldrig motoren med en højtryksrenser, da vand kan kontaminere brændstofsystemet.**

Rens ydre overflader af motoren.

Bemærk: Rengør motorens kølekomponenter oftere under ekstremt støvede og snavsede forhold.

Serviceeftersyn af køleren

Kontrol af kølevæskestanden i køleren

Eftersynsinterval: Hver anvendelse eller dagligt

Bemærk: Brug en 50/50-blanding af ethylenglycol og vand til kølevæsken.

1. Parker maskinen på en plan flade, sluk for motoren, aktiver parkeringsbremsen, og tag nøglen ud af tændingskontakten.
2. Fjern dækslet til kølerens overløbstank (Figur 55).
3. Fyld tanken med kølevæske til bunden af påfyldningsstudsen, hvis kølevæskestanden er lav.

   Bemærk: Fyld ikke for meget på.
4. Sæt dækslet til kølerens overløbstank på igen, og tør eventuelt spildt brændstof op.

Udskiftning af kølerens kølevæske

Eftersynsinterval: For hver 1000 timer/Hvert 2. år (alt efter hvad der indtræffer først)

⚠ FORSIGTIG

Hvis motoren har kørt, kan varm kølevæske under tryk slippe ud og forårsage forbrændinger.

- **Tag ikke kølerdækslet af, når motoren kører.**
- **Lad altid motoren køle af i mindst 15 minutter, eller indtil kølerdækslet er koldt nok til at røre ved uden at brænde hænderne.**
- **Brug en klud, når kølerdækslet åbnes, og åbn det langsomt, så damp kan slippe ud.**

Bemærk: Brug en 50/50-blanding af ethylenglycol og vand til kølevæsken.

1. Parker maskinen på en plan flade, sluk for motoren, aktiver parkeringsbremsen, og tag nøglen ud af tændingskontakten.
2. Fjern påfyldningsdækslet (Figur 55), og fyld op med kølevæske.

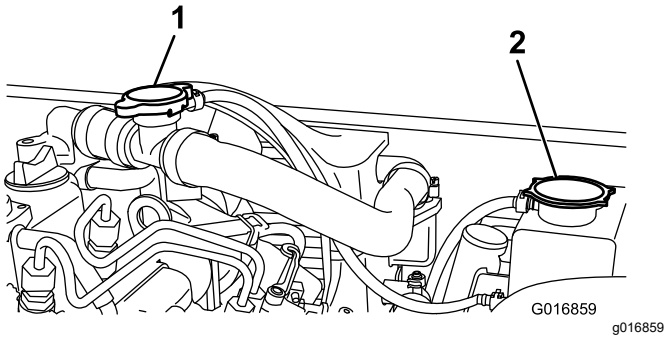

Figur 55

1. Påfyldningsdæksel
2. Dæksel til kølerens overløbstank

3. Sæt påfyldningsdækslet på igen, og fjern dækslet til kølerens overløbstank (Figur 55).

   Bemærk: Lad aldrig begge dæksler være taget af samtidig. Dette vil indvirke negativt på opfyldningen af tanken.
4. Fyld op med kølevæske til bunden af påfyldningsstudsen.
5. Sæt dækslet til kølerens overløbstank på igen, og tør eventuelt spildt brændstof op.

Vedligeholdelse af bremser

Eftersyn af bremserne

Eftersynsinterval: For hver 100 timer

Vigtigt: **Bremser er en kritisk sikkerhedskomponent i maskinen. Efterse dem omhyggeligt ved det anbefalede serviceinterval for at sikre optimal ydeevne og sikkerhed.**

- Efterse bremsebelægningen for slid eller skader. Hvis belægningstykkelsen (bremsebelægning) er mindre end 1,6 mm tyk, skal belægningen udskiftes.
- Efterse bagpladen og andre dele for tegn på for stor slitage eller deformering. Udskift eventuelle deformerede komponenter.
- Kontroller bremsevæskestanden. Se Kontrol af bremsevæskestanden (side 21).

Justering af parkeringsbremsens håndtag

Eftersynsinterval: For hver 200 timer

1. Fjern grebet fra parkeringsbremsehåndtaget (Figur 56).

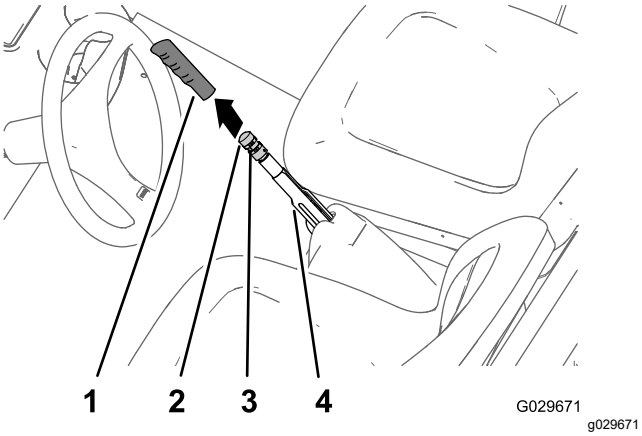

Figur 56

1. Greb
2. Bremsejusteringsgreb
3. Sætskrue
4. Parkeringsbremsehåndtag

2. Løsn sætskruen, der fastgør bremsejusteringsgrebet til parkeringsbremsehåndtaget (Figur 56).
3. Drej bremsejusteringsgrebet, indtil du når en kraft på 133 til 156 N, for at aktivere parkeringsbremsehåndtaget (Figur 56).

   Bemærk: Hvis du har drejet bremsejusteringsgrebet i justeringsskruens fulde vandring og ikke kan opnå den kraft på 133 til 156 N,

der er påkrævet for at aktivere parkeringsbremsehåndtaget, skal du udføre proceduren til justering af bremsekablerne. Se Justering af bremsekablerne (side 45).

4. Stram sætskruen og monter håndgrebet (Figur 56).

Justering af bremsekablerne

1. Fjern grebet fra parkeringsbremsehåndtaget (Figur 56).
2. Løsn sætskruen (Figur 56), der fastgør bremsejusteringsgrebet til parkeringsbremsehåndtaget, deaktiver parkeringsbremsen, og løsn bremsejusteringsgrebet.
3. I bunden af maskinen løsnes den bageste kontramøtrik til den gevindskårne justeringsskrue på parkeringsbremsens kabel med 4 omgange (Figur 57).

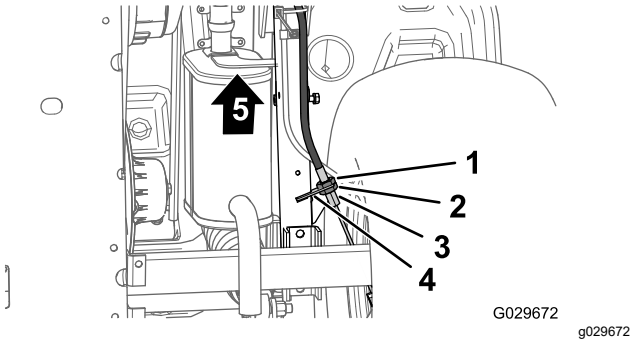

Figur 57

1. Fremadgående kontramøtrik
2. Bageste kontramøtrik
3. Bremsekabelbeslag
4. Gevindskårne justeringsskrue (parkeringsbremsekabel)
5. Maskinens forende

4. Stram den fremadgående kontramøtrik (Figur 57).
5. Drej bremsejusteringsgrebet (Figur 56), indtil du når en kraft på 133 til 156 N, for at aktivere parkeringsbremsehåndtaget.
   - Hvis du ikke kan justere bremsejusteringsgrebet ved at **løsne** det og aktivere parkeringsbremsehåndtaget med en kraft på 133 til 156 N, skal du gøre følgende:
     A. Løsn den fremadgående kontramøtrik (Figur 57) for den gevindskårne justeringsskrue på parkeringsbremsens kabel med 1 omgang.
     B. Stram den bageste kontramøtrik (Figur 57).
     C. Drej bremsejusteringsgrebet (Figur 56), indtil du når en kraft på 133 til 156 N, for at aktivere parkeringsbremsehåndtaget.
     D. Gentag trin A til C op til yderligere to gange for at opnå en parkeringsbremsekraft på mellem 133 til 156 N.
   - Hvis du ikke kan justere bremsejusteringsgrebet ved at **stramme** det og aktivere parkeringsbremsehåndtaget med en kraft på 133 til 156 N, skal du gøre følgende:
     A. Løsn den bageste kontramøtrik (Figur 57) for den gevindskårne justeringsskrue på parkeringsbremsens kabel med 1 omgang.
     B. Stram den fremadgående kontramøtrik (Figur 57).
     C. Drej bremsejusteringsgrebet (Figur 56), indtil du når en kraft på 133 til 156 N, for at aktivere parkeringsbremsehåndtaget.
     D. Gentag trin A til C op til yderligere tre gange for at opnå en parkeringsbremsekraft på mellem 133 til 156 N.

     Bemærk: Hvis du ikke kan justere parkeringsbremsekablet nok til at få bremsejusteringsgrebet inden for justeringsintervallet, skal du kontrollere bremseklodserne for overdreven slid.
   - Stram sætskruen, og monter grebet (Figur 56).

Udskiftning af bremsevæsken

Eftersynsinterval: For hver 1000 timer

Kontakt en autoriseret Toro-forhandler.

Vedligeholdelse af remme

Eftersyn af drivremmen

Nye remme skal køres til, før de skifter korrekt. En rem er kørt til inden for de første to ugers normal drift.

Kontrol af drivremmen

Eftersynsinterval: Efter de første 8 timer

For hver 200 timer

Bemærk: Hvis enheden fortsat bevæger sig, når motoren er i lav tomgangshastighed, er koblingerne muligvis snavsede og behøver rengøring.

1. Parker maskinen på en plan flade, sluk for motoren, aktiver parkeringsbremsen, og tag nøglen ud af tændingskontakten.
2. Hæv ladet, og fastgør det med støttepinden. Se Hævning af ladet (side 19).
3. Drej og efterse remmen for udtalt slid eller skader (Figur 58).

   Bemærk: Udskift om nødvendigt remmen.

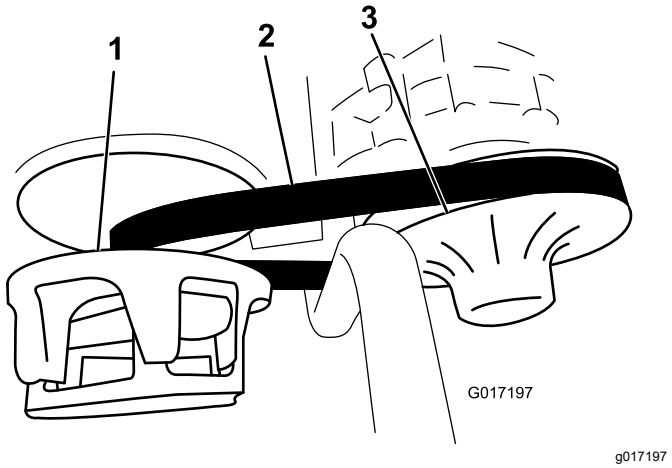

Figur 58

1. Primær kobling
2. Drivrem
3. Sekundær kobling

4. Sænk ladet. Se Sænkning af ladet (side 20).

Udskiftning af drivremmen

1. Hæv ladet. Se Hævning af ladet (side 19).
2. Skift transmissionen til positionen NEUTRAL (frigear), sluk for motoren, aktiver parkeringsbremsen, og tag nøglen ud af tændingskontakten.
3. Drej remmen, og før den over den sekundære kobling (Figur 58).
4. Fjern remmen fra den primære kobling (Figur 58).

   Bemærk: Bortskaf den gamle rem.
5. Placer den nye rem over den primære kobling (Figur 58).
6. Drej remmen, og før den over den sekundære kobling (Figur 58).
7. Sænk ladet. Se Sænkning af ladet (side 20).

Kontrol af remtrækkets stødfanger

Bemærk: Kontroller kun remtrækkets stødfanger under fejlfinding i forbindelse med vibration, genmontering, eller når der er fejl ved motorophænget.

Remtrækkets stødfanger (Figur 59) skal bevare en afstand på 2,2 mm.

Hvis stødfangeren er for tæt på motorbeslaget, vil remmen udløse kraftige vibrationer.

Hvis stødfangeren er for langt fra motorbeslaget, vil remmen medføre skadelig motorbelastning.

For at justere afstanden skal du løsne de tre flangehovedbolte, der fastgør beslaget til stellet, og skubbe beslaget på i henhold til en passende afstand.

Når afstanden er korrekt, skal du tilspænde de tre flangehovedbolte.

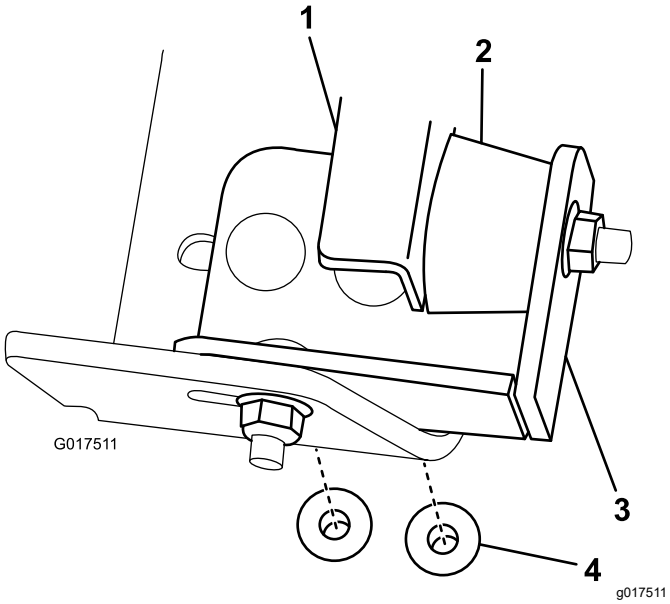

Figur 59

1. Motorbeslag
2. Stødfanger
3. Beslag
4. Flangehovedbolt

Vedligeholdelse af chassiset

Justering af ladets låse

Hvis ladets lås ikke er justeret korrekt, vibrerer ladet op og ned, når du kører med maskinen. Du kan justere låsestifterne, så låsene fastgør ladet stramt til chassiset.

1. Løsn låsemøtrikken i enden af låsestiften (Figur 60).

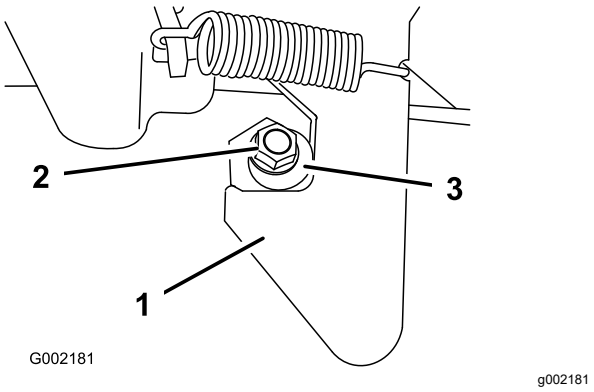

Figur 60

1. Lås
2. Låsemøtrik
3. Låsestift

2. Drej låsestiften med uret, indtil den ligger tæt op ad låsens krogdel (Figur 60).
3. Tilspænd låsemøtrikken med et moment på 19,7 til 25,4 Nm.
4. Gentag trin 1 til 3 for låsen på den anden side af maskinen.

Rengøring

Vask af maskinen

Vask maskinen efter behov. Brug kun vand eller vand med en mild sæbeopløsning. Du kan bruge en klud.

Vigtigt: **Vand under tryk anbefales ikke til vask af maskinen. Det kan beskadige det elektriske system, løsne vigtige mærkater eller vaske nødvendigt smørefedt væk fra friktionssteder. Undgå overdreven brug af vand, særligt i nærheden af kontrolpanelet, motoren og batteriet.**

Opbevaring

1. Parker maskinen på en plan flade, sluk for motoren, aktiver parkeringsbremsen, og tag nøglen ud af tændingskontakten.
2. Fjern snavs og skidt fra hele maskinen, herunder ydersiden af ribberne på motorens topstykke og blæserhuset.

   Vigtigt: **Du kan vaske maskinen med et mildt rengøringsmiddel og vand. Brug ikke højtryksvand til at vaske maskinen. Højtryksrensning kan beskadige det elektriske system og fjerne nødvendigt smørefedt fra friktionssteder. Undgå overdreven brug af vand, særligt i nærheden af kontrolpanelet, lygter, motoren og batterierne.**
3. Kontroller, om bremserne virker. Se Eftersyn af bremserne (side 44).
4. Udfør serviceeftersyn af luftfilteret. Se afsnit Eftersyn af luftfilteret (side 32).
5. Smøring af maskinen. Se afsnit Smøring (side 29).
6. Skift motorolie og filter. Se Skift af motorolien (side 33) og Skift af motoroliefilteret (side 34).
7. Kontroller dæktrykket. Se Kontrol af dæktrykket (side 23).
8. Skyl brændstoftanken med frisk, rent dieselbrændstof.
9. Fjern batteriet fra chassiset.

   Bemærk: Batterikabler må ikke være sluttet til batteripolerne under opbevaring.

   Vigtigt: **Batteriet skal være fuldt opladet for at undgå, at det fryser og beskadiges ved temperaturer på under 0 °C. Et fuldt opladet batteri bevarer opladningen i cirka 50 dage ved temperaturer under 4° C. Hvis temperaturerne er over 4 °C, skal vandstanden i batteriet kontrolleres, og batteriet skal oplades for hver 30 dage.**
10. Kontroller og tilspænd alle bolte, møtrikker og skruer. Reparer eller udskift alle beskadigede dele.
11. Mal alle ridsede eller blotlagte metaloverflader.

    Maling kan købes hos en autoriseret serviceforhandler.
12. Opbevar maskinen i en ren, tør garage eller på et passende sted.
13. Fjern tændingsnøglen, og læg den et sikkert sted, der er utilgængeligt for børn.
14. Tildæk maskinen for at beskytte den og holde den ren.

Bemærkninger:

Bemærkninger:

Europæisk erklæring om beskyttelse af privatlivets fred

De oplysninger, som Toro indsamler
Toro Warranty Company (Toro) respekterer dit privatliv. For at vi kan behandle dit garantikrav og kontakte dig i tilfælde af en produkttilbagekaldelse, beder vi dig dele visse oplysninger med os, enten direkte eller gennem din lokale Toro-virksomhed eller -forhandler.

Toros garantisystem hostes på servere i USA, hvor love om beskyttelse af privatlivets fred muligvis ikke yder samme beskyttelse, som gælder i dit land.

VED AT DELE DINE PERSONLIGE OPLYSNINGER MED OS GIVER DU DIT SAMTYKKE TIL BEHANDLING AF DINE PERSONLIGE OPLYSNINGER SOM BESKREVET I DENNE ERKLÆRING OM BESKYTTELSE AF PRIVATLIVETS FRED.

Toros brug af oplysninger
Toro kan bruge dine personlige oplysninger til at behandle garantikrav og kontakte dig i tilfælde af en produkttilbagekaldelse og til ethvert andet formål, som vi informerer dig om. Toro kan dele dine oplysninger med Toros søsterselskaber, forhandlere eller andre forretningspartnere i forbindelse med enhver af disse aktiviteter. Vi sælger ikke dine personlige oplysninger til andre virksomheder. Vi forbeholder os retten til at offentliggøre personlige oplysninger for at kunne overholde gældende lovgivning og efter anmodning fra relevante myndigheder med henblik på at kunne betjene vores systemer korrekt eller af hensyn til vores egen eller brugerens beskyttelse.

Opbevaring af dine personlige oplysninger
Vi opbevarer dine personlige oplysninger, så længe vi har behov for dem, til de formål, som de oprindeligt blev indsamlet til, eller til andre legitime formål (som f.eks. overholdelse af regler) eller som påkrævet af gældende lovgivning.

Toros forpligtelse i forbindelse med sikkerheden af dine personlige oplysninger
Vi tager rimelige forholdsregler for at beskytte sikkerheden af dine personlige oplysninger. Vi tager også forholdsregler for at opretholde nøjagtigheden og aktualiteten af personlige oplysninger.

Adgang til og korrigering af dine personlige oplysninger
Hvis du gerne vil gennemse eller ændre dine personlige oplysninger, kan du kontakte os pr. e-mail på legal@toro.com.

Forbrugerlovgivning i Australien

Forbrugere i Australien kan finde nærmere oplysninger om forbrugerlovgivningen i Australien i kassen eller hos den lokale Toro-forhandler.

Toros garanti

To års begrænset garanti

Fejl og produkter, der er dækket

The Toro Company og dets søsterselskab, Toro Warranty Company, garanterer i fællesskab i henhold til en aftale mellem dem, at dit Toro-produkt ("produktet") er frit for materialefejl og fejl i den håndværksmæssige udførelse i to år eller 1.500 driftstimer*, hvad end der måtte indtræde først. Denne garanti gælder for alle produkter med undtagelse af dybdeluftere (se de separate garantierklæringer for disse produkter). Hvis der forekommer en fejl, som er dækket af garantien, vil vi reparere produktet uden omkostninger for dig. Dette inkluderer diagnostik, arbejdsløn, reservedele og transport. Denne garanti træder i kraft på den dato, produktet leveres til den person, som oprindeligt køber det i detailleddet.
* Produkt udstyret med en timetæller.

Sådan får du udført service, der er dækket af garantien

Det påhviler dig at underrette produktforhandleren eller den autoriserede produktforhandler, som du har købt produktet hos, så snart du tror, der er opstået en fejl, som er dækket af garantien. Hvis du har brug for hjælp til at finde frem til en produktforhandler eller en autoriseret forhandler, eller hvis du har spørgsmål vedrørende dine rettigheder eller ansvar i henhold til garantien, kan du kontakte os her:

Toro Commercial Products Service Department
Toro Warranty Company
8111 Lyndale Avenue South
Bloomington, MN 55420-1196, USA

+1-952-888-8801 eller +1-800-952-2740
E-mail: commercial.warranty@toro.com

Ejerens ansvar

Du er som ejer af produktet ansvarlig for at udføre den vedligeholdelse og de justeringer, som er nødvendige i henhold til *betjeningsvejledningen*. Hvis du ikke udfører den nødvendige vedligeholdelse og de nødvendige justeringer, kan dette danne grundlag for at afvise en reklamation i henhold til garantien.

Genstande og fejl, der ikke er dækket

Det er ikke alle produktfejl eller funktionsfejl, der måtte opstå i garantiperioden, som udgør materialefejl eller fejl i den håndværksmæssige udførelse. Denne garanti dækker ikke følgende:

- Produktfejl, som skyldes brug af ikke-originale Toro-reservedele eller installation og brug af ekstra eller modificeret eller ikke-originalt Toro-tilbehør og -produkter. Der kan medfølge en separat garantierklæring fra producenten af sådanne enheder.
- Produktfejl, der skyldes manglende udførelse af anbefalet vedligeholdelses- og/eller justeringsarbejde. Undladelse af at udføre korrekt vedligeholdelse af Toro-produkterne i henhold til skemaet over anbefalet vedligeholdelse i *betjeningsvejledningen* kan danne grundlag for afvisning af et garantikrav.
- Produktfejl, der stammer fra brug af produktet på ødelæggende, uagtsom eller hensynsløs vis.
- Reservedele, som forbruges ved brug, medmindre de skønnes at være defekte. Eksempler på reservedele, som forbruges eller opbruges under normal betjening af produktet omfatter, men er ikke begrænset til, bremseklodser og -belægninger, koblingsbelægninger, skæreknive, knivcylindre, ruller og lejer (forseglede eller smørbare), bundknive, tændrør, styrehjul, lejer, dæk, filtre, remme samt visse sprøjtekomponenter såsom membraner, dyser og kontraventiler osv.
- Fejl, der forårsages af eksterne forhold. Forhold, der anses for at være eksterne forhold, omfatter, men er ikke begrænset til, vejr, opbevaringsforhold, forurening, brug af ikke-godkendte brændstoffer, kølevæsker, smøremidler, tilsætningsstoffer, gødningsmidler, vand eller kemikalier osv.
- Funktions- eller driftsfejl forårsaget af brændstoffer (f.eks. benzin, diesel eller biodiesel), der ikke overholder deres respektive branchestandarder.
- Normal støj, vibration, slid og ælde samt forringelse.
- Normalt slid omfatter, men er ikke begrænset til beskadigelse af sæder som følge af slitage eller afslidning, slid på malede overflader, ridsede mærkater eller vinduer osv.

Reservedele

Reservedele, der planmæssigt skal udskiftet i forbindelse med nødvendig vedligeholdelse, er kun dækket af garantien i tidsrummet frem til det planmæssige tidspunkt for udskiftning af den pågældende reservedel. Reservedele, der udskiftes i henhold til denne garanti, er dækket af garantien i den originale produktgarantis løbetid og bliver Toros ejendom. Toro træffer endelig beslutning om, hvorvidt en reservedel eller en samlet enhed skal repareres eller udskiftes. Toro har ret til at bruge fabriksrenoverede reservedele til reparationer, der er dækket af garantien.

Garanti på dybdeafladnings- og litium-ion-batterier:

Dybdeafladnings- og litium-ion-batterier kan levere et samlet, specificeret antal kilowatttimer i løbet af deres levetid. Brugs-, opladnings- og vedligeholdelsesteknikker kan forlænge eller forkorte den samlede batterilevetid. I takt med at batterierne i dette produkt forbruges, vil mængden af nyttigt drift mellem opladningsintervaller langsomt formindskes, indtil batteriet er helt opbrugt. Det er produktejerens ansvar at udskifte batterier, der er afladet som følge af almindeligt forbrug. Det kan være nødvendigt at udskifte batterier under produktets normale garantiperiode for ejerens regning. Bemærk: (kun litium-ion-batteri): Et litium-ion-batteri har en garanti, der kun dækker delen og dækker forholdsmæssigt, med start i år 3 til år 5 baseret på driftstiden og de brugte kilowatttimer. Der findes flere oplysninger i *betjeningsvejledningen*.

Omkostninger til vedligeholdelse afholdes af ejeren

Motorjustering, smøring, rengøring og polering, udskiftning af filtre, kølevæske og udførelse af anbefalet vedligeholdelse er eksempler på normal service, som Toro-produkter kræver, og omkostninger i forbindelse hermed afholdes af ejeren.

Generelle betingelser

Det eneste retsmiddel, du har til rådighed i henhold til nærværende garanti, er reparation hos en autoriseret Toro-forhandler.

Hverken The Toro Company eller Toro Warranty Company er ansvarlig for indirekte-, hændelige- eller følgeskader i forbindelse med brugen af de Toro-produkter, der er dækket af nærværende garanti, herunder omkostninger eller udgifter til at fremskaffe erstatningsudstyr eller service i de perioder, der med rimelighed medgår i forbindelse med funktionsfejl eller manglende rådighed over produktet, mens der udføres reparationer i henhold til garantien. Bortset fra den emissionsgaranti, der er nævnt nedenfor, og kun såfremt denne måtte finde anvendelse, gives ingen anden udtrykkelig garanti. Alle underforståede garantier om salgbarhed og brugsegnethed er begrænset til denne udtrykkelige garantis varighed.

I visse stater er det ikke tilladt at fragå ansvar for hændelige skader og følgeskader eller at begrænse tidsrummet for en underforstået garantis varighed, så ovenstående ansvarsfragåelser og begrænsninger gælder muligvis ikke for dig. Denne garanti giver dig bestemte juridiske rettigheder, men derudover kan du også have andre rettigheder, som varierer fra stat til stat.

Bemærk vedrørende motorgaranti:

Emissionskontrolsystemet på dit produkt kan være dækket at en separat garanti, som overholder de krav, der er fastsat af det amerikanske miljøbeskyttelsesagentur (Environmental Protection Agency, EPA) og/eller rådet for luftressourcer i Californien (California Air Resources Board, CARB). De timemæssige begrænsninger, der er anført ovenfor, gælder ikke for garantien på emissionskontrolsystemet. Der henvises til garantierklæringen om motoremissionsgaranti, som er vedlagt dit produkt eller er indeholdt i motorfabrikantens dokumentation, for yderligere oplysninger

Andre lande end USA og Canada

Kunder, som har købt Toro-produkter, der er eksporteret fra USA eller Canada, skal kontakte deres Toro-forhandler for at få en garantipolice, som gælder for deres land, provins eller stat. Såfremt du af en eller anden grund er utilfreds med din forhandlers service eller har problemer med at få oplysninger om garantien, bedes du kontakte Toro-importøren.