Form No. 3413-373 Rev E

Count on it.

Návod k obsluze

Užitkové vozidlo Workman® MDX

Číslo modelu 07235—Výrobní číslo 400000000 a vyšší
Číslo modelu 07235TC—Výrobní číslo 400000000 a vyšší

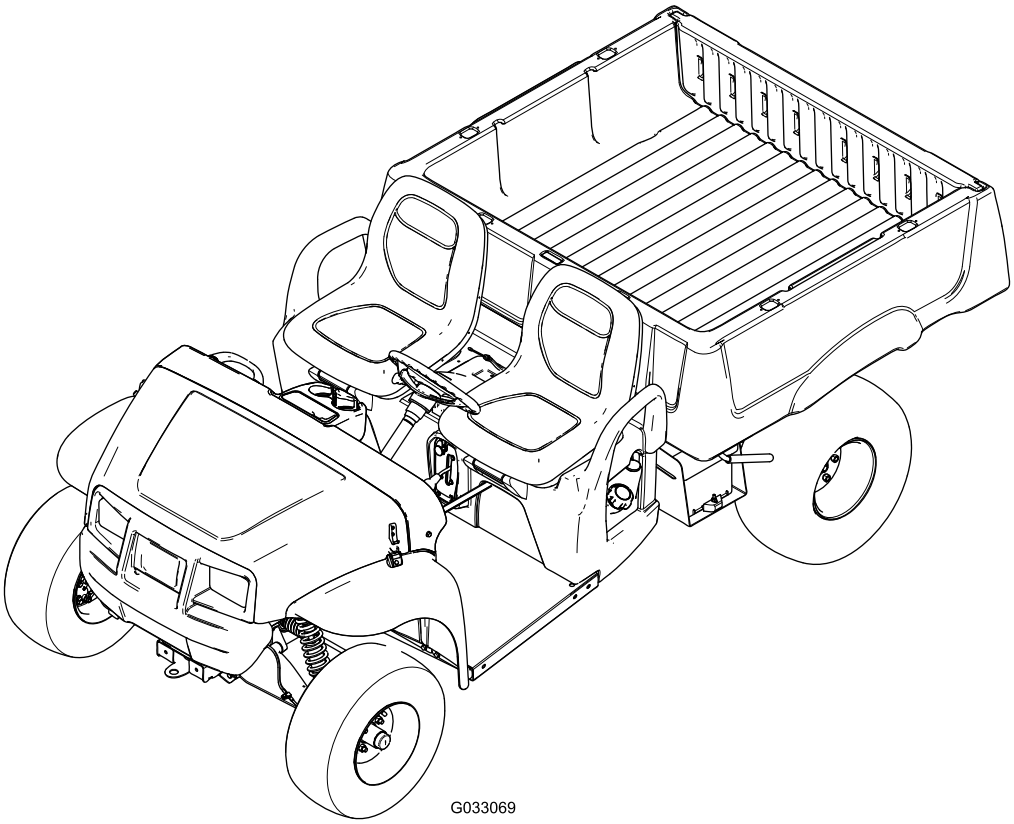

Zaregistrujte svůj výrobek na adrese www.Toro.com.
Překlad originálu (CS)

3413-373

Tento výrobek splňuje všechny relevantní směrnice Evropské unie. Podrobné informace naleznete v Prohlášení o shodě k tomuto výrobku.

Použití nebo provoz motoru v zalesněných, křovinatých nebo travnatých místech bez řádně funkčního a udržovaného lapače jisker (jak je uvedeno v oddílu 4442) nebo motoru, který není vhodným způsobem zkonstruován, vybaven a udržován k zajištění prevence vzniku požáru, je porušením oddílu 4442 a 4443 zákona o veřejných zdrojích státu Kalifornie.

Přiložená *provozní příručka* k motoru obsahuje informace o předpisech pro ochranu životního prostředí vydaných organizacemi EPA (US Environmental Protection Agency) a Řízení kontroly emisí státu Kalifornie (California Emission Control Regulation) a týkajících se emisních systémů, údržby a záruky. Náhradní provozní příručku k motoru je možné objednat u výrobce motoru.

⚠ DŮLEŽITÉ UPOZORNĚNÍ

CALIFORNIA
Důležité upozornění, poučka 65

Výfukové plyny tohoto výrobku obsahují chemikálie, které podle znalostí státu Kalifornie mohou způsobit rakovinu, vrozené vady a jiná poškození spojená s reprodukčním systémem.

Vývody baterie, svorky a související příslušenství obsahují olovo a slouceniny olova, tj. chemikálie, které jsou ve státe Kalifornie známy jako látky škodlivé pro reprodukcní orgány a vyvolávající rakovinu. Po manipulaci s baterií si rádne omyjte ruce.

Úvod

Přečtěte si pečlivě následující informace. Dozvíte se, jak správně výrobek používat a jak jej udržovat. Dále získáte informace, jak zabránit poškození výrobku a úrazu při práci s ním. Za správný a bezpečný provoz výrobku nese odpovědnost majitel.

Společnost Toro můžete kontaktovat přímo na adrese www.Toro.com. Zde najdete informace o výrobcích a příslušenství, můžete zde vyhledat prodejce nebo zaregistrovat svůj výrobek.

Kdykoli budete potřebovat servis, originální náhradní díly Toro nebo další informace, kontaktujte autorizované servisní středisko nebo centrum zákaznických služeb Toro. Připravte si informace o názvu modelu a sériové číslo. Obrázek 1 znázorňuje umístění čísla modelu a sériového čísla na výrobku. Tyto údaje zapište do následujícího pole.

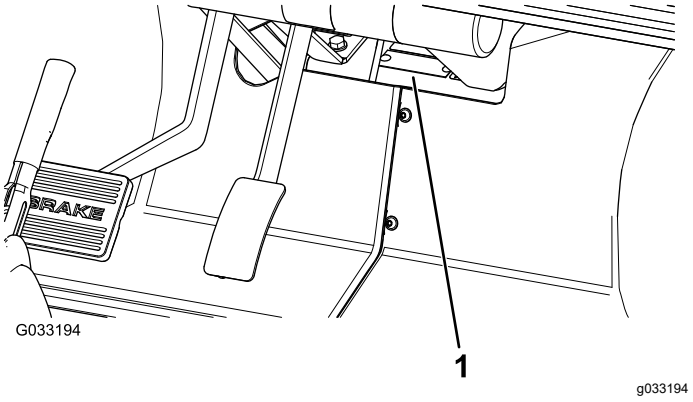

Obrázek 1

1. Umístění čísla modelu a sériového čísla

Číslo modelu _____

Výrobní číslo _____

Tato příručka identifikuje potenciální rizika a uvádí bezpečnostní sdělení označená varovným bezpečnostním symbolem (Obrázek 2) signalizujícím riziko, které může vést k vážnému úrazu nebo usmrcení, nebudete-li doporučená opatření dodržovat.

g000502

Obrázek 2

1. Varovný bezpečnostní symbol

V této příručce jsou pro zdůraznění informací používána dvě slova. **Důležité** upozorňuje na speciální technické informace a **Poznámka** zdůrazňuje obecné informace, kterým je třeba věnovat zvláštní pozornost.

© 2021—The Toro® Company
8111 Lyndale Avenue South
Bloomington, MN 55420

Navštivte nás na adrese www.Toro.com.
Vytištěno v USA
Všechna práva vyhrazena

Obsah

Bezpečnost 4
Obecné bezpečnostní informace 4
Před zahájením práce 4
Bezpečnost týkající se paliva 4
Za provozu 4
Bezpečnost při jízdě s více spolujezdci 5
Bezpečnost při práci ve svahu 6
Bezpečné nakládání a vykládání 6
Po provozu 6
Bezpečnostní a instrukční štítky 7
Nastavení 10
1 Montáž volantu 10
2 Připojení akumulátoru 10
3 Kontrola hladiny kapalin stroje a tlaku v pneumatikách 11
4 Zajetí brzd 12
5 Seznámení s příručkou a dokumentací pro nastavování 12
Součásti stroje 13
Ovládací prvky 13
Technické údaje 16
Obsluha 17
Bezpečnost na prvním místě 17
Práce s korbou 17
Provádění úkonů denní údržby 19
Kontrola tlaku v pneumatikách 19
Doplňování paliva 20
Startování motoru 21
Zastavení stroje 21
Zajíždění nového vozidla 22
Plnění korby 22
Přeprava vozidla 23
Tažení stroje 23
Tažení přívěsu 23
Údržba 24
Doporučený harmonogram údržby 24
Seznam denní údržby 26
Postupy před údržbou stroje 26
Obecné bezpečnostní informace 26
Bezpečnost před prováděním úkonů údržby 27
Bezpečnost při údržbě motoru 27
Údržba vozidla za zvláštních provozních podmínek 27
Bezpečnost při práci s elektrickým systémem 27
Příprava stroje na provedení údržby 28
Zvednutí stroje 28
Otevření/zavření kapoty 28
Mazání 29
Mazání vozidla 29
Mazání ložisek předních kol 30
Údržba motoru 32
Výměna filtru motorového oleje 32
Výměna motorového oleje 32
Údržba vzduchového filtru 34
Údržba zapalovacích svíček 35
Nastavení vysokých/nízkých volnoběžných otáček 36
Údržba palivového systému 37
Kontrola palivového potrubí a spojek 37
Výměna palivového filtru 37
Údržba nádrže s aktivním uhlím 37
Údržba elektrického systému 41
Údržba akumulátoru 41
Výměna pojistek 43
Údržba světlometů 43
Údržba hnací soustavy 45
Údržba pneumatik 45
Kontrola součástí řízení a zavěšení 45
Seřízení geometrie předních kol 46
Kontrola hladiny kapaliny převodovky s rozvodovkou 47
Výměna kapaliny v převodovce s rozvodovkou 47
Kontrola a seřízení neutrální polohy 48
Údržba spojky primárního pohonu 49
Snížení maximální rychlosti 49
Údržba chladícího systému 50
Čištění ploch pro chlazení motoru 50
Údržba brzd 51
Kontrola brzd 51
Nastavení rukojeti parkovací brzdy 51
Nastavení brzdových lanek 51
Kontrola hladiny brzdové kapaliny 52
Výměna brzdové kapaliny 53
Údržba řemenů 53
Údržba hnacího řemene 53
Seřízení řemene generátoru spouštěče 54
Údržba podvozku 54
Seřízení západek korby 54
Čištění 55
Mytí vozidla 55
Uskladnění 55

Bezpečnost

Nesprávné použití nebo údržba prováděná obsluhou nebo majitelem může způsobit poranění. Z důvodu snížení rizika zranění dodržujte tyto bezpečnostní pokyny a vždy věnujte pozornost výstražnému symbolu, který znamená *upozornění*, *výstrahu* nebo *nebezpečí* – pokyny k zajištění osobní bezpečnosti. Nedodržení tohoto pokynu může mít za následek zranění osob nebo jejich usmrcení.

Stroj vyhovuje požadavkům normy SAE J2258.

Důležité: **Požadované regulační údaje CE naleznete v prohlášení o shodě dodávaném se strojem.**

Obecné bezpečnostní informace

Tento výrobek může způsobit zranění. Vždy dodržujte všechny bezpečnostní pokyny, abyste zamezili vážnému úrazu.

Používání tohoto výrobku pro jiné účely, než ke kterým je určen, může být nebezpečné uživateli i okolostojícím osobám.

- Před spuštěním motoru si pozorně přečtěte tuto *provozní příručku*, abyste porozuměli uvedeným pokynům. Každá osoba, jež používá tento výrobek, musí znát správný způsob jeho používání a rozumět všem výstrahám.
- Nepřibližujte ruce ani nohy do blízkosti rotujících částí stroje.
- Nikdy neprovozujte stroj, pokud nejsou všechny jeho kryty a jiná bezpečnostní ochranná zařízení funkční a ve správné poloze.
- Při sekání se strojem se zdržujte v bezpečné vzdálenosti od přihlížejících osob.
- Děti musí být v bezpečné vzdálenosti od pracovního prostoru. Nikdy nedovolte dětem stroj řídit.
- Před prováděním údržby, doplňováním paliva nebo uvolňováním ucpaného materiálu zastavte stroj a vypněte motor.

Nesprávné používání nebo údržba této sekačky mohou vést ke zranění. Z důvodu snížení rizika zranění dodržujte tyto bezpečnostní pokyny a vždy věnujte pozornost výstražnému symbolu, který znamená upozornění, výstrahu nebo nebezpečí – pokyny k zajištění osobní bezpečnosti. Nedodržení těchto pokynů může mít za následek zranění osob nebo jejich usmrcení.

Více doplňujících informací o bezpečnosti je uvedeno v této příručce tam, kde jsou potřebné.

Před zahájením práce

- Nikdy nedovolte, aby nezaškolené osoby nebo děti obsluhovaly stroj nebo na něm prováděly servis. Věkovou hranici obsluhy mohou určovat místní předpisy. Majitel je zodpovědný za proškolení všech operátorů a mechaniků.
- Dobře se seznamte se zásadami bezpečného používání zařízení, ovládacími prvky a významem bezpečnostních značek.
- Naučte se, jak rychle stroj zastavit a vypnout motor.
- Veškerá bezpečnostní zařízení a štítky musejí být na svých místech. Opravte nebo vyměňte všechna bezpečnostní zařízení a vyměňte všechny nečitelné nebo chybějící štítky. Stroj nepoužívejte, pokud zařízení nepracují správně nebo pokud štítky chybí.

Bezpečnost týkající se paliva

- Při manipulaci s palivem buďte velmi opatrní. Palivo je vysoce hořlavé a jeho výpary jsou výbušné.
- Vždy uhaste cigarety, doutníky, dýmky a ostatní zdroje vznícení.
- Používejte jen schválený kanystr.
- Neodstraňujte uzávěr palivové nádrže ani nedoplňujte nádrž palivem při spuštěném nebo horkém motoru.
- Nedoplňujte ani nevypouštějte palivo v uzavřeném prostoru.
- Neskladujte stroj nebo nádobu s palivem v blízkosti otevřeného ohně, zdroje jisker nebo tepla, například u ohřívače vody nebo jiného zařízení.
- V případě rozlití paliva se nepokoušejte nastartovat motor a vyhýbejte se použití jakéhokoli zdroje vznícení, dokud se palivové výpary nerozptýlí.

Za provozu

- Majitel nebo obsluha odpovídá za nehody, jež mohou vést ke zranění osob nebo poškození majetku, a má jim předcházet.
- Spolujezdci mohou sedět pouze na místech určených k sezení. Nepřevážejte spolujezdce na korbě. Nedovolte, aby se za provozu ke stroji přibližovaly jiné osoby či zvířata.
- Používejte vhodné oblečení a pomůcky, včetně ochranných brýlí, dlouhých kalhot, pevné protiskluzové obuvi a ochrany sluchu. Svažte si dlouhé vlasy a nenoste šperky.

- Stroj neobsluhujte, jste-li nemocní, unaveni nebo pod vlivem alkoholu nebo drog.
- Se strojem pracujte výhradně venku nebo v dobře větraném prostoru.
- Nepřekračujte maximální celkovou hmotnost stroje.
- Je-li při práci se strojem na korbě těžký předmět, počínejte si velmi opatrně. Čím je náklad těžší, tím obtížnější je zatáčení nebo zastavení.
- Přeprava příliš velkých nákladů na korbě snižuje stabilitu stroje.
- Přeprava materiálu, který nelze ke stroji přivázat, jako je velká nádrž s kapalinou, nepříznivě ovlivňuje řízení, brzdění a stabilitu stroje.
- Před spuštěním motoru se přesvědčte, zda je převodovka v neutrální poloze, zda je zatažena parkovací brzda a zda zaujímáte správnou pracovní pozici.
- Při každém sekání se strojem musíte se spolujezdci zůstat sedět. Ruce mějte položené na volantu. Vaši spolujezdci musí používat držadla, jimiž je vozidlo vybaveno. Vždy mějte ruce a nohy uvnitř karoserie vozidla.
- Se strojem pracujte jen za dobré viditelnosti. Věnujte pozornost dírám, vyjetým kolejím, hrbolům, kamenům a jiným skrytým předmětům. Stroj se může na nerovném terénu převrhnout. Vysoká tráva může překážky skrýt. Buďte opatrní, pokud se blížíte k nepřehledným zatáčkám, křovinám, stromům nebo jiným objektům, jež vám mohou bránit ve výhledu.
- Vždy dávejte pozor na nízko přečnívající překážky, například větve stromů, ostění dveří a nadzemní lávky apod., a vyhýbejte se jim.
- Před couváním se strojem se podívejte dozadu a dolů a ověřte si, že máte volnou cestu.
- se strojem nejezděte blízko srázů, příkopů či náspů. V případě přejetí kola přes okraj nebo propadnutí okraje se stroj může náhle převrhnout.
- Při provozu stroje na veřejných komunikacích je nutné dodržovat všechna pravidla silničního provozu a používat veškeré doplňující příslušenství vyžadované zákonem, například světla, směrová světla, označení pomalu jedoucího vozidla (SMV) a jiné.
- Jestliže stroj neobvyklým způsobem vibruje, ihned zastavte, vypněte motor, počkejte, až bude vozidlo v klidu, a zkontrolujte, zda nedošlo k poškození. Před obnovením provozu opravte veškeré poškozené části stroje.
- Při provozu v náročném nerovném terénu, blízko obrubníků, děr a jiných neočekávaných změn v terénu snižte hmotnost převáženého nákladu a rychlost stroje. Náklad se může posunout a způsobit nestabilitu vozidla.
- Brzdná dráha na mokrém povrchu je delší než na povrchu suchém. Pokud chcete vysušit mokré brzdy, jeďte pomalu na rovném povrchu s lehce sešlápnutým brzdovým pedálem.
- Náhlé terénní změny mohou vyvolat prudké pohyby volantu a případně způsobit zranění rukou nebo paží. Snižte rychlost jízdy a volant držte volně po obvodu s palci směřujícími mimo prostor paprsků volantu.
- Pokud pracujete se strojem s demontovanou korbou, jezděte nižšími rychlostmi. Pokud při jízdě vysokou rychlostí prudce zastavíte, může dojít k zablokování zadních kol a tím k následné ztrátě kontroly nad strojem.
- Nedotýkejte se motoru, převodovky, tlumiče ani výfukového potrubí, je-li motor v chodu nebo krátce po jeho vypnutí, protože tyto části jsou natolik horké, že mohou způsobit popáleniny.
- Nenechávejte stroj se spuštěným motorem bez dozoru.
- Před opuštěním pracovní pozice proveďte následující:
  - Zaparkujte stroj na rovném povrchu.
  - Zatáhněte parkovací brzdu.
  - Spusťte korbu dolů.
  - Vypněte motor a vyjměte klíč.
- Nepracujte se strojem, pokud hrozí nebezpečí zásahu bleskem.
- Používejte pouze příslušenství a přídavná zařízení schválená společností Toro® Company.

Bezpečnost při jízdě s více spolujezdci

- Je nutné počítat s tím, že větší počet spolujezdců zvyšuje celkovou hmotnost stroje.
- Pokud je na korbě naložen náklad, přesvědčte se, že při přepravě příliš mnoha spolujezdců nepřekročíte nosnost stroje.
- Spolujezdci mohou sedět pouze na místech určených k sezení. Nedovolte, aby spolujezdci seděli na korbě.
- Vy i spolujezdci musíte zůstat sedět, kdykoliv je vozidlo v pohybu.
- Je-li délka stroje větší, zvětšuje se jeho poloměr zatáčení. Při manévrování se strojem tedy počítejte s tím, že budete potřebovat více prostoru.

Bezpečnost při práci ve svahu

Poznámka: Pro tento stroj je součástí volitelné výbavy ochranná konstrukce pro případ převržení ROPS (Rollover-Protection System) se 2 sloupky. Konstrukci ROPS používejte, pokud pracujete poblíž srázů, vodních toků, v drsném terénu nebo na svazích, kde může dojít k převržení. Další informace získáte od autorizovaného prodejce Toro.

Svahy jsou významným faktorem při nehodách způsobených ztrátou kontroly nebo převrácením, které mohou vést k vážnému poranění nebo smrti.

- Zkontrolujte pracovní místo, přesvědčte se, zda bude provoz stroje na svahu bezpečný, a stanovte vlastní postupy a pravidla pro práci na těchto svazích. Při provádění průzkumu se vždy řiďte zdravým rozumem a dobrým úsudkem.
- Pokud se při práci ve svahu necítíte bezpečně, práci přerušte.
- Na svahu se pohybujte pomalu a plynule. Neměňte náhle rychlost ani směr jízdy se strojem.
- Vyvarujte se práce se strojem na mokré trávě. Pneumatiky mohou ztratit tahový výkon bez ohledu na to, zda jsou dostupné a funkční brzdy. K převrácení může dojít ještě dříve, než kola ztratí trakci.
- Na svahu stroj nerozjíždějte, nezastavujte ani jej neotáčejte.
- Po svahu jezděte přímo nahoru nebo dolů.
- Jestliže při jízdě do svahu začne stroj ztrácet trakci, pozvolna zabrzděte a pomalu couvejte svahem přímo dolů.
- Zatáčení při jízdě nahoru nebo dolů svahem může být nebezpečné. Jestliže musíte na svahu zatočit, tento úkon prováděje pomalu a opatrně.
- Těžký náklad ovlivňuje stabilitu na svahu. Snižte hmotnost nákladu a pojezdovou rychlost, jedete-li na svahu nebo vezete-li náklad s vysoko položeným těžištěm. Náklad na korbě zajistěte, aby se nemohl přesouvat. Pokud převážíte náklad, který se může snadno posunout (kapaliny, kámen, písek apod.), buďte obzvlášť opatrní.
- Na svahu nezastavujte, zejména ne s nákladem. Zastavení vozidla při jízdě dolů po svahu trvá déle než na rovině. Jestliže je nutné stroj zastavit, vyhněte se náhlým změnám rychlosti, protože ty mohou způsobit naklonění nebo převrácení stroje. Jestliže se vozidlo pohybuje vzad, nesešlapujte prudce brzdu, neboť stroj by se mohl převrátit.

Bezpečné nakládání a vykládání

- Při práci s naloženou korbou a/nebo při tažení přívěsu nepřekračujte celkovou nosnost vozidla; postupujte podle pokynů v části Tažení přívěsu (strana 23).
- V zájmu zlepšení stability stroje a spolehlivosti jeho ovládání náklad na korbě rovnoměrně rozložte.
- Před vyklápěním se přesvědčte, zda za strojem nikdo nestojí.
- Náklad z korby nevyklápějte, pokud vozidlo stojí bokem ke svahu. Změna v rozložení hmotnosti nákladu může zapříčinit převrácení vozidla.

Po provozu

- Před uskladněním stroje v jakýchkoli uzavřených prostorech nechejte vždy vychladnout motor.
- Před odstavením nebo převozem stroje zavřete přívod paliva.
- Neskladujte stroj nebo nádobu s palivem v blízkosti otevřeného ohně, zdroje jisker nebo tepla, například u ohřívače vody nebo jiného zařízení.
- Udržujte všechny díly stroje v dobrém provozním stavu a dbejte na to, aby byly utaženy všechny upevňovací prvky.
- Veškeré opotřebené, poškozené nebo chybějící štítky nahraďte novými.
- Při nakládání či vykládání stroje z přívěsu nebo nákladního vozidla buďte opatrní.
- Při nakládání stroje na přívěs nebo nákladní vozidlo používejte nájezdové plošiny v plné šířce stroje.
- Stroj bezpečně upevněte.

Bezpečnostní a instrukční štítky

Bezpečnostní štítky a pokyny jsou umístěny na viditelném místě v blízkosti každého prostoru představujícího potenciální nebezpečí. V případě ztráty nebo poškození původní nálepky nahraďte nálepku novou.

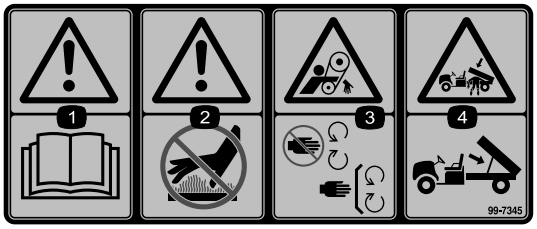

decal99-7345

99-7345

1. Výstraha: Přečtěte si *provozní příručku*.
2. Horké součásti / nebezpečí popálení - zdržujte se v bezpečné vzdálenosti od horkého povrchu.
3. Nebezpečí zachycení řemenem: Nepřibližujte se k pohybujícím se součástem. Všechny ochranné kryty musí být vždy namontované.
4. Nebezpečí rozdrcení korbou – k podepření korby používejte příslušnou vzpěru.

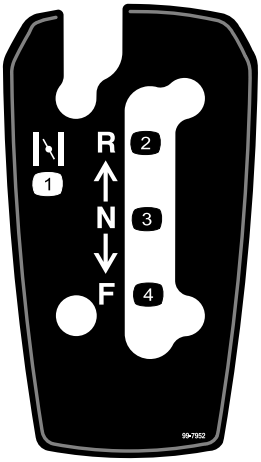

decal99-7952

99-7952

1. Sytič
2. Zpětný chod
3. Neutrál
4. Dopředu

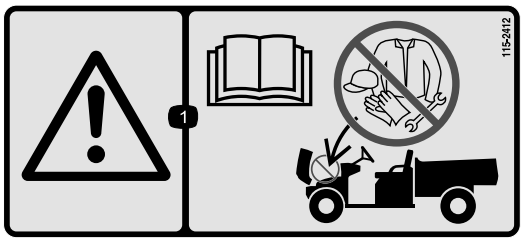

decal115-2412

115-2412

1. Výstraha: Přečtěte si *provozní příručku*, neukládejte žádné předměty.

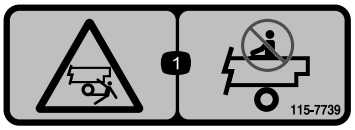

decal115-7739

115-7739

1. Pád, nebezpečí rozdrcení – nepřevážejte další osoby.

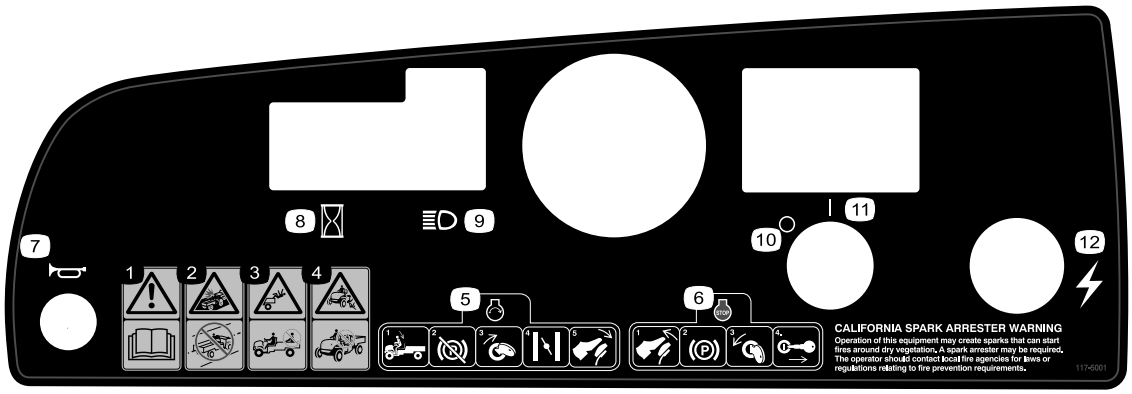

decal117-5001

117-5001

1. Výstraha: Přečtěte si *Provozní příručku*.
2. Nebezpečí kolize: Nepoužívejte stroj na místních komunikacích, silnicích a dálnicích.
3. Nebezpečí pádu: Nepřevážejte spolujezdce na korbě.
4. Nebezpečí pádu: Nedovolte, aby se strojem manipulovaly děti.
5. Chcete-li spustit motor, sedněte si na sedadlo řidiče, uvolněte parkovací brzdu, otočte klíčovým spínačem do ZAPNUTÉ polohy, vytáhněte páčku sytiče (je-li to nutné) a sešlápněte plynový pedál.
6. Chcete-li vypnout motor, uvolněte plynový pedál, zatáhněte parkovací brzdu, otočte klíčovým spínačem do VYPNUTÉ polohy a vyjměte klíč ze spínače.
7. Klakson
8. Měřič provozních hodin
9. Přední reflektory
10. Napájení – vypnuto
11. Napájení – zapnuto
12. Elektrické napájení (napájecí zásuvka)

decal121-9775

121-9775

1. Výstraha – před použitím stroje si přečtěte *provozní příručku* a zúčastněte se odpovídajícího školení.
2. Výstraha – používejte ochranu sluchu.
3. Nebezpečí požáru – před doplňováním paliva vypněte motor.
4. Nebezpečí převrácení – při jízdě po svahu nebo napříč svahem jezděte pomalu; pomalu zatáčejte; nepřekračujte rychlost 31 km/h; při převážení nákladu nebo při jízdě po nerovném terénu jezděte pomalu.
5. Nebezpečí pádu; nebezpečí amputace rukou nebo nohou – na korbě nepřevážejte žádné osoby; nepřevážejte třetí osobu; během jízdy nevystrkujte ruce ani nohy ze stroje.

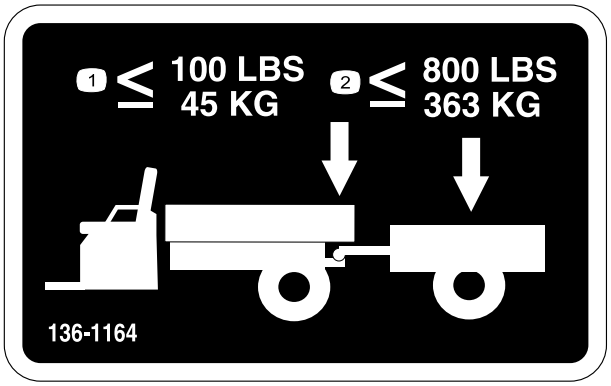

decal136-1164

136-1164

1. Nepřekračujte hmotnost spojovacího prvku 45 kg.
2. Nepřekračujte hmotnost přepravovaného nákladu 363 kg.

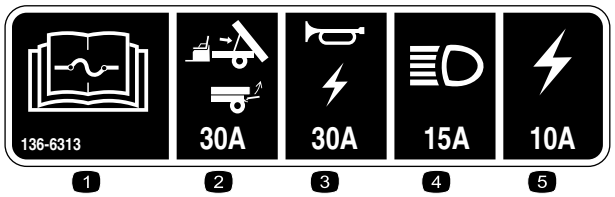

decal136-6313

136-6313

1. Informace o pojistkách naleznete v *provozní příručce*.
2. Zvedání/bočnice (30 A)
3. Klakson/napájecí zásuvka (20 A)
4. Světlomety (15 A)
5. Pojistka stroje (10 A)

Nastavení

Vyjímatelné díly

Pro ověření, že byly dodány všechny součásti, použijte tabulku níže.

Postup	Popis	Množ-ství	Použití
1	Volant Kryt Podložka (1/2 in)	1 1 1	Namontujte volant (jen modely TC).
2	Nejsou potřeba žádné díly	–	Připojte akumulátor (jen modely TC).
3	Nejsou potřeba žádné díly	–	Zkontrolujte hladinu kapalin ve stroji a tlak v pneumatikách.
4	Nejsou potřeba žádné díly	–	Zajeďte (zaběhněte) brzdy.
5	Provozní příručka Uživatelská příručka k motoru Registrační karta Formulář kontroly před dodáním Certifikát jakosti Klíč	1 1 1 1 1 2	Před použitím stroje si přečtěte provozní příručku a seznamte se s dokumentací pro nastavování.

Poznámka: Levou a pravou stranu stroje určete vzhledem k běžné provozní poloze.

1

Montáž volantu

Jen modely TC

Díly potřebné k provedení tohoto kroku:

1	Volant
1	Kryt
1	Podložka (1/2 in)

Postup

1. Je-li nasazen kryt, sejměte jej z hlavy volantu (Obrázek 3).
2. Demontujte pojistnou matici (½") z hřídele řízení (Obrázek 3).
3. Nasaďte volant a podložku (½") na hřídel řízení (Obrázek 3).
4. Připevněte volant k hřídeli pomocí pojistné matice (½") a utáhněte ji na utahovací moment 27–34 Nm.
5. Nasaďte kryt na volant (Obrázek 3).

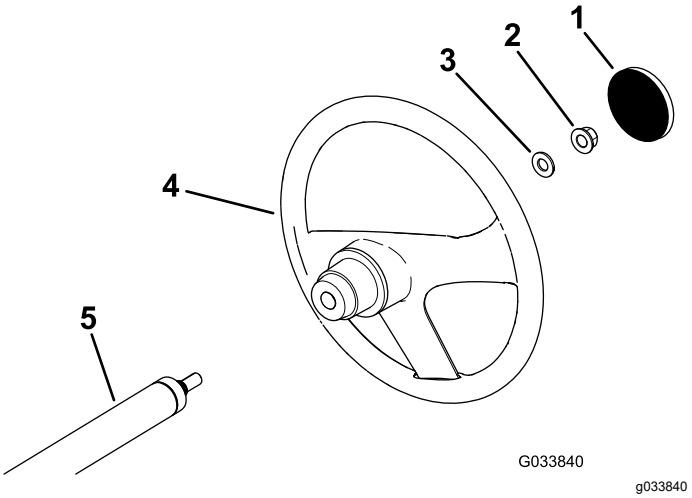

Obrázek 3

1. Kryt
2. Pojistná matice (½")
3. Podložka (1/2 in)
4. Volant
5. Hřídel řízení

2

Připojení akumulátoru

Jen modely TC

Nejsou potřeba žádné díly

Postup

⚠ DŮLEŽITÉ UPOZORNĚNÍ

Nesprávné vedení kabelů akumulátoru by mohlo způsobit poškození stroje a kabelů a způsobovat jiskření. Jiskry by mohly zapříčinit explozi plynů z akumulátoru a následné poranění osob.

- **Před odpojením kladného (červeného) kabelu akumulátoru vždy nejprve odpojte záporný (černý) kabel akumulátoru.**
- **Jako první vždy připojte kladný (červený) kabel akumulátoru.**

1. Stisknutím krytu akumulátoru uvolněte úchytky ze skříně akumulátoru (Obrázek 4).

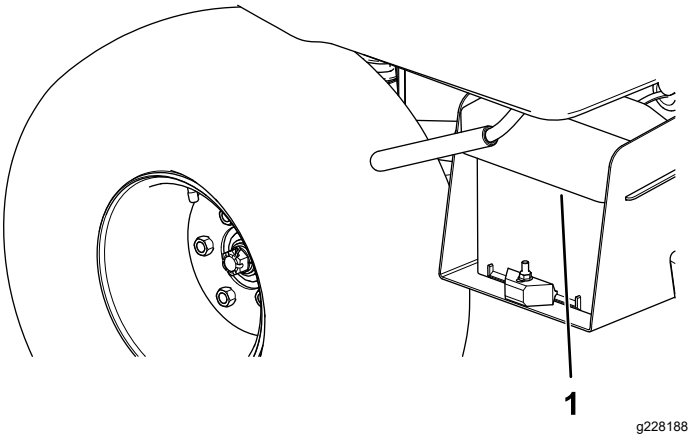

Obrázek 4

1. Kryt akumulátoru

2. Sejměte kryt skříně akumulátoru (Obrázek 4).
3. Připojte kladný (červený) kabel akumulátoru ke kladnému (+) vývodu akumulátoru a připevněte kabel šrouby a maticemi (Obrázek 5).

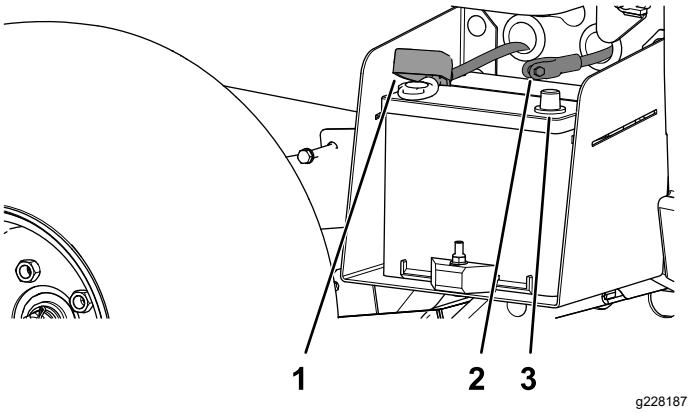

Obrázek 5

1. Izolační manžeta (kladný kabel akumulátoru)
2. Záporný vývod akumulátoru
3. Záporný kabel akumulátoru (černý)

4. Na kladnou svorku akumulátoru navlékněte izolační manžetu.

   Poznámka: Izolační manžeta předchází možnému zkratování.

5. Připojte záporný (černý) kabel akumulátoru k zápornému (–) vývodu akumulátoru a připevněte kabel šrouby a maticemi.
6. Nasaďte kryt akumulátoru na skříň akumulátoru (Obrázek 4).
7. Stiskněte kryt akumulátoru, vyrovnejte úchytky se skříní akumulátoru a kryt akumulátoru uvolněte (Obrázek 4).

3

Kontrola hladiny kapalin stroje a tlaku v pneumatikách

Nejsou potřeba žádné díly

Postup

1. Zkontrolujte hladinu motorového oleje před prvním startováním motoru a po něm, postupujte podle pokynů v části Kontrola hladiny motorového oleje (strana 33).
2. Hladinu brzdové kapaliny zkontrolujte před prvním startováním motoru; postupujte podle pokynů v části Kontrola hladiny brzdové kapaliny (strana 52).

3. Hladinu převodové kapaliny zkontrolujte před prvním startováním motoru; postupujte podle pokynů v části Kontrola hladiny kapaliny převodovky s rozvodovkou (strana 47).
4. Zkontrolujte tlak vzduchu v pneumatikách, viz Kontrola tlaku v pneumatikách (strana 19).

4

Zajetí brzd

Nejsou potřeba žádné díly

Postup

K zajištění optimální funkčnosti brzd je nutné je před použitím zajet (zaběhnout).

1. Rozjeďte stroj plnou rychlostí a zastavte ho sešlápnutím brzdového pedálu, aniž by došlo k zablokování kol.
2. Tento postup opakujte 10krát, přičemž po každém zastavení minutu počkejte, aby se brzdy nepřehřály.

   Důležité: **Tento postup je nejúčinnější, je-li stroj zatížen nákladem o hmotnosti 227 kg.**

5

Seznámení s příručkou a dokumentací pro nastavování

Díly potřebné k provedení tohoto kroku:

1	*Provozní příručka*
1	Uživatelská příručka k motoru
1	Registrační karta
1	*Formulář kontroly před dodáním*
1	Certifikát jakosti
2	Klíč

Postup

- Přečtěte si *provozní příručku* a uživatelskou příručku k motoru.
- Vyplňte registrační kartu.
- Vyplňte *formulář kontroly před dodáním*.
- Přezkoumejte *certifikát jakosti*.

Součásti stroje

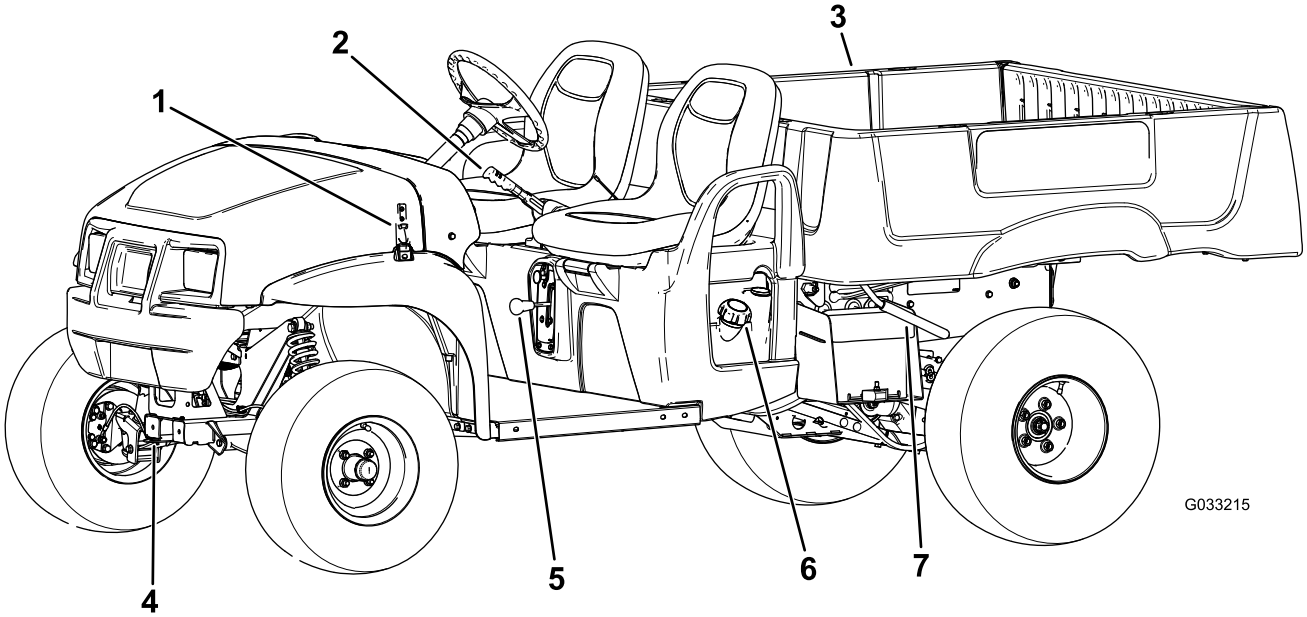

g033215

Obrázek 6

1. Západka kapoty
2. Páka parkovací brzdy
3. Korba
4. Tažný spojovací prvek
5. Řadicí páka
6. Uzávěr palivové nádrže
7. Páka korby

Ovládací prvky

Ovládací panel

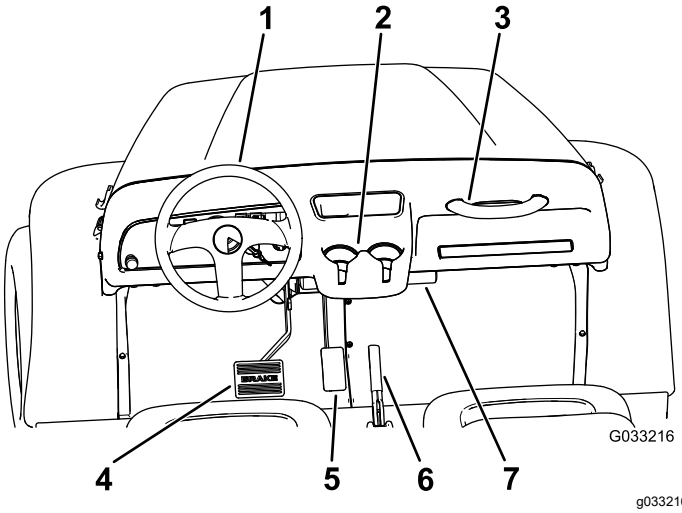

g033216

Obrázek 7

1. Volant
2. Držák nápojů
3. Držadlo spolujezdce
4. Brzdový pedál
5. Plynový pedál
6. Páka parkovací brzdy (středová konzola)
7. Pouzdro pro uložení *provozní příručky*

Plynový pedál

Plynový pedál (Obrázek 7) slouží ke změně pojezdové rychlosti stroje. Sešlápnutím plynového pedálu spustíte motor. Dalším sešlápnutím pedálu zvýšíte pojezdovou rychlost. Uvolněním pedálu vozidlo zpomalíte a vypnete motor.

Poznámka: Maximální rychlost jízdy vpřed je 26 km/h.

Brzdový pedál

Brzdový pedál používejte ke zpomalení nebo zastavení vozidla (Obrázek 7).

⚠ VÝSTRAHA

V případě používání vozidla s opotřebenými nebo nesprávně nastavenými brzdami hrozí nebezpečí zranění.

Je-li nutné sešlápnout brzdový pedál na vzdálenost 25 mm od podlahy stroje a kratší, seřiďte nebo opravte brzdy.

Páka parkovací brzdy

Páka parkovací brzdy se nachází mezi sedadly (Obrázek 6 a Obrázek 7). Při každém vypnutí motoru zatáhněte parkovací brzdu, aby nedošlo k nežádoucímu rozjetí stroje. Chcete-li zatáhnout parkovací brzdu, vytáhněte páku parkovací brzdy nahoru. Chcete-li uvolnit parkovací brzdu, zatlačte páku parkovací brzdy dolů.

Ovládací prvek sytiče

Ovládací prvek sytiče se nachází pod sedadlem řidiče vpravo. Chcete-li usnadnit startování studeného motoru, povytáhněte páčku sytiče směrem ven (Obrázek 8). Po spuštění motoru nastavte sytič tak, aby motor běžel plynule. Jakmile se motor zahřeje, zatlačte ovladač sytiče do VYPNUTÉ polohy.

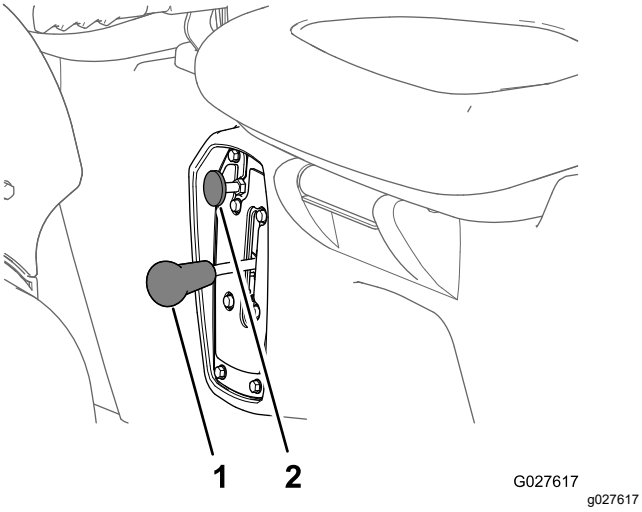

Obrázek 8

1. Řadicí páka
2. Ovládání sytiče

Řadicí páka

Řadicí páka se nachází mezi sedadly a pod pákou parkovací brzdy. Řadicí páka má 3 polohy: VPŘED, VZADa NEUTRÁL (Obrázek 8).

Poznámka: Motor lze spustit a provozovat v každé z těchto 3 poloh.

Důležité: **Před změnou polohy řadicí páky vždy vozidlo zastavte.**

Tlačítko klaksonu

Jen modely TC

Klakson se nachází v levém spodním rohu ovládacího panelu (Obrázek 9). Stisknutím tlačítka aktivujete klakson.

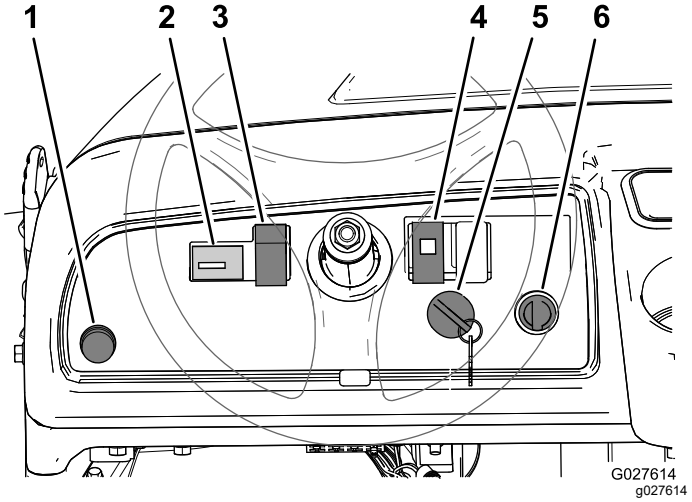

Obrázek 9

1. Tlačítko klaksonu (jen modely TC)
2. Měřič provozních hodin
3. Spínač světlometů
4. Kontrolka hladiny motorového oleje
5. Klíčový přepínač
6. Napájecí zásuvka

Klíčový přepínač

Klíčový spínač se nachází v pravém spodním rohu ovládacího panelu (Obrázek 9).

Klíčový přepínač má 3 polohy: VYPNUTO, ZAPNUTO a STARTOVÁNÍ.

Pro startování stroje jsou k dispozici 2 režimy:

- **Startování pedálem** – otočte klíčový spínač do ZAPNUTÉpolohy, sešlápněte plynový pedál a poté jej uvolněte.

  Poznámka: Jakmile sejmete chodidlo z plynového pedálu, motor se vypne.
- **Startování klíčem** – otočte klíčový spínač do polohy STARTOVÁNÍ a motor bude pracovat do té doby, než klíčem otočíte do VYPNUTÉ polohy.

Poznámka: Je-li klíč v poloze STARTOVÁNÍ, můžete zatáhnout parkovací brzdu a pracovat, dokud akumulátor udrží náboj.

Poznámka: Pokud otočíte klíčový spínač do polohy STARTOVÁNÍ, motor se protáčí, dokud se nespustí. Pokud se motor protáčí déle než 10 sekund, vraťte klíč do VYPNUTÉ polohy a zjistěte příčinu (např. je nutné použít ovládání sytiče, zkontrolovat možné zablokování vzduchového filtru, zkontrolovat hladinu paliva, jiskru svíčky apod.) ještě před tím, než se znovu pokusíte o nastartování stroje.

Měřič provozních hodin

Počitadlo provozních hodin udává celkový počet provozních hodin stroje. Počitadlo provozních hodin (Obrázek 9) začíná načítat po každém otočení klíčového spínače do ZAPNUTÉ polohy nebo po spuštění motoru.

Kontrolka tlaku motorového oleje

Tato kontrolka (Obrázek 9) vás varuje v případě, že tlak motorového oleje klesne pod bezpečnou úroveň pro provoz motoru. Jestliže kontrolka trvale svítí, vypněte motor a zkontrolujte hladinu oleje. V případě potřeby doplňte olej do motoru, viz Výměna motorového oleje (strana 32).

Poznámka: Kontrolka oleje může blikat. To je normální a není třeba provádět žádná opatření.

Napájecí zásuvka

Napájecí zásuvka (Obrázek 9) slouží k napájení volitelného 12V elektrického příslušenství.

Palivoměr

Palivoměr (Obrázek 10) se nachází na palivové nádrži vedle uzávěru plnicího otvoru na levé straně stroje. Palivoměr ukazuje množství paliva v nádrži.

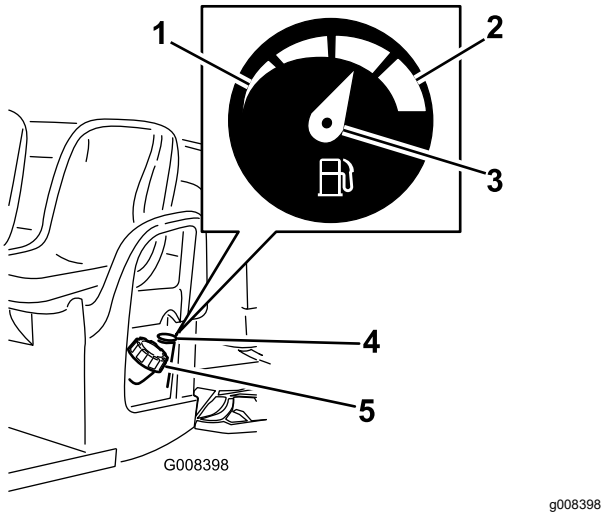

Obrázek 10

1. Prázdná nádrž
2. Plná nádrž
3. Ručička ukazatele
4. Palivoměr
5. Uzávěr palivové nádrže

Držadla spolujezdce

Držadla pro spolujezdce jsou umístěna na pravé straně přístrojové desky a na vnější straně každého sedadla (Obrázek 11).

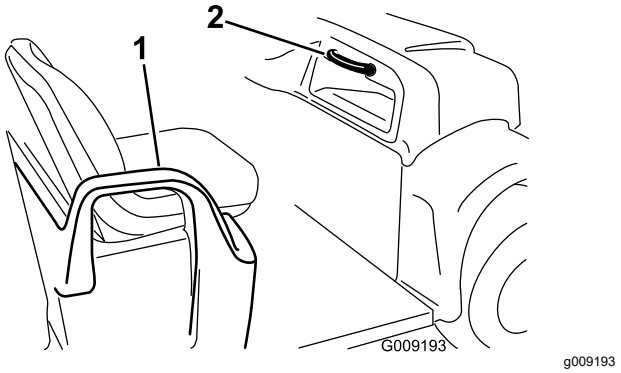

Obrázek 11

1. Držadlo – kyčelní opěra
2. Držadlo spolujezdce

Technické údaje

Poznámka: Specifikace a design se mohou bez upozornění změnit.

Základní hmotnost	544 kg bez pohonných hmot a maziva
Jmenovitá nosnost (na rovině)	Celková 749 kg, včetně hmotnosti řidiče 90,7 kg a hmotnosti spolujezdce 90,7 kg, nákladu, hmotnosti spojovacího prvku přívěsu, celkové hmotnosti přívěsu, příslušenství a přídavných zařízení.
Max. celková hmotnost vozidla – na rovině	Celkem 1 292 kg včetně výše uvedených hmotností
Maximální hmotnost nákladu (na rovině)	Celkem 567 kg včetně hmotnosti spojovacího prvku přívěsu a celkové hmotnosti přívěsu
Přípustná celková hmotnost přívěsu:	
Standardní závěs	Hmotnost spojovacího prvku 45 kg, max. hmotnost přívěsu 363 kg
Závěs pro vysoké zatížení	Hmotnost spojovacího prvku 45 kg, max. hmotnost přívěsu 544 kg
Celková šířka	150 cm
Celková délka	303 cm
Světlá výška nad terénem	25 cm vpředu bez nákladu a řidiče, 18 cm vzadu bez nákladu a řidiče
Rozvor kol	206 cm
Sbíhavost kol (od osy k ose)	125 cm vpředu, 120 cm vzadu
Délka korby	117 cm vnitřní, 133 cm vnější
Šířka korby	125 cm vnitřní, 150 cm vnější, včetně lisovaných blatníků
Výška korby	25 cm vnitřní

Obsluha

Poznámka: Levou a pravou stranu stroje určete z pohledu běžné pozice obsluhy.

⚠ VÝSTRAHA

Zdvižená korba naplněná materiálem se může bez správné bezpečnostní podpěry neočekávaně sklopit. Při práci pod nepodepřenou zvednutou korbou jste vy a ostatní osoby vystaveni nebezpečí zranění.

- **Před údržbou nebo seřizováním odstavte stroj na rovném povrchu, zatáhněte parkovací brzdu, vypněte motor a vyjměte klíč.**
- **Před zahájením práce pod zvednutou korbou odstraňte veškerý materiál naložený na korbě nebo jiném přídavném zařízení a na zcela vysunutou tyč válce nainstalujte bezpečnostní podpěru.**

Bezpečnost na prvním místě

Pozorně si přečtěte všechny bezpečnostní pokyny a seznamte se se symboly v části věnované bezpečnosti. Tyto informace mohou pomoci zabránit vašemu zranění či zranění okolostojících osob.

⚠ NEBEZPEČÍ

Při práci na mokré trávě nebo na svazích může dojít ke klouzání a ztrátě kontroly nad strojem.

Pokud kola přejedou za okraj, hrozí převrácení s následkem vážného zranění, smrti či utopení.

Chcete-li předejít ztrátě kontroly a možnému převrácení:

- **Nepoužívejte stroj blízko srázů nebo vodních ploch.**
- **Na svazích snižte rychlost a pracujte se zvýšenou opatrností.**
- **Vyhýbejte se prudkému zatáčení nebo náhlým změnám rychlosti.**

Práce s korbou

Zvednutí korby

⚠ DŮLEŽITÉ UPOZORNĚNÍ

Zvednutá korba může spadnout a zranit osoby pracující pod ní.

- **Před zahájením práce pod korbou ji vždy zajistěte vzpěrou ve zvednuté poloze.**
- **Před zvednutím korby z ní vyložte veškerý materiál.**

⚠ DŮLEŽITÉ UPOZORNĚNÍ

Stroj je při jízdě se zvednutou korbou náchylný k naklonění nebo převrácení. Pokud pracujete se strojem se zdviženou korbou, hrozí poškození konstrukce korby.

- **Se strojem pracujte jen tehdy, je-li korba ve sklopené poloze.**
- **Po vyprázdnění korbu spusťte dolů.**

⚠ VÝSTRAHA

Je-li při uvolňování zarážek náklad soustředěn blízko zadní části korby, může se korba neočekávaně vyklopit a zranit vás nebo přihlížející osoby.

- **Je-li to možné, umístěte náklad na střed korby.**
- **Ponechte korbu sklopenou a zajistěte, aby se při uvolňování západek nad korbu nikdo nenahýbal ani nestál za ní.**
- **Před zvednutím korby z důvodu údržby vozidla z ní odstraňte veškerý náklad.**

1. Zvednutím páky na kterékoli straně vozidla zvedněte korbu (Obrázek 12).

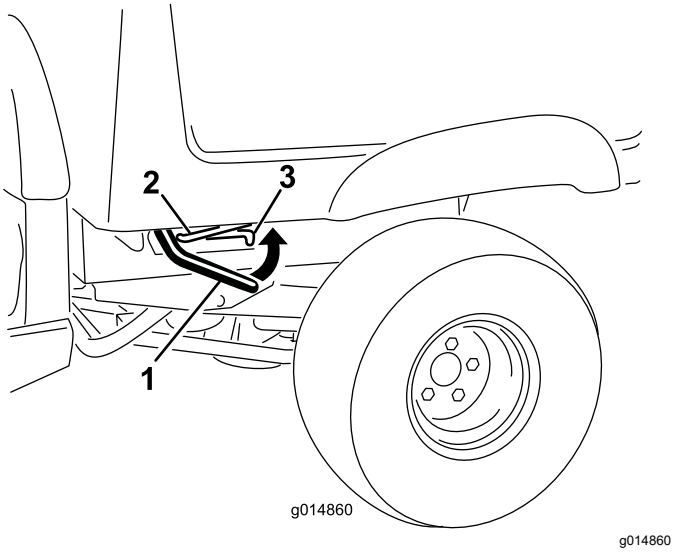

Obrázek 12

1. Páka
2. Vzpěra
3. Aretační výřez

2. Přitáhnutím vzpěry do aretačního výřezu korbu zajistěte (Obrázek 13).

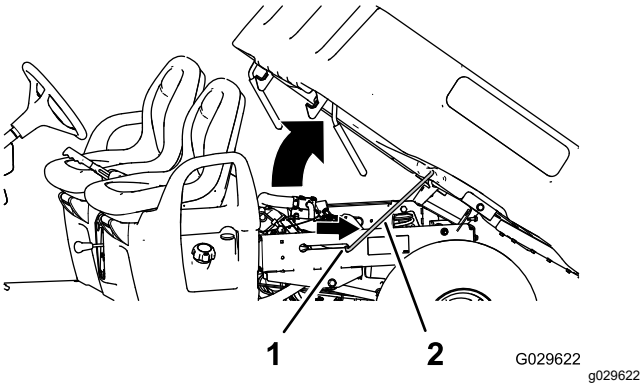

Obrázek 13

1. Aretační výřez
2. Vzpěra

Spuštění korby

⚠ DŮLEŽITÉ UPOZORNĚNÍ

Korba může být těžká. a může rozdrtit ruce nebo jiné části těla.

Při spouštění korby mějte ruce a další části těla v bezpečné vzdálenosti od stroje.

1. Zvedněte páku zarážky a mírně korbu nadzvedněte (Obrázek 12).
2. Vytáhněte vzpěru ze zarážky v drážce (Obrázek 13).
3. Spouštějte korbu, dokud bezpečně nezapadne na své místo (Obrázek 13).

Otevření výklopné postranice

1. Zkontrolujte, zda je korba ve spuštěné poloze a zajištěná západkami.
2. Zvedněte zadní bočnici pomocí drážek na prsty na zadním panelu bočnice (Obrázek 14).

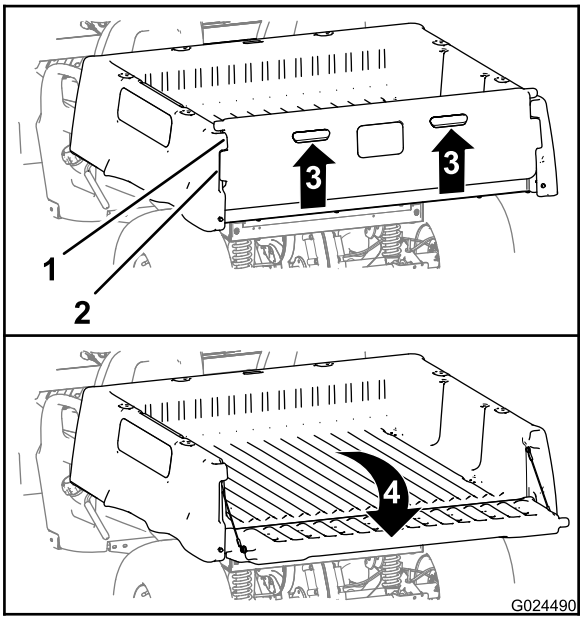

Obrázek 14

1. Příruba zadní bočnice (korba)
2. Pojistná příruba (zadní bočnice)
3. Zvedněte (drážka na prsty).
4. Otočte směrem dozadu a dolů.

3. Zarovnejte pojistné příruby zadní bočnice s otvory mezi přírubami zadní bočnice korby (Obrázek 14).
4. Otočte zadní bočnici směrem dozadu a dolů (Obrázek 14).

Zavření zadní bočnice

Po vyložení sypkých materiálů, jako je písek, jemný zahradní štěrk nebo dřevěné třísky, z nákladní korby vozidla může část materiálu zůstat v okolí pantů zadní bočnice. Před zavřením zadní bočnice proveďte následující kroky.

1. Rukama odstraňte z okolí pantů co nejvíce zbytkového materiálu.
2. Otočte zadní bočnici do polohy přibližně 45° (Obrázek 15).

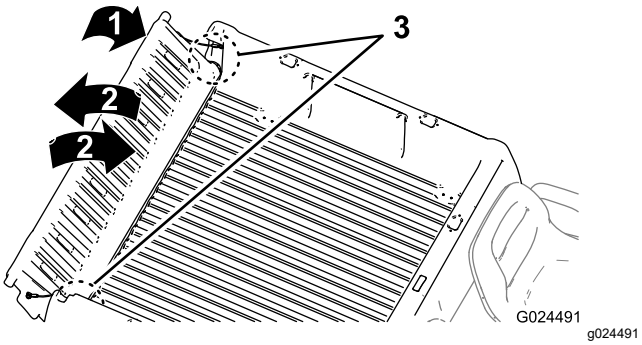

Obrázek 15

1. Otočte zadní bočnici do polohy přibližně 45°.
2. Opakovaně otáčejte zadní bočnicí tam a zpět.
3. Okolí pantů

3. Krátkými pohyby potřeste zadní bočnicí a otočte jí několikrát tam a zpět (Obrázek 15).

   Poznámka: Tím se snadněji odstraní materiál z okolí pantů.

4. Spusťte zadní bočnici a zkontrolujte, zda v okolí pantů nezůstal zbytkový materiál.
5. Opakujte kroky 1 až 4, dokud není z okolí pantů odstraněn veškerý materiál.
6. Otočte zadní bočnici nahoru a dopředu tak, aby byly pojistné příruby v jedné rovině s otvorem v korbě (Obrázek 14).

   Poznámka: Zvedněte nebo spusťte zadní bočnici, aby se zarovnaly pojistné příruby zadní bočnice se svislými otvory mezi přírubami zadní bočnice korby.

7. Spouštějte zadní bočnici dolů, dokud nezapadne do zadní části korby (Obrázek 14).

   Poznámka: Pojistné příruby zadní bočnice jsou zcela zajištěny přírubami zadní bočnice korby.

Provádění úkonů denní údržby

Každý den před spuštěním stroje proveďte postupy, jež je třeba provádět před každým použitím/každý den a které jsou uvedeny v části Údržba (strana 24).

Kontrola tlaku v pneumatikách

Servisní interval: Při každém použití nebo denně

Tlak vzduchu v předních a zadních pneumatikách: 55 až 103 kPa (8 až 22 psi)

Důležité: **Nepřekračujte maximální tlak vzduchu, který je uveden na bočnici pneumatiky.**

Poznámka: Potřebný tlak vzduchu v pneumatikách se určuje podle předpokládaného zatížení nákladem.

1. Zkontrolujte tlak vzduchu v pneumatikách.
   - U nižšího zatížení nákladem použijte nižší tlak vzduchu. Díky tomu nebude půda tolik stlačována, jízda bude plynulejší a otisky pneumatik v půdě minimální.
   - U většího zatížení nákladem při vyšších rychlostech nahustěte pneumatiky na vyšší tlak vzduchu.
2. V případě potřeby upravte tlak vzduchu v pneumatikách přidáním vzduchu do pneumatik nebo jeho odpuštěním.

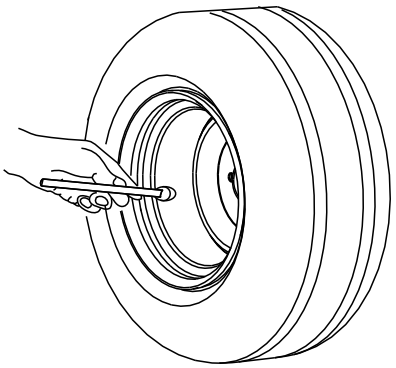

Obrázek 16

Doplňování paliva

Doporučené palivo:

- Nejlepších výsledků dosáhnete, když budete používat pouze čistý, čerstvý (ne starší než 30 dnů) bezolovnatý benzín s oktanovým číslem 87 nebo vyšším (metoda stanovení (R+M)/2).
- **Ethanol**: Přípustný je benzín s obsahem ethanolu (gasohol) do 10 % objemových nebo MTBE (methyltercbutyléter) do 15 % objemových. Etanol a MTBE jsou různé látky. Paliva s více než 15 % etanolu (E15) nejsou schválena k použití. **Nikdy nepoužívejte paliva obsahující ethanol nad 10 % objemových**, například E15 (obsahuje 15 % etanolu), E20 (obsahuje 20 % etanolu) nebo E85 (obsahuje až 85 % etanolu). Použití neschváleného paliva může mít za následek problémy s výkonem nebo poškození motoru, na které se nevztahuje záruka.
- **Nepoužívejte** benzín obsahující metanol.
- **Neuchovávejte** palivo přes zimu v palivové nádrži nebo nádobách na palivo bez použití stabilizátoru paliva.
- **Nepřidávejte** do benzínu olej.

⚠ NEBEZPEČÍ

Za určitých podmínek je palivo extrémně hořlavé a vysoce výbušné. Požár nebo výbuch způsobený palivem může popálit vás i jiné osoby a způsobit škody na majetku.

- **Palivo doplňujte do nádrže venku na otevřeném prostranství a při studeném motoru. Rozlité palivo utřete.**
- **Nikdy nedoplňujte palivovou nádrž uvnitř uzavřeného přívěsu.**
- **Neplňte palivovou nádrž až po horní okraj. Doplňujte palivo do okamžiku, kdy hladina paliva v nádrži dosáhne úrovně 25 mm pod spodní hranou hrdla palivové nádrže. Tento prázdný prostor v nádrži umožňuje expanzi paliva.**
- **Při manipulaci s palivem nikdy nekuřte, držte se dále od otevřeného ohně nebo od míst, kde by mohlo jiskřením dojít ke vznícení palivových výparů.**
- **Palivo skladujte ve schválených nádobách a držte z dosahu dětí. Nikdy nekupujte zásobu paliva na více než 30 dní.**
- **Stroj nepoužívejte, není-li kompletní výfuková soustava namontována na určeném místě a v bezvadném stavu.**

⚠ NEBEZPEČÍ

Během tankování může za určitých podmínek dojít k uvolnění statické elektřiny a vzniku jiskry, od které se vznítí palivové výpary. Požár nebo výbuch způsobený palivem může popálit vás i jiné osoby a způsobit škody na majetku.

- **Před tankováním vždy pokládejte nádoby na palivo na zem, stranou od stroje.**
- **Neplňte nádoby palivem uvnitř stroje nebo na korbě nákladního vozu nebo návěsu, protože koberce v interiéru nebo plastové obložení korby mohou izolovat nádobu a zpomalit vybití elektrostatického náboje.**
- **Pokud je to možné, sjeďte z nákladního vozidla anebo podvalníku a natankujte zařízení tak, aby jeho kola byla na zemi.**
- **Jestliže to není možné, doplňte palivo do stroje umístěného na nákladním vozidle nebo návěsu z kanystru, nikoli plnicí pistolí.**
- **Pokud musíte použít plnicí palivovou pistoli, dotýkejte se tryskou neustále obruby palivové nádrže nebo hrdla kanystru až do úplného načerpání paliva.**

⚠ DŮLEŽITÉ UPOZORNĚNÍ

Při polknutí může palivo způsobit vážné zranění nebo smrt. Dlouhodobé vystavení výparům může způsobit vážné zranění a onemocnění.

- **Vyhněte se dlouhodobému vdechování výparů.**
- **Nepřibližujte obličej k trysce a palivové nádrži ani k otvoru lahve s kondicionérem.**
- **Zabraňte kontaktu s pokožkou; rozlitou látku odstraňte mýdlem a vodou.**

Doplňování paliva do nádrže

Palivová nádrž má objem přibližně 26,5 l.

1. Zaparkujte stroj na rovném povrchu.
2. Zatáhněte parkovací brzdu.
3. Vypněte motor a vyjměte klíč.
4. Očistěte oblast kolem uzávěru palivové nádrže (Obrázek 17).

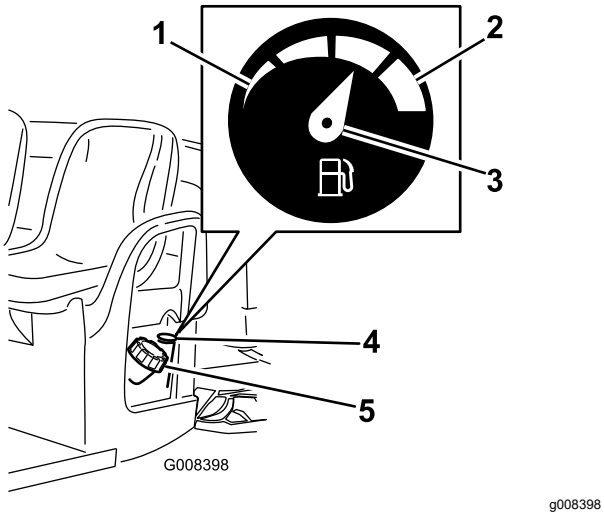

Obrázek 17

1. Prázdná nádrž
2. Plná nádrž
3. Ručička ukazatele
4. Palivoměr
5. Uzávěr palivové nádrže

5. Sejměte uzávěr palivové nádrže.
6. Nádrž plňte do úrovně asi 25 mm pod horní okraj nádrže (spodní okraj plnicího hrdla).

   Poznámka: Tento prostor v nádrži umožňuje expanzi paliva. **Palivovou nádrž nepřeplňujte**.
7. Zašroubujte a bezpečně utáhněte uzávěr palivové nádrže.
8. Otřete rozlité palivo.

Startování motoru

1. Posaďte se na sedadlo řidiče, zasuňte klíč do klíčového spínače a otočte jím ve směru hodinových ručiček do ZAPNUTÉ polohy nebo polohy STARTOVÁNÍ.

   Pro startování stroje jsou k dispozici 2 režimy:

   - **Startování pedálem** – otočte klíčový spínač do ZAPNUTÉpolohy, sešlápněte plynový pedál a poté jej uvolněte.

     Poznámka: Jakmile sejmete chodidlo z plynového pedálu, motor se vypne.
   - **Startování klíčem** – otočte klíčový spínač do polohy STARTOVÁNÍ a motor bude pracovat do té doby, dokud klíčem neotočíte do VYPNUTÉ polohy.

   Poznámka: Je-li klíč v poloze STARTOVÁNÍ, můžete zatáhnout parkovací brzdu a pracovat, dokud akumulátor udrží náboj.

   Poznámka: Pokud otočíte klíč do polohy STARTOVÁNÍ, motor se protáčí, dokud se nespustí. Pokud se motor protáčí déle než 10 sekund, vraťte klíč do VYPNUTÉ polohy a zjistěte příčinu (např. je nutné použít ovládání sytiče, zkontrolovat možné zablokování vzduchového filtru, zkontrolovat hladinu paliva, jiskru svíčky apod.) ještě před tím, než se znovu pokusíte o nastartování stroje.

   Poznámka: Je-li vozidlo vybaveno volitelnou výstražnou signalizací při couvání a vy přesunete řadicí páku do polohy pro ZPĚTNÝ chod s klíčovým spínačem v ZAPNUTÉ poloze nebo poloze STARTOVÁNÍ, bzučák vás informuje o tom, že je zařazen zpětný chod.
2. Přesuňte řadicí páku do požadované polohy pro jízdu vozidla.
3. Uvolněte parkovací brzdu.
4. Pomalu sešlapujte plynový pedál.

   Poznámka: Je-li motor studený, sešlápněte a podržte plynový pedál asi v polovině zdvihu a vytáhněte knoflík sytiče do ZAPNUTÉ polohy. Po zahřátí motoru vraťte knoflík sytiče do VYPNUTÉ polohy.

Zastavení stroje

Důležité: **Pokud zastavujete vozidlo ve svahu, pomocí provozních brzd zastavte vozidlo a zatažením parkovací brzdy jej zabrzděte na místě. Pokud použijete akcelerátor k brzdění vozidla ve svahu, můžete jej poškodit.**

1. Sejměte chodidlo z pedálu akcelerátoru.
2. Pomalým sešlápnutím brzdového pedálu aktivujte provozní brzdy, dokud se vozidlo úplně nezastaví.

   Poznámka: Brzdná vzdálenost se může lišit v závislosti na zatížení a rychlosti vozidla.

Zajíždění nového vozidla

Servisní interval: Po prvních 100 hodinách—Nové vozidlo zajeďte podle pokynů.

V zájmu maximálního výkonu stroje postupujte podle následujících pokynů.

- Přesvědčte se, že jsou zaběhnuté brzdy, viz 4 Zajetí brzd (strana 12).
- Pravidelně kontrolujte hladinu brzdové kapaliny a motorového oleje. Pozorně sledujte, zda nespatříte známky toho, že se vozidlo nebo jeho součásti přehřívají.
- Po spuštění studeného motoru jej nechte zahřívat po dobu asi 15 sekund a teprve poté začněte vozidlo používat.

  Poznámka: Je-li stroj provozován v nízkých teplotách, nechejte motor po delší dobu zahřát.
- Při provozu měňte rychlost vozidla. Vyvarujte se rychlých startů a náhlých zastavení.
- Zajíždění motorového oleje není nutné. Originální motorový olej je stejného typu jako olej určený pro pravidelnou výměnu.
- Přehled specifických kontrol při nízkém počtu provozních hodin naleznete v části Údržba (strana 24).
- Zkontrolujte polohu předního zavěšení a podle potřeby ji seřiďte; postupujte podle pokynů v části Seřízení geometrie předních kol (strana 46).

Plnění korby

Při plnění korby a provozu vozidla dodržujte následující pokyny:

- Dodržujte nosnost vozidla a omezení hmotnosti nákladu převáženého na korbě, které je popsáno v části Technické údaje (strana 16) a uvedeno na štítku celkové hmotnosti vozidla na vozidle.

  Poznámka: Jmenovitá nosnost je stanovena pouze pro provoz vozidla na rovném povrchu.
- Při provozu vozidla na svahu nebo v náročném terénu omezte hmotnost nákladu převáženého na korbě.
- Pokud je převážený materiál vysoký (a jeho těžiště je vysoko), jako například vyrovnané cihly, trámy pro terénní úpravy nebo pytle s hnojivem, omezte hmotnost nákladu převáženého na nákladní korbě. Náklad rozložte tak, aby byl co nejnižší a při provozu vozidla nepřekážel ve výhledu dozadu.
- Korbu plňte tak, aby byl náklad vystředěný, a to následujícím způsobem:
  - Náklad na korbě rovnoměrně rozmístěte od bočnice k bočnici.

    Důležité: **Pokud se náklad nachází jen na jedné straně korby, je větší pravděpodobnost, že by se vozidlo mohlo převrátit.**
  - Náklad na korbě rovnoměrně rozmístěte od přední k zadní části korby.

    Důležité: **Pokud umístíte náklad za zadní nápravu, zvýší se pravděpodobnost ztráty ovladatelnosti a převrácení vozidla a sníží se trakce předních kol.**
- Buďte obzvláště opatrní při přepravě nadměrných nákladů na korbě, zejména v případě, kdy hmotnost takového nákladu nelze na korbě vycentrovat.
- Kdykoli je to možné, náklad na korbě zajistěte tak, aby se nemohl posunovat.
- Převážíte-li kapalinu ve velké nádrži (například nádrž postřikovače), buďte opatrní při jízdě do kopce a z kopce, při náhlé změně rychlosti, zastavení a při jízdě v náročném terénu.

Objem nákladní korby je 0,37 m^3 (13 ft^3). Množství (objem) materiálu, které lze naložit na korbu, aniž jsou překročeny jmenovité hodnoty zatížení vozidla, se značně mění v závislosti na měrné hmotnosti materiálu. Například hmotnost mokrého písku do výše postranic korby je přibližně 680 kg, což překračuje jmenovitou nosnost o 113 kg. Ve srovnání s tím je hmotnost dřeva naloženého do výše postranic korby 295 kg, což je méně než jmenovitá nosnost.

Následující tabulka uvádí mezní objem nákladu pro různé materiály:

Materiál	Měrná hmotnost	Max. nosnost nákladní korby (na rovině)
Suchý štěrk	1 522 kg/m^3	Plný objem
Mokrý štěrk	1 922 kg/m^3	3/4 plného objemu
Suchý písek	1 442 kg/m^3	Plný objem
Mokrý písek	1 922 kg/m^3	3/4 plného objemu
Dřevo	721 kg/m^3	Plný objem
Kůra	<721 kg/m^3	Plný objem
Balená zemina	1 602 kg/m^3	¾ plného objemu (přibližně)

Přeprava vozidla

K přepravě stroje na delší vzdálenosti použijte přívěs s nájezdovými plošinami v plné šíři. Připevněte stroj k návěsu. Umístění upevňovacích bodů stroje viz Obrázek 18 a Obrázek 19.

Poznámka: Stroj naložte na přívěs tak, aby jeho přední část směřovala dopředu. Není-li to možné, připevněte kapotu stroje popruhem k rámu nebo kapotu demontujte a přepravujte ji zajištěnou odděleně, protože by mohla během přepravy spadnout.

⚠ VÝSTRAHA

Uvolněná sedadla mohou ze stroje a přívěsu během přepravy vypadnout a dopadnout na jiný stroj nebo vytvořit překážku na silnici.

Sedadla demontujte nebo zajistěte jejich bezpečné upevnění pomocí západek.

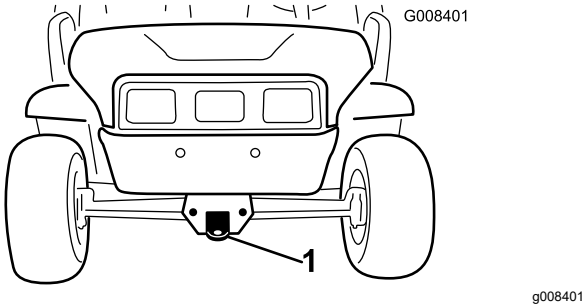

Obrázek 18

1. Tažný spojovací prvek a upevňovací místo (přední část vozidla)

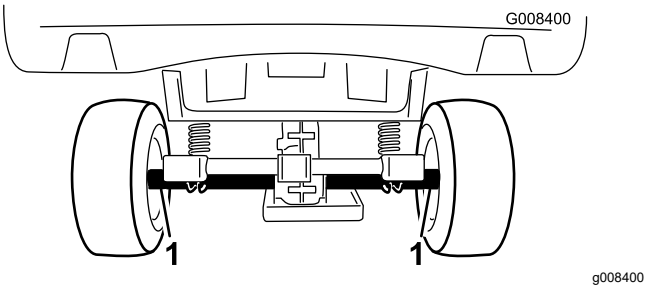

Obrázek 19

1. Upevňovací místa zadní nápravy (zadní část stroje)

Tažení stroje

V případě nouze lze stroj táhnout na krátkou vzdálenost, nelze to však považovat za standardní pracovní postup.

⚠ DŮLEŽITÉ UPOZORNĚNÍ

Tažení nadměrnou rychlostí může způsobit ztrátu ovladatelnosti a následné zranění.

Při tažení vozidla nikdy nepřekračujte rychlost 8 km/h.

Poznámka: Řízení s posilovačem nebude funkční, takže ovládání vozidla bude obtížnější.

Tažení vozidla je práce pro dvě osoby. Pokud potřebujete stroj přepravit na větší vzdálenost, naložte jej na nákladní automobil nebo přívěs, viz Tažení přívěsu (strana 23)

1. Demontujte z vozidla hnací řemen; postupujte podle pokynů v části Výměna hnacího řemene (strana 53).
2. Připojte tažné lano ke spojovacímu prvku na přední straně rámu vozidla (Obrázek 18).
3. Uveďte převodovku do NEUTRÁLNÍ polohy a uvolněte parkovací brzdu.

Tažení přívěsu

Vozidlo může táhnout přívěsy. Vozidlo může být vybaveno dvěma typy tažných závěsů v závislosti na způsobu použití. Podrobnosti vám poskytne autorizovaný prodejce společnosti Toro.

Při přepravě nákladu nebo tažení přívěsu vozidlo ani přívěs nepřetěžujte. Přetížení vozidla nebo přívěsu může být příčinou slabého výkonu nebo poškození brzd, nápravy, motoru, převodovky s rozvodovkou, řízení, zavěšení, konstrukce karoserie nebo pneumatik.

Hmotnost nákladu v přední části přívěsu musí vždy představovat 60 % hmotnosti celého nákladu. Tím se přenese přibližně 10 % celkové hmotnosti přívěsu na tažný závěs stroje.

Maximální hmotnost nákladu včetně celkové hmotnosti přívěsu nesmí překročit 567 kg . Je-li například celková hmotnost přívěsu 182 kg, maximální hmotnost nákladu pak činí 386 kg.

Aby bylo zajištěno vyhovující brzdění a tahová síla, při tažení přívěsu vždy naložte korbu. Nepřekračujte celkovou hmotnost přívěsu ani celkovou hmotnost vozidla.

S vozidlem a přívěsem neparkujte na svahu. Jestliže na svahu musíte parkovat, zatáhněte parkovací brzdu a podložte kola přívěsu.

Údržba

Poznámka: Levou a pravou stranu stroje určete z pohledu běžné pozice obsluhy.

Poznámka: Kopii elektrického schématu si můžete stáhnout na stránkách www.Toro.com, kde na domovské stránce v odkazech na návody vyhledáte svůj stroj.

⚠ DŮLEŽITÉ UPOZORNĚNÍ

V případě nesprávné údržby stroje může dojít k předčasnému selhání systémů stroje, což by mohlo vám nebo jiným osobám způsobit vážné zranění.

O stroj důkladně pečujte a udržujte jej v dobrém provozním stavu podle pokynů v této příručce.

Důležité: **Další pokyny k postupům údržby naleznete v uživatelské příručce k motoru.**

⚠ VÝSTRAHA

Údržbu, opravy, seřizování a kontrolu vozidla smí provádět pouze kvalifikovaní a oprávnění pracovníci.

- **Předcházejte nebezpečí vzniku požáru a pracoviště vybavte hasicím zařízením. Při kontrole hladiny kapalin nebo úniku paliva, hladiny elektrolytu v akumulátoru nebo chladicí kapaliny nepoužívejte otevřený plamen.**
- **Při čištění součástí nepoužívejte otevřené vany s palivem ani hořlavé čisticí kapaliny.**

⚠ VÝSTRAHA

Jestliže ponecháte klíč v klíčovém spínači, může motor kdokoli spustit a způsobit vám nebo přihlížejícím osobám vážné zranění.

Před zahájením jakýchkoli úkonů údržby vytáhněte klíč z klíčového spínače a odpojte kabely zapalovacích svíček. Odsuňte kabely stranou tak, aby náhodně nepřišly do styku se zapalovacími svíčkami.

Doporučený harmonogram údržby

Servisní interval	Postup při údržbě
Po prvních 8 hodinách	• Zkontrolujte stav hnacího řemene. • Zkontrolujte napnutí řemene generátoru spouštěče.
Po prvních 25 hodinách	• Vyměňte olejový filtr. • Vyměňte motorový olej.
Po prvních 100 hodinách	• Nové vozidlo zajeďte podle pokynů.
Při každém použití nebo denně	• Zkontrolujte tlak vzduchu v pneumatikách. • Zkontrolujte hladinu motorového oleje. Hladinu motorového oleje kontrolujte před spuštěním motoru. • Zkontrolujte výstražnou kontrolku tlaku oleje. • Zkontrolujte funkci řazení. • Zkontrolujte hladinu brzdové kapaliny. Hladinu brzdové kapaliny zkontrolujte před prvním startováním motoru.

Servisní interval	Postup při údržbě
Po každých 100 hodinách provozu	• Promažte ložiska a pouzdra. • Vyměňte olejový filtr. • Vyměňte motorový olej. • Vyměňte vzduchový filtr. Pokud je vložka vzduchového filtru znečištěna nebo poškozena, vyměňte ji dříve. • Zkontrolujte zapalovací svíčky. • Zkontrolujte vzduchový filtr nádrže s aktivním uhlím. • Zkontrolujte stav pneumatik a ráfků. • Utáhněte matice šroubů pro upevnění kol. • Zkontrolujte řízení a zavěšení a ujistěte se, že nejsou uvolněny nebo poškozeny součásti. • Zkontrolujte odklon a sbíhavost předních kol. • Zkontrolujte hladinu kapaliny převodovky s rozvodovkou. • Zkontrolujte funkci řazení neutrální polohy. • Vyčistěte chladicí plochy motoru. • Zkontrolujte brzdy.
Po každých 200 hodinách provozu	• Vyměňte filtr nádrže s aktivním uhlím. • Podle potřeby seřiďte parkovací brzdu. • Zkontrolujte stav a napnutí hnacího řemene. • Zkontrolujte napnutí řemene generátoru spouštěče.
Po každých 300 hodinách provozu	• Namažte ložiska předních kol.
Po každých 400 hodinách provozu	• Zkontrolujte palivové potrubí a spojky. • Očistěte spojku primárního pohonu.
Po každých 800 hodinách provozu	• Palivový filtr vyměňte. • Vyměňte kapalinu v převodovce s rozvodovkou.
Po každých 1000 hodinách provozu	• Vyměňte brzdovou kapalinu.
Každý rok	• Proveďte všechny úkony roční údržby uvedené v provozní příručce k motoru.

Seznam denní údržby

Tuto stránku si zkopírujte pro každodenní použití.

Kontrolní úkon údržby	Pro týden:						
	Pondělí	Úterý	Středa	Čtvrtek	Pátek	Sobota	Neděle
Zkontrolujte činnost provozních brzd a parkovací brzdy.							
Zkontrolujte řazení/neutrální polohu.							
Zkontrolujte hladinu paliva.							
Zkontrolujte hladinu motorového oleje.							
Zkontrolujte hladinu kapaliny převodovky s rozvodovkou.							
Zkontrolujte vzduchový filtr.							
Zkontrolujte chladicí žebra motoru.							
Zkontrolujte nezvyklý hluk motoru.							
Zkontrolujte, zda nedochází k nezvyklému hluku při provozu.							
Zkontrolujte tlak vzduchu v pneumatikách.							
Zkontrolujte, zda nedochází k úniku kapalin.							
Zkontrolujte správnou funkci nástrojů.							
Zkontrolujte funkci akcelerátoru.							
Promažte všechny maznice.							
Opravte poškozený lak.							

Postupy před údržbou stroje

⚠ DŮLEŽITÉ UPOZORNĚNÍ

Před provedením údržby zvedněte nákladní korbu. Zvednutá korba může spadnout a zranit osoby stojící pod ní.

- **Před zahájením práce pod korbou ji vždy zajistěte vzpěrou ve zvednuté poloze.**
- **Před prací pod korbou z ní vyložte veškerý materiál.**

Obecné bezpečnostní informace

- Nedovolte, aby servisní práce na stroji prováděla nezaškolená osoba.
- Před údržbou nebo seřizováním odstavte stroj na rovném povrchu, zatáhněte parkovací brzdu, vypněte motor a vyjměte klíč, abyste předešli náhodnému nastartování motoru.
- Pokud je třeba stroj nebo jeho součásti podepřít, použijte montážní podstavce.
- Opatrně uvolněte tlak z dílů s akumulovanou energií.

- Při provádění údržby stroje nenabíjejte akumulátory.
- Průběžně řádně dotahujte všechny matice, svorníky a šrouby, čímž zajistíte dobrý stav vozidla.
- Abyste snížili riziko požáru, odstraňujte z motorového prostoru přebytečné mazivo, trávu, listí a nahromaděné nečistoty.
- Je-li to možné, neprovádějte údržbu se spuštěným motorem. Nepřibližujte se k pohybujícím se částem.
- Pokud při seřizování musí běžet motor, nepřibližujte ruce, nohy, žádné jiné části těla ani oděv k motoru či jakýmkoli pohybujícím se součástem. Nedovolte, aby se kdokoli ke stroji přiblížil.
- Místa potřísněná uniklým olejem nebo palivem vždy očistěte.
- Často kontrolujte činnost parkovací brzdy. Dle potřeby seřiďte a opravte.
- Udržujte všechny díly v dobrém stavu a dbejte na to, aby byl veškerý hardware utažený. Nahraďte všechny opotřebené nebo poškozené nálepky.
- Nikdy neblokujte určenou funkci bezpečnostního zařízení ani nesnižujte úroveň ochrany, kterou bezpečnostní zařízení poskytuje. Pouze pravidelně kontrolujte jejich správnou funkci.
- Nepřekračujte maximální otáčky motoru změnou nastavení regulátoru. Z důvodu zajištění bezpečnosti a přesnosti si u autorizovaného prodejce Toro nechejte zkontrolovat maximální otáčky motoru pomocí otáčkoměru.
- Pokud potřebujete rozsáhlejší opravu nebo pomoc, obraťte se na autorizovaného prodejce Toro.
- S ohledem na zajištění maximální výkonnosti a bezpečnosti vždy kupujte pouze originální náhradní díly a příslušenství Toro. Náhradní díly a příslušenství od jiných výrobců mohou představovat riziko. Jakékoli úpravy stroje mohou nepříznivě ovlivnit jeho provozuschopnost, výkonnost a trvanlivost, nebo mohou při použití stroje vést ke zranění nebo usmrcení osob. Takové použití může vést ke ztrátě záruky na výrobek společnosti Toro®.

Bezpečnost před prováděním úkonů údržby

Před nastavováním, čištěním, opravou nebo opuštěním stroje proveďte následující:

1. Zaparkujte stroj na rovném povrchu.
2. Zatáhněte parkovací brzdu.
3. Vypněte motor a vyjměte klíč.

Bezpečnost při údržbě motoru

- Před kontrolou hladiny oleje a doplňováním oleje do klikové skříně vypněte motor.
- Nepřibližujte ruce, nohy, obličej, jiné části těla ani oděv k tlumiči ani jiným horkým povrchům.

Údržba vozidla za zvláštních provozních podmínek

Důležité: **Jestliže stroj pracuje za některé z níže uvedených provozních podmínek, je třeba provádět údržbu dvakrát častěji:**

- Provoz na poušti
- Provoz v chladném prostředí (s teplotou nižší než 10 °C)
- Tažení přívěsu
- Častý provoz v prašném prostředí
- Stavební práce
- Po delším provozu v blátě, písku, vodě nebo podobném znečišťujícím prostředí nechte co nejdříve zkontrolovat a vyčistit brzdy. Tím zabráníte tomu, aby abrazivní materiál způsobil jejich nadměrné opotřebení.

Bezpečnost při práci s elektrickým systémem

DŮLEŽITÉ UPOZORNĚNÍ

CALIFORNIA
Důležité upozornění, poučka 65

Póly akumulátoru, svorky a související příslušenství obsahují olovo a sloučeniny olova, což jsou chemické látky, které jsou ve státě Kalifornie známé jako látky způsobující rakovinu a poškozující reprodukční systém. Po manipulaci s akumulátorem si umyjte ruce.

- Před opravou odpojte akumulátor. Jako první odpojte zápornou svorku a jako poslední kladnou svorku. Jako první připojte kladnou svorku a jako poslední zápornou svorku.
- Akumulátor dobíjejte v dobře větraném otevřeném prostoru a v dostatečné vzdálenosti od zdroje jiskření nebo ohně. Před připojením nebo

odpojením akumulátoru nejprve odpojte nabíječku. Noste ochranný oděv a používejte izolované nástroje.

Příprava stroje na provedení údržby

1. Zaparkujte stroj na rovném povrchu.
2. Zatáhněte parkovací brzdu.
3. Vypněte motor a vyjměte klíč.

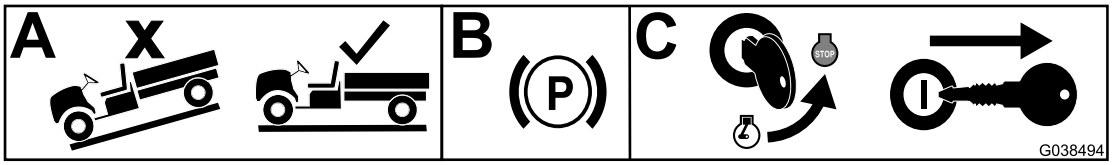

g038494

Obrázek 20

Zvednutí stroje

⚠ NEBEZPEČÍ

Stroj na heveru může být nestabilní. Mohl by z podstavce sklouznout a osobu pod vozidlem zranit.

- **Motor stroje umístěného na podstavci neuvádějte do provozu.**
- **Před opuštěním stroje vždy vytáhněte klíč z klíčového spínače.**
- **Je-li stroj podepřen zdvižným zařízením, zablokujte kola.**
- **Jakmile stroj zvednete, podepřete jej pomocí montážních podstavců.**

Důležité: **Kdykoliv provádíte běžnou údržbu a/nebo diagnostiku při spuštěném motoru, musí být zadní kola stroje zvednuta 25 mm nad zem a zadní náprava musí být podepřena montážními podstavci.**

- Podpěrný bod v přední části vozidla se nachází v přední části rámu za tažným spojovacím prvkem (Obrázek 21).

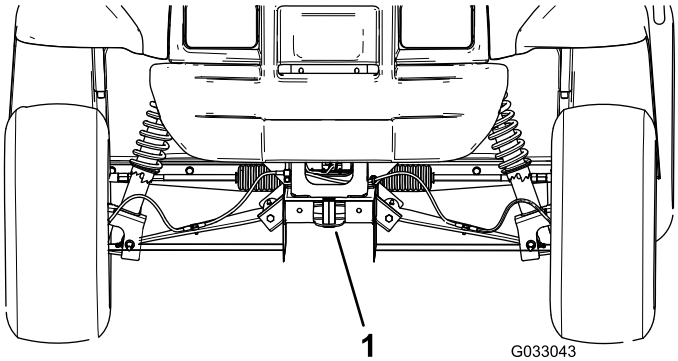

g033043

Obrázek 21

1. Přední podpěrný bod

- Podpěrný bod v zadní části vozidla se nachází pod trubkami nápravy (Obrázek 22).

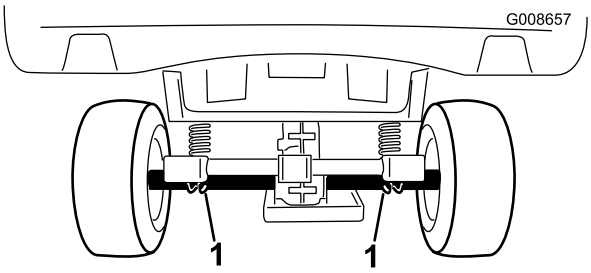

g008657

Obrázek 22

1. Zadní podpěrné body

Otevření/zavření kapoty

Zvednutí kapoty

1. Zvedněte rukojeť pryžových západek na každé straně kapoty (Obrázek 23).

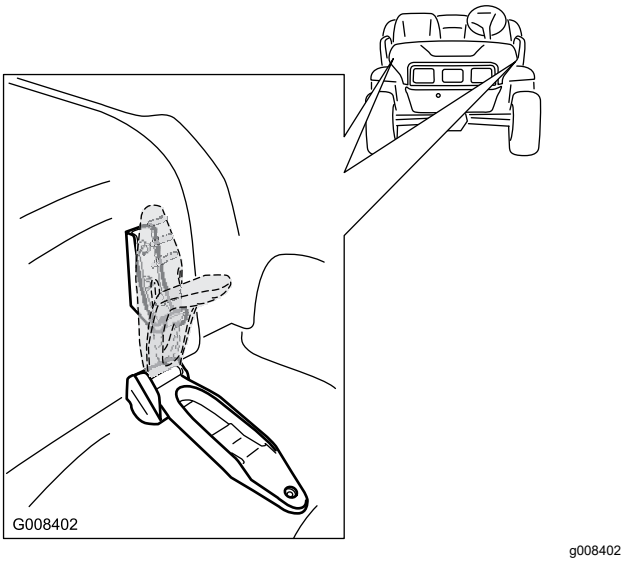

Obrázek 23

2. Zvedněte kapotu.

Zavření kapoty

1. Opatrně spusťte kapotu dolů.
2. Zajistěte kapotu tak, že vyrovnáte pryžové západky na zajišťovacích konzolách na každé straně kapoty (Obrázek 23).

Mazání

Mazání vozidla

Servisní interval: Po každých 100 hodinách provozu/Každý rok (podle toho, co nastane dříve)—Promažte ložiska a pouzdra. Mazání vozidla provádějte častěji, pokud ho využíváte v náročných podmínkách.

Typ maziva: Mazivo na bázi lithia č. 2

1. Očistěte maznice hadrem tak, aby do ložiska ani pouzdra nemohly proniknout cizí částice.
2. Pomocí mazací pistole aplikujte 1 nebo 2 dávky maziva do maznic na vozidle.
3. Otřete z vozidla přebytečné mazivo.

Tyto maznice se nacházejí na vnitřním konci ovládacích ramen, na kulovém kloubu spojovací tyče a na vnějším konci ovládacích ramen (Obrázek 24 a Obrázek 25).

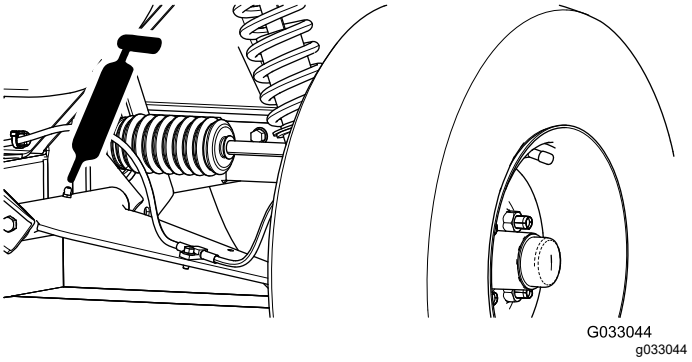

Obrázek 24

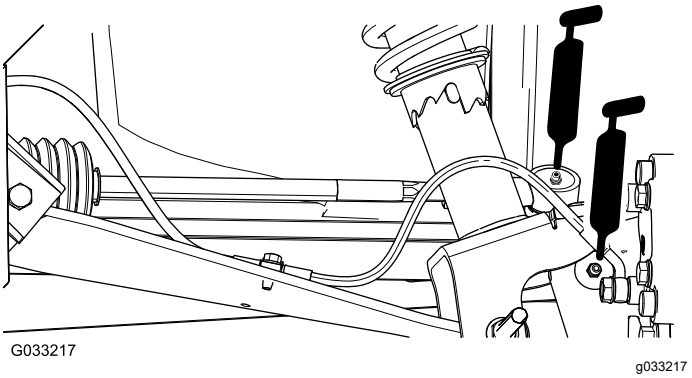

Obrázek 25

Mazání ložisek předních kol

Servisní interval: Po každých 300 hodinách provozu

Specifikace maziva: Mobilgrease XHP™-222

Demontáž hlavy a rotoru

1. Zvedněte přední část stroje a podepřete ji montážními stolicemi.
2. Demontujte 4 upevňovacích matic, jež připevňují kolo k hlavě (Obrázek 26).

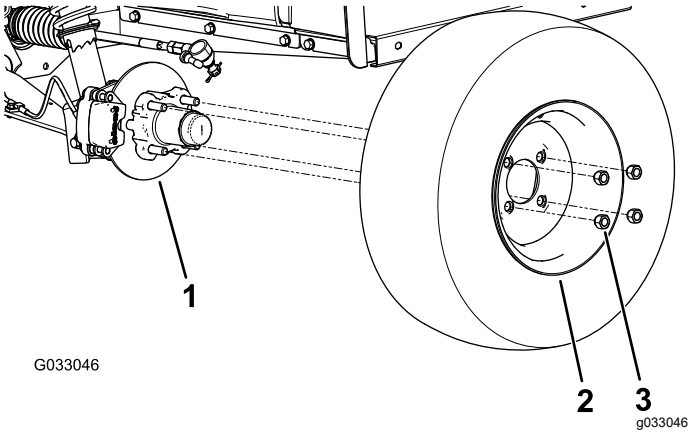

Obrázek 26

1. Hlava
2. Kolo
3. Upevňovací matice

3. Demontujte šrouby s přírubovou hlavou (3/8 x 3/4 in), jež připevňují konzolu montážního celku brzdy ke vřetenu, a oddělte brzdu od vřetena (Obrázek 27).

   Poznámka: Než přejdete k následujícímu kroku, montážní celek brzdy podepřete.

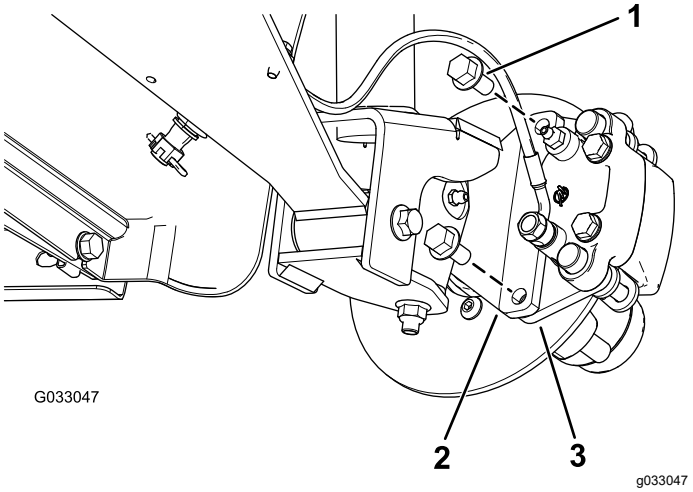

Obrázek 27

1. Šrouby s přírubovou hlavou (3/8 x 3/4 in)
2. Vřeteno
3. Konzola brzdového třmenu (montážní celek brzdy)

4. Sejměte protiprachový kryt z hlavy (Obrázek 28).

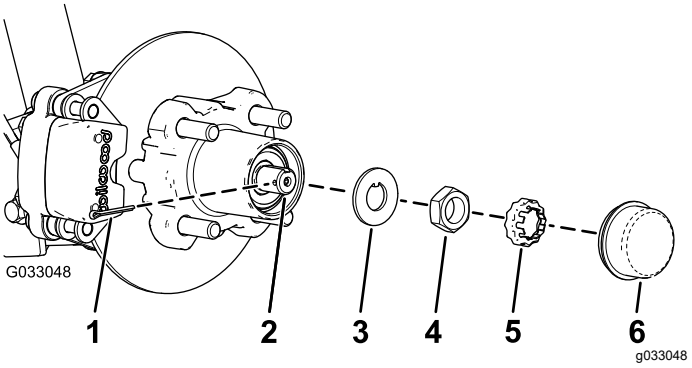

Obrázek 28

1. Závlačka
2. Vřeteno
3. Pojistná podložka s jazýčkem
4. Vřetenová matice
5. Pojistný kroužek matice
6. Protiprachový kryt

5. Demontujte závlačku a pojistný kroužek matice z vřetena a vřetenové matice (Obrázek 28).
6. Demontujte vřetenovou matici z vřetena a oddělte od něj i montážní celek hlavy a rotoru (Obrázek 28 a Obrázek 29).

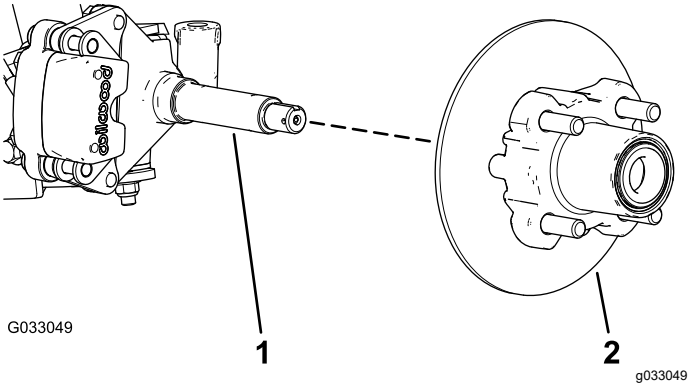

Obrázek 29

1. Vřeteno
2. Montážní celek hlavy a rotoru

7. Hadrem vřeteno očistěte.
8. Zopakujte kroky 1 až 7 na hlavě a rotoru na druhé straně stroje.

Mazání ložisek kol

1. Demontujte vnější ložisko a kroužek ložiska z hlavy (Obrázek 30).

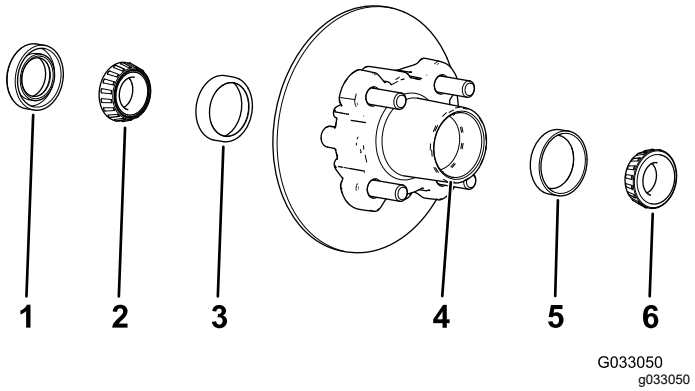

Obrázek 30

1. Těsnění
2. Vnitřní ložisko
3. Kroužek vnitřního ložiska
4. Zahloubení ložiska (hlava)
5. Kroužek vnějšího ložiska
6. Vnější ložisko

2. Demontujte těsnění a vnitřní ložisko z hlavy (Obrázek 30).
3. Otřete do čista těsnění a zkontrolujte, zda není opotřebeno nebo poškozeno.

   Poznámka: K čištění těsnění nepoužívejte čisticí prostředek. Je-li těsnění poškozeno nebo opotřebeno, vyměňte jej.
4. Vyčistěte ložiska a kroužky a zkontrolujte, zda nejsou tyto součásti opotřebeny nebo poškozeny.

   Poznámka: Vyměňte všechny opotřebené nebo poškozené součásti. Přesvědčte se, zda jsou ložiska a kroužky čisté a suché.
5. Vyčistěte zahloubení hlavy a odstraňte veškeré mazivo a nečistoty (Obrázek 30).
6. Do ložisek aplikujte specifikované mazivo.
7. 50 až 80 % zahloubení hlavy vyplňte specifikovaným mazivem (Obrázek 30).
8. Namontujte vnitřní ložisko na kroužek z vnitřní strany hlavy a nainstalujte těsnění (Obrázek 30).
9. Opakujte kroky 1 až 8 pro ložiska na druhé hlavě.

Montáž hlavy a rotoru

1. Potřete vřeteno tenkou vrstvou specifikovaného maziva (Obrázek 31).

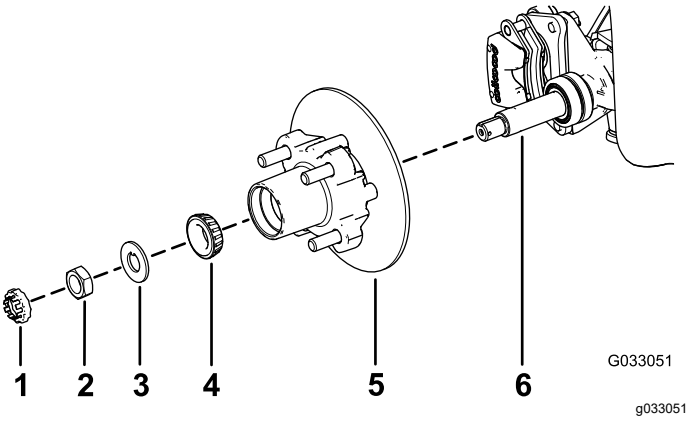

Obrázek 31

1. Pojistný kroužek matice
2. Vřetenová matice
3. Pojistná podložka s jazýčkem
4. Vnější ložisko
5. Hlava, rotor, vnitřní ložisko, kroužek a těsnění.
6. Vřeteno

2. Namontujte hlavu a rotor na vřeteno s rotorem směrem dovnitř (Obrázek 31).
3. Namontujte vnější ložisko na vřeteno a nasaďte ložisko na vnější kroužek (Obrázek 31).
4. Na vřeteno nasaďte pojistnou podložku s jazýčkem (Obrázek 31).
5. Našroubujte vřetenovou matici na vřeteno a dotáhněte ji na moment 15 Nm při současném otáčení hlavou, aby došlo k usazení ložiska (Obrázek 31).
6. Povolte vřetenovou matici tak, aby se hlava volně otáčela.
7. Utáhněte vřetenovou matici na utahovací moment 1,70 až 2,26 N·m.
8. Nasaďte pojistný kroužek na matici a zkontrolujte, zda je drážka v pojistném kroužku vyrovnaná s otvorem pro závlačku ve vřetenu (Obrázek 32).

   Poznámka: Jestliže drážka v pojistném kroužku a otvor ve vřetenu nejsou vyrovnány, dotažením matice na maximální utahovací moment 2,26 N·m vyrovnejte drážku a otvor.

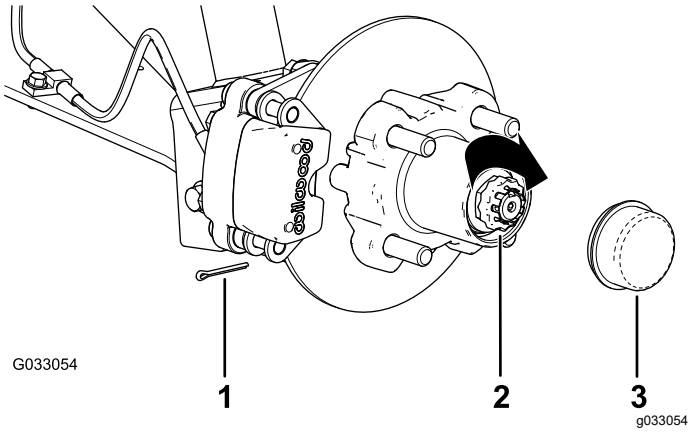

Obrázek 32

1. Závlačka
2. Pojistný kroužek matice
3. Protiprachový kryt

9. Zasuňte závlačku a oba konce zahněte kolem pojistného kroužku (Obrázek 32).
10. Nasaďte na hlavu protiprachový kryt (Obrázek 32).
11. Zopakujte kroky 1 až 10 na hlavě a rotoru na druhé straně stroje.

Montáž brzd a kol

1. Vyčistěte 2 šrouby s přírubovou hlavou (⅜ x ¾ in) a na závity šroubů aplikujte přípravek na zajištění závitů střední pevnosti.
2. Vyrovnejte brzdové destičky na obou stranách rotoru (Obrázek 27) a otvory v konzole třmenu s otvory v držáku brzdy rámu vřetena (Obrázek 31).
3. Namontujte konzolu třmenu na rám vřetena (Obrázek 27) použitím 2 šroubů s přírubovou hlavou (⅜ x ¾ in).

   Dva šrouby s přírubovou hlavou utáhněte na utahovací moment 47 až 54 Nm.
4. Vyrovnejte otvory v kole se šrouby hlavy a namontujte kolo na hlavu tak, aby ventilek kola směřoval ven (Obrázek 26).

   Poznámka: Přesvědčte se, že montážní plocha kola je v jedné rovině s hlavou.
5. Upevněte kolo na náboj pomocí upevňovacích matic (Obrázek 26).

   Utáhněte upevňovací matice utahovacím momentem 108 až 122 Nm.
6. Zopakujte kroky 1 až 5 pro brzdu a kolo na druhé straně stroje.

Údržba motoru

Výměna filtru motorového oleje

Servisní interval: Po prvních 25 hodinách

Po každých 100 hodinách provozu/Každý rok (podle toho, co nastane dříve) V případě provozu ve zvláštních podmínkách měňte olej dvakrát častěji, viz Údržba vozidla za zvláštních provozních podmínek (strana 27).

1. Vypusťte olej z motoru, viz Vypouštění motorového oleje (strana 32).
2. Demontujte stávající olejový filtr (Obrázek 33).
3. Těsnění nového olejového filtru lehce potřete čistým olejem.
4. Našroubujte nový filtr na adaptér filtru, až těsnění dosedne na montážní desku. Potom filtr dotáhněte o další 1/2 až 3/4 otáčky (Obrázek 33).

   Poznámka: Olejový filtr nadměrně neutahujte.
5. Doplňte do klikové skříně předepsaný typ oleje (Obrázek 34).
6. Spusťte motor a zkontrolujte, zda nedochází k úniku oleje.
7. Vypněte motor a zkontrolujte hladinu oleje.

   Poznámka: V případě potřeby doplňte specifikovaný olej do otvoru tak, aby hladina oleje sahala ke značce maximální výše oleje na měrce.

Výměna motorového oleje

Servisní interval: Po prvních 25 hodinách

Po každých 100 hodinách provozu V případě provozu ve zvláštních podmínkách měňte olej dvakrát častěji, viz Údržba vozidla za zvláštních provozních podmínek (strana 27).

Poznámka: Pokud stroj používáte v extrémně prašném nebo písčitém prostředí, měňte olej častěji.

Poznámka: Použitý motorový olej a olejový filtr odevzdejte do certifikovaného recyklačního střediska.

Vypouštění motorového oleje

1. Nastartujte stroj a nechte motor několik minut pracovat.
2. Zaparkujte stroj na rovném povrchu.
3. Zatáhněte parkovací brzdu.
4. Vypněte motor a vyjměte klíč.

5. Zvedněte korbu.
6. Pod vypouštěcí zátku umístěte nádobu na zachycení oleje o objemu 1,8 l (Obrázek 33).

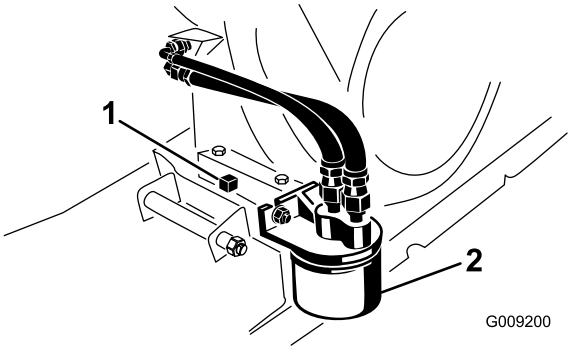

g009200

Obrázek 33

1. Zátka vypouštěcího otvoru 2. Filtr motorového oleje

7. Demontujte zátku vypouštěcího otvoru a těsnění (Obrázek 33).
8. Namontujte vypouštěcí zátku a těsnění a utáhněte vypouštěcí zátku na utahovací moment 17,6 Nm.
9. Nalijte do motoru motorový olej; viz Kontrola hladiny motorového oleje (strana 33).

   Důležité: **Nespouštějte motor stroje bez odpovídajícího množství motorového oleje.**

Kontrola hladiny motorového oleje

Servisní interval: Při každém použití nebo denně—Zkontrolujte hladinu motorového oleje. Hladinu motorového oleje kontrolujte před spuštěním motoru.

Poznámka: Motor je dodáván s olejem v klikové skříni, před prvním spuštěním motoru a po něm však hladinu oleje zkontrolujte.

Typ motorového oleje: detergentní motorový olej (API klasifikace SF, SG, SH, SJ nebo vyšší)

Viskozita: viz tabulka níže

USE THESE SAE VISCOSITY OILS

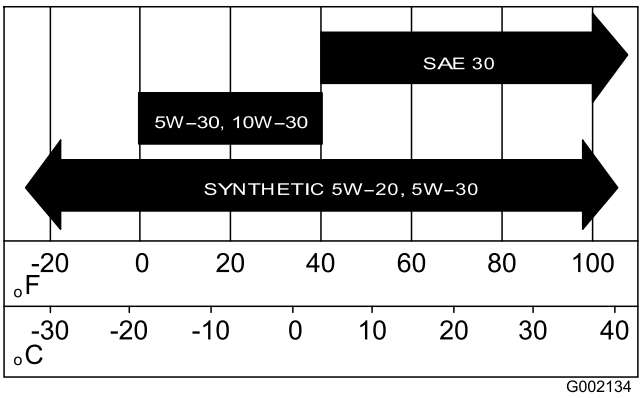

g002134

Obrázek 34

1. Zaparkujte stroj na rovném povrchu.
2. Zatáhněte parkovací brzdu.
3. Vypněte motor a vyjměte klíč.
4. Zvedněte korbu.
5. Hadrem vyčistěte prostor kolem měrky oleje a uzávěru plnicího otvoru (Obrázek 35), aby nečistoty nemohly proniknout do trubice měrky nebo plnicího hrdla oleje a poškodit motor.

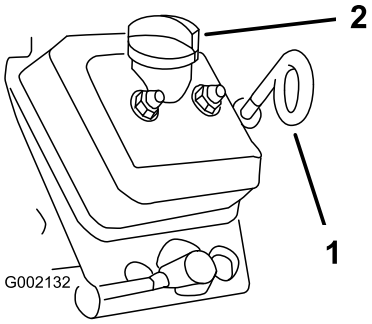

g002132

Obrázek 35

1. Měrka hladiny oleje (očko dolů) 2. Uzávěr plnicího otvoru (plnicí hrdlo)

6. Vyjměte měrku hladiny oleje a otřete její konec (Obrázek 35).
7. Zasuňte měrku hladiny oleje na doraz do trubice měrky oleje (Obrázek 35).
8. Vytáhněte měrku a podívejte se na její konec.
9. Pokud je hladina oleje nízká, sejměte uzávěr plnicího otvoru a doplňte předepsaný typ oleje do plnicího hrdla tak, aby hladina dosahovala ke značce horní meze na měrce.

   Poznámka: Olej doplňujte pomalu a během procesu často kontrolujte výšku hladiny oleje. **Motor olejem nepřeplňujte**.
10. Nasaďte uzávěr plnicího otvoru (Obrázek 35).

11. Pevně nasaďte měrku hladiny oleje zpět na místo (Obrázek 35).

    Důležité: **Očko na konci měrky hladiny oleje musí směřovat dolů.**

12. Spusťte korbu dolů.

Kontrola výstražné kontrolky tlaku oleje

Servisní interval: Při každém použití nebo denně

Poznámka: Bezprostředně po vypnutí motoru může trvat 1–2 minuty, než se kontrolka rozsvítí.

1. Zatáhněte parkovací brzdu.
2. Otočte klíčový spínač do ZAPNUTÉ polohy, ale motor nestartujte.

   Poznámka: Kontrolka tlaku oleje by se měla rozsvítit červeně.

   Poznámka: Je-li kontrolka nefunkční, je buď spálená žárovka nebo je v elektrické soustavě závada, kterou je třeba odstranit.

Údržba vzduchového filtru

Servisní interval: Po každých 100 hodinách provozu
Pokud je vložka vzduchového filtru znečištěna nebo poškozena, vyměňte ji dříve.

Poznámka: Údržbu vzduchového filtru provádějte častěji (po několika hodinách), pokud jej používáte v extrémně prašném nebo písčitém prostředí.

Kontrola vzduchového filtru

1. Zvedněte korbu a zajistěte ji vzpěrou.
2. Zkontrolujte, zda pouzdro vzduchového filtru není poškozené; to by mohlo způsobit únik vzduchu (Obrázek 36 a Obrázek 37).

   Poznámka: Kryt musí utěsňovat pouzdro vzduchového filtru.

   Poznámka: Poškozený kryt nebo pouzdro vzduchového filtru vyměňte.

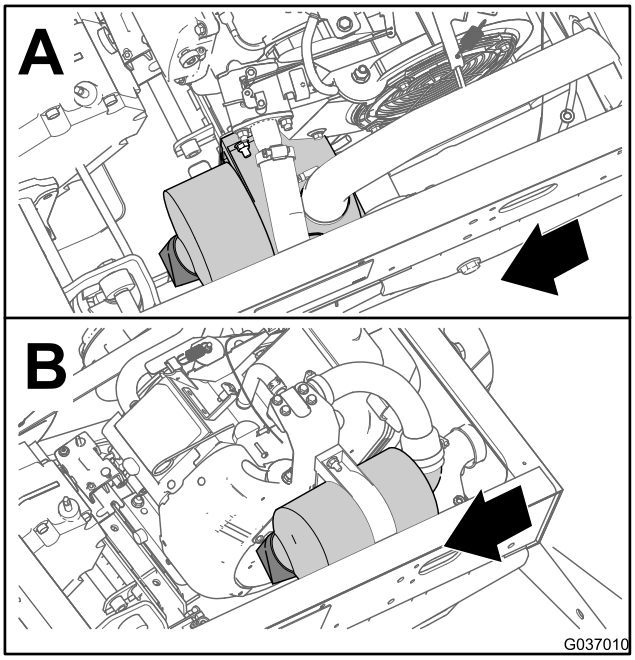

g037010

Obrázek 36

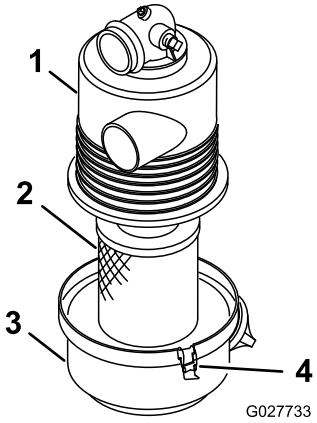

g027733

Obrázek 37

1. Pouzdro vzduchového filtru
2. Vložka vzduchového filtru
3. Kryt vzduchového filtru
4. Západka

3. Uvolněte západky upevňující kryt vzduchového filtru k pouzdru vzduchového filtru (Obrázek 37).
4. Oddělte kryt od pouzdra vzduchového filtru a vyčistěte vnitřní část krytu (Obrázek 37).
5. Opatrně vysuňte vložku vzduchového filtru z pouzdra filtru.

   Poznámka: Aby se uvolnilo co nejmenší množství prachu, neklepejte filtrem o pouzdro vzduchového filtru.

6. Zkontrolujte vložku vzduchového filtru.

- Pokud je vložka vzduchového filtru čistá, nainstalujte ji podle pokynů v části Montáž vzduchového filtru (strana 35).
- Pokud je vložka vzduchového filtru poškozena, vyměňte ji podle pokynů v části Výměna vzduchového filtru (strana 35).

Výměna vzduchového filtru

1. Vyjměte vložku vzduchového filtru.
2. Zkontrolujte, zda v nové filtrační vložce během přepravy nedošlo k poškození.

   Poznámka: Zkontrolujte těsnicí konec filtrační vložky.

   Důležité: **Poškozenou filtrační vložku neosazujte.**
3. Namontujte nový vzduchový filtr; postupujte podle pokynů v části Montáž vzduchového filtru (strana 35).

Montáž vzduchového filtru

Důležité: **Aby nedošlo k poškození motoru, musí být namontována kompletní sestava vzduchového filtru.**

Důležité: **Nepoužívejte poškozený filtr.**

Poznámka: Čištění použité vložky vzduchového filtru není doporučováno vzhledem k možnému poškození média filtru.

1. Očistěte otvor pro vypuzování nečistot v krytu vzduchového filtru.
2. Vyjměte z krytu pryžový výtlačný ventil, vyčistěte dutinu a výtlačný ventil nasaďte zpět.
3. Zasuňte vložku vzduchového filtru do pouzdra vzduchového filtru (Obrázek 37).

   Poznámka: Při montáži tlačte na vnější lem filtrační vložky, aby správně dosedla a těsnila. Netlačte na pružný střed filtrační vložky.
4. Zarovnejte kryt vzduchového filtru s pouzdrem vzduchového filtru (Obrázek 37).
5. Pomocí západek připevněte kryt k pouzdru (Obrázek 37).
6. Spusťte korbu dolů.

Údržba zapalovacích svíček

Servisní interval: Po každých 100 hodinách provozu/Každý rok (podle toho, co nastane dříve) Podle potřeby zapalovací svíčku vyměňte.

Typ: Champion RN14YC (nebo rovnocenný)

Mezera mezi elektrodami: 0,762 mm (0,03 in)

Důležité: **Prasklou, zanesenou, znečištěnou nebo vadnou zapalovací svíčku vyměňte. Při čištění svíček nepoužívejte tryskání pískem, škrabku ani drátěný kartáč, protože do válce by mohla napadat drť uvolněná ze svíčky. Důsledkem je zpravidla poškození motoru.**

Poznámka: Zapalovací svíčku je nutné demontovat a zkontrolovat při každé závadě motoru.

1. Očistěte okolí zapalovací svíčky, aby po její demontáži nepronikly do válce žádné nečistoty.
2. Vytáhněte kabel ze svorky zapalovací svíčky.
3. Vytáhněte svíčku z hlavy válce.
4. Zkontrolujte stav vnější elektrody, střední elektrody a izolátoru elektrody, abyste si byli jisti, že nedošlo k jejich poškození (Obrázek 38).

   Poznámka: Nepoužívejte poškozené nebo opotřebené zapalovací svíčky. Vyjmutou svíčku nahraďte novou zapalovací svíčkou předepsaného typu.

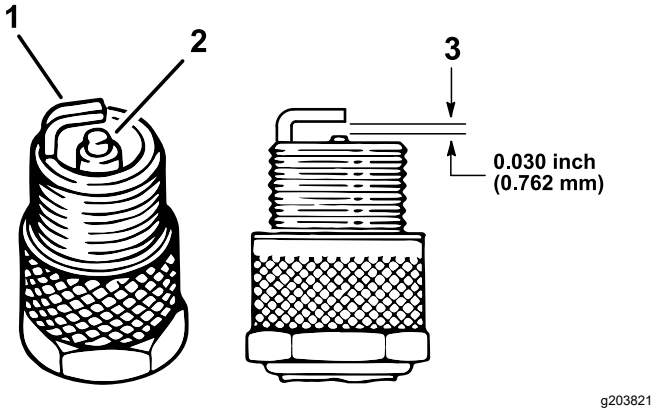

Obrázek 38

1. Vnější elektroda
2. Izolátor střední elektrody
3. Vzdálenost elektrod (není v měřítku)

5. Nastavte vzdálenost mezi střední a vnější elektrodou na 0,762 mm, viz Obrázek 38.
6. Namontujte zapalovací svíčku do hlavy válce a utáhněte ji momentem 20 Nm.
7. Namontujte kabel zapalovací svíčky.
8. Opakujte kroky 1 až 7 pro další zapalovací svíčku.

Nastavení vysokých/nízkých volnoběžných otáček

1. Zvedněte korbu a v této poloze ji zajistěte vzpěrou.
2. Při vypnutém motoru sešlápněte pedál akcelerátoru a změřte vzdálenost mezi náběžnou hranou lomené páky regulátoru a výstupkem konzoly. Tato vzdálenost by měla činit 0,8 až 2,0 mm.
3. Na lanku škrticí klapky povolte přední pojistnou matici a utažením zadní pojistné matice zvyšte nízké volnoběžné otáčky (Obrázek 39).

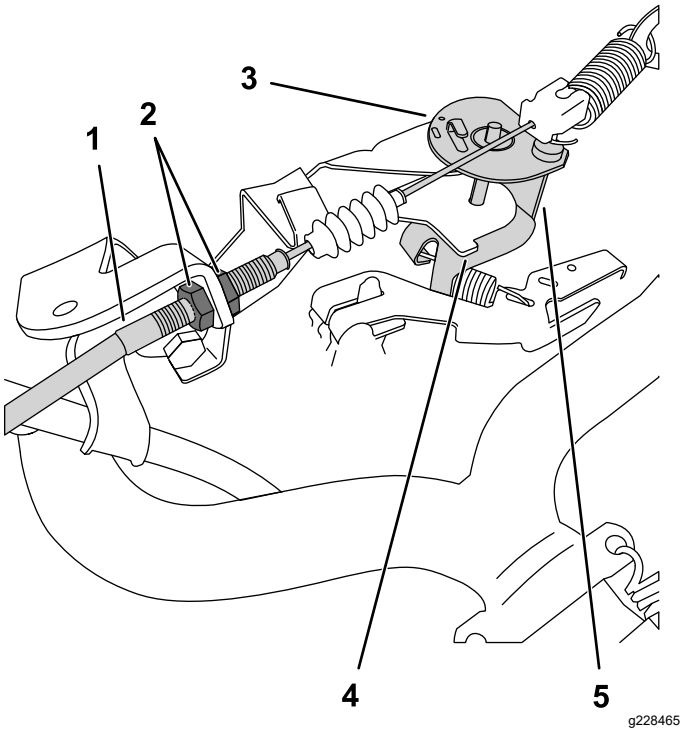

Obrázek 39

Lomená páka bez sešlápnutého plynového pedálu

1. Lanko škrticí klapky
2. Pojistné matice
3. Lomená páka
4. Výstupek konzoly
5. Náběžná hrana

4. Pomocí otáčkoměru změřte vysoké volnoběžné otáčky:
   A. Nastartujte motor.
   B. Uveďte řadicí páku do neutrální polohy.
   C. Zcela sešlápněte pedál akcelerátoru a pomocí otáčkoměru změřte otáčky motoru, které by měly být v rozmezí 3550 až 3650. Pokud tomu tak není, vypněte motor a seřiďte pojistné matice lanka.

   Důležité: **Přeběhové otáčky nesnižujte. Pomocí otáčkoměru se přesvědčte, zda jsou vysoké volnoběžné otáčky v rozmezí 3 550 až 3 650.**
5. Zasuňte vzpěru a spusťte korbu dolů.

Údržba palivového systému

Kontrola palivového potrubí a spojek

Servisní interval: Po každých 400 hodinách provozu/Každý rok (podle toho, co nastane dříve)

Zkontrolujte, zda palivové potrubí, spoje a svorky nejsou narušené nebo poškozené a spojky nejsou uvolněné.

Poznámka: Před použitím vozidla opravte veškeré poškozené nebo netěsnící součásti palivového systému.

Výměna palivového filtru

Servisní interval: Po každých 800 hodinách provozu/Každý rok (podle toho, co nastane dříve)

1. Zvedněte korbu a podepřete ji vzpěrou; postupujte podle pokynů v části Zvednutí korby (strana 17).
2. Otočte klíčovým spínačem do VYPNUTÉ polohy a vytáhněte klíč z klíčového spínače.
3. Odpojte akumulátor. Postupujte podle pokynů v části Odpojení akumulátoru (strana 42).
4. Umístěte pod palivový filtr čistou nádobu.
5. Demontujte svorky připevňující palivový filtr k palivovému potrubí (Obrázek 40).

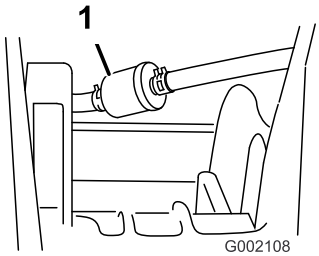

g002108

Obrázek 40

1. Palivový filtr

6. Demontujte starý palivový filtr z palivového potrubí.

   Poznámka: Vypusťte ze starého olejového filtru olej a odevzdejte ho do certifikovaného recyklačního střediska.
7. Namontujte nový filtr do palivového potrubí tak, aby šipka **směřovala ke** karburátoru.
8. Připevněte filtr k potrubí pomocí svorek, které jste vyšroubovali v kroku 5.
9. Připojte akumulátor a spusťte korbu dolů. Postupujte podle pokynů v částech Zapojení akumulátoru (strana 43) a Spuštění korby (strana 18).

Údržba nádrže s aktivním uhlím

Kontrola vzduchového filtru nádrže s aktivním uhlím

Servisní interval: Po každých 100 hodinách provozu—Zkontrolujte vzduchový filtr nádrže s aktivním uhlím.

Zkontrolujte otvor ve spodní části vzduchového filtru nádrže s aktivním uhlím. Musí být čistý a neblokovaný nečistotami nebo překážkami (Obrázek 41).

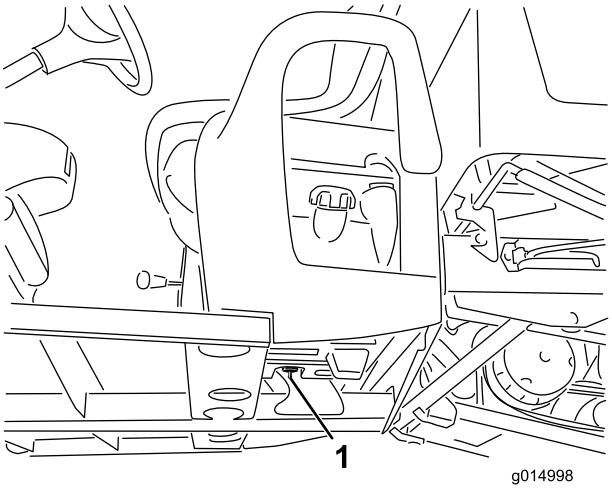

g014998

Obrázek 41

1. Otvor vzduchového filtru (umístěný uvnitř palivové nádrže pod nádrží s aktivním uhlím)

Výměna filtru nádrže s aktivním uhlím

Servisní interval: Po každých 200 hodinách provozu—Vyměňte filtr nádrže s aktivním uhlím.

1. Demontujte trn filtru nádrže s aktivním uhlím z hadice ve spodní části nádrže s aktivním uhlím a filtr vyjměte.

   Poznámka: Zlikvidujte starý filtr.

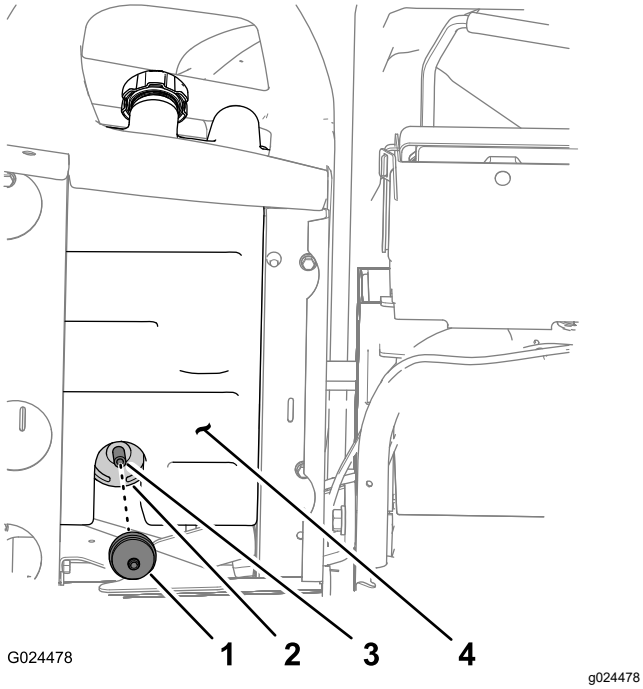

Obrázek 42

1. Filtr nádrže s aktivním uhlím
2. Nádrž s aktivním uhlím
3. Hadice
4. Palivová nádrž

2. Zcela zasuňte trn filtru nádrže s aktivním uhlím do hadice ve spodní části nádrže s aktivním uhlím.

Výměna nádrže s aktivním uhlím

Poznámka: Nádrž s aktivním uhlím vyměňte, jestliže je poškozena, ucpána nebo pokud je stroj provozován bez filtru nádrže s aktivním uhlím.

Poznámka: Filtr nádrže s aktivním uhlím vyměňte při výměně nádrže s aktivním uhlím.

Odpojení ovládacích prvků na rámu sedadla

1. Demontujte rukojeť z řadicí páky (Obrázek 43).

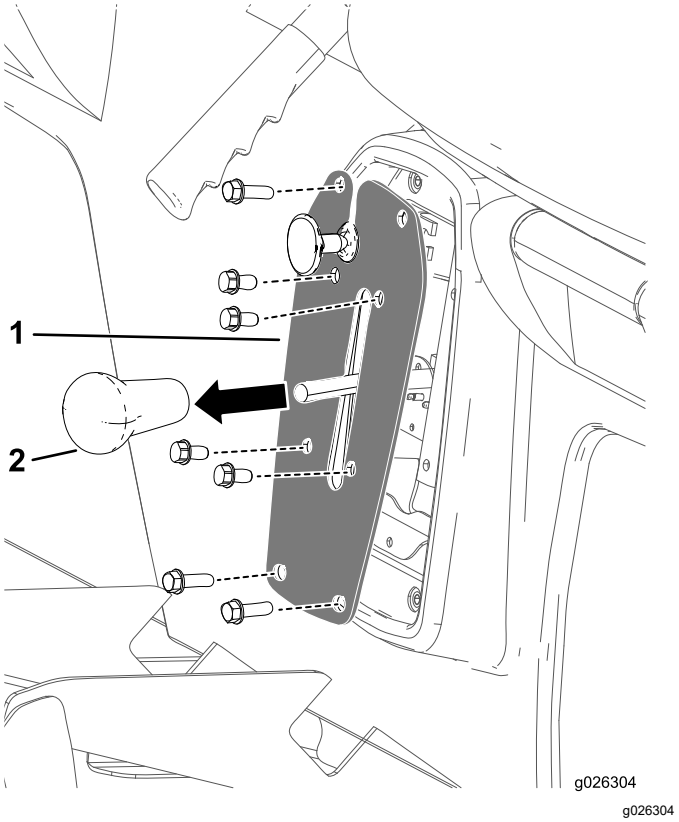

Obrázek 43

1. Deska řazení
2. Rukojeť řadicí páky

2. Demontujte 4 šrouby upevňující desku řazení ke konzole řazení (Obrázek 43).
3. Demontujte 4 šrouby, kterými je deska řazení připevněna k rámu sedadla, a desku sejměte (Obrázek 43).

Odpojení lanka parkovací brzdy

1. Ve spodní části stroje odstraňte stahovací pásku, jež připevňuje lanko parkovací brzdy k trubici provozní brzdy (Obrázek 44).
2. Na přední pojistné matici pro lanko parkovací brzdy vyznačte rysku znázorňující polohu natočení (Obrázek 44).

   Poznámka: Přesvědčte se, zda se přední pojistná matice neotáčí.

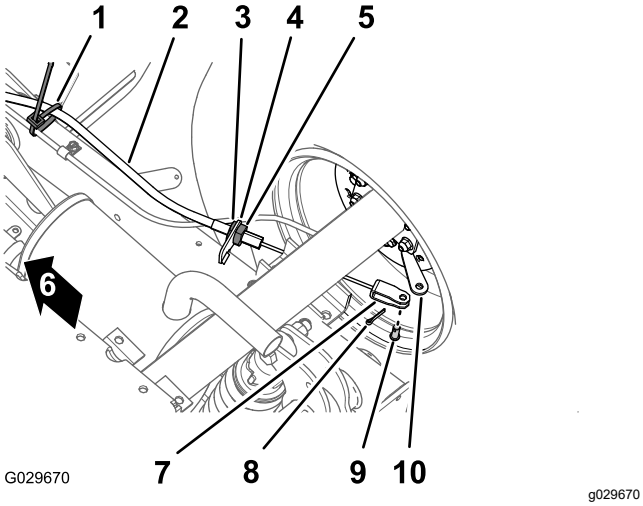

Obrázek 44

1. Stahovací páska
2. Lanko parkovací brzdy
3. Přední pojistná matice
4. Konzola brzdového lanka
5. Zadní pojistná matice
6. Přední část vozidla
7. Vidlice
8. Závlačka
9. Závlačka
10. Ovládací páka brzdy

3. Povolte zadní pojistnou matici a vyjměte lanko z konzoly brzdového lanka (Obrázek 44).
4. Demontujte závlačku a čep vidlice, jenž připevňuje vidlici lanka parkovací brzdy k ovládací páce brzdy, a oddělte lanko od páky (Obrázek 44).
5. Zopakujte kroky 1 až 4 na lanku parkovací brzdy na druhé straně stroje.

Demontáž sedadel a rámů sedadla

1. Ve spodní části stroje demontujte 8 šroubů s přírubovou hlavou a 8 podložek, jež upevňují rám sedadla k podlahové desce a zadnímu nosníku kabiny s profilem U (Obrázek 45).

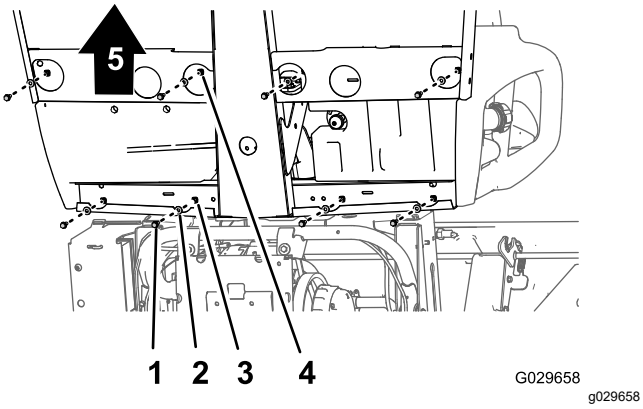

Obrázek 45

1. Šroub s přírubovou hlavou
2. Podložka
3. Otvor (zadní nosník kabiny s profilem U)
4. Otvor (podlahová deska)
5. Přední část vozidla

2. Opatrně zvedněte sedadla, rám sedadla a lanka parkovací brzdy ze stroje (Obrázek 45).

Důležité: **Při zvedání sedadel a rámu sedadla si povšimněte, jako jsou vedena lanka parkovací brzdy podél rámu.**

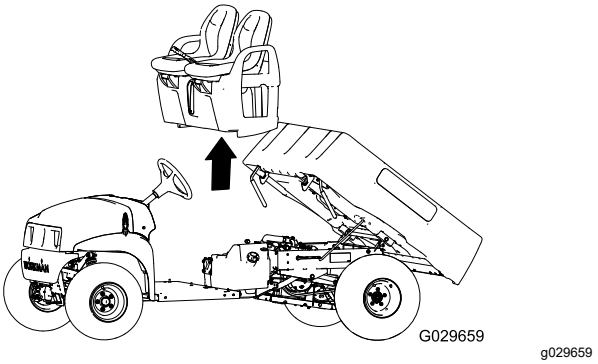

Obrázek 46

Výměna nádrže s aktivním uhlím

1. Odpojte sací hadici od spojky na nádrži s aktivním uhlím, jež je označena nápisem „Purge“ (výplach) (Obrázek 47).

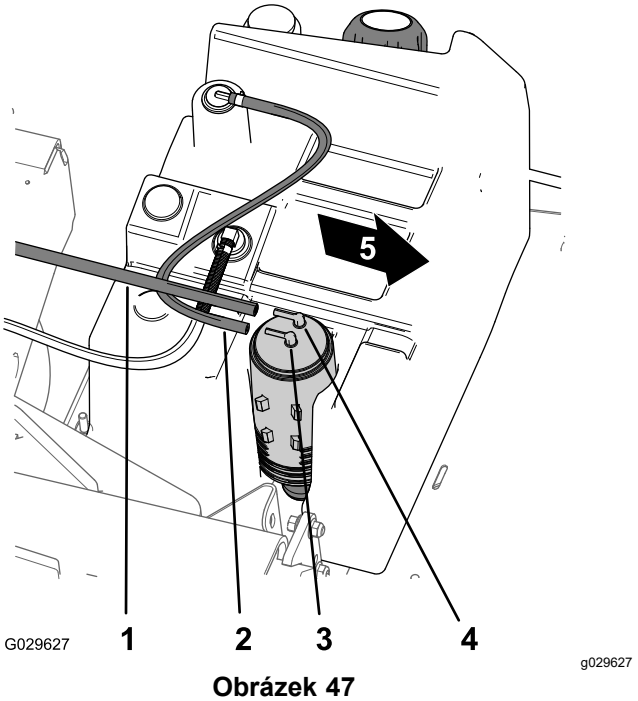

Obrázek 47

1. Sací hadice
2. Hadice palivové nádrže
3. Spojka nádrže s aktivním uhlím (palivová nádrž)
4. Spojka nádrže s aktivním uhlím (výplach)
5. Přední část vozidla

2. Odpojte hadici palivové nádrže od spojky na nádrži s aktivním uhlím, jež je označena nápisem „Fuel Tank“ (palivová nádrž) (Obrázek 47).

3. Zvedněte nádrž s aktivním uhlím z držáku v palivové nádrži (Obrázek 48).

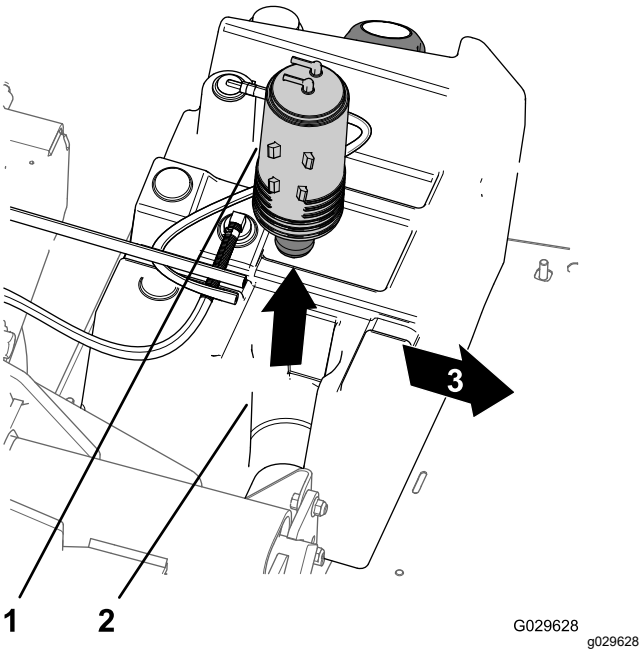

Obrázek 48

1. Nádrž s aktivním uhlím
2. Držák nádrže s aktivním uhlím (palivová nádrž)
3. Přední část vozidla

4. Demontujte filtr nádrže s aktivním uhlím a odpojte krátkou část hadice od spodní spojky staré nádrže s aktivním uhlím (Obrázek 49).

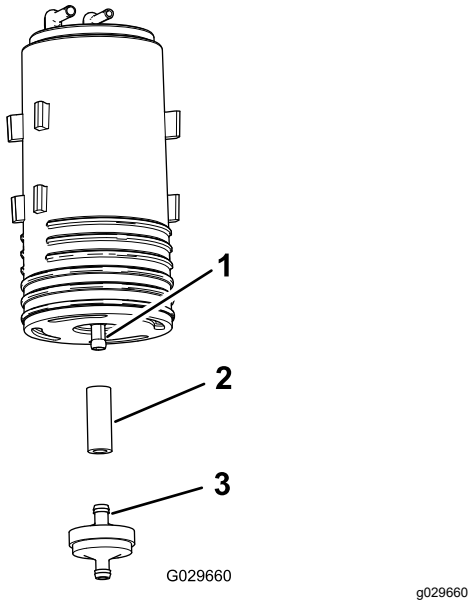

Obrázek 49

1. Spodní spojka (nádrž s aktivním uhlím)
2. Hadice
3. Filtr nádrže s aktivním uhlím

5. Nasaďte hadici na spodní spojku nové nádrže s aktivním uhlím (Obrázek 49).
6. Zasuňte spojku nového filtru nádrže s aktivním uhlím do hadice (Obrázek 49).
7. Vložte novou nádrž s aktivním uhlím do držáku v palivové nádrži tak, aby spojky výplachu a palivové nádrže směřovaly dozadu (Obrázek 48).
8. Nasaďte sací hadici na spojku nádrže s aktivním uhlím označené nápisem „Purge“ (výplach) a hadici palivové nádrže na spojku označenou „Fuel Tank“ (palivová nádrž) (Obrázek 47).

Montáž sedadel a rámu sedadla

1. Zvedněte sedadla a rám sedadla nad stroj a vyrovnejte brzdová lanka s rámem (Obrázek 45 a Obrázek 46).
2. Vyrovnejte otvory v rámu sedadla s otvory v podlahové desce a zadním nosníku kabiny s profilem U (Obrázek 45 a Obrázek 46).
3. Namontujte rám sedadla na podlahovou desku a zadní nosník kabiny s profilem U pomocí 8 šroubů s přírubovou hlavou a 8 podložek, jež jste demontovali v kroku 1, část Demontáž sedadel a rámů sedadla (strana 39), a utáhněte šrouby na utahovací moment 19,78 až 25,42 N·m.

Připojení lanek parkovací brzdy

1. Přiveďte nastavovací prvek se závitem lanka parkovací brzdy ke konzole brzdového lanka, vidlici a k ovládací páce brzdy (Obrázek 44).
2. Připevněte vidlici k ovládací páce brzdy pomocí čepu vidlice a závlačky, jež jste demontovali v kroku 4, část Odpojení lanka parkovací brzdy (strana 38).
3. Vyrovnejte nastavovací prvek se závitem lanka parkovací brzdy na konzole brzdového lanka a utáhněte zadní pojistnou matici (Obrázek 44).

   Poznámka: Dávejte pozor, aby se přední pojistná matice neotáčela.
4. Zopakujte kroky 1 až 3 na lanku parkovací brzdy na druhé straně stroje.

Připojení ovládacích prvků na rámu sedadla

1. Připojte konektor vodiče ke spínači zpátečky umístěnému v konzole řazení rychlostních stupňů.
2. Vyrovnejte otvory v konzole řazení rychlostních stupňů s otvory v rámu sedadla a připevněte desku k rámu 4 šrouby, které jste demontovali v kroku 3, část Odpojení ovládacích prvků na rámu sedadla (strana 38).
3. Vyrovnejte otvory v desce řazení s otvory v konzole řazení rychlostních stupňů a připevněte desku ke konzole 4 šrouby, které

jste demontovali v kroku 2, část Odpojení ovládacích prvků na rámu sedadla (strana 38).

4. Našroubujte rukojeť řadicí páky a ručně ji utáhněte (Obrázek 43).

Údržba elektrického systému

Údržba akumulátoru

Napětí akumulátoru: 12 V, 300 A (při studeném startování) při teplotě –18 °C.

DŮLEŽITÉ UPOZORNĚNÍ

CALIFORNIA
Důležité upozornění, poučka 65

Póly akumulátoru, svorky a související příslušenství obsahují olovo a sloučeniny olova, což jsou chemické látky, které jsou ve státě Kalifornie známé jako látky způsobující rakovinu a poškozující reprodukční systém. Po manipulaci s akumulátorem si umyjte ruce.

⚠ NEBEZPEČÍ

Elektrolyt akumulátoru obsahuje kyselinu sírovou, která je v případě požití smrtelně jedovatá a může způsobit velmi vážné popáleniny.

- **Elektrolyt nepijte. Rovněž zabraňte, aby se dostal na kůži, do očí nebo na oděv. Chraňte si oči brýlemi a ruce gumovými rukavicemi.**
- **Akumulátor doplňujte na místě, kde je k dispozici čistá voda pro opláchnutí pokožky.**

- Akumulátor vždy udržujte v čistotě a v plně nabitém stavu.
- Akumulátor vždy udržujte v čistotě a v plně nabitém stavu.
- Jestliže na vývodech akumulátoru zjistíte korozi, očistěte je roztokem připraveným ze čtyř dílů vody a jednoho dílu jedlé sody.
- Po očištění natřete póly akumulátoru tenkou vrstvou mazacího tuku, abyste zabránili jejich korozi.

Odpojení akumulátoru

⚠ DŮLEŽITÉ UPOZORNĚNÍ

Nesprávné vedení kabelů akumulátoru by mohlo způsobit poškození vozidla a kabely by mohly zapříčinit jiskření. Jiskry by mohly zapříčinit explozi plynů z akumulátoru a následné zranění osob.

- **Vždy odpojujte nejprve záporný (černý) kabel akumulátoru a teprve potom kladný (červený) kabel akumulátoru.**
- **Vždy připojujte nejdříve kladný (červený) kabel akumulátoru a až potom záporný (černý) kabel.**
- **Upevňovací třmen musí být vždy na místě, aby akumulátor chránil a zajišťoval.**

⚠ DŮLEŽITÉ UPOZORNĚNÍ

Vývody akumulátoru nebo kovové nástroje by mohly způsobit zkrat proti kovovým součástem stroje a způsobit jiskření. Jiskry by mohly zapříčinit explozi plynů z akumulátoru a následné zranění osob.

- **Při vyjímání nebo montáži akumulátoru dbejte na to, aby se vývody akumulátoru nedotýkaly žádných kovových částí stroje.**
- **Dejte pozor, abyste kovovým nástrojem nezkratovali vývody akumulátoru proti kovovým částem stroje.**

1. Stiskněte strany krytu akumulátoru a sejměte kryt z horní části akumulátoru (Obrázek 50).

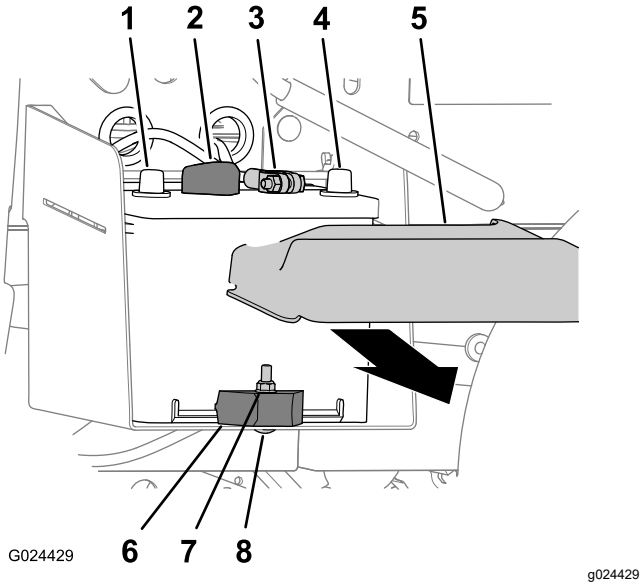

Obrázek 50

1.	Kladný vývod akumulátoru	5.	Kryt akumulátoru
2.	Kladný kabel akumulátoru	6.	Svorka akumulátoru
3.	Záporný kabel akumulátoru	7.	Pojistná matice
4.	Záporný vývod akumulátoru	8.	Vratový šroub

2. Odpojte záporný kabel akumulátoru od vývodu akumulátoru (Obrázek 50).
3. Odpojte kladný kabel akumulátoru od vývodu akumulátoru (Obrázek 50).

Vyjmutí akumulátoru

1. Odpojte kabely akumulátoru; postupujte podle pokynů v části Odpojení akumulátoru (strana 42).
2. Demontujte pojistnou matici, vratový šroub a svorku akumulátoru, pomocí kterých je akumulátor připevněn k ploše pro akumulátor (Obrázek 50).
3. Vyjměte akumulátor z plochy pro akumulátor (Obrázek 50).

Montáž akumulátoru

1. Zarovnejte akumulátor s plochou pro akumulátor vozidla (Obrázek 50).

   Poznámka: Ujistěte se, že kladné a záporné vývody akumulátoru jsou umístěny podle zobrazení Obrázek 50.
2. Připevněte akumulátor k ploše pro akumulátor pomocí svorky akumulátoru, vratového šroubu a pojistné matice (Obrázek 50).
3. Připojte kabely akumulátoru. Postupujte podle pokynů v části Zapojení akumulátoru (strana 43).

Zapojení akumulátoru

1. Připojte kladný kabel akumulátoru k vývodu akumulátoru (Obrázek 50).
2. Připojte záporný kabel akumulátoru k vývodu akumulátoru (Obrázek 50).
3. Nasaďte kryt akumulátoru na horní část akumulátoru (Obrázek 50).

Dobíjení akumulátoru

⚠ DŮLEŽITÉ UPOZORNĚNÍ

Při nabíjení akumulátoru vznikají plyny, které mohou explodovat.

V blízkosti akumulátoru nikdy nekuřte a neuchovávejte akumulátor v blízkosti jisker a otevřeného ohně.

Důležité: **Akumulátoru vždy udržujte v plně nabitém stavu (při specifické hustotě elektrolytu 1,260). Toto je obzvláště důležité proto, aby nedošlo k poškození akumulátoru při teplotě nižší než 0 °C.**

1. Vyjměte ze stroje akumulátor. Postupujte podle pokynů v části Vyjmutí akumulátoru (strana 42).
2. K pólům akumulátoru připojte nabíječku dodávající proud 3–4 A. Akumulátor nabíjejte proudem 3–4 A po dobu 4 až 8 hodin (12 V).

   Poznámka: Akumulátor nepřebíjejte.
3. Nainstalujte akumulátor do podvozku dle pokynů v části Montáž akumulátoru (strana 43).

Skladování akumulátoru

Pokud bude stroj odstaven déle než 30 dnů, vyjměte akumulátor a plně jej nabijte. Uložte jej na polici nebo ve vozidle. Ponechte kabely odpojené, pokud je akumulátor uložen na vozidle. Uložte akumulátor v chladném prostředí, aby nedocházelo k jeho rychlému vybití. Aby nedošlo k zamrznutí akumulátoru, ujistěte se, že je zcela nabitý.

Výměna pojistek

V elektrické soustavě jsou 4 pojistky. Ty jsou umístěny pod kapotou (Obrázek 51).

Zvedání/bočnice (otevřít)	30 A
Klakson/napájecí zásuvka	20 A
Přední reflektory	15 A
Pojistka stroje	10 A

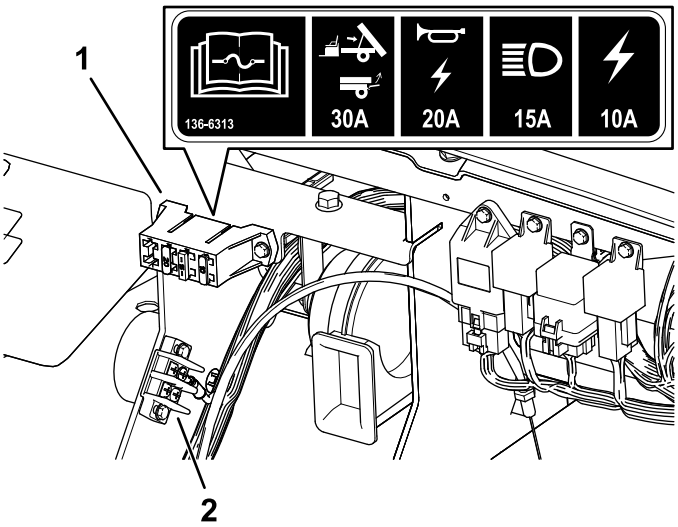

Obrázek 51

1. Blok pojistek
2. Zemnicí svorkovnice

Údržba světlometů

Výměna žárovky

⚠ VÝSTRAHA

Pokud instalujete žárovku s vyšším wattovým výkonem, než pro který je systém určen, můžete poškodit přívod napájení 12 V nebo, v nejlepším případě, spálit pojistku.

Abyste předešli takovému problému, vždy používejte žárovku LED specifikovanou společností Toro.

⚠ VÝSTRAHA

Žárovky jsou za provozu velmi horké. Při manipulaci s horkou žárovkou se můžete vážně popálit nebo zranit.

Před výměnou nechte žárovky vždy dostatečně dlouho vychladnout. Při zacházení se žárovkami buďte opatrní.

Specifikace: Viz *katalog dílů*.

1. Odpojte akumulátor. Postupujte podle pokynů v části Odpojení akumulátoru (strana 42).
2. Otevřete kapotu.
3. Odpojte elektrický konektor svazku vodičů od konektoru sestavy světlometu na zadní straně pouzdra světlometu (Obrázek 52).

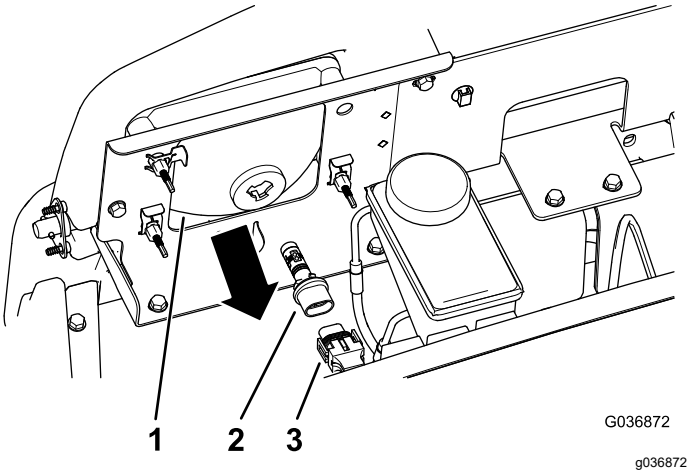

Obrázek 52

1. Pouzdro světlometu
2. Sestava světlometu
3. Elektrický konektor svazku vodičů

4. Otočte sestavu světlometu o 1/4 otáčky proti směru hodinových ručiček a tažením směrem dozadu ji vyjměte z pouzdra světlometu (Obrázek 52).
5. Vložte novou sestavu světlometu a pouzdro světlometu a zarovnejte úchytky sestavy světlometu se zářezy pouzdra světlometu (Obrázek 52).
6. Zajistěte sestavu světlometu otočením o 1/4 otáčky ve směru hodinových ručiček (Obrázek 52).
7. Připojte elektrický konektor svazku vodičů ke konektoru nové sestavy světlometu (Obrázek 52).
8. Připojte akumulátor a spusťte nákladní korbu. Postupujte podle pokynů v částech Zapojení akumulátoru (strana 43) a .

Výměna světlometu

1. Odpojte akumulátor. Postupujte podle pokynů v části Odpojení akumulátoru (strana 42).
2. Otevřete kapotu. Postupujte podle pokynů v části Zvednutí kapoty (strana 28).
3. Odpojte elektrický konektor svazku vodičů od konektoru nové sestavy světlometu (Obrázek 53).

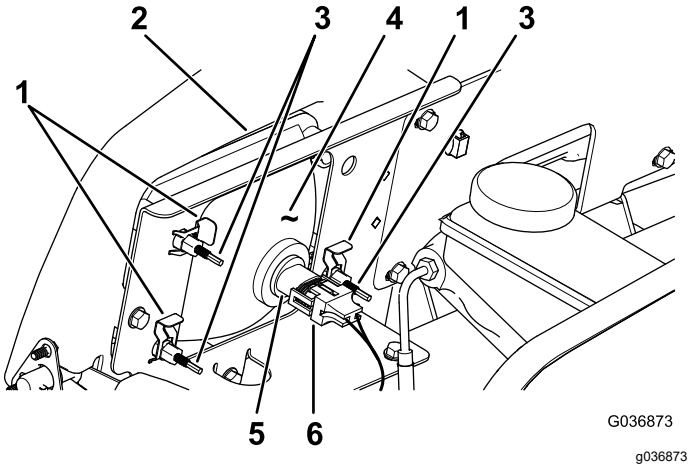

Obrázek 53

1. Rychloupínací příchytka
2. Otvor v nárazníku
3. Stavěcí šroub
4. Světlomet
5. Sestava světlometu
6. Elektrický konektor svazku vodičů

4. Demontujte rychloupínací příchytky upevňující světlomet k držáku světlometu (Obrázek 53).

   Poznámka: Všechny součásti uschovejte pro montáž nového světlometu.
5. Vyjměte sestavu světlometu posunutím dopředu otvorem v předním nárazníku (Obrázek 53).
6. Namontujte nový světlomet otvorem v nárazníku (Obrázek 53).

   Poznámka: Polohovací kolíky musí být zarovnané s otvory v montážním držáku za nárazníkem.
7. Montážní celek světlometu zajistěte pomocí rychloupínacích příchytek, jež jste demontovali v kroku 4.
8. Připojte elektrický konektor svazku vodičů ke konektoru sestavy světlometu (Obrázek 53).
9. Seřiďte světlomety tak, aby světelné paprsky směřovaly do určeného místa; postupujte podle pokynů v části Seřízení světlometů (strana 45).

Seřízení světlometů

Po každé demontáži a montáži světlometu je nutné provést jeho seřízení níže uvedeným postupem.

1. Otočte klíčovým spínačem do ZAPNUTÉ polohy a zapněte světlomety.
2. V zadní části montážního celku světla otáčením stavěcích šroubů (Obrázek 53) natočte montážní celek světla a vyrovnejte polohu světelného paprsku.

Údržba hnací soustavy

Údržba pneumatik

Servisní interval: Po každých 100 hodinách provozu—Zkontrolujte stav pneumatik a ráfků.

Po každých 100 hodinách provozu—Utáhněte matice šroubů pro upevnění kol.

1. Zkontrolujte, zda nejsou pneumatiky a ráfky opotřebené nebo poškozené.

   Poznámka: Při provozních nehodách, například najetí na obrubník, může dojít k poškození pneumatiky nebo ráfku a také k narušení geometrie kol. Proto po nehodě zkontrolujte stav pneumatik.

2. Matice kol utáhněte na utahovací moment 108 až 122 Nm.

Kontrola součástí řízení a zavěšení

Servisní interval: Po každých 100 hodinách provozu—Zkontrolujte řízení a zavěšení a ujistěte se, že nejsou uvolněny nebo poškozeny součásti.

Nastavte volant do středové polohy (Obrázek 54) a otočte jím doleva nebo doprava. Pokud otočíte volant doleva nebo doprava o více než 13 mm a pneumatiky se nepohnou, zkontrolujte následující součásti řízení a zavěšení a ujistěte, že nejsou uvolněny nebo poškozeny.

- Hřídel řízení ke kloubu sestavy hřebenové tyče

  Důležité: **Zkontrolujte stav a zajištění těsnění hřídele pastorku (Obrázek 55).**

- Táhla sestavy hřebenové tyče

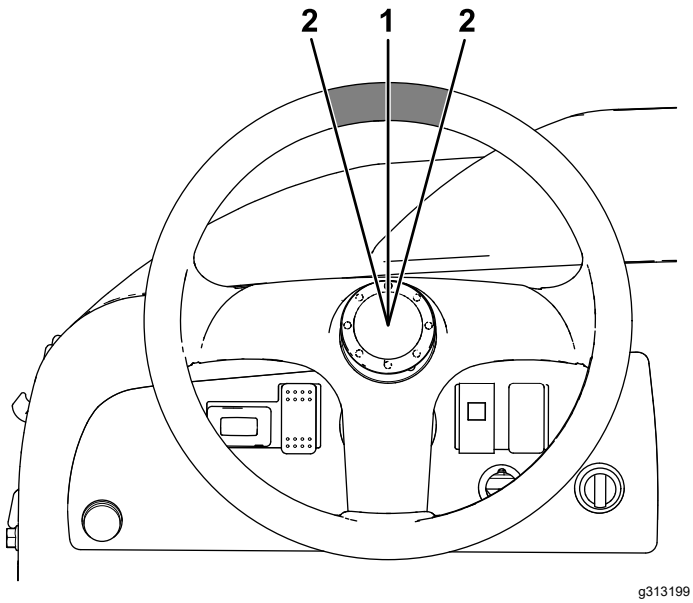

Obrázek 54

1. Volant ve středové poloze
2. 13 mm od středu volantu

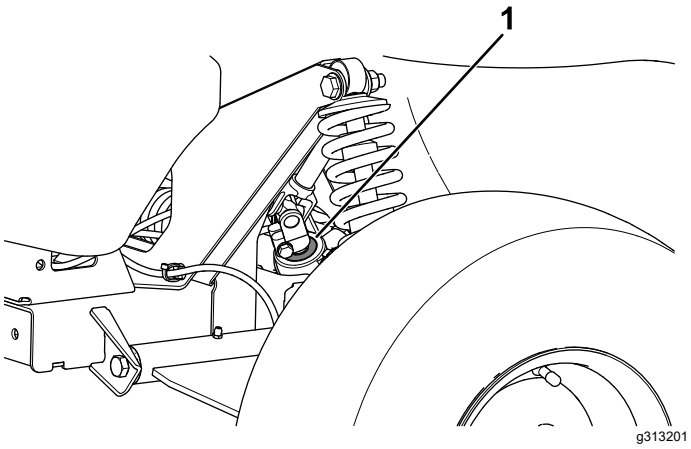

Obrázek 55

1. Těsnění hřídele pastorku

Seřízení geometrie předních kol

Servisní interval: Po každých 100 hodinách provozu/Každý rok (podle toho, co nastane dříve)—Zkontrolujte odklon a sbíhavost předních kol.

Příprava na seřízení odklonu a sbíhavosti kol

1. Zkontrolujte, zda je v předních pneumatikách tlak 82 kPa (12 psi).
2. Buď umístěte na sedadlo řidiče závaží o hmotnosti průměrného řidiče vozidla, nebo požádejte řidiče, aby se na sedadlo posadil. Závaží nebo obsluha musí zůstat na sedadle po celou dobu postupu seřizování.
3. Na rovině posuňte stroj přímo dozadu o 2 až 3 m a potom přímo dopředu do původní výchozí polohy. Tím usadíte zavěšení do provozní polohy.

Seřízení odklonu

Nářadí, které musí zajistit majitel: maticový klíč, č. dílu Toro 132-5069; obraťte se na autorizovaného prodejce Toro.

Důležité: **Seřízení odklonu kol proveďte jen, když používáte čelní přídavné zařízení, nebo jsou-li pneumatiky nerovnoměrně opotřebené.**

1. Odklon zkontrolujte na každém kole; jeho hodnota by měla být co nejblíže k hodnotě „0“.

   Poznámka: Pneumatiky by měly být vyrovnány tak, aby byl běhoun na zemi rovnoměrně položen a nedocházelo k nestejnoměrnému sjíždění.

2. Je-li odklon kol nesprávný, pomocí maticového klíče otáčejte kroužkem na tlumiči tak, aby se kola vyrovnala (Obrázek 56).

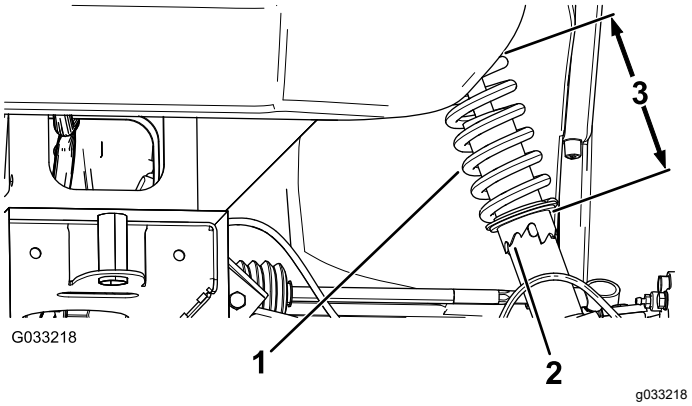

Obrázek 56

1. Pružina tlumiče kmitů
2. Nákružek
3. Délka pružiny

Seřízení sbíhavosti a předních kol

Důležité: **Před seřizováním sbíhavosti se přesvědčte, zda je odklon kol nastaven co nejblíže k hodnotě „0“; viz Seřízení odklonu (strana 46).**

1. Změřte vzdálenost mezi předními koly ve výšce nápravy jak vpředu, tak vzadu (Obrázek 57).

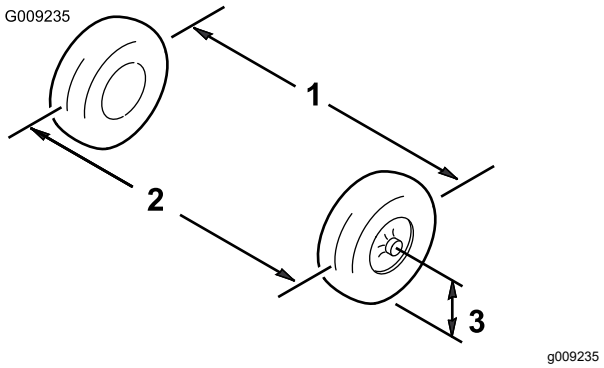

Obrázek 57

1. Vzdálenost os kol vzadu
2. Vzdálenost os kol vpředu
3. Osa nápravy

2. Není-li naměřená hodnota v rozmezí 0 až 6 mm, povolte pojistné matice na obou vnějších koncích spojovacích tyčí (Obrázek 58).

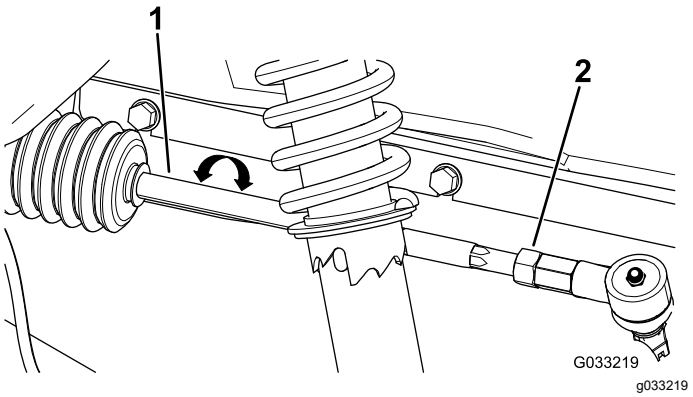

Obrázek 58

1. Spojovací tyč
2. Pojistná matice

3. Otáčením oběma spojovacími tyčemi pohybujte přední stranou kola dovnitř nebo ven.
4. Po správném seřízení utáhněte pojistné matice spojovacích tyčí.
5. Dráha volantu musí být v obou směrech stejná.

Kontrola hladiny kapaliny převodovky s rozvodovkou

Servisní interval: Po každých 100 hodinách provozu

Typ kapaliny: SAE 10W30 (API klasifikace SJ nebo vyšší)

1. Zaparkujte vozidlo na rovném povrchu, zatáhněte parkovací brzdu, vypněte motor a vyjměte klíč.
2. Demontujte šroub z kontrolního otvoru hladiny (Obrázek 59).

Poznámka: Hladina kapaliny v převodovce s rozvodovkou musí dosahovat ke spodnímu okraji otvoru pro kontrolu hladiny.

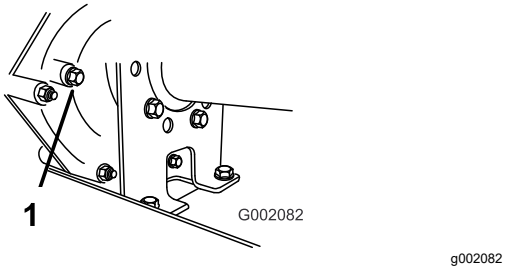

Obrázek 59

1. Kontrolní otvor hladiny

3. Jestliže hladina kapaliny převodovky nesahá ke spodní části kontrolního otvoru hladiny, doplňte do nádrže specifikovanou kapalinu, viz Výměna kapaliny v převodovce s rozvodovkou (strana 47).

Výměna kapaliny v převodovce s rozvodovkou

Servisní interval: Po každých 800 hodinách provozu/Každý rok (podle toho, co nastane dříve)

Typ kapaliny: SAE 10W30 (API klasifikace SJ nebo vyšší)

Objem kapaliny: 1,4 l

1. Zaparkujte vozidlo na rovném povrchu, zatáhněte parkovací brzdu, vypněte motor a vyjměte klíč.
2. Vyčistěte hadrem prostor kolem zátek plnicího a vypouštěcího otvoru (Obrázek 60).

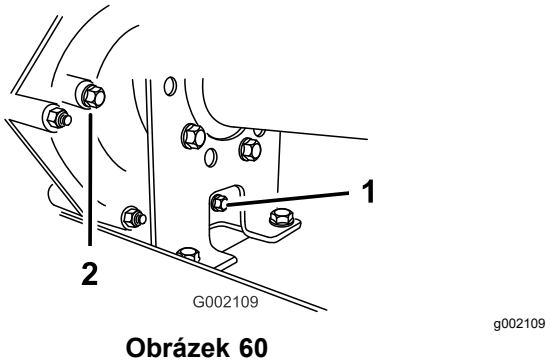

Obrázek 60

1. Zátka vypouštěcího otvoru
2. Zátka plnicího otvoru

3. Pod vypouštěcí zátku umístěte nádobu na zachycení oleje o kapacitě 2 l nebo více.

4. Otočením proti směru hodinových ručiček zátku plnicího otvoru vyjměte (Obrázek 60).

   Poznámka: Zátku plnicího otvoru a těsnění uschovejte pro montáž v kroku 8.

5. Otočením proti směru hodinových ručiček zátku vypouštěcího otvoru vyjměte (Obrázek 60).

   Poznámka: Zátku vypouštěcího otvoru a těsnění uschovejte pro montáž v kroku 6.

   Poznámka: Nechte z převodovky vytéct veškerou kapalinu.

6. Nasaďte a dotáhněte zátku vypouštěcího otvoru a těsnění do otvoru pro zátku vypouštěcího otvoru v převodovce (Obrázek 60).

   Poznámka: Použitou kapalinu odevzdejte do certifikovaného recyklačního střediska.

7. Otvorem pro zátku plnicího otvoru doplňte do nádrže (Obrázek 61) přibližně 1,4 l předepsané kapaliny tak, aby hladina kapaliny v převodovce dosahovala ke spodní části závitů. (Obrázek 60).

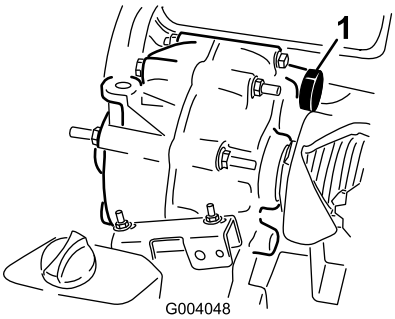

g004048

Obrázek 61

1. Plnicí otvor kapaliny

8. Nasaďte a dotáhněte zátku plnicího otvoru a těsnění do otvoru pro zátku plnicího otvoru v převodovce (Obrázek 60).
9. Spusťte motor a s vozidlem krátce pojeďte.
10. Zkontrolujte hladinu kapaliny, a pokud nedosahuje ke spodní části závitů v otvoru pro zátku plnicího otvoru, přidejte další kapalinu (Obrázek 60).

Kontrola a seřízení neutrální polohy

Servisní interval: Po každých 100 hodinách provozu

Během provádění běžné údržby a/nebo diagnostiky motoru musí být převodovka s rozvodovkou v NEUTRÁLNÍ poloze (Obrázek 62). Řadicí páku stroje lze uvést do NEUTRÁLNÍ polohy, ve které převodovka s rozvodovkou pracuje na volnoběh. Chcete-li se přesvědčit, že řadicí páka v neutrální poloze správně ovládá volnoběh převodovky, postupujte následovně:

1. Přesuňte řadicí páku do NEUTRÁLNÍ polohy.
2. Otáčením hnané spojky zkontrolujte, zda je konzola volnoběhu v NEUTRÁLNÍ poloze (vyrovnejte ji s montážní konzolou táhla umístěnou pod konzolou řazení) (Obrázek 62).

   Poznámka: Stroj se nesmí pohybovat ani vzad, ani vpřed. Pokud se pohybuje, ručně posuňte konzolu volnoběhu do NEUTRÁLNÍ polohy.

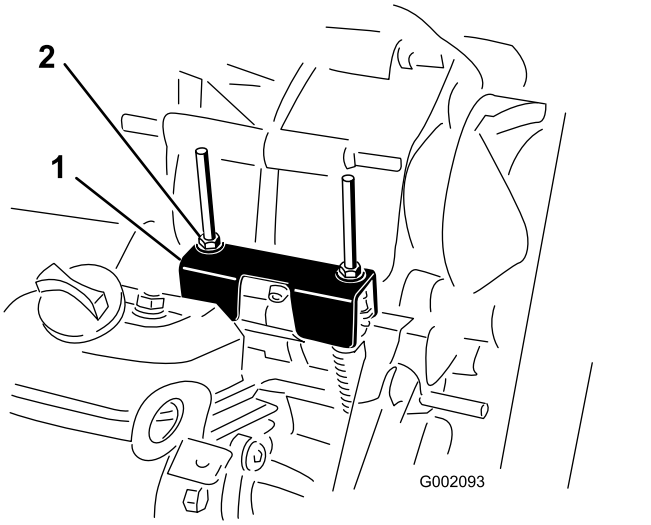

g002093

Obrázek 62

1. Konzola volnoběhu
2. Pojistné matice

3. Otočte 1 z pojistných matic (Obrázek 62) tak, aby vznikla mezera 0,762 až 1,524 mm mezi spodní částí matice/podložky a konzolou volnoběhu.

   Poznámka: Při nastavování horní polohy matice nahoře držte závitovou hřídel pod konzolou.

4. Otočte další pojistnou matici tak, aby vznikla mezera 0,76 až 1,52 mm mezi spodní částí matice/podložky a konzolou volnoběhu.
5. Vytáhněte obě táhla řazení nahoru a zkontrolujte, zda je mezi maticí/podložkou a konzolou volnoběhu mezera 0,76 až 1,52 mm (Obrázek 63).

   Poznámka: Pokud zde žádná vůle není, seřizováním matic předepsanou mezeru nastavte.

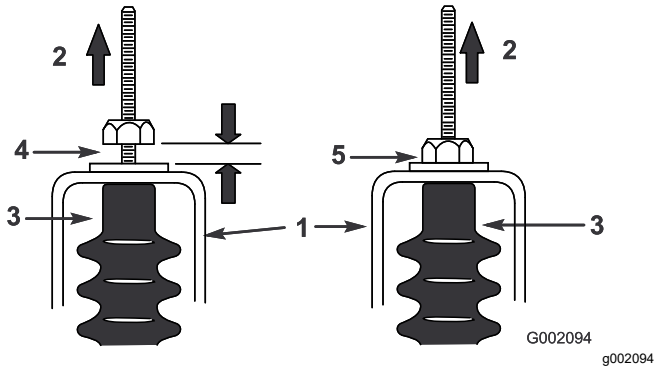

Obrázek 63

1. Konzola volnoběhu
2. Vytažení
3. Návlek táhla
4. Mezera 0,76 až 1,52 mm
5. **Nesprávně** – proveďte seřízení tak, aby vznikla mezera 0,76 až 1,52 mm.

6. Spusťte motor a zařaďte několikrát rychlostní stupeň VPŘED, ZPĚTNÝ CHOD a VOLNOBĚH a zkontrolujte, zda konzola volnoběhu pracuje správně.

Údržba spojky primárního pohonu

Servisní interval: Po každých 400 hodinách provozu/Každý rok (podle toho, co nastane dříve)

⚠ VÝSTRAHA

Prach ve spojce se dostane do vzduchu a může poškodit zrak nebo jej můžete vdechnout, což může vést k dýchacím potížím.

Při této činnosti noste ochranné brýle a protiprachovou masku nebo jinou ochranu zraku a dýchacích cest.

1. Zvedněte a zajistěte korbu; postupujte podle pokynů v části Zvednutí korby (strana 17).
2. Demontujte 3 šrouby, kterými je kryt připevněn ke spojce, a kryt sejměte (Obrázek 64).

   Poznámka: Kryt a šrouby uschovejte pro další montáž.

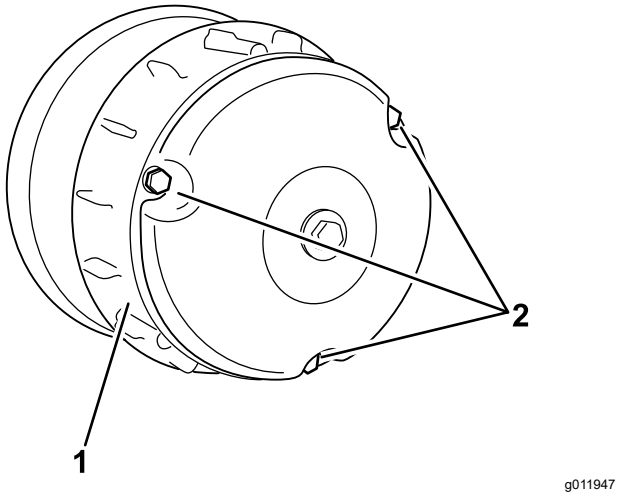

Obrázek 64

1. Kryt
2. Šrouby

3. Stlačeným vzduchem důkladně očistěte vnitřek krytu a vnitřní součásti spojky.
4. Osaďte kryt spojky a zajistěte ho 3 šrouby (Obrázek 64), které jste demontovali v kroku 2.
5. Spusťte korbu dolů; postupujte podle pokynů v části Spuštění korby (strana 18).

Snížení maximální rychlosti

⚠ VÝSTRAHA

Prach ve spojce se dostane do vzduchu a může poškodit zrak nebo jej můžete vdechnout, což může vést k dýchacím potížím.

Při této činnosti noste ochranné brýle a protiprachovou masku nebo jinou ochranu zraku a dýchacích cest.

1. Zvedněte a zajistěte korbu; postupujte podle pokynů v části Zvednutí korby (strana 17).
2. Demontujte šrouby, jež upevňují kryt primární spojky, viz Obrázek 65.

   Důležité: **Při demontáži krytu spojky si počínejte opatrně, neboť pružina je pod tlakem.**

   Důležité: **Zaznamenejte si orientaci značky X na krytech spojky a montážních celcích spojky pro pozdější montáž.**

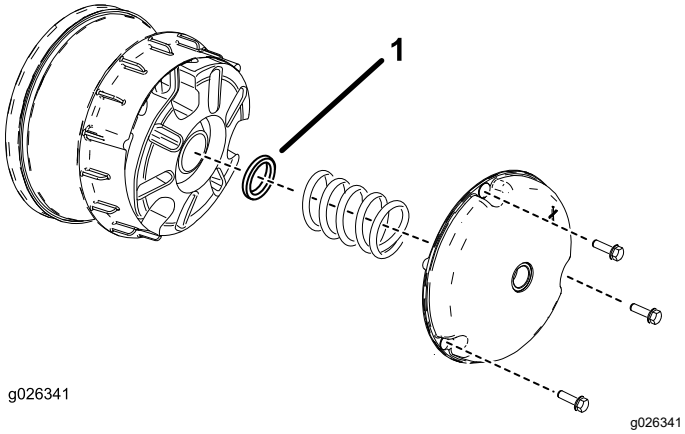

Obrázek 65

1. Rozpěrný kroužek spojky

3. Vyjměte pružinu.
4. K nastavení maximální rychlosti přidejte nebo odeberte rozpěrné kroužky. Počet potřebných rozpěrných kroužků určíte podle následující tabulky.

Rozpěrné kroužky	Maximální rychlost
2 (standardně)	25,7 km/h (standardně)
3	19,3 km/h
4	14,5 km/h
5	9,7 km/h
6	6,44 km/h

Důležité: **Pokud nejsou vloženy alespoň 2 rozpěrné kroužky spojky, stroj nepoužívejte.**

5. Nainstalujte pružinu a kryt spojky.

Důležité: **Přesvědčte se, zda je značka X umístěna v původní poloze.**

6. Šrouby utáhněte na utahovací moment 179 až 228 Nm.

Údržba chladícího systému

Čištění ploch pro chlazení motoru

Servisní interval: Po každých 100 hodinách provozu
V případě provozu ve zvláštních podmínkách čistěte chladicí systém dvakrát častěji, viz Údržba vozidla za zvláštních provozních podmínek (strana 27).

Důležité: **Provozování motoru se zablokovanou otočnou clonou, špinavými nebo zanesenými chladicími žebry nebo s demontovanými chladicími krycími plechy může vést k poškození motoru v důsledku přehřátí.**

Důležité: **Motor nikdy nečistěte vysokotlakou myčkou, protože voda by mohla znečistit palivový systém.**

Vyčistěte otočnou clonu, chladicí žebra a vnější plochy motoru.

Poznámka: Ve zvláště prašných podmínkách a při velkém znečištění provádějte čištění chladicích součástí motoru častěji.

Údržba brzd

Kontrola brzd

Servisní interval: Po každých 100 hodinách provozu

Důležité: **Brzdy představují zásadní součást zajišťující bezpečnost vozidla. V zájmu zajištění optimálního výkonu a bezpečnosti je v doporučených servisních intervalech pečlivě kontrolujte.**

- Zkontrolujte, zda brzdové obložení není opotřebené či poškozené. Pokud tloušťka brzdového obložení (brzdové destičky) klesne pod 1,6 mm, obložení vyměňte.
- Opěrnou desku a další díly kontrolujte se zaměřením na známky nadměrného opotřebení nebo deformace. Vyměňte všechny deformované součásti.
- Zkontrolujte hladinu brzdové kapaliny; postupujte podle pokynů v části Kontrola hladiny brzdové kapaliny (strana 52).

Nastavení rukojeti parkovací brzdy

Servisní interval: Po každých 200 hodinách provozu

1. Sejměte rukojeť z páky parkovací brzdy (Obrázek 66).

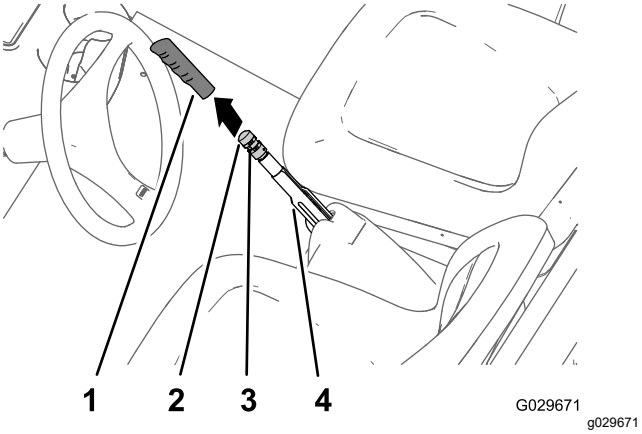

Obrázek 66

1. Rukojeť
2. Nastavovací kolečko brzdy
3. Stavěcí šroub
4. Páka parkovací brzdy

2. Uvolněte stavěcí šroub připevňující nastavovací kolečko brzdy k páce parkovací brzdy (Obrázek 66).
3. Otáčejte nastavovacím kolečkem brzdy, dokud nedosáhnete síly 133 až 156 N (30 až 35 lbf) potřebné k zatažení páky parkovací brzdy (Obrázek 66).

   Poznámka: Jestliže jste otočili nastavovacím kolečkem brzdy až na konec zdvihu nastavovacího prvku a stále nemůžete dosáhnout síly 133 až 156 N (30 až 35 lbf) potřebné k zatažení páky parkovací brzdy, postupujte podle pokynů k nastavení brzdových lanek; viz Nastavení brzdových lanek (strana 51).
4. Utáhněte stavěcí šroub a nasaďte rukojeť (Obrázek 66).

Nastavení brzdových lanek

1. Sejměte rukojeť z páky parkovací brzdy (Obrázek 66).
2. Povolte stavěcí šroub (Obrázek 66), jenž zajišťuje nastavovací kolečko brzdy na páce parkovací brzdy, uvolněte parkovací brzdu a povolte nastavovací kolečko brzdy.
3. Ve spodní části stroje povolte o 4 otáčky zadní pojistnou matici nastavovacího prvku se závitem lanka parkovací brzdy (Obrázek 67).

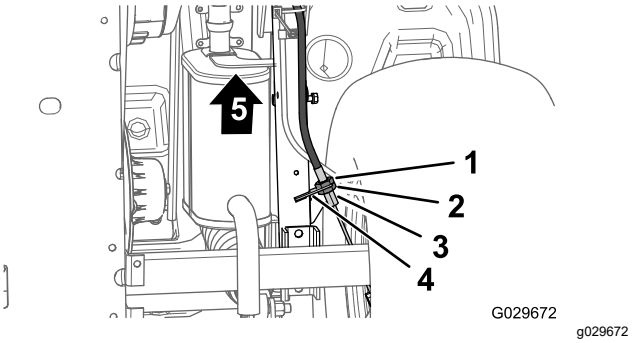

Obrázek 67

1. Přední pojistná matice
2. Zadní pojistná matice
3. Konzola brzdového lanka
4. Nastavovací prvek se závitem (lanko parkovací brzdy)
5. Přední část vozidla

4. Utáhněte přední pojistnou matici (Obrázek 67).
5. Otáčejte nastavovacím kolečkem brzdy (Obrázek 66), až dosáhnete síly 133 až 156 N (30 až 35 lbf) potřebné k zatažení páky parkovací brzdy.
   - Jestliže není možné seřídit nastavovací kolečko brzdy jeho **povolením** a zatáhnout páku parkovací brzdy použitím síly 133 až 156 N (30 až 35 lbf), postupujte následovně:
     A. O 1 otáčku povolte přední pojistnou matici (Obrázek 67) nastavovacího prvku se závitem lanka parkovací brzdy.
     B. Utáhněte zadní pojistnou matici (Obrázek 67).

C. Otáčejte nastavovacím kolečkem brzdy (Obrázek 66), až dosáhnete síly 133 až 156 N (30 až 35 lbf) potřebné k zatažení páky parkovací brzdy.

D. Opakujte kroky A až C až 2krát, abyste nastavili sílu parkovací brzdy do rozmezí 133 až 156 N (30 až 35 lbf).

- Jestliže není možné seřídit nastavovací kolečko brzdy jeho **dotažením** a zatáhnout páku parkovací brzdy použitím síly 133 až 156 N (30 až 35 lbf), postupujte následovně:

  A. O 1 otáčku povolte zadní pojistnou matici (Obrázek 67) nastavovacího prvku se závitem lanka parkovací brzdy.

  B. Utáhněte přední pojistnou matici (Obrázek 67).

  C. Otáčejte nastavovacím kolečkem brzdy (Obrázek 66), až dosáhnete síly 133 až 156 N (30 až 35 lbf) potřebné k zatažení páky parkovací brzdy.

  D. Opakujte kroky A až C až 3krát, abyste nastavili sílu parkovací brzdy do rozmezí 133 až 156 N·(30 to 35 lbf).

  Poznámka: Jestliže nemůžete nastavit lanko parkovací brzdy tak, abyste uvedli nastavovací kolečko brzdy do správného rozmezí nastavení, přesvědčte se, zda nejsou brzdové destičky nadměrně opotřebeny.

- Utáhněte stavěcí šroub a nasaďte rukojeť (Obrázek 66).

Kontrola hladiny brzdové kapaliny

Servisní interval: Při každém použití nebo denně—Zkontrolujte hladinu brzdové kapaliny. Hladinu brzdové kapaliny zkontrolujte před prvním startováním motoru.

Typ brzdové kapaliny: DOT 3

1. Zaparkujte stroj na rovném povrchu.
2. Zatáhněte parkovací brzdu.
3. Vypněte motor a vyjměte klíč.
4. Zvednutím kapoty získáte přístup k hlavnímu brzdovému válci a nádrži (Obrázek 68).

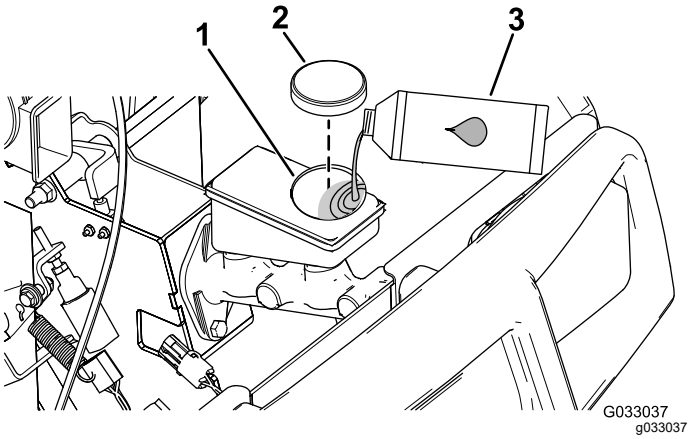

Obrázek 68

1. Plnicí hrdlo (nádrže)
2. Uzávěr nádrže
3. Brzdová kapalina DOT 3

5. Zkontrolujte výšku hladiny kapaliny na boční stěně nádrže (Obrázek 69).

   Poznámka: Hladina musí být nad ryskou označující minimální výšku hladiny.

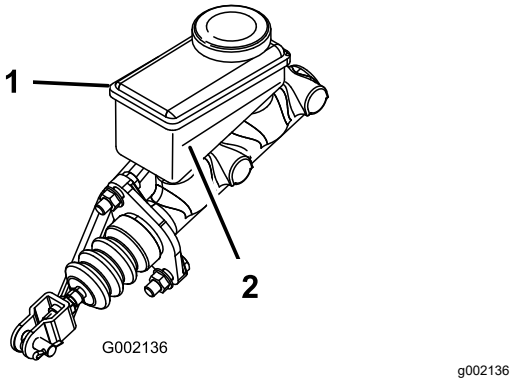

Obrázek 69

1. Nádrž brzdové kapaliny
2. Ryska minimální výšky hladiny

6. Pokud je hladina nízká, proveďte následující kroky:
   A. Vyčistěte okolí uzávěru nádrže a uzávěr sejměte (Obrázek 68).
   B. Dolévejte brzdovou kapalinu DOT 3 do nádrže, dokud hladina nebude nad ryskou označující minimální výšku hladiny (Obrázek 69).

      Poznámka: Nádrž brzdovou kapalinou nepřeplňujte.
   C. Nasaďte uzávěr nádrže (Obrázek 68).
7. Uzavřete kapotu.

Výměna brzdové kapaliny

Servisní interval: Po každých 1000 hodinách provozu

Obraťte se na autorizovaného prodejce Toro.

Údržba řemenů

Údržba hnacího řemene

Kontrola hnacího řemene

Servisní interval: Po prvních 8 hodinách
Po každých 200 hodinách provozu

1. Zaparkujte vozidlo na rovném povrchu, zatáhněte parkovací brzdu, vypněte motor a vyjměte klíč.
2. Zvedněte korbu a zajistěte ji vzpěrou. Postupujte podle pokynů v části Zvednutí korby (strana 17).
3. Přeřaďte převodovku na NEUTRÁL.
4. Otáčejte řemenem a zkontrolujte (Obrázek 70), zda nevykazuje známky nadměrného opotřebení nebo poškození.

   Poznámka: Je-li řemen poškozený nebo nadměrně opotřebený, vyměňte jej; postupujte podle pokynů v části Výměna hnacího řemene (strana 53).

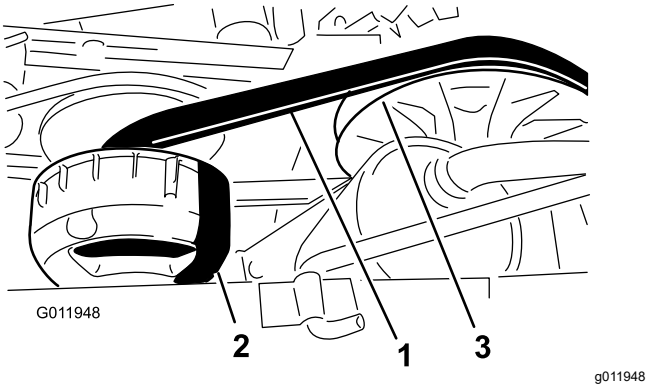

Obrázek 70

1. Hnací řemen
2. Primární spojka
3. Sekundární spojka

5. Spusťte korbu dolů; postupujte podle pokynů v části Spuštění korby (strana 18).

Výměna hnacího řemene

1. Zvedněte korbu; postupujte podle pokynů v části Zvednutí korby (strana 17).
2. Přeřaďte převodovku na NEUTRÁL, zatáhněte parkovací brzdu, otočte klíčový spínač do VYPNUTÉ polohy a vyjměte klíč.
3. Otáčejte řemenem přes sekundární spojku (Obrázek 70).
4. Demontujte řemen z primární spojky (Obrázek 70).

   Poznámka: Zlikvidujte starý řemen.

5. Nový řemen zarovnejte s primární spojkou (Obrázek 70).
6. Otáčejte řemenem přes sekundární spojku (Obrázek 70).
7. Spusťte korbu dolů; postupujte podle pokynů v části Spuštění korby (strana 18).

Seřízení řemene generátoru spouštěče

Servisní interval: Po prvních 8 hodinách

Po každých 200 hodinách provozu

1. Zvedněte korbu; postupujte podle pokynů v části Zvednutí korby (strana 17).
2. Uvolněte otočnou matici generátoru spouštěče (Obrázek 71).

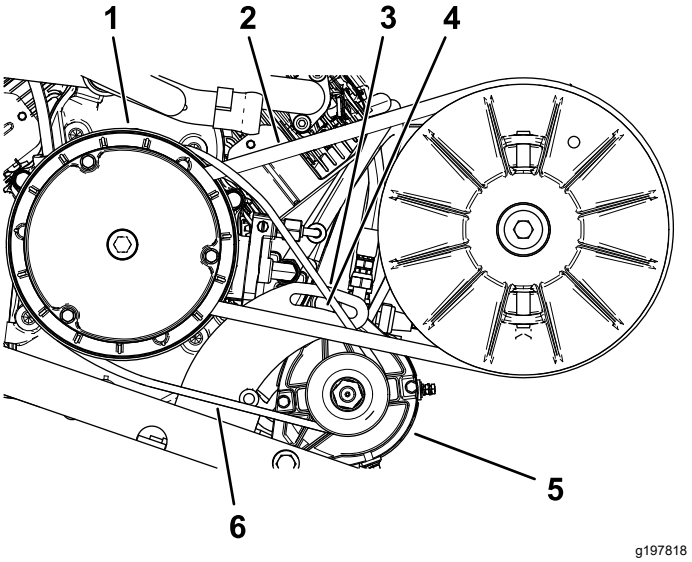

Obrázek 71

1. Skříň spojky primárního pohonu
2. Hnací řemen
3. Otočná konzola generátoru
4. Otočná matice
5. Generátor spouštěče
6. Řemen generátoru spouštěče

3. Vložte páčidlo mezi uložení motoru a spouštěč.
4. Zatlačte páčidla směrem dolů a natáčejte spouštěč do výřezu směrem dolů, až bude při působení síly 44 N·m průhyb řemene maximálně 6 mm (Obrázek 71).
5. Utáhněte otočnou matici rukou a vytáhněte páčidlo (Obrázek 71).
6. Utáhněte otočnou matici na utahovací moment 88 až 115 Nm.
7. Spusťte korbu dolů; postupujte podle pokynů v části Spuštění korby (strana 18).

Údržba podvozku

Seřízení západek korby

Pokud západka nákladní korby těsně nepřiléhá, při jízdě se strojem nákladní korba vibruje nahoru a dolů. Seřiďte čepy západek tak, aby západky přidržovaly korbu na podvozku těsněji.

1. Povolte pojistnou matici na konci čepu západky (Obrázek 72).

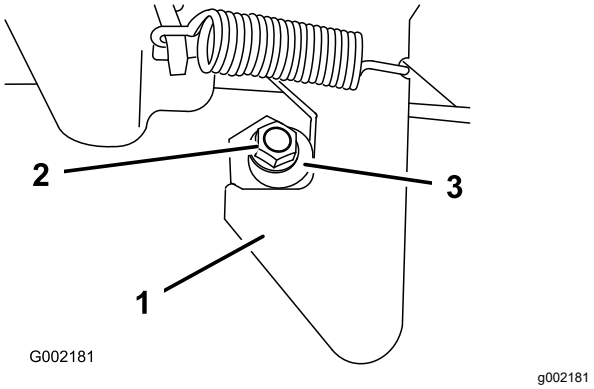

Obrázek 72

1. Západka
2. Pojistná matice
3. Čep západky

2. Otáčejte čepem západky ve směru hodinových ručiček, až těsně přilehne k hákové části západky (Obrázek 72).
3. Utáhněte pojistnou matici na utahovací moment 19,7 až 25,4 Nm.
4. Opakujte kroky 1 až 3 u západky na druhé straně stroje.

Čištění

Mytí vozidla

Stroj myjte podle potřeby. Používejte pouze vodu nebo vodu s přídavkem neagresivního čisticího prostředku. Můžete použít hadr.

Důležité: **Stroj nikdy nemyjte vodou pod vysokým tlakem. Můžete tím vážně poškodit elektroinstalaci vozidla, uvolnit důležité štítky, případně spláchnout potřebnou vrstvu mazacího tuku z míst se zvýšeným třením. Vyvarujte se také nadměrného používání vody, především v okolí přístrojové desky, motoru a akumulátoru.**

Uskladnění

1. Zaparkujte vozidlo na rovném povrchu, zatáhněte parkovací brzdu, vypněte motor a vyjměte klíč.
2. Očistěte nečistoty z celého vozidla, včetně vnější plochy žeber hlavy válců motoru a krytu ventilátoru motoru.

   Důležité: **Vozidlo můžete umýt vodním roztokem neagresivního čisticího prostředku. Vozidlo nikdy nemyjte pomocí vysokotlakého čisticího zařízení. Vysokotlaké mytí může vážně poškodit elektroinstalaci vozidla, případně spláchnout potřebnou vrstvu maziva z míst se zvýšeným třením. Vyvarujte se také nadměrného používání vody v okolí přístrojové desky, světel, motoru a akumulátoru.**
3. Zkontrolujte brzdy; postupujte podle pokynů v části Kontrola brzd (strana 51).
4. Proveďte údržbu vzduchového filtru; postupujte podle pokynů v části Údržba vzduchového filtru (strana 34).
5. Proveďte mazání vozidla; postupujte podle pokynů v části Mazání (strana 29).
6. Vyměňte motorový olej; viz Kontrola hladiny motorového oleje (strana 33).
7. Zkontrolujte tlak vzduchu v pneumatikách; postupujte podle pokynů v části Kontrola tlaku v pneumatikách (strana 19).
8. V případě uskladnění delšího než 30 dnů připravte palivový systém následovně:

   A. Do paliva v nádrži přidejte stabilizační aditivum na bázi ropy.

      Důležité: **Neskladujte palivo se stabilizační přísadou déle než 90 dní.**

      Dodržujte pokyny k míchání stanovené výrobcem stabilizátoru (8 ml na l).

      Důležité: **Nepoužívejte aditiva na bázi alkoholu (etanolu nebo metanolu).**

      Poznámka: Aditivum má nejvyšší stabilizační účinky, pokud se smíchá s čerstvým palivem a používá se stále.

   B. Nechejte motor 5 minut běžet, aby se upravené palivo rozptýlilo po celém palivovém systému.

   C. Vypněte motor, nechte ho vychladnout a vyprázdněte palivovou nádrž.

      Poznámka: Palivo zlikvidujte podle platných předpisů. Recyklujte podle místních předpisů.

D. Spusťte znovu motor a nechte jej běžet, dokud se sám nezastaví.

E. Přiškrťte motor.

F. Spusťte motor a nechejte jej pracovat až do chvíle, kdy jej nelze znovu spustit.

9. Vyjměte zapalovací svíčky a zkontrolujte jejich stav; postupujte podle pokynů v části Údržba zapalovacích svíček (strana 35).

10. Po vyjmutí zapalovacích svíček nalijte do jednotlivých otvorů zapalovacích svíček dvě polévkové lžíce motorového oleje.

11. Pomocí elektrického spouštěče následně motor protočte, aby se olej rovnoměrně rozptýlil po celém vnitřním prostoru válců.

12. Namontujte zapalovací svíčku (svíčky) a utáhněte ji doporučeným momentem; postupujte podle pokynů v části Údržba zapalovacích svíček (strana 35).

    Poznámka: Ke svíčkám nepřipojujte kabely.

13. Vyjměte akumulátor z podvozku a plně jej nabijte. Postupujte podle pokynů v části Vyjmutí akumulátoru (strana 42).

    Poznámka: Během uskladnění nepřipojujte kabely k pólům akumulátoru.

    Důležité: **Akumulátor musí být plně nabit, aby při teplotách nižších než 0°C nedošlo k jeho zamrznutí a poškození. Plně nabitý akumulátor zůstane nabitý asi 50 dnů při teplotě nižší než 4 °C.**

14. Zkontrolujte a dotáhněte všechny šrouby, svorníky a matice. Všechny poškozené součásti opravte nebo vyměňte.

15. Natřete poškrábaná místa a odhalený kovový povrch.

    Poznámka: Lak lze zakoupit u místního autorizovaného prodejce Toro.

16. Vozidlo odstavte ve skladu anebo garáži v čistém a suchém prostředí.

17. Vytáhněte klíč ze spínače a uložte jej na bezpečné místo mimo dosah dětí.

18. Vozidlo přikryjte, aby bylo chráněno před znečištěním.

Poznámky:

Poznámky:

Zásady ochrany osobních údajů pro Evropu

Společnost Toro
Toro Warranty Company (Toro) při shromažďování informací respektuje vaše soukromí. Abychom mohli zpracovat vaše reklamace ze záruky a kontaktovat vás v případě stahování výrobku z trhu, prosíme vás, abyste nám sdělili některé své osobní údaje, ať už přímo nebo prostřednictvím místního distributora společnosti Toro.

Záruční systém společnosti Toro je hostován na serverech nacházejících se v USA, kde se mohou zákony o ochraně soukromí lišit od těch ve vaší zemi.

POSKYTNUTÍM OSOBNÍCH ÚDAJŮ SOUHLASÍTE SE ZPRACOVÁNÍM VAŠICH OSOBNÍCH INFORMACÍ TAK, JAK JE POPSÁNO V TĚCHTO ZÁSADÁCH OCHRANY SOUKROMÍ.

Způsob využití informací ve společnosti Toro
Společnost Toro může využít vaše osobní informace, aby mohla zpracovat reklamace ze záruky, kontaktovat vás v případě stahování produktu z trhu i pro jiné účely, s nimiž vás seznámí. Společnost Toto může sdílet vaše informace s pobočkami, distributory nebo ostatními obchodními partnery společnosti v souvislosti s kteroukoliv z těchto činností. Vaše osobní informace nebudeme prodávat žádné další společnosti. Vyhrazujeme si právo zveřejnit osobní údaje za účelem dodržování platných zákonů a na žádost příslušných orgánů k řádnému provozování našich systémů nebo pro ochranu vlastní i dalších uživatelů.

Uchovávání vašich osobních údajů
Osobní údaje uchováváme pouze do té doby, pokud je potřebujeme pro účely, pro které byly původně shromážděny, nebo pro jiné legitimní účely (například dodržování předpisů), případně do doby vyžadované příslušným zákonem.

Závazek společnosti Toro k ochraně osobních údajů uživatelů
Přijímáme důvodná bezpečnostní opatření, abychom zajistili ochranu osobních údajů svých zákazníků. Podnikáme rovněž veškeré kroky pro to, aby tyto údaje byly neustále přesné a aktuální.

Přístup k vašim osobním údajům a jejich oprava
Pokud si přejete zkontrolovat nebo opravit své osobní údaje, kontaktujte nás prosím e-mailem na adrese legal@toro.com.

Australský zákon na ochranu spotřebitelů

Australští zákazníci naleznou podrobné informace o australském zákoně na ochranu spotřebitelů uvnitř balení nebo u místního distributora společnosti Toro.

Záruka Toro

Dvouletá omezená záruka

Podmínky a produkty pokryté zárukou

Společnost Toro Company a její dceřiná společnost Toro Warranty Company na základě vzájemné dohody nesou společně záruky za případné materiálové či výrobní vady komerčního výrobku společnosti Toro („výrobek“) po dobu dvou let nebo 1 500 provozních hodin* podle toho, která z možností nastane dříve. Tato záruka se vztahuje na všechny výrobky s výjimkou provzdušňovačů (viz jednotlivé části záruky vztahující se na tyto výrobky). Tam, kde jsou splněny opodstatněné podmínky, opravíme produkt bezplatně, včetně diagnostiky, práce, dílů a dopravy. Tato záruka začíná běžet v den dodání výrobku původnímu maloobchodnímu odběrateli.
* Výrobek vybavený měřičem provozních hodin.

Pokyny pro požádání o záruční opravu

Jste-li přesvědčeni, že došlo k naplnění záručních podmínek, musíte sdělit distributorovi komerčních výrobků nebo autorizovanému prodejci komerčních výrobků, kde jste výrobek zakoupili. Potřebujete-li pomoc s vyhledáním distributora nebo autorizovaného prodejce komerčních výrobků nebo máte-li dotazy týkající se vašich práv či povinností spojených se zárukou, můžete nás kontaktovat na adrese:

Toro Commercial Products Service Department
Toro Warranty Company
8111 Lyndale Avenue South
Bloomington, MN 55420-1196

952–888–8801 nebo 800–952–2740
E-mail: commercial.warranty@toro.com

Povinnosti vlastníka

Jako vlastníci výrobku jste odpovědní za provádění nutné údržby a seřizování, jak je uvedeno v příslušné *provozní příručce*. Pokud nebudete provádět nezbytnou údržbu a seřizování, může to být důvodem k zamítnutí reklamace.

Součásti a úkony, na které se nevztahuje záruka

Ne všechny závady nebo poruchy, které se v záruční době na produktu vyskytnou, jsou vady na materiálu nebo dílenském zpracování. Záruka se nevztahuje na následující případy:

- Závady na výrobku, které jsou důsledkem použití náhradních dílů jiné značky než Toro nebo instalace a používání přídavných nebo upravených zařízení a produktů jiné značky než Toro. Výrobce těchto součástí může poskytnout samostatnou záruku.
- Závady na výrobku, které jsou důsledkem neprovádění doporučené údržby anebo seřizování. Neprovádění řádné údržby produktu Toro podle zásad doporučené údržby vyjmenovaných v *provozní příručce* může mít za následek zamítnutí reklamace.
- Závady na výrobku, které jsou důsledkem jeho nesprávného, nedbalého nebo nezodpovědného používání.
- Díly podléhající opotřebení v důsledku používání, nejsou-li tyto díly uznány za vadné. Mezi součásti, u nichž dochází k opotřebení nebo ke spotřebě v rámci běžného provozu výrobku, patří mimo jiné brzdové destičky a obložení, spojkové obložení, žací nože, vřetena, válce a ložiska (utěsněná nebo mazatelná), ploché nože, zapalovací svíčky, řídicí kolečka a jejich ložiska, pneumatiky, filtry, řemeny a některé součásti rozprašovačů, například membrány, trysky, pojistné ventily atd.
- závady způsobené vnějším vlivem; Vnější vlivy zahrnují kromě jiného počasí, skladovací postupy, kontaminaci, používání neschválených paliv, chladicích kapalin, maziv, přísad, hnojiv, vody, chemikálií atd.
- Závady nebo snížení výkonu způsobené používáním paliv (např. benzínu, motorové nafty nebo bionafty), která nevyhovují příslušným průmyslovým normám.
- Běžný hluk, vibrace, opotřebení a znehodnocení.
- Běžné „opotřebení“ zahrnuje kromě jiného poškození sedadel opotřebením nebo oděrem, odřený lak, poškrábané etikety nebo okna atd.

Díly

Díly, u nichž je v rámci údržby plánována výměna, jsou kryté zárukou do doby jejich plánované výměny. Díly vyměněné podle této záruky jsou kryté po dobu platnosti záruky na originální výrobek a stávají se majetkem společnosti Toro. Společnost Toro učiní konečné rozhodnutí o tom, zda příslušný díl nebo montážní celek budou opraveny nebo vyměněny. Společnost Toro může k záručním opravám použít repasované díly.

Záruka poskytovaná na akumulátory s hlubokým cyklem vybití a lithium-iontového akumulátoru:

Akumulátor s hlubokým cyklem vybití a lithium-iontové akumulátory mají specifikovaný celkový počet kilowatthodin, které jsou během své životnosti schopny dodat. Způsoby provozu, dobíjení a údržby mohou prodloužit nebo zkrátit životnost akumulátoru. Postupem času se množství užitečné práce v intervalech mezi dobíjením akumulátorů snižuje, až jsou akumulátory zcela vypotřebované. Výměna akumulátorů vypotřebovaných v důsledku běžného provozu je odpovědností majitele výrobku. Během standardní záruční doby může být nutná výměna akumulátoru na náklady majitele. Poznámka: (pouze lithium-iontový akumulátor): Na lithium-iontový akumulátor se poskytuje poměrná prodloužená záruka po dobu 3 až 5 let na základě doby provozu a spotřebovaných kilowatthodin. Dodatečné informace naleznete v *provozní příručce*.

Údržbu hradí majitel

Mezi běžné servisní úkony vyžadované u výrobků značky Toro a prováděné na náklady majitele patří seřizování, mazání, čištění a leštění motoru, výměna filtrů, chladicí kapaliny a provádění doporučené údržby.

Obecné podmínky

Oprava autorizovaným distributorem nebo prodejcem Toro je jediný nápravný prostředek, na který máte podle této záruky nárok.

Společnosti The Toro Company a Toro Warranty Company nejsou odpovědné za nepřímé, náhodné ani následné škody související s používáním výrobků Toro, na něž se vztahuje tato záruka, včetně jakýchkoli nákladů nebo výdajů na zajištění náhradního zařízení nebo servisu během odpovídající doby trvání poruchy nebo nepoužitelnosti výrobku do skončení oprav podle této záruky. S výjimkou níže uvedené emisní záruky, která platí v odpovídajících případech, neexistuje žádná jiná výslovná záruka. Veškeré implicitní záruky obchodovatelnosti a vhodnosti použití jsou omezeny na dobu trvání této výslovné záruky.

Některé státy nepovolují vyloučení náhodných nebo následných škod ze záruky ani omezení doby trvání implicitní záruky, proto se na vás výše uvedené výjimky a omezení nemusejí vztahovat. Tato záruka uděluje specifická zákonná práva, kromě nichž můžete mít i další práva, která se mezi jednotlivými státy liší.

Poznámka k záruce poskytované na motor:

Systém pro kontrolu emisí v produktu může být pokryt samostatnou zárukou, která splňuje požadavky stanovené americkými organizacemi EPA (U.S. Environmental Protection Agency) a/nebo CARB (California Air Resources Board). Na záruku na systém pro kontrolu emisí se nevztahují výše uvedená omezení týkající se provozních hodin. Podrobnosti naleznete v prohlášení o záruce na systém kontroly emisí, které bylo dodáno s výrobkem nebo je součástí dokumentace výrobce k motoru.

Jiné země než USA a Kanada

Zákazníci, kteří zakoupili produkty Toro exportované z USA či Kanady, musejí kontaktovat distributora (prodejce) produktů Toro, který jim poskytne zásady poskytování záruky pro danou zemi či oblast. Pokud z nějakého důvodu nejste se službami distributora spokojení nebo je pro vás obtížné získat informace o záruce, obraťte se na dovozce produktů Toro.