Form No. 3413-374 Rev E

Count on it.

Betjeningsvejledning

Workman® MDX-arbejdskøretøj

Modelnr. 07235—Serienr. 400000000 og derover

Modelnr. 07235TC—Serienr. 400000000 og derover

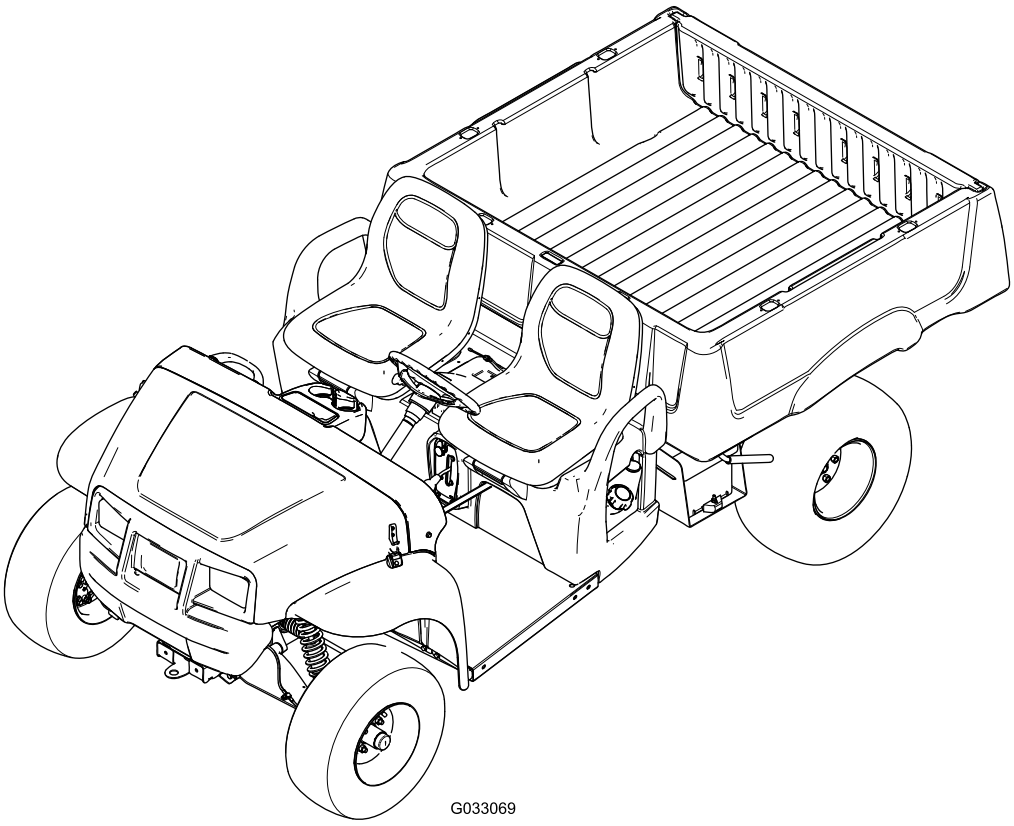

Registrer dit produkt på www.Toro.com.
Oversættelse af original (DA)

3413-374

Dette produkt overholder alle relevante EU-direktiver. Yderligere oplysninger fås på den separate produktspecifikke overensstemmelseserklæring.

Det er en overtrædelse af California Public Resource Code Section 4442 eller 4443 at bruge eller betjene denne motor på et skovbegroet, buskbegroet eller græsbegroet område, medmindre motoren er forsynet med en gnistskærm som defineret i Section 4442, som holdes i god driftsmæssig stand, eller medmindre motoren er bygget, udstyret og vedligeholdt til brandforebyggelse.

Den medfølgende *motorvejledning* indeholder information om U.S. Environmental Protection Agency (EPA) og California Emission Control Regulation for emissionssystemer, vedligeholdelse og garanti. Nye eksemplarer kan bestilles via motorfabrikanten.

⚠ ADVARSEL

CALIFORNIEN
Advarsel i henhold til erklæring nr. 65

Udstødningsgassen fra dette produkt indeholder kemikalier, der ifølge staten Californien er kræftfremkaldende samt giver fødselsskader eller andre forplantningsskader.

Batteripoler og tilbehør indeholder bly og blysammensætninger, som ifølge staten Californien er kræftfremkaldende og forårsager forplantningsskader. Vask hænder efter håndtering.

Indledning

Læs denne vejledning omhyggeligt, så du kan lære at betjene og vedligeholde produktet korrekt samt undgå person- og produktskade. Det er dit ansvar at betjene produktet korrekt og sikkert.

Du kan kontakte Toro direkte på www.Toro.com for at få oplysninger om produkter og tilbehør, hjælp til at finde en forhandler og for at registrere dit produkt.

Når du har brug for service, originale Toro-dele eller yderligere oplysninger, bedes du kontakte en autoriseret serviceforhandler eller Toros kundeservice og have produktets model- og serienummer parat. Figur 1 viser model- og serienummerets placering på produktet. Skriv numrene, hvor der er gjort plads til dette.

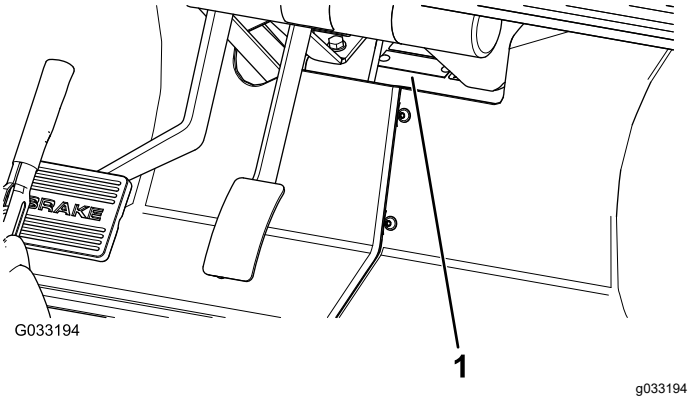

Figur 1

1. Placering af model- og serienummer

Modelnr. _____

Serienr. _____

Denne betjeningsvejledning advarer dig om mulige farer og giver dig særlige sikkerhedsoplysninger ved hjælp af advarselssymbolet (Figur 2), der angiver en fare, som kan forårsage alvorlig personskade eller død, hvis du ikke følger de anbefalede forholdsregler.

g000502

Figur 2

1. Advarselssymbol

Denne betjeningsvejledning bruger 2 ord til at fremhæve oplysninger. **Vigtigt** henleder opmærksomheden på særlige mekaniske oplysninger, og **Bemærk** angiver generel information, som det er værd at lægge særligt mærke til.

© 2021—The Toro® Company
8111 Lyndale Avenue South
Bloomington, MN 55420

Kontakt os på www.Toro.com.
Trykt i USA
Alle rettigheder forbeholdes

Indhold

Sikkerhed 4
Generelt om sikkerhed..... 4
Før betjening 4
Brændstofsikkerhed 4
Under betjening 4
Sikkerhed ved kørsel med flere passagerer..... 5
Sikkerhed på skråninger 6
Sikkerhed i forbindelse med af- og pålæsning 6
Efter betjening 6
Sikkerheds- og instruktionsmærkater 7
Opsætning 10
1 Montering af rattet..... 10
2 Tilslutning af batteri 10
3 Kontrol af væskestande og dæktryk 11
4 Trykpolering af bremserne 12
5 Læsning af vejledningen og gennemgang af opsætningsmateriale..... 12
Produktoversigt 13
Betjeningsanordninger 13
Specifikationer 16
Betjening 17
Sæt sikkerheden i højsædet 17
Betjening af ladet 17
Udførelse af daglig vedligeholdelse 19
Kontrol af dæktrykket..... 19
Påfyldning af brændstof..... 20
Start af motoren..... 21
Standsning af maskinen 21
Indkøring af en ny maskine 22
Læsning af ladet 22
Transport af maskinen 23
Bugsering af maskinen 23
Bugsering af en anhænger 23
Vedligeholdelse 24
Skema over anbefalet vedligeholdelse 24
Kontrolliste for daglig vedligeholdelse..... 26
Tiltag forud for vedligeholdelse 26
Generelt om sikkerhed..... 26
Sikkerhed før vedligeholdelse..... 27
Motorsikkerhed..... 27
Vedligeholdelse af maskinen under specielle driftsforhold 27
Elektrisk system – Sikkerhed 27
Klargøring af maskinen til vedligeholdelse 28
Løftning af maskinen 28
Sådan fås adgang til motorhjelmen..... 28
Smøring 29
Smøring af maskinen..... 29
Smøring af forhjulslejerne..... 30
Motorvedligeholdelse 32
Skift af motoroliefilteret 32
Serviceeftersyn af motorolien 32
Eftersyn af luftfilteret..... 34
Serviceeftersyn af tændrørene 35
Justering af høj/lav tomgang..... 35
Vedligeholdelse af brændstofsystem 36
Eftersyn af brændstofslanger og -forbindelser..... 36
Udskiftning af brændstoffiltrene 36
Service af kulfilterbeholderen 37
Vedligeholdelse af elektrisk system 41
Serviceeftersyn af batteriet 41
Udskiftning af sikringerne 43
Vedligeholdelse af forlygterne..... 43
Vedligeholdelse af drivsystem 45
Vedligeholdelse af dækkene..... 45
Eftersyn af styrings- og ophængskomponenter..... 45
Justering af forhjulssporingen..... 45
Kontrol af transakselvæskestanden..... 46
Udskiftning af transmissionsvæsken..... 47
Kontrol og justering af neutral 47
Vedligeholdelse af den primære drivkobling..... 48
Reducering af tophastigheden..... 49
Vedligeholdelse af kølesystem 50
Rengøring af motorens køleområder 50
Vedligeholdelse af bremser 50
Eftersyn af bremserne 50
Justering af parkeringsbremsens håndtag..... 50
Justering af bremsekablerne 51
Kontrol af bremsevæskestanden 51
Udskiftning af bremsevæsken 52
Vedligeholdelse af remme 53
Eftersyn af drivremmen..... 53
Justering af startgeneratorremmen..... 53
Vedligeholdelse af chassiset 54
Justering af ladets låse 54
Rengøring 54
Vask af maskinen..... 54
Opbevaring 55

Sikkerhed

Hvis operatøren eller ejeren anvender eller vedligeholder maskinen forkert, kan det medføre personskade. For at nedsætte risikoen for personskade skal operatøren overholde disse sikkerhedsanvisninger og altid være opmærksom på advarselssymbolerne, der betyder *Forsigtig*, *Advarsel* eller *Fare* – personlig sikkerhedsanvisning. Hvis forskrifterne ikke overholdes, kan det medføre personskade eller død.

Maskinen overholder kravene i SAE J2258.

Vigtigt: **Påkrævede CE-lovgivningsmæssige data kan findes i overensstemmelseserklæringen, der følger med maskinen.**

Generelt om sikkerhed

Dette produkt kan forårsage personskade. Følg altid sikkerhedsforskrifterne for at undgå alvorlig personskade.

Brug af dette produkt til andre end det tiltænkte formål kan udsætte dig selv og omkringstående for fare.

- Læs og forstå indholdet i denne *betjeningsvejledning*, før du starter motoren. Sørg for, at alle produktets brugere er fortrolige med betjeningen af det og forstår advarslerne.
- Hold hænder og fødder væk fra bevægelige maskinkomponenter.
- Betjen ikke maskinen, uden at alle værn og øvrige sikkerhedsanordninger sidder korrekt på plads og virker på maskinen.
- Hold omkringstående på sikker afstand af maskinen, når den er i bevægelse.
- Hold børn væk fra arbejdsområdet. Lad aldrig børn betjene maskinen.
- Stop maskinen, og sluk for motoren, før den efterses, fyldes med brændstof eller ryddes for tilstopninger.

Hvis maskinen betjenes eller vedligeholdes forkert, kan der være risiko for personskade. For at nedsætte risikoen for personskade skal operatøren overholde disse sikkerhedsanvisninger og altid være opmærksom på advarselssymbolerne, der betyder Forsigtig, Advarsel eller Fare – personlig sikkerhedsanvisning. Hvis disse forskrifter ikke følges, kan det medføre personskade eller død.

Du kan finde yderligere sikkerhedsoplysninger i denne vejledning.

Før betjening

- Maskinen må aldrig betjenes eller vedligeholdes af børn eller utrænet personale. Vær opmærksom på, at lokale forskrifter kan angive en mindstealder for operatøren. Ejeren er ansvarlig for at træne alle operatører og mekanikere.
- Bliv fortrolig med anvisningerne for sikker betjening af udstyret samt med betjeningsanordningerne og sikkerhedssymbolerne.
- Du skal vide, hvordan man hurtigt standser maskinen og slukker for motoren.
- Kontroller, at alle sikkerhedsanordninger og mærkater er på plads. Reparer eller udskift alle sikkerhedsanordninger, og udskift ulæselige eller manglende mærkater. Betjen ikke maskinen, hvis disse ikke er på plads, eller ikke er i korrekt driftsmæssig stand.

Brændstofsikkerhed

- Vær yderst forsigtig, når du håndterer brændstof. Det er letantændeligt, og dampene kan eksplodere.
- Sluk alle cigaretter, cigarer, piber og andre antændingskilder.
- Brug kun en godkendt brændstofbeholder.
- Fjern ikke brændstofdækslet, og fyld ikke brændstoftanken, mens motoren kører eller er varm.
- Du må ikke påfylde eller tømme brændstof i et lukket rum.
- Opbevar ikke maskinen eller brændstofbeholdere, hvor der er åben ild, gnister eller vågeblus som f.eks. på en vandvarmer eller andre apparater.
- Hvis du spilder brændstof, må du ikke forsøge at starte motoren. Foretag dig ikke noget, der kan antænde brændstoffet, før dampene er spredt.

Under betjening

- Ejeren/operatøren kan forhindre og er ansvarlig for ulykker, der kan forårsage personskade eller tingsskade.
- Passagerer må kun sidde på de dertil indrettede siddepladser. Kør ikke med passagerer i ladet. Hold omkringstående og kæledyr på afstand af maskinen, mens den er i drift.
- Bær korrekt beklædning, herunder beskyttelsesbriller, lange bukser, skridsikkert, kraftigt fodtøj og høreværn. Sæt langt hår op, og bær ikke smykker.
- Betjen ikke maskinen, hvis du er syg, træt eller påvirket af alkohol eller medicin.
- Maskinen må kun betjenes udendørs eller på et område med god ventilation.

- Maskinens maksimale bruttovægt må ikke overskrides.
- Udvis ekstra forsigtighed, når maskinen betjenes med tung last på ladet. Jo tungere lasten er, jo vanskeligere er det at dreje og stoppe maskinen.
- Hvis maskinen er læsset med for stor last, reduceres maskinens stabilitet.
- Hvis maskinen er læsset med materialer, der ikke kan fastgøres til maskinen, som f.eks. en stor væsketank, hæmmer det maskinens styre- og bremseevne samt dens stabilitet.
- Før du starter motoren, skal du sørge for, at transmissionen er i frigear, at parkeringsbremsen er aktiveret, og at du sidder i betjeningspositionen.
- Du og dine passagerer skal altid blive siddende, når maskinen er i bevægelse. Hold hænderne på rattet. Passagerer skal benytte de dertil beregnede holdegreb. Hold til enhver tid arme og ben inden for selve maskinen.
- Betjen kun maskinen ved god sigtbarhed. Vær opmærksom på huller, hjulspor, bump, sten eller andre skjulte genstande. Ujævnt terræn kan få maskinen til at vælte. Højt græs kan skjule forhindringer. Vær forsigtig, når du nærmer dig blinde hjørner, buske, træer eller andre genstande, der kan blokere for udsynet.
- Hold altid øje med og undgå lave nedhæng såsom grene på træer, dørrammer, gangbroer osv.
- Se bagud og ned for at sikre, at der er fri bane, før du bakker.
- Kør ikke maskinen i nærheden af bratte afsatser, grøfter eller volde. Maskinen kan pludselig vælte, hvis et hjul kører over kanten, eller hvis en kant giver efter.
- Når maskinen bruges på offentlige veje, skal alle færdselsregler følges og yderligere tilbehør, der muligvis er påkrævet ved lov, skal anvendes, såsom lygter, blinklys, skilte til langsomtgående køretøjer og andet, som måtte være påkrævet.
- Hvis maskinen på noget tidspunkt vibrerer unormalt, skal du omgående standse maskinen, slukke for motoren, vente på at al bevægelse ophører og efterse maskinen for skader. Reparer alle skader på maskinen, inden driften genoptages.
- Kør med en mindre last, og sænk maskinens kørselshastigheden, når maskinen betjenes i ujævnt terræn og i nærheden af kantsten, huller og andre pludselige forandringer i terrænet. Lasten kan forrykke sig, så maskinen bliver ustabil.
- Det kan tage længere tid at standse maskinen på våde overflader end på tørre overflader. For at tørre våde bremser skal du køre langsomt på en plan flade, mens du træder let ned på bremsepedalen.
- Pludselige forandringer i terrænet kan give uventede ratbevægelser, som kan medføre skader på hænder og arme. Sænk farten, hold løst om rattets yderside med tommelfingrene væk fra rattets eger.
- Sænk hastigheden, hvis du betjener maskinen uden ladet. Hvis du betjener maskinen ved høj hastighed og bremser hurtigt op, kan det få baghjulene til at låse, hvilket forringer din kontrol over maskinen.
- Rør ikke motor, transmission, lydpotte eller lydpotteskærm, mens motoren kører, eller kort tid efter at du har slukket motoren, da disse områder kan være så varme, at de giver brandsår.
- Efterlad ikke en kørende maskine uden opsyn.
- Før du forlader betjeningspositionen, skal du gøre følgende:
  - Parker maskinen på en plan flade.
  - Aktiver parkeringsbremsen.
  - Sænk ladet.
  - Sluk for motoren, og tag nøglen ud.
- Betjen ikke maskinen, når der er risiko for lynnedslag.
- Brug kun tilbehør og redskaber, der er godkendt af Toro® Company.

Sikkerhed ved kørsel med flere passagerer

- Du skal være opmærksom på, at de ekstra passagerer bidrager til maskinens samlede bruttovægt.
- Hvis du har lastet ladet, skal du sørge for, at du ikke overskrider maskinens kapacitet ved at have for mange passagerer.
- Passagerer må kun sidde på de dertil indrettede siddepladser. Passagerer må ikke sidde på ladet.
- Du og dine passagerer skal altid blive siddende, når maskinen er i bevægelse.
- Da maskinens øgede længde resulterer i en større venderadius, skal du påregne mere plads til manøvrering af maskinen.

Sikkerhed på skråninger

Bemærk: Et styrtbøjlesystem (ROPS) med to stivere fås som tilbehør til denne maskine. Brug et styrtbøjlesystem, hvis du skal arbejde i nærheden af bratte afsatser, nær vand, i ujævnt terræn eller på skråninger, hvor der er risiko for, at maskinen vælter. Kontakt en autoriseret Toro-forhandler for at få flere oplysninger.

Skråninger er væsentlige årsager til, at føreren mister herredømmet, eller at maskinen vælter. Sådanne ulykker kan medføre alvorlige personskader, i værste tilfælde med døden til følge.

- Besigtig området med henblik på at klarlægge, hvilke skråninger der er forsvarlige at betjene maskinen på, og fastlæg dine egne procedurer og regler i forbindelse med arbejde på skråninger. Brug altid sund fornuft og god dømmekraft, når du foretager denne besigtigelse.
- Hvis du føler dig utryg ved det, skal du undlade at betjene maskinen på en skråning.
- Udfør al bevægelse på skråninger langsomt og gradvist. Undlad pludseligt at ændre maskinens hastighed eller retning.
- Undgå at betjene maskinen på vådt græs. Dæk kan miste traktion, også selvom bremserne er tilgængelige og funktionsdygtige. Maskinen kan vælte, inden dækkene mister traktion.
- Undlad at starte, standse eller vende maskinen på en skråning.
- Kør lige op og ned ad skråninger.
- Hvis du begynder at miste fremdrift, mens du kører op ad en skråning, skal du gradvist bremse ned og langsomt bakke lige ned ad skråningen.
- Det kan være farligt at dreje, mens du kører op eller ned ad en skråning. Hvis du er nødsaget til at dreje på en skråning, skal du gøre det langsomt og forsigtigt.
- Tung last påvirker maskinens stabilitet på skråninger. Kør med en mindre last, og sænk kørselshastigheden, når du kører på skråninger, eller hvis lasten har et højt tyngdepunkt. Fastgør maskinens last forsvarligt til ladet for at forhindre, at lasten forskyder sig. Vær ekstra forsigtig, når du kører med last, der nemt forskydes (f.eks. væsker, sten, sand osv.).
- Undgå at standse på en skråning, særligt når du kører med last. Det tager længere tid at standse maskinen, når der køres ned ad en skråning end på en plan flade. Hvis du skal standse maskinen, skal du undgå pludselige hastighedsskift, som ellers kan forårsage, at maskinen vælter eller ruller. Brems ikke pludseligt op, mens du ruller baglæns, da dette kan få maskinen til at vælte.

Sikkerhed i forbindelse med af- og pålæsning

- Maskinens bruttovægt må ikke overskrides, når den betjenes med et lastet lad, og/eller når den trækker en anhænger. Se Bugsering af en anhænger (side 23).
- Fordel lasten i ladet jævnt for at forbedre maskinens stabilitet og din kontrol over den.
- Kontroller, at der ikke befinder sig nogen bag maskinen, før du aflæsser den.
- Aflæs ikke et lastet lad, mens maskinen vender sidelæns på en skråning. Ændringen i vægtfordelingen kan få maskinen til at vælte.

Efter betjening

- Lad motoren køle af, før du opbevarer maskinen på et lukket sted.
- Luk for brændstoftilførslen, før maskinen opbevares eller transporteres.
- Opbevar ikke maskinen eller brændstofbeholdere, hvor der er åben ild, gnister eller vågeblus som f.eks. på en vandvarmer eller andre apparater.
- Hold alle dele af maskinen i god driftsmæssig stand og alle fastgørelsesdele tilspændt.
- Udskift alle slidte, beskadigede eller manglende mærkater.
- Vær forsigtig, når du læsser maskinen på eller af en anhænger eller lastbil.
- Brug ramper i fuld bredde, når maskinen læsses på en anhænger eller lastbil.
- Fastgør maskinen forsvarligt.

Sikkerheds- og instruktionsmærkater

Sikkerheds- og instruktionsmærkaterne kan nemt ses af operatøren og er placeret tæt på potentielle risikoområder. Udskift eventuelle beskadigede eller manglende mærkater.

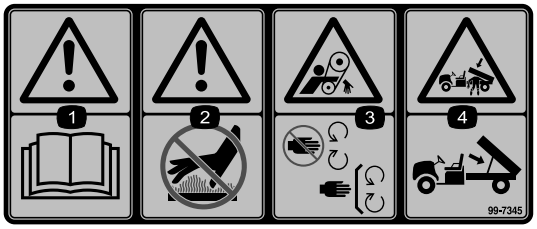

decal99-7345

99-7345

1. Advarsel – læs *betjeningsvejledningen*.
2. Varm overflade/risiko for forbrænding – hold sikker afstand til den varme overflade.
3. Fare for sammenfiltring, rem – hold afstand til bevægelige dele; hold alle afskærmninger på plads.
4. Fare for knusning, ladet – brug støttepinden til at understøtte ladet.

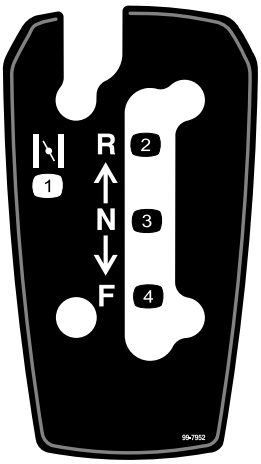

decal99-7952

99-7952

1. Choker
2. Bakgear
3. Neutral
4. Fremad

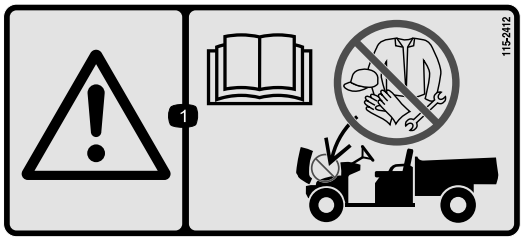

decal115-2412

115-2412

1. Advarsel – læs *betjeningsvejledningen.*, ingen opbevaring.

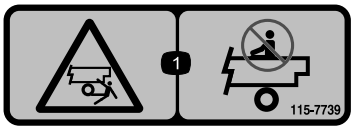

decal115-7739

115-7739

1. Nedstyrtningsfare, knusningsfare – kør ikke med passagerer.

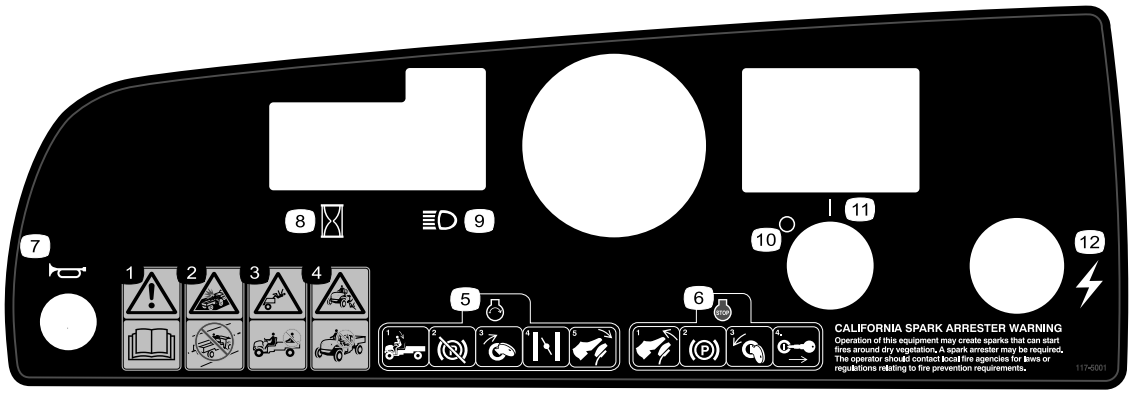

decal117-5001

117-5001

1. Advarsel – læs *Betjeningsvejledningen*.
2. Kollisionsfare – betjen ikke maskinen på offentlige gader, veje eller motorveje.
3. Fare for fald – kør ikke med passagerer i ladet.
4. Fare for fald – lad ikke børn betjene maskinen.
5. Start af motoren – sæt dig i førersædet, deaktiver parkeringsbremsen, drej tændingskontakten til positionen ON (til), træk chokerhåndtaget ud (hvis det er nødvendigt), og træd på gaspedalen.
6. Motoren slukkes ved at slippe pedalen, aktivere parkeringsbremsen, dreje tændingskontakten til positionen OFF (fra) og tage nøglen ud.
7. Horn
8. Timetæller
9. Forlygter
10. Strøm – fra
11. Strøm – til
12. Elektrisk strøm (stikkontakt)

decal121-9775

121-9775

1. Advarsel – Læs *betjeningsvejledningen,* og få undervisning, før maskinen betjenes.
2. Advarsel – bær høreværn.
3. Brandfare – sluk motoren inden påfyldning.
4. Tippefare – drej langsomt på eller over stigninger; kør langsomt i sving; kør højst 31 km/t; kør langsomt med bugseret last eller under kørsel i ujævnt terræn.
5. Fare for fald; risiko for amputation af hånd eller fod – kør ikke med passagerer i ladet; kør ikke med en tredje passager; hold hænder og fødder inde i maskinen under drift.

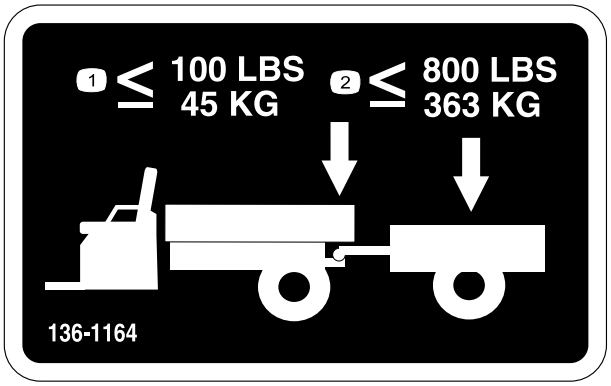

decal136-1164

136-1164

1. Overskrid ikke en trækstangsvægt på 45 kg.
2. Overskrid ikke en transportlast på 363 kg.

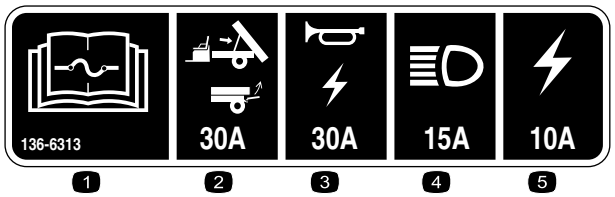

decal136-6313

136-6313

1. Læs *betjeningsvejledningen* for at få oplysninger om sikring.
2. Lift/klap (30 A)
3. Horn/stikkontakt (20 A)
4. Forlygter (15 A)
5. Køretøjssikring (10 A)

Opsætning

Løsdele

Brug skemaet herunder til at kontrollere, at alle dele er blevet leveret.

Fremgangsmåde	Beskrivelse	Antal	Anvendelse
1	Rat Dæksel Spændeskive (½")	1 1 1	Montering af rattet (kun TC-modeller).
2	Kræver ingen dele	–	Tilslutning af batteri (kun TC-modeller).
3	Kræver ingen dele	–	Kontrol af væskestande og dæktryk.
4	Kræver ingen dele	–	Trykpolering af bremserne.
5	Betjeningsvejledning Ejerens motorvejledning Registreringskort Skema til kontrol før levering Kvalitetscertifikat Nøgle	1 1 1 1 1 2	Læs betjeningsvejledningen, og gennemgå opsætningsmaterialet, før du betjener maskinen.

Bemærk: Maskinens venstre og højre side er som set fra den normale betjeningsposition.

1

Montering af rattet

Kun TC-modeller

Dele, der skal bruges til dette trin:

1	Rat
1	Dæksel
1	Spændeskive (½")

Fremgangsmåde

1. Fjern dækslet fra navet på rattet, hvis det er monteret (Figur 3).
2. Afmonter låsemøtrikken (½") fra rataksien (Figur 3).
3. Skub rattet og spændeskiven (½") på rataksien (Figur 3).
4. Fastgør rattet til akslen med låsemøtrikken (½"), og tilspænd den med et moment på 27 til 34 N·m.
5. Monter dækslet på rattet (Figur 3).

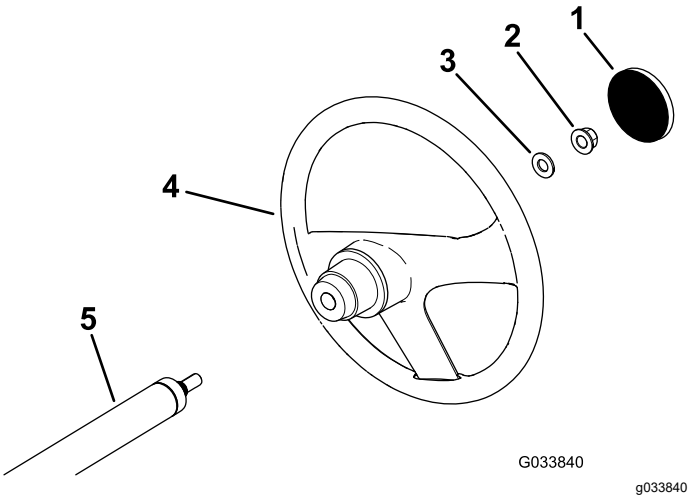

Figur 3

1. Dæksel
2. Låsemøtrik (½")
3. Spændeskive (½")
4. Rat
5. Rataksel

2

Tilslutning af batteri

Kun TC-modeller

Kræver ingen dele

Fremgangsmåde

⚠ ADVARSEL

Forkert batterikabelføring kan danne gnister og beskadige maskinen og kablerne. Gnister kan få batterigasserne til at eksplodere og medføre personskade.

- **Frakobl altid batteriets minuskabel (sort), inden du frakobler pluskablet (rødt).**
- **Tilkobl altid batteriets pluskabel (rødt) først.**

1. Klem på batteridækslet for at løsne tapperne fra batteribundpladen (Figur 4).

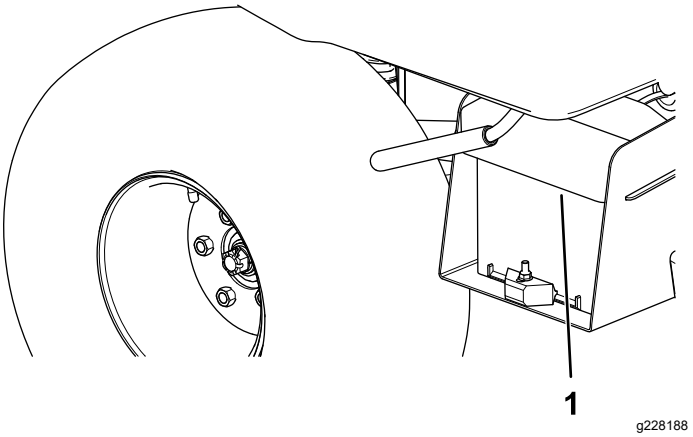

Figur 4

1. Batteridæksel

2. Fjern batteriet fra batteribundpladen (Figur 4).
3. Kobl batteriets pluskabel (rødt) til batteriets pluspol (+), og fastgør kablet med bolte og møtrikker (Figur 5).

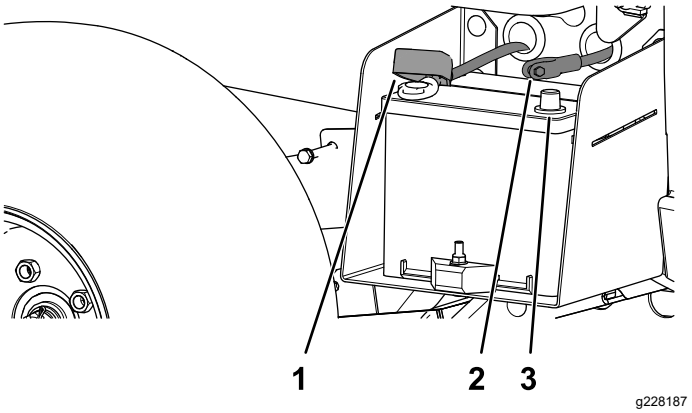

Figur 5

1. Isolatorkappe (batteriets pluskabel)
2. Batteriets minuspol
3. Negativt batterikabel (sort)

4. Skyd isolatorkappen hen over batteriets pluspol.

   Bemærk: Isolatorkappen forhindrer en evt. jordslutning.
5. Kobl batteriets minuskabel (sort) til batteriets minuspol (–), og fastgør kablet med boltene og møtrikkerne.
6. Juster batteridækslet ind efter batteribundpladen (Figur 4).
7. Pres batteridækslet, juster tapperne ind efter batteribundpladen og frigiv batteridækslet (Figur 4).

3

Kontrol af væskestande og dæktryk

Kræver ingen dele

Fremgangsmåde

1. Kontroller motoroliestanden, før og efter motoren startes første gang. Se Kontrol af motoroliestanden (side 33).
2. Kontroller bremsevæskestanden, før motoren startes første gang. Se Kontrol af bremsevæskestanden (side 51).
3. Kontroller transakselvæskestanden, før motoren startes første gang. Se Kontrol af transakselvæskestanden (side 46).
4. Kontroller lufttrykket i dækkene. Se Kontrol af dæktrykket (side 19).

4

Trykpolering af bremserne

Kræver ingen dele

Fremgangsmåde

For at sikre optimal bremsesystemydelse skal bremserne trykpoleres (indkøres) før brug.

1. Sæt fuld hastighed på maskinen, og aktiver bremserne for hurtigt at standse maskinen uden at låse hjulene.
2. Gentag denne procedure 10 gange med ét minuts ventetid mellem opbremsningerne for at undgå overophedning af bremserne.

   Vigtigt: **Denne procedure er mest effektiv, hvis maskinen er lastet med 227 kg.**

5

Læsning af vejledningen og gennemgang af opsætningsmateriale

Dele, der skal bruges til dette trin:

1	*Betjeningsvejledning*
1	Ejerens motorvejledning
1	Registreringskort
1	*Skema til kontrol før levering*
1	Kvalitetscertifikat
2	Nøgle

Fremgangsmåde

- Læs *betjeningsvejledningen* og ejerens motorvejledning.
- Udfyld registreringskortet.
- Udfyld *Skema til kontrol før levering*.
- Læs *kvalitetscertifikatet*.

Produktoversigt

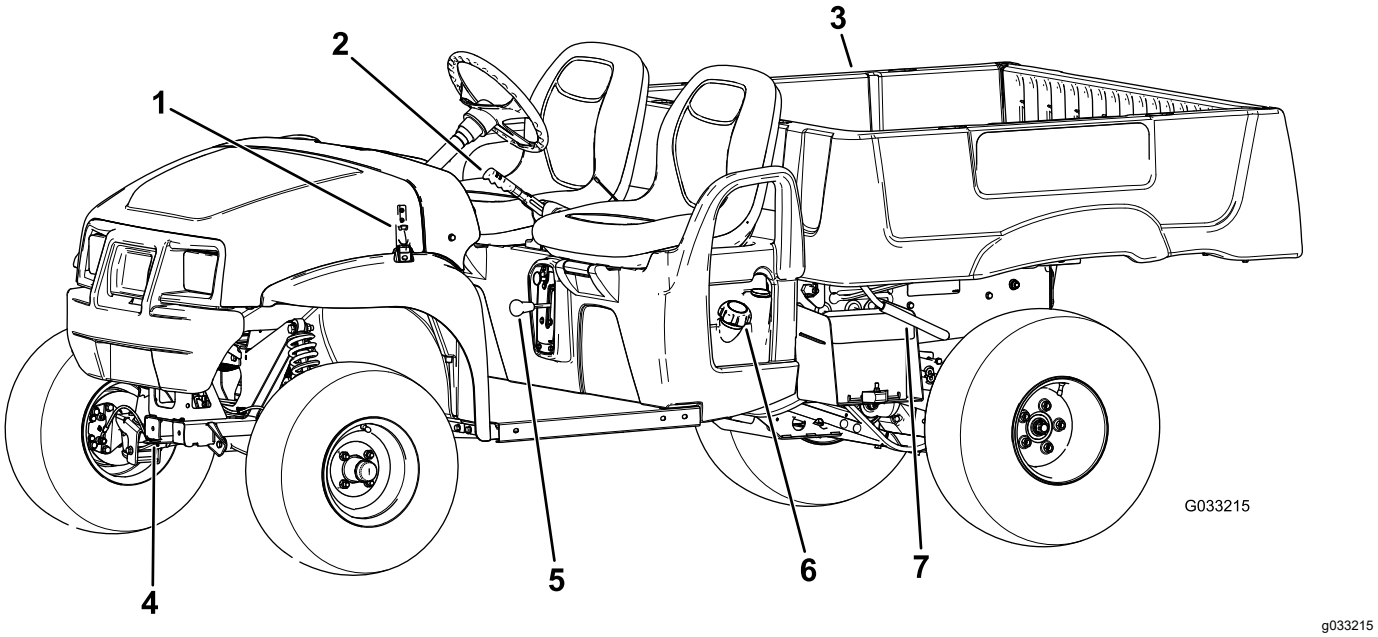

Figur 6

1. Motorhjelmslås
2. Parkeringsbremsehåndtag
3. Lad
4. Anhængertrækstang
5. Gearskiftevælger
6. Brændstoftankens dæksel
7. Ladhåndtag

Betjeningsanordninger

Kontrolpanel

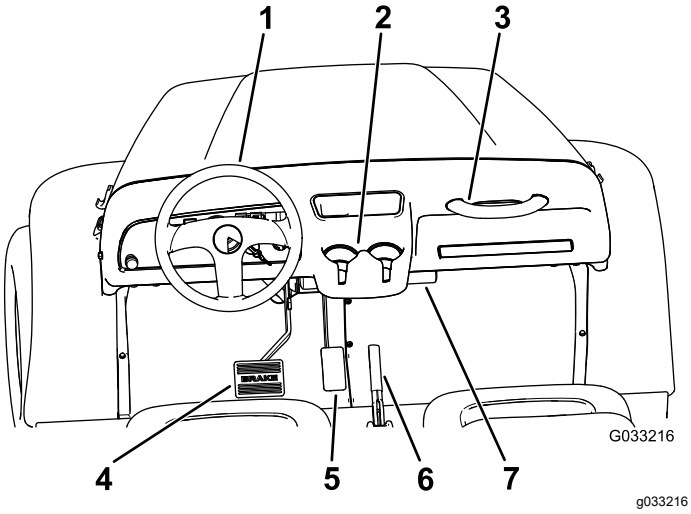

Figur 7

1. Rat
2. Kopholder
3. Holdegreb til passagerer
4. Bremsepedal
5. Gaspedal
6. Parkeringsbremsehåndtag (midterkonsol)
7. *Betjeningsvejledning* opbevaringsrør

Gaspedal

Brug gaspedalen (Figur 7) til at regulere maskinens kørselshastighed. Tryk gaspedalen ned for at starte motoren. Når du træder pedalen længere ned, øges kørselshastigheden. Når du slipper pedalen, sænkes maskinens hastighed, og motoren afbrydes.

Bemærk: Den maksimale hastighed i fremadgående retning er 26 km/t.

Bremsepedal

Brug bremsepedalen til at stoppe eller sænke maskinens hastighed (Figur 7).

⚠ FORSIGTIG

Hvis du kører en maskine med slidte eller forkert justerede bremser, kan det medføre personskade.

Hvis bremsepedalen vandrer til inden for 25 mm fra maskinens gulvbræt, skal bremserne justeres eller repareres.

Parkeringsbremsehåndtag

Parkeringsbremsehåndtaget er placeret mellem sæderne (Figur 6 og Figur 7). Når du slukker motoren, skal du aktivere parkeringsbremsen for at forhindre, at maskinen bevæger sig ved et uheld. Træk parkeringsbremsehåndtaget opad for at aktivere parkeringsbremsen. Deaktiver parkeringsbremsen ved at skubbe håndtaget nedad.

Choker

Chokeren er placeret under og til højre for førersædet. Brug chokeren til at starte en kold motor ved at trække chokeren udad (Figur 8). Når motoren starter, skal du regulere chokeren for at holde motoren jævnt kørende. Flyt chokeren til positionen FRA, når motoren varmes op.

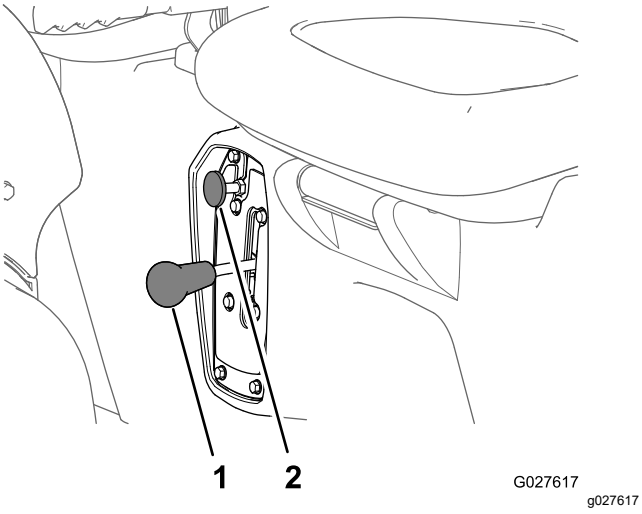

Figur 8

1. Gearskiftevælger
2. Choker

Gearskiftevælger

Gearskiftevælgeren er placeret mellem sæderne og under parkeringsbremsehåndtaget. Gearskiftevælgeren har tre positioner: FREMAD, BAK og NEUTRAL (Figur 8).

Bemærk: Motoren starter og kører i en hvilken som helst af de tre positioner.

Vigtigt: **Stands altid maskinen, før du skifter gear.**

Hornknap

Kun TC-modeller

Hornknappen er placeret i instrumentpanelets nederste venstre hjørne (Figur 9). Tryk på hornknappen for at aktivere hornet.

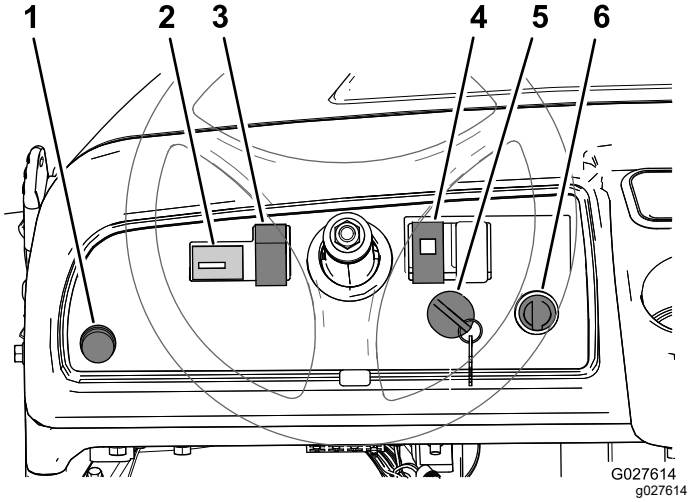

Figur 9

1. Hornknap (kun TC-modeller)
2. Timetæller
3. Lyskontakt
4. Olieindikator
5. Tændingsnøgle
6. Stikkontakt

Tændingskontakt

Tændingskontakten er placeret i instrumentpanelets nederste højre hjørne (Figur 9).

Tændingskontakten har tre positioner: OFF (fra), ON (til) OG Start.

Der er to metoder til at starte maskinen:

- **Pedalstart** – drej tændingskontakten til positionen ON (til), tryk gaspedalen ned, og løft derefter foden fra gaspedalen.

  Bemærk: Når du fjerner foden fra gaspedalen, slukkes motoren.
- **Nøglestart** – drej tændingskontakten til positionen START, og motoren forbliver tændt, indtil nøglen drejes til positionen OFF (fra).

Bemærk: Mens nøglen er i positionen START, kan du aktivere parkeringsbremsen og arbejde, mens batteriet oplades.

Bemærk: Hvis du drejer tændingskontakten til positionen START, tørner motoren, indtil den starter. Hvis motoren tørner i mere end 10 sekunder, skal du dreje nøglen tilbage i positionen OFF (fra) og fastslå problemet (f.eks.: chokeren skal være aktiveret, kontroller luftfilteret for blokeringer, sørg for, at brændstoftanken er fuld, undersøg om tændrøret er defekt osv.), før du starter maskinen igen.

Timetæller

Timetælleren angiver maskinens samlede antal driftstimer. Timetælleren (Figur 9) begynder at tælle, når tændingsnøglen drejes til positionen ON (til), eller hvis motoren kører.

Motorens olietrykindikator

Motorens olietrykindikator (Figur 9) advarer dig, hvis motorolietrykket falder til under et sikkert niveau for kørsel af motoren. Hvis indikatoren tændes og forbliver tændt, skal du slukke for motoren og kontrollere motoroliestanden. Fyld olie på motoren om nødvendigt. Se Serviceeftersyn af motorolien (side 32).

Bemærk: Olieindikatoren blinker muligvis, men dette er normalt og kræver ingen handling.

Stikkontakt

Brug stikkontakten (Figur 9) til at strømføde ekstra, elektrisk tilbehør med 12 V.

Brændstofmåler

Brændstofmåleren (Figur 10) er placeret på brændstoftanken ved siden af påfyldningsdækslet i maskinens venstre side. Denne måler viser mængden af brændstof i brændstoftanken.

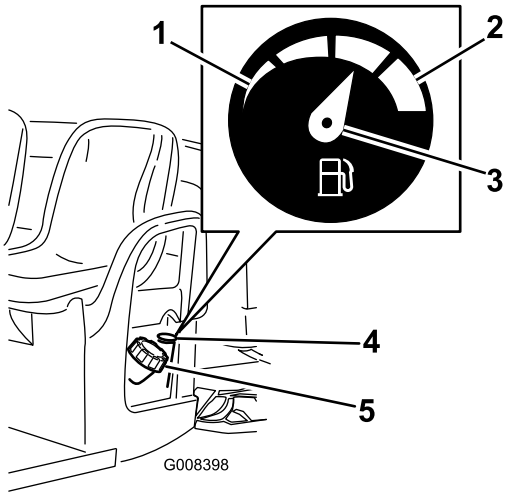

g008398

Figur 10

1. Tom
2. Fuld
3. Nål
4. Brændstofmåler
5. Brændstofdæksel

Holdegreb til passagerer

Holdegrebene til passagerer er placeret på højre side af instrumentbrættet og på ydersiden af hvert sæde (Figur 11).

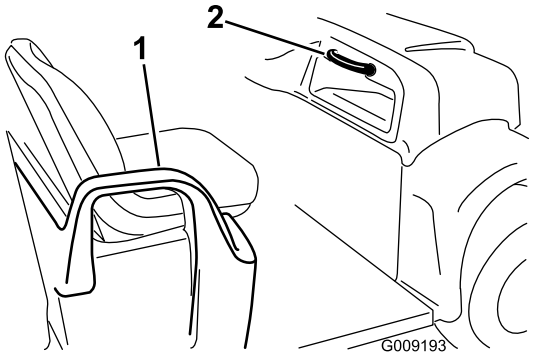

g009193

Figur 11

1. Holdegreb – hoftestøtte
2. Holdegreb til passagerer

Specifikationer

Bemærk: Specifikationer og design kan ændres uden forudgående varsel.

Egenvægt	Tør 544 kg
Nominel kapacitet (på en jævn flade)	749 kg i alt, inkl. 90,7 kg operatør og 90,7 kg passager, last, vægten af anhængerens trækstang, anhængerens bruttovægt, tilbehør og påmonteret udstyr
Køretøjets maksimale bruttovægt – på en jævn flade	1292 kg i alt, inkl. alle de ovenfor anførte vægtangivelser
Maksimal lastkapacitet (på en jævn flade)	567 kg, i alt, inkl. vægten af anhængerens trækstang og anhængerens bruttovægt
Bugserkapacitet:	
Standardbugsertræk	Trækstangsvægt 45 kg, maks. anhængervægt 363 kg
Kraftigt anhængertræk	Trækstangsvægt 45 kg, maks. anhængervægt 544 kg
Samlet bredde	150 kg
Samlet længde	303 cm
Afstand fra jorden	25 cm foran uden last eller operatør, 18 cm bagest uden last eller operatør
Akselafstand	206 cm
Dækslidbane (midterlinje til midterlinje)	125 cm foran, 120 cm bagest
Ladets længde	117 cm indvendigt, 133 cm udvendigt
Ladets bredde	125 cm indvendigt, 150 cm udvendigt på de støbte skærme
Ladets højde	25 cm indvendigt

Betjening

Bemærk: Maskinens venstre og højre side er som set fra den normale betjeningsposition.

⚠ FORSIGTIG

Et hævet lad, som er fyldt op med materiale, kan uden den korrekte sikkerhedsstøtte sænke sig uventet. Arbejde under et ikke-understøttet, hævet lad kan medføre personskade for dig eller andre.

- **Parker maskinen på en plan flade, aktiver parkeringsbremsen, sluk for motoren, og tag nøglen ud, inden du udfører service eller vedligeholdelse af maskinen.**
- **Fjern alt lastmateriale fra ladet eller tilsvarende redskab, og isæt sikkerhedsstøtten på en fuldt udstrakt cylinderstang, før du påbegynder arbejde under et hævet lad.**

Sæt sikkerheden i højsædet

Læs alle sikkerhedsanvisningerne grundigt igennem, og gør dig bekendt med symbolerne i afsnittet om sikkerhed. Disse oplysninger kan hjælpe dig eller omkringstående personer med at undgå at komme til skade.

⚠ FARE

Betjening i vådt græs eller på skråninger kan forårsage udskridning og tab af herredømme over maskinen.

Hjul, der kører ud over kanter, kan forårsage, at maskinen vælter, hvilket kan medføre alvorlige kvæstelser, død eller drukning.

Følg disse retningslinjer for at undgå at miste herredømmet og risiko for at vælte:

- **Kør ikke i nærheden af stejle skråninger eller vand.**
- **Sænk hastigheden, og vær yderst forsigtig på skråninger.**
- **Undgå bratte drejninger og hurtige ændringer af hastigheden.**

Betjening af ladet

Hævning af ladet

⚠ ADVARSEL

Et hævet lad kan falde ned og ramme personer, der arbejder under det.

- **Brug altid støttepinden til at holde ladet oppe, før du arbejder under det.**
- **Fjern alt lastmateriale fra ladet, før du løfter det.**

⚠ ADVARSEL

Kørsel med hævet lad kan medføre, at maskinen nemmere tipper eller vælter. Ladets struktur kan blive beskadiget, hvis du betjener maskinen med ladet hævet.

- **Betjen kun maskinen, når ladet er nede.**
- **Når du har tømt ladet, skal det sænkes.**

⚠ FORSIGTIG

Hvis lasten er placeret på ladets bageste del, når låsene løsnes, kan ladet uventet vippe op, hvilket kan påføre skade på dig eller omkringstående personer.

- **Placer om muligt lasten midt på ladet.**
- **Hold ladet nede, og sørg for, at ingen læner sig ind over ladet eller står bagved det, når låsene løsnes.**
- **Før ladet løftes i forbindelse med reparation eller vedligeholdelse af maskinen, skal al last fjernes fra ladet.**

1. Løft grebet på hver side af ladet, og løft ladet op (Figur 12).

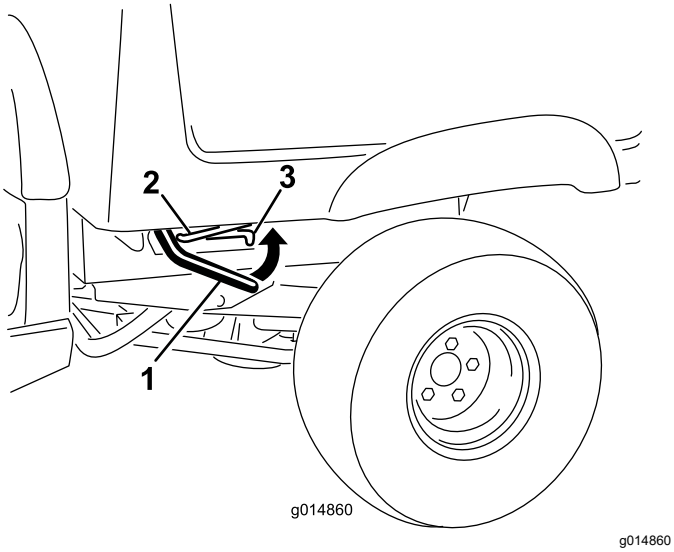

Figur 12

1. Greb
2. Støttepind
3. Forsænket åbning

2. Træk støttepinden ind i den forsænkede åbning for derved at fastgøre ladet (Figur 13).

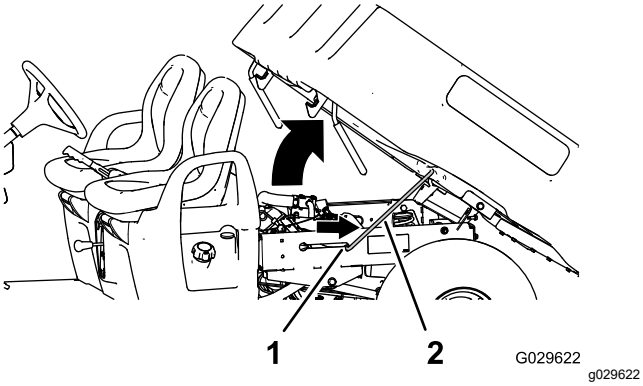

Figur 13

1. Forsænket åbning
2. Støttepind

Sænkning af ladet

⚠ ADVARSEL

Ladet kan være tungt. Hænder eller andre kropsdele kan blive knust.

Hold hænder og andre kropsdele væk, når du sænker ladet.

1. Hæv ladet en anelse ved at løfte låsegrebet op (Figur 12).
2. Træk støttepinden ud af den forsænkede åbning (Figur 13).
3. Sænk ladet, indtil det låses sikkert på plads (Figur 13).

Åbning af bagklappen

1. Sørg for, at ladet er nede og låst.
2. Løft op i fingertrækket på bagklappens bagpanel (Figur 14).

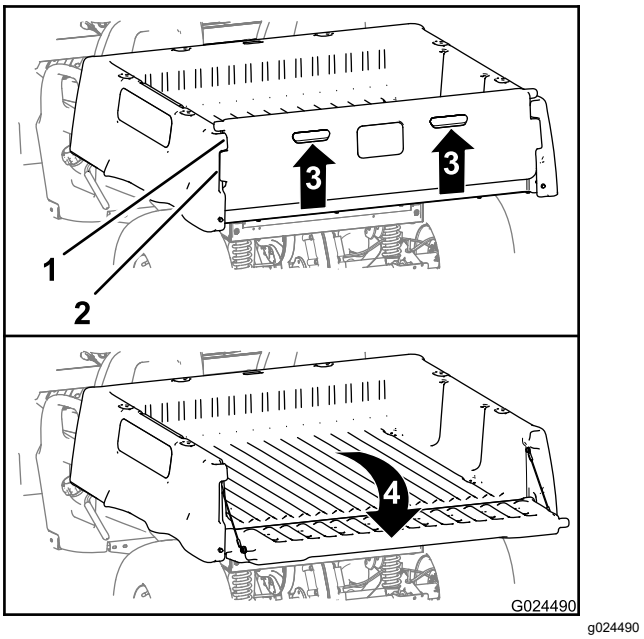

Figur 14

1. Bagklapflange (lad)
2. Låseflange (bagklap)
3. Løft op (fingertræk)
4. Drej bagud og nedad

3. Ret låseflangerne på bagklappen ind efter åbningerne mellem bagklappens flanger på ladet (Figur 14).
4. Drej bagklappen bagud og ned (Figur 14).

Lukning af bagklappen

Hvis du har aflæsset løse materialer, f.eks. sand, anlægssten eller træflis fra maskinens lad, kan nogle af de materialer, du har aflæsset, sidde fast i bagklappens hængselsområde. Udfør følgende, før bagklappen lukkes.

1. Brug dine hænder til at fjerne så meget materiale fra hængselområdet som muligt.
2. Drej bagklappen til en position på cirka 45° (Figur 15).

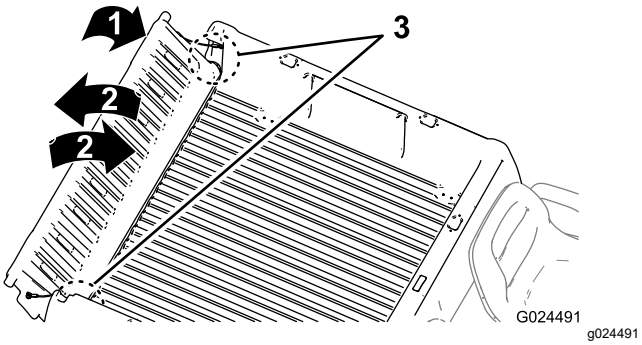

Figur 15

1. Drej bagklappen til en position på cirka 45°.
2. Drej bagklappen frem og tilbage flere gange.
3. Hængselområde

3. Drej bagklappen frem og tilbage flere gange med en kort, vibrerende bevægelse (Figur 15).

   Bemærk: Denne handling medvirker til at flytte materiale væk fra hængselområdet.

4. Sænk bagklappen og kontroller, om der er materialerester i hængselområdet.
5. Gentag trin 1 til 4, indtil materialet er fjernet fra hængselsområdet.
6. Drej bagklappen opad og fremad, indtil låseflangerne på bagklappen er i niveau med bagklappens fordybning i ladet (Figur 14).

   Bemærk: Hæv eller sænk bagklappen for at rette bagklappens låseflanger ind efter de lodrette åbninger mellem bagklappens flanger på ladet.

7. Sænk bagklappen, indtil den befinder sig bagest på ladet (Figur 14).

   Bemærk: Bagklappens låseflanger er sikkert fastgjort vha. bagklappens flanger på ladet.

Udførelse af daglig vedligeholdelse

Før maskinen startes hver dag, skal procedurerne for hver/daglig anvendelse udføres som beskrevet i Vedligeholdelse (side 24).

Kontrol af dæktrykket

Eftersynsinterval: Hver anvendelse eller dagligt

Lufttrykspecifikation – for- og bagdæk: 0,55 til 1,03 bar

Vigtigt: **Undlad at overskride maksimumgrænsen for lufttryk, der er angivet på dæksiden.**

Bemærk: Det påkrævede lufttryk i dækkene bestemmes af den påregnede nyttelast.

1. Kontroller dæktrykket i dækkene.
   - Brug et lavere lufttryk i dækkene ved lettere nyttelaster for at opnå en mindre jordkompaktering, en mere jævn kørsel og for at minimere dækmærkerne på jorden.
   - Kør med højere lufttryk i dækkene ved transport af tungere nyttelaster ved højere hastigheder.
2. Juster om nødvendigt lufttrykket i dækkene ved at tilføre eller fjerne luft i dækkene.

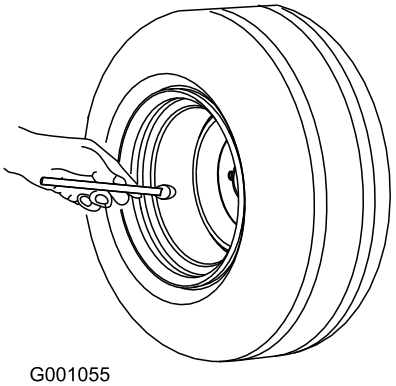

Figur 16

Påfyldning af brændstof

Anbefalet brændstof:

- Du opnår de bedste resultater ved kun at bruge ren og frisk (højst 30 dage gammel) blyfri benzin med et oktantal på 87 eller højere ((R+M)/2-ratingmetode).
- **Ethanol**: Benzin med op til 10 % ethanol (gasohol) eller 15 % MTBE (metyl-tertiær-butylæter) pr. volumen accepteres. Ethanol og MTBE er ikke det samme. Benzin med 15 % ethanol (E15) pr. volumen godkendes ikke til brug. **Brug aldrig benzin, der indeholder mere end 10 % ethanol pr. volumen**, som f.eks. E15 (indeholder 15 % ethanol), E20 (indeholder 20 % ethanol) eller E85 (indeholder op til 85 % ethanol). Hvis der anvendes ikke-godkendt benzin, kan det medføre driftsproblemer og/eller beskadigelse af motoren, som muligvis ikke er dækket af garantien.
- **Anvend ikke** benzin, der indeholder metanol.
- **Opbevar ikke** brændstof i hverken brændstoftanken eller brændstofdunke henover vinteren, medmindre du anvender en brændstofstabilisator.
- **Fyld ikke** olie i benzin.

⚠ FARE

Under visse omstændigheder er brændstof meget brandfarligt og yderst eksplosivt. En brand eller eksplosion forårsaget af brændstof kan give dig eller andre forbrændinger samt medføre tingsskade.

- **Fyld tanken udendørs i et åbent område, når motoren er kold. Tør eventuelt spildt brændstof op.**
- **Fyld aldrig brændstoftanken op i en lukket anhænger.**
- **Fyld ikke brændstoftanken helt op. Hæld brændstof i brændstoftanken, indtil standen står 2,5 cm under bunden af påfyldningsstudsen. Dette tomrum giver brændstoffet i tanken plads til at udvide sig.**
- **Ryg aldrig under håndtering af brændstof, og hold afstand til åben ild eller steder, hvor brændstofdampe kan antændes af en gnist.**
- **Opbevar brændstof i en godkendt beholder og utilgængeligt for børn. Køb aldrig benzin til mere end 30 dages forbrug.**
- **Betjen kun maskinen, hvis hele udstødningssystemet er på plads og i god driftsmæssig stand.**

⚠ FARE

Under visse omstændigheder kan der under påfyldning af brændstof udvikles statisk elektricitet, hvilket kan medføre en gnist og antænde brændstofdampene. En brand eller eksplosion forårsaget af brændstof kan give dig eller andre forbrændinger samt medføre tingsskade.

- **Anbring altid brændstofbeholdere på jorden et stykke fra maskinen, før påfyldningen påbegyndes.**
- **Fyld ikke brændstofbeholdere op inde i en maskine eller på et truck- eller anhængerlad, da indendørs tæpper eller plastikforinger i trucklad kan isolere beholderen og forsinke tabet af eventuel statisk elektricitet.**
- **Når det er praktisk muligt, skal brændstofdrevet udstyr fjernes fra lastbilen eller anhængeren og fyldes op igen, mens hjulene står på jorden.**
- **Hvis dette ikke er muligt, skal påfyldningen af udstyret finde sted på en lastbil eller anhænger med en bærbar beholder i stedet for direkte fra brændstofstanderen.**
- **Hvis det er nødvendigt at benytte benzinstanderen, skal mundstykket hele tiden være i kontakt med kanten af brændstoftankens eller dunkens åbning, indtil påfyldningen afsluttes.**

⚠ ADVARSEL

Brændstof er farligt og kan være dødbringende, hvis det indtages. Længere tids udsættelse for dampe kan forårsage alvorlige skader og sygdomme.

- **Undgå længere tids indånding af dampe.**
- **Hold ansigtet væk fra dysen og brændstoftankens eller stabilisatorens åbning.**
- **Undgå kontakt med huden, og vask spildte væsker af med sæbe og vand.**

Påfyldning af brændstoftanken

Brændstoftankens kapacitet er cirka 26,5 liter.

1. Parker maskinen på en plan flade.
2. Aktiver parkeringsbremsen.
3. Sluk motoren, og tag nøglen ud.
4. Rengør området omkring brændstoftankens dæksel (Figur 17).

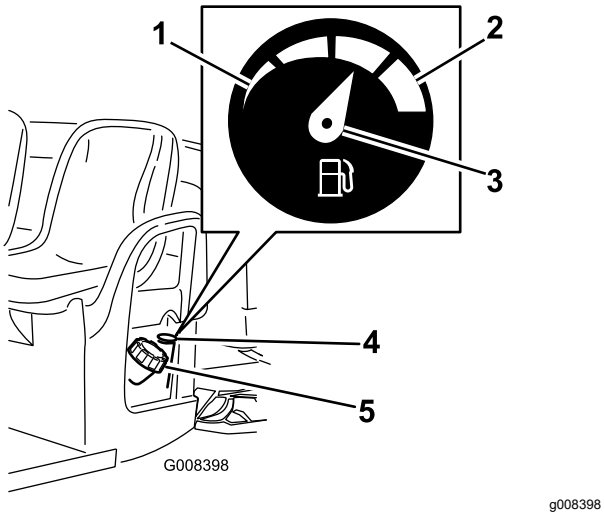

Figur 17

1. Tom
2. Fuld
3. Nål
4. Brændstofmåler
5. Brændstofdæksel

5. Fjern brændstofdækslet.
6. Fyld tanken til ca. 25 mm under tankens kant (nederst på påfyldningsstudsen).

   Bemærk: Dette giver brændstoffet i tanken plads til at udvide sig. **Fyld ikke for meget på brændstoftanken**.
7. Monter dækslet til brændstoftanken sikkert.
8. Tør eventuel spildt brændstof op.

Start af motoren

1. Tag plads i førersædet, sæt nøglen i tændingskontakten, og drej nøglen med uret til positionen ON (til) eller START.

   Der er to metoder til at starte maskinen:

   - **Pedalstart** – drej tændingskontakten til positionen ON (til), tryk gaspedalen ned, og løft derefter foden fra gaspedalen.

     Bemærk: Når du fjerner foden fra gaspedalen, slukkes motoren.
   - **Nøglestart** – drej tændingskontakten til positionen START, så forbliver motoren tændt, indtil nøglen drejes til positionen OFF (fra).

     Bemærk: I positionen START kan du aktivere parkeringsbremsen og arbejde, mens batteriet kan oplades.

     Bemærk: Hvis du drejer nøglen til positionen START, tørner motoren, indtil den starter. Hvis motoren tørner i mere end 10 sekunder, skal du dreje nøglen tilbage i positionen OFF (fra) og fastslå problemet (f.eks.: chokeren skal være aktiveret, kontroller luftfilteret for blokeringer, sørg for, at brændstoftanken er fuld, undersøg om tændrøret er defekt osv.), før du starter maskinen igen.

     Bemærk: Når den valgfri bakalarm er installeret, udløses en summetone, når gearskiftevælgeren sættes i positionen REVERSE (bakgear), mens tændingskontakten er i positionen ON (til) eller START for at advare operatøren om, at maskinen er sat i bakgear.
2. Flyt gearskiftevælgeren til den ønskede kørselsretning for maskinen.
3. Deaktiver parkeringsbremsen.
4. Træd langsomt på gaspedalen.

   Bemærk: Hvis motoren er kold, skal gaspedalen nedtrykkes og holdes halvvejs nede. Chokeren skal herefter trækkes ud i positionen ON (til). Når motoren varmer op, skal chokerknappen drejes tilbage til positionen FRA.

Standsning af maskinen

Vigtigt: **Når maskinen stoppes på en skråning, skal du bruge driftsbremserne til at standse maskinen og aktivere parkeringsbremsen for at holde maskinen på plads. Brug af speederen til at stoppe køretøjet på bakken kan beskadige maskinen.**

1. Tag foden væk fra gaspedalen.
2. Træd langsomt på bremsepedalen for at aktivere driftsbremserne, indtil maskinen stopper helt.

   Bemærk: Bremselængden kan variere afhængigt af maskinens last og hastighed.

Indkøring af en ny maskine

Eftersynsinterval: Efter de første 100 timer—Følg retningslinjerne for indkøring af en ny maskine.

Følg disse retningslinjer for at opnå korrekt ydeevne.

- Sørg for, at bremserne er trykpolerede. Se 4 Trykpolering af bremserne (side 12).
- Kontroller væske- og motoroliestanden regelmæssigt. Hold øje med tegn på, at maskinen eller maskinens komponenter overopheder.
- Når du har startet en kold motor, skal du lade den varme op i ca. 15 sekunder, før du anvender maskinen.

  Bemærk: Giv motoren mere tid til at varme op ved betjening i kolde temperaturer.
- Reguler maskinens hastighed under betjening. Undgå hurtig start og standsning.
- Det er ikke nødvendigt med en tilkørselsolie til motoren. Den originale motorolie er den samme type som angivet for regelmæssige olieskift.
- Se Vedligeholdelse (side 24) for at få oplysninger om særlige kontrolforanstaltninger efter få timers kørsel.
- Kontroller forhjulsophængets placering, og juster om nødvendigt. Se Justering af forhjulssporingen (side 45).

Læsning af ladet

Følg nedenstående retningslinjer, når du læsser ladet og betjener maskinen:

- Overhold maskinens vægtkapacitet og begræns vægten af den last, du transporterer på ladet, som beskrevet i Specifikationer (side 16) og på maskinens mærke, der angiver køretøjets bruttovægt.

  Bemærk: Ladkapaciteten er kun angivet for betjening af maskinen på en plan overflade.
- Mindsk lastens vægt, når du kører på bakker og i ujævnt terræn.
- Mindsk lastens vægt, når du transporterer høje materialer (og når tyngdepunktet er højt), såsom en stak mursten, træplanker eller gødningssække. Fordel lasten så lavt som muligt, idet du sørger for, at den ikke påvirker dit udsyn bag maskinen, når du betjener den.
- Centrer lasten ved at læsse ladet som følger:
  - Fordel lastens vægt ligeligt på tværs af ladet.

    Vigtigt: **Ladet kan lettere vælte, hvis det overvejende er læsset i den ene side.**
  - Fordel lastens vægt ligeligt på ladets forreste og bageste del.

    Vigtigt: **Hvis du anbringer lasten bag bagakslen, reduceres traktionen på forhjulene, og du kan miste herredømmet, eller maskinen kan vælte.**
- Udvis ekstra forsigtighed, hvis maskinen er læsset med stor last, særligt hvis du ikke kan centrere den store lasts vægt.
- Hvis det er muligt, skal lasten fastgøres ved at binde den til ladet, så den ikke kan flytte sig.
- Hvis du transporterer væske i en stor tank (f.eks. en sprøjtetank), skal du udvise forsigtighed, når du kører maskinen op og ned ad bakker, ved pludselige hastighedsskift eller opbremsninger, eller når du kører på ujævnt terræn.

Ladets kapacitet er 0,37 m^3. Mængden af materiale, som kan anbringes i ladet uden at overskride maskinens nominelle ladkapacitet, kan variere meget, afhængigt af materialets densitet. Et plant ladfuld vådt sand vejer f.eks. 680 kg, hvilket overstiger den nominelle ladkapacitet med 113 kg. Et lad i vandret position med træ vejer derimod 295 kg, hvilket er under den nominelle last.

Se nedenstående tabel for at få oplysninger om mængdegrænser for forskellige materialer:

Materiale	Densitet	Maksimal ladkapacitet (på en jævn flade)
Tørt grus	1.522 kg/m^3	Fuld
Vådt grus	1.922 kg/m^3	¾ fuld
Tørt sand	1.442 kg/m^3	Fuld
Vådt sand	1.922 kg/m^3	¾ fuld
Træ	721 kg/m^3	Fuld
Bark	< 721 kg/m^3	Fuld
Kompakt jord	1.602 kg/m^3	¾ fuld (ca.)

Transport af maskinen

Brug en anhænger med ramper i fuld bredde, hvis du skal flytte maskinen langt væk. Sørg for at fastgøre maskinen til anhængeren. Se Figur 18 og Figur 19 for bindepunkternes placering på maskinen.

Bemærk: Sæt maskinen på anhængeren med forsiden fremad. Hvis dette ikke er muligt, skal maskinens motorhjelm fastgøres til stellet med en rem, eller motorhjelmen skal tages af og transporteres og fastgøres separat, da der ellers er risiko for, at den blæser af under transporten.

⚠ FORSIGTIG

Løse sæder kan falde af maskinen og anhængeren under transport og lande på en anden maskine eller udgøre en forhindring på vejen.

Fjern sæderne, eller sørg for, at sæderne er forsvarligt fastgjort i låsene.

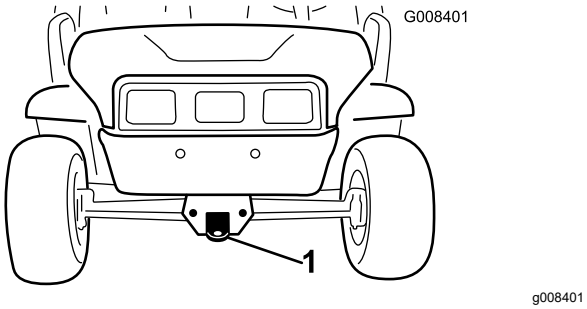

Figur 18

1. Anhængertrækstang og bindepunktsplacering (maskinens forside)

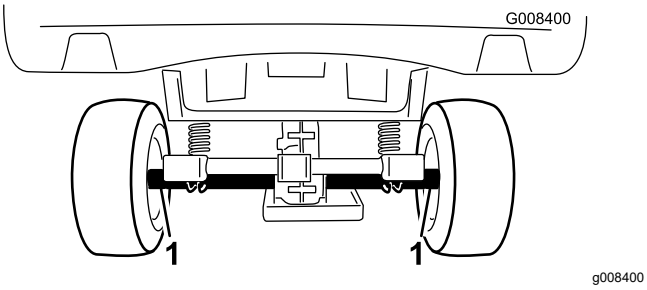

Figur 19

1. Bagakselens bindepunktsplaceringer (maskinens bagende)

Bugsering af maskinen

I nødstilfælde kan maskinen bugseres over kortere afstande. Dette bør dog ikke være en standardprocedure.

⚠ ADVARSEL

Bugsering ved høje hastigheder kan forårsage mistet kontrol over styringen og medføre personskade.

Bugser aldrig maskinen med en hastighed, som er højere end 8 km/t.

Bemærk: Servostyringen fungerer ikke, hvilket gør det vanskeligt at styre.

Bugsering af maskinen skal udføres af to personer. Hvis maskinen skal flyttes over en betydelig afstand, skal den transporteres på en lastbil eller anhænger. Se Bugsering af en anhænger (side 23)

1. Afmonter drivremmen fra maskinen. Se Udskiftning af drivremmen (side 53).
2. Sæt et bugsertov fast på anhængertrækstangen foran på maskinens stel (Figur 18).
3. Flyt transmissionen til positionen NEUTRAL, og deaktiver parkeringsbremsen.

Bugsering af en anhænger

Maskinen kan trække anhængere. To typer af bugsertræk kan fås til maskinen afhængigt af anvendelsesformålet. Kontakt en autoriseret Toro-forhandler for at få nærmere oplysninger.

Overlæs ikke maskinen eller anhængeren, når du kører med last eller bugserer en anhænger. Overlæsning af enten maskinen eller anhængeren kan forårsage ringe ydeevne eller skade på bremser, aksel, motor, transaksel, styring, ophæng, karosseristruktur og dæk.

Læs altid en anhænger med 60 % af lastens vægt forrest på anhængeren. Således placeres ca. 10 % af anhængerens bruttovægt på maskinens bugsertræk.

Den maksimale last på ladet må ikke overstige 567 kg, inklusive bruttovægt. Hvis f.eks. bruttovægten er 182 kg, er den maksimale last 386 kg.

Læs altid ladet, når du kører med anhænger, for at opnå tilstrækkelig bremseevne og traktion. Grænserne for anhængerens bruttovægt må ikke overskrides.

Undgå at parkere en maskine med en anhænger på en bakke. Aktiver parkeringsbremsen, og bloker anhængerens dæk, hvis du er nødt til at parkere på en bakke.

Vedligeholdelse

Bemærk: Maskinens venstre og højre side er som set fra den normale betjeningsposition.

Bemærk: Du kan downloade en kopi af ledningsdiagrammet ved at besøge www.Toro.com og søge efter din maskine via vejledningslinket på hjemmesiden.

⚠ ADVARSEL

Hvis maskinen ikke vedligeholdes korrekt, kan det føre til for tidligt maskinsystemsvigt og muligvis til skade på dig eller omkringstående.

Vedligehold maskinen, og hold den i god driftsmæssig stand som angivet i disse anvisninger.

Vigtigt: **Se betjeningsvejledningen til motoren for at få yderligere oplysninger om procedurer for vedligeholdelse.**

⚠ FORSIGTIG

Vedligeholdelse, reparation, justeringer eller eftersyn af maskinen bør kun foretages af kvalificerede og autoriserede medarbejdere.

- **Undgå brandfare, og sørg for at have brandbeskyttelsesudstyr til rådighed på arbejdsområdet. Brug ikke åben ild til at kontrollere væskestand, brændstoflækage, batterielektrolyt eller kølervæske.**
- **Brug ikke åbne beholdere til brændstof eller brændbare rensevæsker, når dele rengøres.**

⚠ FORSIGTIG

Hvis du lader nøglen sidde i tændingskontakten, kan andre personer utilsigtet komme til at starte motoren og forårsage alvorlig personskade på dig eller andre omkringstående.

Tag nøglen ud af tændingskontakten, og tag tændrørskablerne af tændrørene, før du udfører vedligeholdelsesarbejde. Flyt tændrørskablerne til side, så de ikke kommer i berøring med tændrørene ved et uheld.

Skema over anbefalet vedligeholdelse

Vedligeholdelsesintervaller	Vedligeholdelsesprocedure
Efter de første 8 timer	• Efterse drivremmens tilstand. • Kontroller spændingen af startgeneratorremmen.
Efter de første 25 timer	• Skift oliefilteret. • Skift motorolien.
Efter de første 100 timer	• Følg retningslinjerne for indkøring af en ny maskine.
Hver anvendelse eller dagligt	• Kontroller dæktrykket. • Kontroller motoroliestanden. Kontroller motoroliestanden, før du starter motoren. • Kontroller kontrollampen for olietryk. • Kontroller gearskiftets funktion. • Kontroller bremsevæskestanden. Kontroller bremsevæskestanden, før motoren startes første gang.

Vedligeholdelsesintervaller	Vedligeholdelsesprocedure
For hver 100 timer	• Smør lejerne og bøsningerne. • Skift oliefilteret. • Skift motorolien. • Udskift luftfilteret. Udskift luftfilterelementet tidligere, hvis det er snavset eller beskadiget. • Kontroller tændrørene. • Kontroller luftfilteret til kulfilterbeholderen • Efterse dæk og fælges tilstand. • Tilspænd hjullåsemøtrikkerne. • Efterse styringen og ophænget for løse eller beskadigede komponenter. • Kontroller forhjulenes hældning og spidsning. • Kontroller transakselvæskestanden. • Kontrollér, at gearskiftepositionen Neutral fungerer korrekt. • Rengør motorens køleområder. • Eftersyn af bremserne.
For hver 200 timer	• Udskift kulfilterbeholderens filter. • Juster parkeringsbremsen om nødvendigt. • Eftersyn af drivremmens tilstand og tilspænding. • Kontroller spændingen af startgeneratorremmen.
For hver 300 timer	• Smør forhjulslejerne.
For hver 400 timer	• Efterse brændstofslanger og -forbindelser. • Rengør den primære drivkobling.
For hver 800 timer	• Udskift brændstoffilteret. • Udskift transakselvæsken
For hver 1000 timer	• Udskift bremsevæsken.
Årlig	• Gennemfør hele den årlige vedligeholdelsesprocedure, der er angivet i betjeningsvejledningen til motoren.

Kontrolliste for daglig vedligeholdelse

Kopier denne side til rutinemæssig brug.

Vedligeholdelsespunkter	I ugen:						
	Mandag	Tirsdag	Onsdag	Torsdag	Fredag	Lørdag	Søndag
Efterse bremsens og parkeringsbremsens funktion.							
Efterse gearskiftets/frigearets funktion.							
Kontroller brændstofstanden.							
Kontroller motoroliestanden.							
Kontroller transakselvæskestanden.							
Eftersyn af luftfilteret.							
Efterse motorens køleribber.							
Kontroller, om der er usædvanlige motorlyde.							
Kontroller for usædvanlige lyde under drift.							
Kontroller dæktrykket.							
Kontroller for væskelækager.							
Kontroller instrumenternes funktion.							
Kontroller gaspedalens funktion.							
Smør alle smørenipler.							
Reparation af beskadiget maling.							

Tiltag forud for vedligeholdelse

⚠ ADVARSEL

Hæv ladet, før du udfører vedligeholdelsesarbejde. Et hævet lad kan falde ned og ramme personer, der befinder sig under det.

- **Brug altid støttepinden til at holde ladet oppe, før du arbejder under det.**
- **Fjern alt lastmateriale fra ladet, før du arbejder under det.**

Generelt om sikkerhed

- Lad ikke personer, som ikke er uddannet dertil, udføre service på maskinen.
- Parker maskinen på en plan flade, aktiver parkeringsbremsen, sluk for motoren, og tag nøglen ud, inden du udfører service eller justeringer på maskinen, for at forhindre utilsigtet start af maskinen.
- Brug donkrafte til at understøtte maskinen eller komponenter efter behov.
- Tag forsigtigt trykket af komponenter, hvori der er oplagret energi.
- Oplad ikke batterierne, mens der udføres serviceeftersyn af maskinen.
- Sørg for, at alle møtrikker, bolte og skruer er korrekt tilspændt for at sikre, at hele maskinen er i god stand.

- For at reducere brandfare skal du holde motorområdet fri for overdreven fedt, græs, blade og ophobet snavs.
- Udfør så vidt muligt ikke vedligeholdelse, mens motoren kører. Hold afstand til bevægelige dele.
- Hvis det er nødvendigt at holde motoren kørende for at udføre en justering i forbindelse med vedligeholdelse, skal du holde hænder, fødder, tøj og alle kropsdele væk fra motoren og alle bevægelige dele. Sørg for, at omkringstående holder afstand til maskinen.
- Tør spildt olie og brændstof op.
- Kontroller jævnligt parkeringsbremsefunktionen. Udfør justering og eftersyn efter behov.
- Hold alle dele i god driftsmæssig stand og alle beslag tilspændt. Udskift alle slidte eller beskadigede mærkater.
- Gør aldrig noget, der griber ind i en sikkerhedsanordnings tilsigtede funktion, eller som reducerer den beskyttelse, sikkerhedsanordningen yder. Efterse regelmæssigt, at de fungerer korrekt.
- Kør ikke motoren med for høj hastighed ved at ændre på regulatorindstillingerne. Få en autoriseret Toro-forhandler til at kontrollere det maksimale motoromdrejningstal med en omdrejningstæller af hensyn til sikker og nøjagtig drift.
- Kontakt en autoriseret Toro-forhandler, hvis det nogensinde bliver nødvendigt med større reparationer, eller du har brug for anden hjælp.
- Køb altid originale Toro-reservedele og originalt tilbehør for at sikre optimal ydeevne og sikkerhed. Reservedele og tilbehør fremstillet af andre producenter kan være farlige. Ændringer af denne maskine på nogen som helst måde kan påvirke maskinens drift, ydeevne, holdbarhed eller brug og kan medføre personskade eller død. En sådan brug kan ugyldiggøre produktgarantien fra The Toro® Company.

Sikkerhed før vedligeholdelse

Gør følgende før justering, rengøring eller reparation af maskinen, eller før maskinen forlades:

1. Parker maskinen på en plan flade.
2. Aktiver parkeringsbremsen.
3. Sluk motoren, og tag nøglen ud.

Motorsikkerhed

- Sluk for motoren, før du kontrollerer oliestanden eller hælder olie i krumtaphuset.
- Hold hænder og fødder, ansigt og tøj samt andre kropsdele væk fra lydpotten og andre varme overflader.

Vedligeholdelse af maskinen under specielle driftsforhold

Vigtigt: **Udfør vedligeholdelse dobbelt så hyppigt, hvis maskinen udsættes for nogen af nedenstående forhold:**

- Brug i ørkenområder
- Drift i koldt klima – under 10 °C
- Bugsering af anhænger
- Hyppig brug under støvede forhold
- Byggearbejde
- Få bremserne efterset og renset så hurtigt som muligt efter lang tids betjening i mudder, sand, vand eller lignende snavsede forhold. Dette forhindrer slibematerialer i at forårsage kraftig slitage.

Elektrisk system – Sikkerhed

ADVARSEL

CALIFORNIEN
Advarsel i henhold til erklæring nr. 65

Batteripoler og tilbehør indeholder bly og blysammensætninger: kemikalier, som ifølge staten Californien, er kræftfremkaldende og forårsager forplantningsskader. Vask hænder efter håndtering.

- Frakobl batteriet, før maskinen repareres. Frakobl minuspolen først og pluspolen til sidst. Tilslut pluspolen først og minuspolen sidst.
- Oplad batteriet på et åbent sted med god ventilation, væk fra gnister og åben ild. Træk stikket til opladeren ud af stikkontakten, før du slutter den til eller kobler den fra batteriet. Brug beskyttelsesdragt og isoleret værktøj.

Klargøring af maskinen til vedligeholdelse

1. Parker maskinen på en plan flade.
2. Aktiver parkeringsbremsen.
3. Sluk motoren, og tag nøglen ud.

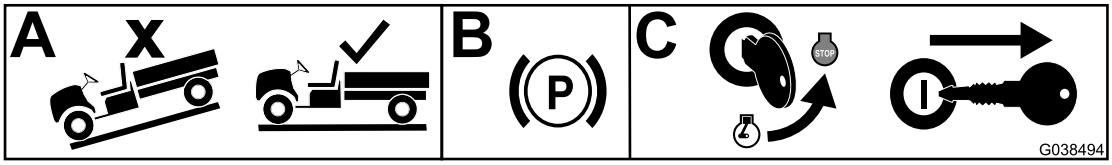

g038494

Figur 20

Løftning af maskinen

⚠ FARE

Maskinen kan være ustabilt, når du bruger en donkraft. Maskinen kan glide af donkraften og skade personer under den.

- **Start ikke maskinen, mens maskinen står på en donkraft.**
- **Fjern altid nøglen fra tændingskontakten, før du forlader maskinen.**
- **Bloker hjulene, når maskinen er understøttet af løfteudstyr.**
- **Brug donkrafte til at understøtte maskinen, når du har løftet den.**

Vigtigt: **Når du kører maskinen i forbindelse med løbende vedligeholdelse og/eller diagnostik, skal du sørge for, at maskinens baghjul er 25 mm over jorden, mens bagakslen støttes af donkrafte.**

- Løftepunktet foran på maskinen findes forrest på stellet bag anhængertrækstangen (Figur 21).

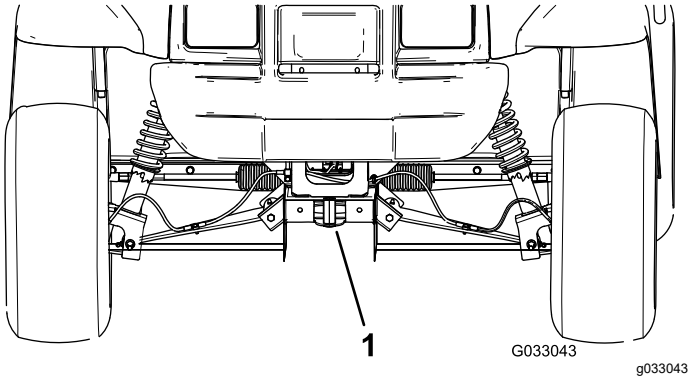

Figur 21

1. Forreste løftepunkt

- Løftepunktet bagest på maskinen findes under akselrørene (Figur 22).

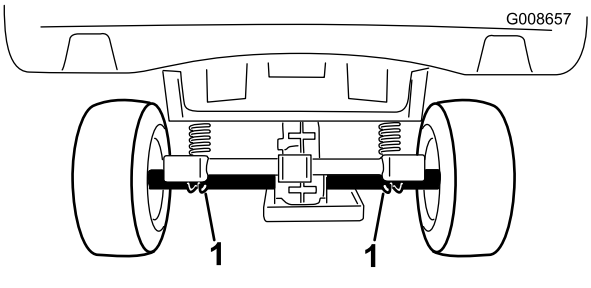

Figur 22

1. Bageste løftepunkter

Sådan fås adgang til motorhjelmen

Løftning af motorhjelmen

1. Løft gummilåsenes håndtag på hver side af motorhjelmen (Figur 23).

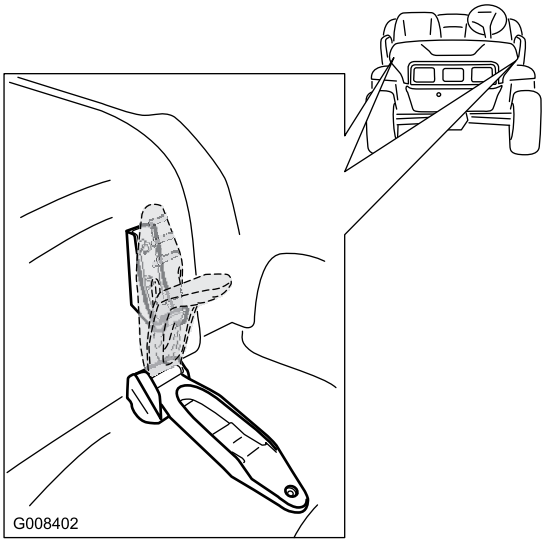

Figur 23

2. Løft motorhjelmen.

Lukning af motorhjelmen

1. Sænk forsigtigt motorhjelmen.
2. Fastgør motorhjelmen ved at placere gummilåsene på låseforankringerne på hver side af motorhjelmen (Figur 23).

Smøring

Smøring af maskinen

Eftersynsinterval: For hver 100 timer/Årlig (alt efter hvad der indtræffer først)—Smør lejerne og bøsningerne. Smør maskinen hyppigere, når den anvendes til svære driftsopgaver.

Fedttype: Litiumbaseret fedt nr. 2

1. Brug en klud til at rengøre smøreniplen, så der ikke kommer fremmedlegemer ind i lejet eller bøsningen.
2. Påfør 1 til 2 pumpefulde fedt i maskinens smørenipler med en fedtpistol.
3. Tør overskydende fedt af maskinen.

Smøreniplerne er placeret på den indvendige ende af styrearmene, forbindelsesstangens kugleled og den udvendige ende af styrearmene (Figur 24 og Figur 25).

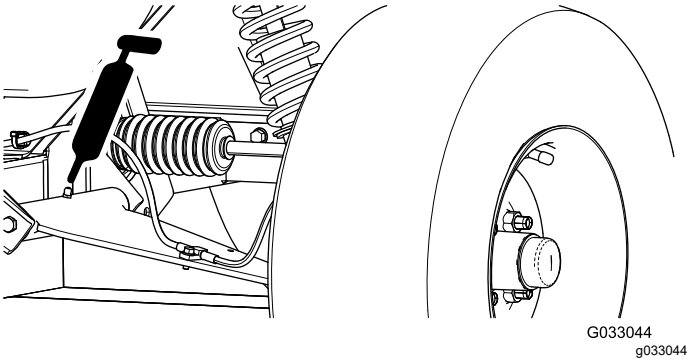

Figur 24

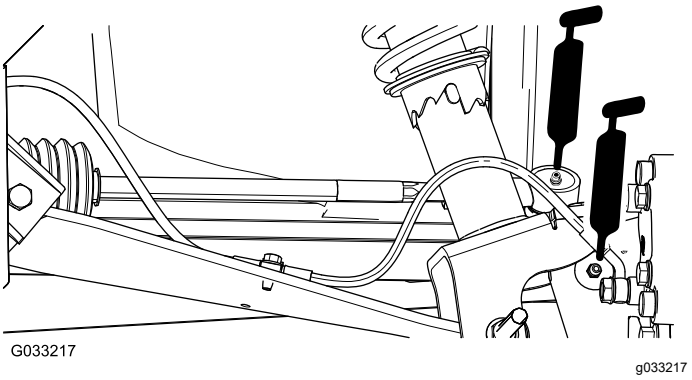

Figur 25

Smøring af forhjulslejerne

Eftersynsinterval: For hver 300 timer

Fedtspecifikation: Mobilgrease XHP™-222

Afmontering af nav og rotor

1. Løft maskinens forende, og understøt den med donkrafte.
2. Fjern de 4 låsemøtrikker, der fastgør hjulet på navet (Figur 26).

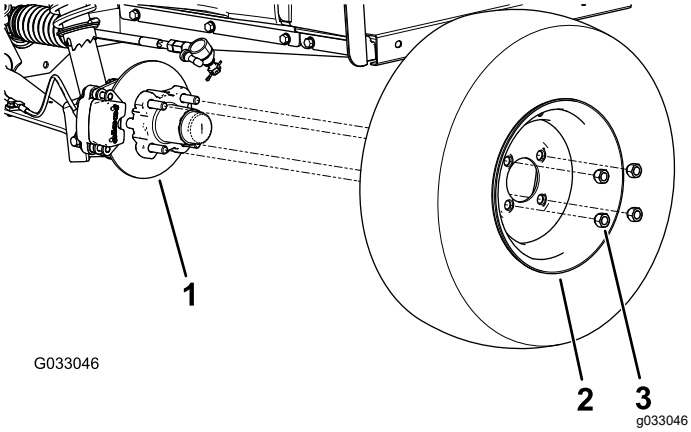

Figur 26

1. Nav
2. Hjul
3. Låsemøtrik

3. Fjern flangehovedboltene (⅜" x ¾"), der holder beslaget til bremsesamlingen fast på spindlen, og adskil bremsen fra spindlen (Figur 27).

   Bemærk: Understøt bremsesamlingen, før du fortsætter til næste trin.

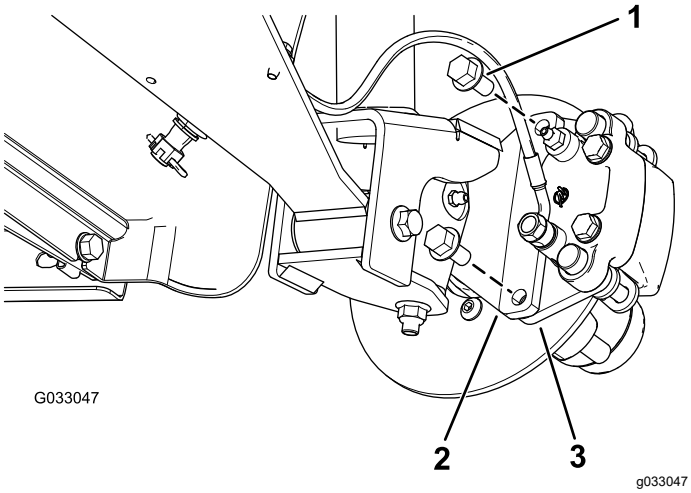

Figur 27

1. Flangehovedbolte (⅜" x ¾")
2. Spindel
3. Kaliberbeslag (bremsesamling)

4. Fjern støvhætten fra navet (Figur 28).

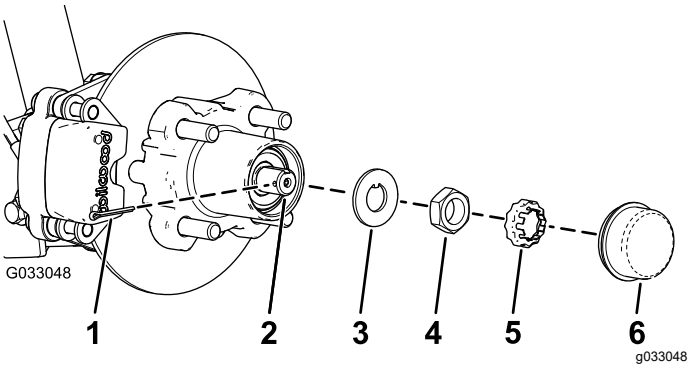

Figur 28

1. Låseclips
2. Spindel
3. Tapskive
4. Spindelmøtrik
5. Møtrikholder
6. Støvhætte

5. Fjern låseclips og møtrikholder fra spindlen og spindelmøtrikken (Figur 28).
6. Fjern spindelmøtrikken fra spindlen og adskil nav- og rotorsamlingen fra spindlen (Figur 28 og Figur 29).

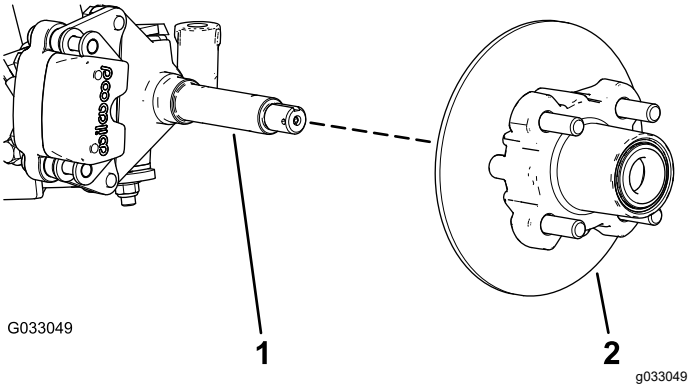

Figur 29

1. Spindel
2. Nav- og rotorsamling

7. Tør spindlen ren med en klud.
8. Gentag trin 1 til 7 på navet og rotoren på den anden side af maskinen.

Smøring af hjullejerne

1. Fjern det udvendige leje og lejeløberingen fra navet (Figur 30).

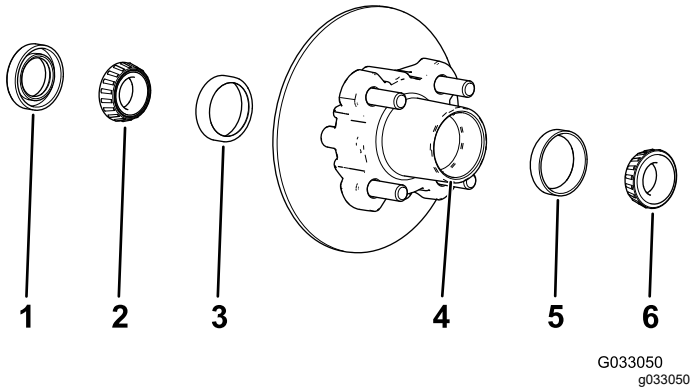

Figur 30

1. Pakning
2. Indvendigt leje
3. Indvendig lejeløbering
4. Lejefordybning (nav)
5. Udvendig lejeløbering
6. Udvendigt leje

2. Fjern forseglingen og det indvendige leje fra navet (Figur 30).
3. Tør forseglingen ren og kontroller den for slid og beskadigelse.

   Bemærk: Brug ikke rengørende opløsningsmiddel til at rense forseglingen. Udskift forseglingen, hvis den er slidt eller beskadiget.

4. Rengør lejerne og lejeløberingene og kontroller disse dele for slid og beskadigelse.

   Bemærk: Udskift alle slidte eller beskadigede dele. Sørg for, at lejerne og lejeløberingene er rene og tørre.

5. Rengør navets fordybning for alt smøremiddel, snavs og tilsmudsning (Figur 30).
6. Pak lejerne med det anførte smørefedt.
7. Fyld navets fordybning 50 til 80 % med det anførte smøremiddel (Figur 30).
8. Monter det indvendige leje på lejeløberingen på den indvendige side af navet, og monter forseglingen (Figur 30).
9. Gentag trin 1 til 8 for lejerne på det andet nav.

Montering af nav og rotor

1. Påfør et lille lag af det anførte smøremiddel på spindlen (Figur 31).

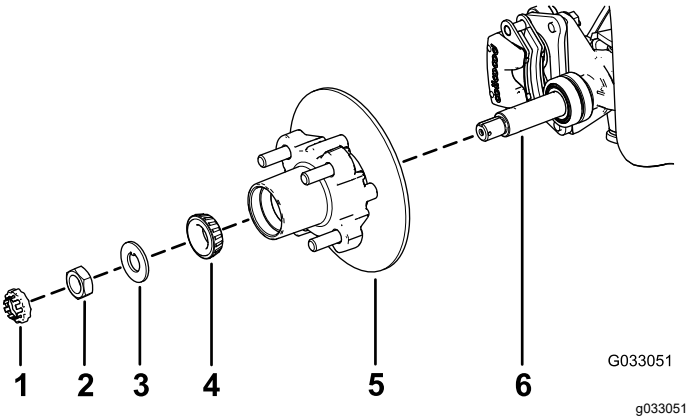

Figur 31

1. Møtrikholder
2. Spindelmøtrik
3. Tapskive
4. Udvendigt leje
5. Nav, rotor, indvendigt leje, lejeløbering og forsegling
6. Spindel

2. Monter nav og rotor på spindlen med rotoren indvendigt (Figur 31).
3. Monter det udvendige leje på spindlen og sæt lejet på plads i relation til den udvendige lejeløbering (Figur 31).
4. Monter tapskiven på spindlen (Figur 31).
5. Skru spindelmøtrikken på spindlen, og tilspænd møtrikken med et moment på 15 Nm, mens navet roteres, så lejet indstilles (Figur 31).
6. Løsn spindelmøtrikken, indtil navet roterer frit.
7. Tilspænd spindelmøtrikken med et moment på 1,70 til 2,26 N·m.
8. Monter holderen over møtrikken og kontroller justeringen af rillen i holderen og hullet i spindlen til låseclipsen (Figur 32).

   Bemærk: Hvis rillen i holderen og hullet i spindlen ikke flugter med hinanden, skal spindelmøtrikken strammes for at få rillen og hullet til at flugte med et maksimalt moment på 2,26 N·m på møtrikken.

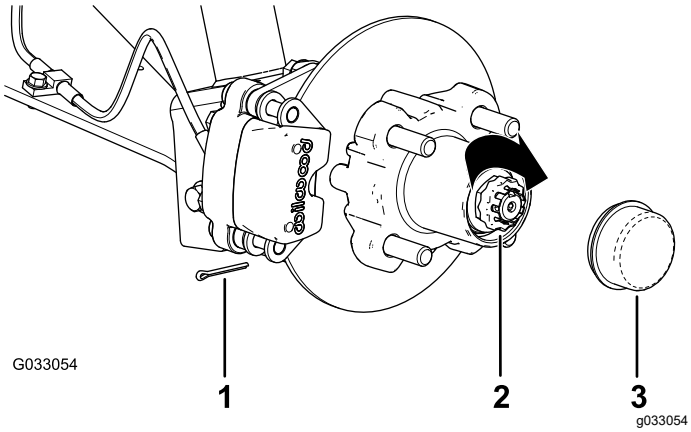

Figur 32

1. Låseclips
2. Møtrikholder
3. Støvhætte

9. Monter låseclipsen og bøj hvert ben omkring holderen (Figur 32).
10. Monter støvhætten på navet (Figur 32).
11. Gentag trin 1 til 10 for navet og rotoren på den anden side af maskinen.

Montering af bremser og hjul

1. Rengør de 2 flangehovedbolte (⅜" x ¾"), og påfør et lag gevindlåsemasse af middel styrke på boltenes gevind.
2. Ret bremseklodserne ind på hver side af rotoren (Figur 27), og ret hullerne i kaliberbeslaget ind efter hullerne i bremsemonteringen på spindelrammen (Figur 31).
3. Fastgør kaliberbeslaget til spindelrammen (Figur 27) ved hjælp af de 2 flangehovedbolte (⅜" x ¾").

   Tilspænd de 2 flangehovedbolte med et moment på 47 til 54 Nm.
4. Ret hullerne i hjulet ind efter hjultapperne i navet, og monter hjulet på navet med ventilspindlen siddende udvendigt (Figur 26).

   Bemærk: Sørg for, at monteringsoverfladen på hjulet flugter med navet.
5. Fastgør hjulet til navet ved hjælp af låsemøtrikkerne (Figur 26).

   Spænd låsemøtrikkerne med et moment på 108 til 122 Nm.
6. Gentag trin 1 til 5 for bremsen og hjulet på den anden side af maskinen.

Motorvedligeholdelse

Skift af motoroliefilteret

Eftersynsinterval: Efter de første 25 timer

For hver 100 timer/Årlig (alt efter hvad der indtræffer først) Skift olie dobbelt så ofte under specielle driftsforhold. Se Vedligeholdelse af maskinen under specielle driftsforhold (side 27).

1. Dræn olien fra motoren. Se Dræning af motorolien (side 32).
2. Fjern det eksisterende oliefilter (Figur 33).
3. Påfør et let lag ren olie på pakningen på det nye oliefilter.
4. Skru det nye filter på filteradapteren, indtil pakningen berører monteringspladen. Spænd derefter filteret endnu ½ til ¾ omgang (Figur 33).

   Bemærk: Stram ikke oliefilteret for hårdt.
5. Fyld krumtaphuset med den angivne olie (Figur 34).
6. Start og kør motoren for at kontrollere, om der er olielækager.
7. Sluk motoren, og kontroller oliestanden.

   Bemærk: Hæld om nødvendigt den angivne olie i motoren, indtil oliestanden når påfyldningsstregen på målepinden.

Serviceeftersyn af motorolien

Eftersynsinterval: Efter de første 25 timer

For hver 100 timer (Skift olie dobbelt så ofte under specielle driftsforhold. Se Vedligeholdelse af maskinen under specielle driftsforhold (side 27).

Bemærk: Skift olie hyppigere, når maskinen anvendes under meget støvede eller sandede forhold.

Bemærk: Bortskaf den brugte motorolie og oliefilter på et godkendt genbrugsanlæg.

Dræning af motorolien

1. Start maskinen, og lad motoren køre et par minutter.
2. Parker maskinen på en plan flade.
3. Aktiver parkeringsbremsen.
4. Sluk motoren, og tag nøglen ud.
5. Hæv ladet.
6. Placer en dræningsbakke med kapacitet til 1,8 liter under aftapningsproppen (Figur 33).

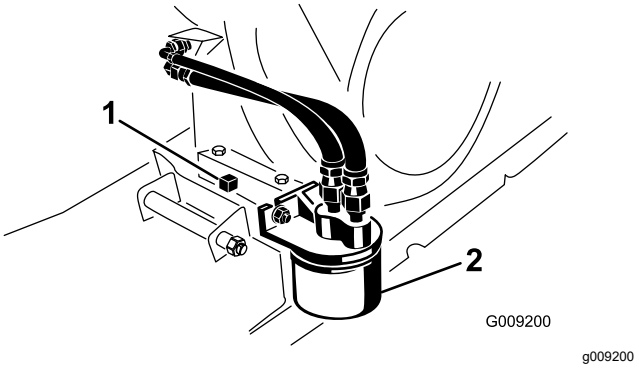

Figur 33

1. Aftapningsprop
2. Motoroliefilter

7. Fjern aftapningsproppen og pakningen (Figur 33).
8. Monter aftapningsproppen og pakningen, og tilspænd aftapningsproppen med et moment på 17,6 Nm.
9. Fyld olie på motoren. Se Kontrol af motoroliestanden (side 33).

   Vigtigt: **Betjen ikke maskinen uden den korrekte mængde motorolie.**

Kontrol af motoroliestanden

Eftersynsinterval: Hver anvendelse eller daglig—Kontroller motoroliestanden. Kontroller motoroliestanden, før du starter motoren.

Bemærk: Maskinen leveres med olie i krumtaphuset, men oliestanden skal alligevel kontrolleres, før og efter motoren startes.

Motorolietype: Selvrensende olie (API-service SF, SG, SH, SJ eller højere)

Viskositet: Se nedenstående tabel

USE THESE SAE VISCOSITY OILS

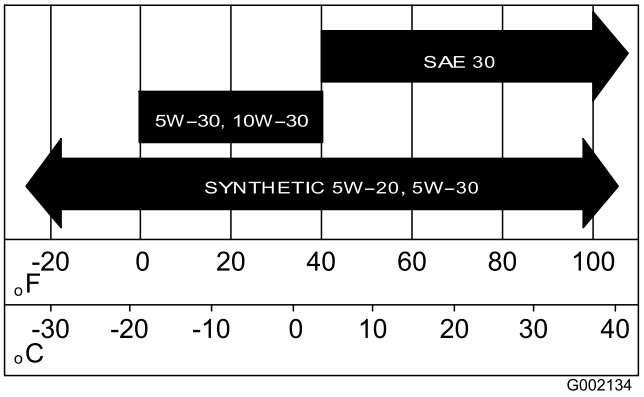

Figur 34

1. Parker maskinen på en plan flade.
2. Aktiver parkeringsbremsen.
3. Sluk motoren, og tag nøglen ud.
4. Hæv ladet.
5. Rengør området omkring målepinden og påfyldningsdækslet (Figur 35) med en klud, så der ikke trænger snavs ned i målepindsrøret eller oliepåfyldningsstudsen og beskadiger motoren.

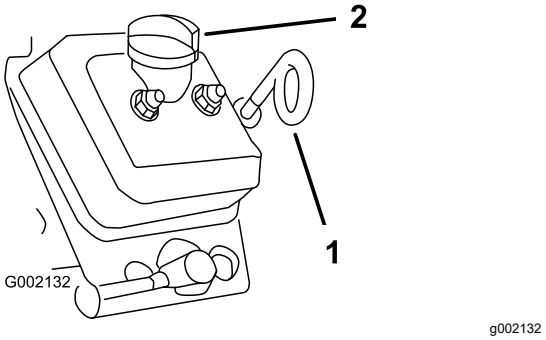

Figur 35

1. Målepind (øje nedad)
2. Påfyldningsdæksel (påfyldningsstuds)

6. Fjern målepinden, og tør pindens ende ren (Figur 35).
7. Før målepinden helt ind i målepindsrøret (Figur 35).
8. Træk målepinden ud, og kig på pindens ende.
9. Hvis oliestanden er lav, skal påfyldningsdækslet tages af, og en tilstrækkelig mængde af den angivne olie hældes i påfyldningsstudsen for at hæve niveauet til påfyldningsstregen på målepinden.

   Bemærk: Hæld langsomt olie på, og kontroller oliestanden ofte under denne proces. **Overfyld ikke motoren med olie**.
10. Sæt påfyldningsdækslet på (Figur 35).
11. Sæt målepinden godt i (Figur 35).

    Vigtigt: **Sørg for, at enden med øjet på målepinden peger nedad.**
12. Sænk ladet.

Kontrol af kontrollampen for olietryk

Eftersynsinterval: Hver anvendelse eller dagligt

Bemærk: Hvis du slukker for motoren, kan det tage 1-2 minutter, før lampen tændes.

1. Aktiver parkeringsbremsen.

2. Drej nøglen til positionen ON (Til), men start ikke motoren.

   Bemærk: Kontrollampen for olietryk skal lyse rødt.

   Bemærk: Hvis lampen ikke fungerer, skyldes det enten en sprunget pære eller en fejl i systemet, som skal udbedres.

Eftersyn af luftfilteret

Eftersynsinterval: For hver 100 timer Udskift luftfilterelementet tidligere, hvis det er snavset eller beskadiget.

Bemærk: Luftfilteret skal efterses oftere under meget støvede eller sandede forhold (efter få timers brug).

Kontrol af luftfilteret

1. Hæv ladet, og fastgør det med støttepinden.
2. Efterse luftfilterhuset for skader, som kan medføre luftlækage (Figur 36 og Figur 37).

   Bemærk: Sørg for, at dækslet slutter tæt rundt om luftfilterhuset.

   Bemærk: Udskift et beskadiget luftfilterdæksel eller -hus.

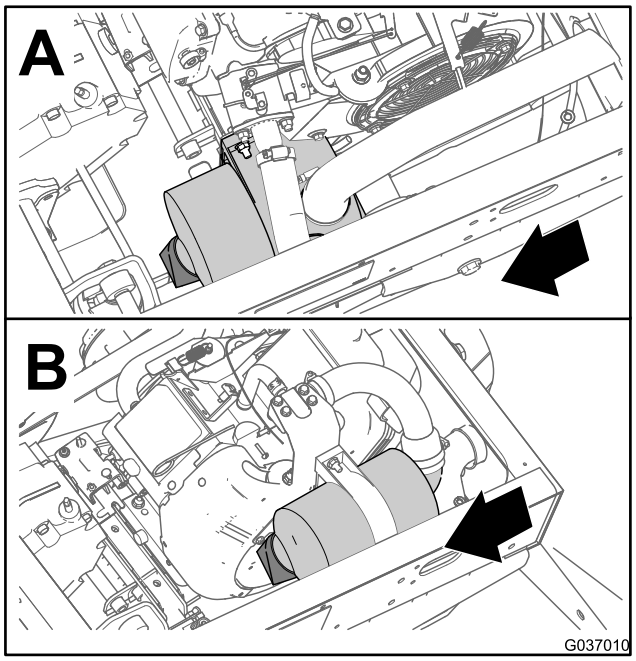

g037010

Figur 36

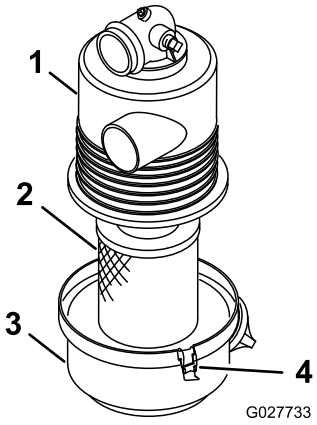

g027733

Figur 37

1. Luftfilterhus
2. Luftfilterindsats
3. Luftfilterdæksel
4. Lås

3. Åbn låsene, der fastgør luftfilterdækslet til luftfilterhuset (Figur 37).
4. Tag luftfilterdækslet af luftfilterhuset, og rengør den indvendige side af dækslet (Figur 37).
5. Skub forsigtigt luftfilterindsatsen ud af luftfilterhuset.

   Bemærk: Undgå at støde filteret mod luftfilterhuset for at mindske den mængde støv, der løsnes.
6. Efterse luftfilterindsatsen.
   - Hvis luftfilterelementet er rent, skal filterelementet monteres. Se Montering af luftfilteret (side 34).
   - Hvis luftfilterindsatsen er beskadiget, skal filterindsatsen udskiftes. Se Udskiftning af luftfilteret (side 34).

Udskiftning af luftfilteret

1. Afmonter luftfilterelementet.
2. Efterse det nye filter for forsendelsesskader.

   Bemærk: Kontroller filterets forseglingsende.

   Vigtigt: **Monter ikke et beskadiget filter.**
3. Monter det nye luftfilter. Se Montering af luftfilteret (side 34).

Montering af luftfilteret

Vigtigt: **For at undgå motorskade skal den komplette luftfiltersamling altid være monteret, når motoren betjenes.**

Vigtigt: **Benyt ikke en beskadiget indsats.**

Bemærk: Det anbefales ikke at rengøre den brugte filterindsats på grund af risikoen for at beskadige filtermediet.

1. Rengør åbningen til udblæsning af snavs i luftfilterdækslet.
2. Afmonter gummiudløbsventilen i dækslet, rengør fordybningen, og udskift udløbsventilen.
3. Sæt luftfilterindsatsen ind i luftfilterhuset (Figur 37).

   Bemærk: Sørg for, at filteret er forseglet korrekt ved at trykke på filterets yderste kant, når det monteres. Tryk ikke på den fleksible del i midten af filteret.
4. Ret luftfilterdækslet ind efter luftfilterhuset (Figur 37).
5. Fastgør dækslet på huset med låsene (Figur 37).
6. Sænk ladet.

Serviceeftersyn af tændrørene

Eftersynsinterval: For hver 100 timer/Årlig (alt efter hvad der indtræffer først) Udskift tændrøret om nødvendigt.

Type: Champion RN14YC (eller tilsvarende)

Gnistgab: 0,762 mm

Vigtigt: **Udskift et tændrør, hvis det er revnet, beskadiget, snavset eller fungerer dårligt. Elektroderne må ikke sandblæses, skrabes eller renses med en stålbørste, fordi der kan falde partikler fra tændrøret ned i cylinderen. Resultatet er som regel en beskadiget motor.**

Bemærk: Røret skal tages ud og efterses, hvis der opstår problemer med motoren.

1. Rengør området omkring tændrøret, så der ikke kan trænge fremmedlegemer ind i cylinderen, når tændrøret fjernes.
2. Træk ledningen af tændrørets klemme.
3. Afmonter tændrøret fra cylinderhovedet.
4. Kontroller sideelektrodens, midterelektrodens og midterelektrodens isolators tilstand for at sikre, at disse ikke er beskadiget (Figur 38).

   Bemærk: Benyt ikke et beskadiget eller slidt tændrør. Udskift det med et nyt tændrør af den angivne type.

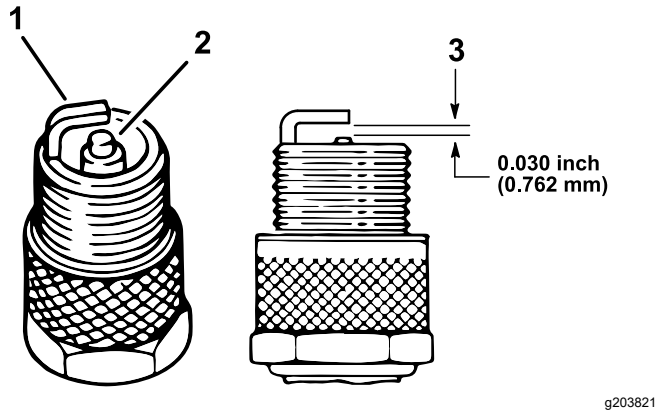

Figur 38

1. Sideelektrode
2. Midterelektrodens isolator
3. Gnistgab (ikke i korrekt målestoksforhold)

5. Indstil gnistgabet mellem midten og siden af elektroderne til 0,762 mm som vist i Figur 38.
6. Monter tændrøret på cylinderhovedet, og tilspænd det til et moment på 20 Nm.
7. Monter tændrørskablet.
8. Gentag trin 1 til 7 på det andet tændrør.

Justering af høj/lav tomgang

1. Hæv ladet, og fastgør det med støttepinden.
2. Når maskinen er slukket, trykkes gaspedalen helt i bund, og afstanden mellem regulatorvinkelarmens forkant og beslaget måles. Denne afstand skal være mellem 0,8 og 2,0 mm.
3. For at øge den lave tomgangshastighed skal du ved gaskablet løsne den forreste kontramøtrik og stramme den bageste kontramøtrik (Figur 39).

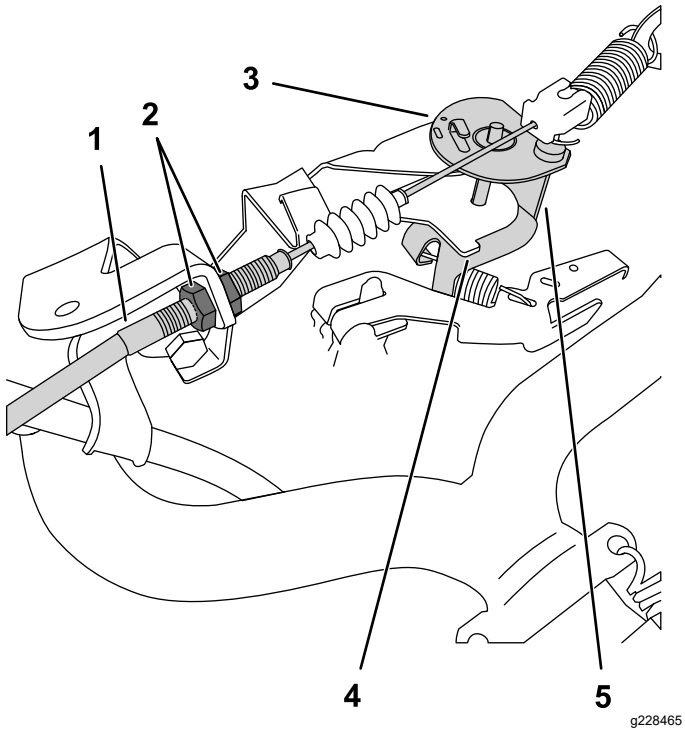

Figur 39

Vinkelarmen er vist uden gaspedalen i bund

1. Gaskabel
2. Kontramøtrikker
3. Vinkelarm
4. Beslagstap
5. Forkant

4. Kontroller den høje tomgangshastighed med en omdrejningstæller:
   A. Tænd for motoren.
   B. Sørg for, at gearstangen er i den neutrale position.
   C. Træd gaspedalen helt i bund, og mål motorhastigheden med en omdrejningstæller. Motorhastigheden skal ligge et sted mellem 3550 og 3650 o/min. Hvis dette ikke er tilfældet, skal du slukke motoren og justere kablets kontramøtrikker.

   Vigtigt: **Du må ikke reducere den høje tomgang. Brug en omdrejningstæller til at sikre, at den høje tomgangshastighed ligger et sted mellem 3550 og 3650 o/min.**
5. Skub til støttepinden, og sænk ladet.

Vedligeholdelse af brændstofsystem

Eftersyn af brændstofslanger og -forbindelser

Eftersynsinterval: For hver 400 timer/Årlig (alt efter hvad der indtræffer først)

Efterse brændstofslanger, nipler og klemmer for tegn på lækage, forringelse, skader eller løse forbindelser.

Bemærk: Reparer beskadigede brændstofsystemkomponenter eller brændstofsystemkomponenter, der lækker, før du bruger maskinen.

Udskiftning af brændstoffiltrene

Eftersynsinterval: For hver 800 timer/Årlig (alt efter hvad der indtræffer først)

1. Hæv ladet, og understøt det med støttepinden. Se Hævning af ladet (side 17).
2. Drej tændingsnøglen til positionen OFF (fra), og tag nøglen ud af tændingskontakten.
3. Frakobl batteriet. Se Afbrydelse af batteriet (side 42).
4. Anbring en ren beholder under brændstoffilteret.
5. Fjern de klemmer, der fastgør brændstoffilteret til brændstofslangerne (Figur 40).

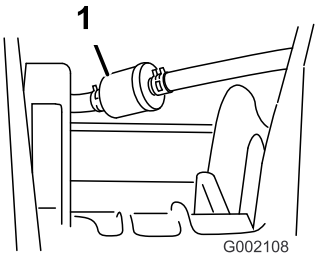

Figur 40

1. Brændstoffilter

6. Afmonter det gamle filter fra brændstofledningerne.

   Bemærk: Dræn det gamle filter, og bortskaf det på et godkendt genbrugsanlæg.
7. Monter det nye filter på brændstofledningerne, så pilen peger **mod** karburatoren.
8. Fastgør filteret til ledningerne med de klemmer, du fjernede i trin 5.

9. Tilslut batteriet, og sænk ladet. Se Tilslutning af batteriet (side 42) og Sænkning af ladet (side 18).

Service af kulfilterbeholderen

Kontrol af luftfilteret til kulfilterbeholderen

Eftersynsinterval: For hver 100 timer—Kontroller luftfilteret til kulfilterbeholderen

Kontroller åbningen i bunden af luftfilteret til kulfilterbeholderen for at sikre, at den er ren og fri for snavs og blokeringer (Figur 41).

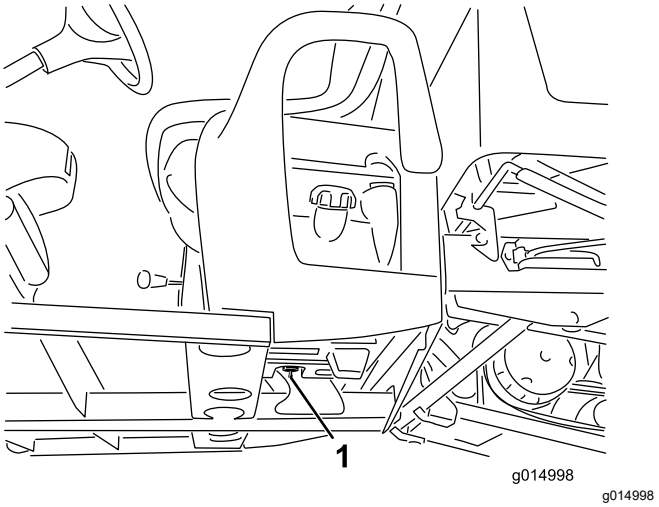

Figur 41

1. Luftfilteråbning (sidder i brændstoftanken og under kulfilterbeholderen)

Udskiftning af kulfilterbeholderens filter

Eftersynsinterval: For hver 200 timer—Udskift kulfilterbeholderens filter.

1. Afmonter niplen med modhage på kulfilterbeholderens filter fra slangen i bunden af kulfilterbeholderen, og afmonter filteret.

   Bemærk: Bortskaf det gamle filter.

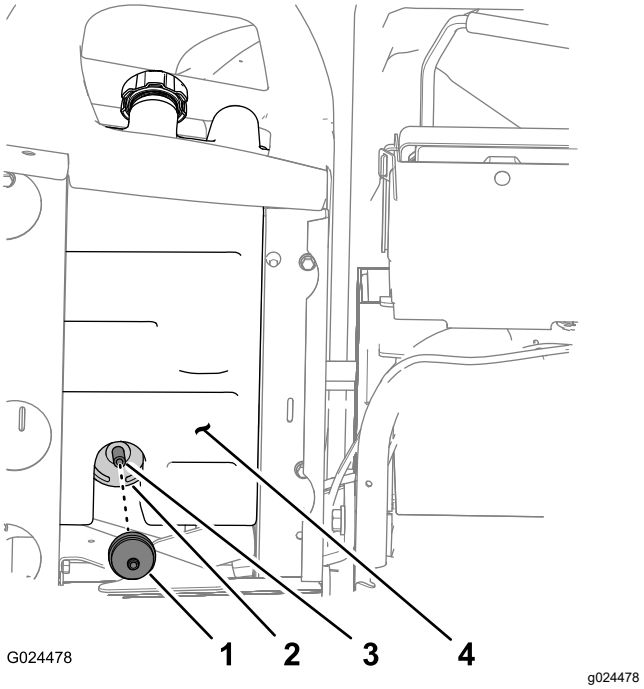

Figur 42

1. Kulfilterbeholders filter
2. Kulfilterbeholder
3. Slange
4. Brændstoftank

2. Sæt niplen med modhage på den nye kulfilterbeholders filter helt ind i slangen i bunden af kulfilterbeholderen.

Udskiftning af kulfilterbeholderen

Bemærk: Udskift kulfilterbeholderen, hvis den er beskadiget, tilstoppet, eller hvis maskinen er idriftsat uden et filter i kulfilterbeholderen.

Bemærk: Udskift kulfilterbeholderens filter, når du udskifter kulfilterbeholderen.

Frakobling af betjeningsanordningerne på sædesoklen

1. Fjern grebet fra gearstangen (Figur 43).

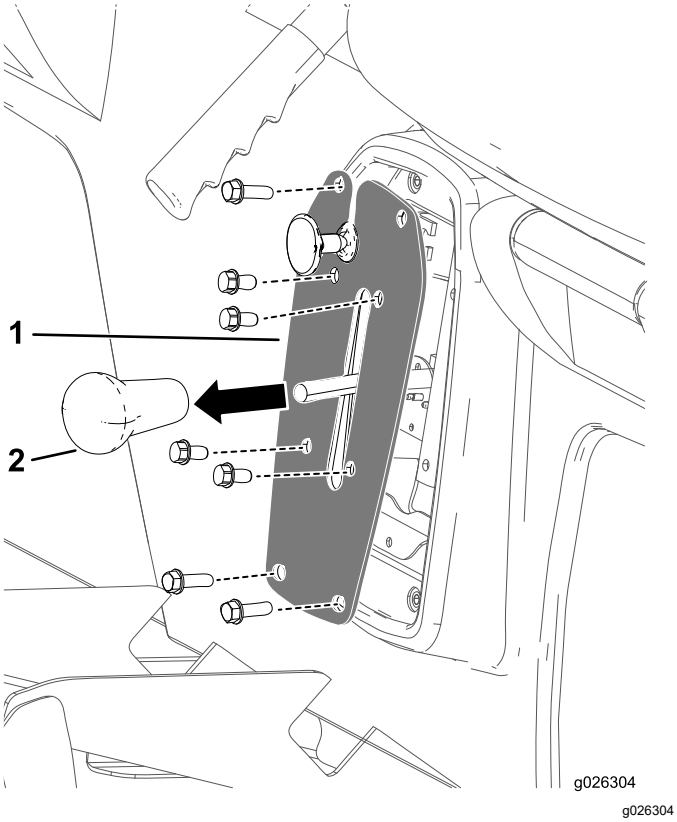

Figur 43

1. Skifteplade
2. Gearstangens greb

2. Afmonter de fire bolte, der fastgør skiftepladen til skiftebeslaget (Figur 43).
3. Afmonter de fire bolte, der fastgør skiftepladen til sædesoklen, og afmonter skiftepladen (Figur 43).

Frakobling af parkeringsbremsens kabel

1. Fjern kabelbåndet i bunden af maskinen, der fastgør parkeringsbremsens kabel til driftsbremsens ledning (Figur 44).
2. Marker en rotationsstribe på den fremadgående kontramøtrik til parkeringsbremsens kabel (Figur 44).

   Bemærk: Sørg for, at den fremadgående kontramøtrik ikke roterer.

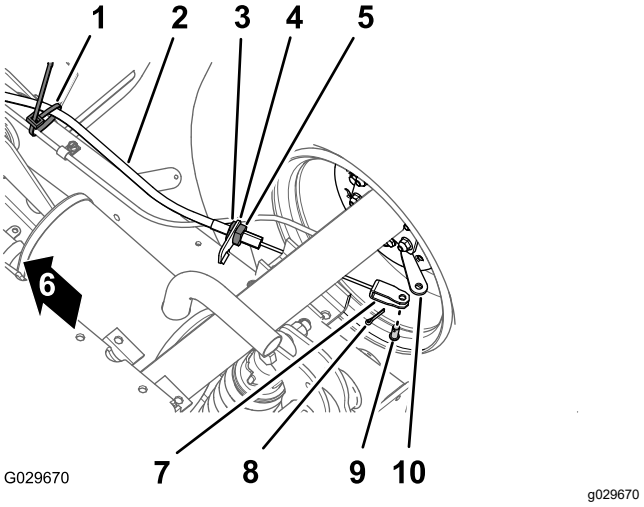

Figur 44

1. Kabelbånd
2. Parkeringsbremsens kabel
3. Fremadgående kontramøtrik
4. Bremsekabelbeslag
5. Bageste kontramøtrik
6. Maskinens forende
7. Gaffelbolt
8. Låseclips
9. Gaffelbolt
10. Bremsebetjeningshåndtag

3. Løsn den bageste kontramøtrik og fjern kablet fra bremsekablets beslag (Figur 44).
4. Fjern låseclipsen og gaffelbolten, der fastgør gaffelbolten til parkeringsbremsens kabel, på bremsebetjeningshåndtaget, og tag kablet af håndtaget (Figur 44).
5. Gentag trin 1 til 4 på parkeringsbremsens kabel på den anden side af maskinen.

Afmontering af sæderne og sædesoklerne

1. Fjern de otte flangehovedbolte og otte spændeskiver i bunden af maskinen, der fastgør sædesoklen til gulvpladen og kanalen i førerhusets bagende (Figur 45).

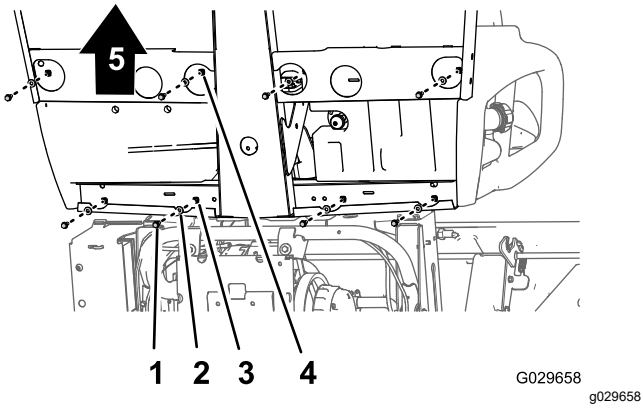

Figur 45

1. Flangehovedbolt
2. Spændeskive
3. Hul (kanal i førerhusets bagende)
4. Hul (gulvplade)
5. Maskinens forende

2. Løft forsigtigt sæderne, sædesoklen og parkeringsbremsens kabler af maskinen (Figur 45).

   Vigtigt: **Bemærk hvordan parkeringsbremsens kabler er ført langs chassisset, idet du løfter sæderne og sædesoklen af maskinen.**

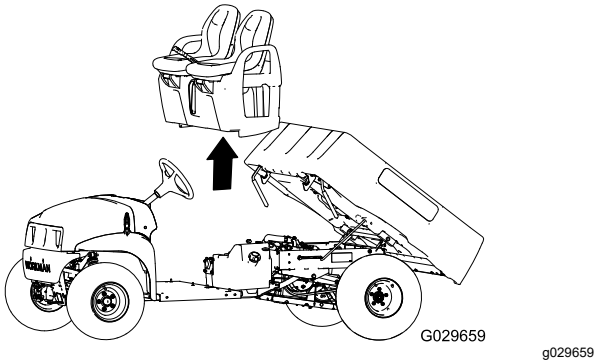

Figur 46

Udskiftning af kulfilterbeholderen

1. Fjern vakuumslangen fra fittingen på kulfilterbeholderen med betegnelsen Purge (Figur 47).

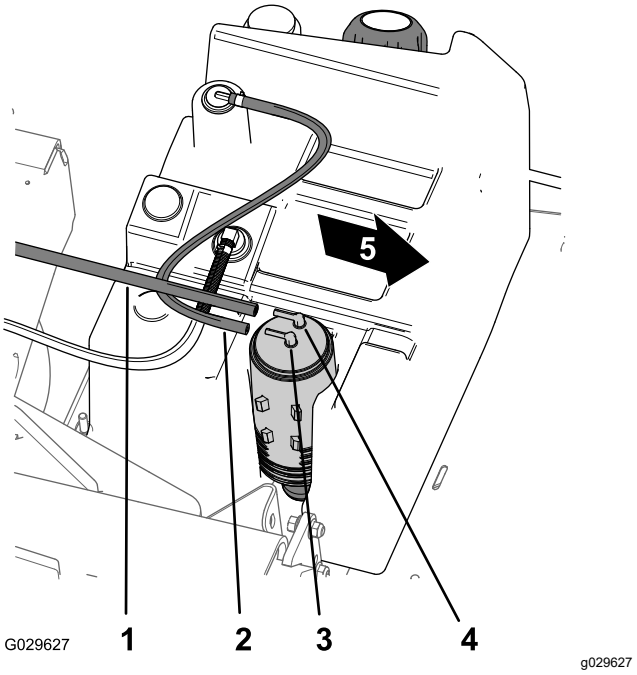

Figur 47

1. Vakuumslange
2. Brændstoftankens slange
3. Kulfilterbeholderens fitting (Fuel Tank)
4. Kulfilterbeholderens fitting (Purge)
5. Maskinens forende

2. Fjern brændstoftankens slange fra fittingen på kulfilterbeholderen med betegnelsen Fuel Tank (Figur 47).
3. Løft kulfilterbeholderen af kulfilterbeholderens montering i brændstoftanken (Figur 48).

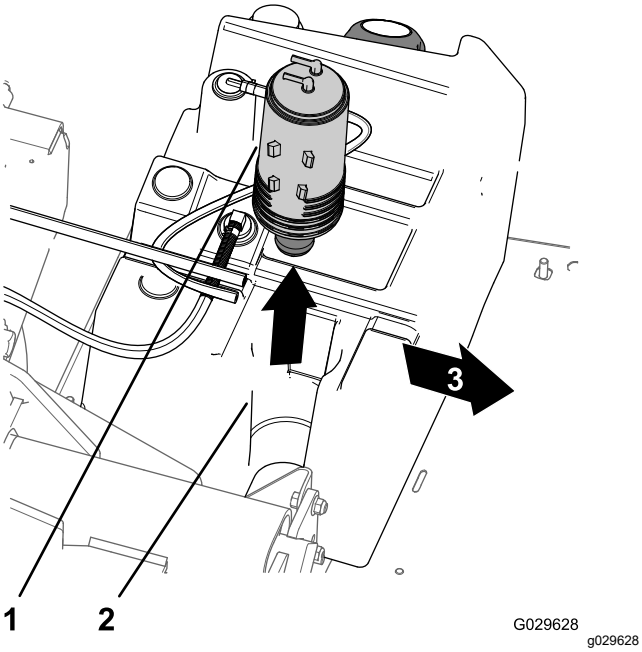

Figur 48

1. Kulfilterbeholder
2. Kulfilterbeholderens montering (brændstoftank)
3. Maskinens forende

4. Fjern kulfilterbeholderens filter og det korte slangeafsnit fra den nedre fitting på den gamle kulfilterbeholder (Figur 49).

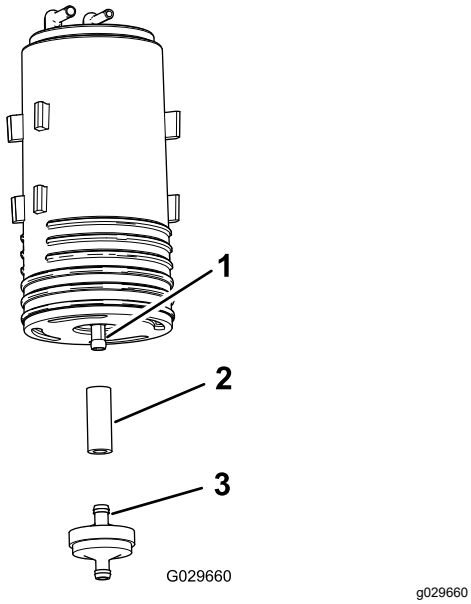

Figur 49

1. Nedre fitting (kulfilterbeholder)
2. Slange
3. Kulfilterbeholders filter

5. Monter slangen på den nedre fitting på den nye kulfilterbeholder (Figur 49).
6. Sæt fittingen til en ny kulfilterbeholder ind i slangen (Figur 49).
7. Sæt den nye kulfilterbeholder ind i kulfilterbeholderens montering på brændstoftanken med tømningsfittings og brændstoftankens fittings justeret bagud (Figur 48).
8. Monter vakuumslangen på fittingen på kulfilterbeholderen med betegnelsen Purge, og brændstoftankens slange på fittingen med betegnelsen Fuel Tank (Figur 47).

Montering af sæder og sædesokkel

1. Løft sæderne og sædesoklen på maskinen og juster bremsekablerne i forhold til chassiset (Figur 45 og Figur 46).
2. Ret hullerne i sædesoklen ind efter hullerne i gulvpladen og kanalen i førerhusets bagende (Figur 46 og Figur 45).
3. Monter sædesoklen på gulvpladen og kanalen i førerhusets bagende med de otte flangehovedbolte og otte spændeskiver, som du fjernede i trin 1 af Afmontering af sæderne og sædesoklerne (side 38), og spænd boltene med et moment på 19,78 til 25,42 N·m.

Montering af parkeringsbremsens kabler

1. Før den genvindskårne justeringsskrue på parkeringsbremsens kabel hen til bremsekablets beslag og gaflen til bremsebetjeningshåndtaget (Figur 44).
2. Fastgør gaflen til bremsebetjeningshåndtaget med gaffelbolten og låseclipsen, der blev fjernet i trin 4 af Frakobling af parkeringsbremsens kabel (side 38).
3. Juster den genvindskårne justeringsskrue på parkeringsbremsens kabel i forhold til bremsekablets beslag og stram den bageste kontramøtrik (Figur 44).

   Bemærk: Sørg for, at du ikke roterer den fremadgående kontramøtrik.
4. Gentag trin 1 til 3 på parkeringsbremsens kabel på den anden side af maskinen.

Tilkobling af betjeningsanordningerne og sædesoklen

1. Tilkobl den elektriske forbindelse fra bagskifteren, der er placeret inden i gearskiftebeslaget.
2. Ret hullerne i skifterbeslaget ind efter hullerne i sædesoklen, og fastgør pladen til soklen med de fire bolte, som du fjernede i trin 3 af Frakobling af betjeningsanordningerne på sædesoklen (side 37).

3. Ret hullerne i skifterpladen ind efter hullerne i skifterbeslaget, og fastgør pladen til beslaget med de 4 bolte, som du fjernede i trin 2 af Frakobling af betjeningsanordningerne på sædesoklen (side 37).
4. Skru grebet fra gearstangen, og stram grebet med hånden (Figur 43).

Vedligeholdelse af elektrisk system

Serviceeftersyn af batteriet

Batterispænding: 12 V med 300 A (koldstart) ved -18 °C.

ADVARSEL

CALIFORNIEN
Advarsel i henhold til erklæring nr. 65

Batteripoler og tilbehør indeholder bly og blysammensætninger: kemikalier, som ifølge staten Californien, er kræftfremkaldende og forårsager forplantningsskader. Vask hænder efter håndtering.

⚠ FARE

Batterielektrolyt indeholder svovlsyre, der er dødbringende, hvis det indtages, og forårsager alvorlige forbrændinger.

- **Drik ikke elektrolyt, og undgå at få det på huden, i øjnene og på tøjet. Brug sikkerhedsbriller for at beskytte øjnene og gummihandsker for at beskytte hænderne.**
- **Fyld batteriet op på et sted, hvor der altid er rent vand i nærheden til at skylle huden med.**

- Batteriet skal altid holdes rent, og det skal altid være fuldt opladet.
- Batteriet skal altid holdes rent, og det skal altid være fuldt opladet.
- Hvis batteriets poler er rustne, skal de rengøres med en opløsning bestående af 4 dele vand og 1 del tvekulsurt natron.
- Smør et fint lag fedt på batteriets poler for at forhindre, at de ruster.

Afbrydelse af batteriet

⚠ ADVARSEL

Forkert batterikabelføring kan danne gnister og beskadige maskinen og kablerne. Gnister kan få batterigasserne til at eksplodere og medføre personskade.

- **Frakobl altid batteriets (sorte) minuskabel, før du frakobler det (røde) pluskabel.**
- **Tilslut altid batteriets røde pluskabel, før du tilslutter det sorte minuskabel.**
- **Lad altid batteristroppen sidde på plads for at beskytte og fastgøre batteriet.**

⚠ ADVARSEL

Batteripoler eller metalværktøj kan kortslutte mod maskinens metaldele og forårsage gnister. Gnister kan få batterigasserne til at eksplodere og medføre personskade.

- **Når batteriet skal fjernes eller monteres, må batteriets poler ikke berøre nogen metaldele på maskinen.**
- **Metalværktøj må ikke kortslutte mellem batteripolerne og maskinens metaldele.**

1. Klem siderne af batteridækslet sammen, og afmonter dækslet fra toppen af batteriet (Figur 50).

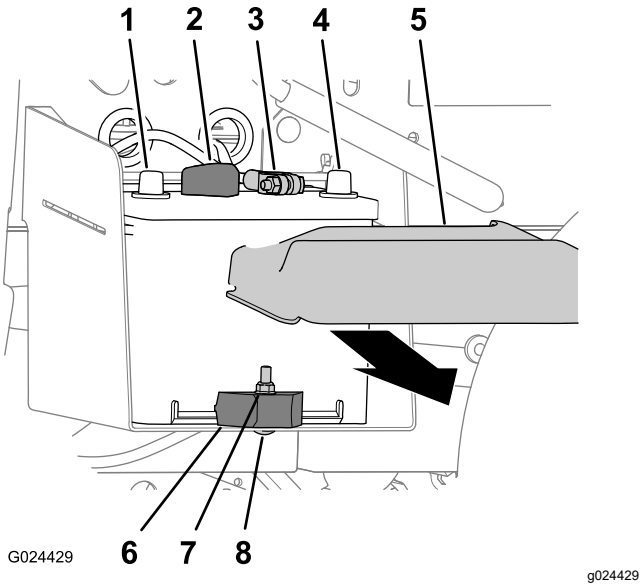

Figur 50

1.	Positiv batteripol	5.	Batteridæksel
2.	Positivt batterikabel	6.	Batteriklemme
3.	Negativt batterikabel	7.	Låsemøtrik
4.	Negativ batteripol	8.	Bræddebolt

2. Kobl det negative batterikabel fra batteripolen (Figur 50).
3. Kobl det positive batterikabel fra batteripolen (Figur 50).

Afmontering af batteriet

1. Frakobl batterikablerne. Se Afbrydelse af batteriet (side 42).
2. Afmonter låsemøtrikken, bræddebolten og batteriklemmen, der fastgør batteriet til batteribakken (Figur 50).
3. Tag batteriet ud af batteribakken (Figur 50).

Montering af batteriet

1. Ret batterierne ind efter maskinens batteribakke (Figur 50).

   Bemærk: Sørg for, at batteriets positive og negative poler er justeret som vist i Figur 50.
2. Fastgør batteriet til batteribakken med batteriklemmen, bræddebolten og låsemøtrikken (Figur 50).
3. Tilslut batterikablerne. Se Tilslutning af batteriet (side 42).

Tilslutning af batteriet

1. Slut det positive batterikabel til batteriets pol (Figur 50).
2. Slut det negative batterikabel til batteriets pol (Figur 50).
3. Monter batteridækslet på toppen af batteriet (Figur 50).

Opladning af batteriet

⚠ ADVARSEL

Opladning af batteriet producerer gasser, der kan eksplodere.

Der må aldrig ryges i nærheden af batteriet, og gnister og åben ild skal holdes væk fra batteriet.

Vigtigt: **Batteriet skal altid være fuldt opladet (en vægtfylde på 1,260). Det er særlig vigtigt for at forhindre, at batteriet bliver beskadiget, når temperaturen er under 0 °C.**

1. Fjern batteriet fra maskinen. Se Afmontering af batteriet (side 42).
2. Slut en 3-4 A batterioplader til batteripolerne. Oplad batteriet ved 3-4 A i 4 til 8 timer (12 V).

Bemærk: Batteriet må ikke overoplades.

3. Monter batteriet i chassisset. Se Montering af batteriet (side 42).

Opbevaring af batteriet

Hvis maskinen opbevares i mere end 30 dage, skal batteriet fjernes og oplades helt. Opbevar det enten på hylden eller på maskinen. Lad kablerne være frakoblede, hvis det opbevares på maskinen. Opbevar batteriet et køligt sted for at undgå hurtig afladning af batteriet. For at forhindre at batteriet fryser til, skal du sørge for, at det er fuldt opladet.

Udskiftning af sikringerne

Der er 4 sikringer i det elektriske system. De er placeret under motorhjelmen (Figur 51).

Lift/klap (åben)	30 A
Horn/stikkontakt	20 A
Forlygter	15 A
Køretøjssikring	10 A

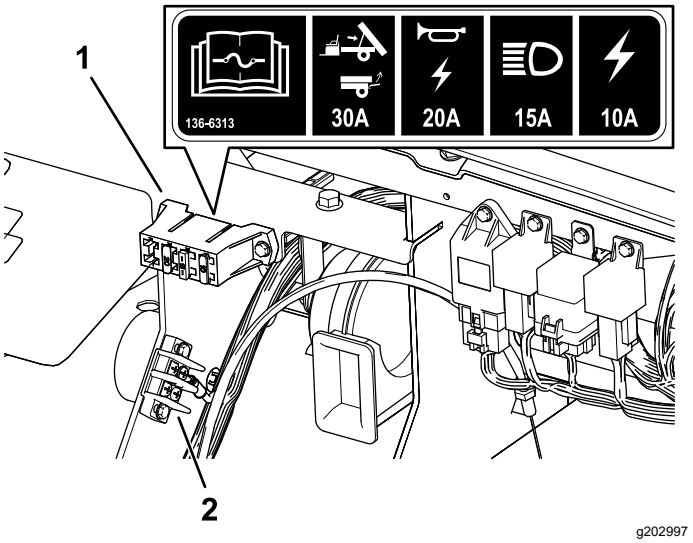

Figur 51

1. Sikringsblok
2. Motorblok

Vedligeholdelse af forlygterne

Udskiftning af pærerne

⚠ FORSIGTIG

Hvis du sætter en pære i med et højere watt-tal, end systemet er beregnet til, kan du beskadige 12 V strømforsyningen eller som minimum springe sikringen.

Brug altid den angivne Toro LED-pære for at undgå dette problem.

⚠ FORSIGTIG

Pærerne bliver ekstremt varme under drift. Håndtering af en varm pære kan medføre alvorlige forbrændinger og personskade.

Sørg altid for, at pærerne får tilstrækkelig tid til at køle af, inden de udskiftes. Udvis forsigtighed ved håndtering af pærerne.

Specifikation: Se *reservedelskataloget*.

1. Frakobl batteriet. Se Afbrydelse af batteriet (side 42).
2. Åbn motorhjelmen.
3. Frakobl det elektriske stik til ledningsnettet fra stikket på lampesamlingen bag på forlygtehuset (Figur 52).

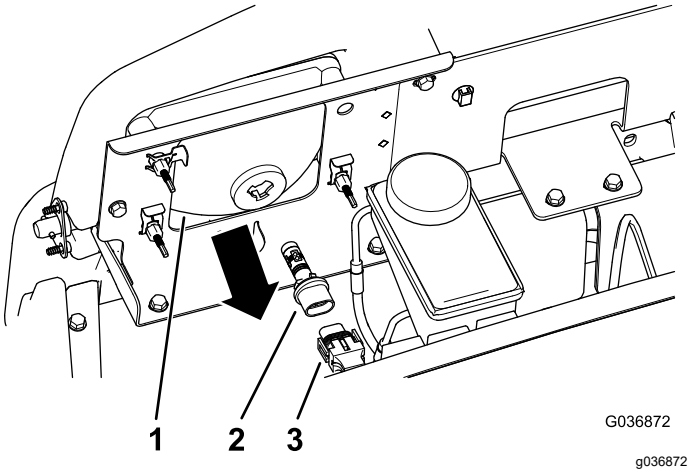

Figur 52

1. Forlygtehus
2. Lampesamling
3. Ledningsnet – elektrisk stik

4. Drej lampesamling ¼ gang mod uret, og træk den med en bagudgående bevægelse ud af forlygtehuset (Figur 52).

5. Sæt den nye lampesamling og forlygtehuset i, og ret tapperne i lampesamling ind efter hullerne i forlygtehuset (Figur 52).
6. Fastgør lampesamlingen ved at dreje den ¼ omgang med uret (Figur 52).
7. Tilslut det elektriske stik til ledningsnettet til stikket på den nye lampesamling (Figur 52).
8. Tilslut batteriet, og luk motorhjelmen. Se Tilslutning af batteriet (side 42).

Udskiftning af forlygten

1. Frakobl batteriet. Se Afbrydelse af batteriet (side 42).
2. Åbn motorhjelmen. Se Løftning af motorhjelmen (side 28).
3. Frakobl det elektriske stik til ledningsnettet fra stikket på lampesamlingen (Figur 53).

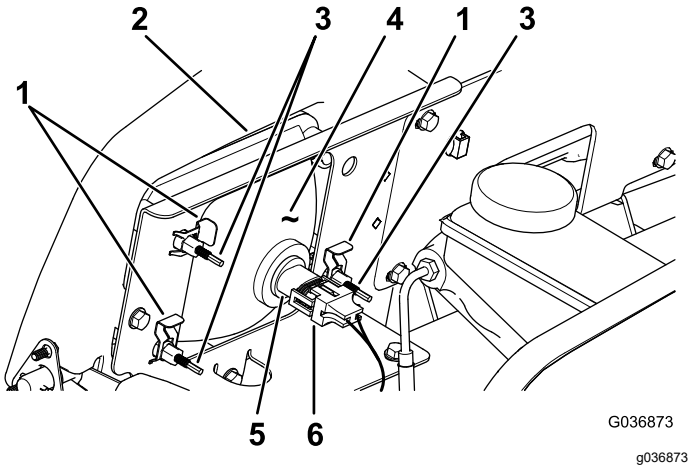

Figur 53

1. Klemme
2. Åbning i kofangeren
3. Justerskrue
4. Forlygte
5. Lampesamling
6. Ledningsnet – elektrisk stik

4. Afmonter klemmerne, der fastgør forlygten til forlygtebeslaget (Figur 53).

   Bemærk: Gem alle dele til montering af den nye forlygte.
5. Fjern forlygteenheden ved at føre den fremad og ud gennem åbningen i forkofangeren (Figur 53).
6. Monter den nye forlygte gennem åbningen i kofangeren (Figur 53).

   Bemærk: Sørg for, at justeringsstængerne er rettet ind efter hullerne i monteringsbeslaget bag kofangeren.
7. Fastgør forlygteenheden med de klemmer, du fjernede i trin 4.
8. Tilslut det elektriske stik til ledningsnettet til stikket på lampesamlingen (Figur 53).
9. Juster forlygterne, så lysstrålerne rettes i den ønskede retning. Se Justering af forlygterne (side 44).

Justering af forlygterne

Anvend følgende procedure til justering af forlygtens lysstråleposition, når en forlygteenhed udskiftes eller tages ud.

1. Drej tændingskontakten til positionen ON (til), og tænd forlygterne.
2. Drej justeringsskruer (Figur 53) bag på forlygteenheden for at dreje forlygteenheden og rette positionen af lygtens lysstråle ind.

Vedligeholdelse af drivsystem

Vedligeholdelse af dækkene

Eftersynsinterval: For hver 100 timer—Efterse dæk og fælges tilstand.

For hver 100 timer—Tilspænd hjullåsemøtrikkerne.

1. Efterse dæk og fælge for tegn på slitage og beskadigelse.

   Bemærk: Ulykker som f.eks. kollision med kantsten kan beskadige et dæk eller en fælg samt bringe hjulsporingen ud af balance. Dækkenes stand skal derfor kontrolleres efter en ulykke.

2. Stram hjullåsemøtrikkerne til et moment på 108 til 122 Nm.

Eftersyn af styrings- og ophængskomponenter

Eftersynsinterval: For hver 100 timer—Efterse styringen og ophænget for løse eller beskadigede komponenter.

Drej rattet til venstre eller højre, når rattet befinder sig i den centrerede position (Figur 54). Hvis du drejer rattet mere end 13 mm til venstre eller højre, og dækkene ikke drejes, skal du kontrollere følgende styrings- og ophængskomponenter for at sikre, at de ikke er løse eller beskadigede:

- Ratakslen til styretandstangssamlingen

  Vigtigt: **Efterse drevakseltætningens tilstand og sikkerhed (Figur 55).**

- Styretandstangens trækstænger

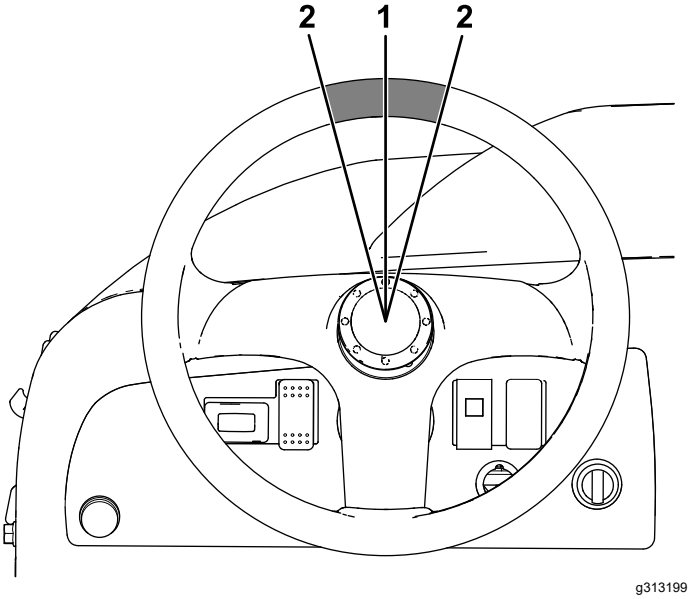

Figur 54

1. Rattet i den centrerede position
2. 13 mm fra midten af rattet

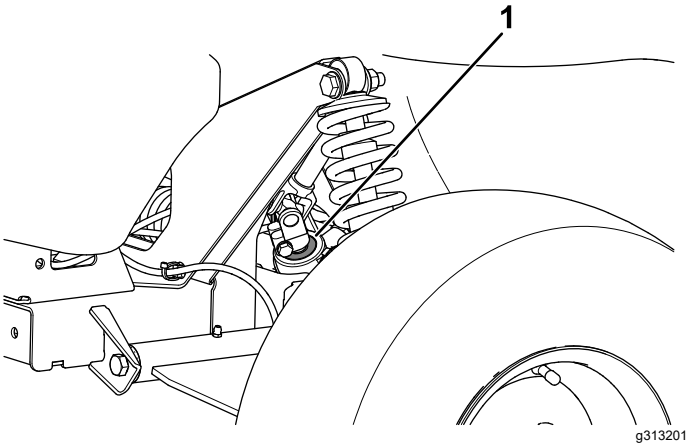

Figur 55

1. Drevakseltætning

Justering af forhjulsspor-ingen

Eftersynsinterval: For hver 100 timer/Årlig (alt efter hvad der indtræffer først)—Kontroller forhjulenes hældning og spidsning.

Klargøring til justering af hældning eller spidsning

1. Kontroller dæktrykket for at sikre, at trykket i forhjulene er på 0,83 bar.
2. Belast enten førersædet med en vægt, der svarer til den gennemsnitlige operatørvægt,

eller bed operatøren om at sætte sig i sædet. Vægten eller operatøren skal blive på sædet under resten af justeringsproceduren.

3. Rul maskinen 2 til 3 meter tilbage på en plan flade og derefter lige frem til den oprindelige startposition. Dette gør, at affjedringen indstilles til betjeningspositionen.

Justering af hældningen

Værktøj stillet til rådighed af ejeren: gaffelnøgle, Toro-delnr. 132-5069. Henvend dig til din autoriserede Toro-forhandler.

Vigtigt: **Udfør kun hældningsjusteringerne, hvis du bruger et frontredskab, eller hvis der er ujævnt dækslid.**

1. Kontroller hældningssporingen på hvert hjul. Sporingen skal være så tæt på neutral (nul) som muligt.

   Bemærk: Dækkene skal justeres med ligelig fordeling på slidbanen på jorden for at mindske ujævnt slid.

2. Hvis hjulets hældning ikke er korrekt, skal du bruge gaffelnøglen til at dreje muffen på støddæmperen og tilpasse hjulsporingen (Figur 56).

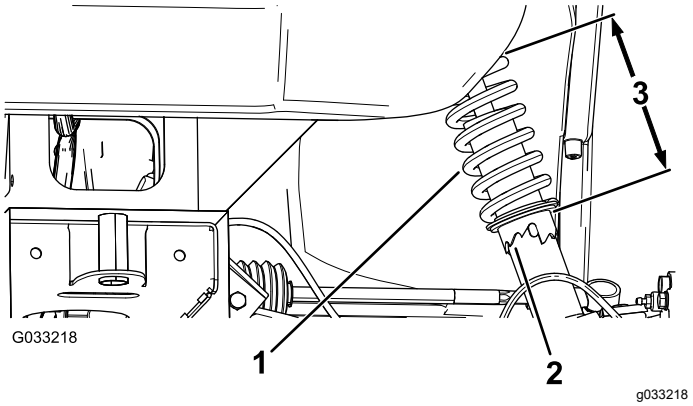

Figur 56

1. Støddæmperfjeder
2. Muffe
3. Fjederlængde

Justering af forhjulenes spidsning

Vigtigt: **Før spidsningen justeres, skal du kontrollere, at hældningsjusteringen er så tæt på neutral som muligt. Se Justering af hældningen (side 46).**

1. Mål afstanden mellem begge fordækkene ved akselhøjden ved både forsiden og bagsiden af fordækkene (Figur 57).

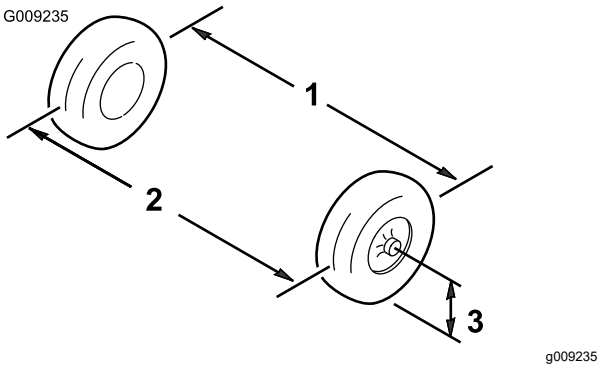

Figur 57

1. Dækmidterlinje – bag
2. Dækmidterlinje – for
3. Akselmidterlinje

2. Hvis målingen ikke falder inden for 0 til 6 mm, skal kontramøtrikkerne løsnes i den ydre ende af forbindelsesstængerne (Figur 58).

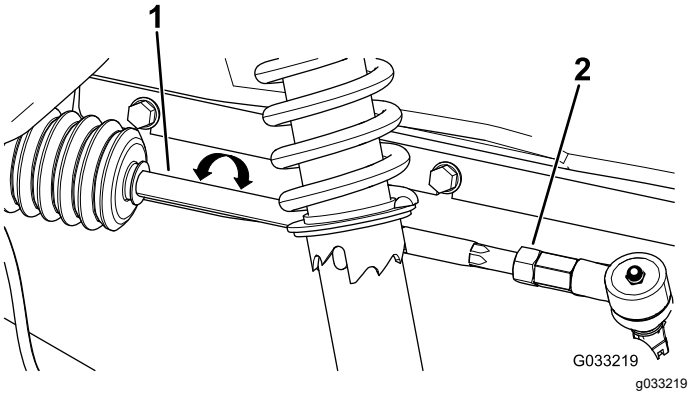

Figur 58

1. Forbindelsesstang
2. Kontramøtrik

3. Drej begge forbindelsesstænger for at flytte dækkets forside indad eller udad.
4. Tilspænd forbindelsesstangens kontramøtrikker, når justeringen er korrekt.
5. Sørg for, at rattet har fuld vandring i begge retninger.

Kontrol af transakselvæskestanden

Eftersynsinterval: For hver 100 timer

Væsketype: SAE 10W30 (API-service SJ eller højere)

1. Parker maskinen på en plan overflade, aktiver parkeringsbremsen, sluk for motoren, og tag nøglen ud.
2. Fjern bolten fra niveauindikatorhullet (Figur 59).

   Bemærk: Transakselvæskestanden skal være ved bunden af niveauindikatorhullet.

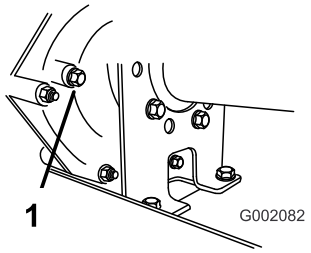

g002082

Figur 59

1. Niveauindikatorhul

3. Hvis transakselvæsken ikke er på niveau med bunden af niveauindikatorhullet, fyldes beholderen med den angivne væske. Se Udskiftning af transmissionsvæsken (side 47).

Udskiftning af transmissionsvæsken

Eftersynsinterval: For hver 800 timer/Årlig (alt efter hvad der indtræffer først)

Væsketype: SAE 10W30 (API-service SJ eller højere)

Væskekapacitet: 1,4 liter

1. Parker maskinen på en plan overflade, aktiver parkeringsbremsen, sluk for motoren, og tag nøglen ud.
2. Tør området omkring påfyldnings- og aftapningsproppen ren med en klud (Figur 60).

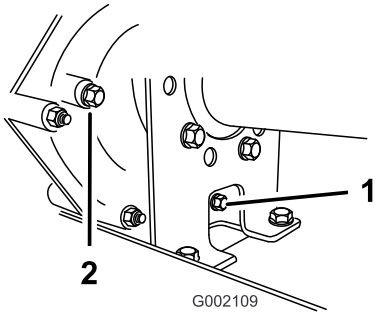

g002109

Figur 60

1. Aftapningsprop
2. Påfyldningsprop

3. Placer en dræningsbakke med kapacitet til 2 liter eller mere under aftapningsproppen.
4. Afmonter påfyldningsproppen ved at dreje den mod uret (Figur 60).

   Bemærk: Gem påfyldningsproppen og pakningen til montering i trin 8.
5. Afmonter aftapningsproppen ved at dreje den mod uret (Figur 60).

   Bemærk: Gem aftapningsproppen og pakningen til montering i trin 6.

   Bemærk: Lad væsken løbe helt ud af transakslen.
6. Monter og tilspænd aftapningsproppen og pakningen i aftapningsproppens åbning i transmissionen (Figur 60).

   Bemærk: Bortskaf den brugte væske på et godkendt genbrugsanlæg.
7. Fyld beholderen (Figur 61) gennem påfyldningsproppens åbning med cirka 1,4 liter af den angivne væske, eller fyld den, indtil væskestanden i transmissionen er på niveau med bunden af gevindene. (Figur 60).

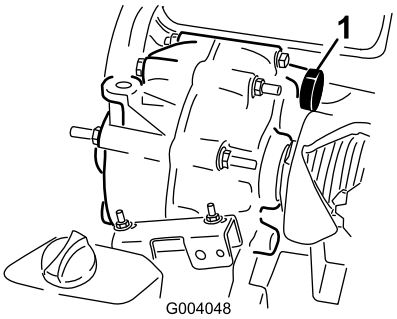

g004048

Figur 61

1. Væskepåfyldning

8. Monter og tilspænd påfyldningsproppen og pakningen i påfyldningsproppens åbning på transmissionen (Figur 60).
9. Start motoren, og betjen maskinen.
10. Kontroller væskestanden, og fyld mere væske på, hvis niveauet er under gevindene i påfyldningsproppens åbning (Figur 60).

Kontrol og justering af neutral

Eftersynsinterval: For hver 100 timer

Når der udføres rutinemæssig vedligeholdelse og/eller motordiagnostik, skal transakslen sættes i NEUTRAL (Figur 62). Maskinen har en NEUTRAL position på gearstangen, som styrer den neutrale position i transakslen. Følgende skridt bør tages for at sikre, at det neutrale skiftegreb betjener den neutrale position i transakslen korrekt:

1. Indstil skiftegrebet til positionen NEUTRAL.
2. Sørg for, at den neutrale konsol er i positionen NEUTRAL (i niveau med

kabelmonteringskonsollen under skiftkonsollen) ved at dreje den drevne kobling (Figur 62).

Bemærk: Maskinen må ikke rulle frem og tilbage. Hvis den gør dette, skal den neutrale konsol manuelt flyttes til positionen NEUTRAL.

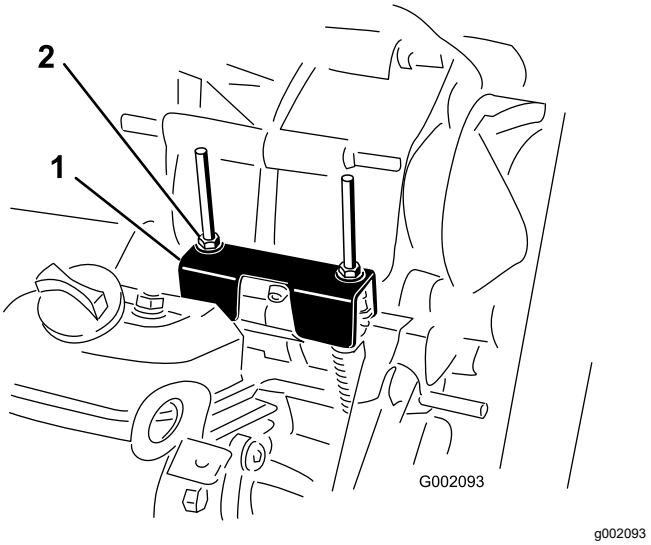

Figur 62

1. Neutral konsol
2. Låsemøtrikker

3. Drej en af låsemøtrikkerne (Figur 62) for at få en afstand på 0,762 til 1,524 mm mellem bunden af møtrikken/spændeskiven og den neutrale konsol.

   Bemærk: Du skal holde den gevindskårne aksel under konsollen, når du justerer positionen af låsemøtrikken på toppen.

4. Drej den anden låsemøtrik for at få en afstand på 0,76 til 1,52 mm mellem bunden af møtrikken/spændeskiven og den neutrale konsol.
5. Træk begge skiftekabler op for at sikre, at der er en afstand på 0,76-1,52 mm mellem møtrikken/spændeskiven og den neutrale konsol (Figur 63).

   Bemærk: Hvis der ikke er nogen afstand, skal møtrikkerne justeres for at opnå afstanden.

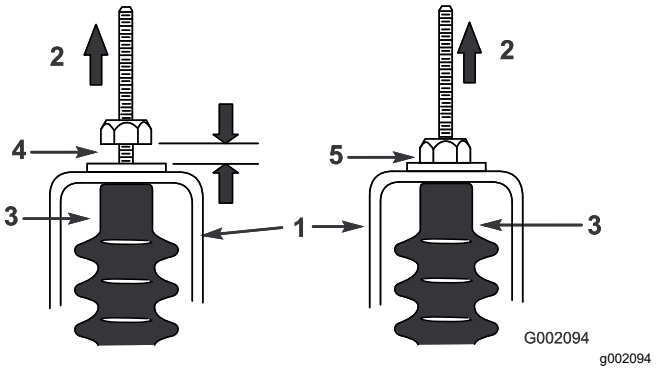

Figur 63

1. Neutral konsol
2. Træk op
3. Kabelkappe
4. Afstand på 0,76 til 1,52 mm
5. **Forkert** – Juster, så der opnås en afstand på 0,76 til 1,52 mm

6. Start motoren, og skift til FREM, BAK og NEUTRAL flere gange for at sikre, at den neutrale konsol fungerer korrekt.

Vedligeholdelse af den primære drivkobling

Eftersynsinterval: For hver 400 timer/Årlig (alt efter hvad der indtræffer først)

⚠ FORSIGTIG

Støvet i koblingen kommer ud i luften og kan skade øjnene. Du risikerer også at indånde støvet, hvilket kan medføre åndedrætsbesvær.

Brug sikkerhedsbriller og støvmaske eller anden øjen- og åndedrætsbeskyttelse under rengøringen.

1. Hæv ladet, og lås det fast. Se Hævning af ladet (side 17).
2. Afmonter de 3 bolte, der fastgør dækslet til koblingen, og afmonter dækslet (Figur 64).

   Bemærk: Gem dækslet og boltene til montering.

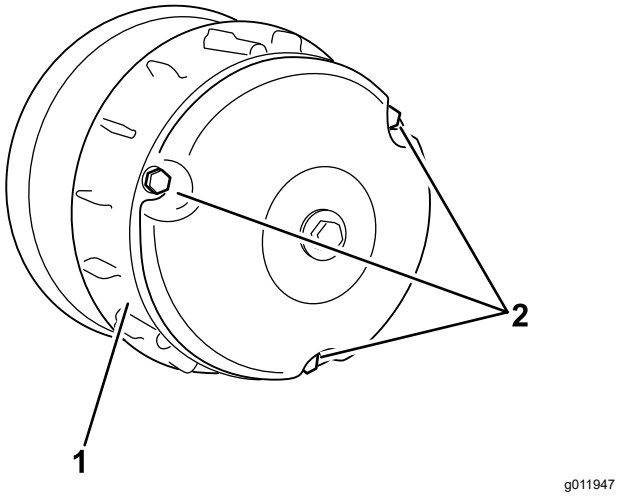

Figur 64

1. Dæksel
2. Bolte

3. Rengør indersiden af dækslet og koblingens indre komponenter grundigt ved hjælp af trykluft.
4. Monter koblingens dæksel, og fastgør det med de 3 bolte (Figur 64), du fjernede i 2.
5. Sænk ladet. Se Sænkning af ladet (side 18).

Reducering af tophastigheden

⚠ FORSIGTIG

Støvet i koblingen kommer ud i luften og kan skade øjnene. Du risikerer også at indånde støvet, hvilket kan medføre åndedrætsbesvær.

Brug sikkerhedsbriller og støvmaske eller anden øjen- og åndedrætsbeskyttelse under rengøringen.

1. Hæv ladet, og lås det fast. Se Hævning af ladet (side 17).
2. Afmonter boltene, der fastgør primærkoblings-dækslet som vist i Figur 65.

   Vigtigt: **Udvis forsigtighed, når du afmonterer koblingsdækslet. Fjederen er under tryk.**

   Vigtigt: **Bemærk X-retningen på koblingsdækslerne og koblingsenhederne til senere montering.**

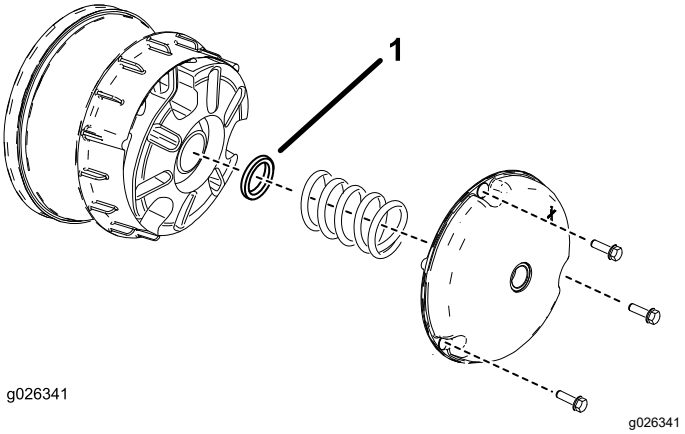

Figur 65

1. Koblingsafstandsbøsning

3. Fjern fjederen.
4. Tilføj eller fjern afstandsbøsninger for at justere tophastigheden. Brug følgende tabel til at bestemme det nødvendige antal afstandsbøsninger.

Afstandsbøsninger	Tophastighed
2 (standard)	26 km/t (standard)
3	19 km/t
4	14 km/t
5	10 km/t
6	6 km/t

   Vigtigt: **Betjen ikke maskinen uden mindst 2 koblingsafstandsbøsninger monteret.**

5. Monter fjederen og koblingsdækslet.

   Vigtigt: **Sørg for, at X er placeret i den oprindelige placering.**

6. Tilspænd boltene til et moment på 179 til 228 Nm.

Vedligeholdelse af kølesystem

Rengøring af motorens køleområder

Eftersynsinterval: For hver 100 timer Rengør kølesystemet dobbelt så ofte under specielle driftsforhold. Se Vedligeholdelse af maskinen under specielle driftsforhold (side 27).

Vigtigt: **Hvis motoren betjenes med et blokeret roterende display, snavsede eller tilstoppede køleribber eller uden køleafskærmninger, beskadiges motoren på grund af overophedning.**

Vigtigt: **Rengør aldrig motoren med en højtryksrenser, da vand kan kontaminere brændstofsystemet.**

Rengør det roterende display, køleribberne og motorens udvendige overflader.

Bemærk: Rengør motorens kølekomponenter oftere under ekstremt støvede og snavsede forhold.

Vedligeholdelse af bremser

Eftersyn af bremserne

Eftersynsinterval: For hver 100 timer

Vigtigt: **Bremser er en kritisk sikkerhedskomponent i maskinen. Efterse dem omhyggeligt ved det anbefalede serviceinterval for at sikre optimal ydeevne og sikkerhed.**

- Efterse bremsebelægningen for slid eller skader. Hvis belægningstykkelsen (bremsebelægning) er mindre end 1,6 mm tyk, skal belægningen udskiftes.
- Efterse bagpladen og andre dele for tegn på for stor slitage eller deformering. Udskift eventuelle deformerede komponenter.
- Kontroller bremsevæskestanden. Se Kontrol af bremsevæskestanden (side 51).

Justering af parkeringsbremsens håndtag

Eftersynsinterval: For hver 200 timer

1. Fjern grebet fra parkeringsbremsehåndtaget (Figur 66).

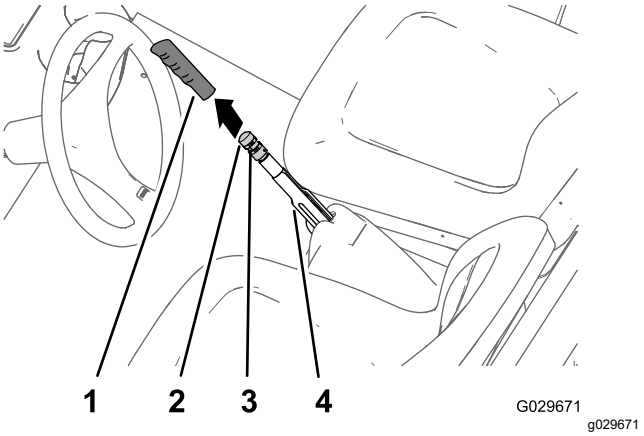

Figur 66

1. Greb
2. Bremsejusteringsgreb
3. Sætskrue
4. Parkeringsbremsehåndtag

2. Løsn sætskruen, der fastgør bremsejusteringsgrebet til parkeringsbremsehåndtaget (Figur 66).
3. Drej bremsejusteringsgrebet, indtil du når en kraft på 133 til 156 N, for at aktivere parkeringsbremsehåndtaget (Figur 66).

   Bemærk: Hvis du har drejet bremsejusteringsgrebet i justeringsskruens fulde vandring og ikke kan opnå den kraft på 133 til 156 N,

der er påkrævet for at aktivere parkeringsbremsehåndtaget, skal du udføre proceduren til justering af bremsekablerne. Se Justering af bremsekablerne (side 51).

4. Stram sætskruen og monter håndgrebet (Figur 66).

Justering af bremsekablerne

1. Fjern grebet fra parkeringsbremsehåndtaget (Figur 66).
2. Løsn sætskruen (Figur 66), der fastgør bremsejusteringsgrebet til parkeringsbremsehåndtaget, deaktiver parkeringsbremsen, og løsn bremsejusteringsgrebet.
3. I bunden af maskinen løsnes den bageste kontramøtrik til den gevindskårne justeringsskrue på parkeringsbremsens kabel med 4 omgange (Figur 67).

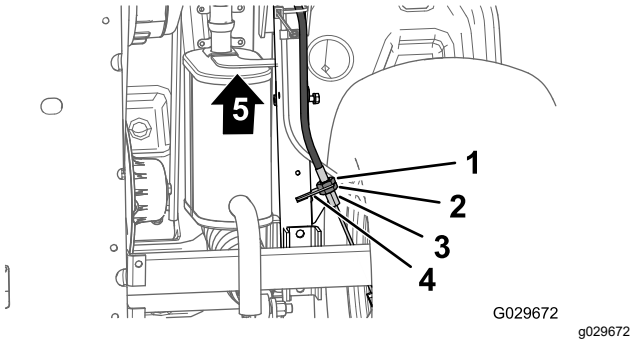

Figur 67

1. Fremadgående kontramøtrik
2. Bageste kontramøtrik
3. Bremsekabelbeslag
4. Gevindskårne justeringsskrue (parkeringsbremsekabel)
5. Maskinens forende

4. Stram den fremadgående kontramøtrik (Figur 67).
5. Drej bremsejusteringsgrebet (Figur 66), indtil du når en kraft på 133 til 156 N, for at aktivere parkeringsbremsehåndtaget.
   - Hvis du ikke kan justere bremsejusteringsgrebet ved at **løsne** det og aktivere parkeringsbremsehåndtaget med en kraft på 133 til 156 N, skal du gøre følgende:
     A. Løsn den fremadgående kontramøtrik (Figur 67) for den gevindskårne justeringsskrue på parkeringsbremsens kabel med 1 omgang.
     B. Stram den bageste kontramøtrik (Figur 67).
     C. Drej bremsejusteringsgrebet (Figur 66), indtil du når en kraft på 133 til 156 N, for at aktivere parkeringsbremsehåndtaget.
     D. Gentag trin A til C op til yderligere to gange for at opnå en parkeringsbremsekraft på mellem 133 til 156 N.
   - Hvis du ikke kan justere bremsejusteringsgrebet ved at **stramme** det og aktivere parkeringsbremsehåndtaget med en kraft på 133 til 156 N, skal du gøre følgende:
     A. Løsn den bageste kontramøtrik (Figur 67) for den gevindskårne justeringsskrue på parkeringsbremsens kabel med 1 omgang.
     B. Stram den fremadgående kontramøtrik (Figur 67).
     C. Drej bremsejusteringsgrebet (Figur 66), indtil du når en kraft på 133 til 156 N, for at aktivere parkeringsbremsehåndtaget.
     D. Gentag trin A til C op til yderligere tre gange for at opnå en parkeringsbremsekraft på mellem 133 til 156 N.

     Bemærk: Hvis du ikke kan justere parkeringsbremsekablet nok til at få bremsejusteringsgrebet inden for justeringsintervallet, skal du kontrollere bremseklodserne for overdreven slid.
   - Stram sætskruen, og monter grebet (Figur 66).

Kontrol af bremsevæskestanden

Eftersynsinterval: Hver anvendelse eller dagligt—Kontroller bremsevæskestanden. Kontroller bremsevæskestanden, før motoren startes første gang.

Bremsevæsketype: DOT 3

1. Parker maskinen på en plan flade.
2. Aktiver parkeringsbremsen.
3. Sluk motoren, og tag nøglen ud.
4. Løft motorhjelmen for at få adgang til hovedbremsecylinderen og beholderen (Figur 68).

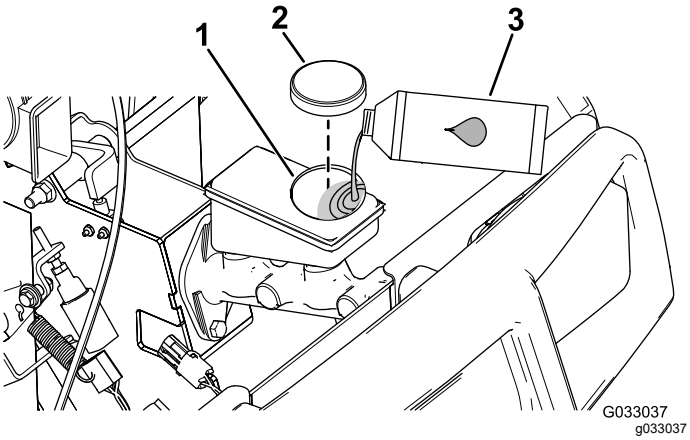

Figur 68

1. Påfyldningsstuds (beholder)
2. Beholderdæksel
3. DOT 3-bremsevæske

5. Kig på omridset af væskestanden på siden af beholderen (Figur 69).

   Bemærk: Standen skal være over minimumlinjen.

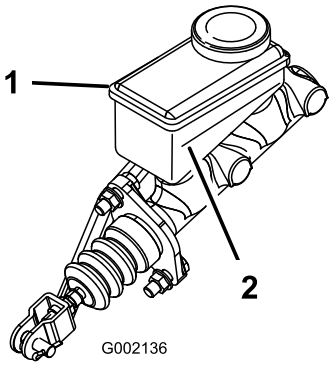

Figur 69

1. Bremsevæskebeholder
2. Minimumlinje

6. Hvis væskestanden er lav, skal følgende udføres:
   A. Rengør området omkring beholderdækslet, og tag dækslet af (Figur 68).
   B. Fyld DOT 3-bremsevæske i beholderen, indtil væskestanden er over minimumslinjen (Figur 69).

      Bemærk: Fyld ikke for meget bremsevæske i beholderen.

   C. Sæt beholderens dæksel på (Figur 68).
7. Luk motorhjelmen.

Udskiftning af bremsevæsken

Eftersynsinterval: For hver 1000 timer

Kontakt en autoriseret Toro-forhandler.

Vedligeholdelse af remme

Eftersyn af drivremmen

Kontrol af drivremmen

Eftersynsinterval: Efter de første 8 timer

For hver 200 timer

1. Parker maskinen på en plan overflade, aktiver parkeringsbremsen, sluk for motoren, og tag nøglen ud.
2. Hæv ladet, og fastgør det med støttepinden. Se Hævning af ladet (side 17).
3. Skift transmissionen til FRIGEAR.
4. Drej og efterse remmen (Figur 70) for tegn på overdreven slid eller skader.

   Bemærk: Udskift remmen, hvis den er meget slidt eller beskadiget. Se Udskiftning af drivremmen (side 53).

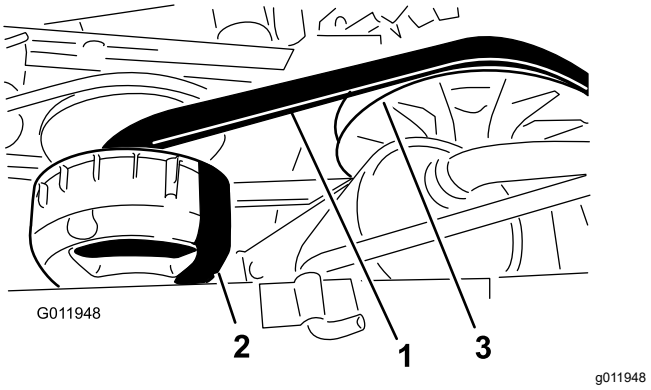

Figur 70

1. Drivrem
2. Primær kobling
3. Sekundær kobling

5. Sænk ladet. Se Sænkning af ladet (side 18).

Udskiftning af drivremmen

1. Hæv ladet. Se Hævning af ladet (side 17).
2. Skift transmissionen til positionen NEUTRAL (frigear), aktiver parkeringsbremsen, drej tændingskontakten til positionen OFF (fra), og tag nøglen ud.
3. Drej remmen, og før den over den sekundære kobling (Figur 70).
4. Fjern remmen fra den primære kobling (Figur 70).

   Bemærk: Bortskaf den gamle rem.
5. Placer den nye rem over den primære kobling (Figur 70).
6. Drej remmen, og før den over den sekundære kobling (Figur 70).
7. Sænk ladet. Se Sænkning af ladet (side 18).

Justering af startgenerator-remmen

Eftersynsinterval: Efter de første 8 timer

For hver 200 timer

1. Hæv ladet. Se Hævning af ladet (side 17).
2. Løsn startgeneratorens drejemøtrik (Figur 71).

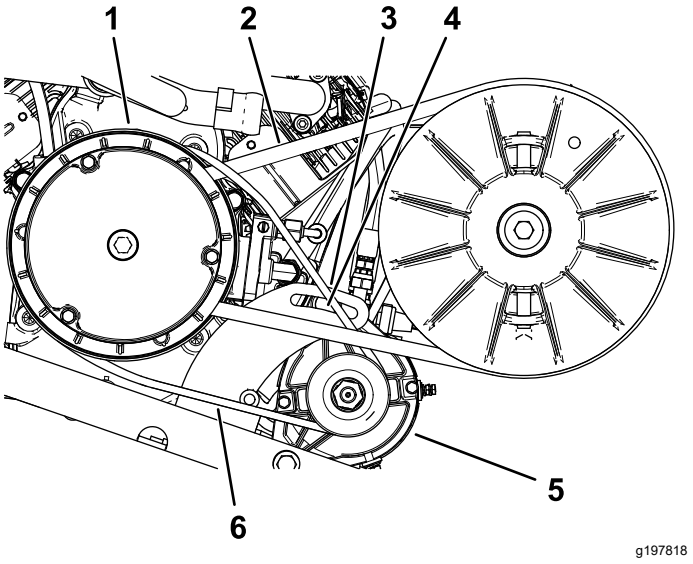

Figur 71

1. Primær drevkoblingshus
2. Drivrem
3. Generatorakselbeslag
4. Drejemøtrik
5. Startgenerator
6. Startgeneratorrem

3. Placer en løftestang mellem motormontagen og starteren.
4. Tryk løftestangen nedad for at dreje starteren ned i åbningen, indtil remmen kun giver en afbøjning på 6,4 mm ved en kraft på 44 N·m (Figur 71).
5. Tilspænd drejemøtrikken med håndkraft, og afmonter løftestangen (Figur 71).
6. Tilspænd drejemøtrikken med et moment på 88 til 115 Nm.
7. Sænk ladet. Se Sænkning af ladet (side 18).

Vedligeholdelse af chassiset

Justering af ladets låse

Hvis ladets lås ikke er justeret korrekt, vibrerer ladet op og ned, når du kører maskinen. Du kan justere låsestifterne, så låsene fastgør ladet stramt til chassiset.

1. Løsn låsemøtrikken i enden af låsestiften (Figur 72).

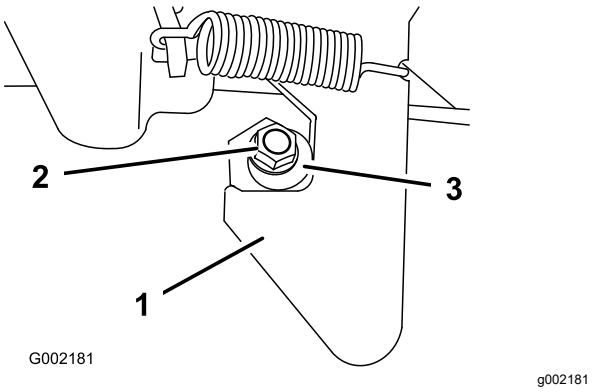

Figur 72

1. Lås
2. Låsemøtrik
3. Låsestift

2. Drej låsestiften med uret, indtil den ligger tæt op ad låsens krogdel (Figur 72).
3. Tilspænd låsemøtrikken med et moment på 19,7 til 25,4 Nm.
4. Gentag trin 1 til 3 for låsen på den anden side af maskinen.

Rengøring

Vask af maskinen

Vask maskinen efter behov. Brug kun vand eller vand med en mild sæbeopløsning. Du kan bruge en klud.

Vigtigt: **Brug ikke vand under tryk, når du vasker maskinen. Det kan beskadige det elektriske system, løsne vigtige mærkater eller vaske nødvendigt smørefedt væk fra friktionssteder. Undgå overdreven brug af vand, særligt i nærheden af kontrolpanelet, motoren og batteriet.**

Opbevaring

1. Parker maskinen på en plan overflade, aktiver parkeringsbremsen, sluk for motoren, og tag nøglen ud.
2. Fjern snavs og skidt fra hele maskinen, herunder ydersiden af ribberne på motorens cylinderhoved og blæserhuset.

   Vigtigt: **Du kan vaske maskinen med et mildt rengøringsmiddel og vand. Brug ikke vaskeudstyr med højt tryk til at vaske maskinen. Højtryksrensning af maskinen kan beskadige det elektriske system og fjerne nødvendigt smørefedt fra friktionssteder. Undgå overdreven brug af vand i nærheden af kontrolpanelet, lygter, motoren og batterierne.**
3. Kontroller, om bremserne virker. Se Eftersyn af bremserne (side 50).
4. Udfør serviceeftersyn af luftfilteret. Se Eftersyn af luftfilteret (side 34).
5. Smøring af maskinen. Se afsnit Smøring (side 29).
6. Skift motorolien. Se afsnit Kontrol af motoroliestanden (side 33).
7. Kontroller dæktrykket. Se Kontrol af dæktrykket (side 19).
8. Ved opbevaring i mere end 30 dage skal brændstofsystemet forberedes på følgende måde:

   A. Tilsæt en petroleumsbaseret stabilisator til brændstoffet i tanken.

      Vigtigt: **Stabilisator/brændstof tilsat stabilisator må ikke opbevares i mere end 90 dage.**

      Følg blandingsvejledningen fra producenten af brændstofstabilisatoren (8 ml pr. l)

      Vigtigt: **Anvend ikke en alkoholbaseret brændstofstabilisator (ethanol eller methanol).**

      Bemærk: Brændstofstabilisator er mest effektiv, når den blandes med frisk brændstof og altid anvendes.

   B. Lad motoren køre for at fordele brændstoffet, der er tilsat stabilisator, i brændstofsystemet (5 minutter).

   C. Stands motoren, lad den køle af, og dræn brændstoftanken.

      Bemærk: Bortskaf brændstoffet på forsvarlig vis. Genbrug det i henhold til gældende retningslinjer.

   D. Start motoren igen, og lad den køre, indtil den slår fra.

   E. Giv motoren choker.

   F. Start motoren, og lad den køre, indtil den ikke starter igen.
9. Fjern tændrørene, og kontroller deres tilstand. Se Serviceeftersyn af tændrørene (side 35).
10. Når tændrørene er afmonteret fra motoren, hældes der to spiseskefulde motorolie ned i hvert tændrørshul.
11. Brug den elektriske starter til at tørne motoren for at fordele olien i cylinderen.
12. Monter tændrøret/-ene, og tilspænd dem til det anbefalede moment. Se Serviceeftersyn af tændrørene (side 35).

    Bemærk: Sæt ikke kablet på tændrøret/-ene.
13. Tag batteriet ud af chassiset, og lad det helt op. Se Afmontering af batteriet (side 42).

    Bemærk: Batterikabler må ikke være sluttet til batteripolerne under opbevaring.

    Vigtigt: **Batteriet skal være fuldt opladet for at undgå, at det fryser og beskadiges ved temperaturer på under 0 °C. Et fuldt opladet batteri bevarer opladningen i cirka 50 dage ved temperaturer under 4° C.**
14. Kontroller og tilspænd alle bolte, møtrikker og skruer. Reparer eller udskift alle beskadigede dele.
15. Mal alle ridsede eller blotlagte metaloverflader.

    Bemærk: Maling kan købes hos en autoriseret Toro-forhandler.
16. Opbevar maskinen i en ren, tør garage eller på et passende sted.
17. Tag nøglen ud, og læg den et sikkert sted uden for børns rækkevidde.
18. Tildæk maskinen for at beskytte den og holde den ren.

Bemærkninger:

Bemærkninger:

Bemærkninger:

Europæisk erklæring om beskyttelse af privatlivets fred

De oplysninger, som Toro indsamler
Toro Warranty Company (Toro) respekterer dit privatliv. For at vi kan behandle dit garantikrav og kontakte dig i tilfælde af en produkttilbagekaldelse, beder vi dig dele visse oplysninger med os, enten direkte eller gennem din lokale Toro-virksomhed eller -forhandler.

Toros garantisystem hostes på servere i USA, hvor love om beskyttelse af privatlivets fred muligvis ikke yder samme beskyttelse, som gælder i dit land.

VED AT DELE DINE PERSONLIGE OPLYSNINGER MED OS GIVER DU DIT SAMTYKKE TIL BEHANDLING AF DINE PERSONLIGE OPLYSNINGER SOM BESKREVET I DENNE ERKLÆRING OM BESKYTTELSE AF PRIVATLIVETS FRED.

Toros brug af oplysninger
Toro kan bruge dine personlige oplysninger til at behandle garantikrav og kontakte dig i tilfælde af en produkttilbagekaldelse og til ethvert andet formål, som vi informerer dig om. Toro kan dele dine oplysninger med Toros søsterselskaber, forhandlere eller andre forretningspartnere i forbindelse med enhver af disse aktiviteter. Vi sælger ikke dine personlige oplysninger til andre virksomheder. Vi forbeholder os retten til at offentliggøre personlige oplysninger for at kunne overholde gældende lovgivning og efter anmodning fra relevante myndigheder med henblik på at kunne betjene vores systemer korrekt eller af hensyn til vores egen eller brugerens beskyttelse.

Opbevaring af dine personlige oplysninger
Vi opbevarer dine personlige oplysninger, så længe vi har behov for dem, til de formål, som de oprindeligt blev indsamlet til, eller til andre legitime formål (som f.eks. overholdelse af regler) eller som påkrævet af gældende lovgivning.

Toros forpligtelse i forbindelse med sikkerheden af dine personlige oplysninger
Vi tager rimelige forholdsregler for at beskytte sikkerheden af dine personlige oplysninger. Vi tager også forholdsregler for at opretholde nøjagtigheden og aktualiteten af personlige oplysninger.

Adgang til og korrigering af dine personlige oplysninger
Hvis du gerne vil gennemse eller ændre dine personlige oplysninger, kan du kontakte os pr. e-mail på legal@toro.com.

Forbrugerlovgivning i Australien

Forbrugere i Australien kan finde nærmere oplysninger om forbrugerlovgivningen i Australien i kassen eller hos den lokale Toro-forhandler.

Toros garanti

To års begrænset garanti

Fejl og produkter, der er dækket

The Toro Company og dets søsterselskab, Toro Warranty Company, garanterer i fællesskab i henhold til en aftale mellem dem, at dit Toro-produkt ("produktet") er frit for materialefejl og fejl i den håndværksmæssige udførelse i to år eller 1.500 driftstimer*, hvad end der måtte indtræde først. Denne garanti gælder for alle produkter med undtagelse af dybdeluftere (se de separate garantierklæringer for disse produkter). Hvis der forekommer en fejl, som er dækket af garantien, vil vi reparere produktet uden omkostninger for dig. Dette inkluderer diagnostik, arbejdsløn, reservedele og transport. Denne garanti træder i kraft på den dato, produktet leveres til den person, som oprindeligt køber det i detailleddet.
* Produkt udstyret med en timetæller.

Sådan får du udført service, der er dækket af garantien

Det påhviler dig at underrette produktforhandleren eller den autoriserede produktforhandler, som du har købt produktet hos, så snart du tror, der er opstået en fejl, som er dækket af garantien. Hvis du har brug for hjælp til at finde frem til en produktforhandler eller en autoriseret forhandler, eller hvis du har spørgsmål vedrørende dine rettigheder eller ansvar i henhold til garantien, kan du kontakte os her:

Toro Commercial Products Service Department
Toro Warranty Company
8111 Lyndale Avenue South
Bloomington, MN 55420-1196, USA

+1-952-888-8801 eller +1-800-952-2740
E-mail: commercial.warranty@toro.com

Ejerens ansvar

Du er som ejer af produktet ansvarlig for at udføre den vedligeholdelse og de justeringer, som er nødvendige i henhold til *betjeningsvejledningen*. Hvis du ikke udfører den nødvendige vedligeholdelse og de nødvendige justeringer, kan dette danne grundlag for at afvise en reklamation i henhold til garantien.

Genstande og fejl, der ikke er dækket

Det er ikke alle produktfejl eller funktionsfejl, der måtte opstå i garantiperioden, som udgør materialefejl eller fejl i den håndværksmæssige udførelse. Denne garanti dækker ikke følgende:

- Produktfejl, som skyldes brug af ikke-originale Toro-reservedele eller installation og brug af ekstra eller modificeret eller ikke-originalt Toro-tilbehør og -produkter. Der kan medfølge en separat garantierklæring fra producenten af sådanne enheder.
- Produktfejl, der skyldes manglende udførelse af anbefalet vedligeholdelses- og/eller justeringsarbejde. Undladelse af at udføre korrekt vedligeholdelse af Toro-produkterne i henhold til skemaet over anbefalet vedligeholdelse i *betjeningsvejledningen* kan danne grundlag for afvisning af et garantikrav.
- Produktfejl, der stammer fra brug af produktet på ødelæggende, uagtsom eller hensynsløs vis.
- Reservedele, som forbruges ved brug, medmindre de skønnes at være defekte. Eksempler på reservedele, som forbruges eller opbruges under normal betjening af produktet omfatter, men er ikke begrænset til, bremseklodser og -belægninger, koblingsbelægninger, skæreknive, knivcylindre, ruller og lejer (forseglede eller smørbare), bundknive, tændrør, styrehjul, lejer, dæk, filtre, remme samt visse sprøjtekomponenter såsom membraner, dyser og kontraventiler osv.
- Fejl, der forårsages af eksterne forhold. Forhold, der anses for at være eksterne forhold, omfatter, men er ikke begrænset til, vejr, opbevaringsforhold, forurening, brug af ikke-godkendte brændstoffer, kølevæsker, smøremidler, tilsætningsstoffer, gødningsmidler, vand eller kemikalier osv.
- Funktions- eller driftsfejl forårsaget af brændstoffer (f.eks. benzin, diesel eller biodiesel), der ikke overholder deres respektive branchestandarder.
- Normal støj, vibration, slid og ælde samt forringelse.
- Normalt slid omfatter, men er ikke begrænset til beskadigelse af sæder som følge af slitage eller afslidning, slid på malede overflader, ridsede mærkater eller vinduer osv.

Reservedele

Reservedele, der planmæssigt skal udskiftet i forbindelse med nødvendig vedligeholdelse, er kun dækket af garantien i tidsrummet frem til det planmæssige tidspunkt for udskiftning af den pågældende reservedel. Reservedele, der udskiftes i henhold til denne garanti, er dækket af garantien i den originale produktgarantis løbetid og bliver Toros ejendom. Toro træffer endelig beslutning om, hvorvidt en reservedel eller en samlet enhed skal repareres eller udskiftes. Toro har ret til at bruge fabriksrenoverede reservedele til reparationer, der er dækket af garantien.

Garanti på dybdeafladnings- og litium-ion-batterier:

Dybdeafladnings- og litium-ion-batterier kan levere et samlet, specificeret antal kilowatttimer i løbet af deres levetid. Brugs-, opladnings- og vedligeholdelsesteknikker kan forlænge eller forkorte den samlede batterilevetid. I takt med at batterierne i dette produkt forbruges, vil mængden af nyttigt drift mellem opladningsintervaller langsomt formindskes, indtil batteriet er helt opbrugt. Det er produktejerens ansvar at udskifte batterier, der er afladet som følge af almindeligt forbrug. Det kan være nødvendigt at udskifte batterier under produktets normale garantiperiode for ejerens regning. Bemærk: (kun litium-ion-batteri): Et litium-ion-batteri har en garanti, der kun dækker delen og dækker forholdsmæssigt, med start i år 3 til år 5 baseret på driftstiden og de brugte kilowatttimer. Der findes flere oplysninger i *betjeningsvejledningen*.

Omkostninger til vedligeholdelse afholdes af ejeren

Motorjustering, smøring, rengøring og polering, udskiftning af filtre, kølevæske og udførelse af anbefalet vedligeholdelse er eksempler på normal service, som Toro-produkter kræver, og omkostninger i forbindelse hermed afholdes af ejeren.

Generelle betingelser

Det eneste retsmiddel, du har til rådighed i henhold til nærværende garanti, er reparation hos en autoriseret Toro-forhandler.

Hverken The Toro Company eller Toro Warranty Company er ansvarlig for indirekte-, hændelige- eller følgeskader i forbindelse med brugen af de Toro-produkter, der er dækket af nærværende garanti, herunder omkostninger eller udgifter til at fremskaffe erstatningsudstyr eller service i de perioder, der med rimelighed medgår i forbindelse med funktionsfejl eller manglende rådighed over produktet, mens der udføres reparationer i henhold til garantien. Bortset fra den emissionsgaranti, der er nævnt nedenfor, og kun såfremt denne måtte finde anvendelse, gives ingen anden udtrykkelig garanti. Alle underforståede garantier om salgbarhed og brugsegnethed er begrænset til denne udtrykkelige garantis varighed.

I visse stater er det ikke tilladt at fragå ansvar for hændelige skader og følgeskader eller at begrænse tidsrummet for en underforstået garantis varighed, så ovenstående ansvarsfragåelser og begrænsninger gælder muligvis ikke for dig. Denne garanti giver dig bestemte juridiske rettigheder, men derudover kan du også have andre rettigheder, som varierer fra stat til stat.

Bemærk vedrørende motorgaranti:

Emissionskontrolsystemet på dit produkt kan være dækket at en separat garanti, som overholder de krav, der er fastsat af det amerikanske miljøbeskyttelsesagentur (Environmental Protection Agency, EPA) og/eller rådet for luftressourcer i Californien (California Air Resources Board, CARB). De timemæssige begrænsninger, der er anført ovenfor, gælder ikke for garantien på emissionskontrolsystemet. Der henvises til garantierklæringen om motoremissionsgaranti, som er vedlagt dit produkt eller er indeholdt i motorfabrikantens dokumentation, for yderligere oplysninger

Andre lande end USA og Canada

Kunder, som har købt Toro-produkter, der er eksporteret fra USA eller Canada, skal kontakte deres Toro-forhandler for at få en garantipolice, som gælder for deres land, provins eller stat. Såfremt du af en eller anden grund er utilfreds med din forhandlers service eller har problemer med at få oplysninger om garantien, bedes du kontakte Toro-importøren.