Form No. 3406-458 Rev D

Count on it.

Bruksanvisning

Workman® MDX-D-arbetsfordon

Modellnr 07236—Serienr 316000001 och högre
Modellnr 07236TC—Serienr 316000001 och högre

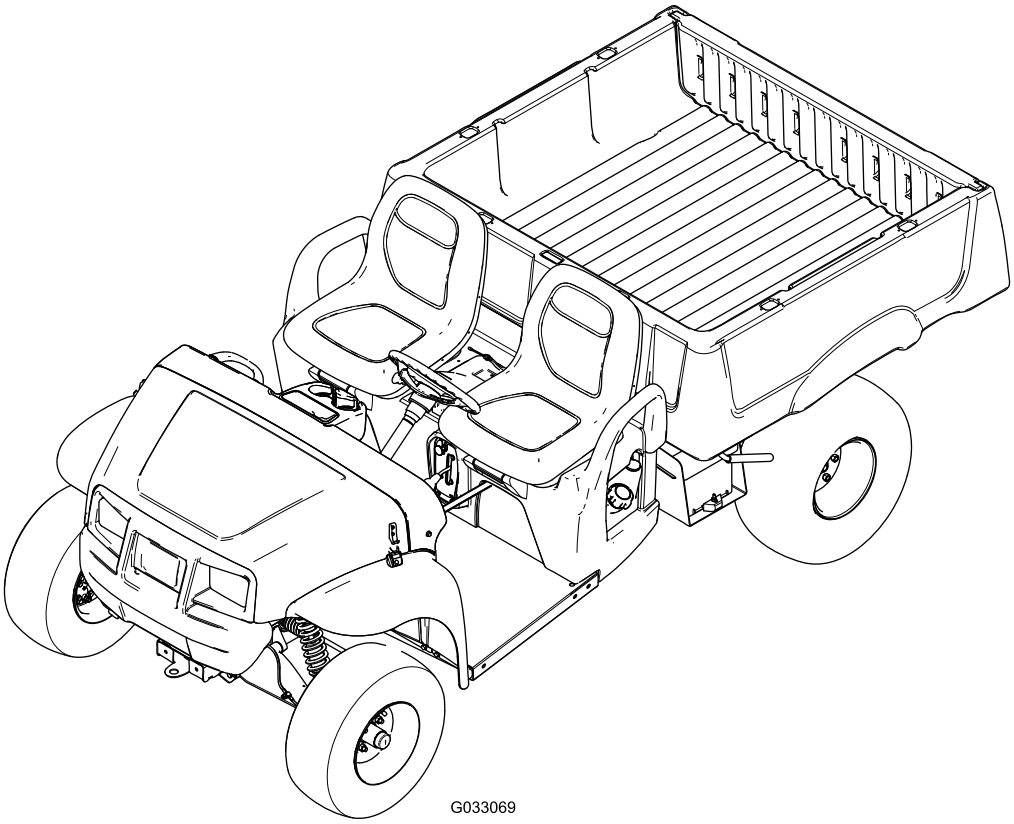

Registrera din produkt på www.Toro.com.
Översättning av originalet (SV)

3406-458

Produkten uppfyller alla relevanta europeiska direktiv. Mer information finns i produktens separata försäkran om överensstämmelse.

Det är ett brott mot avsnitt 4442 eller 4443 i Kaliforniens Public Resource Code att använda eller köra motorn på skogs-, busk- eller grästäckt mark om motorn inte är utrustad med en gnistsläckare som är i fullgott skick, vilket anges i avsnitt 4442, eller utan att motorn är konstruerad, utrustad och underhållen för att förhindra brand.

Den bifogade *bruksanvisningen till motorn* tillhandahålls för information om den amerikanska miljömyndigheten EPA:s (US Environmental Protection Agency) och Kaliforniens lagstiftning om utsläppskontroll för emissionssystem, underhåll och garanti. Extra bruksanvisningar kan beställas från motortillverkaren.

⚠ VARNING

KALIFORNIEN
Proposition 65 Varning

Avgaserna från dieselmotorer och vissa avgaskomponenter innehåller ämnen som av den amerikanska delstaten Kalifornien anses orsaka cancer, fosterskador och andra fortplantningsskador.

Batteripoler och kabelanslutningar med tillbehör innehåller bly och blyföreningar, kemikalier som den amerikanska delstaten Kalifornien anser kan orsaka cancer och fortplantningsskador. Tvätta händerna efter hantering.

Introduktion

Läs den här informationen noga så att du lär dig att använda och underhålla produkten på rätt sätt och för att undvika person- och produktskador. Du är ansvarig för att produkten används på ett korrekt och säkert sätt.

Kontakta gärna Toro direkt på www.Toro.com för att få information om produkter och tillbehör, hjälp att hitta en återförsäljare eller för att registrera din produkt.

Kontakta en auktoriserad återförsäljare eller Toros kundservice och ha produktens modell- och serienummer till hands om du har behov av service, Toro-originaldelar eller ytterligare information. Figur 1 visar var du hittar produktens modell- och serienummer. Skriv in numren i det tomma utrymmet.

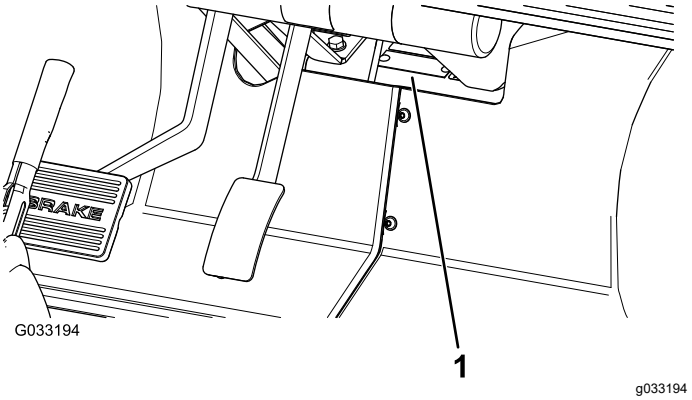

Figur 1

1. Plats för modell- och serienummer

Modellnr _____

Serienr _____

I den här bruksanvisningen anges potentiella risker och alla säkerhetsmeddelanden har markerats med en varningssymbol (Figur 2), som anger fara som kan leda till allvarliga personskador eller dödsfall om föreskrifterna inte följs.

g000502

Figur 2

1. Varningssymbol

Två ord används också i den här bruksanvisningen för att markera information. **Viktigt** anger speciell teknisk information och **Observera** anger allmän information värd att notera.

© 2021—The Toro® Company
8111 Lyndale Avenue South
Bloomington, MN 55420

Kontakta oss på www.Toro.com.
Tryckt i USA
Med ensamrätt

Innehåll

Säkerhet 4
Säker användning 4
Arbetsledarens ansvar 4
Före körning 4
Säker bränslehantering 4
Körning 5
Underhåll 7
Ljudeffekt 7
Ljudtrycksnivå 7
Hand-/armvibration 7
Helkroppsvibration 7
Säkerhets- och instruktionsdekaler 9
Montering 11
1 Montera ratten 11
2 Ansluta batteriet 11
3 Kontrollera vätskenivåerna och däckens lufttryck 12
4 Läs bruksanvisningen och titta på materialet för säkerhetsutbildning 12
5 Polera bromsarna 13
Produktöversikt 14
Reglage 14
Specifikationer 17
Redskap/tillbehör 17
Körning 18
Säkerheten främst 18
Använda lastlådan 18
Utföra kontroller före start 20
Kontrollera bromsvätskenivån 20
Kontrollera oljenivån i motorn 21
Kontrollera däcktrycket 22
Fylla på bränsle 22
Starta motorn 23
Stanna maskinen 23
Parkera maskinen 23
Köra in en ny maskin 23
Lasta lastlådan 24
Transportera maskinen 24
Bogsera maskinen 25
Dra ett släp 25
Underhåll 26
Rekommenderat underhåll 26
Kontrollista för dagligt underhåll 27
Förberedelser för underhåll 28
Underhålla maskinen under speciella arbetsförhållanden 28
Förberedelse för maskinunderhåll 28
Lyfta maskinen 28
Öppna huven 29
Smörjning 29
Smörja maskinen 29
Smörja de främre hjullagren 30
Motorunderhåll 32
Serva luftrenaren 32
Serva motoroljan 33
Underhålla bränslesystemet 35
Kontrollera bränsleledningar och anslutningar 35
Byta ut bränslefiltret 35
Underhålla elsystemet 35
Serva batteriet 35
Byta säkringar 37
Underhåll av strålkastarna 37
Underhålla drivsystemet 39
Underhåll av däcken 39
Inspektera styr- och upphängningskomponenterna 39
Justera framhjulens skränkning och lutning utåt 40
Kontrollera växellådsvätskans nivå 41
Byta ut växellådsvätskan 41
Kontroll och justering av friläget 42
Kontrollera primärdrivkopplingen 43
Underhåll av primärdrivkopplingen 43
Underhålla kylsystemet 44
Rengöra motorns kylarområden 44
Serva kylaren 44
Underhålla bromsarna 45
Kontrollera bromsarna 45
Justera parkeringsbromshandtaget 45
Justera bromskablarna 45
Byta bromsvätska 46
Underhålla remmarna 46
Serva drivremmen 46
Byta ut drivremmen 47
Kontrollera remdragningens stötfångare 47
Underhåll av chassit 48
Justera lastlådans spärrhakar 48
Rengöring 48
Tvätta maskinen 48
Förvaring 49

Säkerhet

Felaktig användning eller felaktigt underhåll från förarens eller ägarens sida kan leda till personskador. För att minska risken för skador ska du alltid följa dessa säkerhetsanvisningar och uppmärksamma varningssymbolen. Symbolen betyder **Var försiktig**, **Varning**, eller **Fara** – anvisning för personsäkerhet. Om anvisningarna inte följs kan det leda till personskador eller dödsfall.

Maskinen uppfyller kraven i standarden SAE J2258.

Säker användning

Viktigt: **Denna maskin är främst utformad som ett terrängfordon och är inte avsedd för frekvent bruk på allmän väg.**

Vid användning av maskinen på allmän väg ska alla trafikbestämmelser följas och extrautrustning som kan vara obligatorisk enligt lag användas, såsom lampor, blinkers och skyltar för att indikera långsamt gående fordon (LGF).

Denna maskin har konstruerats och testats för att vara säker när den används och underhålls på rätt sätt. Riskkontroll och förebyggande av olyckor är beroende av maskinens konstruktion och inställningar, men även på förarens uppmärksamhet, ansvarskänsla och utbildning samt underhåll och förvaring av maskinen. Felaktig användning eller felaktigt underhåll av maskinen kan leda till personskador eller dödsfall.

Denna maskin är annorlunda att hantera än en personbil eller lastbil. Ta därför god tid på dig att bekanta dig med maskinen.

Alla redskap som kan användas med maskinen tas inte upp i den här bruksanvisningen. Se den specifika *bruksanvisningen* som medföljer varje redskap för ytterligare säkerhetsanvisningar.

Följ nedanstående säkerhetsföreskrifter för att minska risken för personskador eller dödsfall:

Arbetsledarens ansvar

- Se till att förarna får grundlig utbildning och bekantar sig med *bruksanvisningen* och alla dekaler på fordonet.
- Fastställ egna rutiner och regler för ovanliga arbetsförhållanden (t.ex. backar som är för branta för säker användning av maskinen).

Före körning

- Maskinen är endast konstruerad för **en förare** och **en passagerare** i det säte som tillhandahållits av tillverkaren. Transportera **aldrig** någon annan passagerare på maskinen.
- Bekanta dig ordentligt med reglagen och lär dig att stänga av motorn snabbt.
- Kör **aldrig** maskinen om du är trött, sjuk eller påverkad av alkohol, läkemedel eller droger.
- Ha alltid på dig rejäla, halkfria skor. Bär inte löst sittande plagg, sätt upp långt hår och använd inte smycken.
- Vissa lokala bestämmelser kräver skyddsglasögon, skyddsskor och långbyxor.
- Låt **aldrig** barn använda maskinen. Låt **aldrig** vuxna använda maskinen utan ordentliga anvisningar. Endast utbildade och auktoriserade personer får köra denna maskin.
- Var alltid uppmärksam på var kringstående befinner sig.
- Håll alla skydd, skyddsanordningar och dekaler på plats. Om ett skydd eller en säkerhetsanordning inte fungerar eller om en dekal är oläslig ska detta åtgärdas innan maskinen får köras.
- Undvik att köra maskinen när det är mörkt, i synnerhet i okända områden. Kör försiktigt och använd strålkastarna om du måste köra i mörker.
- Kontrollera alltid alla komponenter på maskinen och samtliga redskap innan du använder maskinen. **Sluta använda maskinen** om något är fel. Kontrollera att problemet har åtgärdats innan maskinen eller redskapet används igen.
- Använd endast maskinen utomhus eller i ett välventilerat utrymme.

Säker bränslehantering

- Var mycket försiktig när du hanterar bränsle så att du undviker personskador och materiella skador. Bränsle är mycket brandfarligt och ångorna är explosiva.
- Rök inte i närheten av maskinen.
- Använd en godkänd bränsledunk som inte är tillverkad av metall.
- Statisk elektricitet kan antända bensinångor i ojordade bränsledunkar. Fyll aldrig på dunkar inuti ett fordon eller på lastbilsflak eller släp med plastklädsel. Ta bort bränsledunken från maskinflaket och placera den på marken på behörigt avstånd från maskinen före påfyllning.
- Munstycket ska hållas i kontakt med dunken under påfyllning. Ta bort eventuell utrustning från maskinflaket före bränslepåfyllningen. Använd inte ett munstyckes låsöppningsenhet.
- Ta aldrig bort tanklocket eller fyll på olja när motorn är igång.
- Låt motorn svalna före bränslepåfyllning.
- Fyll aldrig på bränsle i maskinen inomhus.

- Förvara aldrig maskinen eller bränslebehållaren i närheten av en öppen låga, gnista eller tändlåga, t.ex. på en varmvattenberedare eller någon annan anordning.
- Lasta av maskinen från lastbilen eller släpet och fyll på bensin när den står på marken. Fyll hellre på maskinen från en dunk än med munstycket på en bensinpump om det inte är möjligt att lasta av maskinen från släpet.
- Om du spiller bränsle på kläderna måste du byta dem omedelbart.
- Fyll inte på bränsletanken för mycket. Sätt tillbaka tanklocket och dra åt det ordentligt.

Körning

- Föraren och passageraren ska förbli sittande så länge maskinen är i rörelse. Föraren ska hålla bägge händerna på ratten när detta är möjligt, och passageraren ska använda de avsedda handtagen. Håll alltid armar och ben innanför maskinens kaross.
- Kör långsammare och gör mindre tvära svängar när du har en passagerare. Tänk på att din passagerare kanske inte kan förutse när du ska bromsa eller svänga och kan vara oförberedd på det. Låt aldrig passagerare åka i lådan eller på redskapen.
- Lasta aldrig för mycket på maskinen. Namnplåten (under instrumentbrädans mitt) visar maskinens lastbegränsningar. Överfyll aldrig redskapen och överskrid aldrig fordonets maximala bruttovikt (GVW).
- Om maskinen inte körs på ett säkert sätt kan följden bli olyckor, vältning och allvarliga personskador som i värsta fall kan vara livshotande. Kör försiktigt. Observera följande för att minska risken för vältolyckor eller förlorad kontroll:
  - Kör mycket försiktigt, sänk hastigheten och håll ordentligt avstånd runt sandbunkrar, diken, bäckar, ramper, okända områden eller andra riskfyllda platser.
  - Se upp för hål och andra dolda faror.
  - Var försiktig när du använder maskinen i sluttningar. Kör i normala fall rakt uppför och nedför sluttningar. Sänk farten när du gör tvära svängar eller när du svänger i sluttningar. Undvik att svänga på sluttande underlag där detta är möjligt.
  - Var extra försiktig när du kör maskinen på våta underlag, vid högre hastigheter eller med full last. Bromstiden ökar med full last.
  - Undvik att stanna och starta plötsligt. Växla inte från backläge till framåtläge eller vice versa utan att först stanna helt och hållet.
  - Försök inte att svänga tvärt eller göra plötsliga manövrar eller andra farliga åtgärder som kan leda till att du förlorar kontrollen över maskinen.
  - Se till att ingen står bakom maskinen vid tippning och tippa inte lasten på någons fötter. Frigör flakskyddets spärrhakar på sidan av lådan, ej baktill.
  - Håll kringstående på behörigt avstånd. Titta bakåt och kontrollera att ingen befinner sig bakom maskinen innan du börjar backa. Backa långsamt.
  - Se upp för trafik när du kör nära eller korsar vägar. Lämna alltid företräde för fotgängare och andra maskiner. Ge alltid tecken när du ska svänga eller stanna tillräckligt tidigt så att andra vet vad du tänker göra. Följ alla trafikregler och bestämmelser.
  - Kör aldrig maskinen i eller i närheten av områden där det finns damm eller ångor i luften som är explosiva. Maskinens el- och avgassystem kan frambringa gnistor som kan antända explosiva material.
  - Se alltid upp för och undvik lågt överhängande delar som trädgrenar, dörrkarmar, gångbroar osv. Kontrollera att det alltid finns tillräckligt med utrymme över dig så att både maskinen och ditt huvud går fria.
  - Om du skulle vara osäker på vad som gäller för säker körning ska du **avbryta arbetet** och fråga din arbetsledare.
- Innan du kliver ner från sätet:
  - Stanna maskinen.
  - Sänk flaket.
  - Stanna motorn och vänta tills alla rörliga delar har stannat.
  - Dra åt parkeringsbromsen.
  - Ta ut nyckeln ur tändningen.
- Rör vid inte motorn, transmissionen, kylaren, ljuddämparen eller ljuddämpargrenröret medan motorn är igång eller strax efter att motorn har stängts av. Dessa områden kan vara så heta att de orsakar brännskador.
- Om maskinen skulle vibrera onormalt ska du stanna omedelbart, stänga av motorn, vänta tills alla delar har stannat och undersöka om det finns skador. Reparera alla skador innan du återupptar arbetet.
- Blixtnedslag kan leda till livshotande allvarliga personskador. Om det blixtrar eller åskar i området ska maskinen inte användas. Sök skydd.

Bromsa

- Sakta ned maskinen innan du närmar dig ett hinder. Detta ger dig extra tid att stanna eller

vända. Om du kör på ett hinder kan du och din passagerare skadas. Dessutom kan maskinen och dess innehåll skadas.

- Fordonets bruttovikt (GVW) påverkar din förmåga att stanna och/eller svänga. Tunga laster och redskap gör det svårare att stanna eller svänga med maskinen. Ju tyngre last, desto längre tid tar det att stanna.
- Sänk maskinens hastighet om lastlådan har avlägsnats och maskinen inte har utrustats med något redskap. Bromsegenskaperna ändras och snabba stopp kan få bakhjulen att låsa sig, vilket påverkar din kontroll över maskinen.
- Gräs och trottoarer blir mycket halare när de är våta. Det kan ta två till fyra gånger så lång tid att stanna på vått underlag som på torrt underlag. Om du kör genom djupt vatten som gör bromsarna våta kommer bromsarna inte att fungera ordentligt förrän de är torra. Om du har kört genom vatten bör du testa bromsarna för att se till att de fungerar som de ska. Om de inte gör det ska du köra långsamt på plant underlag samtidigt som du trampar lätt på bromspedalen. Detta torkar ut bromsarna.

Köra i sluttningar

⚠ VARNING

Körning i sluttning kan göra att maskinen välter eller rullar bakåt, eller att du får motorstopp och förlorar fart i sluttningen. Detta kan leda till personskador.

- **Kör inte maskinen i väldigt branta sluttningar.**
- **Öka inte farten snabbt och tvärbromsa inte när du backar nedför en sluttning, i synnerhet inte med last.**
- **Om motorn stannar eller om du tappar framfart i en sluttning ska du backa långsamt rakt nedför sluttningen. Försök aldrig att vända maskinen.**
- **Kör sakta och försiktigt i sluttningar.**
- **Undvik att svänga i sluttningar.**
- **Minska maskinens last och sänk hastigheten.**
- **Undvik att stanna i sluttningar, i synnerhet med last.**

Följ dessa säkerhetsåtgärder när du kör maskinen i en sluttning:

- Sakta ner innan du börjar köra uppför eller nedför en sluttning.
- Om du får motorstopp eller börjar förlora fart när du kör uppför en sluttning ska du gradvis ansätta bromsarna och långsamt backa rakt nedför sluttningen.
- Det kan vara farligt att svänga när du kör uppför eller nedför en sluttning. Om du måste svänga när du kör i en sluttning ska detta göras långsamt och försiktigt. Gör aldrig skarpa eller snabba svängar.
- Tunga laster påverkar stabiliteten. Minska lastens vikt och sänk färdhastigheten när du kör i sluttningar eller om lasten har en hög tyngdpunkt. Surra fast lasten i maskinens lastlåda så att den inte glider. Var extra försiktig när du transporterar laster som glider lätt (t.ex. vätska, sten och sand).
- Undvik att stanna i sluttningar, i synnerhet med last. Det tar längre tid att stanna i nedförsbacke än att stanna på ett jämnt underlag. Om du måste stanna maskinen bör du undvika plötsliga hastighetsförändringar, vilka kan leda till att maskinen tippar eller rullar bakåt. Tvärbromsa inte om du rullar bakåt eftersom detta kan få maskinen att välta.
- Vi rekommenderar starkt att du monterar den vältskyddssats som finns som tillval innan du kör i kuperad terräng.

Köra i ojämn terräng

Sänk maskinens hastighet och minska maskinens last när du kör i ojämn terräng, på kuperad mark samt nära trottoarkanter, hål och andra plötsliga terrängförändringar. Lasten kan glida och göra maskinen ostadig.

⚠ VARNING

Plötsliga förändringar i terräng kan orsaka hastig rörelse av ratten, vilket kan resultera i hand- och armskador.

- **Sänk hastigheten när du kör i ojämn terräng och nära trottoarkanter.**
- **Fatta tag löst i ratten med tummarna vända uppåt. Håll på rattens ytterkanter och inte på dess ”ekrar”.**

Lastning och tippning

- Överskrid inte maskinens märkkapacitet när du kör med en last i lastlådan, vid bogsering av en släpvagn eller bägge, se Specifikationer (sida 17).
- Var försiktig när du använder maskinen i sluttningar eller i ojämn terräng, i synnerhet när du kör med en last i lastlådan, vid bogsering av en släpvagn eller bägge.
- Tänk på att maskinens stabilitet och manövrering reduceras när lasten i lastlådan är bristfälligt fördelad.

- Om du transporterar överdimensionerade laster i lastlådan ändras maskinens stabilitet.
- Maskinens styrning, bromsning och stabilitet påverkas när du transporterar en last och materialets vikt inte kan bindas fast vid maskinen, som t.ex. vätska i en stor tank.

⚠ VARNING

Lådans vikt kan vara tung. Händer eller andra kroppsdelar kan krossas.

- **Håll händer och andra kroppsdelar borta när du sänker lådan.**
- **Material får inte tippas på kringstående.**

- Tippa aldrig en lastad lastlåda när maskinen står i sidled i en sluttning. Ändringen av viktfördelningen kan få maskinen att välta.
- Vid körning med tung last i lastlådan ska du sänka hastigheten och beräkna tillräcklig bromssträcka. Tvärbromsa inte. Var extra försiktig i sluttningar.
- Tänk på att tunga laster ökar din bromssträcka och minskar din förmåga att svänga snabbt utan att välta med fordonet.
- Det bakre lastutrymmet är endast avsett för laster, inte för passagerare.
- Lasta aldrig för mycket på maskinen. Namnplåten (under instrumentbrädans mitt) visar maskinens lastbegränsningar. Överfyll aldrig redskapen och överskrid aldrig maskinens maximala bruttovikt (GVW).

Underhåll

- Stäng av motorn, dra åt parkeringsbromsen och ta ut nyckeln ur tändningslåset för att förhindra att motorn startas oavsiktligt innan du börjar utföra service eller gör några justeringar.
- Arbeta aldrig under ett upphöjt flak utan att sätta flakstödet under den helt utdragna cylinderstaven.
- Se till att alla hydraulledningskopplingar är åtdragna och att alla hydraulslangar och -ledningar är i gott skick innan du trycksätter systemet.
- Allt tryck i systemet måste elimineras genom att du stannar motorn, sänker redskapen till marken, slår om tömningsventilen från höjning till sänkning och/eller sänker lådan och redskapen innan du kopplar ur eller utför något arbete på hydraulsystemet. Sätt reglaget för fjärrstyrd hydraulik i flytläget. Om lådan måste vara i upphöjt läge ska den säkras med stöttor.
- Håll samtliga muttrar, bultar och skruvar ordentligt åtdragna för att se till att hela maskinen är i gott skick.
- Minska brandrisken genom att hålla området runt motorn fritt från fett, gräs, löv och smutsansamlingar.
- Om motorn måste vara igång för att ett visst underhåll ska kunna utföras ska klädesplagg, händer, fötter och andra kroppsdelar hållas borta från motorn och alla rörliga delar. Håll kringstående på avstånd.
- Övervarva inte motorn genom att ändra varvtalsregulatorns inställningar. Högsta tillåtna motorvarvtal är 3 650 varv/minut. Be en auktoriserad Toro-återförsäljare att kontrollera motorns maxhastighet med en varvräknare för att garantera dess säkerhet och noggrannhet.
- Vid eventuellt behov av större reparationer eller assistans kontaktar du en auktoriserad Toro-återförsäljare.
- Köp alltid Toros originalreservdelar och tillbehör för att försäkra optimal prestanda och säkerhet. Det kan medföra fara att använda reservdelar och tillbehör från andra tillverkare. Ändringar av maskinen kan påverka dess funktion, prestanda och hållbarhet, och leda till personskador och innebära livsfara. Sådan användning kan göra att garantin från Toro® upphör att gälla.

Ljudeffekt

Maskinen har en garanterad ljudeffektnivå på 98 dBA, som omfattar ett osäkerhetsvärde (K) på 1 dBA.

Ljudstyrkenivån har fastställts enligt de rutiner som beskrivs i ISO 11094.

Ljudtrycksnivå

Enheten har en ljudtrycksnivå vid förarens öra på 85 dBA, som omfattar ett osäkerhetsvärde (K) på 1 dBA.

Ljudtrycksnivån har fastställts enligt de rutiner som beskrivs i ISO 11201.

Hand-/armvibration

Uppmätt vibrationsnivå för höger hand = 1,25 m/s^2

Uppmätt vibrationsnivå för vänster hand = 1,36 m/s^2

Osäkerhetsvärde (K) = 0,68 m/s^2

Uppmätta värden har fastställts enligt de rutiner som beskrivs i SS-EN 1032.

Helkroppsvibration

Uppmätt vibrationsnivå = 0,35 m/s^2

Osäkerhetsvärde (K) = 0,17 m/s^2

Uppmätta värden har fastställts enligt de rutiner som beskrivs i SS-EN 1032.

Säkerhets- och instruktionsdekaler

Säkerhetsdekalerna och säkerhetsinstruktionerna är fullt synliga för föraren och finns nära alla potentiella farozoner. Dekaler som har skadats eller försvunnit ska bytas ut eller ersättas.

decal121-9775

121-9775

1. Varning – läs *bruksanvisningen* och se till att få utbildning innan du använder maskinen.
2. Varning – bär hörselskydd.
3. Brandrisk – stäng av motorn innan tankning.
4. Vältrisk – kör sakta på eller över sluttningar. Sväng långsamt. Kör inte fortare än 31 km/h och kör sakta när du transporterar last eller kör i ojämn terräng.
5. Risk för att falla av, risk för att slita av händer eller fötter – skjutsa inte passagerare på flaket, skjutsa inte fler än en passagerare och håll inte händer eller fötter utanför maskinen under arbete.

decal119-9727

119-9727

1. Signalhorn
2. Timmätare
3. Strålkastare
4. Motor – avstängning
5. Motor – på
6. Motor – start
7. Eluttag
8. Varning – läs *bruksanvisningen*.
9. Kollisionsrisk – maskinen är inte tillverkad för att köras på allmänna gator, vägar eller motorvägar.
10. Fallrisk – kör inte passagerare på lastflaket.
11. Fallrisk – låt inte barn köra maskinen.

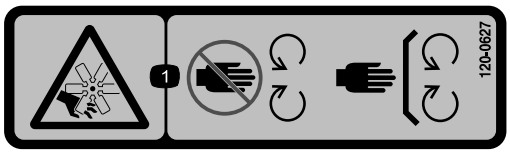

decal120-0627

120-0627

1. Risk för avkapning/avslitning, fläkt – håll avstånd till rörliga delar och se till att alla skydd sitter på plats.

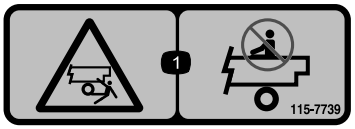

decal115-7739

115-7739

1. Fallrisk och risk för krosskador på kringstående – kör inga passagerare på maskinen.

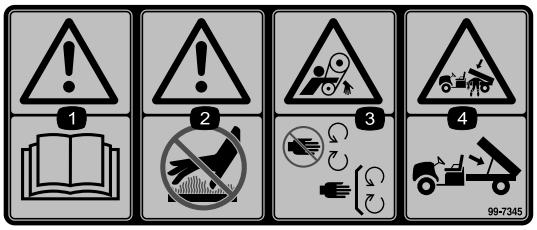

decal99-7345

99-7345

1. Varning – läs *bruksanvisningen*.
2. Varm yta/risk för brännskador – håll dig på behörigt avstånd från den varma ytan.
3. Risk för att fastna i rem – håll avståndet till rörliga delar. Kontrollera att alla skydd sitter på plats.
4. Risk för krosskador, lastlåda – använd stöttan för att stödja lastflaket.

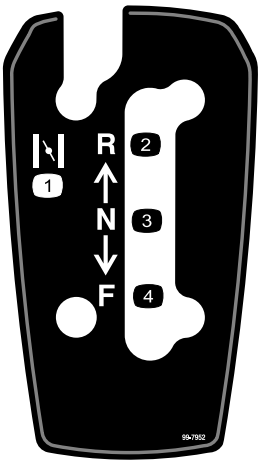

decal99-7952

99-7952

1. Choke
2. Back
3. Neutral
4. Framåt

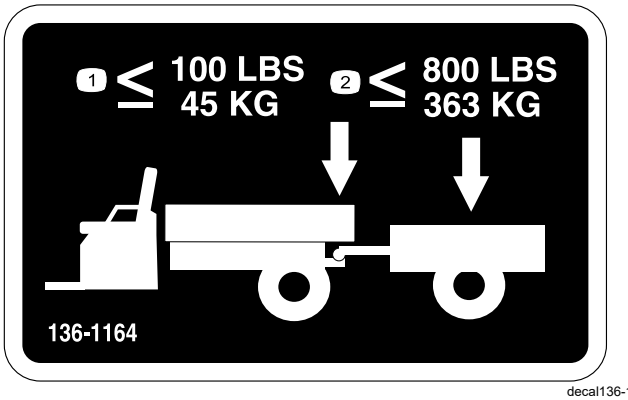

decal136-1164

136-1164

1. Bogseringsvikten får inte överstiga 45 kg.
2. Lasten får inte överstiga 363 kg.

decal106-6755

106-6755

1. Motorns kylvätska under tryck.
2. Explosionsrisk – läs *bruksanvisningen*.
3. Varning – rör inte den heta ytan.
4. Varning – läs *bruksanvisningen*.

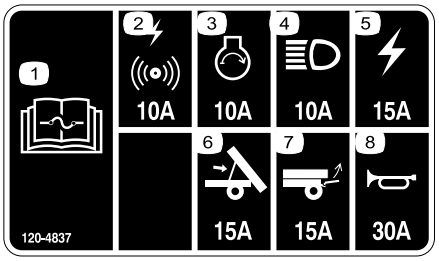

decal120-4837

120-4837

1. Information om säkringar finns i *bruksanvisningen*.
2. Larm/eluttag, 10 A
3. Motor, 10 A
4. Strålkastare, 10 A
5. Maskinsäkring, 15 A
6. Lyft, 15 A
7. Bakre lyft, 15 A
8. Signalhorn, 30 A

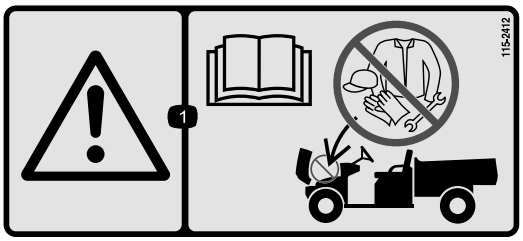

decal115-2412

115-2412

1. Varning – läs *bruksanvisningen*; ingen förvaring.

Montering

Lösa delar

Använd diagrammet nedan för att kontrollera att alla delar finns med.

Tillvägagångssätt	Beskrivning	Antal	Användning
1	Ratt Hölje Bricka (½ tum)	1 1 1	Montera ratten (endast modell 07236TC).
2	Inga delar krävs	–	Ansluta batteriet (endast modell 07236TC).
3	Inga delar krävs	–	Kontrollera vätskenivåerna och däckens lufttryck.
4	Bruksanvisning Bruksanvisning till motorn Reservdelskatalog Material för säkerhetsutbildning Registreringskort Kontrollblankett före leverans Kvalitetscertifikat Nyckel	1 1 1 1 1 1 1 2	Läs bruksanvisningen och titta på utbildningsmaterialet innan du använder maskinen.
5	Inga delar krävs	–	Polera (kör in) bromsarna.

Obs: Vänster och höger sida på maskinen är lika med förarens vänstra respektive högra sida vid normal körning.

1

Montera ratten

Endast modell 07236TC

Delar som behövs till detta steg:

1	Ratt
1	Hölje
1	Bricka (½ tum)

Tillvägagångssätt

1. Ta i förekommande fall bort kåpan från rattnavet (Figur 3).
2. Ta bort låsmuttern (½ tum) från styraxeln (Figur 3).
3. Skjut på ratten och brickan (½ tum) på styraxeln (Figur 3).
4. Fäst ratten på axeln med låsmuttern (½ tum) och dra åt den till 27–34 Nm.
5. Montera kåpan på ratten (Figur 3).

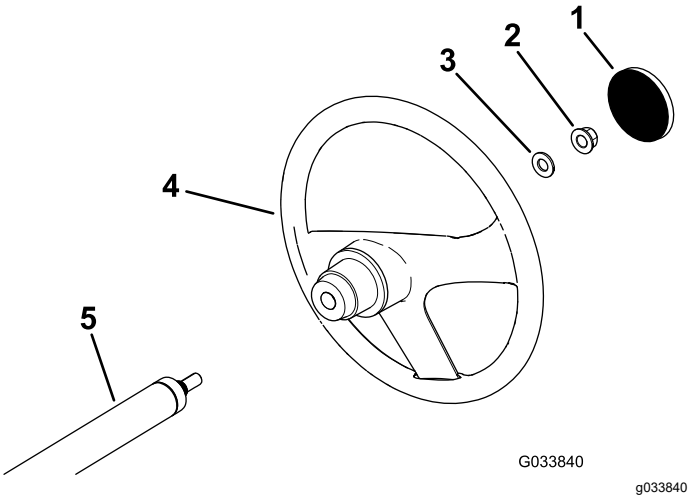

Figur 3

1. Kåpa
2. Låsmutter (½ tum)
3. Bricka (½ tum)
4. Ratt
5. Styraxel

2

Ansluta batteriet

Endast modell 07236TC

Inga delar krävs

Tillvägagångssätt

⚠ VARNING

Felaktig dragning av batterikablarna kan skada maskinen och kablarna samt orsaka gnistor. Gnistorna kan få batterigaserna att explodera, vilket kan leda till personskador.

- **Lossa alltid batteriets minuskabel (svart) innan du lossar pluskabeln (röd).**
- **Anslut alltid pluskabeln (röd) först.**

1. Kläm batterikåpan för att frigöra flikarna från batterilådan (Figur 4).

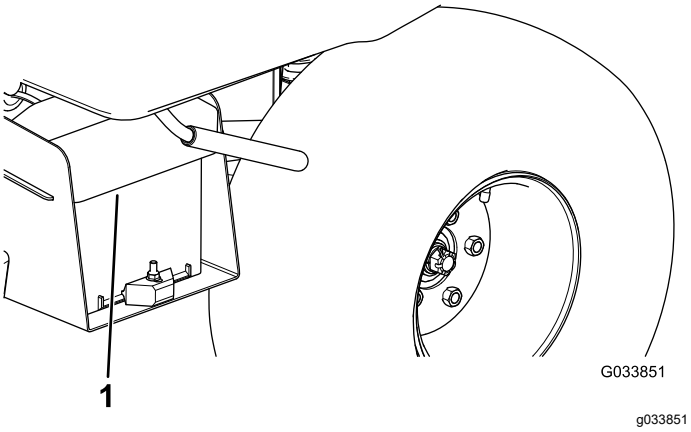

Figur 4

1. Batterikåpa

2. Ta bort batterikåpan från batterilådan (Figur 4).
3. Anslut batteriets röda pluskabel till plusanslutningen (+) på batteriet och fäst kabeln med skruvarna och muttrarna (Figur 5).

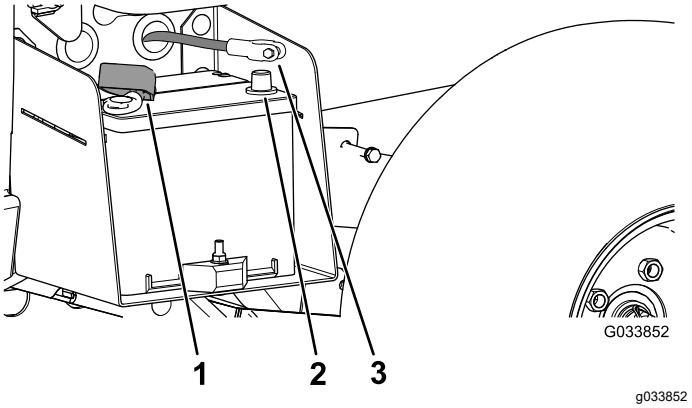

Figur 5

1. Isoleringskåpa (batteriets pluskabel)
2. Batteriets minuspol
3. Batteriets minuskabel

4. Trä isoleringskåpan över pluspolen.

   Obs: Isoleringskåpan används för att förhindra en eventuell kortslutning mot jord.

5. Anslut batteriets svarta minuskabel till minusanslutningen (–) på batteriet och fäst kabeln med skruvar och muttrar.
6. Rikta in batterikåpan mot batterilådan (Figur 4).
7. Kläm ihop batterikåpan, rikta in flikarna mot batterilådan och släpp batterikåpan (Figur 4).

3

Kontrollera vätskenivåerna och däckens lufttryck

Inga delar krävs

Tillvägagångssätt

1. Kontrollera motoroljenivån både före och efter motorn körs för första gången. Se Kontrollera oljenivån i motorn (sida 21).
2. Kontrollera bromsvätskenivån innan motorn körs för första gången. Se Kontrollera bromsvätskenivån (sida 20).
3. Kontrollera vätskenivån i växellådan innan motorn körs för första gången. Se Kontrollera växellådsvätskans nivå (sida 41).
4. Kontrollera lufttrycket i däcken. Se Kontrollera däcktrycket (sida 22).

4

Läs bruksanvisningen och titta på materialet för säkerhetsutbildning

Delar som behövs till detta steg:

1	*Bruksanvisning*
1	Bruksanvisning till motorn
1	*Reservdelskatalog*
1	Material för säkerhetsutbildning
1	Registreringskort
1	*Kontrollblankett före leverans*
1	Kvalitetscertifikat
2	Nyckel

Tillvägagångssätt

- Läs *bruksanvisningen* och motorbruksanvisningen.
- Titta på materialet för säkerhetsutbildning.
- Fyll i registreringskortet.
- Fyll i *Kontrollblankett före leverans*.
- Kontrollera *kvalitetscertifikatet*.

5

Polera bromsarna

Inga delar krävs

Tillvägagångssätt

Polera (kör in) bromsarna innan du använder maskinen, för att garantera bästa prestanda för bromssystemet.

1. Kör maskinen i högsta hastighet och ansätt bromsarna så att den stannar snabbt, men utan att bromsarna låser sig.
2. Upprepa detta tio gånger, men vänta i en minut mellan stoppen så att du inte överhettar bromsarna.

   Viktigt: **Detta är mest effektivt om maskinen har 227 kg last.**

Produktöversikt

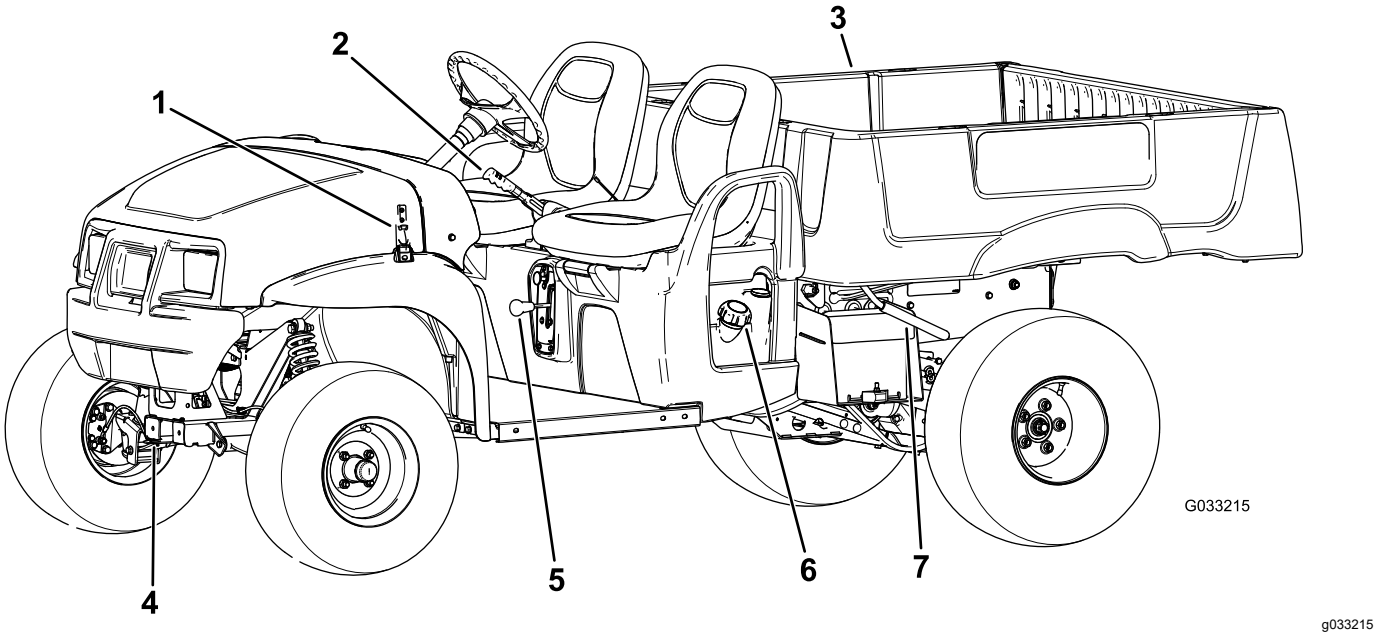

Figur 6

1. Motorhuvsspärr
2. Parkeringsbromshandtag
3. Lastlåda
4. Bogserögla
5. Växelväljare
6. Tanklock
7. Spak för lastlåda

Reglage

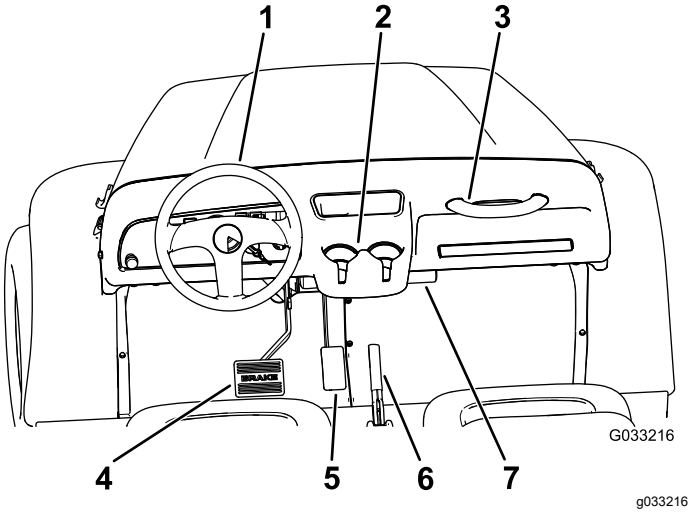

Figur 7

1. Ratt
2. Mugghållare
3. Passagerarhandtag
4. Bromspedal
5. Gaspedal
6. Parkeringsbromshandtag (mittkonsol)
7. Förvaringsrör för *bruksanvisning*

Gaspedal

Med hjälp av gaspedalen (Figur 7) kan du variera maskinens körhastighet. Tryck ned gaspedalen för att starta motorn. Om du trycker ned pedalen längre ökar hastigheten. Om du släpper pedalen saktar maskinen ned och motorn stängs av.

Obs: Maxhastigheten framåt är 26 km/h.

Bromspedal

Använd bromspedalen för att stanna eller sakta farten på maskinen (Figur 7).

⚠ VAR FÖRSIKTIG

Användning av en maskin med slitna eller felinställda bromsar kan leda till personskador.

Om bromspedalen förflyttar sig till inom 2,5 cm från maskinens golvplatta ska bromsarna justeras eller repareras.

Parkeringsbromsspak

Parkeringsbromsspaken sitter mellan sätena (Figur 6 och Figur 7). När du stänger av motorn ska du lägga i parkeringsbromsen för att undvika oavsiktlig maskinrörelse. Lägg i parkeringsbromsen genom att dra spaken uppåt. Lossa parkeringsbromsen genom att trycka ned spaken. Lägg i parkeringsbromsen om du parkerar maskinen i en brant sluttning.

Växelväljare

Växelväljaren är placerad mellan sätena, nedanför parkeringsbromsspaken. Växelväljaren har tre lägen: FRAMÅT, BAKÅT och NEUTRAL (Figur 6).

Obs: Motorn startas och körs i samtliga tre lägen.

Viktigt: **Stanna alltid maskinen innan du växlar.**

Signalhornsknapp

Endast modell 07236TC

Signalhornsknappen sitter i det nedre vänstra hörnet på instrumentbrädan (Figur 8). Tryck på signalhornsknappen när du vill använda signalhornet.

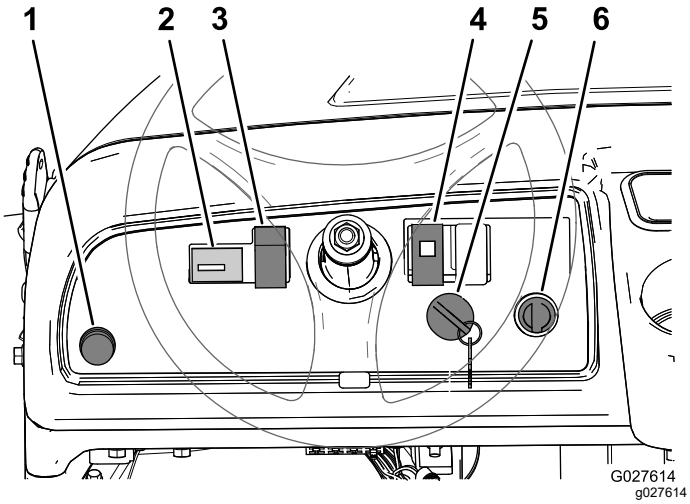

Figur 8

1. Signalhornsknapp (modell 07236TC)
2. Timmätare
3. Ljusomkopplare
4. Oljetryckslampa
5. Tändningslås
6. Eluttag

Ljusomkopplare

Ljusomkopplaren sitter till vänster om rattstången (Figur 8). Använd denna omkopplare för att slå på strålkastarna. För omkopplaren uppåt för att slå på ljuset och nedåt för att slå av det.

Timmätare

Timmätaren sitter till vänster om ljusomkopplaren (Figur 8). Timmätaren visar det sammanlagda antalet timmar som motorn har gått. Den startar när tändningsnyckeln vrids till PÅ-läget eller när motorn går.

Oljetryckslampa

Oljetryckslampan sitter till höger om rattstången (Figur 8). Oljetryckslampan varnar föraren om oljetrycket i motorn sjunker så lågt att det blir farligt att använda maskinen. Om lampan tänds och förblir tänd ska du stänga av motorn och kontrollera oljenivån i motorn. Fyll på olja i motorn vid behov. Se Kontrollera oljenivån i motorn (sida 21).

Obs: Oljetryckslampan kan blinka – detta är normalt och kräver ingen åtgärd.

Tändningslås

Tändningslåset (Figur 8) används för att köra och stänga av motorn och har två lägen: PÅ och AV. Vrid nyckeln medsols till det PÅSLAGNA läget när du vill starta och använda maskinen. Stäng av motorn genom att vrida nyckeln motsols till det AVSTÄNGDA läget när maskinen har stannat. Ta ut nyckeln ur tändningslåset innan du lämnar maskinen.

Kraftpunkt

Kraftpunkten sitter till höger om tändningslåset (Figur 8). Använd kraftpunkten för att driva extra elutrustning på 12 V.

Bränslemätare

Bränslemätaren (Figur 9) sitter bredvid påfyllningslocket på bränsletanken, på maskinens vänstra sida. Mätaren visar mängden bränsle i tanken.

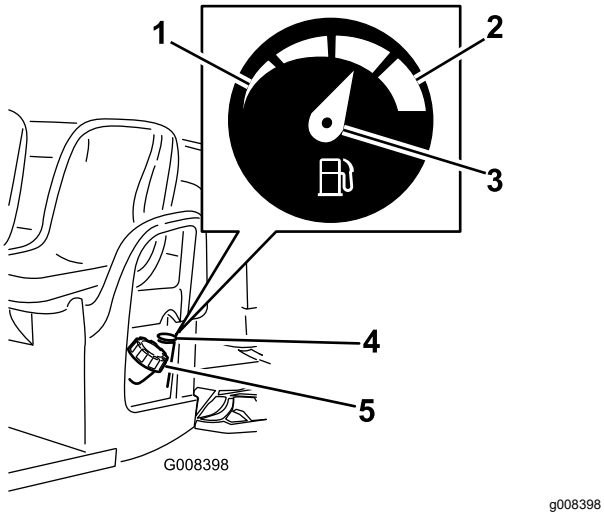

Figur 9

1. Tom
2. Full
3. Nål
4. Bränslemätare
5. Tanklock

Passagerarhandtag

Passagerarhandtagen sitter till höger om instrumentbrädan och på utsidan av varje säte (Figur 10).

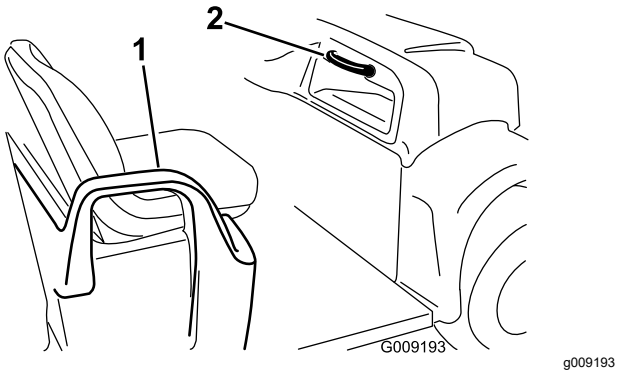

Figur 10

1. Handtag och höftskydd
2. Passagerarhandtag

Specifikationer

Obs: Delarnas mått och utseende kan ändras utan föregående meddelande.

Grundvikt	Torr 590 kg
Märkkapacitet (på jämnt underlag)	749 kg totalt, inklusive en förare på 90,7 kg och en passagerare på 90,7 kg, last, bogseröglans vikt, släpets bruttovikt, tillbehör och redskap
Fordonets maximala bruttovikt (på plant underlag)	1 341 kg totalt, inklusive alla vikter som räknas upp ovan
Maximal lastkapacitet (på plant underlag)	567 kg totalt, inklusive bogseröglans vikt och släpets bruttovikt
Bogserkapacitet: Standardkrok Stark dragkrok	 Bogseröglans vikt är 45 kg, släpets maxvikt är 363 kg Bogseröglans vikt är 45 kg, släpets maxvikt är 544 kg
Total bredd	150 cm
Total längd	299 cm
Markfrigång	25,4 cm fram utan last eller förare, 18 cm bak utan last eller förare
Hjulbas	205,7 cm
Spårvidd (centerlinje till centerlinje)	124,5 cm fram, 120 cm bak
Lastlådans längd	116,8 cm på insidan, 132,7 cm på utsidan
Lastlådans bredd	124,5 cm på insidan, 150 cm på utsidan av de formpressade stänkskärmarna
Lastlådans höjd	25,4 cm på insidan
Maxhastighet	26 km/h
Motorvarvtal (ej justerbart)	Låg tomgång: 1 200–1 300 varv/minut, hög tomgång: 3 420–3 520 varv/minut.

Redskap/tillbehör

Det finns ett urval av godkända Toro-redskap och -tillbehör som du kan använda för att förbättra och utöka maskinens kapacitet. Kontakta en auktoriserad serviceverkstad eller återförsäljare eller gå till www.Toro.com för att se en lista över alla godkända redskap och tillbehör.

Körning

Obs: Vänster och höger sida på maskinen är lika med förarens vänstra respektive högra sida vid normal körning.

Säkerheten främst

Läs alla säkerhetsanvisningar och symboler i avsnittet om säkerhet noga. Att känna till denna information kan hjälpa dig och kringstående att undvika skada.

⚠ FARA

Körning på vått gräs eller i branta sluttningar kan orsaka slirning eller förlust av kontrollen.

Hjul som glider över en kant kan orsaka vältolyckor, vilket kan resultera i allvarliga skador, dödsfall eller drunkning.

Följ dessa anvisningar för att undvika att förlora kontrollen och välta maskinen:

- **Använd inte maskinen nära stup eller vattendrag.**
- **Minska hastigheten och var ytterst försiktig på sluttningar.**
- **Undvik att svänga plötsligt eller snabbt ändra hastighet.**

⚠ VAR FÖRSIKTIG

Denna maskin ger ljudnivåer som kan orsaka hörselskador vid längre arbetspass.

Använd hörselskydd när du kör maskinen.

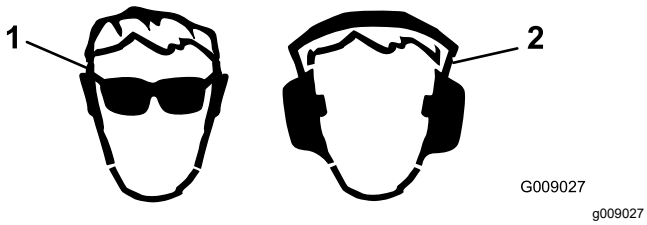

Figur 11

1. Använd ögonskydd.
2. Använd hörselskydd.

Använda lastlådan

Höja lastlådan

⚠ VARNING

En upplyft låda kan falla och skada personer som arbetar under den.

- **Sätt alltid upp lådan med stöttan innan du påbörjar arbetet under den.**
- **Ta bort eventuellt lastmaterial från lådan innan du lyfter den.**

⚠ VARNING

Om maskinen körs med lastlådan i upphöjt läge kan maskinet lättare tippa eller välta. Lådans konstruktion kan skadas om lådan är upphöjd medan maskinen används.

- **Kör endast maskinen när lastlådan är nedfälld.**
- **Sänk ned lastlådan när du har tömt den.**

⚠ VAR FÖRSIKTIG

Om lasten ligger i den bakre delen av lastlådan när du lossar spärrarna kan lådan tippa och oväntat öppnas, vilket kan medföra att du eller andra skadas.

- **Placera om möjligt lasten mitt i lastlådan.**
- **Håll ned lastlådan och kontrollera att ingen lutar sig över lådan eller står bakom den när du lossar spärrarna.**
- **Ta bort all last från lådan innan du lyfter upp lådan för underhåll av maskinen.**

1. Lyft upp spaken på lådans båda sidor och lyft upp boxen (Figur 12).

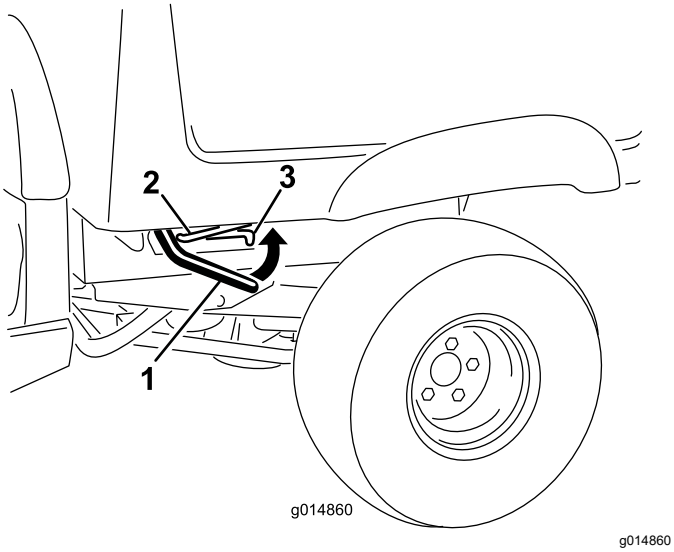

Figur 12

1. Spak
2. Stötta
3. Skåra

2. Säkra lådan genom att skjuta in stöttan i skåran (Figur 13).

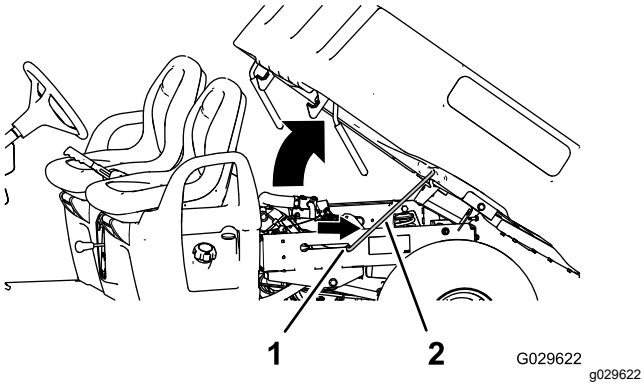

Figur 13

1. Skåra
2. Stötta

Sänka ned lastlådan

⚠ VARNING

Lådans vikt kan vara tung. Händer eller andra kroppsdelar kan krossas.

Håll händer och andra kroppsdelar borta när du sänker lådan.

1. Höj upp lastlådan något genom att lyfta upp låsspärren (Figur 12).
2. Dra ut stöttan ur skåran (Figur 13).
3. Sänk ned lådan tills den låses på plats (Figur 13).

Öppna flakskyddet

1. Kontrollera att lastlådan är nedfälld och spärrad.
2. Lyft upp handtagen på flakskyddets bakpanel (Figur 14).

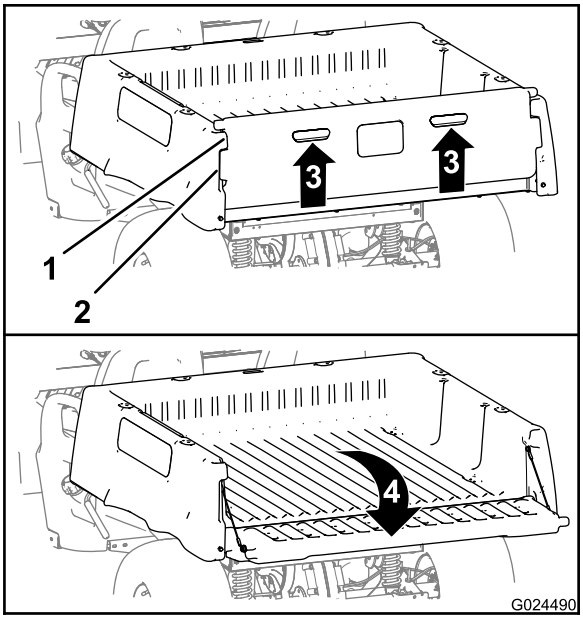

Figur 14

1. Flakskyddets fläns (lastlåda)
2. Låsfläns (flakskydd)
3. Lyft upp (handtag)
4. Fäll bakåt och nedåt

3. Rikta in flakskyddets låsflänsar efter öppningarna mellan lastlådans flakskyddsflänsar (Figur 14).
4. Fäll flakskyddet bakåt och nedåt (Figur 14).

Stänga flakskyddet

Om du har lastat av löst material som sand, sten eller träflis från maskinens lastlåda så kan en del av materialet ha fastnat i området kring flakskyddets gångjärn. Utför följande innan du stänger flakskyddet.

1. Använd dina händer för att ta bort så mycket av materialet som möjligt från området kring gångjärnen.
2. Fäll flakskyddet till cirka 45 graders läge (Figur 15).

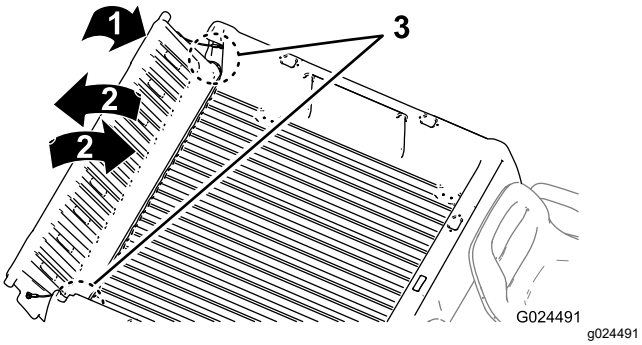

Figur 15

1. Fäll flakskyddet till cirka 45 graders läge.
2. Fäll flakskyddet fram och tillbaka flera gånger.
3. Område kring gångjärnen

3. Skaka flakskyddet med korta rörelser för att vrida det framåt och bakåt flera gånger (Figur 15).

   Obs: Detta hjälper dig att få bort material från området kring gångjärnen.

4. Sänk ned flakskyddet och kontrollera om det finns material kvar runt gångjärnen.
5. Upprepa steg 1 till 4 tills allt material är borta från området runt gångjärnen.
6. Fäll flakskyddet uppåt och framåt tills flakskyddets låsflänsar är i linje med flakskyddsfördjupningen i lastlådan (Figur 14).

   Obs: Fäll flakskyddet framåt eller bakåt för att rikta in flakskyddets låsflänsar efter de vertikala öppningarna mellan lastlådans flakskyddsflänsar.

7. Fäll flakskyddet bakåt tills det sitter på plats bak på lastlådan (Figur 14).

   Obs: Flakskyddets låsflänsar hakas fast ordentligt i lastlådans flakskyddsflänsar.

Utföra kontroller före start

Serviceintervall: Varje användning eller dagligen
Kontrollera följande varje dag innan du börjar använda maskinen:

- Kontrollera bromsvätskenivån och fyll på med specificerad bromsvätska vid behov. Se Kontrollera bromsvätskenivån (sida 20).
- Kontrollera motoroljan och fyll på med specificerad olja vid behov. Se Kontrollera oljenivån i motorn (sida 21).
- Kontrollera lufttrycket i däcken. Se Kontrollera däcktrycket (sida 22).
- Kontrollera bromsen.
- Kontrollera att lamporna fungerar.
- Vrid ratten åt höger och vänster för att kontrollera styrreaktionen.
- Undersök maskinen och kontrollera att det inte finns oljeläckor, lösa delar eller andra synliga brister.

  Obs: Stäng av motorn och vänta tills samtliga rörliga delar har stannat innan du kontrollerar om det finns oljeläckor, lösa delar, annat slitage eller övriga skador.

Om något av ovanstående inte fungerar korrekt meddelar du en mekaniker eller kontrollerar med din arbetsledare innan du börjar använda maskinen för dagen. Din arbetsledare kanske vill att du dagligen ska kontrollera andra saker. Ta reda på vilka ansvarsområden du har.

Kontrollera bromsvätskenivån

Serviceintervall: Varje användning eller dagligen
Kontrollera bromsvätskenivån innan motorn startas första gången.

Bromsvätsketyp: DOT 3

1. Parkera maskinen på ett plant underlag, lägg i parkeringsbromsen, stäng AV tändningen och ta ut nyckeln.
2. Lyft upp motorhuven så att du kommer åt huvudbromscylindern och behållaren (Figur 16).

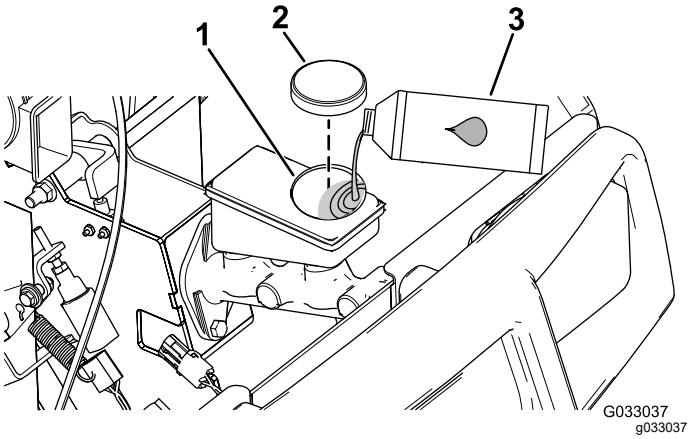

Figur 16

1. Påfyllningsrör (behållare)
2. Tanklock
3. DOT 3-bromsvätska

3. Titta på markeringen på sidan av vätskebehållaren (Figur 17).

   Obs: Nivån bör ligga ovanför miniminivålinjen.

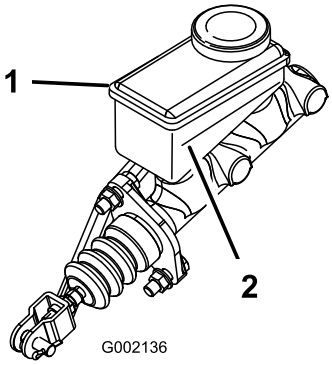

g002136

Figur 17

1. Bromsvätskebehållare
2. Miniminivålinje

4. Utför följande om vätskenivån är låg:
   A. Rengör området kring tanklocket och ta av locket (Figur 16).
   B. Tillsätt DOT 3-bromsvätska i behållaren tills vätskenivån är ovanför miniminivålinjen (Figur 17).

      Obs: Fyll inte på för mycket i bromsvätska i behållaren.
   C. Sätt tillbaka behållarens lock (Figur 16).
5. Stäng motorhuven på maskinen.

Kontrollera oljenivån i motorn

Serviceintervall: Varje användning eller dagligen Kontrollera motoroljenivån innan motorn startas för första gången.

Obs: Maskinen levereras med olja i vevhuset. Oljenivån måste dock kontrolleras innan motorn startas första gången och även efteråt.

Oljetyp: Renande olja (API-service CH-4, CI-4, CJ-4 eller högre)

Viskositet: Se tabellen nedan

USE THESE SAE VISCOSITY OILS

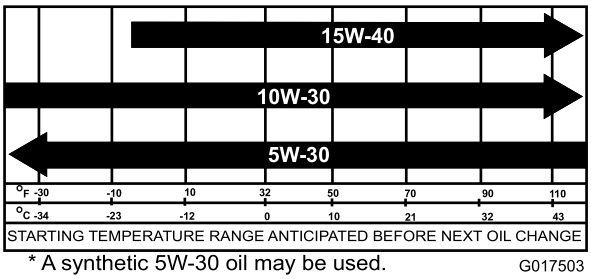

g017503

Figur 18

1. Flytta maskinen till ett plant underlag.
2. Höj upp lastlådan, se Höja lastlådan (sida 18).
3. Använd en trasa och gör rent runt oljestickan (Figur 19) så att smuts inte kan ramla ner i oljeröret och orsaka motorskador.

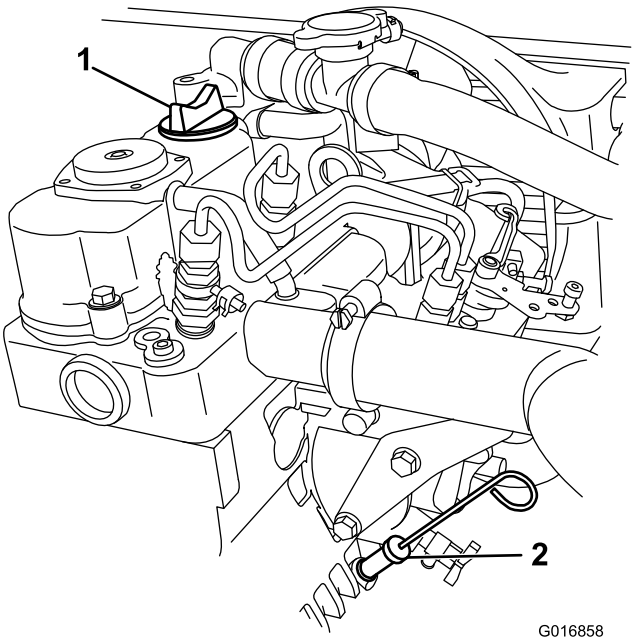

g016858

Figur 19

1. Påfyllningslock
2. Oljesticka

4. Ta bort oljestickan och torka av änden.
5. Stick ned oljestickan helt i oljesticksröret och se till att den sitter fast ordentligt (Figur 19).
6. Dra ut oljestickan och titta på änden (Figur 19).

   Obs: Om oljenivån är låg tar du bort påfyllningslocket från motorn och fyller på med angiven olja så att nivån når upp till markeringen Full, men inte högre, på oljestickan. Fyll sakta på oljan och kontrollera nivån med jämna mellanrum under tiden. **Fyll inte på för mycket olja i motorn**.
7. Sätt ned oljestickan så att den sitter ordentligt (Figur 19).
8. Sänk ned lastlådan. Se Sänka ned lastlådan (sida 19).

Kontrollera däcktrycket

Serviceintervall: Varje användning eller dagligen

Däckens lufttrycksintervall: 0,55 till 1,03 bar

Viktigt: **Överskrid inte det maximala lufttrycket som anges på däckets sida.**

Obs: Vilket lufttryck som krävs i däcken bestäms av hur mycket last som du ska transportera.

1. Kontrollera lufttrycket i däcken.

   Obs: Lufttrycket i fram- och bakdäcken ska vara 0,55–103 bar.

   - Använd ett lägre lufttryck i däcken för lättare laster, för att minska markkompakteringen, för en jämnare körning och för att minimera däckavtrycken på marken.
   - Använd ett högre lufttryck i däcken för transport av tyngre laster i högre hastigheter.

2. Justera vid behov lufttrycket i däcken genom att fylla på eller tappa ur luft.

Fylla på bränsle

Motorn drivs med rent, färskt dieselbränsle med minst cetanvärde 40. Köp inte mer bränsle än vad som går åt inom 30 dagar, så är det garanterat färskt.

Använd diesel för sommarbruk (nr 2-D) vid temperaturer över -7 °C och diesel för vinterbruk (nr 1-D eller en blandning av nr 1-D och 2-D) vid temperaturer under -7 °C. Användning av diesel för vinterbruk vid lägre temperaturer ger lägre flampunkts- och flytpunktsegenskaper, och underlättar därmed starter och minskar risken för kemisk separation hos bränslet på grund av den låga temperaturen.

Användning av diesel för sommarbruk vid temperaturer över –7 °C bidrar till att bränslepumpens delar håller längre.

Viktigt: **Använd aldrig fotogen eller bensin istället för dieselbränsle. Motorn skadas om detta råd inte följs.**

⚠ FARA

Under vissa förhållanden är bränsle extremt brandfarligt och mycket explosivt. Brand eller explosion i bränsle kan orsaka brännskador och materiella skador.

- **Fyll på tanken på en öppen plats utomhus, när motorn är kall. Torka upp utspillt bränsle.**
- **Fyll aldrig på bränsletanken i en sluten släpvagn.**
- **Fyll inte bränsletanken helt full. Fyll bränsletanken med bränsle tills nivån ligger 2,5 cm under påfyllningsrörets nedersta del. Det tomma utrymmet behövs för bränslets expansion.**
- **Rök aldrig när du handskas med bensin och håll dig borta från öppen eld eller platser där bensinångor kan antändas av gnistor.**
- **Förvara bränslet i en godkänd dunk och håll den utom räckhåll från barn. Köp aldrig mer bränsle än vad som går åt inom en månad.**
- **Kör inte maskinen om inte hela luftintags- och avgassystemet finns på plats och är i väl fungerande skick.**

⚠ FARA

Vid tankning under vissa förhållanden kan statisk elektricitet frigöras och orsaka gnistor som kan antända bensinångorna. Brand eller explosion i bränsle kan orsaka brännskador och materiella skador.

- **Ställ alltid bränsledunkar på marken en bit bort från maskinen före påfyllning.**
- **Fyll inte på bränsledunkar inuti ett fordon eller på lastbilsflak eller släp, eftersom plastmattor och liknande kan isolera dunken och förlänga urladdningstiden för statisk elektricitet.**
- **Lasta om möjligt av bränsledrivna maskiner från lastbilen eller släpet och tanka när hjulen står på marken.**
- **Fyll på maskinen från en dunk hellre än med munstycket på en bränslepump om det inte är möjligt att lasta av maskinen från lastbilen eller släpet.**
- **Om tankning måste ske från en bensinpump ska pumpmunstycket hela tiden ha kontakt med kanten på bränsletankens eller dunkens öppning tills tankningen är klar.**

Fylla på bränsletanken

Bränsletanken rymmer ca 26,5 liter.

1. Stäng av motorn och dra åt parkeringsbromsen.
2. Rengör området runt tanklocket (Figur 20).

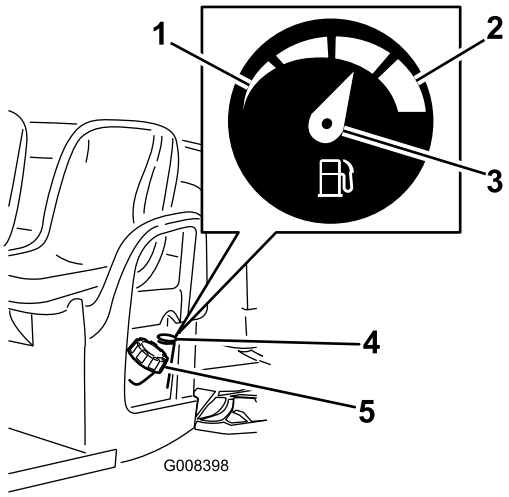

g008398

Figur 20

1. Tom
2. Full
3. Nål
4. Bränslemätare
5. Tanklock

3. Ta av tanklocket.
4. Fyll tanken till ungefär 25 mm från tankens överkant (nedanför påfyllningsrörets smalare del).

   Obs: Det tomma utrymmet behövs för bensinens expansion. **Fyll inte på bränsletanken för mycket**.
5. Skruva på locket ordentligt.
6. Torka upp eventuellt utspillt bränsle.

Starta motorn

Viktigt: **Försök inte att putta på eller bogsera maskinen för att få igång den.**

1. Sätt dig i förarsätet, sätt i nyckeln i tändningslåset, tryck ned bromsen och vrid nyckeln medsols till PÅ-läget.

   Obs: Om backningssignalen har monterats och växelväljaren är i BACKLÄGET varnas föraren av summertonen.
2. När glödstiftslampan släcks vrider du nyckeln motsols till STARTLÄGET.
3. Frigör parkeringsbromsen.

Stanna maskinen

Viktigt: **Använd fotbromsarna för att stanna maskinen i en sluttning och lägg i parkeringsbromsen för att hålla kvar den på plats. Om gaspedalen används för att orsaka motorstopp i sluttningen kan maskinen skadas.**

1. Ta bort foten från gaspedalen.
2. Ansätt bromsarna genom att långsamt trampa ned bromspedalen tills maskinen har stannat helt.

   Obs: Bromssträckan kan variera beroende på maskinens last och hastighet.

Parkera maskinen

1. Stanna maskinen med hjälp av fotbromsen genom att trampa ned bromspedalen och hålla den nedtryckt.
2. Lägg i parkeringsbromsen genom att dra upp parkeringsbromsspaken.
3. Vrid tändningsnyckeln motsols till det AVSTÄNGDA läget.
4. Ta ut nyckeln ur tändningen.

Köra in en ny maskin

Serviceintervall: Efter de första 100 timmarna—Utför riktlinjerna i Köra in en ny maskin.

Utför riktlinjerna i Köra in en ny maskin för tillbörlig maskinprestanda och lång maskinlivslängd.

- Se till att bromsarna har körts in. Se 5 Polera bromsarna (sida 13).
- Kontrollera vätske- och motoroljenivåerna regelbundet. Var uppmärksam vid tecken på att maskinen eller dess delar håller på att överhettas.
- Låt motorn värma upp i ca 15 sekunder om den är kall när du startar den innan du använder maskinen.
- Variera maskinens hastighet under arbetets gång. Undvik snabba starter och stopp.
- Det behövs ingen särskild inkörningsolja för motorn. Originaloljan är samma typ som ska användas vid vanliga oljebyten.
- Se Underhålla maskinen under speciella arbetsförhållanden (sida 28) för eventuella specialkontroller vid låganvändning.
- Kontrollera inställningen av den främre fjädringen och justera vid behov. Se Justera framhjulens skränkning och lutning utåt (sida 40).

Lasta lastlådan

Tillämpa följande riktlinjer vid lastning av lastlådan och användning av maskinen:

- Notera maskinens viktkapacitet och begränsa vikten på den last du transporterar i lastlådan enligt Specifikationer (sida 17) och enligt dekalen med maskinens bruttovikt.

  Obs: Tillåten last gäller endast när maskinen används på plant underlag.
- Minska vikten på den last du transporterar i lastlådan när du kör i sluttningar och ojämn terräng.
- Minska vikten på den last du transporterar när materialet har en hög tyngdpunkt, t.ex. staplar med tegelstenar, timmer eller säckar med gödningsmedel. Fördela lasten så lågt som möjligt och säkerställ att lasten inte försämrar sikten bakåt vid användning av maskinen.
- Centrera lasten genom att lasta lastlådan så här:
  - Fördela vikten i lastlådan jämnt mellan sidorna.

    Viktigt: **Det är troligare att maskin välter om lasten är placerad på ena sidan av lastlådan.**
  - Fördela vikten i lastlådan jämnt mellan fram- och bakkanten.

    Viktigt: **Om du placerar lasten bakom bakaxeln minskas framhjulens dragkraft, vilket kan leda till att du tappar kontrollen över manövreringen eller att maskinen välter.**
- Var extra försiktig när du transporterar överdimensionerade laster i lastlådan, i synnerhet om du inte kan centrera den överdimensionerade lastens vikt i lastlådan.
- Stuva om möjligt lasten genom att binda fast den i lastlådan så att den inte glider.
- Vid transport av vätska i en stor tank (t.ex. en spruttank) bör du vara försiktig i upp- och nedförsbackar, vid plötsliga hastighetsförändringar eller stopp och vid körning på ojämnt underlag.

Lastlådan rymmer 0,37 m^3. Mängden (volymen) material som kan placeras i lådan utan att maskinens lastskala överstigs kan variera stort beroende på materialets densitet. En fylld (struken) låda med våt sand väger till exempel cirka 680 kg, vilket överstiger den tillåtna lasten med 113 kg. En fylld (struken) låda med trä väger däremot 295 kg, vilket är inom tillåtet lastvärde.

Se tabellen nedan för lastvolymbegränsningar i fråga om olika material:

Material	Densitet	Maximal lastkapacitet (på plant underlag)
Grus, torrt	1,521.7 kg/m^3	Full
Grus, vått	1,922.2 kg/m^3	Trekvartsfull
Sand, torr	1,441.6 kg/m^3	Full
Sand, våt	1 922,2 kg/m^3	Trekvartsfull
Trä	720,8 kg/m^3	Full
Bark	<720,8 kg/m^3	Full
Jord, packad	1 601,8 kg/m^3	Trekvartsfull (cirka)

Transportera maskinen

Ett släp bör användas när maskinen ska transporteras längre sträckor. Spänn fast maskinen ordentligt på släpet. Se Figur 21 och Figur 22 för fästpunkternas placering.

⚠ VAR FÖRSIKTIG

Lösa säten kan falla av maskinen och släpet under transport och landa på en annan maskin eller bli ett hinder på vägen.

Flytta sätena eller se till att de är ordentligt säkrade i spärrhakarna.

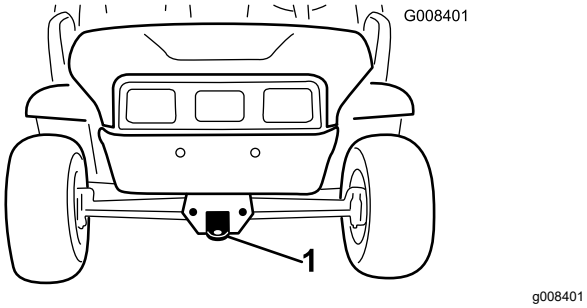

Figur 21

1. Bogserögla och fästpunkt (maskinens framsida)

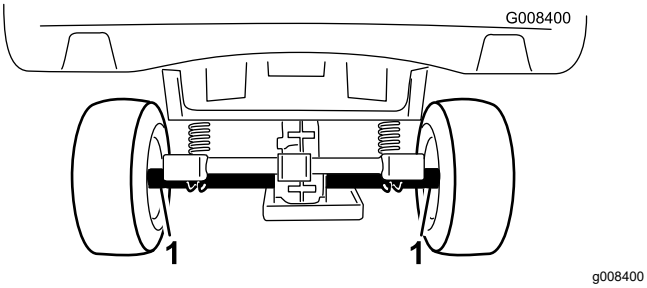

Figur 22

1. Bakaxelns fästpunkter (maskinens baksida)

Bogsera maskinen

I nödfall kan du bogsera maskinen en kortare sträcka. Detta bör dock inte vara standardprocedur.

⚠ VARNING

Bogsering i höga hastigheter kan bidra till förlorad styrkontroll och leda till personskador.

Bogsera aldrig maskinen snabbare än i 8 km/h.

Bogsering av maskinen är ett jobb som kräver två personer. Om maskinen måste flyttas en längre sträcka bör den transporteras på en lastbil eller ett släp, se Transportera maskinen (sida 24)

1. Ta bort drivremmen från maskinen, se Byta ut drivremmen (sida 47).
2. Fäst en bogserlina i bogseröglan framtill på maskinens ram (Figur 21).
3. Lägg fordonets växel i NEUTRALLÄGE och lossa parkeringsbromsen.

Dra ett släp

Maskinen kan dra släp efter sig. Det finns två slags bogserkrokar för maskinen, beroende på hur de ska användas. Kontakta en auktoriserad Toro-återförsäljare för mer information.

Lasta inte maskinen eller släpet för tungt när du drar en last eller bogserar ett släp. Överbelastning kan bidra till försämrad prestanda eller skador på bromsar, axel, motor, växellåda, styrning, fjädring, karosseri eller däck. Lasta alltid ett släp med 60 % av lastvikten på släpets främre del. Detta placerar ca 10 % av släpets bruttovikt på maskinens bogserkrok.

Lastens maxvikt får inte överstiga 567 kg, inklusive släpets bruttovikt. Om bruttovikten exempelvis är 181,5 kg är lastens maxvikt 386 kg.

För att ge korrekt bromsning och drivning ska lastlådan alltid lastas vid körning med släp. Överstig inte bruttoviktsgränserna för fordon eller släp.

Undvik att parkera en maskin med släp i en sluttning. Om du måste parkera i en sluttning lägger du i parkeringsbromsen och blockerar släpets hjul.

Underhåll

Obs: Hämta ett exemplar av elschemat genom att gå till www.Toro.com och söka efter din maskin via länken Manuals.

Obs: Vänster och höger sida på maskinen är lika med förarens vänstra respektive högra sida vid normal körning.

Viktigt: **Ytterligare information om underhållsrutiner finns i bruksanvisningen till motorn.**

Rekommenderat underhåll

Underhållsintervall	Underhållsförfarande
Efter de första 8 timmarna	• Kontrollera drivremmens skick.
Efter de första 50 timmarna	• Byt oljan i motorn.
Efter de första 100 timmarna	• Utför riktlinjerna i Köra in en ny maskin.
Varje användning eller dagligen	• Utföra kontrollerna före start. Kontrollera följande varje dag innan du börjar använda maskinen: • Kontrollera bromsvätskenivån. • Kontrollera motoroljan. Kontrollera motoroljenivån innan motorn startas för första gången. • Kontrollera däcktrycket. • Kontrollera växelväljarfunktionen. • Kontrollera primärdrivkopplingen. • Kontrollera kylvätskenivån i kylaren.
Var 100:e timme	• Smörj lager och bussningar. • Rengör eller byt ut luftrenarfiltret. Byt ut luftfilterelementet tidigare om det är smutsigt eller skadat. • Kontrollera däckens och fälgarnas skick. • Dra åt hjulmuttrarna. • Inspektera styrningen och upphängningen, och kontrollera att det inte finns några lösa eller skadade komponenter. • Kontrollera framhjulens skränkning och lutning utåt. • Kontrollera växellådsvätskans nivå. • Kontrollera växelväljarens funktion i neutralläget. • Rengör motorns kylarområden. • Undersök bromsarna
Var 150:e timme	• Byt oljan i motorn (Dubbelt så ofta under speciella arbetsförhållanden. Se .) • Byt ut motoroljefiltret. Byt oljan dubbelt så ofta under speciella arbetsförhållanden.
Var 200:e timme	• Rengör primärdrivkopplingen (oftare vid dammiga och smutsiga förhållanden). • Justera vid behov parkeringsbromsen. • Kontrollera drivremmens skick och spänning.
Var 300:e timme	• Smörj de främre hjullagren.
Var 400:e timme	• Kontrollera bränsleledningar och anslutningar.
Var 800:e timme	• Byt ut bränslefiltret. • Byt växellådsvätskan.
Var 1000:e timme	• Byt kylvätskan. • Byt bromsvätskan.
Årligen	• Utför allt årligt underhåll som anges i bruksanvisningen till motorn.

Kontrollista för dagligt underhåll

Kopiera sidan och använd den regelbundet.

Kontrollpunkt	Vecka:						
	Måndag	Tisdag	Onsdag	Torsdag	Fredag	Lördag	Söndag
Kontrollera bromsen och parkeringsbromsen.							
Kontrollera växelväljaren/friläget.							
Kontrollera bränslenivån.							
Kontrollera oljenivån i motorn.							
Kontrollera växellådsvätskans nivå.							
Kontrollera luftfiltret.							
Kontrollera motorns kylflänsar.							
Kontrollera ovanliga motorljud.							
Kontrollera ovanliga driftljud.							
Kontrollera kopplingens funktion.							
Kontrollera däcktrycket.							
Undersök systemet för vätskeläckor.							
Kontrollera instrumentens funktion.							
Kontrollera gaspedaldriften.							
Smörj alla smörjnipplar.							
Bättra på skadad lack.							

⚠ VARNING

För visst rutinunderhåll krävs att man höjer upp lastlådan.

En upphöjd lastlåda kan falla och skada någon som befinner sig under den.

- **Stötta alltid upp lastlådan med stöttan innan du påbörjar arbetet under den.**
- **Ta bort allt lastmaterial från lastlådan innan du påbörjar arbetet under den.**

⚠ VAR FÖRSIKTIG

Om du lämnar nyckeln i tändningslåset kan någon starta motorn av misstag och skada dig eller andra kringstående allvarligt.

Ta ut nyckeln ur tändningslåset och koppla bort kabeln från tändstiftet innan du utför underhåll. För kabeln åt sidan så att den inte oavsiktligt kommer i kontakt med tändstiftet.

Förberedelser för underhåll

Underhålla maskinen under speciella arbetsförhållanden

Om maskinen utsätts för något av nedanstående förhållanden ska underhåll utföras dubbelt så ofta:

- Arbete i öken
- Arbete i kallt klimat – under 10 °C
- Bogsering av släp
- Körtiden är vanligtvis kortare än 5 minuter
- Regelbundet arbete i dammiga förhållanden
- Byggarbete
- Låt kontrollera bromsarna och rengör dem så snart som möjligt efter längre drift i lera, sand, vatten eller liknande smutsiga områden. Detta hindrar slipande material från att bidra till överdrivet slitage.
- Vid regelbunden tungdrift ska samtliga smörjnipplar smörjas och luftrenaren kontrolleras dagligen för att förhindra överdrivet slitage.

Förberedelse för maskinunderhåll

1. Parkera maskinen på ett plant underlag.
2. Dra åt parkeringsbromsen, stäng av motorn och ta ur nyckeln.
3. Låt motorn och avgassystemet svalna.

Lyfta maskinen

⚠ FARA

Maskinen kan vara ostadig vid användning av domkraft. Den kan halka av domkraften och skada den som står under.

- **Starta inte motorn när maskinen stöttas upp med en domkraft.**
- **Ta alltid ut nyckeln ur tändningslåset innan du kliver ut ur maskinen.**
- **Blockera hjulen när maskinen stöttas upp med en lyftutrustning.**
- **Använd domkrafter för att stötta upp maskinen när den är upplyft.**

Viktigt: **När motorn genomgår rutinunderhåll och/eller motordiagnostik ska maskinens bakhjul vara 25 mm ovanför marken, och bakaxeln ska stöttas upp med domkrafter.**

- Lyftpunkten framtill på maskinen sitter på ramens framsida under dragöglan (Figur 23).

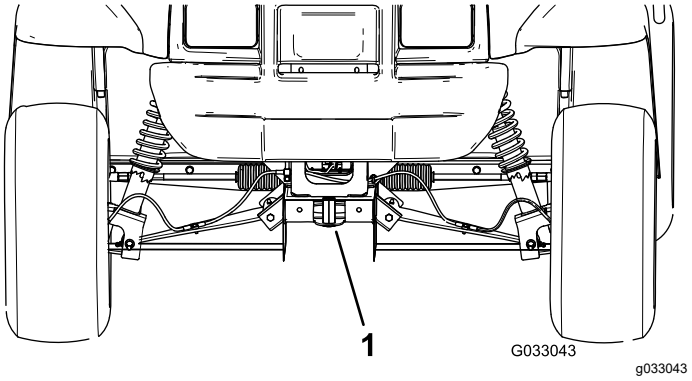

Figur 23

1. Främre lyftpunkt

- Lyftpunkten baktill på maskinen sitter under axelrören (Figur 24).

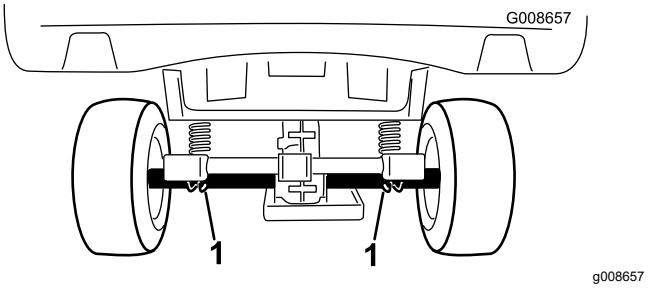

Figur 24

1. Bakre lyftpunkter

Öppna huven

Lyfta motorhuven

1. Lyft upp handtaget på gummispärrarna på vardera sidan av motorhuven (Figur 25).

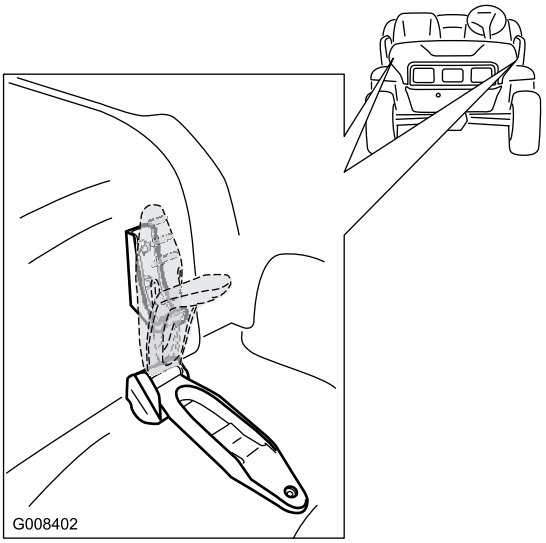

g008402

Figur 25

2. Lyft upp motorhuven.

Stänga motorhuven

1. Sänk försiktigt ned motorhuven på chassit.
2. Säkra motorhuven genom att rikta in gummispärrarna på spärrankarna vardera sidan av motorhuven (Figur 25).

Smörjning

Smörja maskinen

Serviceintervall: Var 100:e timme/Årligen (beroende på vilket som inträffar först)—Smörj lager och bussningar. Smörj maskinen oftare när den används för tunga arbeten.

Typ av fett: Universalfett nr 2 på litiumbas

1. Torka av smörjnippeln med en trasa så att främmande partiklar inte kan leta sig in i lagren eller bussningarna.
2. Använd en fettspruta och applicera ett eller två pumpslag smörjmedel i maskinens smörjnipplar.
3. Torka av överflödigt fett från maskinen.

Smörjnipplarna finns på reglagearmarnas inre ändar (Figur 26), kulleden på dragstången och reglagearmarnas yttre ändar (Figur 27).

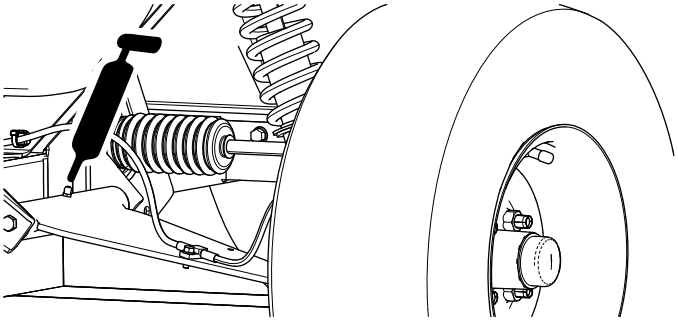

g033044

Figur 26

Vänster sida visas

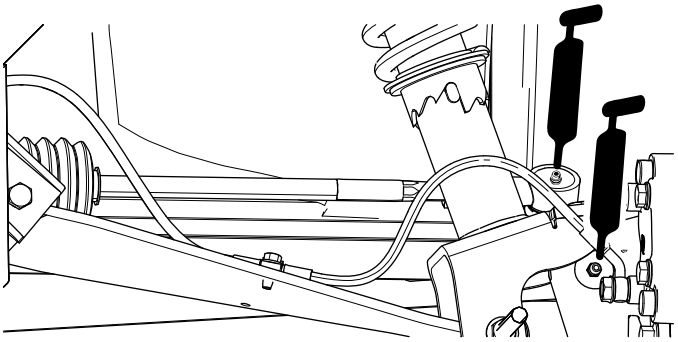

g033217

Figur 27

Vänster sida visas

Smörja de främre hjullagren

Serviceintervall: Var 300:e timme

Fettspecifikation: Mobilgrease XHP™-222

Ta bort navet och rotorn

1. Höj upp maskinens främre del och stötta upp den med domkrafter.
2. Ta bort de fyra hjulmuttrar som håller fast hjulet vid navet (Figur 28).

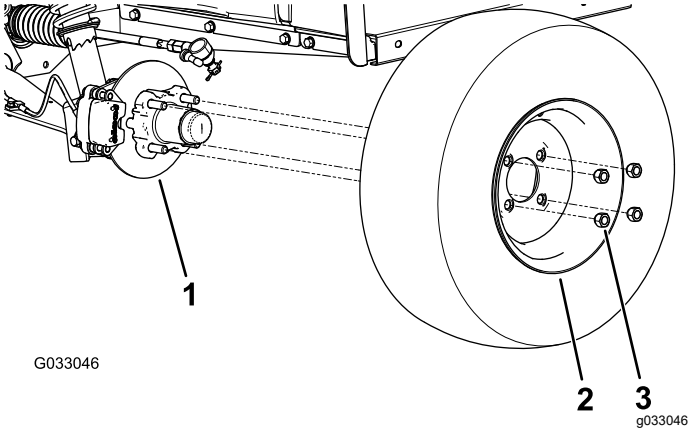

Figur 28

1. Nav
2. Hjul
3. Hjulmutter

3. Ta bort de flänsskruvar (⅜ x ¾ tum) som håller fast fästet för bromsenheten vid spindeln, och separera bromsen från spindeln (Figur 29).

   Obs: Stötta upp bromsenheten innan du fortsätter med nästa steg.

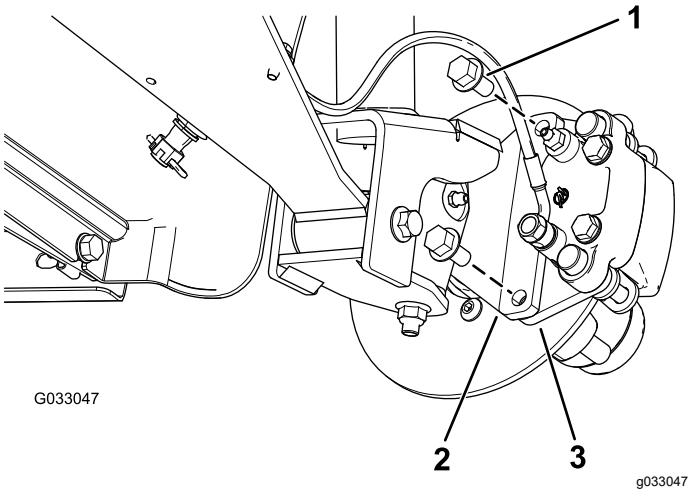

Figur 29

1. Flänsskruvar (⅜ x ¾ tum)
2. Spindel
3. Bromsokets fäste (bromsenhet)

4. Ta av dammkåpan från navet (Figur 30).

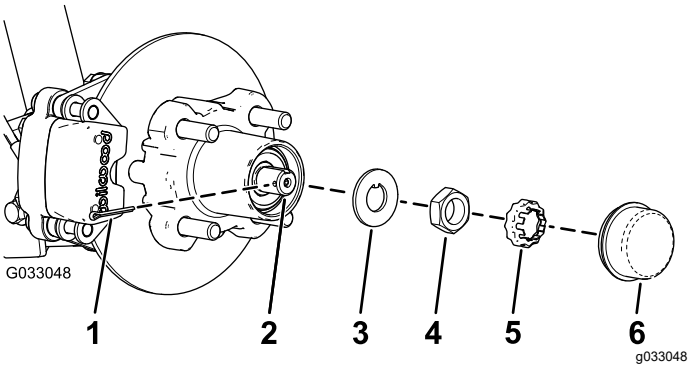

Figur 30

1. Saxpinne
2. Spindel
3. Säkringsbricka
4. Spindelmutter
5. Mutterhållare
6. Dammkåpa

5. Ta bort saxpinnen och mutterhållaren från spindeln och spindelmuttern (Figur 30).
6. Avlägsna spindelmuttern från spindeln och skilj sedan navet och rotorn från spindeln (Figur 30 och Figur 31).

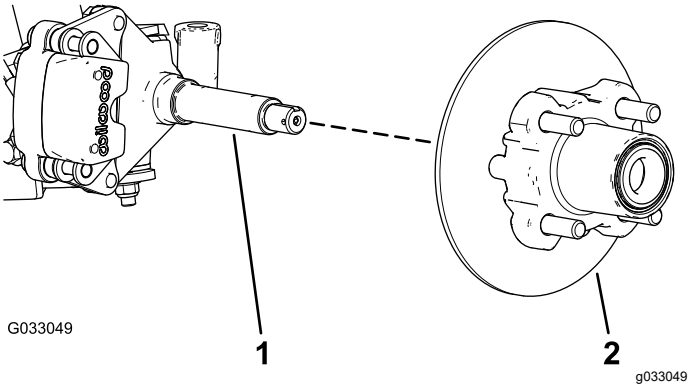

Figur 31

1. Spindel
2. Nav och rotor

7. Torka av spindeln med en trasa.
8. Upprepa steg 1–7 för navet och rotorn på maskinens andra sida.

Smörja hjullagren

1. Avlägsna det yttre lagret och lagerbanan från navet (Figur 32)

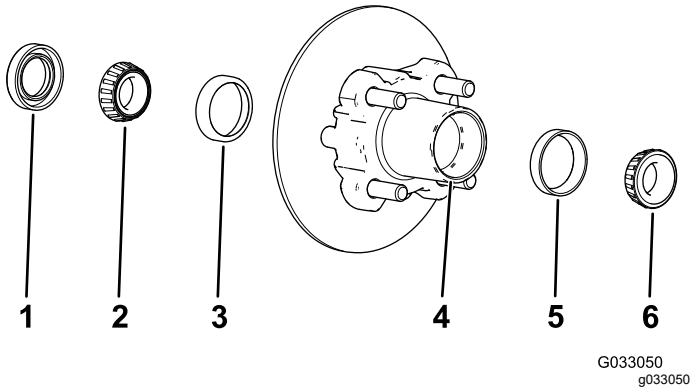

Figur 32

1. Packning
2. Inre lager
3. Inre lagerbana
4. Lagrets hålighet (navet)
5. Yttre lagerbana
6. Yttre lager

2. Ta bort tätningen och det inre lagret från navet (Figur 32)
3. Torka av tätningen och kontrollera om den är sliten eller skadad.

   Obs: Rengör inte tätningen med rengöringsvätska. Byt ut tätningen om den är sliten eller skadad.

4. Torka av lagren och banorna, och kontrollera om de är slitna eller skadade.

   Obs: Byt ut alla slitna eller skadade delar. Se till att lagren och banorna är torra och rena.

5. Avlägsna allt fett, smuts och skräp från håligheten i navet (Figur 32).
6. Fyll lagren med det angivna fettet.
7. Fyll navets hålighet till 50–80 % med angivet fett (Figur 32).
8. Montera det inre lagret på banan på navets insida, och montera tätningen (Figur 32).
9. Upprepa steg 1–8 för lagren på det andra navet.

Montera navet och rotorn

1. Stryk på ett tunt lager av det angivna fettet på spindeln (Figur 33).

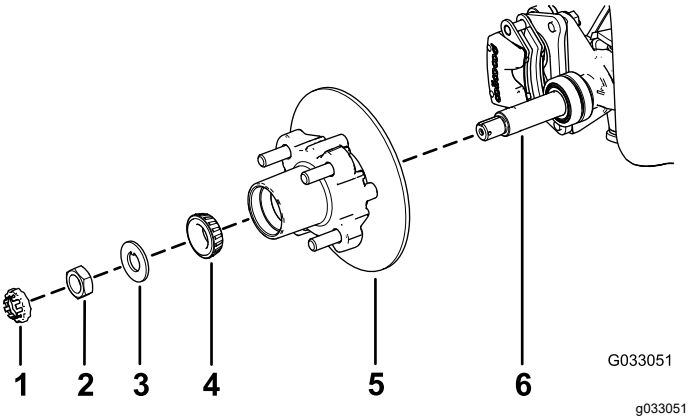

Figur 33

1. Mutterhållare
2. Spindelmutter
3. Säkringsbricka
4. Yttre lager
5. Nav, rotor, inre lager, bana och tätning
6. Spindel

2. Montera navet och rotorn på spindeln med rotorn inåt (Figur 33).
3. Montera det yttre lagret på spindeln och placera lagret på den yttre banan (Figur 33).
4. Montera säkringsbrickan på spindeln (Figur 33).
5. Gänga på spindelmuttern på spindeln och dra åt muttern till 15 Nm samtidigt som du roterar navet för att ställa in lagren (Figur 33).
6. Lossa spindelmuttern så att navet roterar fritt.
7. Dra åt spindelmuttern till 1,70–2,26 N·m.
8. Montera hållaren över muttern och kontrollera inriktningen mellan skåran i hållaren och hålet i spindeln för saxpinnen (Figur 34).

   Obs: Om skåran på hållaren och hålet i spindeln inte är korrekt inriktade mot varandra riktar du in dem genom att dra åt spindelmuttern till högst 2,26 N·m.

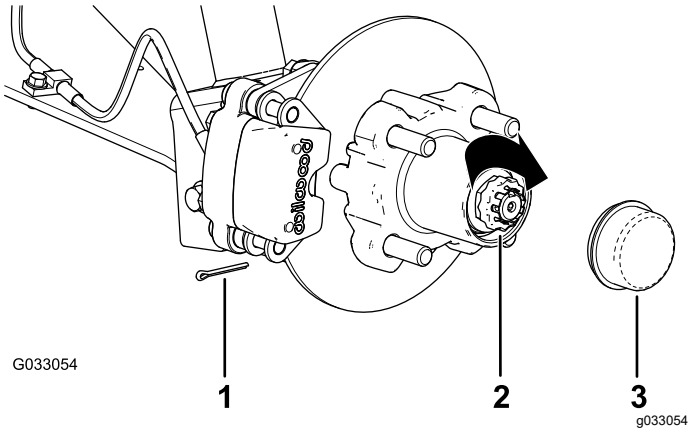

Figur 34

1. Saxpinne
2. Mutterhållare
3. Dammkåpa

9. Montera saxpinnen och böj benen runt hållaren (Figur 34).
10. Montera dammkåpan på navet (Figur 34).
11. Upprepa steg 1–10 för navet och rotorn på maskinens andra sida.

Montera bromsarna och hjulen

1. Rengör de två flänsskruvarna (⅜ x ¾ tum) och stryk på medelstark gängtätningsmassa på skruvgängorna.
2. Rikta in bromsklossarna på vardera sidan om rotorn (Figur 29) och hålen i bromsokets fäste med hålen i bromsfästet på spindelramen (Figur 33).
3. Fäst bromsokets fäste på spindelramen (Figur 29) med de två flänsskruvarna (⅜ x ¾ tum).

   Dra åt de två flänsskruvarna till 47–54 Nm.
4. Rikta in hålen i hjulet med tapparna i navet, och montera hjulet på navet med ventilskaftet utåt (Figur 28).

   Obs: Se till att hjulets fästyta ligger rakt mot navet.
5. Fäst hjulet vid navet med hjulmuttrarna (Figur 28).

   Dra åt hjulmuttrarna till 108–122 Nm.
6. Upprepa steg 1–5 för bromsen och hjulet på maskinens andra sida.

Motorunderhåll

Serva luftrenaren

Serviceintervall: Var 100:e timme Byt ut luftfilterelementet tidigare om det är smutsigt eller skadat.

Obs: Utför service på luftrenaren oftare (med några timmars mellanrum) vid mycket dammiga eller sandiga arbetsförhållanden.

Kontrollera luftfiltret

1. Lyft upp lastlådan och säkra den med stöttan. Se Höja lastlådan (sida 18).
2. Undersök om luftrenarhuset har skador som skulle kunna orsaka en luftläcka (Figur 35).

   Obs: Se till att luftfilterkåpan sluter tätt runt luftrenarhuset.

   Obs: En kåpa eller ett hus till luftrenaren som har skadats måste bytas ut.

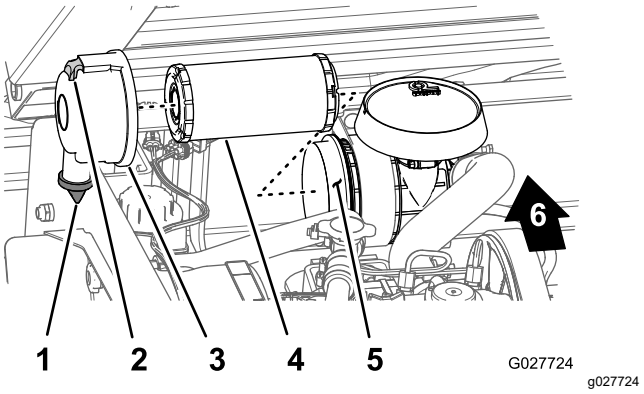

Figur 35

1. Smutsutblåsning
2. Spärr
3. Luftfilterskydd
4. Luftfilterelement
5. Luftfilterhus
6. Maskinens baksida

3. Dra ut spärren och vrid luftrenarkåpan motsols (Figur 35).
4. Ta bort kåpan från luftrenaren.
5. Skjut försiktigt ut luftfilterelementet ur luftfilterhuset (Figur 35) för att minska den mängd damm som drivs ut.

   Obs: Undvik att slå filtret mot luftfilterhuset.
6. Inspektera luftfilterelementet.
   - Montera filterelementet om det är rent. Se Montera luftfiltret (sida 33).
   - Byt ut det om det är skadat. Se Byta luftfiltret (sida 33).

Byta luftfiltret

1. Ta bort luftfilterelementet. Se steg 1 till 5 i Kontrollera luftfiltret (sida 32).
2. Undersök om det nya filtret har transportskador.

   Obs: Kontrollera filtrets förseglade ände.

   Viktigt: **Montera inte ett skadat filter.**
3. Montera det nya luftfiltret, se Montera luftfiltret (sida 33).

Montera luftfiltret

Viktigt: **Kör alltid motorn med den kompletta luftrenaren monterad för att undvika motorskador.**

Obs: Använd inte ett skadat filter.

Obs: Vi rekommenderar inte att du rengör det använda luftfiltret eftersom det då finns risk för att filtret skadas.

1. Rengör öppningen till smutsutblåsningen i luftfilterkåpan (Figur 35).
2. Ta bort gummiutloppsventilen från kåpan, rengör håligheten och sätt tillbaka utloppsventilen (Figur 35).
3. Sätt i det nya luftfilterelementet i luftfilterhuset genom att trycka på dess yttre kant för att fästa det i luftfilterhuset (Figur 35).

   Obs: Se till att filtret är ordentligt tätat genom att tillföra tryck till dess yttre kant vid montering. Tryck inte mitt på filtret där det är böjligt.
4. Rikta in luftrenarkåpan mot luftrenarhuset och placera gummiutloppsventilen i nedåtriktat läge – mellan ca klockan 5 och klockan 7 sett från änden (Figur 35).
5. Fäst kåpan på huset med spärrhakarna (Figur 35).
6. Sänk ned lastlådan. Se Sänka ned lastlådan (sida 19).

Serva motoroljan

Obs: Byt oljefilter och olja oftare när arbetsförhållandena är mycket dammiga eller sandiga.

Oljetyp: Renande olja (API-service CH-4, CI-4, CJ-4 eller högre)

Viskositet: Se tabellen nedan

Vevhusvolym: 1,4 liter när filtret har bytts ut

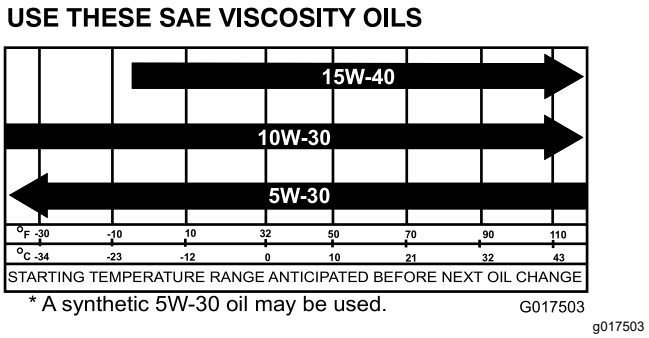

Figur 36

Byta ut motoroljan

Serviceintervall: Efter de första 50 timmarna

Var 150:e timme (Dubbelt så ofta under speciella arbetsförhållanden. Se Underhålla maskinen under speciella arbetsförhållanden (sida 28).)

1. Starta maskinen och låt den gå i några minuter så att oljan värms upp.
2. Ställ maskinen på ett plant underlag, dra åt parkeringsbromsen, stäng av tändningen och ta ur nyckeln.
3. Lyft upp lastlådan och säkra den med stöttan. Se Höja lastlådan (sida 18).
4. Koppla loss den batteriets pluskabel. Se Koppla loss batteriet (sida 36).
5. Sätt ett kärl som rymmer 1,6 liter under avtappningspluggen (Figur 37).

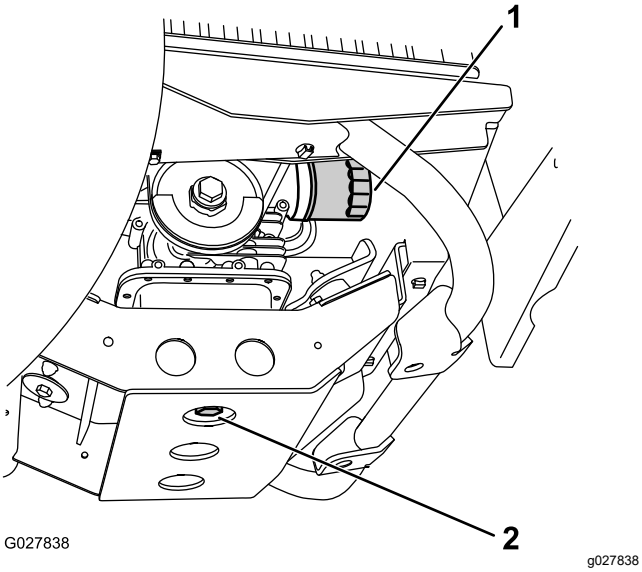

Figur 37

1. Motoroljefilter
2. Avtappningsplugg för motorolja

6. Ta bort avtappningspluggen (Figur 37).

   Obs: Låt all olja tömmas ut ur motorn.

   Obs: Kassera spilloljan på en godkänd återvinningsstation.

7. Sätt tillbaka avtappningspluggen och tätningen (Figur 37) och dra åt pluggen till ett moment på 45–53 N·m.
8. Gör rent runt oljestickan och påfyllningsröret och ta bort oljestickan (Figur 38).

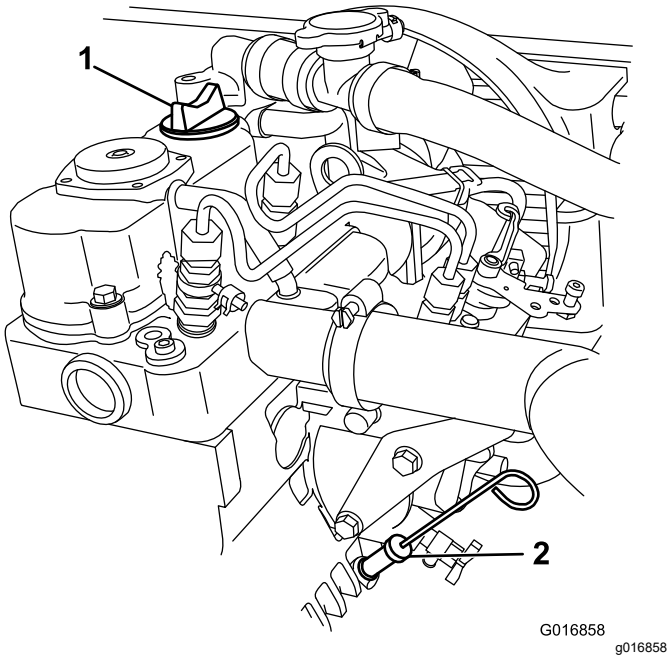

Figur 38

1. Påfyllningslock
2. Oljesticka

9. Fyll på med olja i öppningen tills nivån når upp till markeringen Full på oljestickan.
10. Fyll sakta på oljan och kontrollera nivån med jämna mellanrum under tiden.

    Obs: Fyll inte på för mycket olja i motorn.

11. Sätt tillbaka oljepåfyllningslocket och oljestickan så att de sitter ordentligt.

Byta ut motoroljefiltret

Serviceintervall: Var 150:e timme/Årligen (beroende på vilket som inträffar först) Byt oljan dubbelt så ofta under speciella arbetsförhållanden.

1. Töm motorn på olja, se steg 1 till 7 i Kontrollera oljenivån i motorn (sida 21).
2. Avlägsna det befintliga oljefiltret (Figur 37).
3. Stryk på ett tunt lager ren olja på den nya filterpackningen.
4. Skruva fast det nya filtret på filteradaptern tills packningen vidrör fästplattan och dra sedan åt filtret ytterligare ett halvt till tre fjärdedels varv (Figur 37).

   Obs: Dra inte åt oljefiltret för hårt.

5. Fyll på angiven olja i vevhuset (Figur 36).
6. Starta motorn och kör den för att undersöka om det finns läckor.
7. Stäng av motorn och kontrollera oljenivån.

   Obs: Fyll vid behov på med specificerad olja i motorn tills nivån når upp till markeringen Full på oljestickan.

Underhålla bränslesystemet

Kontrollera bränsleled-ningar och anslutningar

Serviceintervall: Var 400:e timme/Årligen (beroende på vilket som inträffar först)

Kontrollera att inte bränsleledningarna, kopplingarna och klämmorna läcker, har försämrats eller skadats eller om det finns lösa anslutningar.

Obs: Byt ut skadade eller läckande bränslesystemkomponenter innan du använder maskinen.

Byta ut bränslefiltret

Serviceintervall: Var 800:e timme/Årligen (beroende på vilket som inträffar först)

1. Lyft upp lådan och säkra den med stöttan.
2. Sätt en ren behållare under bränslefiltret.
3. Skruva loss bränslefiltret från fästet (Figur 39).

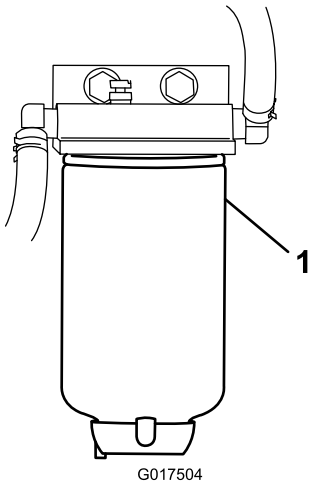

Figur 39

1. Bränslefilter

4. Montera det nya filtret genom att vrida tills filtren kommer i kontakt med den övre delen av fästet och dra sedan åt ytterligare 3/4 varv.

Underhålla elsystemet

Serva batteriet

Batterispänning: 12 V med 300 A (kallstart) vid -18 °C.

VARNING

KALIFORNIEN
Proposition 65 Varning

Batteripoler, kabelanslutningar och tillbehör till dessa innehåller bly och blykomponenter: kemikalier som staten Kalifornien anser orsaka cancer och fortplantningsskador. Tvätta händerna när du har hanterat batteriet.

⚠ FARA

Batterielektrolyt innehåller svavelsyra som är ett dödligt gift och som orsakar allvarliga brännskador.

- **Drick inte elektrolyten och låt den inte komma i kontakt med hud, ögon eller kläder. Använd skyddsglasögon för att skydda ögonen och gummihandskar för att skydda händerna.**
- **Fyll på batteriet på en plats där du har tillgång till rent vatten och kan skölja av huden.**
- Håll alltid batteriet rent och fulladdat.
- Håll alltid batteriet rent och fulladdat.
- Tvätta batteripolerna med en lösning bestående av fyra delar vatten och en del bikarbonat om de har korroderat.
- Stryk på ett tunt lager fett på batteripolerna som skydd mot korrosion.

Koppla loss batteriet

⚠ VARNING

Felaktig dragning av batterikablarna kan skada maskinen och kablarna samt orsaka gnistor. Gnistorna kan få batterigaserna att explodera, vilket kan leda till personskador.

- **Lossa alltid batteriets minuskabel (svart) innan du lossar pluskabeln (röd).**
- **Anslut alltid pluskabeln (röd) innan du ansluter minuskabeln (svart).**
- **Håll alltid batteriremmen på plats för att skydda batteriet och se till att det sitter säkert.**

⚠ VARNING

Batteripolerna eller verktyg av metall kan kortslutas mot maskinkomponenter i metall och orsaka gnistor. Gnistorna kan få batterigaserna att explodera, vilket kan leda till personskador.

- **Låt inte batterianslutningarna komma i kontakt med några av maskinens metalldelar när du monterar eller tar bort batteriet.**
- **Låt inte metalldelar kortsluta mellan batterianslutningarna och maskinens metalldelar.**

1. Kläm på batterikåpans sidor och ta bort kåpan ovanpå batteriet (Figur 40).

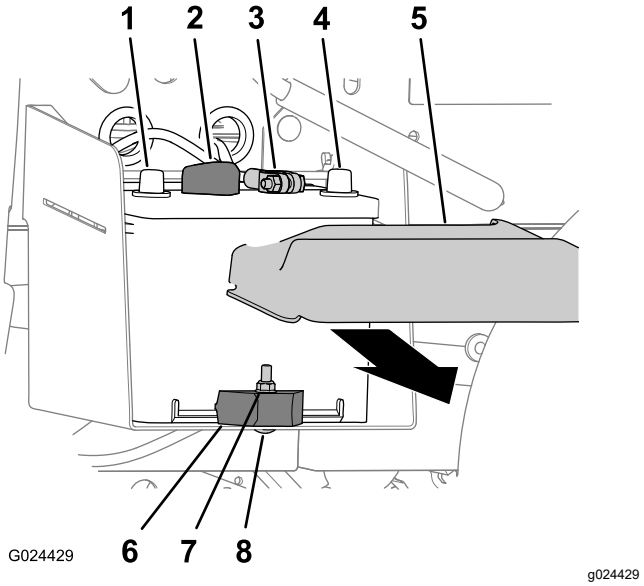

Figur 40

1.	Positiv batteripol	5.	Batterikåpa
2.	Positiv batterikabel	6.	Batteriklämma
3.	Negativ batterikabel	7.	Låsmutter
4.	Negativ batteripol	8.	Vagnskruv

2. Koppla bort negativa batterikabeln från batteriet (Figur 40).
3. Koppla bort batteriets pluskabel från batteriet (Figur 40).

Avlägsna batteriet

1. Lossa batterikablarna, se Koppla loss batteriet (sida 36).
2. Ta bort låsmuttern, vagnskruven och batteriklämman som fäster batteriet vid batterilådan (Figur 40).
3. Ta ut batteriet ur batterilådan (Figur 40).

Montera batteriet

1. Rikta in batteriet efter maskinens batterilåda (Figur 40).

   Obs: Kontrollera att batteriets plus- och minuspoler har riktats in enligt Figur 40.

2. Fäst batteriet vid batterilådan med batteriklämman, vagnskruven och låsmuttern (Figur 40).
3. Anslut batterikablarna, se Ansluta batteriet (sida 37).

Ansluta batteriet

1. Anslut den positiva batterikabeln till batteriet (Figur 40).
2. Anslut den negativa batterikabeln till batteriet (Figur 40).
3. Montera batterikåpan på batteriet (Figur 40).

Ladda batteriet

⚠ VARNING

När batteriet laddas bildas explosiva gaser.

Rök aldrig nära batteriet och håll det borta från gnistor och lågor.

Viktigt: **Håll alltid batteriet fulladdat (specifik vikt 1,260). Detta är särskilt viktigt för att batteriet inte ska skadas när temperaturen understiger 0 °C.**

1. Ta bort batteriet från maskinen. Se Koppla loss batteriet (sida 36).
2. Anslut en batteriladdare på 3–4 A till batteripolerna. Ladda batteriet med 3–4 A under 4–8 timmar (12 V).

   Obs: Överladda inte batteriet.

3. Montera batteriet i chassit, se Montera batteriet (sida 37).

Förvara batteriet

Om maskinen ska förvaras i mer än 30 dagar ska batteriet demonteras och laddas helt. Förvara det antingen på en hylla eller på maskinen. Låt kablarna vara urkopplade om det förvaras på maskinen. Förvara batteriet svalt för att undvika att det laddas ur snabbt. Se till att batteriet är fulladdat för att förhindra att det fryser.

Byta säkringar

Det finns sju säkringar i elsystemet. Dessa är belägna under huven (Figur 41).

Larm/eluttag	10 A
Motor	10 A
Strålkastare	10 A
Maskinsäkring	15 A
Lyft	15 A
Bakre lyftanordning	15 A
Signalhorn	30 A

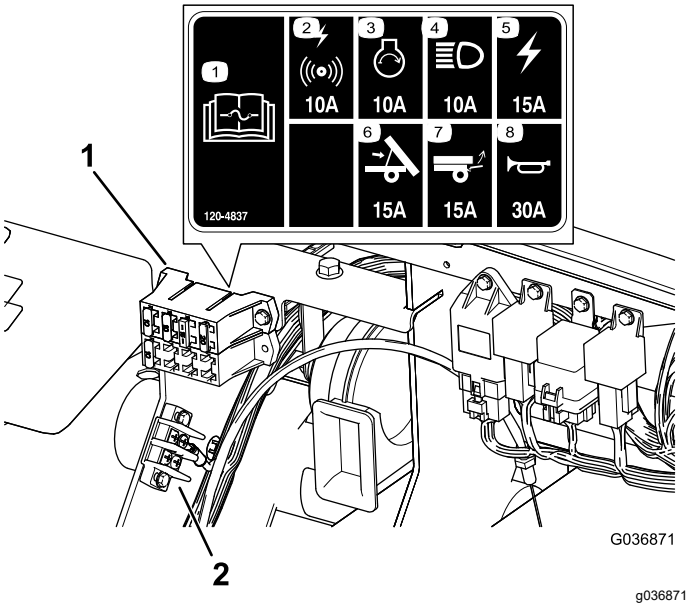

Figur 41

1. Säkringsblock
2. Jordblock

Underhåll av strålkastarna

Byta ut lamporna

⚠ VAR FÖRSIKTIG

Om du monterar en lampa med högre wattal än systemet är utformat för kan det skada strömförsörjningen (12 V) eller, åtminstone, lösa ut säkringen.

Undvik problemet genom att alltid använda angivna Toro-lysdiodlampor.

⚠ VAR FÖRSIKTIG

Lamporna blir väldigt varma när de lyser. Om du tar i en varm lampa kan du få allvarliga brännskador och andra personskador.

Låt alltid lamporna svalna ordentligt innan du tar i dem vid byte. Var försiktig när du tar i en lampa.

Specifikation: Se *reservdelskatalogen*.

1. Koppla loss batteriet. Se Koppla loss batteriet (sida 36).
2. Öppna motorhuven.
3. Koppla loss kablagets elektriska anslutning från lampans kontakt på baksidan av lamphuset (Figur 42).

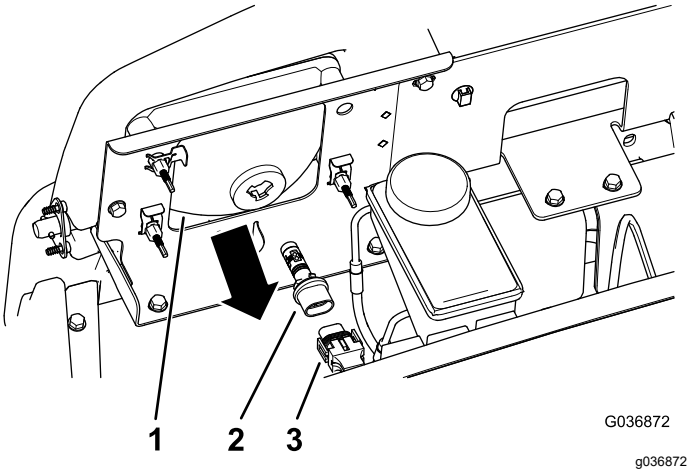

Figur 42

1. Lamphus
2. Lampenhet
3. Kablagets elektriska anslutning

4. Vrid lampenheten en kvarts varv motsols och dra den bakåt, ut ur lamphuset (Figur 42).
5. Sätt i den nya lampenheten och lamphuset och passa in flikarna på lampenheten efter skårorna i lamphuset (Figur 42).
6. Fäst lampenheten genom att vrida den ett kvarts varv medsols (Figur 42).
7. Anslut kablagets elektriska anslutning till den nya lampenhetens kontakt (Figur 42).
8. Anslut batteriet och stäng motorhuven. Se Ansluta batteriet (sida 37).

Byta ut strålkastaren

1. Koppla loss batteriet. Se Koppla loss batteriet (sida 36).
2. Öppna motorhuven. Se Stänga motorhuven (sida 29).
3. Koppla loss kablagets elektriska anslutning från lampenhetens kontakt (Figur 43).

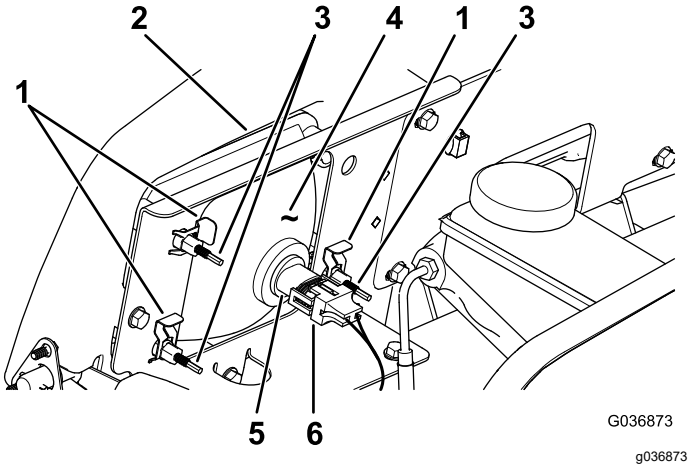

Figur 43

1. Snabbklämma
2. Öppning i stötdämparen
3. Ställskruv
4. Strålkastare
5. Lampenhet
6. Kablagets elektriska anslutning

4. Ta bort snabbklämmorna som fäster strålkastaren vid strålkastarfästet (Figur 43).

   Obs: Spara alla delar för montering av den nya strålkastaren.
5. Demontera strålkastarenheten genom att flytta den framåt genom öppningen i den främre stötdämparen (Figur 43).
6. För in den nya strålkastaren genom öppningen i stötdämparen (Figur 43).

   Obs: Kontrollera att justerstolparna är inriktade efter hålen i monteringsfästet bakom stötdämparen.
7. Fäst strålkastarenheten med de snabbklämmor som du tog bort i steg 4.
8. Anslut kablagets elektriska anslutning till lampenhetens kontakt (Figur 43).
9. Justera strålkastarna så att ljuset riktas dit du vill, se Justera strålkastarna (sida 39).

Justera strålkastarna

Justera strålkastarljusets riktning på följande vis när du byter ut eller demonterar en strålkastarenhet.

1. Vrid tändningsnyckeln till PÅ-läget och slå på strålkastarna.
2. Gå till baksidan av strålkastarenheten och vrid på justerskruvarna (Figur 43) för att svänga på enheten och rikta in ljuskäglan.

Underhålla drivsystemet

Underhåll av däcken

Serviceintervall: Var 100:e timme—Kontrollera däckens och fälgarnas skick.

Var 100:e timme—Dra åt hjulmuttrarna.

1. Kontrollera om det finns tecken på slitage på däck och fälgar.

   Obs: Olyckor under drift, som att köra in i trottoarer, kan skada ett däck eller en fälg samt störa inställningen av hjulen. Kontrollera därför däckens skick efter en olycka.

2. Dra åt hjulmuttrarna till 108–122 N·m.

Inspektera styr- och upphängningskomponenterna

Serviceintervall: Var 100:e timme—Inspektera styrningen och upphängningen, och kontrollera att det inte finns några lösa eller skadade komponenter.

Centrera ratten (Figur 44) och sväng den åt vänster eller höger. Om du vrider ratten mer än 13 mm åt vänster eller höger och däcken inte svänger ska du kontrollera följande styrnings- och fjädringskomponenter och se till att de inte är lösa eller skadade:

- Styraxeln till kulleden för styrkuggstången

  Viktigt: **Kontrollera att drevets axeltätning fungerar säkert och är i gott skick (Figur 45).**

- Styrkuggstångens dragstänger

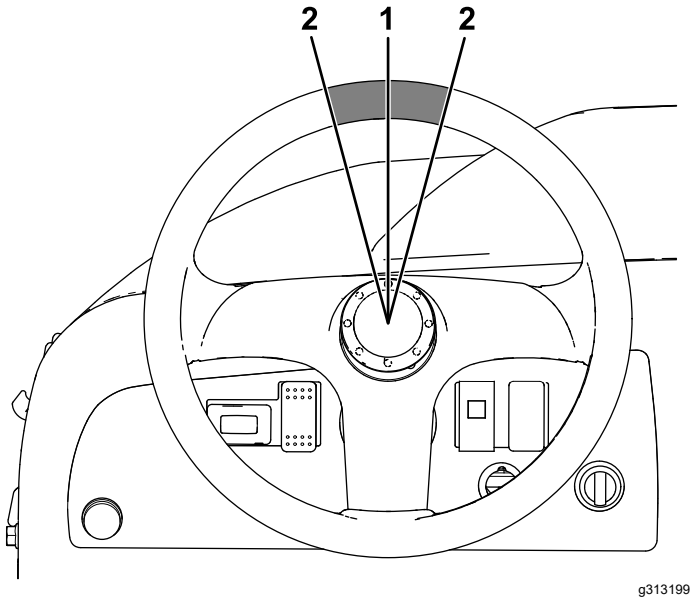

Figur 44

1. Ratten i centrerat läge
2. 13 mm från rattens mitt

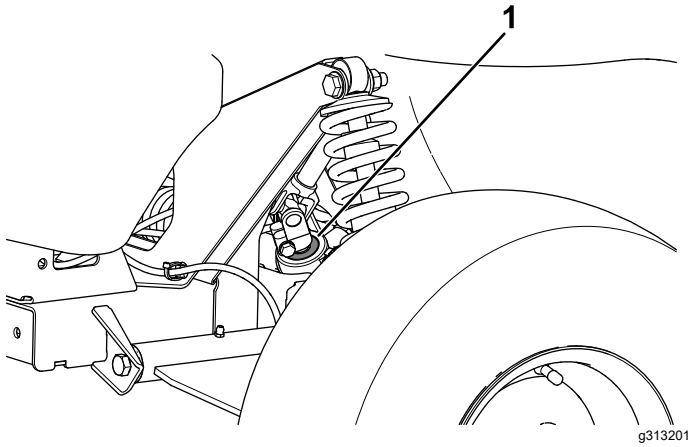

Figur 45

1. Drevsaxelns tätning

Justera framhjulens skränkning och lutning utåt

Serviceintervall: Var 100:e timme/Årligen (beroende på vilket som inträffar först)—Kontrollera framhjulens skränkning och lutning utåt.

Viktigt: **För att kunna göra detta behöver du skaffa verktyget Toro 132-5069 från en Toro-återförsäljare.**

Skränkningen bör vara 0–6 mm.

- Kontrollera däcktrycket och se till att det ligger på 0,83 bar i framhjulen.
- Låt antingen en förare sitta på sätet eller lägg dit en tyngd som väger ungefär lika mycket som en genomsnittlig förare. Tyngden/föraren måste stanna kvar på sätet under hela proceduren.
- Rulla maskinen 2 till 3 meter rakt bakåt på ett plant underlag, och rulla sedan tillbaka den till ursprungsläget. Detta gör att upphängningen stabiliserar sig i driftsläget.
- Mät skränkningen med hjulen riktade rakt framåt.

1. Ändra fjäderns längd genom att rotera kragen på stötdämparen med Toro 132-5069-verktyget (Figur 46).

   Obs: Justera lutningen utåt endast om du använder ett främre redskap eller vid ojämnt däckslitage.

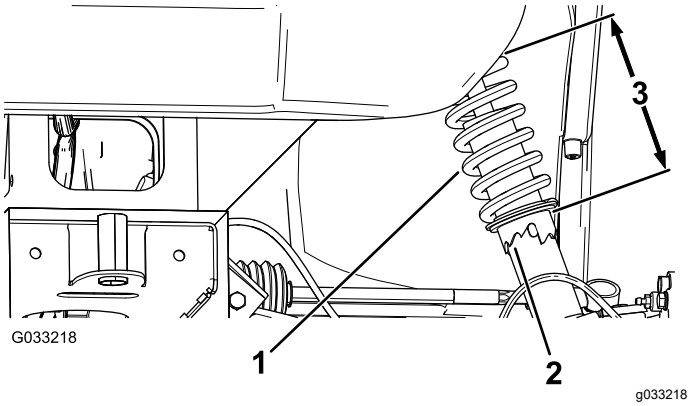

Figur 46

1. Stötdämpande fjäder
2. Krage
3. Fjäderlängd

2. Rulla maskinen 2 till 3 meter rakt bakåt på ett plant underlag, och rulla sedan tillbaka den till ursprungsläget.
3. Mät avståndet mellan de båda framhjulen vid axelhöjd, både framtill och baktill på framhjulen (Figur 47).

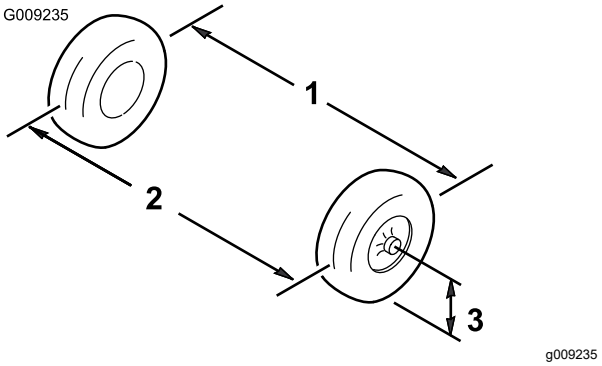

Figur 47

1. Däckets centerlinje – bak
2. Däckets centerlinje – fram
3. Axelns centerlinje

4. Om måttet inte hamnar inom 0–6 mm ska du lossa kontramuttrarna i den yttre änden av dragstängerna (Figur 48).

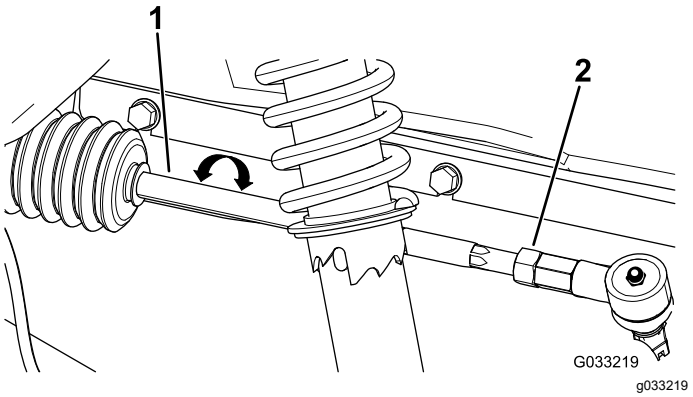

Figur 48

1. Dragstång
2. Kontramutter

5. Vrid bägge dragstängerna för att flytta framdelen på hjulet inåt eller utåt.
6. Dra åt dragstängernas kontramuttrar när justeringen är korrekt.
7. Se till att ratten kan svängas helt i bägge riktningar.

Kontrollera växellådsvätskans nivå

Serviceintervall: Var 100:e timme

Vätsketyp: SAE 10W30 (API-service SJ eller högre)

1. Ställ maskinen på ett plant underlag, stäng av motorn, dra åt parkeringsbromsen och ta ur tändningsnyckeln.
2. Ta bort skruven från nivåindikeringshålet (Figur 49).

   Obs: Växellådans oljenivå bör ligga i botten av nivåindikatorhålet.

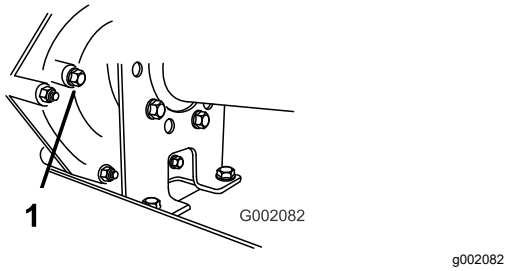

Figur 49

1. Nivåindikatorhål

3. Om växellådsvätskan inte når upp till botten av nivåindikeringshålet ska du fylla på behållaren med specificerad vätska. Se Byta ut växellådsvätskan (sida 41).

Byta ut växellådsvätskan

Serviceintervall: Var 800:e timme/Årligen (beroende på vilket som inträffar först)

Vätsketyp: SAE 10W30 (API-service SJ eller högre)

Vätskekapacitet: 1,4 liter

1. Ställ maskinen på ett plant underlag, lägg i parkeringsbromsen, stäng AV tändningen och ta ut nyckeln.
2. Rengör området kring påfyllnings- och avtappningspluggarna med hjälp av en trasa (Figur 50).

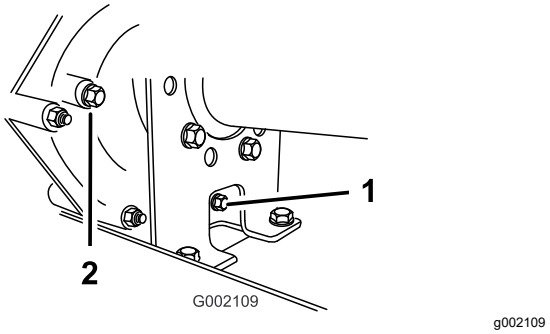

Figur 50

1. Avtappningsplugg
2. Påfyllningsplugg

3. Sätt ett kärl på 2 liter eller mer under avtappningspluggen.
4. Ta bort påfyllningspluggen genom att vrida den motsols (Figur 50).

   Obs: Spara påfyllningspluggen och packningen för installation i steg 8.

5. Ta bort avtappningspluggen genom att vrida den motsols (Figur 50).

   Obs: Spara avtappningspluggen och packningen för installation i steg 6.

   Obs: Låt all olja tömmas ut ur växellådan.

6. Sätt i och dra åt avtappningspluggen och packningen i transmissionens avtappningsplugghål (Figur 50).

   Obs: Kassera spillvätskan på en godkänd återvinningsstation.

7. Fyll på tanken (Figur 51) genom påfyllningshålet med cirka 1,4 liter angiven vätska eller tills vätskenivån i transmissionen är i nivå med gängornas nederkant. (Figur 50).

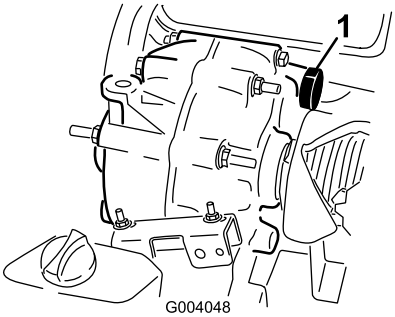

g004048

Figur 51

1. Fylla på vätska

8. Sätt i och dra åt påfyllningspluggen och packningen i transmissionens påfyllningsplugghål (Figur 50).
9. Starta motorn och kör maskinen.
10. Kontrollera vätskenivån och fyll på vätska om nivån inte är i nivå med påfyllningspluggens gängor (Figur 50).

Kontroll och justering av friläget

Serviceintervall: Var 100:e timme

Du måste lägga i NEUTRALLÄGET när du utför rutinunderhåll och/eller motordiagnostik (Figur 52). Maskinens växelspak har ett NEUTRALLÄGE som styr neutralläget i växellådan. Följande åtgärder bör vidtas för att försäkra att neutrallägesspaken driver växellådans neutralläge korrekt:

1. Sätt växelspaken i NEUTRALLÄGE.
2. Kontrollera att neutrallägesfästet är i NEUTRALLÄGET (i höjd med kabelfästet som sitter under växelfästet) genom att vrida på drivkopplingen (Figur 52).

   Obs: Maskinen ska inte rulla framåt eller bakåt. Om den gör det flyttar du neutrallägesfästet till NEUTRALLÄGET för hand.

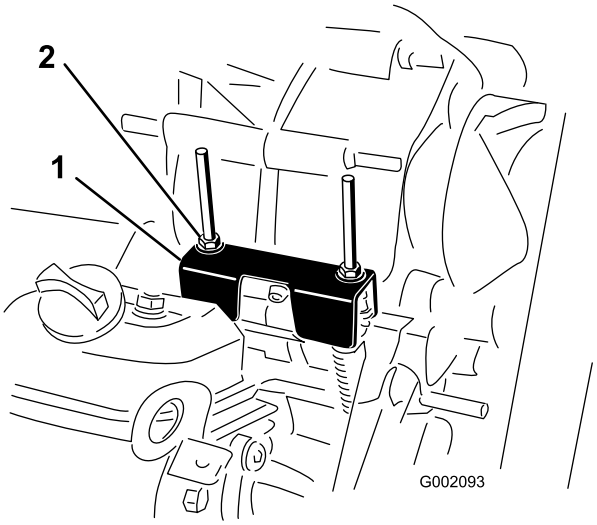

g002093

Figur 52

1. Neutrallägesfäste
2. Låsmuttrar

3. Vrid en av låsmuttrarna (Figur 52) för att få ett avstånd på 0,762 till 1,524 mm mellan nederkanten av muttern/brickan och neutrallägets fäste.

   Obs: Du måste hålla det gängade skaftet under fästet för att justera låsmutterns läge upptill.
4. Vrid den andra låsmutter för att få ett avstånd på 0,76 till 1,52 mm mellan nederkanten av muttern/brickan och neutrallägets fäste.
5. Dra alla växelkablar uppåt för att säkerställa ett avstånd på 0,76–1,52 mm mellan muttern/brickan och neutrallägesfästet (Figur 53).

   Obs: Om det inte finns något mellanrum justerar du muttrarna för att erhålla angivet avstånd.

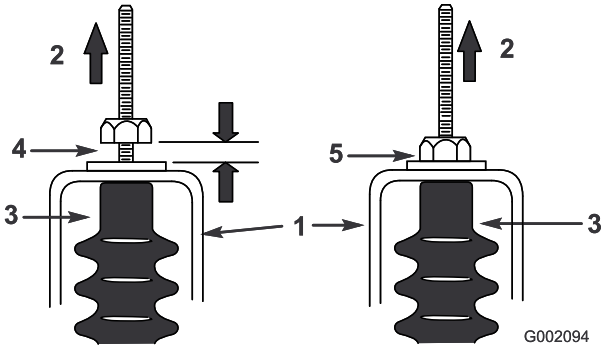

g002094

Figur 53

1. Neutrallägesfäste
2. Dra upp
3. Kabelsko
4. 0,76 till 1,52 mm avstånd
5. **Fel** – justera för att få ett avstånd på 0,76 till 1,52 mm

6. Starta motorn och lägg växeln i FRAMÅT-, BAKÅT- och NEUTRALLÄGET flera gånger för att säkerställa att neutrallägesfästet fungerar korrekt.

Kontrollera primärdriv-kopplingen

Serviceintervall: Varje användning eller dagligen

Kopplingens funktion ska kontrolleras dagligen för att säkerställa korrekt växling. Om växlingen går trögt eller långsamt, eller om kopplingen inte går tillbaka helt till neutralläget vid tomgång, behöver kopplingen bara rengöras.

Obs: Fokusera på att ta bort skräp i och omkring rörliga delar.

1. Stäng av motorn, ta ut nyckeln och dra åt parkeringsbromsen.
2. Lyft upp och lås fast lastlådan.
3. Ta bort ansamlingar av smuts och lera på kopplingen med vatten och torka genast kopplingen med tryckluft för att få bort överflödigt vatten och skräp.

   Obs: Återstående skräp kan tas bort med ett snabbtorkande kontaktrengöringsmedel.

Underhåll av primärdriv-kopplingen

Serviceintervall: Var 200:e timme—Rengör primärdrivkopplingen (oftare vid dammiga och smutsiga förhållanden).

Obs: Om maskinen används med en smutsig koppling kan det öka slitaget på de invändiga delarna.

1. Stäng av motorn, ta ut nyckeln och dra åt parkeringsbromsen.
2. Lyft upp och lås fast lastlådan.
3. Montera de 6 flänsbultarna som håller fast kopplingskåpan.
4. Lägg kåpan, distansbrickan och fjädern åt sidan (Figur 54).

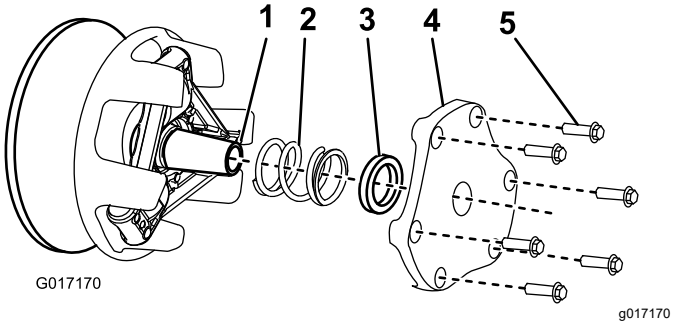

Figur 54

1. Drivaxel
2. Fjäder
3. Distansbricka
4. Kopplingskåpa
5. Flänsbult

5. Ta bort ansamlingar av smuts och lera med vatten och torka genast det aktuella området med tryckluft för att få bort överflödigt vatten och skräp.
6. Ta bort eventuellt återstående skräp med ett snabbtorkande kontaktrengöringsmedel eller bromsrengöringsmedel.

   Obs: Ta bort skräp i och omkring rörliga delar.
7. Om det finns skräp eller ansamlingar runt remmen eller längs drivaxeln ska de tas bort med en fin slipkudde eller liknande.
8. Montera fjädern, kopplingskåpan och flänsbultarna.
9. Dra åt bultarna till 12–13,5 N·m.

Underhålla kylsystemet

Rengöra motorns kylarområden

Serviceintervall: Var 100:e timme Rengör kylarområdena dubbelt så ofta under speciella arbetsförhållanden. Se Underhålla maskinen under speciella arbetsförhållanden (sida 28).

Viktigt: **Om motorn körs med en igensatt centrifugalsil, smutsiga eller blockerade kylflänsar eller utan kylarhöljen skadas motorn på grund av överhettning.**

Viktigt: **Rengör aldrig motorn med vatten under tryck eftersom vatten kan förorena bränslesystemet.**

Rengör motorns utsida.

Obs: Rengör motorns kylarområden oftare vid mycket dammiga och smutsiga förhållanden.

Serva kylaren

Kontrollera kylvätskenivån i kylaren

Serviceintervall: Varje användning eller dagligen

Obs: Använd en blandning (50/50) av etylenglykol och vatten som kylvätska.

1. Placera maskinen på en jämn yta, dra åt parkeringsbromsen, stäng AV tändningen och ta ut nyckeln.
2. Ta bort locket till kylarens expansionstank (Figur 55).
3. Om kylvätskenivån är låg fyller du på kylvätska i tanken upp till påfyllningsrörets nedersta del.

   Obs: Fyll inte på för mycket.
4. Sätt tillbaka locket till kylarens expansionstank och torka upp eventuellt spill.

Byta kylvätskan

Serviceintervall: Var 1000:e timme/Vartannat år (beroende på vilket som inträffar först)

⚠ VAR FÖRSIKTIG

Om motorn har varit igång kan det trycksatta, heta kylmedlet läcka ut och orsaka brännskador.

- **Ta inte bort kylarlocket när motorn är igång.**
- **Låt motorn svalna i minst 15 minuter eller tills kylarlocket har svalnat så mycket att du kan vidröra det utan att bränna handen.**
- **Använd en trasa för att öppna kylarlocket, och tänk på att öppna locket sakta så att ånga kan komma ut.**

Obs: Använd en blandning (50/50) av etylenglykol och vatten som kylvätska.

1. Placera maskinen på en jämn yta, dra åt parkeringsbromsen, stäng AV tändningen och ta ut nyckeln.
2. Ta bort påfyllningslocket (Figur 55) och fyll på kylvätska.

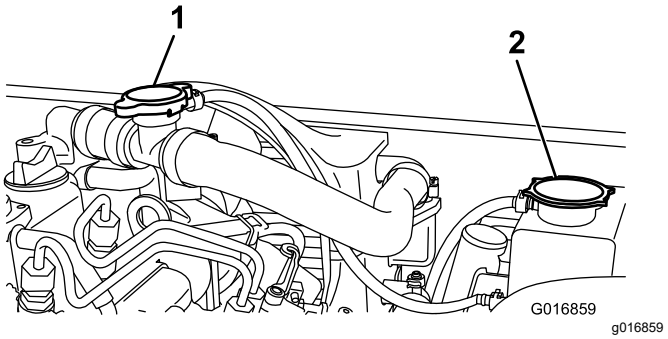

Figur 55

1. Påfyllningslock
2. Lock till kylarens expansionstank

3. Sätt tillbaka påfyllningslocket och ta bort locket till kylarens expansionstank (Figur 55).

   Obs: Låt aldrig båda locken vara borttagna samtidigt. Det kommer i så fall att påverka påfyllningen av tanken negativt.
4. Fyll på kylvätska till påfyllningsrörets nedersta del.
5. Sätt tillbaka locket till kylarens expansionstank och torka upp eventuellt spill.

Underhålla bromsarna

Kontrollera bromsarna

Serviceintervall: Var 100:e timme

Viktigt: **Bromsar är en mycket viktig säkerhetsdel av maskinen. Kontrollera dem noggrant vid det rekommenderade serviceintervallet för att försäkra optimal prestanda och säkerhet.**

- Undersök bromsbeläggen för att kontrollera att de inte är sliten eller skadad. Om bromsbeläggets (bromsklossens) tjocklek är mindre än 1,6 mm ska bromsbelägget bytas ut.
- Undersök bromslamellen och andra delar för tecken på överdrivet slitage eller deformering. Byt ut skadade komponenter.
- Kontrollera bromsvätskenivån. Se Kontrollera bromsvätskenivån (sida 20).

Justera parkeringsbroms-handtaget

Serviceintervall: Var 200:e timme

1. Ta bort handtagsgreppet från parkeringsbroms-spaken (Figur 56).

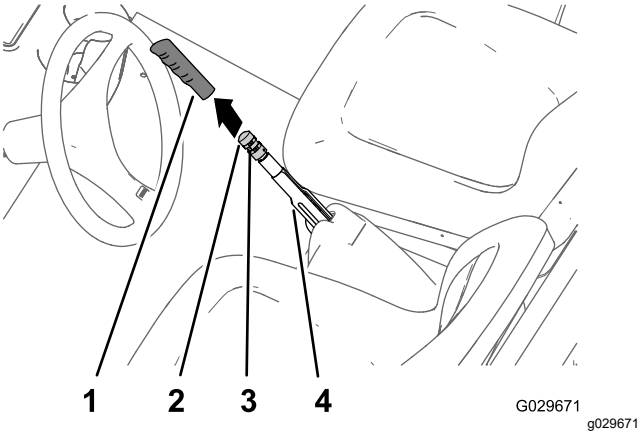

Figur 56

1. Handtag
2. Bromsjusteringsvred
3. Ställskruv
4. Parkeringsbromsspak

2. Lossa ställskruven som håller fast bromsjuste-ringsvredet på parkeringsbromsspaken (Figur 56).
3. Vrid bromsjusteringsvredet tills det når en kraft på 133–156 N för att koppla in parkeringsbromsspaken (Figur 56).

   Obs: Om du har vridit bromsjusteringsvredet så långt justeraren tillåter utan att uppnå kraften på 133–156 N som krävs för att koppla in parkeringsbromsspaken ska du utföra proceduren för justering av bromskablarna. Se Justera bromskablarna (sida 45).
4. Dra åt ställskruven och montera handtagsgreppet (Figur 56).

Justera bromskablarna

1. Ta bort handtagsgreppet från parkeringsbroms-spaken (Figur 56).
2. Lossa ställskruven (Figur 56) som håller fast bromsjusteringsvredet på parkeringsbromsspaken, koppla ur parkeringsbromsen och lossa bromsjusteringsvredet.
3. Lossa den bakre kontramuttern för den gängade justeraren till parkeringsbromskabeln som sitter längst ner på maskinen genom att vrida på den fyra varv (Figur 57).

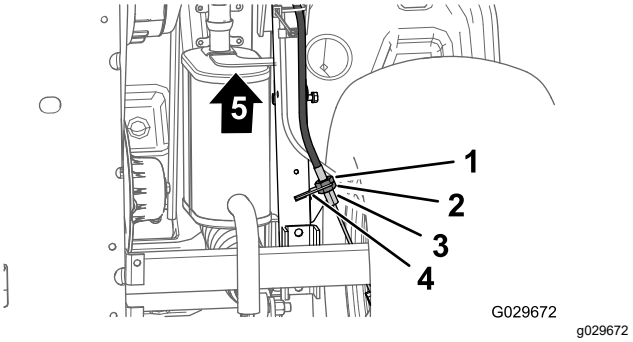

Figur 57

1. Främre kontramutter
2. Bakre kontramutter
3. Bromskabelfäste
4. Gängad justerare (parkeringsbromskabel)
5. Maskinens framsida

4. Dra åt den främre kontramuttern (Figur 57).
5. Vrid bromsjusteringsvredet (Figur 56) tills en kraft på 133–156 N krävs för att koppla in parkeringsbromsspaken.
   - Om det inte går att justera bromsjusterings-vredet genom att **lossa** på det och koppla in parkeringsbromsspaken med en kraft på 133–156 N ska du göra följande:
     A. Lossa den främre kontramuttern (Figur 57) för den gängade justeraren till parkeringsbromskabeln genom att vrida på den ett varv.
     B. Dra åt den bakre kontramuttern (Figur 57).
     C. Vrid bromsjusteringsvredet (Figur 56) så att det behövs en kraft på 133–156 N för att koppla in parkeringsbromsspaken.
     D. Upprepa steg A till C upp till två gånger till för att uppnå en kraft på 133–156 N för att dra åt parkeringsbromsen.

- Om det inte går att justera bromsjusterings-vredet genom att **dra åt** det och koppla in parkeringsbromsspaken med en kraft på 133–156 N ska du göra följande:

  A. Lossa den bakre kontramuttern (Figur 57) för den gängade justeraren till parkeringsbromskabeln genom att vrida på den ett varv.

  B. Dra åt den främre kontramuttern (Figur 57).

  C. Vrid bromsjusteringsvredet (Figur 56) så att det behövs en kraft på 133–156 N för att koppla in parkeringsbromsspaken.

  D. Upprepa steg A till C upp till tre gånger till för att uppnå en kraft på 133–156 N för att dra åt parkeringsbromsen.

  Obs: Om det inte går att justera parkeringsbromskabeln tillräckligt mycket för att bromsjusteringsvredet ska befinna sig inom justeringsintervallet, ska du kontrollerar om bromsklossarna är kraftigt slitna.

- Dra åt ställskruven och montera handtagsgreppet (Figur 56).

Byta bromsvätska

Serviceintervall: Var 1000:e timme

Kontakta en auktoriserad Toro-återförsäljare.

Underhålla remmarna

Serva drivremmen

Nya remmar måste köras in innan de växlar korrekt. En rem körs in inom de två första timmarna med normal drift.

Kontrollera drivremmen

Serviceintervall: Efter de första 8 timmarna

Var 200:e timme

Obs: Om enheten fortsätter att förflytta sig när motorn är på låg tomgång kan kopplingarna bli smutsiga och behöva rengöras.

1. Parkera maskinen på ett plant underlag, dra åt parkeringsbromsen, stäng AV tändningen och ta ut nyckeln.
2. Lyft upp lastlådan och säkra den med stöttan. Se Höja lastlådan (sida 18).
3. Vrid på remmen och kontrollera om den är sliten eller skadad (Figur 58).

   Obs: Byt ut remmen vid behov.

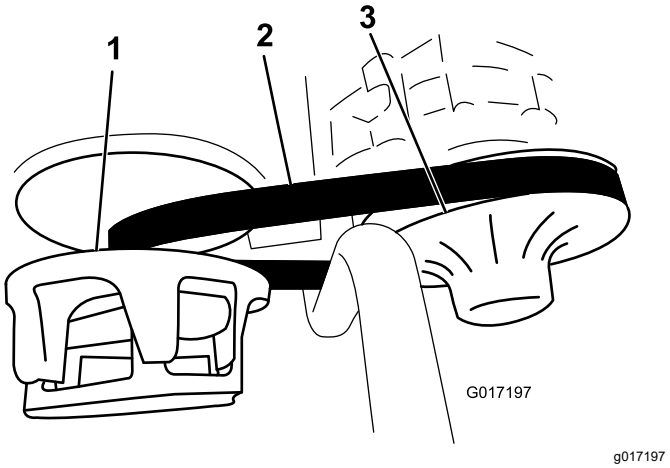

Figur 58

1. Primärkoppling
2. Drivrem
3. Sekundärkoppling

4. Sänk ned lastlådan. Se Sänka ned lastlådan (sida 19).

Byta ut drivremmen

1. Höj upp lastlådan, se Höja lastlådan (sida 18).
2. För transmissionen till NEUTRALLÄGET, dra åt parkeringsbromsen, stäng av motorn och ta ut nyckeln.
3. Vrid remmen och dra den över sekundärkopplingen (Figur 58).
4. Ta bort remmen från primärkopplingen (Figur 58).

   Obs: Släng den gamla remmen.
5. Placera den nya remmen över primärkopplingen (Figur 58).
6. Vrid remmen och dra den över sekundärkopplingen (Figur 58).
7. Sänk ned lastlådan, se Sänka ned lastlådan (sida 19).

Kontrollera remdragningens stötfångare

Obs: Kontrollera endast remdragningens stötfångare vid felsökning av vibration, vid ombyggnad eller om det uppstår ett fel med motorns montering.

Remdragningens stötfångare (Figur 59) ska ha ett mellanrum på 2,2 mm.

Om stötfångaren är för nära motorfästet kommer remmen att orsaka alltför kraftiga vibrationer.

Om stötfångaren är för långt bort från motorfästet kommer remmen att orsaka skadlig påfrestning på motorn.

Justera avståndet genom att lossa de tre flänsbultarna som håller fast fästet vid ramen och flytta fästet så mycket som behövs.

Dra åt de tre flänsbultarna när avståndet är korrekt.

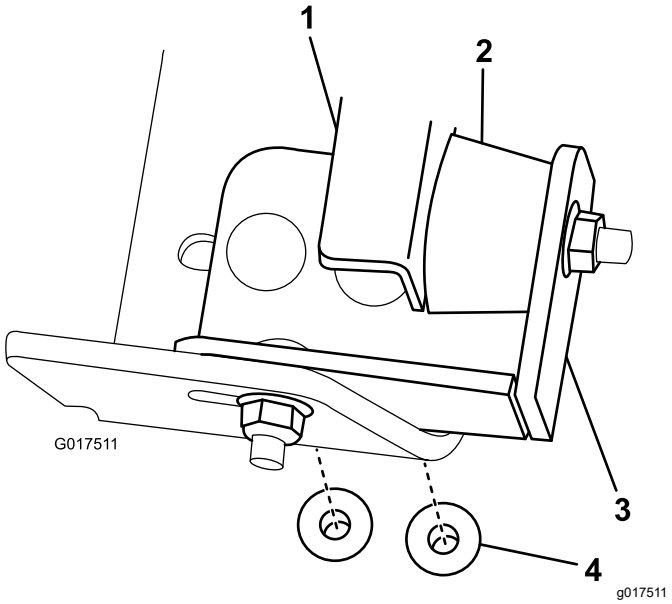

Figur 59

1. Motorfäste
2. Stötdämpare
3. Fäste
4. Flänsbult

Underhåll av chassit

Justera lastlådans spärrhakar

Om lastlådans spärrhakar inte är korrekt inställda så vibrerar lastlådan under körning. Du kan justera spärrstiften så att spärrhakarna håller lastlådan ordentligt fast vid chassit.

1. Lossa muttern i änden av spärrstiftet (Figur 60).

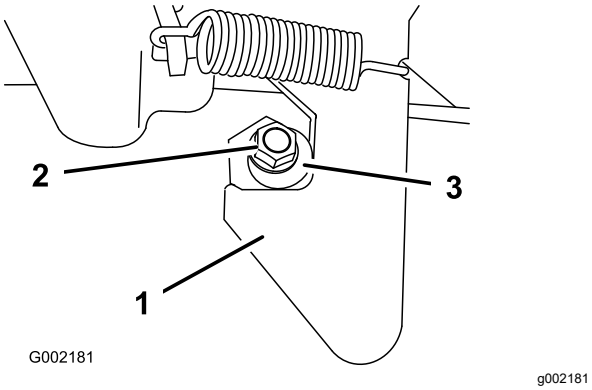

Figur 60

1. Spärrhake
2. Låsmutter
3. Spärrstift

2. Vrid spärrstiftet medsols tills det sitter tätt mot haken på spärrhaken (Figur 60).
3. Dra åt låsmuttern till 19,7–25,4 N·m.
4. Upprepa steg 1 till 3 för spärrhaken på maskinens andra sida.

Rengöring

Tvätta maskinen

Maskinen ska tvättas när så erfordras. Använd enbart vatten eller vatten och ett milt tvättmedel. Det går att använda en trasa.

Viktigt: **Trycksatt vatten (högtryckstvätt) rekommenderas inte för tvätt av maskinen. Det kan skada elsystemet, lossa viktiga dekaler eller tvätta bort fett som behövs vid friktionspunkter. Undvik att använda alltför mycket vatten, särskilt nära kontrollpanelen, motorn och batteriet.**

Förvaring

1. Placera maskinen på en jämn yta, dra åt parkeringsbromsen, slå av motorn och ta ut nyckeln.
2. Rengör hela maskinen från smuts och lort, inklusive utsidan av motorns cylinderhuvudflänsar och blåsarhuset.

   Viktigt: **Tvätta maskinen med ett milt rengöringsmedel och vatten. Använd inte högtrycksvatten för att tvätta maskinen. Högtryckstvätt kan skada elsystemet och tvätta bort fett som behövs i friktionspunkter. Spola inte med för mycket vatten, i synnerhet inte i närheten av kontrollpanelen, lamporna, motorn eller batteriet.**
3. Kontrollera bromsarna, se Kontrollera bromsarna (sida 45).
4. Serva luftrenaren, se Serva luftrenaren (sida 32).
5. Smörj maskinen. Se Smörjning (sida 29).
6. Byt motoroljan och oljefiltret. Se Byta ut motoroljan (sida 33) och Byta ut motoroljefiltret (sida 34).
7. Kontrollera lufttrycket i däcken, se Kontrollera däcktrycket (sida 22).
8. Spola bränsletanken med färskt, rent dieselbränsle.
9. Ta bort batteriet från chassit.

   Obs: Låt inte kablarna vara anslutna till batteriet under förvaringen.

   Viktigt: **Batteriet måste vara fulladdat så att det inte fryser och skadas vid temperaturer under 0 °C. Ett fulladdat batteri behåller sin laddning i ungefär 50 dagar vid temperaturer under 4 °C. Vid temperaturer över 4 °C ska du kontrollera vattennivån i batteriet och ladda batteriet var 30:e dag.**
10. Kontrollera och dra åt alla bultar, muttrar och skruvar. Reparera eller byt ut skadade delar.
11. Måla i lackskador och bara metallytor.

    Färg finns att köpa hos din närmaste auktoriserade återförsäljare.
12. Förvara maskinen i ett rent och torrt garage eller lagerutrymme.
13. Avlägsna tändningsnyckeln och placera den på en säker plats utom räckhåll för barn.
14. Täck över maskinen för att skydda den och hålla den ren.

Anteckningar:

Lista över internationella återförsäljare

Återförsäljare:	Land:	Telefonnummer:	Återförsäljare:	Land:	Telefonnummer:
Agrolanc Kft	Ungern	36 27 539 640	Maquiver S.A.	Colombia	57 1 236 4079
Asian American Industrial (AAI)	Hongkong	852 2497 7804	Maruyama Mfg. Co. Inc.	Japan	81 3 3252 2285
B-Ray Corporation	Korea	82 32 551 2076	Mountfield a.s.	Tjeckien	420 255 704 220
Brisa Goods LLC	Mexiko	1 210 495 2417	Mountfield a.s.	Slovakien	420 255 704 220
Casco Sales Company	Puerto Rico	787 788 8383	Munditol S.A.	Argentina	54 11 4 821 9999
Ceres S.A.	Costa Rica	506 239 1138	Norma Garden	Ryssland	7 495 411 61 20
CSSC Turf Equipment (pvt) Ltd.	Sri Lanka	94 11 2746100	Oslinger Turf Equipment SA	Ecuador	593 4 239 6970
Cyril Johnston & Co.	Nordirland	44 2890 813 121	Oy Hako Ground and Garden Ab	Finland	358 987 00733
Cyril Johnston & Co.	Irland	44 2890 813 121	Parkland Products Ltd.	Nya Zeeland	64 3 34 93760
Fat Dragon	Kina	886 10 80841322	Perfetto	Polen	48 61 8 208 416
Femco S.A.	Guatemala	502 442 3277	Pratoverde SRL.	Italien	39 049 9128 128
FIVEMANS New-Tech Co., Ltd	Kina	86-10-6381 6136	Prochaska & Cie	Österrike	43 1 278 5100
ForGarder OU	Estland	372 384 6060	RT Cohen 2004 Ltd.	Israel	972 986 17979
G.Y.K. Company Ltd.	Japan	81 726 325 861	Riversa	Spanien	34 9 52 83 7500
Geomechaniki of Athens	Grekland	30 10 935 0054	Lely Turfcare	Danmark	45 66 109 200
Golf international Turizm	Turkiet	90 216 336 5993	Lely (U.K.) Limited	Storbritannien	44 1480 226 800
Hako Ground and Garden	Sverige	46 35 10 0000	Solvert S.A.S.	Frankrike	33 1 30 81 77 00
Hako Ground and Garden	Norge	47 22 90 7760	Spyros Stavrinides Limited	Cypern	357 22 434131
Hayter Limited (U.K.)	Storbritannien	44 1279 723 444	Surge Systems India Limited	Indien	91 1 292299901
Hydroturf Int. Co Dubai	Förenade Arabemiraten	97 14 347 9479	T-Markt Logistics Ltd.	Ungern	36 26 525 500
Hydroturf Egypt LLC	Egypten	202 519 4308	Toro Australia	Australien	61 3 9580 7355
Irrimac	Portugal	351 21 238 8260	Toro Europe NV	Belgien	32 14 562 960
Irrigation Products Int'l Pvt Ltd.	Indien	0091 44 2449 4387	Valtech	Marocko	212 5 3766 3636
Jean Heybroek b.v.	Nederländerna	31 30 639 4611	Victus Emak	Polen	48 61 823 8369

Europeiskt sekretessmeddelande

De uppgifter som Toro registrerar
Toro Warranty Company (Toro) respekterar din integritet. För att kunna behandla dina garantianspråk och kontakta dig i händelse av att en produkt måste återkallas ber vi dig att uppge vissa personuppgifter, antingen direkt eller via din lokala Toro-återförsäljare.

Toros garantisystem körs på servrar som finns i USA där sekretesslagarna kanske inte ger samma skydd som i ditt land.

GENOM ATT UPPGE DINA PERSONUPPGIFTER TILL OSS SAMTYCKER DU TILL ATT DE BEHANDLAS SÅ SOM BESKRIVS I DET HÄR SEKRETESSMEDDELANDET.

Så här använder Toro informationen
Toro kan använda dina personuppgifter för att behandla garantianspråk och för att kontakta dig i händelse av att en produkt återkallas. Toro kan vidarebefordra uppgifterna till sina dotterbolag, återförsäljare eller andra affärspartners i samband med någon av dessa aktiviteter. Vi säljer inte dina personuppgifter till något annat företag. Vi förbehåller oss rätten att vidarebefordra personuppgifter i syfte att efterleva tillämpliga lagar och uppfylla förfrågningar från vederbörliga myndigheter, administrera system på rätt sätt eller för vår egen eller andra användares säkerhet.

Så här sparas dina personuppgifter
Vi sparar dina personuppgifter så länge vi behöver dem för det syfte de ursprungligen registrerades för, av andra legitima skäl (t.ex. för att följa föreskrifter) eller så länge som krävs enligt tillämplig lag.

Toros engagemang för att skydda dina personuppgifter
Vi vidtar skäliga försiktighetsåtgärder för att skydda dina personuppgifter. Vi vidtar också åtgärder för att bibehålla personuppgifternas aktuella status så att de är korrekta.

Åtkomst till och korrigering av personuppgifter
Om du vill granska eller korrigera dina personuppgifter kan du kontakta oss via e-post på legal@toro.com.

Konsumenträtt i Australien

Australiensiska kunder hittar information rörande australiensisk konsumenträtt inuti förpackningen eller hos den lokala Toro-återförsäljaren.

Toros garanti

Två års begränsad garanti

Fel och produkter som omfattas

The Toro Company och dess dotterbolag Toro Warranty Company garanterar gemensamt, och i enlighet med ett avtal dem emellan, att din Toro-produkt (”produkten”) är utan material- och tillverkningsfel i två år eller 1 500 arbetstimmar*, beroende på vilket som inträffar först. Den här garantin gäller för alla produkter förutom luftare (och för dem finns det separata garantiförklaringar). Om ett fel som omfattas av garantin föreligger, kommer vi att reparera produkten utan kostnad. Detta omfattar feldiagnos, utförande av arbetet, reservdelar och transport. Den här garantin börjar gälla det datum då produkten levereras till den ursprungliga köparen i återförsäljarledet.
* Produkten är försedd med en timmätare.

Anvisningar för garantiservice

Du är ansvarig för att meddela produktdistributören eller den auktoriserade återförsäljaren som du köpte produkten av så snart du tror att ett fel som omfattas av garantin föreligger. Om du behöver hjälp med att hitta en produktdistributör eller auktoriserad återförsäljare, eller om du har några frågor som rör dina rättigheter och skyldigheter beträffande garantin, kan du kontakta oss på:

Toro Commercial Products Service Department
Toro Warranty Company
8111 Lyndale Avenue South
Bloomington, MN 55420-1196 USA

+1-952-888-8801 eller +1-800-952-2740
E-post: commercial.warranty@toro.com

Ägarens ansvar

Som ägare till produkten är du ansvarig för att utföra det underhåll och de justeringar som krävs, i enlighet med anvisningarna i *bruksanvisningen*. Om du inte utför det underhåll och de justeringar som krävs kan detta leda till att ett eventuellt garantianspråk inte godkänns.

Produkter och fel som inte omfattas

Alla produkt- eller funktionsfel som inträffar inom garantiperioden beror inte på material- eller tillverkningsfel. Den här garantin omfattar inte följande:

- Produktfel som orsakats av att andra reservdelar än Toro-originaldelar har använts eller av att extra, modifierade tillbehör och produkter som inte har tillverkats av Toro har monterats och använts. I vissa fall erbjuder tillverkaren en separat garanti för sådana produkter.
- Produktfel som orsakas av underlåtenhet att utföra det underhåll och/eller de justeringar som rekommenderas. Garantianspråk kan komma att underkännas om Toro-produkten inte underhålls i enlighet med anvisningarna i stycket Rekommenderat underhåll i *bruksanvisningen*.
- Produktfel som orsakas av felaktig, slarvig eller vårdslös användning av produkten.
- Slitdelar som förbrukas vid användning, förutom om dessa visar sig vara defekta. Exempel på slitdelar som förbrukas eller slits ut vid normal användning av produkten omfattar, men är inte begränsade till, bromsklossar, bromsbelägg, lamellbelägg, knivar, cylindrar, valsar och lager (tätade eller smörjbara), understål, tändstift, svänghjul och svänghjulslager, däck, filter, remmar samt vissa sprutkomponenter som membran, munstycken och backventiler m.m.
- Fel som orsakats av yttre påverkan. Yttre påverkan omfattar, men är inte begränsat till, väder, förvaringsomständigheter, föroreningar, användning av bränslen, kylvätskor, smörjmedel, tillsatser, konstgödningsmedel, vatten eller kemikalier m.m. som ej har godkänts.
- Fel eller problem med prestandan på grund av att bränslen (t.ex. bensin, diesel eller biodiesel) som inte uppfyller respektive industristandarder har använts.
- Normalt förekommande buller, vibrationer, slitage och försämringar.
- Normalt slitage omfattar, men är inte begränsat till, skador på säten till följd av slitage eller nötning, slitage på målade ytor, repor på dekaler eller fönster m.m.

Reservdelar

Reservdelar som ska bytas ut i samband med det underhåll som krävs omfattas endast av garantin under perioden fram till den planerade tidpunkten för utbytet av delen. Delar som byts ut i enlighet med den här garantin omfattas av garantin under hela den återstående produktgarantin och tillfaller Toro. Toro fattar det slutliga beslutet om huruvida en befintlig del eller enhet ska repareras eller bytas ut. Toro har rätt att använda omarbetade reservdelar vid garantireparationer.

Garanti för djupurladdnings- och litiumjonbatterier:

Djupurladdnings- och litiumjonbatterier har en total livslängd på ett visst antal kilowattimmar. Användnings-, laddnings- och underhållstekniker kan förlänga eller minska den totala batterilivslängden. I och med att batterierna i produkten används minskar gradvis mängden användbart arbete mellan laddningsintervallerna tills dess att batteriet är helt urladdat. Ansvaret för att ersätta urladdade batterier, på grund av normal användning, faller på produktens ägare. Batterierna måste kanske bytas ut under garantiperioden, och det sker då på ägarens bekostnad. Obs! (Endast litiumjonbatteri): Garantin för litiumjonbatterier är begränsad och beräknas proportionellt från år tre till fem baserat på användningstid och antal förbrukade kilowattimmar. Se *bruksanvisningen* för mer information.

Ägaren bekostar underhållet

Den vanliga service som krävs för Toro-produkter omfattar bland annat att finjustera motorn, smörja, rengöra och polera maskinen, byta filter och kylvätska samt att utföra det underhåll som rekommenderas. Sådan service får ägaren själv bekosta.

Allmänna villkor

Reparation av en auktoriserad Toro-distributör eller Toro-återförsäljare är den enda kompensation som du har rätt till under denna garanti.

Varken The Toro Company eller Toro Warranty Company är ansvariga för indirekta eller oförutsedda skador eller följdskador i samband med användningen av de Toro-produkter som omfattas av denna garanti. Detta inkluderar alla kostnader eller utgifter för att tillhandahålla ersättningsutrustning eller service under rimliga perioder med funktionsfel eller avsaknad av möjlighet av använda produkten medan reparationer som omfattas av garantin utförs. Med undantag för den emissionsgaranti som nämns nedan, och endast om denna är tillämplig, finns ingen annan yttrycklig garanti. Alla indirekta garantier i fråga om säljbarhet och användningslämplighet är begränsade till denna uttryckliga garantis varaktighet.

I vissa stater är det inte tillåtet att undanta oförutsedda skador eller följdskador, eller att tidsbegränsa en indirekt garantis varaktighet, och i dessa fall är det möjligt att ovanstående undantag och begränsningar inte gäller. Denna garanti ger dig specifika juridiska rättigheter, och du kan även ha andra rättigheter som varierar från stat till stat.

Anmärkning om motorgarantin:

Emissionskontrollsystemet kan omfattas av en separat garanti som uppfyller de krav som fastställts av den amerikanska miljömyndigheten (Environmental Protection Agency, EPA) och/eller Kaliforniens luftskyddsmyndighet (California Air Resources Board, CARB). Timbegränsningarna som anges ovan är inte tillämpliga i fråga om garantin för emissionskontrollsystem. Se garantiförklaringen om emissionskontroll som medföljer produkten eller finns i motortillverkarens dokumentation för ytterligare information.

Andra länder än USA och Kanada

Kunder som har köpt Toro-produkter som exporterats från USA eller Kanada ska kontakta sin Toro-distributör (återförsäljare) för att få garantipolicyn för sitt eget land eller sin provins eller stat. Om du av någon anledning är missnöjd med din distributörs service eller har svårt att få garantiupplysningar kontaktar du Toro-importören.