Form No. 3411-886 Rev D

Count on it.

Manuel de l'utilisateur

Véhicule utilitaire Workman® MDX-D

N° de modèle 07236—N° de série 400000000 et suivants
N° de modèle 07236TC—N° de série 400000000 et suivants

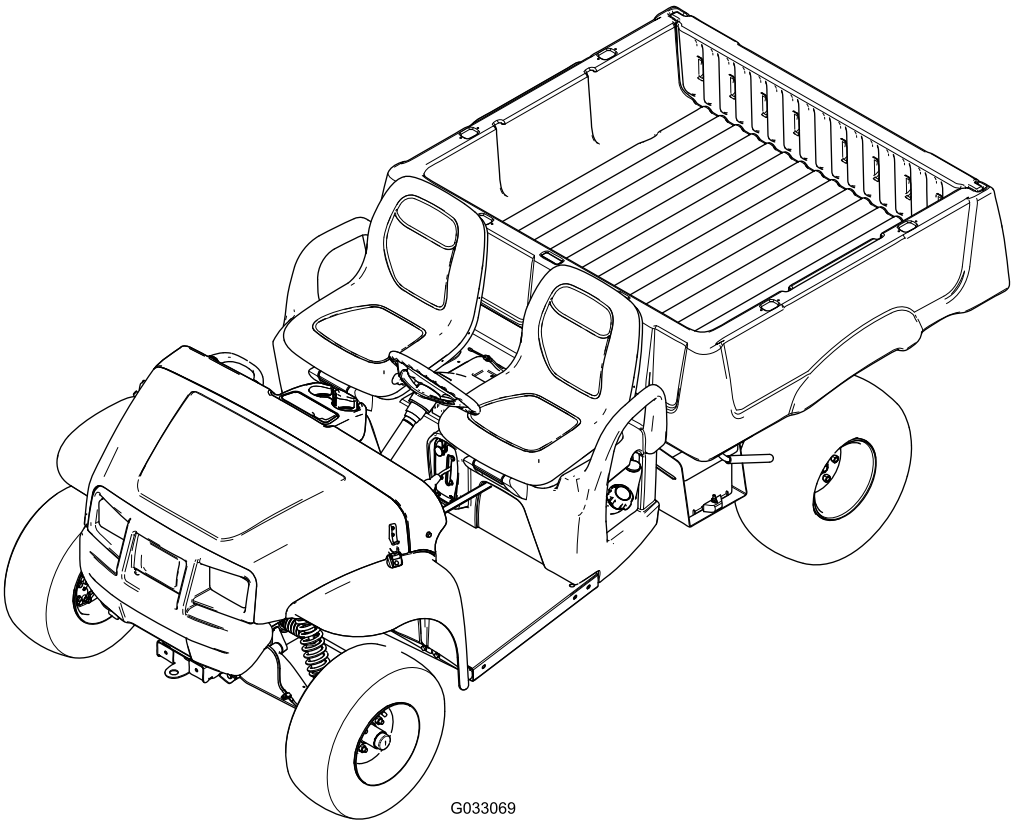

Enregistrez votre produit à www.Toro.com.
Traduction du texte d'origine (FR)

3411-886

Ce produit est conforme à toutes les directives européennes pertinentes. Pour plus de renseignements, reportez-vous à la Déclaration de conformité spécifique du produit fournie séparément.

Vous commettez une infraction à la section 4442 ou 4443 du Code des ressources publiques de Californie si vous utilisez cette machine dans une zone boisée, broussailleuse ou recouverte d'herbe à moins d'équiper le moteur d'un pare-étincelles, tel que défini à la section 4442, maintenu en bon état de marche, ou à moins de construire, équiper et entretenir le moteur de manière à prévenir les incendies.

Le *manuel du propriétaire du moteur* ci-joint est fourni à titre informatif concernant la réglementation de l'Agence américaine pour la protection de l'environnement (EPA) et la réglementation antipollution de l'état de Californie relative aux systèmes antipollution, à leur entretien et à leur garantie. Vous pouvez vous en procurer un nouvel exemplaire en vous adressant au constructeur du moteur.

⚠ ATTENTION

CALIFORNIE
Proposition 65 - Avertissement

L'état de Californie considère les gaz d'échappement des moteurs diesel et certains de leurs composants comme susceptibles de provoquer des cancers, des malformations congénitales et autres troubles de la reproduction.

Les bornes de la batterie et accessoires connexes contiennent du plomb et des composés de plomb. L'état de Californie considère ces substances chimiques comme susceptibles de provoquer des cancers et des troubles de la reproduction. Lavez-vous les mains après avoir manipulé la batterie.

Introduction

Lisez attentivement cette notice pour apprendre comment utiliser et entretenir correctement votre produit, et éviter ainsi de l'endommager ou de vous blesser. Vous êtes responsable de l'utilisation sûre et correcte du produit.

Vous pouvez contacter Toro directement sur www.Toro.com pour tout renseignement concernant un produit ou un accessoire, pour obtenir l'adresse d'un concessionnaire ou pour enregistrer votre produit.

Pour obtenir des prestations de service, des pièces d'origine Toro ou des renseignements complémentaires, munissez-vous des numéros de modèle et de série du produit et contactez un concessionnaire-réparateur agréé ou le service client Toro. Figure 1 indique l'emplacement des numéros de modèle et de série sur le produit. Inscrivez les numéros dans l'espace réservé à cet effet.

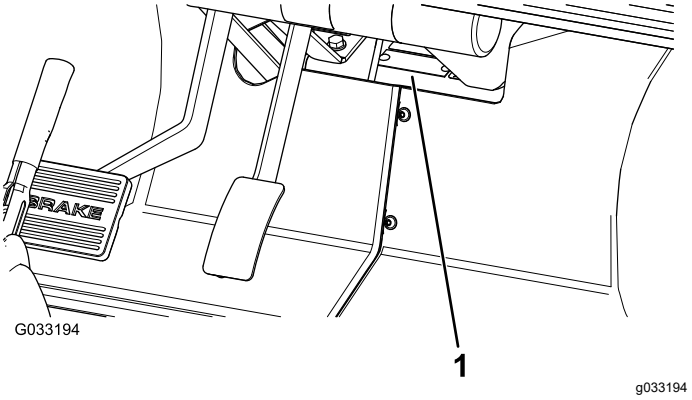

Figure 1

1. Emplacement des numéros de modèle et de série

N° de modèle _____

N° de série _____

Les mises en garde de ce manuel soulignent des dangers potentiels et sont signalées par le symbole de sécurité (Figure 2), qui indique un danger pouvant entraîner des blessures graves ou mortelles si les précautions recommandées ne sont pas respectées.

g000502

Figure 2

1. Symbole de sécurité

Ce manuel utilise deux termes pour faire passer des renseignements essentiels. **Important**, pour attirer l'attention sur des renseignements mécaniques spécifiques et **Remarque**, pour insister sur des renseignements d'ordre général méritant une attention particulière.

© 2021—The Toro® Company
8111 Lyndale Avenue South
Bloomington, MN 55420, États-Unis

Contactez-nous sur www.Toro.com.
Imprimé aux États-Unis
Tous droits réservés

Table des matières

Sécurité 4
Consignes de sécurité 4
Fonctions du responsable 4
Avant l'utilisation 4
Consignes de sécurité pour la manipulation des carburants 5
Utilisation 5
Entretien 7
Autocollants de sécurité et d'instruction 9
Mise en service 11
1 Montage du volant (modèle 07236TC seulement) 11
2 Branchement de la batterie (modèle 07236TC seulement) 11
3 Contrôle des niveaux de liquides et de la pression des pneus 12
4 Lecture du manuel et visionnement de la documentation de formation 13
5 Rodage des freins 13
Vue d'ensemble du produit 14
Commandes 15
Caractéristiques techniques 18
Outils et accessoires 18
Utilisation 19
Sécurité avant tout 19
Utilisation du plateau de chargement 19
Contrôles préliminaires 21
Contrôle du niveau de liquide de frein 21
Contrôle du niveau d'huile moteur 22
Contrôle de la pression des pneus 23
Ajout de carburant 23
Démarrage du moteur 23
Arrêt de la machine 24
Stationnement de la machine 24
Rodage d'une machine neuve 24
Chargement du plateau 24
Transport de la machine 25
Remorquage de la machine 25
Attelage d'une remorque 26
Entretien 27
Programme d'entretien recommandé 27
Liste de contrôle pour l'entretien journalier 28
Procédures avant l'entretien 29
Entretien de la machine dans des conditions d'utilisation spéciales 29
Préparation à l'entretien de la machine 29
Levage de la machine 29
Accéder au capot 30
Lubrification 31
Graissage de la machine 31
Graissage des roulements des roues avant 31
Entretien du moteur 34
Entretien du filtre à air 34
Vidange et contrôle du niveau d'huile moteur 35
Entretien du système d'alimentation 37
Contrôle des conduites et raccords 37
Remplacement du filtre à carburant 37
Entretien du système électrique 37
Entretien de la batterie 37
Remplacement des fusibles 39
Entretien des phares 39
Entretien du système d'entraînement 41
Entretien des pneus 41
Contrôle des composants de la direction et la suspension 41
Réglage du pincement et du carrossage des roues avant 42
Contrôle du niveau de liquide de la boîte-pont 43
Vidange du liquide de la boîte-pont 43
Contrôle et réglage du point mort 44
Contrôle de l'embrayage principal 45
Entretien de l'embrayage d'entraînement principal 45
Entretien du système de refroidissement 46
Nettoyage des zones de refroidissement du moteur 46
Entretien du radiateur 46
Entretien des freins 47
Contrôle des freins 47
Réglage de la poignée de commande de frein de stationnement 47
Réglage des câbles de frein 48
Vidange du liquide de frein 48
Entretien des courroies 49
Entretien de la courroie d'entraînement 49
Remplacement de la courroie d'entraînement 49
Contrôle de la butée de tension de courroie 49
Entretien du châssis 50
Réglage des verrous du plateau de chargement 50
Nettoyage 51
Lavage de la machine 51
Remisage 51

Sécurité

Cette machine peut occasionner des accidents si elle n'est pas utilisée ou entretenue correctement. Pour réduire les risques d'accidents et de blessures, respectez les consignes de sécurité qui suivent. Tenez toujours compte des mises en garde signalées par le symbole de sécurité et la mention **Prudence**, **Attention** ou **Danger**. Le non respect des instructions peut entraîner des blessures graves voire mortelles.

La machine est conforme aux spécifications de la norme SAE J2258.

Important: **Pour les données réglementaires exigées par la CE, reportez-vous à la Déclaration de conformité fournie avec la machine.**

Consignes de sécurité

Important: **Cette machine est principalement conçue comme un véhicule non routier et ne doit pas être utilisée régulièrement sur la voie publique.**

Lorsque vous utilisez la machine sur la voie publique, respectez le code de la route et utilisez les accessoires supplémentaires éventuellement exigés par la loi, tels éclairages, clignotants, panneau « véhicule lent » et autres.

Cette machine a été conçue et testée pour offrir un fonctionnement sûr et correct si vous respectez les consignes d'utilisation et d'entretien. Bien que la protection contre les risques et la prévention des accidents dépendent de la conception et de la configuration de la machine, ces facteurs sont aussi liés à la prudence, au bon sens et à la bonne formation de l'utilisateur, à l'entretien et au remisage de la machine. Cette machine peut occasionner des accidents, parfois mortels, si elle n'est pas utilisée ou entretenue correctement.

Cette machine présente un confort de roulement et un comportement différents de ceux auxquels sont habitués les conducteurs d'automobiles ou de camions. Pour cette raison, prenez le temps de vous familiariser avec votre machine.

Les accessoires disponibles pour la machine ne sont pas tous abordés dans ce manuel. Reportez-vous au *Manuel de l'utilisateur* de chaque accessoire pour plus de précisions sur les instructions de sécurité.

Pour réduire les risques de blessures ou d'accidents mortels, respectez les consignes de sécurité suivantes :

Fonctions du responsable

- Il doit s'assurer que les utilisateurs sont bien formés et qu'ils ont lu et compris le *Manuel de l'utilisateur*, ainsi que tous les autocollants présents sur le véhicule.
- Il doit établir ses propres procédures et règles de travail spéciales à appliquer en cas de conditions d'utilisation inhabituelles (ex. pentes trop raides pour l'utilisation sûre de la machine).

Avant l'utilisation

- Cette machine n'est prévue que pour **une seule personne**, le conducteur. Ce dernier peut être accompagné éventuellement d'**un passager** dans le siège prévu à cet effet par le constructeur. Ne transportez **jamais** d'autres personnes.
- Familiarisez-vous avec toutes les commandes et apprenez à arrêter le moteur rapidement.
- N'utilisez **jamais** la machine si vous êtes fatigué(e), malade ou encore sous l'emprise de l'alcool, de drogues ou de médicaments.
- Portez toujours des chaussures solides à semelle antidérapante. Ne portez pas de vêtements amples, attachez vos cheveux s'ils sont longs et ne portez pas de bijoux.
- Le port de lunettes de sécurité, de chaussures de sécurité, et d'un pantalon est exigé par certaines réglementations locales.
- Ne confiez **jamais** l'utilisation de la machine à un enfant. N'autorisez **jamais** un adulte à utiliser la machine sans instructions adéquates. Seules les personnes autorisées ayant appris à se servir correctement de la machine sont habilitées à l'utiliser.
- Tenez toujours compte de la présence d'autres personnes.
- Maintenez toujours tous les capots, dispositifs de protection et autocollants en place. Si un capot, un dispositif de sécurité ou un autocollant manque, est endommagé ou illisible, réparez ou remplacez-le avant d'utiliser la machine.
- Évitez d'utiliser la machine après la tombée du jour, surtout si vous ne connaissez pas bien le terrain. Si vous devez conduire dans l'obscurité, conduisez prudemment et allumez les phares.
- Avant d'utiliser la machine, contrôlez toutes les pièces et tous les accessoires. En cas d'anomalie, **cessez d'utiliser la machine**. Remédiez au problème avant d'utiliser de nouveau la machine ou l'accessoire.
- Utilisez la machine uniquement à l'extérieur ou dans un local bien ventilé.

Consignes de sécurité pour la manipulation des carburants

- Pour éviter de vous blesser ou de causer des dommages matériels, manipulez le carburant avec une extrême prudence. Le carburant est extrêmement inflammable et ses vapeurs sont explosives.
- Ne fumez pas près de la machine.
- Utilisez uniquement un bidon non métallique homologué.
- Les décharges d'électricité statique peuvent enflammer les vapeurs de carburant à l'intérieur d'un bidon qui n'est pas relié à la terre. Ne remplissez jamais les bidons de carburant à l'intérieur d'une machine ou sur le plateau d'une remorque dont le revêtement est en plastique. Enlevez le bidon de carburant du plateau de la machine et posez-le sur le sol à bonne distance de la machine avant de le remplir.
- Maintenez le pistolet en contact avec le bidon pendant le remplissage. Enlevez le matériel du plateau de la machine avant de faire le plein. N'utilisez pas de dispositif de verrouillage du pistolet en position ouverte.
- N'enlevez jamais le bouchon du réservoir de carburant et n'ajoutez jamais de carburant quand le moteur est en marche.
- Laissez refroidir le moteur avant de faire le plein.
- Ne faites jamais le plein de carburant à l'intérieur d'un local.
- Ne remisez jamais la machine ni les bidons de carburant à proximité d'une flamme nue, d'une source d'étincelles ou d'une veilleuse, telle celle d'un chauffe-eau ou d'autres appareils.
- Descendez la machine du véhicule ou de la remorque et posez-la à terre avant de remplir le réservoir de carburant. Si ce n'est pas possible, laissez la machine dans le véhicule ou sur la remorque, mais remplissez le réservoir à l'aide d'un bidon, et non directement à la pompe.
- Si du carburant s'est répandu sur vos vêtements, changez-vous immédiatement.
- Ne remplissez jamais excessivement le réservoir de carburant. Remettez en place le bouchon du réservoir et serrez-le fermement.

Utilisation

- L'utilisateur et son passager doivent rester assis pendant le déplacement de la machine. L'utilisateur doit garder les deux mains sur le volant autant que possible et le passager doit se tenir aux poignées de maintien prévues à cet effet. Gardez toujours les bras et les jambes à l'intérieur de la machine.
- Ralentissez votre course et tournez moins brutalement quand vous transportez un passager. Le passager ignore ce que vous avez l'intention de faire et n'est donc pas préparé pour les virages ou les coups de frein. Ne transportez jamais de passager sur le plateau ou les accessoires.
- Ne surchargez jamais la machine. La plaque signalétique (située sous le centre du tableau de bord) indique les charges limites de la machine. Vous ne devez jamais surcharger l'accessoire ni dépasser le poids total autorisé en charge du véhicule (PTAC).
- Vous risquez de provoquer un accident, de renverser la machine et de vous blesser gravement, voire mortellement, si vous utilisez la machine sans respecter les consignes de sécurité. Conduisez avec prudence. Pour éviter de renverser ou de perdre le contrôle du véhicule, prenez les précautions suivantes :
  - Soyez extrêmement prudent, réduisez votre vitesse et ne vous approchez pas des fosses de sable, des fossés, des dénivellations, des rampes, des terrains inconnus ou de tout autre danger.
  - Méfiez-vous des trous et autres dangers cachés.
  - Soyez prudent lorsque vous utilisez la machine sur une pente. Déplacez-vous toujours en ligne droite sur les pentes. Ralentissez avant de prendre des virages serrés et de tourner sur une pente. Évitez autant que possible de tourner sur les pentes.
  - Soyez particulièrement prudent si vous conduisez la machine sur des surfaces humides, à grande vitesse ou à pleine charge. Le temps d'arrêt augmente avec la charge.
  - Évitez les arrêts et les démarrages brusques. N'alternez pas entre la marche arrière et la marche avant sans immobiliser complètement la machine auparavant.
  - Ne tentez pas de négocier des virages serrés ni d'effectuer des manœuvres dangereuses susceptibles de vous faire perdre le contrôle de la machine.
  - Lors du déchargement, ne laissez personne se tenir derrière la machine et ne déversez jamais la charge sur les pieds de qui que ce soit. Déverrouillez le hayon en vous plaçant sur le côté du véhicule, pas juste derrière.
  - Gardez tout le monde à une distance suffisante. Avant de faire marche arrière, vérifiez que la voie est libre derrière vous. Reculez lentement.

- Méfiez-vous de la circulation près des routes et en traversant. Les piétons et les autres machines ont toujours la priorité. Signalez toujours à l'avance que vous avez l'intention de tourner ou de vous arrêter afin de prévenir les personnes à proximité. Respectez le code de la route.
- N'utilisez jamais la machine près ou dans un lieu contenant des poussières ou des vapeurs explosives. Le système électrique et le système d'échappement de la machine peuvent produire des étincelles capables d'enflammer les matières explosives.
- Méfiez-vous toujours des obstacles en surplomb, comme les branches d'arbres, jambages de portes, passerelles, etc. Assurez-vous que la hauteur libre est suffisante pour permettre le passage de la machine et de votre tête.
- En cas de doute concernant le bon fonctionnement de la machine, **arrêtez de travailler** et demandez conseil à votre responsable.

- Avant de quitter le siège :
  - Arrêtez la machine.
  - Abaissez le plateau.
  - Coupez le moteur et attendez l'arrêt complet de toutes les pièces mobiles.
  - Serrez le frein de stationnement.
  - Retirez la clé du commutateur d'allumage.
- Ne touchez pas le moteur, la transmission, le radiateur, le silencieux ou la protection du silencieux si le moteur tourne ou vient de s'arrêter car vous pourriez vous brûler.
- Si la machine vibre de façon anormale, arrêtez-la immédiatement, coupez le moteur, attendez l'arrêt de toutes les pièces mobiles et recherchez d'éventuels dommages. Réparez les dommages avant de remettre la machine en marche.
- La foudre peut causer des blessures graves ou mortelles. Si vous voyez des éclairs à proximité, n'utilisez pas la machine et mettez-vous à l'abri.

Freinage

- Ralentissez la machine à l'approche d'un obstacle. vous aurez ainsi le temps de vous arrêter ou de l'éviter. Une collision avec un obstacle peut vous blesser ainsi que votre passager. Cela peut en outre endommager la machine et son contenu.
- Le poids total en charge de la machine a une forte incidence sur votre capacité à vous arrêter et/ou tourner. Plus les charges et les accessoires sont lourds, plus il est difficile de s'arrêter ou de tourner. Plus la charge est lourde, plus il faut de temps pour arrêter la machine.
- Réduisez votre vitesse si vous utilisez la machine sans plateau de chargement ou sans accessoire. Les caractéristiques de freinage changent et les roues de la machine peuvent se bloquer si vous freinez trop brusquement ; vous risquez alors de perdre le contrôle de la machine.
- Le gazon et la chaussée sont beaucoup plus glissants par temps de pluie. Il peut s'écouler 2 à 4 fois plus de temps entre le moment où vous freinez et l'arrêt de la machine que par temps sec. Si vous traversez des flaques d'eau profondes et que les freins sont mouillés, ces derniers seront moins performants tant qu'ils n'auront pas séché. Après avoir traversé des flaques, essayez vos freins pour en vérifier l'efficacité. S'ils sont moins performants, conduisez lentement sur une surface plane en appuyant légèrement sur la pédale de frein pour sécher les freins.

Travail sur pente

⚠ ATTENTION

La machine peut se renverser ou se retourner sur les pentes ; le moteur peut aussi caler ou perdre de la puissance. Vous pourriez alors vous blesser.

- **N'utilisez pas la machine sur des pentes excessivement raides.**
- **N'accélérez pas rapidement et ne freinez pas brutalement lorsque vous descendez une pente en marche arrière, surtout si le véhicule est chargé.**
- **Si le moteur cale ou perd de la puissance, descendez lentement la pente en marche arrière. N'essayez jamais de faire demi-tour.**
- **Conduisez lentement à flanc de pente et restez prudent.**
- **Évitez de faire demi-tour sur une pente.**
- **Allégez le chargement et ralentissez la course de la machine.**
- **Ne vous arrêtez pas sur une pente, surtout avec un chargement.**

Prenez ces précautions lorsque vous utilisez la machine sur une pente.

- Ralentissez avant de gravir ou de descendre une pente.
- Si le moteur cale ou commence à perdre de la puissance pendant que vous montez une pente, freinez progressivement et redescendez lentement la pente en ligne droite et en marche arrière.

- Il est dangereux de faire demi-tour alors que vous montez ou descendez une pente. Si vous devez tourner alors que vous vous trouvez sur une pente, procédez lentement et prudemment. Ne prenez jamais les virages trop serrés ou trop rapidement.
- Les lourdes charges compromettent la stabilité du véhicule. Allégez la charge et ralentissez sur les pentes ou si le centre de gravité de la charge est très élevé. Arrimez solidement la charge sur le plateau de la machine pour l'empêcher de se déplacer. Redoublez de prudence lorsque vous transportez des charges qui bougent facilement (liquide, pierres, sable, etc.).
- Ne vous arrêtez pas sur une pente, surtout avec un chargement. Il faut plus longtemps au véhicule pour s'arrêter sur une pente que sur une surface horizontale. Si vous devez arrêter la machine, évitez les variations de vitesse soudaines qui pourraient la faire se renverser ou se retourner. Ne freinez pas brutalement quand vous faites marche arrière, car la machine pourrait se retourner.
- Nous conseillons vivement d'installer l'option kit de protection antiretournement (ROPS) avant de conduire la machine sur un terrain ondulé.

Travail sur terrain accidenté

Ralentissez votre course et allégez la charge transportée par la machine sur les terrains accidentés, irréguliers et près de bordures, trous et autres accidents de terrain. La charge peut se déplacer et rendre la machine instable.

⚠ ATTENTION

Les changements de relief soudains peuvent provoquer un brusque mouvement du volant et vous blesser aux mains et aux bras.

- **Ralentissez sur les terrains accidentés et près des bordures de route/trottoirs.**
- **Tenez le volant par la jante sans serrer, en gardant les pouces en haut et pas sur les branches du volant.**

Chargement et déchargement

- Ne dépassez pas la capacité de charge nominale de la machine lorsque vous l'utilisez avec le plateau chargé, si vous tractez une remorque ou les deux ; voir Caractéristiques techniques (page 18).
- Soyez prudent lorsque vous utilisez la machine sur des pentes ou des terrains accidentés, plus particulièrement si vous transportez une charge sur le plateau, si vous tractez une remorque ou les deux.
- Vous devez savoir que la stabilité et le contrôle de la machine sont réduits si la charge est mal répartie sur le plateau de chargement.
- Le transport de charges surdimensionnées dans le plateau modifie la stabilité de la machine.
- La direction, le freinage et la stabilité de la machine sont affectés si la charge transportée ne peut pas être arrimée sur le plateau (liquide dans un réservoir de grande taille par exemple).

⚠ ATTENTION

Le plateau de chargement peut être lourd. Les mains ou autres parties du corps risquent d'être écrasées.

- **N'approchez pas les mains ni aucune autre partie du corps du plateau pendant que vous l'abaissez.**
- **Ne déchargez jamais quoi que ce soit sur des personnes se trouvant à proximité.**

- Ne déchargez jamais le plateau si la machine est garée transversalement sur une pente. La modification de la répartition de la charge peut causer le retournement de la machine.
- Si vous transportez de lourdes charges, ralentissez et prévoyez une distance de freinage suffisante. Ne freinez pas brutalement. Soyez particulièrement prudent sur les pentes.
- N'oubliez pas que la distance d'arrêt augmente avec la charge et que votre capacité à tourner rapidement sans vous renverser est réduite.
- Le plateau de chargement arrière est prévu spécifiquement pour le transport de chargements, et non pas de personnes.
- Ne surchargez jamais la machine. La plaque signalétique (située sous le centre du tableau de bord) indique les charges limites de la machine. Vous ne devez jamais surcharger l'accessoire ni dépasser le poids total autorisé en charge (PTAC) de la machine.

Entretien

- Avant tout entretien ou réglage de la machine, coupez le moteur, serrez le frein de stationnement et enlevez la clé du commutateur d'allumage pour éviter tout risque de démarrage accidentel.
- Ne travaillez jamais sous le plateau levé sans placer auparavant la béquille de sécurité sur la tige de vérin entièrement déployée.

- Vérifiez le serrage de tous les raccords hydrauliques, ainsi que l'état de toutes les conduites et tous les flexibles hydrauliques avant de mettre le système sous pression.
- Avant de procéder à des branchements ou des réparations sur le circuit hydraulique, arrêtez le moteur, actionnez la soupape de décharge de levage à descente et/ou abaissez le plateau et les accessoires pour dépressuriser complètement le circuit. Placez le levier de commande hydraulique à distance en position de flottement. Si le plateau doit rester levé, bloquez-le en position avec la béquille de sécurité.
- Vérifiez l'état de la machine dans son ensemble et maintenez tous les écrous, boulons et vis serrés au couple prescrit.
- Pour réduire les risques d'incendie, débarrassez le moteur de tout excès de graisse, débris d'herbe, feuilles et saletés.
- Si le moteur doit tourner pour effectuer un réglage, n'approchez pas les mains, les pieds et autres parties du corps ou les vêtements, du moteur et des pièces mobiles. Tenez tout le monde à l'écart.
- Ne faites pas tourner le moteur à vitesse excessive en modifiant le réglage du régulateur. Le régime moteur maximum est de 3 650 tr/min. Pour garantir la sécurité et la précision du fonctionnement, demandez à un distributeur Toro agréé de contrôler le régime moteur maximum avec un compte-tours.
- Si la machine nécessite une réparation importante ou si vous avez besoin de renseignements, faites appel à un concessionnaire Toro agréé.
- Pour préserver le bon fonctionnement et la sécurité de la machine, n'utilisez que des pièces de rechange et des accessoires d'origine Toro. Les pièces de rechange et accessoires d'autres constructeurs peuvent être dangereux. Toute modification de la machine susceptible d'en altérer le fonctionnement, les performances, la durabilité ou l'utilisation peut entraîner des blessures parfois mortelles. Une telle utilisation pourrait aussi annuler la garantie produit de The Toro® Company.

Autocollants de sécurité et d'instruction

Des autocollants de sécurité et des instructions bien visibles par l'utilisateur sont placés près de tous les endroits potentiellement dangereux. Remplacez tout autocollant endommagé ou manquant.

decal121-9775

121-9775

1. Attention – lisez le *Manuel de l'utilisateur* et suivez une formation appropriée avant d'utiliser la machine.
2. Attention – portez des protecteurs d'oreilles.
3. Risque d'incendie – arrêtez le moteur avant de faire le plein.
4. Risque de renversement – conduisez lentement sur les pentes (en montée, descente et devers) ; ralentissez pour tourner ; ne dépassez pas 31 km/h ; conduisez lentement sur les terrains accidentés ou lorsque vous transportez une charge.
5. Risque de chute ; risque de sectionnement des mains ou des pieds – ne transportez pas de passagers sur le plateau de chargement ; ne transportez pas une troisième personne ; ne mettez pas les mains ou les pieds à l'extérieur de la machine en cours de fonctionnement.

---

decal119-9727

119-9727

1. Avertisseur sonore
2. Compteur horaire
3. Phares
4. Arrêt du moteur
5. Moteur en marche
6. Démarrage du moteur
7. Prise de courant
8. Attention – lisez le *Manuel de l'utilisateur*.
9. Risque de collision – n'utilisez pas la machine sur la voie publique.
10. Risque de chute – ne transportez personne sur le plateau de chargement.
11. Risque de chute – n'autorisez jamais un enfant à utiliser la machine.

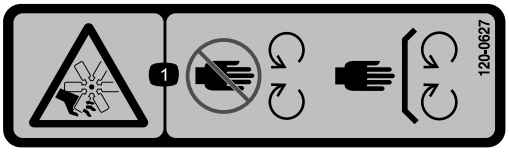

decal120-0627

120-0627

1. Risque de coupure/mutilation par le ventilateur – ne vous approchez pas des pièces mobiles et laissez toutes les protections et capots en place.

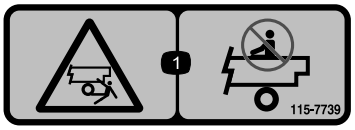

decal115-7739

115-7739

1. Risque de chute et d'écrasement – ne transportez jamais personne sur la machine.

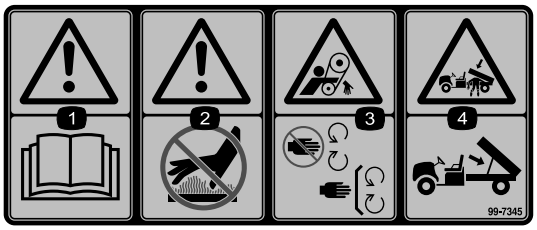

decal99-7345

99-7345

1. Attention – lisez le *Manuel de l'utilisateur*.
2. Surface brûlante/risque de brûlure – restez à une distance suffisante de la surface brûlante.
3. Risque de coincement par la courroie – ne vous approchez pas des pièces mobiles et laissez toutes les protections en place.
4. Risque d'écrasement par le plateau de chargement – soutenez le plateau de chargement avec la béquille.

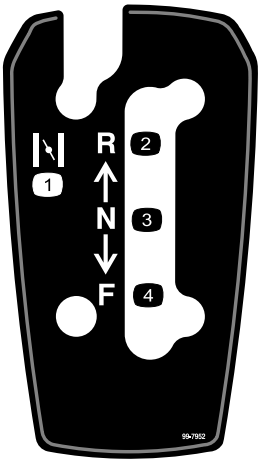

decal99-7952

99-7952

1. Starter
2. Marche arrière
3. Point mort
4. Marche avant

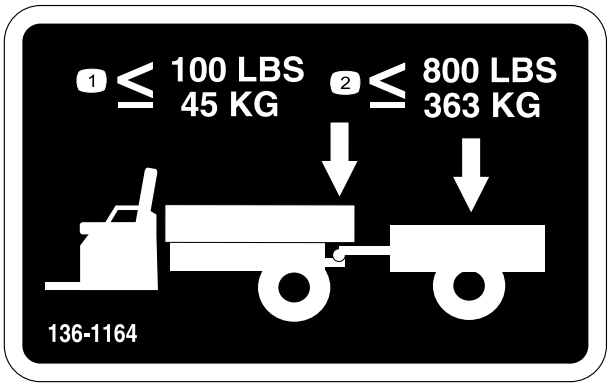

decal136-1164

136-1164

1. Le poids de remorquage ne doit pas dépasser 45 kg.
2. La charge de transport ne doit pas dépasser 363 kg.

decal106-6755

106-6755

1. Liquide de refroidissement du moteur sous pression.
2. Risque d'explosion – lisez le *Manuel de l'utilisateur*.
3. Attention – ne touchez pas la surface chaude.
4. Attention – lisez le *Manuel de l'utilisateur*.

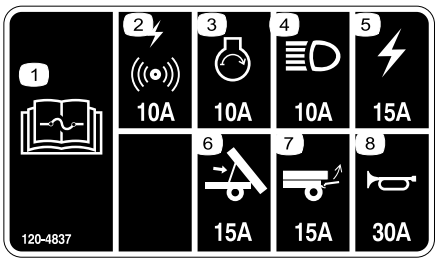

decal120-4837

120-4837

1. Lisez le *Manuel de l'utilisateur* pour tout renseignement sur les fusibles.
2. Alarme/prise d'alimentation (10 A)
3. Moteur (10 A)
4. Phares (10 A)
5. Fusible de la machine (15 A)
6. Levage (15 A)
7. Levage arrière (15 A)
8. Avertisseur sonore (30 A)

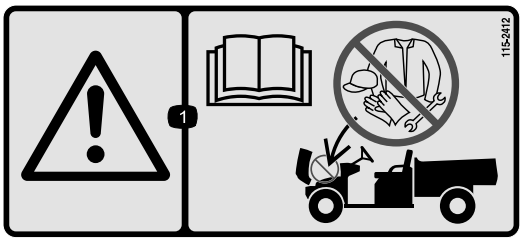

decal115-2412

115-2412

1. Attention – lisez le *Manuel de l'utilisateur*.

Mise en service

Pièces détachées

Reportez-vous au tableau ci-dessous pour vérifier si toutes les pièces ont été expédiées.

Procédure	Description	Qté	Utilisation
1	Volant Couvre-moyeu Rondelle (½")	1 1 1	Montage du volant (modèle 07236TC seulement).
2	Aucune pièce requise	–	Branchement de la batterie (modèle 07236TC seulement).
3	Aucune pièce requise	–	Contrôle des niveaux de liquides et de la pression des pneus.
4	Manuel de l'utilisateur Manuel du propriétaire du moteur. Catalogue de pièces Documentation de formation de sécurité Fiche d'enregistrement Fiche de contrôle avant livraison Certificat de qualité Clé	1 1 1 1 1 1 1 2	Lire le Manuel de l'utilisateur et visionner la documentation de formation avant d'utiliser la machine.
5	Aucune pièce requise	–	Rodage des freins.

Remarque: Les côtés gauche et droit de la machine sont déterminés d'après la position d'utilisation normale.

1

Montage du volant (modèle 07236TC seulement)

Pièces nécessaires pour cette opération:

1	Volant
1	Couvre-moyeu
1	Rondelle (½")

Procédure

1. S'il est présent, déposez le couvre-moyeu du volant (Figure 3).
2. Retirez le contre-écrou (½") de l'arbre de direction (Figure 3).
3. Glissez le volant et la rondelle (½") sur l'arbre de direction (Figure 3).
4. Fixez le volant sur l'arbre au moyen d'un contre-écrou (½") serré à un couple de 27 à 34 N·m.
5. Reposez le couvre-moyeu sur le volant (Figure 3).

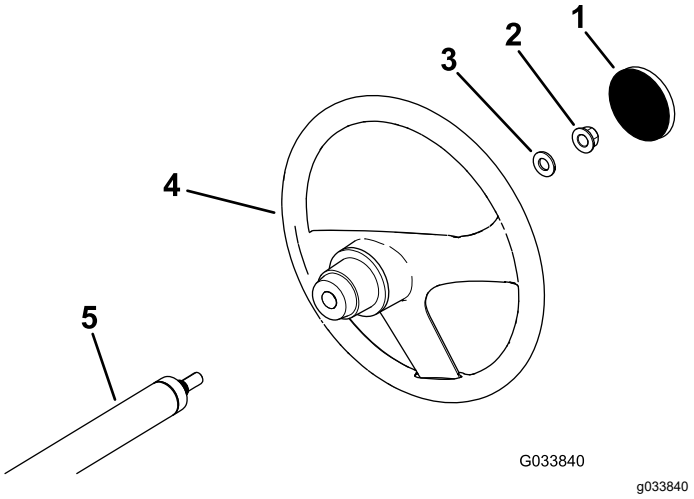

Figure 3

1. Couvre-moyeu
2. Contre-écrou (½")
3. Rondelle (½")
4. Volant
5. Arbre de direction

2

Branchement de la batterie (modèle 07236TC seulement)

Aucune pièce requise

Procédure

⚠ ATTENTION

S'ils sont mal acheminés, les câbles de la batterie peuvent subir des dommages ou endommager la machine et produire des étincelles. Les étincelles peuvent provoquer l'explosion des gaz de la batterie et vous blesser.

- **Débranchez toujours le câble négatif (noir) de la batterie avant le câble positif (rouge).**
- **Branchez toujours le câble positif (rouge) de la batterie en premier.**

1. Appuyez sur le couvercle de la batterie pour dégager les pattes de la base de la batterie (Figure 4).

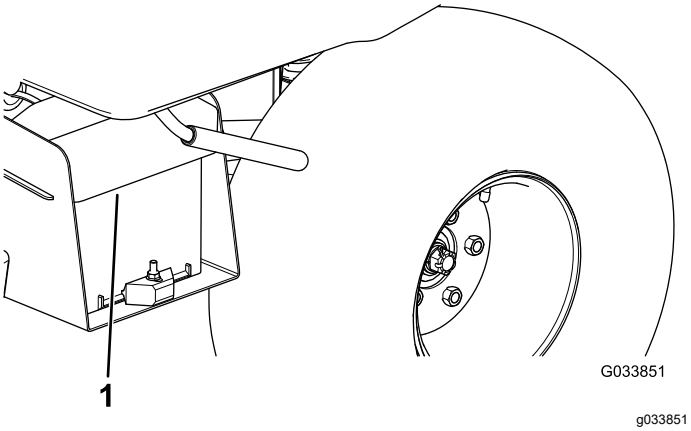

Figure 4

1. Couvercle de la batterie

2. Enlevez le couvercle de la base de la batterie (Figure 4).
3. Branchez le câble positif de la batterie (rouge) à la borne positive (+) de la batterie et fixez-le avec les boulons et écrous (Figure 5).

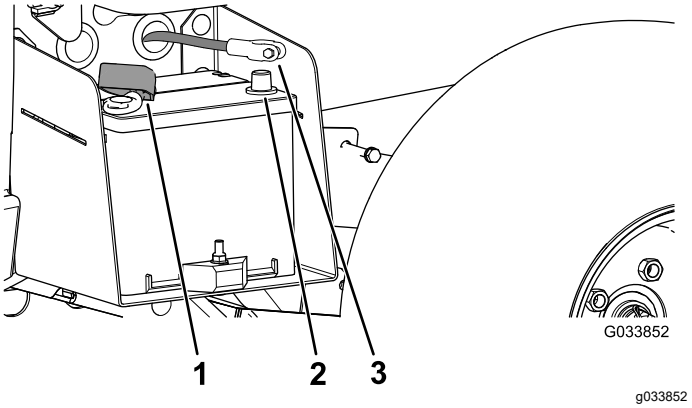

Figure 5

1. Capuchon isolant (câble positif de la batterie)
2. Borne négative de la batterie
3. Câble négatif de la batterie

4. Placez ensuite le capuchon isolant sur la borne positive.

   Remarque: Le capuchon isolant évite d'éventuels courts-circuits à la masse.
5. Branchez le câble négatif de la batterie (noir) à la borne négative (–) de la batterie, et fixez-le avec les boulons et écrous.
6. Alignez le couvercle de la batterie sur la base de la batterie (Figure 4).
7. Serrez le couvercle de la batterie, alignez les pattes sur la base de la batterie, et relâchez le couvercle de la batterie (Figure 4).

3

Contrôle des niveaux de liquides et de la pression des pneus

Aucune pièce requise

Procédure

1. Contrôlez le niveau d'huile moteur avant et après le premier démarrage du moteur ; voir Contrôle du niveau d'huile moteur (page 22).
2. Contrôlez le niveau de liquide de frein avant le premier démarrage du moteur ; voir Contrôle du niveau de liquide de frein (page 21).
3. Contrôlez le niveau de liquide dans la boîte-pont avant le premier démarrage de la machine ; voir Contrôle du niveau de liquide de la boîte-pont (page 43).

4. Contrôlez la pression des pneus ; voir Contrôle de la pression des pneus (page 23).

4

Lecture du manuel et visionnement de la documentation de formation

Pièces nécessaires pour cette opération:

1	*Manuel de l'utilisateur*
1	Manuel du propriétaire du moteur.
1	*Catalogue de pièces*
1	Documentation de formation de sécurité
1	Fiche d'enregistrement
1	*Fiche de contrôle avant livraison*
1	Certificat de qualité
2	Clé

Procédure

- Lisez le *Manuel de l'utilisateur* et le manuel du propriétaire du moteur.
- Visionnez la documentation de formation de sécurité.
- Remplissez la fiche d'enregistrement.
- Remplissez la *Fiche de contrôle avant livraison*.
- Lisez le *Certificat de qualité*.

5

Rodage des freins

Aucune pièce requise

Procédure

Pour assurer l'efficacité optimale du système de freinage, rodez les freins avant d'utiliser la machine.

1. Amenez la machine à la vitesse maximum, appuyez rapidement sur la pédale de frein sans bloquer les roues.
2. Répétez 10 fois cette procédure, avec 1 minute d'intervalle entre les arrêts pour ne pas faire surchauffer les freins.

   Important: **Cette procédure est particulièrement efficace si la machine est chargée avec 227 kg.**

Vue d'ensemble du produit

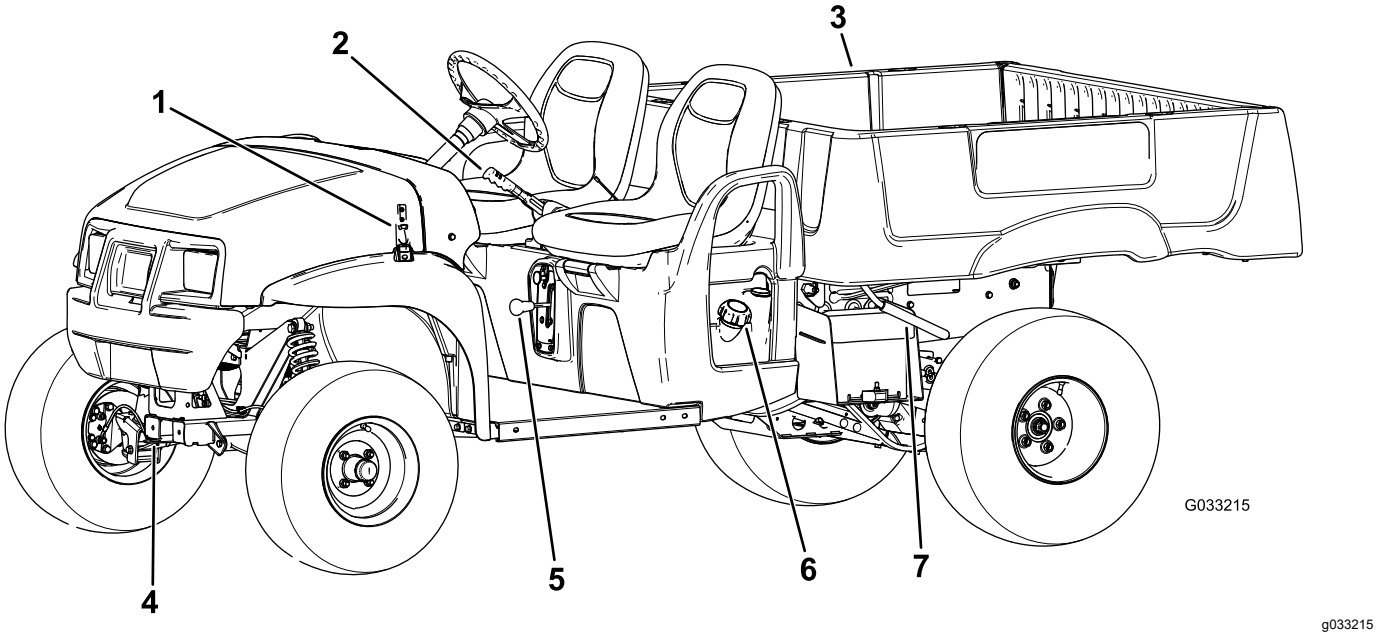

Figure 6

1. Loquet du capot
2. Poignée de frein de stationnement
3. Plateau de chargement
4. Flèche d'attelage
5. Inverseur de marche
6. Bouchon du réservoir de carburant
7. Levier du plateau de chargement

Commandes

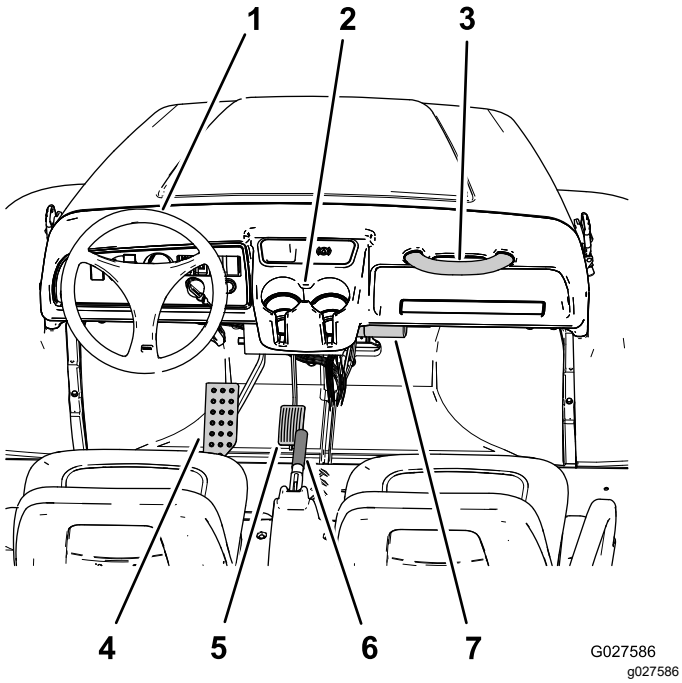

Figure 7

1. Volant
2. Porte-gobelet
3. Poignée de maintien du passager
4. Pédale de frein
5. Pédale d'accélérateur
6. Poignée de frein de stationnement (console centrale)
7. Tube de rangement du *Manuel de l'utilisateur*

Pédale d'accélérateur

Utilisez la pédale d'accélérateur (Figure 7) pour varier la vitesse de déplacement de la machine. Appuyez sur la pédale d'accélérateur pour mettre le moteur en marche. Enfoncez davantage la pédale pour augmenter la vitesse de déplacement. Relâchez la pédale pour ralentir la machine et pour couper le moteur.

Remarque: La vitesse de pointe en marche avant est de 26 km/h.

Pédale de frein

Elle permet d'arrêter la machine ou de réduire la vitesse de déplacement (Figure 7).

⚠ PRUDENCE

Un accident est possible si vous utilisez la machine alors que les freins sont usés ou mal réglés.

Si la pédale en bout de course se trouve à moins de 25 mm du plancher, il faut régler ou réparer les freins.

Levier de frein de stationnement

Le levier du frein de stationnement se trouve entre les sièges (Figure 6 et Figure 7). Chaque fois que vous coupez le moteur, serrez le frein de stationnement pour éviter tout déplacement accidentel de la machine. Tirez sur le levier pour serrer le frein de stationnement. Poussez le levier vers le bas pour desserrer le frein de stationnement. Si vous garez la machine sur une forte pente, serrez le frein de stationnement.

Inverseur de marche

L'inverseur de marche est situé entre les sièges et sous le levier du frein de stationnement. L'inverseur de marche a 3 positions de réglage : MARCHE AVANT, MARCHE ARRIÈRE et POINT MORT (Figure 6).

Remarque: Le moteur démarre et tourne quelle que soit la position de l'inverseur.

Important: **Arrêtez toujours la machine avant de changer la direction de déplacement.**

Bouton d'avertisseur sonore

Modèle 07236TC seulement

Le bouton de commande de l'avertisseur sonore est situé en bas à gauche du tableau de bord (Figure 8). Appuyez sur ce bouton pour actionner l'avertisseur sonore.

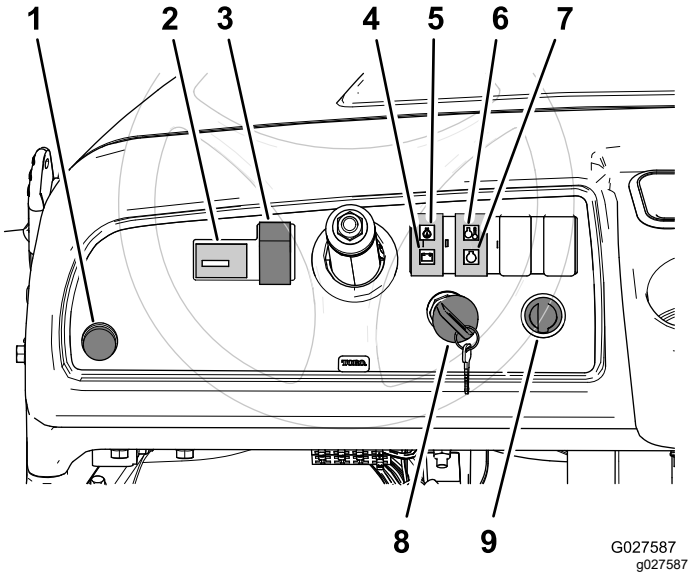

Figure 8

1. Bouton d'avertisseur sonore (modèle 07236TC)
2. Compteur horaire
3. Interrupteur d'éclairage
4. Témoin de la batterie
5. Témoin de pression d'huile moteur
6. Témoin de température du liquide de refroidissement
7. Témoin de préchauffage
8. Commutateur d'allumage
9. Prise de courant

Interrupteur d'éclairage

L'interrupteur d'éclairage est situé sur la gauche de la colonne de direction (Figure 8). L'interrupteur permet d'allumer les phares. Poussez l'interrupteur vers le haut pour allumer les phares et vers le bas pour les éteindre.

Compteur horaire

Le compteur horaire est situé à gauche de l'interrupteur d'éclairage (Figure 8). Le compteur horaire indique le nombre total d'heures de fonctionnement du moteur. Le compteur horaire se déclenche chaque fois que la clé de contact est tournée en position CONTACT ou quand le moteur tourne.

Témoin de la batterie

Le témoin de la batterie est situé à droite de la colonne de direction et au-dessus du témoin de pression d'huile (Figure 8). Le témoin de la batterie s'allume pendant quelques secondes au démarrage du moteur et s'éteint lorsque le moteur tourne. Si le témoin reste allumé quand le moteur est en marche, cela signifie que l'alternateur, la batterie ou le système électrique est défectueux.

Témoin de pression d'huile moteur

Le témoin de pression d'huile est situé sur la droite de la colonne de direction (Figure 8). Il signale à l'utilisateur une baisse excessive de la pression d'huile moteur. Si le témoin s'allume et reste allumé, coupez le moteur et vérifiez le niveau d'huile moteur. Faites l'appoint d'huile moteur au besoin ; voir Contrôle du niveau d'huile moteur (page 22).

Remarque: Il arrive que le témoin d'huile clignote ; cela est normal et ne nécessite aucune intervention.

Témoin de température du liquide de refroidissement moteur

Le témoin de liquide de refroidissement du moteur est situé à droite des témoins de la batterie et de pression d'huile moteur, et au-dessus du témoin de préchauffage (Figure 8). Ce témoin avertit l'utilisateur que le liquide de refroidissement est trop chaud pour le bon fonctionnement du moteur (surchauffe du moteur). Dans ce cas, coupez le moteur et laissez refroidir la machine. Vérifiez le niveau du liquide de refroidissement, ainsi que les courroies de ventilateur et de pompe à eau. Faites l'appoint de liquide de refroidissement au besoin et remplacez les courroies usées, endommagées ou qui patinent.

Important: **Si la surchauffe du moteur persiste, faites contrôler et réparer la machine par un concessionnaire Toro agréé.**

Témoin de préchauffage

Le témoin de préchauffage est situé à droite des témoins de la batterie et de pression d'huile moteur, et sous le témoin de température du liquide de refroidissement du moteur (Figure 8). Le témoin de

préchauffage s'allume en rouge lorsque vous tournez la clé à la position CONTACT et que le moteur est froid. Il indique que les bougies de préchauffage sont activées.

Commutateur d'allumage

Le commutateur d'allumage (Figure 8) sert à démarrer et arrêter le moteur, et comporte 3 positions : ARRÊT, CONTACT et DÉMARRAGE. Tournez la clé dans le sens horaire à la position CONTACT pour activer les bougies de préchauffage. Lorsque le témoin de préchauffage s'éteint, tournez la clé dans le sens horaire à la position DÉMARRAGE. Lorsque le moteur démarre, tournez la clé dans le sens antihoraire à la position CONTACT.

Pour arrêter le moteur, tournez la clé dans le sens antihoraire à la position ARRÊT.

Prise d'alimentation

La prise de courant est située à droite du commutateur d'allumage (Figure 8). Elle permet d'alimenter les accessoires électriques de 12 volts disponibles en option.

Jauge de carburant

La jauge de carburant (Figure 9) est située sur le réservoir de carburant, près du bouchon de remplissage, sur le côté gauche de la machine. Elle indique la quantité de carburant qui reste dans le réservoir.

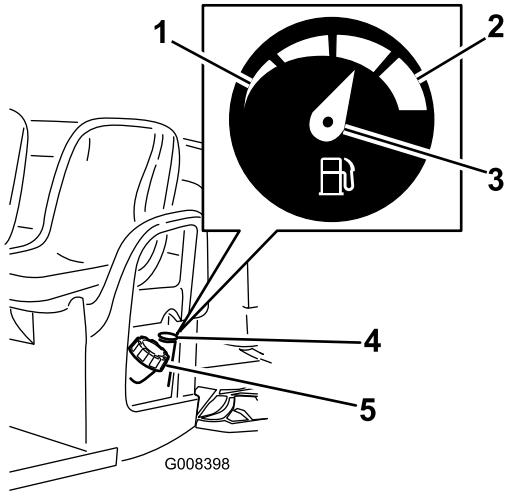

g008398

Figure 9

1. Réservoir vide
2. Réservoir plein
3. Aiguille
4. Jauge de carburant
5. Bouchon du réservoir de carburant

Poignées de maintien des passagers

Les poignées de maintien sont situées sur le côté droit de planche de bord et à l'extérieur de chaque siège (Figure 10).

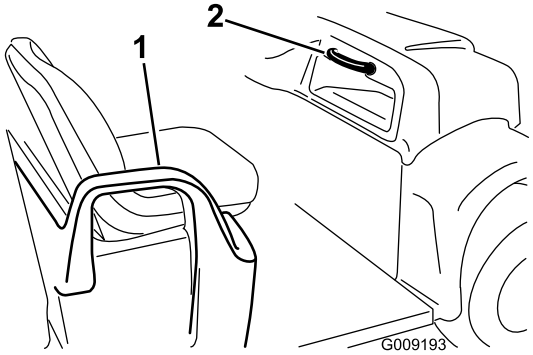

g009193

Figure 10

1. Poignée de maintien/dispositif de retenue du bassin
2. Poignée de maintien du passager

Caractéristiques techniques

Remarque: Les caractéristiques et le design de la machine sont susceptibles de modifications sans préavis.

Poids de base	590 kg à sec
Capacité nominale (sur surface horizontale)	749 kg au total (comprend 90,7 kg pour l'utilisateur et 90,7 kg pour le passager, le chargement, le poids à la flèche de la remorque, le poids brut de la remorque, les accessoires et les équipements)
Poids total autorisé en charge (PTAC) (sur surface plane)	1341 kg au total (comprend tous les poids susmentionnés)
Capacité de charge maximale du plateau (sur surface horizontale)	567 kg au total (comprend le poids à la flèche de la remorque et le poids brut de la remorque)
Capacité de remorquage : Dispositif d'attelage standard Dispositif d'attelage renforcé	 Poids à la flèche 45 kg, poids maximum de la remorque 363 kg Poids à la flèche 45 kg, poids maximum de la remorque 544 kg
Largeur hors tout	150 cm
Longueur hors tout	299 cm
Garde au sol	25,4 cm à l'avant sans charge et sans utilisateur, 18 cm à l'arrière sans charge et sans utilisateur.
Empattement	205,7 cm
Voie (entraxe)	124,5 cm à l'avant, 120 cm à l'arrière
Longueur du plateau de chargement	117 cm à l'intérieur, 133 cm à l'extérieur
Largeur du plateau de chargement	124,5 cm à l'intérieur, 150 cm à l'extérieur des ailes moulées
Hauteur du plateau de chargement	25,4 cm à l'intérieur
Vitesse maximale	26 km/h
Régime moteur (non réglable)	Ralenti : 1 200 à 1 300 tr/min, Ralenti accéléré : 3 420 à 3 520 tr/min

Outils et accessoires

Une sélection d'outils et d'accessoires agréés par Toro est disponible pour augmenter et améliorer les capacités de la machine. Contactez votre concessionnaire-réparateur ou distributeur agréé ou rendez-vous sur www.Toro.com pour obtenir une liste de tous les accessoires et outils agréés.

Utilisation

Remarque: Les côtés gauche et droit de la machine sont déterminés d'après la position d'utilisation normale.

Sécurité avant tout

Lisez attentivement toutes les consignes de sécurité et la signification des symboles au chapitre Sécurité. Tenez-en compte pour éviter de vous blesser ou de blesser des personnes à proximité.

⚠ DANGER

La machine peut déraper si vous l'utilisez sur l'herbe humide ou les pentes raides, et vous risquez d'en perdre le contrôle.

Le dépassement des roues au-dessus d'une dénivellation peut entraîner le renversement de la machine et provoquer des blessures graves ou mortelles (noyade, etc.).

Pour éviter de perdre le contrôle de la machine et de vous retourner :

- **N'utilisez pas la machine à proximité de dénivellations ou d'étendues d'eau.**
- **Ralentissez et procédez avec la plus grande prudence sur les pentes.**
- **Ne changez pas soudainement de direction ou de vitesse.**

⚠ PRUDENCE

Cette machine produit des niveaux sonores qui peuvent entraîner des déficiences auditives en cas d'exposition prolongée.

Portez des protecteurs d'oreilles quand vous utilisez la machine.

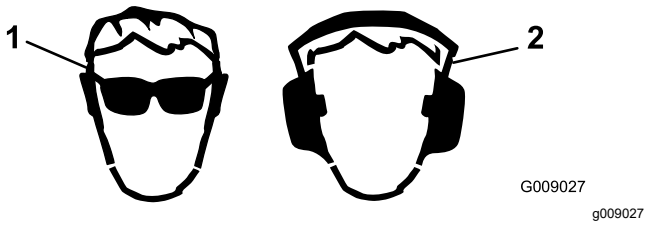

Figure 11

1. Portez une protection oculaire.
2. Portez des protecteurs d'oreilles.

Utilisation du plateau de chargement

Levage du plateau de chargement

⚠ ATTENTION

Lorsqu'il est levé, le plateau peut tomber et blesser les personnes qui travaillent dessous.

- **Calez toujours le plateau avec la béquille avant de travailler en dessous.**
- **Déchargez le plateau avant de le lever.**

⚠ ATTENTION

Ne conduisez pas la machine avec le plateau de chargement levé, car cela peut la déstabiliser et provoquer son renversement ou son retournement. La structure du plateau peut être endommagée si vous conduisez la machine avec le plateau levé.

- **Le plateau de chargement doit toujours être abaissé quand vous conduisez la machine.**
- **Abaissez toujours le plateau de chargement après l'avoir déchargé.**

⚠ PRUDENCE

Si une charge est concentrée à l'arrière du plateau, celui-ci peut basculer brusquement lorsque vous ouvrez les verrous et vous blesser ou blesser des personnes à proximité.

- **Centrez bien les charges sur le plateau si possible.**
- **Maintenez le plateau abaissé et assurez-vous que personne n'est appuyé contre ou ne se tient juste derrière lorsque vous ouvrez les verrous.**
- **Déchargez complètement le plateau avant de l'élever pour faire l'entretien de la machine.**

1. Levez le levier de chaque côté du plateau et élevez le plateau (Figure 12).

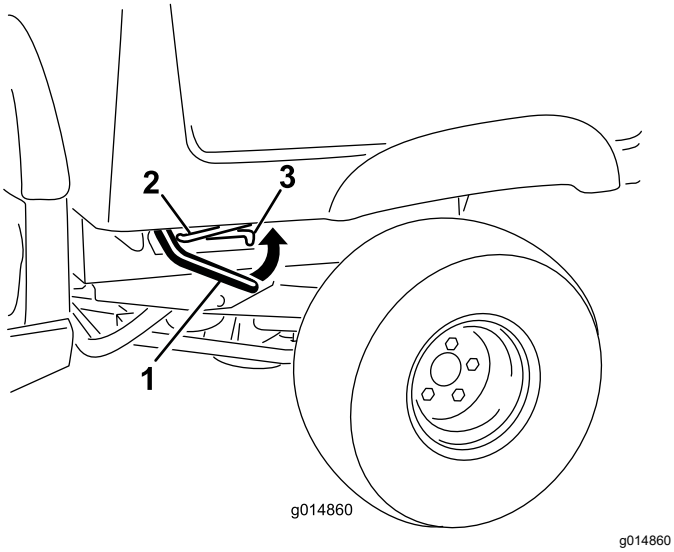

Figure 12

1. Levier
2. Béquille
3. Cran de verrouillage

2. Placez la béquille de maintien dans la fente de verrouillage pour bloquer le plateau en position (Figure 13).

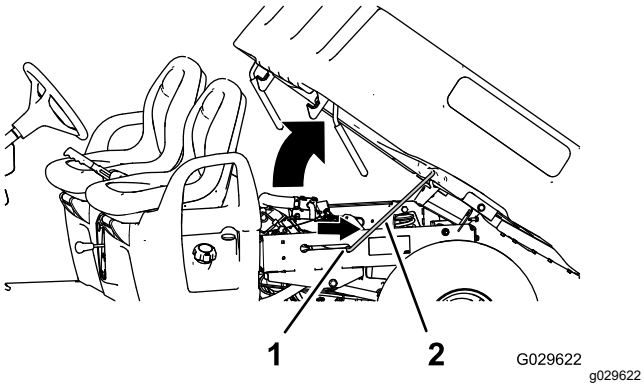

Figure 13

1. Fente de verrouillage
2. Béquille

Abaissement du plateau de chargement

⚠ ATTENTION

Le plateau de chargement peut être lourd. Les mains ou autres parties du corps risquent d'être écrasées.

N'approchez pas les mains ni aucune autre partie du corps du plateau pendant que vous l'abaissez.

1. Levez légèrement le plateau en soulevant le levier de verrouillage (Figure 12).
2. Tirez la béquille hors de la fente de verrouillage (Figure 13).
3. Abaissez le plateau jusqu'à ce qu'il se verrouille fermement en place (Figure 13).

Ouverture du hayon

1. Vérifiez que le plateau est abaissé et verrouillé.
2. Passez les doigts dans les poignées du hayon pour le soulever (Figure 14).

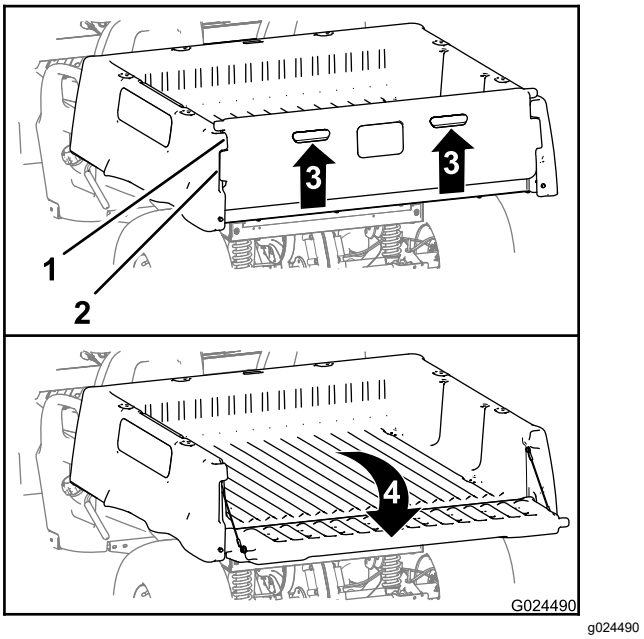

Figure 14

1. Bord du hayon (plateau de chargement)
2. Bord de verrouillage (hayon)
3. Soulever (poignée de levage)
4. Pivoter vers l'arrière et le bas

3. Alignez les bords de verrouillage du hayon sur les ouvertures entre les bords de verrouillage du plateau de chargement (Figure 14).
4. Faites pivoter le hayon vers l'arrière et le bas (Figure 14).

Fermeture du hayon

Après avoir déchargé des matériaux en vrac (sable, pierres pour aménagement paysager ou copeaux de bois) du plateau, il peut arriver qu'une petite partie reste coincée dans la charnière du hayon. Avant de refermer le hayon, procédez comme suit :

1. Enlevez à la main autant des débris logés dans la charnière que possible.
2. Faites pivoter le hayon à environ 45° (Figure 15).

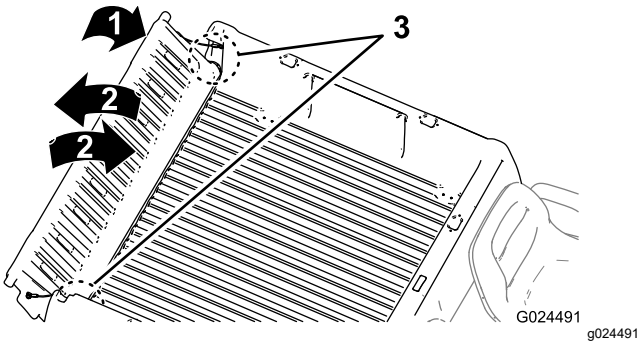

Figure 15

1. Faites pivoter le hayon à environ 45°.
2. Faites pivoter le hayon d'avant en arrière plusieurs fois.
3. Zone d'articulation

3. Faites pivoter le hayon d'avant en arrière en l'agitant légèrement quelques secondes (Figure 15).

   Remarque: Cela facilite l'élimination des débris présents dans la charnière.
4. Abaissez le hayon et assurez-vous qu'il ne reste pas de débris autour et dans la charnière.
5. Répétez les opérations 1 à 4 jusqu'à ce qu'il ne reste plus de débris dans la charnière.
6. Faites pivoter le hayon vers le haut et l'avant jusqu'à ce que les bords de verrouillage du hayon soient de niveau avec le creux dans le plateau de chargement (Figure 14).

   Remarque: Relevez et abaissez le hayon pour aligner ses bords de verrouillage sur les ouvertures verticales entre les bords du plateau de chargement prévus pour recevoir les bords du hayon.
7. Abaissez le hayon jusqu'à ce qu'il soit de nouveau engagé à l'arrière du plateau de chargement (Figure 14).

   Remarque: Les bords de verrouillage du hayon sont parfaitement fixés par les bords du plateau de chargement.

Contrôles préliminaires

Périodicité des entretiens: À chaque utilisation ou une fois par jour Effectuez les contrôles suivants au début de chaque journée de travail :

- Contrôlez les niveaux de liquides de frein et faites l'appoint avec les liquides spécifiés ; voir Contrôle du niveau de liquide de frein (page 21).
- Contrôlez le niveau d'huile moteur et faites l'appoint avec l'huile spécifiée au besoin ; voir Contrôle du niveau d'huile moteur (page 22).
- Contrôlez la pression des pneus ; voir Contrôle de la pression des pneus (page 23).
- Vérifiez le fonctionnement de la pédale de frein.
- Vérifiez le fonctionnement des éclairages.
- Tournez le volant à gauche et à droite pour vérifier la réponse de la direction.
- Recherchez des fuites d'huile, des pièces desserrées et toute autre anomalie évidente.

  Remarque: Coupez le moteur et attendez l'arrêt de toutes les pièces mobiles avant de rechercher des fuites d'huile, des pièces desserrées ou autres pièces usées ou endommagées.

Si vous constatez des défaillances après les contrôles ci-dessus, signalez-les à votre mécanicien ou à votre responsable avant de vous mettre au volant. Votre responsable vous demandera peut-être de procéder à d'autres vérifications chaque jour. Demandez-lui ce dont vous devez vous charger précisément.

Contrôle du niveau de liquide de frein

Périodicité des entretiens: À chaque utilisation ou une fois par jour Contrôlez le niveau de liquide de frein avant de mettre le moteur en marche pour la première fois.

Type de liquide de frein : DOT 3

1. Garez la machine sur une surface plane et horizontale, coupez le moteur, serrez le frein de stationnement et enlevez la clé de contact.
2. Soulevez le capot pour accéder au maître-cylindre de frein et au réservoir (Figure 16).

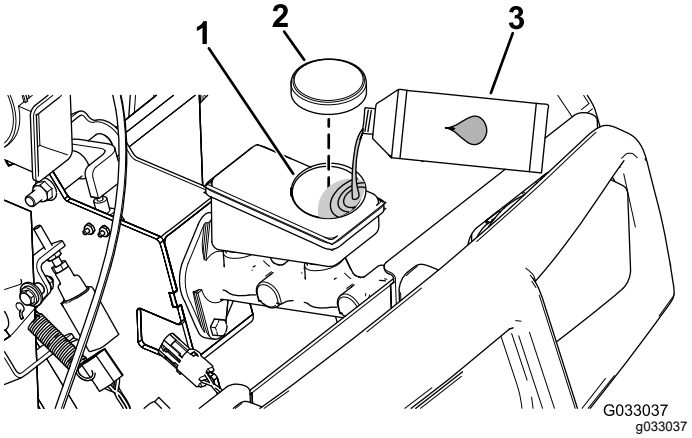

Figure 16

1. Goulot de remplissage (réservoir)
2. Bouchon de réservoir
3. Liquide de frein DOT 3

3. Observez le repère de niveau sur le côté du réservoir (Figure 17).

   Remarque: Le niveau doit se situer au-dessus du repère du minimum.

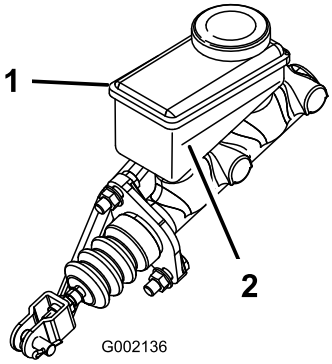

g002136

Figure 17

1. Réservoir de liquide de frein
2. Repère du minimum

4. Si le niveau de liquide est trop bas, procédez comme suit :
   A. Nettoyez la surface autour du bouchon du réservoir et enlevez le bouchon (Figure 16).
   B. Versez du liquide de frein DOT 3 dans le réservoir jusqu'à ce que le niveau dépasse le repère minimum (Figure 17).

      Remarque: Ne remplissez pas excessivement le réservoir de liquide de frein.
   C. Remettez le bouchon du réservoir (Figure 16).
5. Fermez le capot de la machine.

Contrôle du niveau d'huile moteur

Périodicité des entretiens: À chaque utilisation ou une fois par jour Contrôlez le niveau d'huile moteur avant le premier démarrage du moteur.

Remarque: La machine est expédiée avec de l'huile dans le carter moteur ; toutefois, contrôlez le niveau d'huile avant et après le démarrage du moteur.

Type d'huile : Huile détergente (classe de service API CH-4, CI-4, CJ-4 ou mieux)

Viscosité : Voir le tableau ci-dessous.

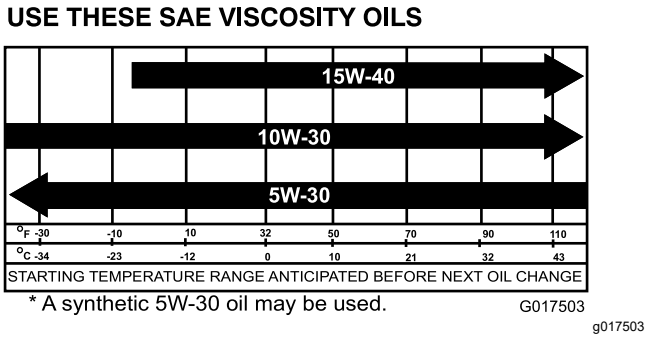

g017503

Figure 18

1. Amenez la machine sur une surface plane et horizontale.
2. Levez le plateau de chargement ; voir Levage du plateau de chargement (page 19).
3. Avec un chiffon, nettoyez la surface autour de la jauge de niveau (Figure 19) pour éviter de faire tomber des impuretés dans le tube de la jauge et d'endommager le moteur.

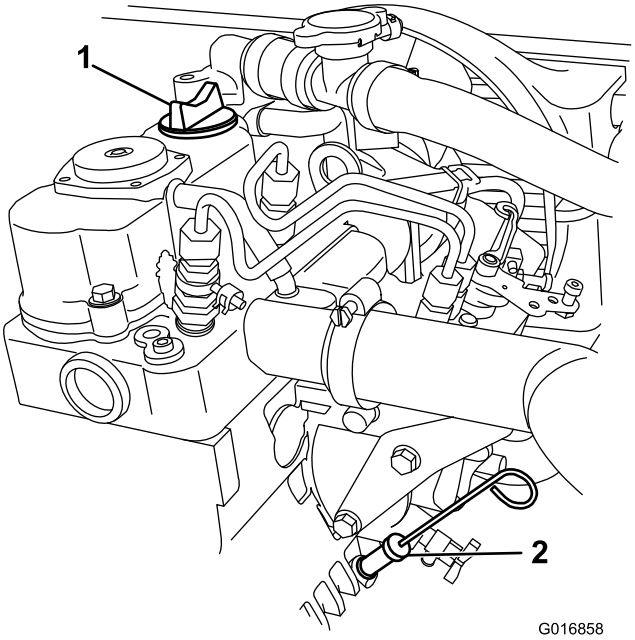

g016858

Figure 19

1. Bouchon de remplissage
2. Jauge d'huile

4. Retirez la jauge d'huile et essuyez soigneusement l'extrémité.
5. Enfoncez la jauge au fond du tube (Figure 19).
6. Sortez de nouveau la jauge et examinez son extrémité (Figure 19).

   Remarque: Si le niveau est trop bas, enlevez le bouchon de remplissage du moteur et faites l'appoint d'huile spécifiée pour atteindre le repère maximum sur la jauge, sans toutefois le dépasser. Versez l'huile lentement et vérifiez souvent le niveau durant la procédure. **Ne**

remplissez pas excessivement le carter moteur..

7. Réinsérez la jauge d'huile au fond du tube de remplissage (Figure 19).
8. Abaissez le plateau de chargement ; voir Abaissement du plateau de chargement (page 20).

Contrôle de la pression des pneus

Périodicité des entretiens: À chaque utilisation ou une fois par jour

Plage de pression des pneus : 0,55 à 1,03 bar

Important: **Ne dépassez pas la pression de gonflage maximale indiquée sur le flanc des pneus.**

Remarque: La pression de gonflage des pneus est déterminée par la charge utile que vous prévoyez de transporter.

1. Contrôlez la pression des pneus.

   Remarque: Les pneus avant et arrière doivent être gonflés entre 0,55 et 1,03 bar.

   - Réduisez la pression de gonflage pour transporter des charges utiles légères, pour réduire le compactage du sol, pour un plus grand confort de roulement et pour minimiser les traces laissées sur le sol.
   - Augmentez la pression de gonflage pour transporter des charges plus lourdes à des vitesses supérieures.
2. Au besoin, gonflez ou dégonflez les pneus pour obtenir la pression correcte.

Ajout de carburant

Carburant recommandé

Le moteur fonctionne avec du gazole propre et frais ayant un indice de cétane minimum de 40. Pour garantir la fraîcheur du carburant, n'achetez pas plus que la quantité normalement consommée en un mois.

Utilisez du gazole de qualité été (nº 2-D) si la température ambiante est supérieure à -7 °C et du gazole de qualité hiver (nº 1-D ou mélange nº 1-D/2-D) si la température ambiante est inférieure à -7 °C. L'usage de gazole de qualité hiver à basses températures réduit le point d'éclair et le point d'écoulement, ce qui facilite de démarrage et réduit les risques de séparation chimique du carburant due aux basses températures.

L'usage de gazole de qualité été au-dessus de -7 °C contribue à prolonger la vie des composants de la pompe.

Important: **N'utilisez jamais de kérosène ou d'essence à la place du gazole, sous peine d'endommager le moteur.**

Remplissage du réservoir de carburant

Capacité du réservoir de carburant : 26,5 litres

1. Nettoyez la surface autour du bouchon du réservoir de carburant.
2. Enlevez le bouchon du réservoir de carburant (Figure 20).

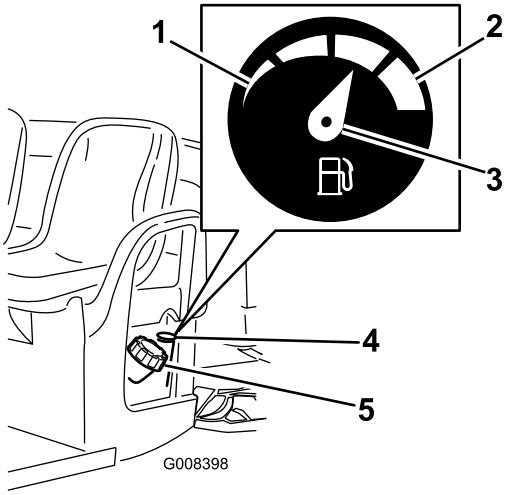

g008398

Figure 20

1. Réservoir vide
2. Réservoir plein
3. Aiguille
4. Jauge de carburant
5. Bouchon du réservoir de carburant

3. Remplissez le réservoir jusqu'à 2,5 cm environ sous la base du goulot de remplissage, puis remettez le bouchon.

   Remarque: Ne remplissez pas excessivement le réservoir de carburant.
4. Revissez solidement le bouchon du réservoir.
5. Essuyez le carburant éventuellement répandu.

Démarrage du moteur

Important: **Ne poussez pas ou ne remorquez pas la machine pour la faire démarrer.**

1. Asseyez-vous sur le siège du conducteur, insérez la clé dans le commutateur d'allumage, enfoncez la pédale de frein et tournez la clé dans le sens horaire à la position CONTACT.

Remarque: Si l'alarme de marche arrière est présente et que la MARCHE ARRIÈRE est sélectionnée, l'alarme se déclenche pour prévenir l'utilisateur.

2. Lorsque le témoin de préchauffage s'éteint, tournez la clé dans le sens horaire à la position DÉMARRAGE.
3. Lorsque le moteur démarre, tournez la clé dans le sens antihoraire à la position CONTACT.
4. Desserrez le frein de stationnement.

Arrêt de la machine

Important: **Lorsque vous arrêtez la machine sur un plan incliné, utilisez les freins de service pour arrêter la machine et le frein de stationnement pour l'immobiliser. La machine peut subir des dommages si vous l'arrêtez sur une pente au moyen de l'accélérateur.**

1. Enlevez le pied de la pédale d'accélérateur.
2. Enfoncez lentement la pédale de frein pour serrer les freins de service jusqu'à ce que la machine s'immobilise complètement.

   Remarque: La distance d'arrêt peut varier selon la charge et la vitesse de la machine.

Stationnement de la machine

1. Arrêtez la machine sur une surface plane et horizontale à l'aide des freins de service en appuyant sur la pédale de frein.
2. Serrez le frein de stationnement en tirant sur le levier.
3. Tournez la clé dans le sens antihoraire à la position ARRÊT.
4. Retirez la clé du commutateur d'allumage.

Rodage d'une machine neuve

Périodicité des entretiens: Après les 100 premières heures de fonctionnement—Rodage d'une machine neuve conformément aux directives.

Rodez les machines neuves conformément aux directives pour assurer des performances correctes et prolonger la vie de la machine.

- Assurez-vous de roder les freins ; voir 5 Rodage des freins (page 13).
- Contrôlez régulièrement les niveaux de liquide et d'huile. Restez attentifs aux signes de surchauffe de la machine ou de ses composants.
- Si le moteur est froid, laissez-le tourner pendant environ 15 secondes avant d'utiliser la machine.
- Variez la vitesse de déplacement de la machine en marche. Évitez les démarrages brutaux et les arrêts rapides.
- L'utilisation d'une huile spéciale rodage dans le moteur n'est pas nécessaire. L'huile moteur d'origine est du même type que celle qui est spécifiée pour les entretiens courants.
- Reportez-vous à Entretien (page 27) pour connaître les contrôles spéciaux à effectuer pendant le rodage.
- Contrôlez la suspension avant et réglez sa position le cas échéant ; voir Réglage du pincement et du carrossage des roues avant (page 42).

Chargement du plateau

Observez les instructions suivantes pour charger le plateau et utiliser la machine :

- Respectez la capacité de charge nominale de la machine et limitez le poids de la charge transportée sur le plateau comme décrit dans Caractéristiques techniques (page 18) et indiqué sur l'étiquette du poids total en charge de la machine.

  Remarque: La charge nominale spécifiée n'est valable que si la machine est utilisée sur une surface plane.
- Allégez la charge transportée sur le plateau quand vous utilisez la machine sur une pente ou un terrain accidenté.
- Allégez la charge transportée sur le plateau si elle est haute (et que son centre de gravité est élevé), comme un tas de briques, des pièces de bois pour aménagements paysagers ou des sacs d'engrais. Répartissez la charge aussi bas que possible, en vous assurant qu'elle ne réduit pas la visibilité derrière la machine en marche.
- Maintenez les chargements au centre du plateau en le chargeant comme suit :
  - Positionnez la charge uniformément entre les deux côtés du plateau.

    Important: **Un basculement est plus susceptible de se produire si le chargement du plateau est regroupé d'un seul côté.**
  - Positionnez le chargement uniformément entre l'avant et l'arrière du plateau.

Important: **Une perte de la direction ou le basculement de la machine peut se produire si la charge est placée derrière l'essieu arrière et que la motricité des roues avant est réduite.**

- Redoublez de prudence lorsque vous transportez des charges surdimensionnées dans le plateau de chargement, surtout s'il est impossible de centrer le poids de la charge.
- Chaque fois que vous le pouvez, arrimez la charge sur le plateau pour l'empêcher de bouger.
- Lorsque vous transportez du liquide dans un grand réservoir (comme la cuve d'un pulvérisateur), conduisez avec précaution pour monter ou descendre des pentes, quand vous changez subitement de vitesse ou que vous vous arrêtez, ou quand vous passez sur des surfaces accidentées.

Le plateau a une capacité de charge de 0,37 m^3. La quantité (le volume) de matériau qu'il est possible de transporter sur le plateau sans dépasser les charges nominales spécifiées, dépend de la densité du matériau en question. Par exemple, un plein chargement de sable humide pèse environ 680 kg, soit 113 kg de plus que la charge nominale. Par contre, un plein chargement de bois pèse 295 kg, ce qui est inférieur à la charge nominale.

Les volumes maximum de divers matériaux sont indiqués dans le tableau ci-dessous :

Matériau	Densité	Capacité de charge maximale du plateau (sur surface horizontale)
Gravier, sec	1 522 kg/m^3	Plein
Gravier humide	1 922 kg/m^3	3/4 plein
Sable sec	1 442 kg/m^3	Plein
Sable humide	1 922 kg/m^3	3/4 plein
Bois	721 kg/m^3	Plein
Écorce	<721 kg/m^3	Plein
Terre (compacte)	1 602 kg/m^3	3/4 plein (approx.)

Transport de la machine

Utilisez des rampes d'une seule pièce pour charger la machine sur une remorque afin de la déplacer sur une longue distance. Arrimez solidement la machine sur la remorque. L'emplacement des points d'attache sur la machine est indiqué à la Figure 21 et la Figure 22.

⚠ PRUDENCE

S'ils sont mal fixés, les sièges peuvent tomber de la machine et de la remorque pendant le transport, et atterrir sur une autre machine ou au milieu de la route.

Enlevez les sièges ou vérifiez qu'ils sont solidement fixés dans les encoches de verrouillage.

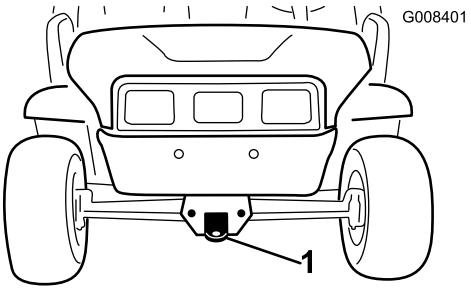

Figure 21

1. Flèche d'attelage et point d'attache (avant de la machine)

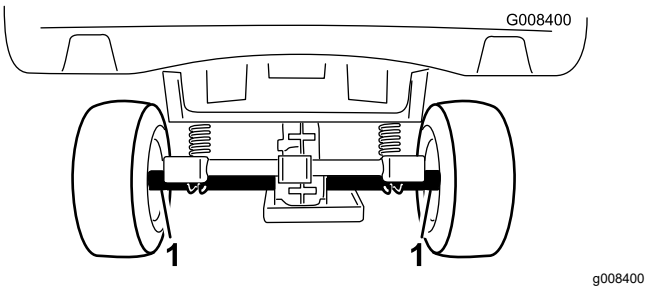

Figure 22

1. Points d'attache d'essieu arrière (arrière de la machine)

Remorquage de la machine

En cas d'urgence, vous pouvez remorquer la machine sur une courte distance. Nous vous déconseillons toutefois d'employer cette procédure de manière habituelle.

⚠ ATTENTION

Le remorquage à des vitesses excessives peut entraîner la perte du contrôle de la direction et provoquer des accidents.

Ne remorquez jamais la machine à plus de 8 km/h.

Le remorquage de la machine nécessite l'intervention de 2 personnes. Si vous devez déplacer la machine sur une longue distance, faites-la transporter par camion ou chargez-la sur une remorque ; voir Attelage d'une remorque (page 26)

1. Déposez la courroie d'entraînement de la machine ; voir Remplacement de la courroie d'entraînement (page 49).
2. Accrochez un câble de remorquage à la flèche d'attelage à l'avant du cadre de la machine (Figure 21).
3. Sélectionnez le POINT MORT et desserrez le frein de stationnement.

Attelage d'une remorque

La machine peut tracter des remorques. Deux types de flèches d'attelage sont disponibles pour la machine selon l'application. Pour plus de détails, adressez-vous à votre concessionnaire Toro agréé.

Quand vous transportez un chargement ou que vous tractez une remorque, ne surchargez pas la machine ou la remorque. Cela pourrait diminuer les performances de la machine ou endommager les freins, l'essieu, le moteur, la boîte-pont, la direction, la suspension, la structure de la caisse ou les pneus. Lorsque vous chargez la remorque, placez toujours 60 % de la charge à l'avant. La flèche d'attelage de la machine est ainsi soumise à environ 10 % du poids brut de la remorque.

La charge ne doit pas dépasser 567 kg, ce qui comprend le poids brut. Par exemple, si le poids brut = 182 kg, alors la charge maximale = 386 kg.

Pour assurer un freinage et une motricité corrects, chargez toujours le plateau si vous tractez une remorque. Ne dépassez pas le poids brut maximum de la remorque ou du véhicule.

Évitez de garer la machine sur une pente si une remorque est attelée. S'il est impossible de faire autrement, serrez le frein de stationnement et calez les roues de la remorque.

Entretien

Remarque: Téléchargez le schéma électrique recherché en vous rendant sur www.Toro.com et en cherchant votre machine sous le lien Manuels.

Remarque: Les côtés gauche et droit de la machine sont déterminés d'après la position d'utilisation normale.

Important: **Reportez-vous au manuel du propriétaire du moteur pour toutes procédures d'entretien supplémentaires.**

Programme d'entretien recommandé

Périodicité d'entretien	Procédure d'entretien
Après les 8 premières heures de fonctionnement	• Contrôlez l'état de la courroie.
Après les 50 premières heures de fonctionnement	• Vidangez l'huile moteur. • Remplacez le filtre à huile moteur.
Après les 100 premières heures de fonctionnement	• Rodage d'une machine neuve conformément aux directives.
À chaque utilisation ou une fois par jour	• Effectuez les contrôles préliminaires. Effectuez les contrôles suivants au début de chaque journée de travail : • Contrôlez le niveau de liquide de frein. • Contrôlez le niveau d'huile moteur. Contrôlez le niveau d'huile moteur avant le premier démarrage du moteur. • Contrôle de la pression des pneus. • Vérifiez le fonctionnement de l'inverseur de marche. • Contrôlez l'embrayage principal. • Contrôlez le niveau de liquide de refroidissement du radiateur.
Toutes les 100 heures	• Graissez les roulements et les bagues. • Remplacez le filtre à air. Remplacez l'élément filtrant du filtre à air plus tôt s'il est encrassé ou endommagé. • Vérifiez l'état des pneus et des jantes. • Serrez les écrous de roues. • Vérifiez si des composants de la direction et la suspension sont desserrées ou endommagées. • Vérifiez le pincement et le carrossage des roues avant. • Contrôlez le niveau de liquide de la boîte-pont. • Contrôlez le fonctionnement de la position Point mort de l'inverseur de marche. • Nettoyez les zones de refroidissement du moteur. • Contrôlez les freins.
Toutes les 150 heures	• Vidangez l'huile moteur (deux fois plus souvent dans des conditions d'utilisation spéciales ; voir). • Remplacez le filtre à huile moteur. Vidangez l'huile deux fois plus souvent dans des conditions d'utilisation spéciales.
Toutes les 200 heures	• Nettoyez l'embrayage principal (plus fréquemment en cas de poussière ou saleté abondante). • Réglez le frein de stationnement au besoin. • Contrôlez l'état et la tension de la courroie d'entraînement.
Toutes les 300 heures	• Graissez les roulements des roues avant.
Toutes les 400 heures	• Examinez les conduites et les raccords de carburant.
Toutes les 800 heures	• Remplacez le filtre à carburant. • Vidangez le liquide de la boîte-pont.

Périodicité d'entretien	Procédure d'entretien
Toutes les 1000 heures	• Vidangez le liquide de refroidissement du radiateur. • Vidangez le liquide de frein.
Une fois par an	• Effectuez toutes les procédures d'entretien annuelles spécifiées dans le Manuel du propriétaire du moteur.

Liste de contrôle pour l'entretien journalier

Copiez cette page pour pouvoir vous en servir régulièrement.

Entretiens à effectuer	Pour la semaine du :						
	Lundi	Mardi	Mercredi	Jeudi	Vendredi	Samedi	Dimanche
Contrôlez le fonctionnement du frein et du frein de stationnement.							
Contrôlez le fonctionnement du changement de vitesse/du point mort.							
Contrôlez le niveau de carburant.							
Contrôlez le niveau d'huile moteur.							
Contrôlez le niveau de liquide de la boîte-pont.							
Examinez le filtre à air.							
Examinez les ailettes de refroidissement du moteur.							
Vérifiez les bruits anormaux en provenance du moteur.							
Vérifiez les bruits de fonctionnement anormaux.							
Vérifiez le fonctionnement de l'embrayage.							
Contrôlez la pression des pneus.							
Recherchez les fuites éventuelles.							
Vérifiez le fonctionnement des instruments.							
Vérifiez le fonctionnement de l'accélérateur.							
Lubrifiez tous les graisseurs.							
Retouchez les peintures endommagées.							

⚠ ATTENTION

Le plateau de chargement doit être levé pour effectuer certains entretiens courants.

Le plateau levé peut retomber et blesser toute personne qui se trouve dessous.

- **Calez toujours le plateau avec la béquille avant de travailler en dessous.**
- **Déchargez le plateau avant de travailler dessous.**

⚠ PRUDENCE

Si vous laissez la clé dans le commutateur d'allumage, quelqu'un pourrait mettre le moteur en marche accidentellement et vous blesser gravement, ainsi que toute personne à proximité.

Avant tout entretien, enlevez la clé de contact et débranchez le fil de la bougie. Écartez le fil pour éviter tout contact accidentel avec la bougie.

Procédures avant l'entretien

Entretien de la machine dans des conditions d'utilisation spéciales

Dans les conditions indiquées ci-dessous, doublez la fréquence des entretiens.

- Utilisation dans le désert
- Utilisation par temps froid (au-dessous de 10 °C)
- Attelage d'une remorque
- Durée de conduite généralement inférieure à 5 minutes
- Utilisation fréquente dans une atmosphère poussiéreuse
- Travaux de construction
- Après une utilisation prolongée dans la boue, le sable, l'eau ou autres environnements sales, faites vérifier et nettoyer vos freins le plus rapidement possible. Cela permet d'éliminer les particules abrasives susceptibles de causer une usure excessive.
- Si la machine est utilisée fréquemment de manière intensive, lubrifiez tous les graisseurs et inspectez le filtre à air chaque jour pour éviter toute usure excessive.

Préparation à l'entretien de la machine

1. Garez la machine sur une surface plane et horizontale.
2. Serrez le frein de stationnement, coupez le moteur et enlevez la clé du commutateur d'allumage.
3. Laissez refroidir le moteur et le système d'échappement.

Levage de la machine

⚠ DANGER

La machine soutenue par un cric peut être instable. Elle risque de glisser et de blesser la personne qui se trouve au-dessous.

- **Ne mettez pas le moteur en marche lorsque la machine est soutenue par un cric.**
- **Retirez toujours la clé du commutateur d'allumage avant de descendre de la machine.**
- **Calez les roues lorsque la machine est soutenue par du matériel de levage.**
- **Soutenez la machine avec des chandelles après l'avoir levée.**

Important: **Si le moteur doit tourner à des fins d'entretien et/ou de diagnostic, placez des chandelles sous l'essieu arrière afin de soulever les roues arrière à 25 mm au-dessus du sol.**

- Le point de levage avant de la machine est situé à l'avant du cadre, derrière la flèche d'attelage (Figure 23).

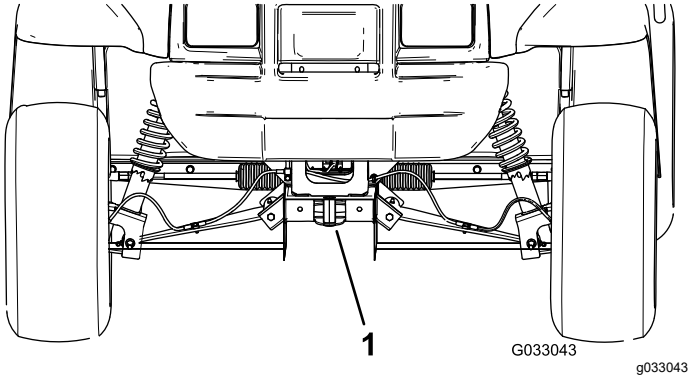

Figure 23

1. Point de levage avant

- Le point de levage arrière est situé sous les tubes d'essieu (Figure 24).

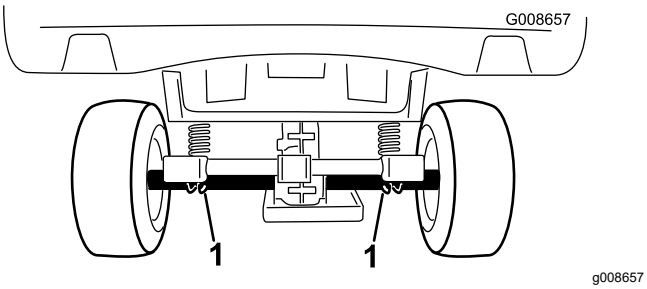

Figure 24

1. Points de levage arrière

Accéder au capot

Ouverture du capot

1. Soulevez la poignée des loquets en caoutchouc de chaque côté du capot (Figure 25).

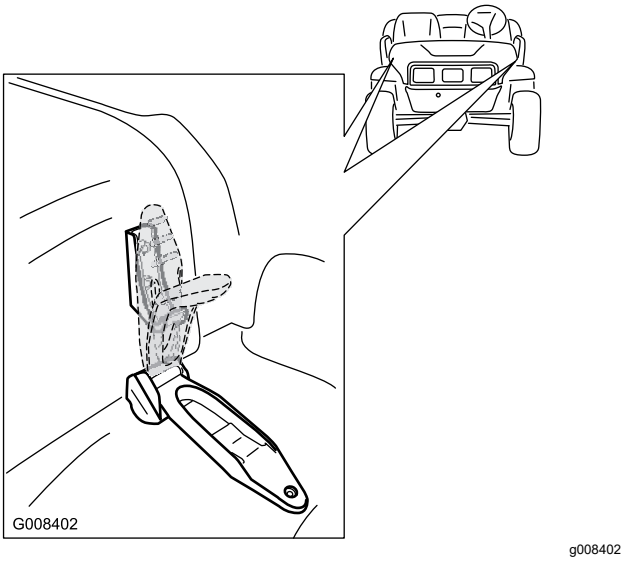

Figure 25

2. Ouvrez le capot.

Fermeture du capot

1. Abaissez doucement le capot sur le châssis.
2. Fixez le capot en alignant les loquets en caoutchouc sur les ancrages de verrouillage de chaque côté du capot (Figure 25).

Lubrification

Graissage de la machine

Périodicité des entretiens: Toutes les 100 heures/Une fois par an (la première échéance prévalant)—Graissez les roulements et les bagues. Graissez la machine plus fréquemment si vous l'utilisez de manière intensive.

Type de graisse : Graisse au lithium nº 2

1. Essuyez les graisseurs avec un chiffon pour éviter que des impuretés ne pénètrent dans le roulement ou la bague.
2. Avec une pompe à graisse, injectez 1 ou 2 jets de graisse dans les graisseurs de la machine.
3. Essuyez l'excès de graisse sur la machine.

Les graisseurs sont situés à l'extrémité intérieure des bras de suspension (Figure 26), la rotule de biellette et l'extrémité extérieure des bras de suspension (Figure 27).

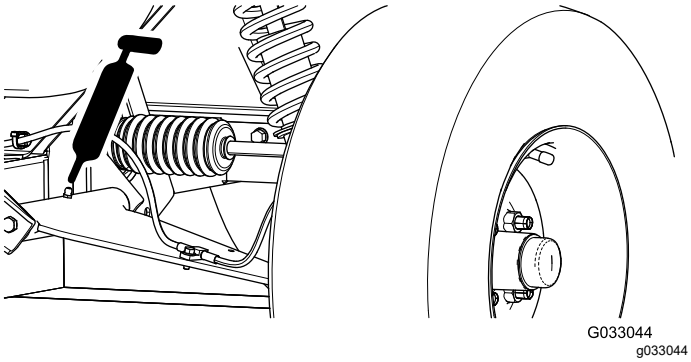

Figure 26
Côté gauche montré

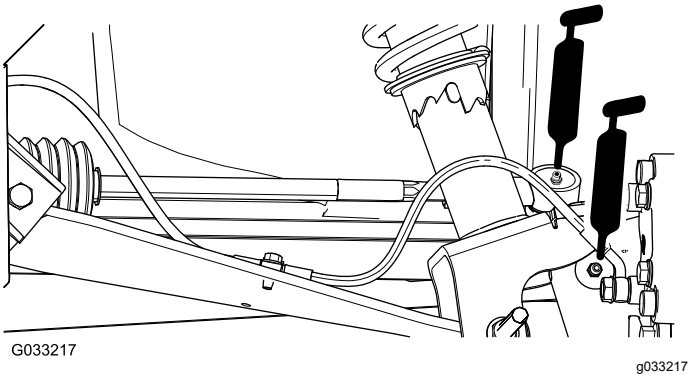

Figure 27
Côté gauche montré

Graissage des roulements des roues avant

Périodicité des entretiens: Toutes les 300 heures

Graisse spécifiée : Mobilgrease XHP™-222

Dépose du moyeu et du rotor

1. Soulevez l'avant de la machine sur des chandelles.
2. Retirez les 4 écrous de roue qui fixent la roue au moyeu (Figure 28).

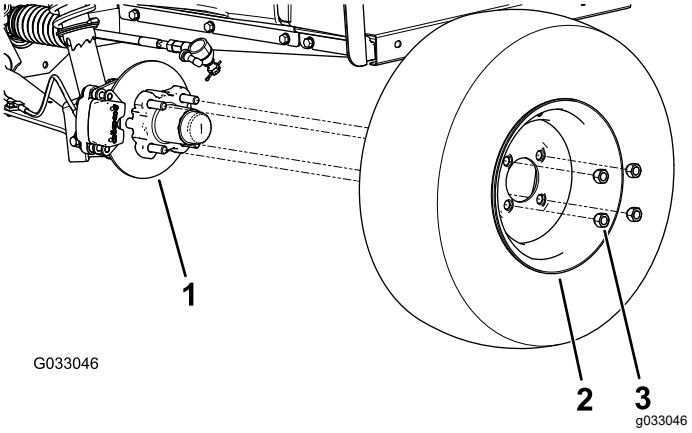

Figure 28

1. Moyeu
2. Roue
3. Écrou de roue

3. Retirez les boulons à embase (⅜" x ¾") qui fixent le support du frein à la fusée et séparez le frein de la fusée (Figure 29).

   Remarque: Soutenez le frein avant de passer à l'opération suivante.

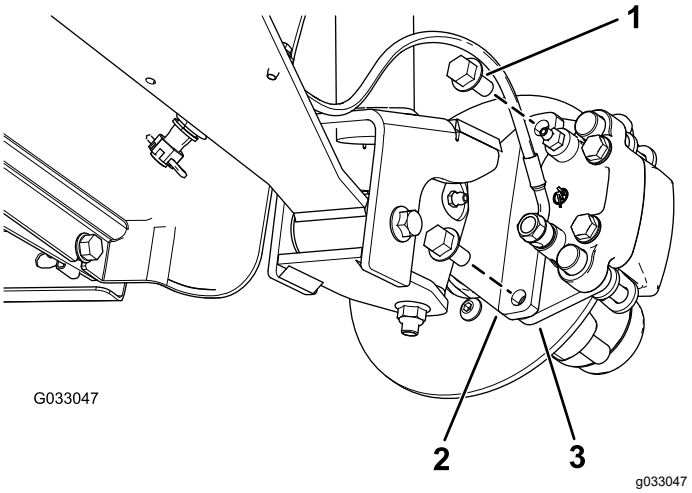

Figure 29

1. Boulons à embase (⅜" x ¾")
2. Fusée
3. Support d'étrier (frein)

4. Retirez le couvre-moyeu du moyeu (Figure 30).

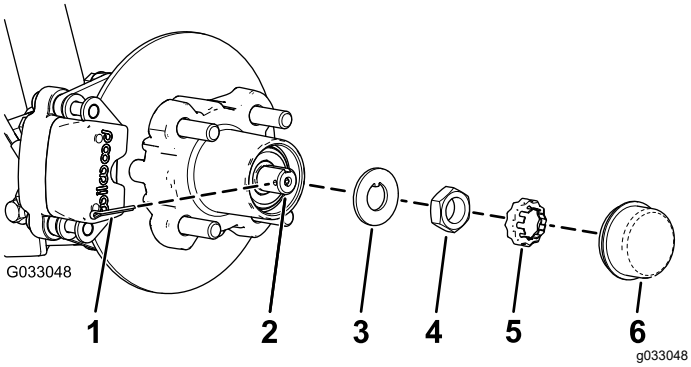

Figure 30

1. Goupille fendue
2. Fusée
3. Rondelle-frein à languette
4. Écrou de fusée
5. Frein d'écrou
6. Couvre-moyeu

5. Retirez la goupille fendue et le frein d'écrou de la fusée et de son écrou (Figure 30).
6. Enlevez l'écrou de la fusée, et séparez l'ensemble moyeu et rotor de la fusée (Figure 30 et Figure 31).

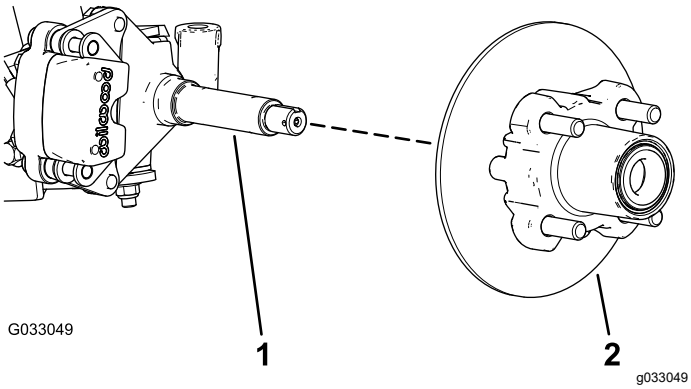

Figure 31

1. Fusée
2. Ensemble moyeu et rotor

7. Essuyez la fusée avec un chiffon propre.
8. Répétez les opérations 1 à 7 pour le moyeu et le rotor de l'autre côté de la machine.

Graissage des roulements de roues

1. Déposez le roulement extérieur et la bague de roulement du moyeu (Figure 32).

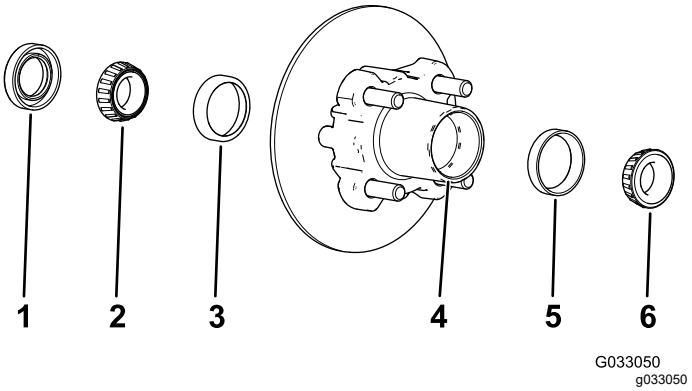

Figure 32

1. Joint
2. Roulement intérieur
3. Bague de roulement intérieur
4. Cavité de roulement (moyeu)
5. Bague de roulement extérieur
6. Roulement extérieur

2. Déposez le joint et le roulement intérieur du moyeu (Figure 32).
3. Essuyez le joint et vérifiez s'il est usé ou endommagé.

   Remarque: N'utilisez pas de solvants ou de carburant pour nettoyer le joint. Remplacez le joint s'il est usé ou endommagé.
4. Nettoyez les roulements et leurs bagues, et vérifiez si ces pièces sont usées ou endommagées.

   Remarque: Remplacez toutes les pièces usées ou endommagées. Vérifiez que les roulements et les bagues sont propres et secs.
5. Éliminez la graisse, la saleté et les débris déposés à l'intérieur de la cavité du moyeu (Figure 32).
6. Garnissez les roulements avec la graisse spécifiée.
7. Remplissez la cavité du moyeu de 50 à 80 % environ avec la graisse spécifiée (Figure 32).
8. Assemblez le roulement intérieur sur la bague sur le côté intérieur du moyeu et montez le joint (Figure 32).
9. Répétez les opérations 1 à 8 pour les roulements de l'autre moyeu.

Repose du moyeu et du rotor

1. Appliquez une fine couche de la graisse spécifiée sur la fusée (Figure 33).

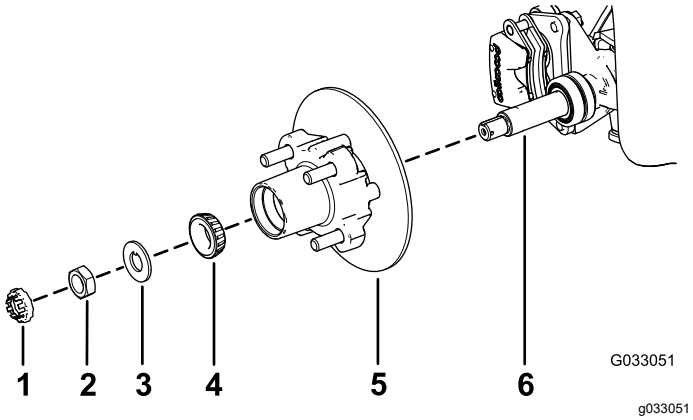

Figure 33

1. Frein d'écrou
2. Écrou de fusée
3. Rondelle-frein à languette
4. Roulement extérieur
5. Moyeu, rotor, roulement intérieur, bague et joint
6. Fusée

2. Montez le moyeu et le rotor sur la fusée en plaçant le rotor à l'intérieur (Figure 33).
3. Montez le roulement extérieur sur la fusée et poussez le roulement contre la bague (Figure 33).
4. Montez la rondelle-frein à languette sur la fusée (Figure 33).
5. Vissez l'écrou de fusée sur la fusée et serrez l'écrou à 15 N·m tout en tournant le moyeu pour bien asseoir le roulement (Figure 33).
6. Serrez l'écrou de fusée jusqu'à ce que le moyeu tourne librement.
7. Serrez l'écrou de fusée à un couple de 1,70 à 2,26 N·m.
8. Placez le frein d'écrou sur l'écrou et vérifiez que la fente du frein d'écrou et le trou dans la fusée sont alignés et permettent d'insérer la goupille fendue (Figure 34).

   Remarque: Si la fente dans le frein d'écrou et le trou dans la fusée ne sont pas alignés, alignez-les en serrant l'écrou de fusée à un couple maximum de 2,26 N·m.

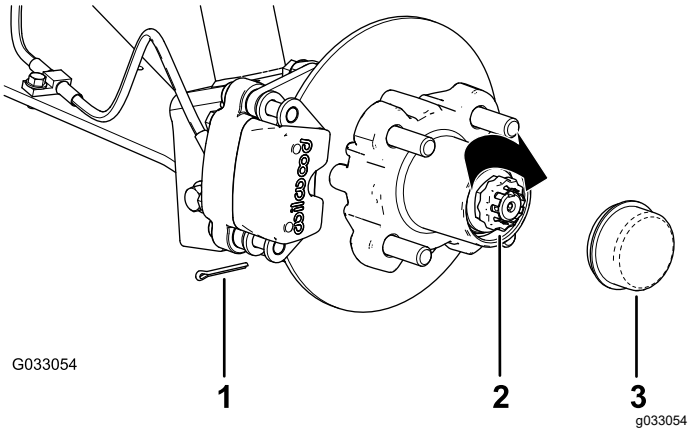

Figure 34

1. Goupille fendue
2. Frein d'écrou
3. Couvre-moyeu

9. Insérez la goupille fendue et repliez chaque jambe autour du frein d'écrou (Figure 34).
10. Reposez le couvre-moyeu sur le moyeu (Figure 34).
11. Répétez les opérations 1 à 10 pour le moyeu et le rotor de l'autre côté de la machine.

Montage des freins et des roues

1. Nettoyez les 2 boulons à embase (⅜" x ¾") et enduisez les filets d'une couche de composé antigrippant.
2. Alignez les plaquettes de frein de chaque côté du rotor (Figure 29) et alignez également les trous dans le support d'étrier et ceux de la fixation du frein sur le porte-fusée (Figure 33).
3. Fixez le support d'étrier au porte-fusée (Figure 29) à l'aide de 2 boulons à embase (⅜" x ¾").

   Serrez les 2 boulons à embase à un couple de 47 à 54 N·m.
4. Alignez les trous dans la roue et les goujons du moyeu puis montez la roue sur le moyeu en plaçant la valve à l'extérieur (Figure 28).

   Remarque: Vérifiez que la surface de montage de la roue affleure le moyeu.
5. Fixez la roue au moyeu avec les écrous de roue (Figure 28).

   Serrez les écrous de roues à un couple de 108 à 122 N·m.
6. Répétez les opérations 1 à 5 pour le frein et la roue de l'autre côté de la machine.

Entretien du moteur

Entretien du filtre à air

Périodicité des entretiens: Toutes les 100 heures
Remplacez l'élément filtrant du filtre à air plus tôt s'il est encrassé ou endommagé.

Remarque: Nettoyez le filtre à air plus fréquemment (toutes les quelques heures de fonctionnement) si vous travaillez dans des conditions très poussiéreuses ou sableuses.

Contrôle du filtre à air

1. Levez le plateau de chargement et bloquez-le en position avec la béquille ; voir Levage du plateau de chargement (page 19).
2. Vérifiez si le boîtier du filtre à air présente des dommages susceptibles d'occasionner des fuites d'air (Figure 35).

   Remarque: Assurez-vous que le couvercle est parfaitement ajusté sur le boîtier du filtre à air.

   Remarque: Remplacez le couvercle ou le boîtier du filtre à air s'il est endommagé.

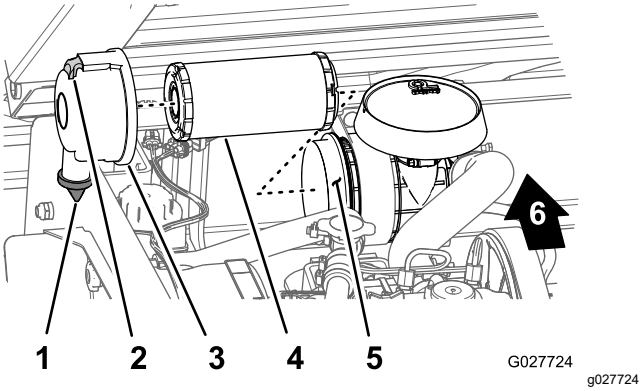

Figure 35

1. Orifice d'éjection d'impuretés
2. Dispositif de verrouillage
3. Couvercle du filtre à air
4. Élément filtrant du filtre à air
5. Boîtier du filtre à air
6. Arrière de la machine

3. Tirez le dispositif de verrouillage vers l'extérieur et tournez le couvercle du filtre à air dans le sens antihoraire (Figure 35).
4. Déposez le couvercle du boîtier du filtre à air.
5. Sortez l'élément filtrant du boîtier du filtre à air (Figure 35) avec précaution pour ne pas déloger trop de poussière.

   Remarque: Évitez de cogner l'élément contre le boîtier du filtre à air.
6. Examinez l'élément filtrant.
   - Si l'élément filtrant est propre, remettez-le en place ; voir Pose du filtre à air (page 34).
   - Si l'élément filtrant est endommagé, remplacez-le ; voir Remplacement du filtre à air (page 34).

Remplacement du filtre à air

1. Déposez l'élément filtrant du filtre à air ; voir les opérations 1 à 5 de Contrôle du filtre à air (page 34).
2. Vérifiez que l'élément de rechange n'a pas été endommagé pendant le transport.

   Remarque: Vérifiez l'extrémité étanche de l'élément filtrant.

   Important: **N'installez pas l'élément s'il est endommagé.**
3. Posez l'élément filtrant neuf ; voir Pose du filtre à air (page 34).

Pose du filtre à air

Important: **Pour ne pas endommager le moteur, ne le faites jamais tourner sans un filtre à air complet.**

Remarque: **N'utilisez pas l'élément s'il est endommagé.**

Remarque: Il est déconseillé de nettoyer l'élément filtrant usagé car cela risque d'endommager le matériau du filtre.

1. Nettoyez l'orifice d'éjection d'impuretés situé sur le couvercle du filtre à air (Figure 35).
2. Retirez la valve de sortie en caoutchouc du couvercle, nettoyez la cavité et remettez la valve en place (Figure 35).
3. Insérez l'élément filtrant dans le boîtier du filtre à air en appuyant sur le bord extérieur de l'élément pour l'engager parfaitement dans le boîtier (Figure 35).

   Remarque: Pour garantir la bonne étanchéité de l'élément filtrant, appuyez sur son bord extérieur lors de la pose. N'appuyez pas sur la partie centrale souple du filtre.
4. Alignez le couvercle du filtre à air sur le boîtier en orientant la valve de sortie en caoutchouc vers le bas, à peu près entre les positions 5 heures et 7 heures, vu de l'extrémité (Figure 35).
5. Fixez le couvercle au boîtier avec les dispositifs de verrouillage (Figure 35).
6. Abaissez le plateau de chargement ; voir Abaissement du plateau de chargement (page 20).

Vidange et contrôle du niveau d'huile moteur

Remarque: Faites la vidange d'huile et remplacez le filtre à huile plus souvent s'il y a beaucoup de poussière ou de sable.

Type d'huile : Huile détergente (classe de service API CH-4, CI-4, CJ-4 ou mieux)

Viscosité : Voir le tableau ci-dessous.

Capacité du carter : 1,4 l avec filtre neuf

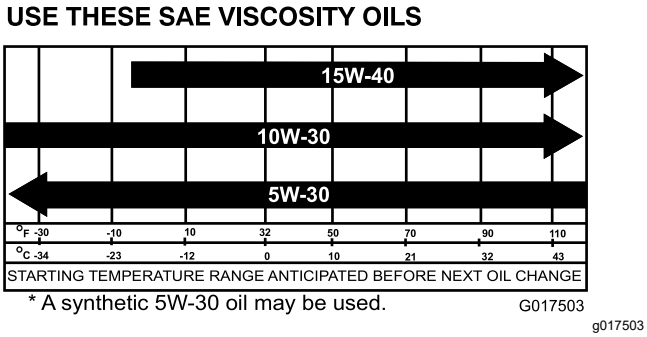

Figure 36

Vidange de l'huile moteur

Périodicité des entretiens: Après les 50 premières heures de fonctionnement

Toutes les 150 heures (deux fois plus souvent dans des conditions d'utilisation spéciales ; voir Entretien de la machine dans des conditions d'utilisation spéciales (page 29)).

1. Démarrez le moteur et laissez-le tourner pendant quelques minutes pour réchauffer l'huile.
2. Garez la machine sur une surface plane et horizontale, coupez le moteur, serrez le frein de stationnement et enlevez la clé de contact.
3. Levez le plateau de chargement et bloquez-le en position avec la béquille ; voir Levage du plateau de chargement (page 19).
4. Débranchez le câble négatif de la batterie ; voir Débranchement de la batterie (page 38).
5. Placez un bac de vidange de 1,6 litre sous le bouchon de vidange (Figure 37).

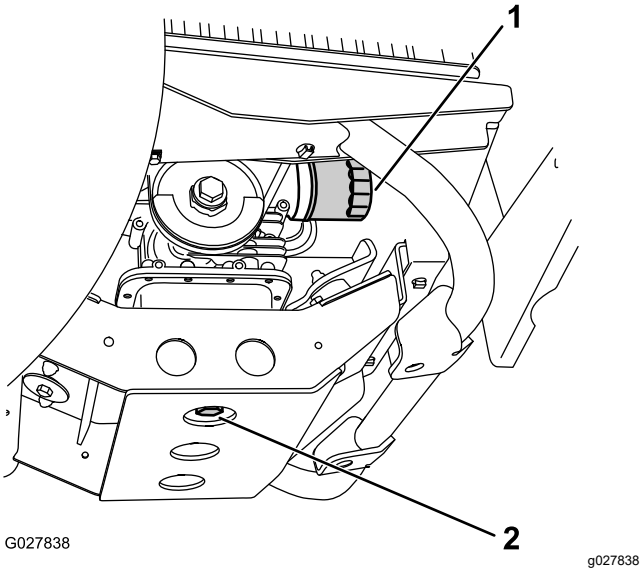

Figure 37

1. Filtre à huile moteur
2. Bouchon de vidange d'huile moteur

6. Enlevez le bouchon de vidange (Figure 37).

   Remarque: Vidangez complètement l'huile moteur.

   Remarque: Débarrassez-vous de l'huile usagée dans un centre de recyclage agréé.
7. Remettez le bouchon de vidange et le joint (Figure 37), et serrez le bouchon à un couple de 45 à 53 N·m.
8. Nettoyez la surface autour de la jauge d'huile et du bouchon de remplissage, puis sortez la jauge d'huile (Figure 38).

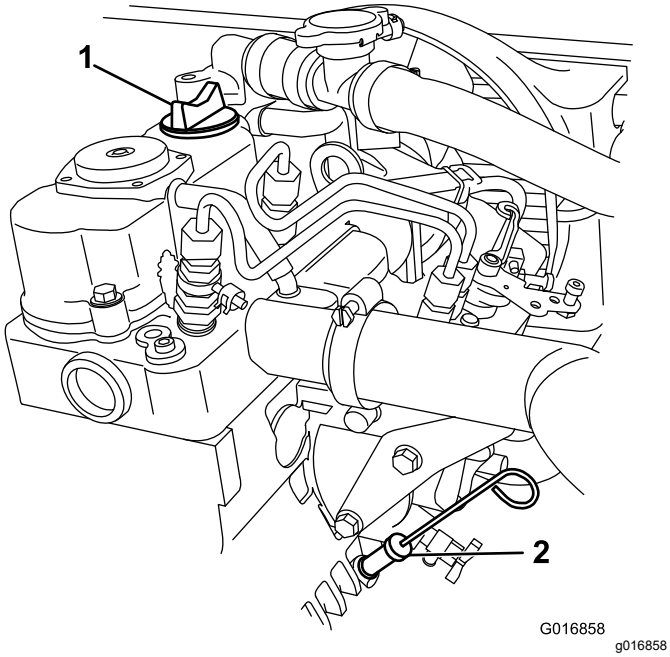

Figure 38

1. Bouchon de remplissage 2. Jauge de niveau

9. Versez de l'huile dans l'orifice de remplissage jusqu'à ce que le niveau atteigne le repère maximum sur la jauge.
10. Versez l'huile lentement et vérifiez souvent le niveau durant la procédure.

    Remarque: Ne remplissez pas excessivement le carter moteur.
11. Remettez fermement en place le bouchon de remplissage et la jauge.

Remplacement du filtre à huile moteur

Périodicité des entretiens: Après les 50 premières heures de fonctionnement

Toutes les 150 heures/Une fois par an (la première échéance prévalant) Vidangez l'huile deux fois plus souvent dans des conditions d'utilisation spéciales.

1. Vidangez l'huile moteur ; voir les opérations 1 à 7 sous Contrôle du niveau d'huile moteur (page 22).
2. Déposez le filtre à huile (Figure 37).
3. Appliquez une fine couche d'huile sur le joint du filtre de rechange.
4. Vissez le filtre neuf sur l'adaptateur jusqu'à ce que le joint touche la plaque de montage, puis serrez-le encore de 1/2 à 3/4 de tour (Figure 37).

   Remarque: Ne serrez pas le filtre à huile excessivement.
5. Remplissez le carter de l'huile spécifiée (Figure 36).
6. Mettez le moteur en marche et recherchez les fuites éventuelles.
7. Coupez le moteur et vérifiez le niveau d'huile.

   Remarque: Au besoin, faites l'appoint d'huile spécifiée dans le carter moteur pour faire monter le niveau au repère maximum sur la jauge.

Entretien du système d'alimentation

Contrôle des conduites et raccords

Périodicité des entretiens: Toutes les 400 heures/Une fois par an (la première échéance prévalant)

Vérifiez que les canalisations de carburant, les raccords et les colliers ne présentent pas de fuites, ne sont pas détériorés, endommagés ou desserrés.

Remarque: Réparez les fuites ou dommages des composants du système d'alimentation avant d'utiliser la machine.

Remplacement du filtre à carburant

Périodicité des entretiens: Toutes les 800 heures/Une fois par an (la première échéance prévalant)

1. Levez le plateau et bloquez-le en position avec la béquille.
2. Placez un bac de vidange propre sous le filtre à carburant.
3. Dévissez le filtre à carburant du support (Figure 39).

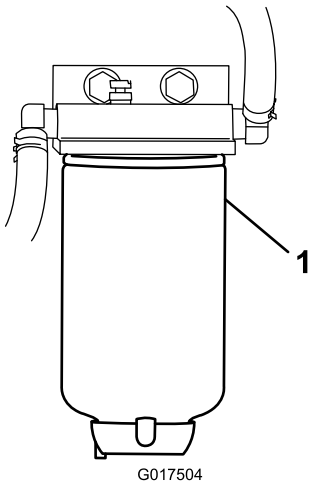

g017504

Figure 39

1. Filtre à carburant

4. Posez le filtre de rechange en le vissant jusqu'à ce qu'il touche le haut du support, puis serrez-le encore de 3/4 de tour.

Entretien du système électrique

Entretien de la batterie

Tension batterie : 12 V avec 300 A de démarrage à froid à -18 °C.

ATTENTION

CALIFORNIE
Proposition 65 - Avertissement

Les bornes, les cosses de la batterie et les accessoires connexes contiennent du plomb et des composés de plomb. L'état de Californie considère ces substances chimiques comme étant à l'origine de cancers et de troubles de la reproduction. Lavez-vous les mains après avoir manipulé la batterie.

⚠ DANGER

L'électrolyte contient de l'acide sulfurique, qui est mortel en cas d'ingestion et cause de graves brûlures.

- **Ne buvez jamais d'électrolyte et évitez tout contact avec les yeux, la peau ou les vêtements. Portez des lunettes de protection et des gants en caoutchouc.**
- **Faites le plein d'électrolyte à proximité d'une arrivée d'eau propre, de manière à pouvoir rincer abondamment la peau en cas d'accident.**

- Maintenez toujours la batterie propre et chargée au maximum.
- Maintenez toujours la batterie propre et chargée au maximum.
- Si les bornes de la batterie sont corrodées, nettoyez-les avec un mélange constitué de 4 volumes d'eau pour 1 volume de bicarbonate de soude.
- Enduisez les bornes de la batterie d'une mince couche de graisse pour éviter la corrosion.

Débranchement de la batterie

⚠ ATTENTION

S'ils sont mal acheminés, les câbles de la batterie peuvent subir des dommages ou endommager la machine et produire des étincelles. Les étincelles peuvent provoquer l'explosion des gaz de la batterie et vous blesser.

- **Débranchez toujours le câble négatif (noir) de la batterie avant le câble positif (rouge).**
- **Connectez toujours le câble positif (rouge) de la batterie avant le câble négatif (noir).**
- **Laissez toujours la sangle de la batterie en place pour protéger et immobiliser la batterie.**

⚠ ATTENTION

Les bornes de la batterie ou les outils en métal peuvent causer des courts-circuits au contact des pièces métalliques de la machine et produire des étincelles. Les étincelles peuvent provoquer l'explosion des gaz de la batterie et vous blesser.

- **Lors du retrait ou de la mise en place de la batterie, les bornes ne doivent toucher aucune partie métallique de la machine.**
- **Évitez de créer des courts-circuits entre les bornes de la batterie et les parties métalliques de la machine avec des outils en métal.**

1. Appuyez de chaque côté du couvercle de la batterie et enlevez le couvercle en haut de la batterie (Figure 40).

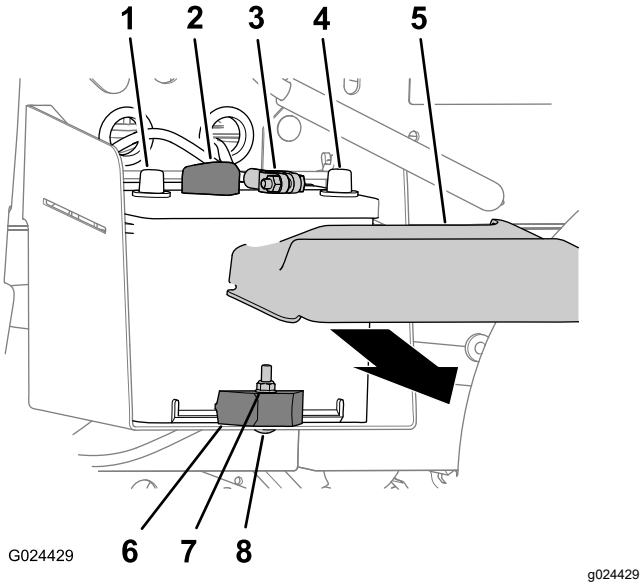

Figure 40

1.	Borne positive de la batterie	5.	Couvercle de la batterie
2.	Câble positif de la batterie	6.	Barrette de fixation
3.	Câble négatif de la batterie	7.	Contre-écrou
4.	Borne négative de la batterie	8.	Boulon de carrosserie

2. Débranchez le câble négatif de la borne de la batterie (Figure 40).
3. Débranchez le câble positif de la borne de la batterie (Figure 40).

Retrait de la batterie

1. Débranchez les câbles de la batterie ; voir Débranchement de la batterie (page 38).
2. Retirez le contre-écrou, le boulon de carrosserie et la barrette qui fixent la batterie à son support (Figure 40).
3. Enlevez la batterie de son support (Figure 40).

Mise en place de la batterie

1. Alignez la batterie sur son support sur la machine (Figure 40).

   Remarque: Vérifiez que les bornes positive et négative de la batterie sont alignées comme montré à la Figure 40.
2. Fixez la batterie à son support au moyen de la barrette de maintien, du boulon de carrosserie et du contre-écrou (Figure 40).
3. Rebranchez les câbles de la batterie ; voir Branchement de la batterie (page 39).

Branchement de la batterie

1. Branchez le câble positif à la borne de la batterie (Figure 40).
2. Branchez le câble négatif à la borne de la batterie (Figure 40).
3. Reposez le couvercle au sommet de la batterie (Figure 40).

Charge de la batterie

⚠ ATTENTION

La batterie en charge produit des gaz qui peuvent exploser.

Ne fumez jamais et gardez la batterie éloignée des flammes et sources d'étincelles.

Important: **Gardez toujours la batterie chargée au maximum (densité 1,260). Cela est particulièrement important pour prévenir la dégradation de la batterie si la température tombe en dessous de 0 °C.**

1. Retirez la batterie de la machine ; voir Débranchement de la batterie (page 38).
2. Raccordez un chargeur de 3 à 4 A aux bornes de la batterie. Chargez la batterie au régime de 3 à 4 ampères durant 4 à 8 heures (12 V).

   Remarque: Ne chargez pas la batterie excessivement.
3. Reposez la batterie sur le châssis ; voir Mise en place de la batterie (page 39).

Remisage de la batterie

Si vous remisez la machine pendant plus d'un mois, enlevez la batterie et chargez-la au maximum. Rangez-la sur une étagère ou remettez-la sur la machine. Ne rebranchez pas les câbles si vous remettez la batterie sur la machine. Rangez la batterie dans un endroit frais pour éviter qu'elle ne se décharge trop rapidement. Pour protéger la batterie du gel, maintenez-la chargée au maximum.

Remplacement des fusibles

Le système électrique est protégé par 7 fusibles. Ils sont situés sous le capot (Figure 41).

Alarme/prise d'alimentation	10 A
Moteur	10 A
Phares	10 A
Fusible de la machine	15 A
Lever	15 A
Monte-charge arrière	15 A
Avertisseur sonore	30 A

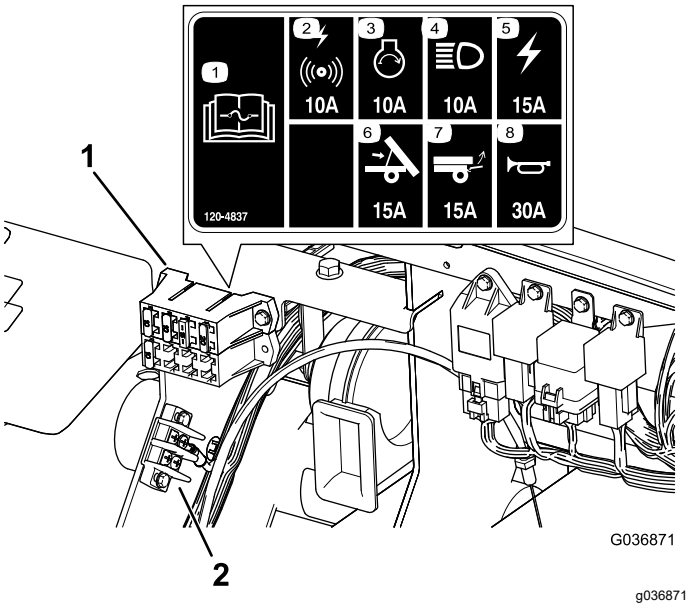

Figure 41

1. Porte-fusibles
2. Bornier de masse

Entretien des phares

Remplacement des ampoules

⚠ PRUDENCE

Si vous installez une ampoule de plus forte intensité que ce qui est prévu pour le système, vous risquez d'endommager l'alimentation de 12 V ou, tout au moins, de faire griller un fusible.

Utilisez toujours l'ampoule LED spécifiée par Toro pour éviter ce problème.

⚠ PRUDENCE

Les ampoules deviennent extrêmement chaudes lorsqu'elles sont allumées. Vous pouvez vous brûler et vous blesser gravement en manipulant une ampoule chaude.

Laissez toujours refroidir les ampoules avant de les remplacer. Manipulez toujours les ampoules avec précaution.

Spécifications : Voir le *Catalogue de pièces*.

1. Débranchez la batterie ; voir Débranchement de la batterie (page 38).
2. Ouvrez le capot.
3. Débranchez le connecteur électrique de faisceau du connecteur de l'ampoule au dos du boîtier du phare (Figure 42).

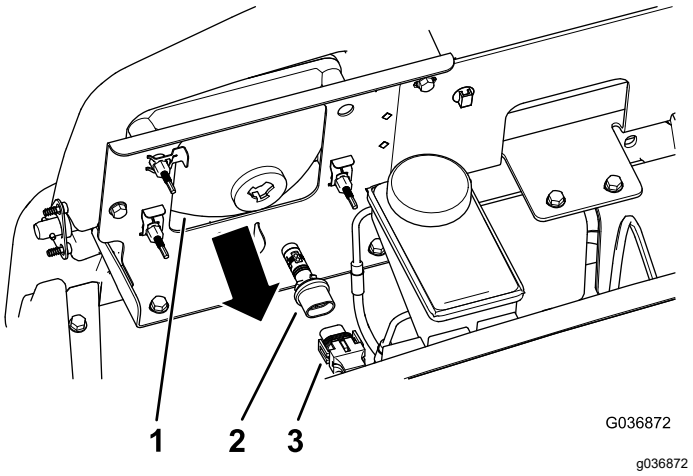

Figure 42

1. Boîtier de phare
2. Ampoule
3. Connecteur électrique de faisceau

4. Tournez l'ampoule d'un quart de tour dans le sens antihoraire et tirez-la en arrière hors du boîtier (Figure 42).
5. Insérez l'ampoule neuve dans le boîtier du phare et alignez les languettes sur les fentes du boîtier (Figure 42).
6. Fixez l'ampoule en place en la tournant d'un quart de tour dans le sens horaire (Figure 42).
7. Branchez le connecteur électrique de faisceau sur le connecteur de l'ampoule neuve (Figure 42).
8. Branchez la batterie et fermez le capot ; voir Branchement de la batterie (page 39).

Remplacement du phare

1. Débranchez la batterie ; voir Débranchement de la batterie (page 38).
2. Ouvrez le capot ; voir Fermeture du capot (page 30).
3. Débranchez le connecteur électrique de faisceau du connecteur du phare (Figure 43).

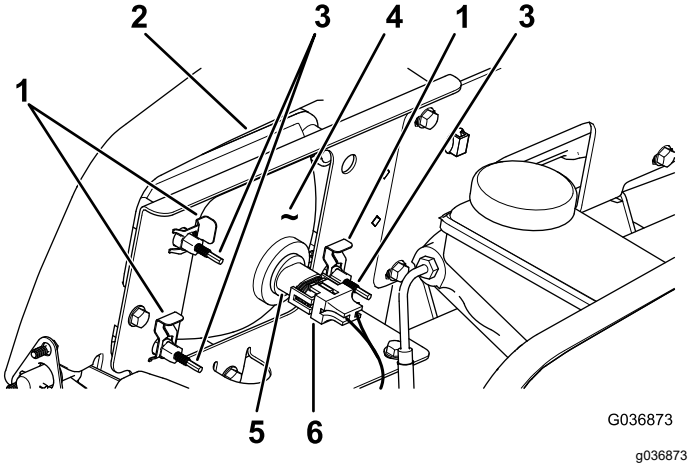

Figure 43

1. Clip rapide
2. Ouverture dans le pare-chocs
3. Vis de réglage
4. Phare
5. Ampoule
6. Connecteur électrique de faisceau

4. Déposez les clips rapides qui fixent le phare à son support (Figure 43).

   Remarque: Conservez toutes les pièces pour monter le phare de rechange.
5. Sortez le phare en le déplaçant vers l'avant à travers l'ouverture dans le pare-chocs avant (Figure 43).
6. Montez le phare neuf par l'ouverture dans le pare-chocs (Figure 43).

   Remarque: Veillez à bien aligner les ergots sur les trous dans le support de montage derrière le pare-chocs.
7. Fixez le phare avec les clips rapides retirés à l'opération 4.
8. Branchez le connecteur électrique de faisceau sur le connecteur de l'ampoule (Figure 43).
9. Réglez les phares de façon à diriger les faisceaux à la position voulue ; voir Réglage des phares (page 41).

Réglage des phares

Chaque fois que vous déposez ou remplacez un phare, ajustez la position du faisceau comme suit :

1. Tournez la clé à la position CONTACT et allumez les phares.
2. Au dos du phare, tournez les vis de réglage (Figure 43) pour orienter le phare et aligner la position de son faisceau.

Entretien du système d'entraînement

Entretien des pneus

Périodicité des entretiens: Toutes les 100 heures—Vérifiez l'état des pneus et des jantes.

Toutes les 100 heures—Serrez les écrous de roues.

1. Vérifiez l'état et l'usure des pneus et des jantes.

   Remarque: Les accidents de conduite, comme une collision contre une bordure (de trottoir), peuvent endommager un pneu ou une jante et dérégler en outre le parallélisme des roues. Pour cette raison, vérifiez l'état des pneus après tout accident.

2. Serrez les écrous de roues à un couple de 108 à 122 N·m.

Contrôle des composants de la direction et la suspension

Périodicité des entretiens: Toutes les 100 heures—Vérifiez si des composants de la direction et la suspension sont desserrées ou endommagées.

Le volant étant en centré (Figure 44), tournez-le vers la gauche ou la droite. Si vous tournez le volant de plus de 13 mm vers la gauche ou la droite et que les roues ne tournent pas, vérifiez que les composants suivants de la direction et la suspension ne sont pas desserrés ou endommagés :

- Joint de l'arbre de direction sur la crémaillère de direction.

  Important: **Vérifier l'état et la fixation du joint de l'arbre de pignon (Figure 45).**

- Biellettes de crémaillère de direction

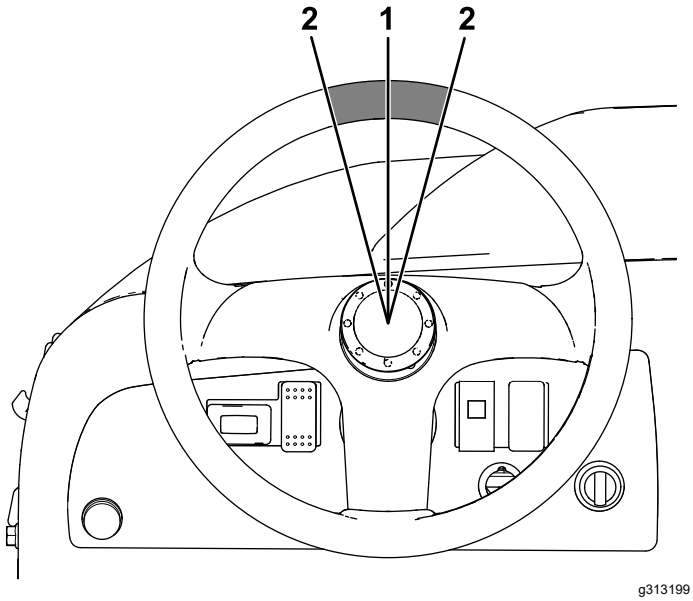

Figure 44

1. Volant centré
2. 13 mm à partir du centre du volant

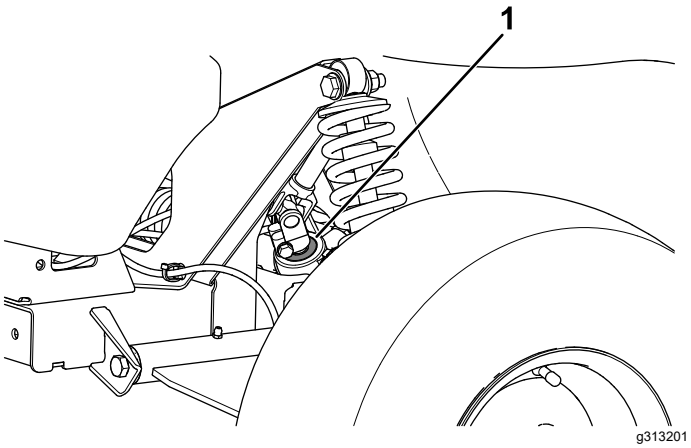

Figure 45

1. Joint d'arbre de pignon

Réglage du pincement et du carrossage des roues avant

Périodicité des entretiens: Toutes les 100 heures/Une fois par an (la première échéance prévalant)—Vérifiez le pincement et le carrossage des roues avant.

Important: **Vous devez vous procurer l'outil Toro réf. 132-5069 chez votre distributeur Toro pour exécuter cette procédure.**

Le pincement des roues avant doit être compris entre 0 et 6 mm.

- Vérifiez que les pneus avant sont gonflés à 0,82 bar.
- Ajoutez une masse équivalente au poids moyen de l'utilisateur sur le siège du conducteur ou demandez à l'utilisateur de s'asseoir sur le siège. La masse ou l'utilisateur doit rester sur le siège pendant toute la procédure.
- Sur une surface plane et horizontale, faites reculer la machine en ligne droite sur 2 à 3 m puis revenez à la position de démarrage d'origine. Cela permet à la suspension de se stabiliser à la position d'utilisation.
- Mesurez le pincement en plaçant les roues en position droit devant.

1. À l'aide de l'outil Toro réf. 132-5069, tournez la bague sur l'amortisseur pour changer la longueur du ressort (Figure 46).

   Remarque: Effectuez le réglage du carrossage uniquement si vous utilisez un accessoire avant ou si l'usure des pneus est irrégulière.

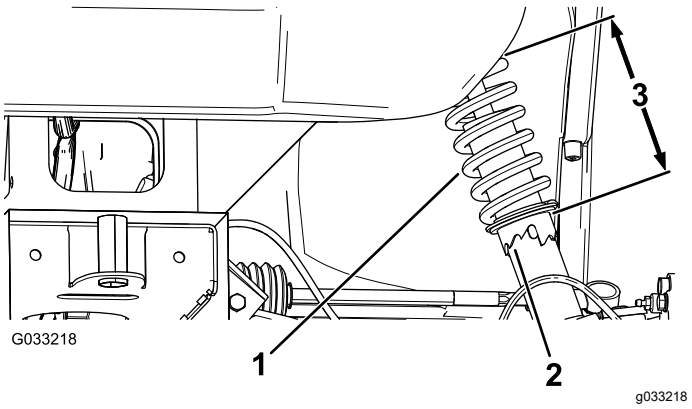

Figure 46

1. Ressort d'amortisseur
2. Collet
3. Longueur de ressort

2. Sur une surface plane et horizontale, faites reculer la machine en ligne droite sur 2 à 3 m puis revenez à la position de démarrage d'origine.
3. Mesurez la distance entre les roues avant à hauteur d'essieu, à l'avant et à l'arrière des roues (Figure 47).

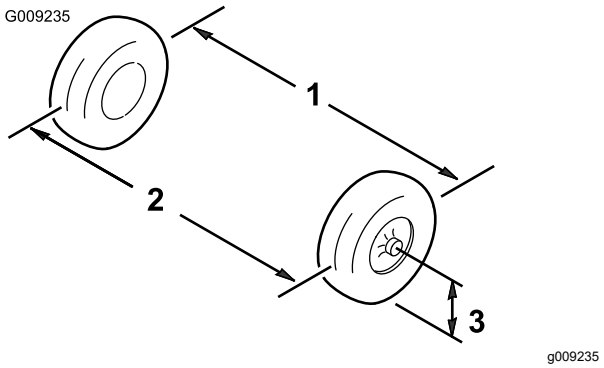

Figure 47

1. Entraxe de roue – à l'arrière
2. Entraxe de roue – à l'avant
3. Hauteur de l'axe de l'essieu

4. Si les mesures ne sont pas comprises entre 0 et 6 mm, desserrez les écrous de blocage aux deux extrémités extérieures des biellettes (Figure 48).

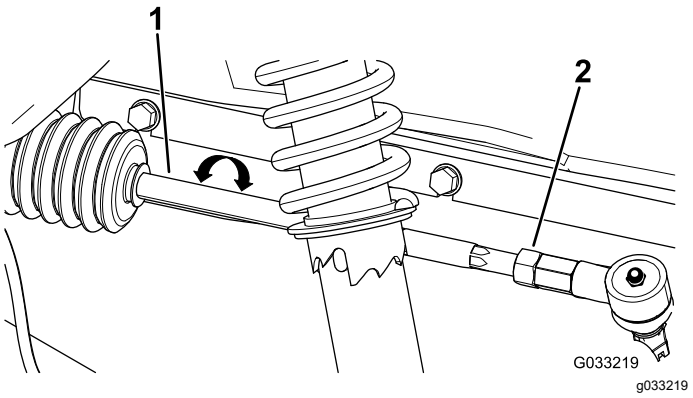

Figure 48

1. Biellette
2. Écrou de blocage

5. Tournez les biellettes de façon à déplacer l'avant de la roue vers l'intérieur ou l'extérieur.
6. Resserrez les écrous de blocage des biellettes quand le réglage correct est obtenu.
7. Vérifiez si le volant parcourt toute sa course dans les deux sens.

Contrôle du niveau de liquide de la boîte-pont

Périodicité des entretiens: Toutes les 100 heures

Type de liquide : SAE 10W30 (classe de service API SJ ou mieux)

1. Garez la machine sur une surface plane et horizontale, coupez le moteur, serrez le frein de stationnement et enlevez la clé de contact.
2. Enlevez le boulon de l'orifice de l'indicateur de niveau (Figure 49).

Remarque: Le niveau d'huile de la boîte-pont doit atteindre la base de l'orifice de l'indicateur de niveau.

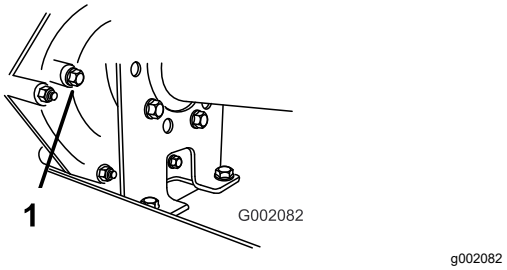

Figure 49

1. Orifice indicateur de niveau

3. Si le niveau de liquide dans la boîte-pont n'atteint pas le bas de l'orifice, versez le liquide spécifié dans le réservoir ; voir Vidange du liquide de la boîte-pont (page 43).

Vidange du liquide de la boîte-pont

Périodicité des entretiens: Toutes les 800 heures/Une fois par an (la première échéance prévalant)

Type de liquide : SAE 10W-30 (classe de service API SJ ou mieux)

Capacité de liquide : 1,4 litre

1. Garez la machine sur une surface plane et horizontale, coupez le moteur, serrez le frein de stationnement et enlevez la clé de contact.
2. Essuyez la surface autour des bouchons de remplissage et de vidange avec un chiffon (Figure 50).

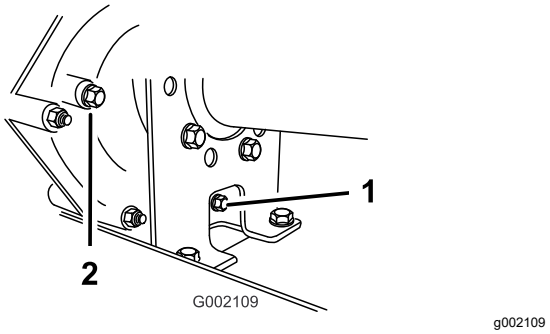

Figure 50

1. Bouchon de vidange
2. Bouchon de remplissage

3. Placez un bac de vidange de 2 litres ou plus sous le bouchon de vidange.
4. Dévissez et enlevez le bouchon de remplissage (Figure 50).

Remarque: Conservez le bouchon de remplissage et le joint pour la repose à l'opération 8.

5. Dévissez et enlevez le bouchon de vidange (Figure 50).

   Remarque: Conservez le bouchon de vidange et le joint pour la repose à l'opération 6.

   Remarque: Vidangez complètement l'huile de la boîte-pont.

6. Remettez et serrez le bouchon de vidange et le joint dans le trou de la transmission (Figure 50).

   Remarque: Débarrassez-vous du liquide usagé dans un centre de recyclage agréé.

7. Versez par le trou du bouchon de remplissage du réservoir (Figure 51) environ 1,4 litre du liquide spécifié ou la quantité de liquide nécessaire pour que le niveau de liquide atteigne le bas du filetage. (Figure 50).

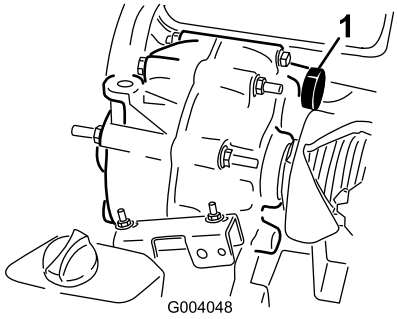

g004048

Figure 51

1. Remplissage de liquide

8. Remettez et serrez le bouchon de remplissage et le joint dans le trou de la transmission (Figure 50).
9. Démarrez le moteur et conduisez la machine.
10. Contrôlez le niveau de liquide et faites l'appoint si le niveau est en dessous du filetage du trou du bouchon de remplissage (Figure 50).

Contrôle et réglage du point mort

Périodicité des entretiens: Toutes les 100 heures

Lors des entretiens courants et/ou des diagnostics du moteur, vous devez sélectionner le POINT MORT (Figure 52). La position POINT MORT de l'inverseur de marche commande le point mort de la boîte-pont. Procédez comme suit pour vérifier que le point mort de l'inverseur de marche actionne correctement le point mort de la boîte-pont :

1. Placez l'inverseur de marche en position POINT MORT.
2. Vérifiez que la patte de réglage du point mort est à la position POINT MORT (au même niveau que le support de fixation du câble situé sous la patte d'inversion de marche) en tournant l'embrayage (Figure 52).

   Remarque: La machine ne doit pas avancer ni reculer. Si elle se déplace, placez la patte de réglage du point mort à la position POINT MORT.

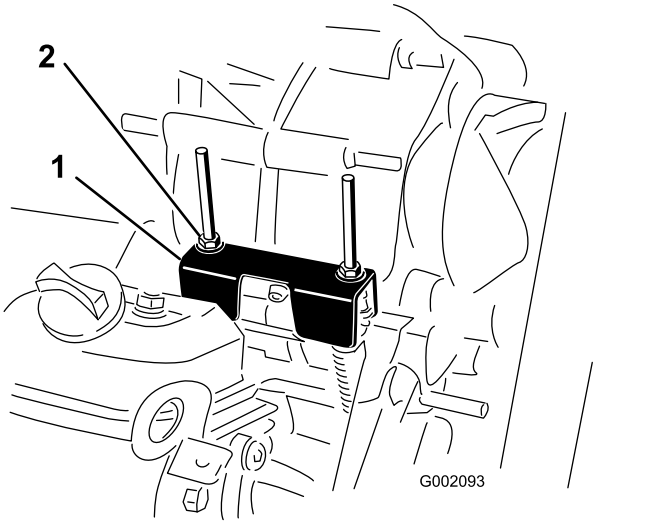

g002093

Figure 52

1. Patte de réglage du point mort
2. Contre-écrous

3. Tournez un des contre-écrous (Figure 52) pour obtenir un espace de 0,762 à 1,524 mm entre le bas de l'écrou/la rondelle et la patte de réglage du point mort.

   Remarque: Vous devez maintenir l'axe fileté au-dessous de la patte de réglage pour ajuster la position du contre-écrou au-dessus.

4. Tournez l'autre contre-écrou pour obtenir un espace de 0,76 à 1,52 mm entre le bas de l'écrou/la rondelle et la patte de réglage du point mort.
5. Tirez sur chaque câble de sélection et vérifiez qu'un espace de 0,76 à 1,52 mm existe entre l'écrou/la rondelle et la patte de réglage du point mort (Figure 53).

   Remarque: Si l'espace n'est pas correct, serrez plus ou moins les écrous jusqu'à obtention de l'espace spécifié.

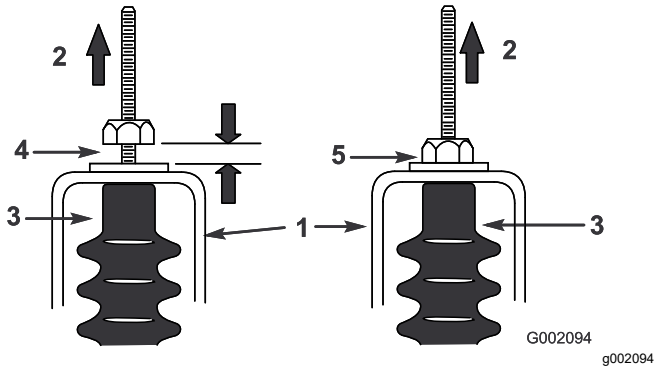

Figure 53

1. Patte de réglage du point mort
2. Tirer
3. Gaine de câble
4. Espace de 0,76 à 1,52 mm
5. **Erreur** – ajustez pour obtenir un espace de 0,76 à 1,52 mm

6. Démarrez le moteur, puis sélectionnez tour à tour la MARCHE AVANT, la MARCHE ARRIÈRE et le POINT MORT à plusieurs reprises pour vérifier que la patte de réglage du point mort fonctionne correctement.

Contrôle de l'embrayage principal

Périodicité des entretiens: À chaque utilisation ou une fois par jour

Contrôlez le fonctionnement de l'embrayage chaque jour pour assurer des changements de vitesse corrects. Si les changements de vitesse sont difficiles ou laborieux, ou si l'embrayage ne retourne pas complètement au point mort lorsque le moteur tourne au ralenti, l'embrayage doit être nettoyé.

Remarque: Faites un nettoyage particulièrement minutieux des débris sur et autour des pièces mobiles.

1. Serrez le frein de stationnement, coupez le moteur et enlevez la clé du commutateur d'allumage.
2. Soulevez et verrouillez le plateau de chargement.
3. Éliminez les dépôts de saletés et de boue sur l'embrayage à l'eau et séchez immédiatement l'embrayage à l'air comprimé pour éliminer l'excédent d'eau et de débris.

   Remarque: Les débris qui subsistent peuvent être éliminés avec un produit de nettoyage de surface à séchage rapide.

Entretien de l'embrayage d'entraînement principal

Périodicité des entretiens: Toutes les 200 heures—Nettoyez l'embrayage principal (plus fréquemment en cas de poussière ou saleté abondante).

Remarque: L'usure des composants internes est accélérée si vous conduisez la machine alors que l'embrayage est encrassé.

1. Coupez le moteur, serrez le frein de stationnement et enlevez la clé de contact.
2. Soulevez et verrouillez le plateau de chargement.
3. Retirez les 6 boulons à embase qui fixent le couvercle de l'embrayage.
4. Mettez le couvercle, l'entretoise et le ressort de côté (Figure 54).

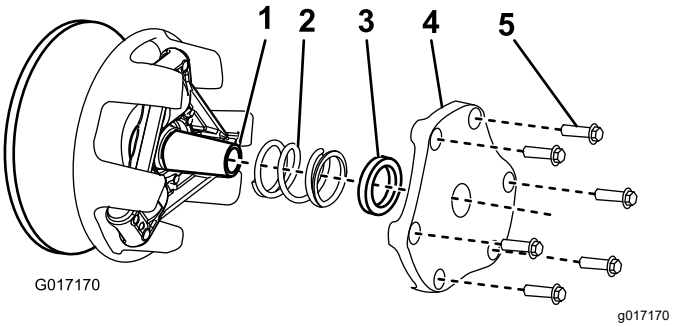

Figure 54

1. Arbre d'embrayage
2. Ressort
3. Entretoise
4. Couvercle d'embrayage
5. Boulon à embase

5. Éliminez les dépôts de saletés et de boue à l'eau et séchez immédiatement à l'air comprimé pour éliminer l'excédent d'eau et de débris.
6. Enlevez les débris restants à l'aide d'un produit de nettoyage de surface à séchage rapide ou d'un produit de nettoyage pour freins.

   Remarque: Éliminez les débris dans et autour des pièces mobiles.
7. Si des débris ou des dépôts sont présents autour de la courroie et le long de l'arbre d'embrayage, utilisez un tampon abrasif fin ou un produit similaire pour les enlever.
8. Reposez le ressort, le couvercle d'embrayage et les boulons à embase.
9. Serrez les boulons à un couple de 12 à 13,5 N·m.

Entretien du système de refroidissement

Nettoyage des zones de refroidissement du moteur

Périodicité des entretiens: Toutes les 100 heures Nettoyez le circuit de refroidissement deux fois plus souvent dans des conditions d'utilisation spéciales ; voir Entretien de la machine dans des conditions d'utilisation spéciales (page 29).

Important: **Le moteur peut surchauffer et être endommagé si vous utilisez la machine alors que l'écran rotatif est bloqué, que les ailettes de refroidissement sont encrassées ou colmatées, ou que les déflecteurs de refroidissement sont déposés.**

Important: **Ne nettoyez jamais le moteur au jet d'eau au risque de contaminer le système d'alimentation.**

Nettoyez les surfaces extérieures du moteur.

Remarque: Nettoyez les composants de refroidissement du moteur plus fréquemment si l'atmosphère est extrêmement poussiéreuse ou sale.

Entretien du radiateur

Contrôle du niveau de liquide de refroidissement du radiateur

Périodicité des entretiens: À chaque utilisation ou une fois par jour

Remarque: Utilisez un mélange 50/50 d'eau et d'éthylène glycol comme liquide de refroidissement.

1. Garez la machine sur une surface plane et horizontale, coupez le moteur, serrez le frein de stationnement et enlevez la clé de contact.
2. Enlevez le bouchon du réservoir de trop-plein du radiateur (Figure 55).
3. Si le niveau de liquide de refroidissement est trop bas, faites l'appoint jusqu'à ce que le liquide atteigne la base du goulot de remplissage.

   Remarque: Ne remplissez pas excessivement.
4. Remettez le bouchon du réservoir de trop-plein du radiateur et nettoyez le liquide éventuellement renversé.

Vidange du liquide de refroidissement du radiateur

Périodicité des entretiens: Toutes les 1000 heures/Tous les 2 ans (la première échéance prévalant)

⚠ PRUDENCE

Si le moteur vient de tourner, le liquide de refroidissement sous pression peut s'échapper et vous brûler.

- **N'enlevez pas le bouchon du radiateur si le moteur tourne.**
- **Laissez refroidir le moteur pendant au moins 15 minutes ou attendez que le bouchon du radiateur ne brûle plus quand vous le touchez.**
- **Servez-vous d'un chiffon pour ouvrir le bouchon du radiateur et desserrez-le lentement pour laisser la vapeur s'échapper.**

Remarque: Utilisez un mélange 50/50 d'eau et d'éthylène glycol comme liquide de refroidissement.

1. Garez la machine sur une surface plane et horizontale, coupez le moteur, serrez le frein de stationnement et enlevez la clé de contact.
2. Enlevez le bouchon de remplissage (Figure 55) et faites le plein de liquide de refroidissement.

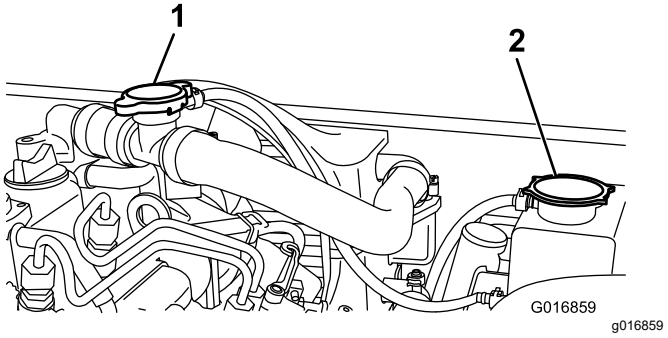

Figure 55

1. Bouchon de remplissage
2. Bouchon du réservoir de trop-plein du radiateur

3. Remettez le bouchon de remplissage et enlevez le bouchon du réservoir de trop-plein (Figure 55).

   Remarque: N'enlevez jamais les deux bouchons en même temps. Cela perturberait le remplissage du réservoir.
4. Remplissez de liquide de refroidissement jusqu'à la base du goulot de remplissage.

5. Remettez le bouchon du réservoir de trop-plein du radiateur et nettoyez le liquide éventuellement renversé.

Entretien des freins

Contrôle des freins

Périodicité des entretiens: Toutes les 100 heures

Important: **Les freins sont l'un des composants de sécurité fondamentaux de la machine. Vérifiez-les attentivement aux intervalles d'entretien recommandés pour garantir le bon fonctionnement et la sécurité de la machine.**

- Vérifiez l'état et l'usure des segments de frein. Remplacez les segments de frein si la garniture (plaquette de frein) fait moins de 1,6 mm d'épaisseur.
- Vérifiez si le flasque et autres composants semblent excessivement usés ou déformés. Remplacez les composants endommagés.
- Contrôlez le niveau du liquide de frein ; voir Contrôle du niveau de liquide de frein (page 21).

Réglage de la poignée de commande de frein de stationnement

Périodicité des entretiens: Toutes les 200 heures

1. Enlevez la poignée du levier de frein de stationnement (Figure 56).

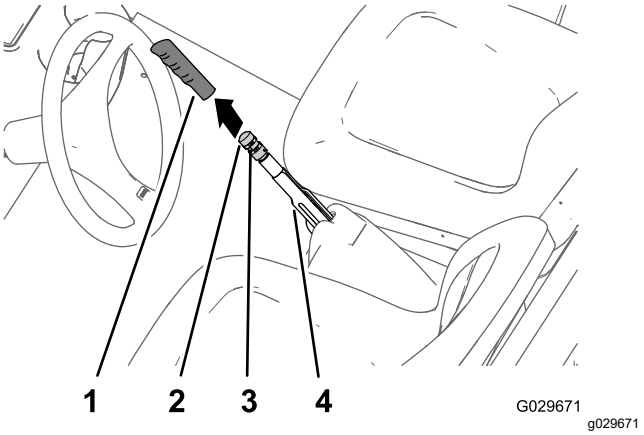

Figure 56

1.	Poignée	3.	Vis de fixation
2.	Bouton de réglage des freins	4.	Levier de frein de stationnement

2. Desserrez la vis de fixation du bouton de réglage sur le levier du frein de stationnement (Figure 56).
3. Tournez le bouton de réglage du frein jusqu'à ce qu'une force de 133 à 156 N·m soit nécessaire pour actionner le levier du frein de stationnement (Figure 56).

Remarque: Si vous avez tourné le bouton de réglage du frein sur toute la course du dispositif de réglage et que vous ne pouvez pas obtenir la force de 133 à 156 N·requise m pour actionner le levier du frein de stationnement, réglez les câbles de frein ; voir Réglage des câbles de frein (page 48).

4. Serrez la vis de fixation et remettez la poignée en place (Figure 56).

Réglage des câbles de frein

1. Enlevez la poignée du levier de frein de stationnement (Figure 56).
2. Desserrez la vis (Figure 56) qui fixe le bouton de réglage sur le levier du frein de stationnement, desserrez le frein de stationnement et desserrez le bouton de réglage.
3. Au bas de la machine, desserrez de 4 tours l'écrou de blocage arrière du régleur fileté sur le câble de frein de stationnement (Figure 57).

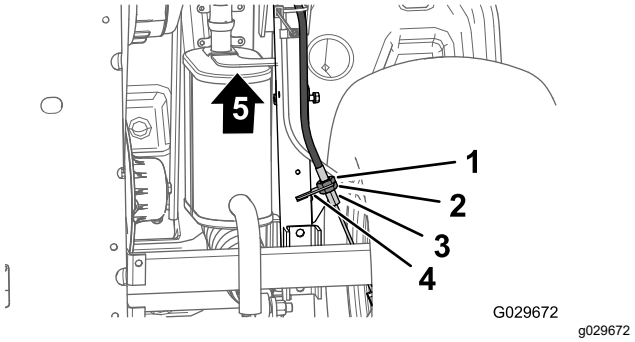

Figure 57

1. Écrou de blocage avant
2. Écrou de blocage arrière
3. Support de câble de frein
4. Régleur fileté (câble de frein de stationnement)
5. Avant de la machine

4. Resserrez l'écrou de blocage avant (Figure 57).
5. Tournez le bouton de réglage du frein (Figure 56) jusqu'à ce qu'une force de 133 à 156 N·m soit nécessaire pour actionner le levier du frein de stationnement.
   - Si vous ne pouvez pas ajuster le bouton de réglage du frein en le **desserrant** et en réglant entre 133 et 156 N la force nécessaire pour actionner le levier du frein de stationnement, procédez comme suit :
     A. Desserrez d'un tour l'écrou de blocage avant (Figure 57) du régleur fileté du câble de frein de stationnement.
     B. Resserrez l'écrou de blocage arrière (Figure 57).
     C. Tournez le bouton de réglage du frein (Figure 56) jusqu'à ce qu'une force de 133 à 156 N·m soit nécessaire pour actionner le levier du frein de stationnement.
     D. Répétez les opérations A à C jusqu'à 2 autres fois pour régler la force nécessaire pour le frein de stationnement entre 133 et 156 N·m.
   - Si vous ne pouvez pas ajuster le bouton de réglage du frein en le **serrant** et en réglant entre 133 et 156 N la force nécessaire pour actionner le levier du frein de stationnement, procédez comme suit :
     A. Desserrez d'un tour l'écrou de blocage arrière (Figure 57) du régleur fileté du câble de frein de stationnement.
     B. Resserrez l'écrou de blocage avant (Figure 57).
     C. Tournez le bouton de réglage du frein (Figure 56) jusqu'à ce qu'une force de 133 à 156 N·m soit nécessaire pour actionner le levier du frein de stationnement.
     D. Répétez les opérations A à C jusqu'à 3 autres fois pour régler la force nécessaire pour le frein de stationnement entre 133 et 156 N·m.

   Remarque: Si vous ne pouvez pas ajuster le câble de frein de stationnement de manière à régler le bouton de réglage du frein dans les limites indiquées, vérifiez que les plaquettes de frein ne sont pas excessivement usées.
   - Serrez la vis de fixation et remettez la poignée en place (Figure 56).

Vidange du liquide de frein

Périodicité des entretiens: Toutes les 1000 heures

Contactez un distributeur Toro agréé.

Entretien des courroies

Entretien de la courroie d'entraînement

Les courroies neuves doivent être rodées pour fonctionner correctement. Une courroie se rode au cours des 2 premières heures de fonctionnement normal.

Contrôle de la courroie d'entraînement

Périodicité des entretiens: Après les 8 premières heures de fonctionnement

Toutes les 200 heures

Remarque: Si la machine continue de se déplacer quand le moteur tourne au ralenti, il se peut que les embrayages soient encrassés et nécessitent un lavage.

1. Garez la machine sur une surface plane et horizontale, coupez le moteur, serrez le frein de stationnement et enlevez la clé de contact.
2. Levez le plateau de chargement et bloquez-le en position avec la béquille ; voir Levage du plateau de chargement (page 19).
3. Faites tourner la courroie et vérifiez qu'elle n'est pas excessivement usée ou endommagée (Figure 58).

   Remarque: Remplacez-la au besoin.

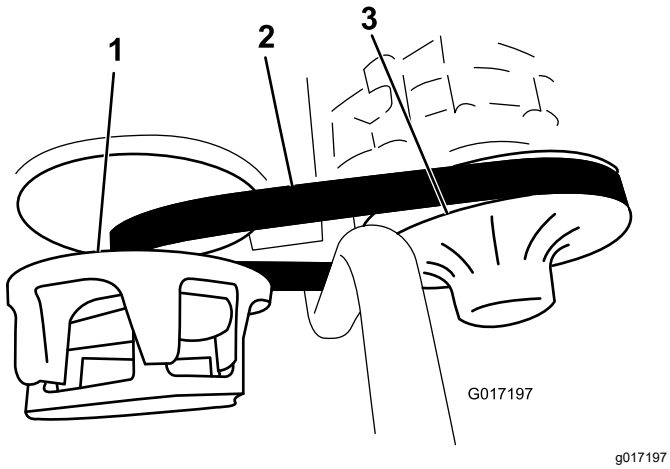

Figure 58

1. Embrayage principal
2. Courroie d'entraînement
3. Embrayage secondaire

4. Abaissez le plateau de chargement ; voir Abaissement du plateau de chargement (page 20).

Remplacement de la courroie d'entraînement

1. Levez le plateau de chargement ; voir Levage du plateau de chargement (page 19).
2. Sélectionnez la position POINT MORT, coupez le moteur, serrez le frein de stationnement et enlevez la clé de contact.
3. Faites tourner la courroie et faites-la passer sur l'embrayage secondaire (Figure 58).
4. Enlevez la courroie de l'embrayage primaire (Figure 58).

   Remarque: Mettez la courroie usagée au rebut.
5. Alignez la courroie neuve sur l'embrayage principal (Figure 58).
6. Faites tourner la courroie et faites-la passer sur l'embrayage secondaire (Figure 58).
7. Abaissez le plateau de chargement ; voir Abaissement du plateau de chargement (page 20).

Contrôle de la butée de tension de courroie

Remarque: Ne contrôlez la butée de tension de courroie que pour rechercher l'origine de vibrations, procéder à une reconstruction ou en cas de défaillance du support moteur.

La butée de tension de courroie (Figure 59) doit maintenir un espace de 2,2 mm.

Si la butée est trop proche du support de moteur, la courroie causera des vibrations excessives.

Si la butée est trop éloignée, la courroie imposera une contrainte excessive au moteur.

Pour régler l'écart, desserrez les 3 boulons à embase qui fixent le support au cadre, et faites coulisser le support de la distance appropriée.

Lorsque l'écart est correct, resserrez les 3 boulons à embase.

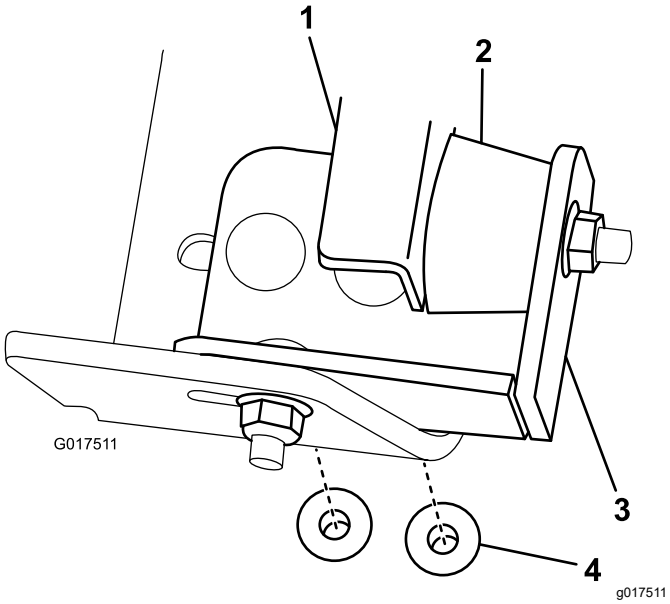

Figure 59

1. Support du moteur
2. Butée
3. Support
4. Boulon à embase

Entretien du châssis

Réglage des verrous du plateau de chargement

Si le verrou du plateau de chargement est déréglé, le plateau tressaute quand la machine se déplace. Vous pouvez régler les ergots de verrouillage de sorte que les verrous maintiennent le plateau bien ajusté sur le châssis.

1. Desserrez le contre-écrou au bout de l'ergot de verrouillage (Figure 60).

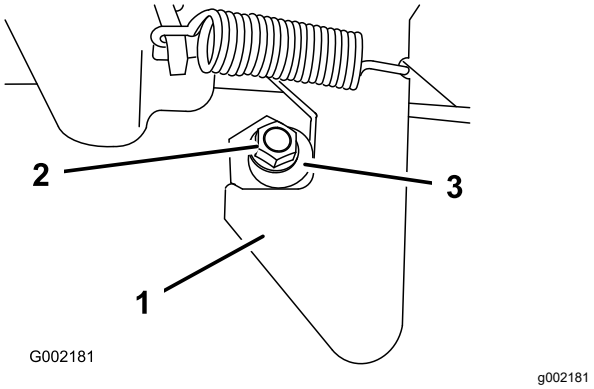

Figure 60

1. Dispositif de verrouillage
2. Contre-écrou
3. Ergot de verrouillage

2. Tournez l'ergot de verrouillage dans le sens horaire jusqu'à ce qu'il soit bien serré contre la partie en crochet du loquet (Figure 60).
3. Serrez le contre-écrou à un couple de 19,7 à 25,4 N·m.
4. Répétez les opérations 1 à 3 pour le verrou de l'autre côté de la machine.

Nettoyage

Lavage de la machine

Lavez la machine selon les besoins. Utilisez de l'eau pure ou additionnée d'un détergent doux. Vous pouvez vous servir d'un chiffon.

Important: **Il est déconseillé de laver la machine au jet d'eau. Vous risqueriez d'endommager le système électrique, de décoller des autocollants importants ou d'enlever la graisse nécessaire aux points de frottement. N'utilisez pas trop d'eau, surtout près du panneau de commande, du moteur et de la batterie.**

Remisage

1. Garez la machine sur une surface plane et horizontale, coupez le moteur, serrez le frein de stationnement et enlevez la clé de contact.
2. Éliminez toutes les saletés et la crasse se trouvant sur la machine, y compris à l'extérieur des ailettes de la culasse et du boîtier du ventilateur.

   Important: **Vous pouvez laver la machine avec de l'eau et un détergent doux. Ne lavez pas la machine au jet d'eau haute pression. Le lavage à haute pression peut endommager le système électrique ou enlever la graisse nécessaire aux points de frottement. N'utilisez pas trop d'eau, surtout près du panneau de commande, des feux, du moteur et de la batterie.**
3. Contrôlez les freins ; voir Contrôle des freins (page 47).
4. Faites l'entretien du filtre à air ; voir Entretien du filtre à air (page 34).
5. Graissez la machine ; voir Lubrification (page 31).
6. Vidangez l'huile moteur et remplacez le filtre à huile ; voir Vidange de l'huile moteur (page 35) et Remplacement du filtre à huile moteur (page 36).
7. Contrôlez la pression des pneus ; voir Contrôle de la pression des pneus (page 23).
8. Rincez le réservoir de carburant avec du gazole propre et frais.
9. Déposez la batterie du châssis.

   Remarque: Ne laissez pas les câbles connectés aux bornes de la batterie durant le remisage.

   Important: **La batterie doit être chargée au maximum pour éviter de geler et de subir des dommages à des températures inférieures à 0 °C. Une batterie chargée au maximum conserve sa charge durant environ 50 jours à des températures inférieures à 4 °C. Si la température doit dépasser 4 °C, vérifiez le niveau d'eau dans la batterie et chargez-la tous les 30 jours.**
10. Contrôlez et resserrez tous les boulons, écrous et vis. Réparez ou remplacez toute pièce endommagée.
11. Peignez toutes les surfaces métalliques éraflées ou mises à nu.

    Une peinture pour retouches est disponible chez les concessionnaires-réparateurs agréés.

12. Rangez la machine dans un endroit propre et sec, comme un garage ou une remise.
13. Retirez la clé de contact et rangez-la en lieu sûr, hors de la portée des enfants.
14. Couvrez la machine pour la protéger et la garder propre.

Remarques:

Remarques:

Déclaration de confidentialité européenne

Les renseignements recueillis par Toro
Toro Warranty Company (Toro) respecte votre vie privée. Pour nous permettre de traiter votre réclamation au titre de la garantie et de vous contacter dans l'éventualité d'un rappel de produit, nous vous prions de nous communiquer certains renseignements personnels, soit directement soit par l'intermédiaire de votre société ou concessionnaire Toro local(e).

Le système de garantie de Toro est hébergé sur des serveurs situés aux États-Unis où la loi relative à la protection de la vie privée n'offre pas forcément la même protection que dans votre pays.

EN NOUS FOURNISSANT DES RENSEIGNEMENTS PERSONNELS, VOUS CONSENTEZ À CE QUE NOUS LES TRAITIONS COMME DÉCRIT DANS LE PRÉSENT AVIS DE CONFIDENTIALITÉ.

L'utilisation des renseignements par Toro
Toro peut utiliser vos renseignements personnels pour traiter vos réclamations au titre de la garantie et vous contacter dans l'éventualité d'un rappel de produit, ainsi que pour vous communiquer toute information nécessaire. Toro pourra partager les renseignements personnels que vous lui aurez communiqués avec les filiales, concessionnaires ou autres associés Toro en rapport avec ces activités. Nous ne vendrons vos renseignements personnels à aucune autre société. Nous nous réservons le droit de divulguer des renseignements personnels afin de satisfaire aux lois applicables et aux demandes des autorités concernées, pour assurer l'utilisation correcte de nos systèmes ou votre protection et celle d'autres usagers.

Conservation de vos renseignements personnels
Nous conserverons vos renseignements personnels uniquement pendant la durée nécessaire pour répondre aux fins pour lesquelles nous les avons collectés ou autres fins légitimes (comme la conformité réglementaire), ou conformément à la loi en vigueur.

Engagement de Toro relatif à la sécurité de vos renseignements personnels
Nous prenons toutes les précautions raisonnables pour protéger la sécurité de vos renseignements personnels. Nous prenons également les mesures nécessaires pour que vos renseignements personnels restent exacts et à jour.

Consultation et correction de vos renseignements personnels
Si vous souhaitez vérifier ou corriger vos renseignements personnels, veuillez nous contacter par courriel à legal@toro.com.

Droit australien de la consommation

Les clients australiens trouveront les détails concernant le Droit australien de la consommation à l'intérieur de l'emballage ou auprès de leur concessionnaire Toro local.

La garantie Toro

Garantie limitée de deux ans

Conditions et produits couverts

The Toro Company et sa filiale, Toro Warranty Company, en vertu de l'accord passé entre elles, certifient conjointement que votre produit professionnel Toro (« Produit ») ne présente aucun défaut de matériau ni vice de fabrication pendant une période de deux ans ou 1 500 heures de service*, la première échéance prévalant. Cette garantie s'applique à tous les produits à l'exception des Aérateurs (veuillez-vous reporter aux déclarations de garantie séparées de ces produits). Dans l'éventualité d'un problème couvert par la garantie, nous nous engageons à réparer le Produit gratuitement, frais de diagnostic, pièces, main-d'œuvre et transport compris. La période de garantie commence à la date de réception du Produit par l'acheteur d'origine.
* Produit équipé d'un compteur horaire.

Comment faire intervenir la garantie

Il vous incombe de signaler le plus tôt possible à votre Distributeur de produits professionnels ou au concessionnaire de produits professionnels agréé qui vous a vendu le Produit, toute condition couverte par la garantie. Pour obtenir l'adresse d'un Distributeur de produits professionnels ou d'un Concessionnaire agréé, ou pour tout renseignement concernant vos droits et responsabilités vis-à-vis de la garantie, veuillez nous contacter à l'adresse suivante :

Toro Commercial Products Service Department
Toro Warranty Company
8111 Lyndale Avenue South
Bloomington, MN 55420-1196, États-Unis

+1–952–888–8801 ou +1–800–952–2740
Courriel : commercial.warranty@toro.com

Responsabilités du propriétaire

En tant que propriétaire du Produit, vous êtes responsable des entretiens et réglages mentionnés dans le *Manuel de l'utilisateur*. Ne pas effectuer les entretiens et réglages requis peut constituer un motif de rejet d'une réclamation au titre de la garantie.

Ce que la garantie ne couvre pas

Les défaillances ou anomalies de fonctionnement survenant au cours de la période de garantie ne sont pas toutes dues à des défauts de matériaux ou des vices de fabrication. Cette garantie ne couvre pas :

- Les défaillances du produit dues à l'utilisation de pièces qui ne sont pas d'origine ou au montage et à l'utilisation d'accessoires ajoutés ou modifiés d'une autre marque. Une garantie séparée peut être fournie par le fabricant de ces accessoires.
- Les défaillances du Produit dues au non respect du programme d'entretien et/ou des réglages recommandés. Les réclamations au titre de la garantie pourront être refusées si vous ne respectez pas le programme d'entretien recommandé pour votre produit Toro et énoncé dans le *Manuel de l'utilisateur*.
- Les défaillances du Produit dues à une utilisation abusive, négligente ou dangereuse.
- Les pièces non durables, sauf si elles sont défectueuses. Par exemple, les pièces consommées ou usées durant le fonctionnement normal du Produit, notamment mais pas exclusivement : plaquettes et garnitures de freins, garnitures d'embrayage, lames, cylindres, galets et roulements (étanches ou graissables), contre-lames, bougies, roues pivotantes et roulements, pneus, filtres, courroies, et certains composants des pulvérisateurs, notamment membranes, buses et clapets antiretour, etc.
- Les défaillances dues à une influence extérieure. Les conditions constituant une influence extérieure comprennent, sans y être limités, les conditions atmosphériques, les pratiques de remisage, la contamination, l'utilisation de carburants, liquides de refroidissement, lubrifiants, additifs, engrais, ou produits chimiques, etc. non agréés.
- Les défaillances ou mauvaises performances causées par l'utilisation de carburants (essence, gazole ou biodiesel par exemple) non conformes à leurs normes industrielles respectives.
- Les bruits, vibrations, usure et détérioration normaux.
- L'usure normale comprend, mais pas exclusivement, les dommages des sièges dus à l'usure ou l'abrasion, l'usure des surfaces peintes, les autocollants ou vitres rayés, etc.

Pièces

Les pièces à remplacer dans le cadre de l'entretien courant seront couvertes par la garantie jusqu'à la date du premier remplacement prévu. Les pièces remplacées au titre de cette garantie bénéficient de la durée de garantie du produit d'origine et deviennent la propriété de Toro. Toro se réserve le droit de prendre la décision finale concernant la réparation ou le remplacement de pièces ou ensembles existants. Toro se réserve le droit d'utiliser des pièces remises à neuf pour les réparations couvertes par la garantie.

Garantie de la batterie ion-lithium à décharge complète :

Les batteries ion-lithium à décharge complète disposent d'un nombre de kilowatt-heures spécifique à fournir au cours de leur vie. Les techniques d'utilisation, de recharge et d'entretien peuvent contribuer à augmenter ou réduire la vie totale des batteries. À mesure que les batteries de ce produit sont consommées, la proportion de travail utile qu'elles offrent entre chaque recharge diminue lentement jusqu'à leur épuisement complet. Le remplacement de batteries usées, suite à une consommation normale, est la responsabilité du propriétaire du produit. Le remplacement des batteries, aux frais du propriétaire, peut être nécessaire au cours de la période de garantie normale du produit. Remarque : (batterie ion-lithium seulement) : une batterie ion-lithium est couverte uniquement par une garantie pièces au prorata de la 3e à la 5e année, basée sur la durée de service et les kilowatts heures utilisés. Reportez-vous au *Manuel de l'utilisateur* pour tout renseignement complémentaire.

Entretien aux frais du propriétaire

La mise au point du moteur, le graissage, le nettoyage et le polissage, le remplacement des filtres, du liquide de refroidissement et les entretiens recommandés font partie des services normaux requis par les produits Toro qui sont aux frais du propriétaire.

Conditions générales

La réparation par un distributeur ou un concessionnaire Toro agréé est le seul dédommagement auquel cette garantie donne droit.

La société Toro et la société Toro Warranty déclinent toute responsabilité en cas de dommages secondaires ou indirects liés à l'utilisation des produits Toro couverts par cette garantie, notamment quant aux coûts et dépenses encourus pour se procurer un équipement ou un service de substitution durant une période raisonnable pour cause de défaillance ou d'indisponibilité en attendant la réparation sous garantie. Il n'existe aucune autre garantie expresse, à part la garantie spéciale du système antipollution, le cas échéant. Toutes les garanties implicites de qualité marchande et d'aptitude à l'emploi sont limitées à la durée de la garantie expresse.

L'exclusion de la garantie des dommages secondaires ou indirects, ou les restrictions concernant la durée de la garantie implicite, ne sont pas autorisées dans certains états et peuvent donc ne pas s'appliquer dans votre cas. Cette garantie vous accorde des droits spécifiques, auxquels peuvent s'ajouter d'autres droits qui varient selon les états.

Note concernant la garantie du moteur :

Le système antipollution de votre Produit peut être couvert par une garantie séparée répondant aux exigences de l'agence américaine de défense de l'environnement (EPA) et/ou de la direction californienne des ressources atmosphériques (CARB). Les limitations d'heures susmentionnées ne s'appliquent pas à la garantie du système antipollution. Pour plus de renseignements, reportez-vous à la Déclaration de garantie de conformité à la réglementation antipollution fournie avec votre produit ou figurant dans la documentation du constructeur du moteur.

Pays autres que les États-Unis et le Canada

Pour les produits Toro exportés des États-Unis ou du Canada, demandez à votre distributeur (concessionnaire) Toro la police de garantie applicable dans votre pays, région ou état. Si, pour une raison quelconque, vous n'êtes pas satisfait des services de votre distributeur, ou si vous avez du mal à vous procurer des renseignements sur la garantie, adressez-vous à l'importateur Toro.