Form No. 3411-881 Rev D

Count on it.

Návod k obsluze

Užitkové vozidlo Workman® MDX-D

Číslo modelu 07236—Výrobní číslo 400000000 a vyšší
Číslo modelu 07236TC—Výrobní číslo 400000000 a vyšší

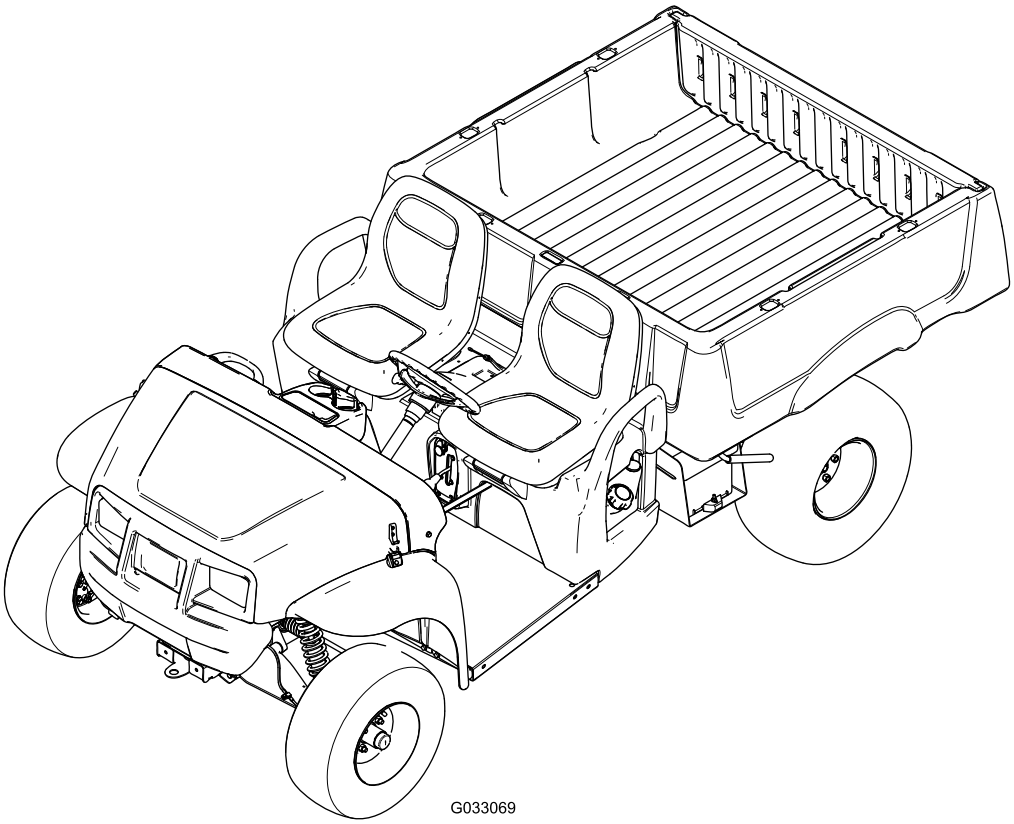

Zaregistrujte svůj výrobek na adrese www.Toro.com.
Překlad originálu (CS)

3411-881

Tento výrobek splňuje všechny relevantní směrnice Evropské unie. Podrobné informace naleznete v Prohlášení o shodě k tomuto výrobku.

Použití nebo provoz motoru v zalesněných, křovinatých nebo travnatých místech bez řádně funkčního a udržovaného lapače jisker (jak je uvedeno v oddílu 4442) nebo motoru, který není vhodným způsobem zkonstruován, vybaven a udržován k zajištění prevence vzniku požáru, je porušením oddílu 4442 a 4443 zákona o veřejných zdrojích státu Kalifornie.

Přiložená *provozní příručka* k motoru obsahuje informace o předpisech pro ochranu životního prostředí vydaných organizacemi EPA (US Environmental Protection Agency) a Řízení kontroly emisí státu Kalifornie (California Emission Control Regulation) a týkajících se emisních systémů, údržby a záruky. Náhradní provozní příručku k motoru je možné objednat u výrobce motoru.

⚠ DŮLEŽITÉ UPOZORNĚNÍ

CALIFORNIA
Důležité upozornění, poučka 65

Výfukové plyny dieselového motoru mohou podle znalostí státu Kalifornie způsobit rakovinu, vrozené vady a jiná poškození spojená s reprodukčním systémem

Vývody baterie, svorky a související příslušenství obsahují olovo a slouceniny olova, tj. chemikálie, které jsou ve státe Kalifornie známy jako látky škodlivé pro reprodukcní orgány a vyvolávající rakovinu. Po manipulaci s baterií si rádne omyjte ruce.

Úvod

Přečtěte si pečlivě následující informace. Dozvíte se, jak správně výrobek používat a jak jej udržovat. Dále získáte informace, jak zabránit poškození výrobku a úrazu při práci s ním. Za správný a bezpečný provoz výrobku nese odpovědnost majitel.

Společnost Toro můžete kontaktovat přímo na adrese www.Toro.com. Zde najdete informace o výrobcích a příslušenství, můžete zde vyhledat prodejce nebo zaregistrovat svůj výrobek.

Kdykoli budete potřebovat servis, originální náhradní díly Toro nebo další informace, kontaktujte autorizované servisní středisko nebo centrum zákaznických služeb Toro. Připravte si informace o názvu modelu a sériové číslo. Obrázek 1 znázorňuje umístění čísla modelu a sériového čísla na výrobku. Tyto údaje zapište do následujícího pole.

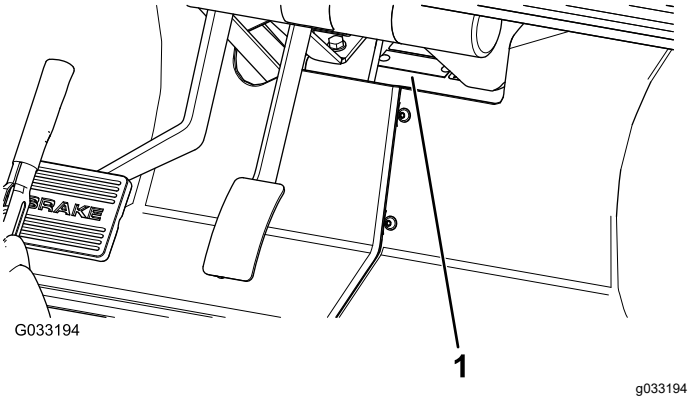

Obrázek 1

1. Umístění čísla modelu a sériového čísla

Číslo modelu _____

Výrobní číslo _____

Tato příručka identifikuje potenciální rizika a uvádí bezpečnostní sdělení označená varovným bezpečnostním symbolem (Obrázek 2) signalizujícím riziko, které může vést k vážnému úrazu nebo usmrcení, nebudete-li doporučená opatření dodržovat.

g000502

Obrázek 2

1. Varovný bezpečnostní symbol

V této příručce jsou pro zdůraznění informací používána dvě slova. **Důležité** upozorňuje na speciální technické informace a **Poznámka** zdůrazňuje obecné informace, kterým je třeba věnovat zvláštní pozornost.

© 2021—The Toro® Company
8111 Lyndale Avenue South
Bloomington, MN 55420

Navštivte nás na adrese www.Toro.com.
Vytištěno v USA
Všechna práva vyhrazena

Obsah

Bezpečnost 4
Bezpečné provozní postupy 4
Povinnosti nadřízeného pracovníka 4
Před uvedením stroje do provozu 4
Bezpečná manipulace s palivem 4
Provoz 5
Údržba 7
Bezpečnostní a instrukční štítky 9
Nastavení 11
1 Montáž volantu (jen model 07236TC) 11
2 Připojení akumulátoru (jen model 07236TC) 11
3 Kontrola hladiny kapalin stroje a tlaku v pneumatikách 12
4 Seznámení s příručkou a dokumentací pro školení o bezpečnosti 13
5 Zajetí brzd 13
Součásti stroje 14
Ovládací prvky 15
Technické údaje 18
Přídavná zařízení / příslušenství 18
Obsluha 19
Bezpečnost na prvním místě 19
Ovládání nákladní korby 19
Kontrola před uvedením do provozu 21
Kontrola hladiny brzdové kapaliny 21
Kontrola hladiny motorového oleje 22
Kontrola tlaku v pneumatikách 23
Doplňování paliva 23
Spuštění motoru 23
Zastavení stroje 24
Parkování vozidla 24
Zajíždění nového vozidla 24
Plnění nákladní korby 24
Přeprava vozidla 25
Tažení stroje 25
Tažení přívěsu 25
Údržba 27
Doporučený harmonogram údržby 27
Seznam denní údržby 28
Postupy před údržbou stroje 29
Údržba vozidla za zvláštních provozních podmínek 29
Příprava údržby vozidla 29
Zvednutí stroje 29
Otevření/zavření kapoty 30
Mazání 30
Mazání vozidla 30
Mazání ložisek předních kol 31
Údržba motoru 33
Údržba vzduchového filtru 33
Výměna motorového oleje 34
Údržba palivového systému 36
Kontrola palivového potrubí a spojek 36
Výměna palivového filtru 36
Údržba elektrického systému 37
Údržba akumulátoru 37
Výměna pojistek 39
Údržba světlometů 39
Údržba hnací soustavy 41
Údržba pneumatik 41
Kontrola součástí řízení a zavěšení 41
Seřízení sbíhavosti a odklonu předních kol 41
Kontrola hladiny kapaliny převodovky s rozvodovkou 42
Výměna kapaliny v převodovce s rozvodovkou 43
Kontrola a seřízení neutrální polohy 43
Kontrola spojky primárního pohonu 44
Údržba spojky primárního pohonu 44
Údržba chladícího systému 45
Čištění ploch pro chlazení motoru 45
Údržba chladiče 45
Údržba brzd 46
Kontrola brzd 46
Nastavení rukojeti parkovací brzdy 46
Nastavení brzdových lanek 47
Výměna brzdové kapaliny 47
Údržba řemenů 48
Údržba hnacího řemene 48
Výměna hnacího řemene 48
Kontrola tažného dorazu řemene 48
Údržba podvozku 49
Seřízení západek nákladní korby 49
Čištění 50
Mytí vozidla 50
Uskladnění 50

Bezpečnost

Nesprávné použití nebo údržba prováděná obsluhou nebo majitelem může způsobit poranění. Z důvodu snížení rizika zranění dodržujte tyto bezpečnostní pokyny a vždy věnujte pozornost výstražnému symbolu, který znamená **upozornění**, **výstrahu** nebo **nebezpečí** – pokyny k zajištění osobní bezpečnosti. Nedodržení tohoto pokynu může mít za následek zranění osob nebo jejich usmrcení.

Stroj vyhovuje požadavkům normy SAE J2258.

Důležité: **Požadované regulační údaje CE naleznete v prohlášení o shodě dodávaném se strojem.**

Bezpečné provozní postupy

Důležité: **Tento stroj je určen převážně k provozu v terénu, nikoli pro jízdu po veřejných komunikacích na dlouhé vzdálenosti.**

Při provozu stroje na veřejných komunikacích je nutné dodržovat všechna pravidla silničního provozu a používat veškeré doplňující příslušenství vyžadované zákonem, například světla, směrová světla, označení pomalu jedoucího vozidla (SMV) a jiné.

Tento stroj byl navržen a testován tak, aby byl jeho provoz při správné obsluze a údržbě bezpečný. Kontrola rizika a prevence nehod závisí na konstrukci a konfiguraci stroje. Důležitými faktory však jsou rovněž informovanost, ostražitost a řádné školení obsluhy, údržba a skladování stroje. Nesprávné používání nebo údržba stroje mohou mít za následek zranění či usmrcení osob.

Provoz tohoto stroje klade na řidiče zcela odlišné nároky než řízení osobního nebo nákladního vozu. Proto nespěchejte a se strojem se dostatečně seznamte.

Tato příručka nezahrnuje všechna přídavná zařízení určená pro tento stroj. Další bezpečnostní pokyny najdete v *provozní příručce* přiložené ke každému přídavnému zařízení.

Za účelem snížení rizika zranění nebo úmrtí dodržujte následující bezpečnostní pokyny:

Povinnosti nadřízeného pracovníka

- Zajistěte, aby byli všichni pracovníci obsluhy důkladně proškoleni a seznámeni s *provozní příručkou* a se všemi štítky na vozidle.
- Zaveďte vlastní speciální postupy a pravidla pro neobvyklé pracovní podmínky (např. pro bezpečnou práci se strojem na příliš příkrých svazích).

Před uvedením stroje do provozu

- Tento stroj může převážet **pouze vás jako** řidiče a **jednoho spolujezdce** na sedadle dodávaném výrobcem. **Nikdy na vozidle nepřevážejte žádné další osoby.**
- Seznamte se s ovládacími prvky a s postupem rychlého vypnutí motoru.
- **Nikdy** stroj neobsluhujte, jste-li unaveni, nemocní nebo pod vlivem omamných látek nebo alkoholu.
- Vždy noste pevnou protiskluzovou obuv. Nenoste volný oděv ani šperky a svažte si dlouhé vlasy.
- Některé místní předpisy vyžadují používání ochranných brýlí, bezpečnostní obuvi a dlouhých kalhot.
- **Nikdy** nedovolte dětem obsluhovat stroj. **Nikdy** nedovolte, aby se strojem pracovaly dospělé osoby, které nebyly řádně seznámeny s jeho použitím. Tento stroj mohou obsluhovat pouze školené a pověřené osoby.
- Vždy dávejte pozor v místech možné přítomnosti přihlížejících osob.
- Veškeré štíty, bezpečnostní zařízení a štítky ponechte na místě. V případě chybné funkce štítu či bezpečnostního zařízení nebo tehdy, je-li štítek nečitelný nebo poškozený, odstraňte před uvedením stroje do provozu všechny závady nebo proveďte výměnu dané části.
- Nejezděte za tmy, zvláště ne v neznámých místech. Jestliže musíte jet za tmy, jeďte opatrně a zapněte reflektory.
- Před uvedením stroje do provozu vždy zkontrolujte všechny jeho součásti a všechna přídavná zařízení. V případě jakéhokoliv problému **přestaňte stroj používat**. Před opětovným uvedením stroje nebo přídavného zařízení do provozu musí být všechny závady odstraněny.
- Se strojem pracujte jen venku nebo v dobře větraném prostoru.

Bezpečná manipulace s palivem

- Abyste se vyhnuli zranění nebo poškození majetku, při manipulaci s palivem buďte obzvláště opatrní. Palivo je vysoce hořlavé a jeho výpary jsou výbušné.
- V blízkosti stroje nekuřte.

- Používejte pouze schválený nekovový přenosný kanystr.
- Výboj statické elektřiny může zapříčinit vznícení výparů paliva v kanystru, který není uzemněn. Nikdy nádoby neplňte na stroji nebo na přívěsu nebo korbě automobilu s plastovým povrchem. Před doplňováním paliva sejměte kanystr z korby stroje a položte jej na zem do bezpečné vzdálenosti od stroje.
- Během plnění kanystru udržujte hubici v kontaktu s kanystrem. Před doplňováním paliva odstraňte z korby veškeré zařízení. Nepoužívejte funkci zámku otevření tankovací pistole.
- Nikdy neodnímejte uzávěr nádrže ani nedoplňujte palivo při spuštěném motoru.
- Před doplňováním paliva nechejte motor vychladnout.
- Nikdy nedoplňujte palivo do stroje uvnitř budov.
- Nikdy neskladujte stroj nebo nádobu s palivem v blízkosti otevřeného ohně, zdroje jisker nebo tepla, například ohřívače vody a jiných zařízení.
- Stroj vyložte z korby nebo přívěsu na zem a palivo doplňte na zemi. Jestliže to není možné, doplňujte palivo do takového stroje z přenosného kanystru, nikoliv plnicí pistolí.
- Pokud si palivem potřísníte oděv, okamžitě se převlečte.
- Palivovou nádrž nikdy nepřeplňujte. Nasaďte uzávěr nádrže zpět a pevně jej utáhněte.

Provoz

- Řidič a spolujezdec musí sedět, kdykoliv je vozidlo v pohybu. Řidič musí mít obě ruce na volantu, kdykoliv je to možné, a spolujezdec musí používat namontovaná držadla. Vždy mějte ruce a nohy uvnitř rámu stroje.
- Jestliže převážíte spolujezdce, jeďte pomaleji a zatáčejte mírněji. Nezapomínejte, že spolujezdec pravděpodobně nečeká, že zabrzdíte nebo zatočíte, a nemusí být na to připravený. Spolujezdce nikdy nepřevážejte na korbě nebo na přídavném zařízení.
- Vozidlo nikdy nepřetěžujte. Výrobní štítek (umístěný pod středem přístrojové desky) obsahuje údaj o maximální nosnosti vozidla. Přídavná zařízení nikdy nepřeplňujte a nepřekračujte maximální celkovou hmotnost vozidla.
- Pokud nebudete stroj obsluhovat bezpečným způsobem, může dojít k nehodě, převrácení vozidla a k vážnému úrazu nebo usmrcení. Jezděte opatrně. Převrácení nebo ztrátě kontroly nad vozidlem zabráníte, budete-li dodržovat níže uvedená bezpečnostní opatření:
  - Buďte mimořádně opatrní, snižte rychlost a udržujte bezpečnou vzdálenost od písečných bunkrů, výkopů, potoků, ramp, neznámých míst a jiných rizikových oblastí.
  - Dávejte pozor na díry a jiná skrytá nebezpečí.
  - Při práci se strojem na svahu dbejte zvýšené opatrnosti. Po svahu jezděte přímo nahoru nebo dolů. Při ostrém zatáčení nebo při otáčení na úbočí kopce snižte rychlost. Neotáčejte se na svahu kopce, je-li to možné.
  - Buďte obzvláště opatrní při řízení stroje na mokrém povrchu, při vysoké rychlosti nebo s plným nákladovým prostorem. Při plném zatížení se prodlouží doba potřebná k zastavení.
  - Vyhýbejte se prudkým zastavením a rozjezdům. Před změnou jízdy vpřed/vzad a naopak vždy nejprve úplně zastavte.
  - Se strojem nezatáčejte ostře, neprovádějte prudké manévry ani jiné nebezpečné pohyby, v důsledku kterých byste mohli ztratit kontrolu nad řízením.
  - Během vyklápění nedovolte jiným osobám stát za strojem a nevyklápějte náklad nikomu na nohy. Západky zadní výklopné postranice uvolňujte z boční strany korby, nikoliv zezadu.
  - Všechny přihlížející osoby musí být vždy v bezpečné vzdálenosti. Před couváním se ohlédněte a ujistěte se, že za strojem nikdo nestojí. Couvejte pomalu.
  - Při přejíždění silnic nebo v jejich blízkosti dávejte pozor na provoz. Vždy dejte přednost chodcům a jiným strojům. Vždy v dostatečném předstihu signalizujte úmysl zatáčet nebo zastavit, aby ostatní osoby znaly vaše úmysly. Dodržujte všechna pravidla silničního provozu a dopravní předpisy.
  - Nikdy se s vozidlem nepohybujte v prostorách, kde je ve vzduchu obsažen výbušný prach či výpary, nebo v jejich blízkosti. Elektrický a výfukový systém vozidla představují zdroje jiskření schopného zapálit výbušné látky.
  - Vždy dávejte pozor na nízké přečnívající překážky, jako jsou větve stromů, ostění dveří, nadzemní lávky apod., a vyhýbejte se jim. Ujistěte se, že podjezdná výška umožňuje hladký průjezd vozidla včetně vaší hlavy.
  - Máte-li jakékoliv pochybnosti o bezpečném způsobu obsluhy, **zastavte práci** a zeptejte se svého nadřízeného.
- Dříve než opustíte sedadlo:
  - Zastavte stroj.
  - Spusťte korbu.

– Vypněte motor a počkejte, až se veškerý pohyb zastaví.
– Zatáhněte parkovací brzdu.
– Vyjměte klíč z klíčového spínače.

- Nedotýkejte se motoru, převodovky, chladiče, tlumiče výfuku ani výfukového potrubí, je-li motor v chodu nebo krátce po jeho zastavení, protože tyto části jsou natolik horké, že mohou způsobit popáleniny.
- Jestliže vozidlo neobvyklým způsobem vibruje, ihned zastavte, vypněte stroj, počkejte, až se zastaví všechny pohyblivé součásti, a přesvědčte se, zda nedošlo k poškození. Před obnovením provozu opravte všechny škody.
- Blesk může způsobit vážné zranění nebo smrt. Pokud v okolí vidíte blesky, stroj nepoužívejte a vyhledejte úkryt.

Brzdění

- Blížíte-li se k překážce, stroj zpomalte. Tím získáte čas navíc, takže můžete zastavit nebo se otočit zpět. Při nárazu do překážky se vy a spolujezdec můžete zranit. Náraz do překážky také může poškodit vozidlo a náklad.
- Celková hmotnost vozidla má podstatný vliv na vaši schopnost zastavit a/nebo zatočit. Těžký náklad a těžké přídavné zařízení znesnadňují zastavení a otáčení vozidla. Čím je náklad těžší, tím déle zastavení trvá.
- Pokud byla nákladní korba demontována a vozidlo nemá žádné přídavné zařízení, omezte rychlost vozidla. neboť jeho brzdné vlastnosti se změní. Při rychlém zastavení může dojít k zablokování zadních kol a tím k následné ztrátě kontroly nad vozidlem.
- Trávník a dlažba kloužou více, jsou-li mokré. Brzdná dráha na mokrém povrchu je 2krát až 4krát delší než na povrchu suchém. Jestliže projedete stojatou vodou dostatečně hlubokou na to, aby brzdy navlhly, brzdy nebudou funkční, dokud nevyschnou. Po projetí vodou zabrzděte - tak ověříte správnou funkci brzd. Nejsou-li brzdy funkční, jeďte pomalu na rovném povrchu s lehce sešlápnutým brzdovým pedálem. Tímto postupem se brzdy vysuší.

Jízda na svahu

⚠ DŮLEŽITÉ UPOZORNĚNÍ

Při jízdě na svahu se vozidlo může převrátit nebo svalit ze svahu dolů, přestat se pohybovat vpřed nebo může přestat pracovat motor. Může dojít k úrazu.

- **Vozidlo nepoužívejte na příliš strmých svazích.**
- **Při couvání dolů svahem nezrychlujte a nešlapejte prudce na brzdy, zejména vezete-li náklad.**
- **Jestliže motor přestane pracovat nebo se na svahu přestanete pohybovat vpřed, couvejte pomalu přímo dolů svahem. Nepokoušejte se vozidlo otočit.**
- **Na svahu jezděte pomalu a opatrně.**
- **Na svahu se neotáčejte.**
- **Snižte hmotnost nákladu a rychlost vozidla.**
- **Na svahu nezastavujte, zejména ne s nákladem.**

Při práci se strojem ve svahu dodržujte následující pokyny:

- Před jízdou nahoru nebo dolů svahem zpomalte chod vozidla.
- Jestliže při jízdě do svahu přestane pracovat motor nebo se přestanete pohybovat vpřed, pozvolna zabrzděte a pomalu couvejte přímo dolů svahem.
- Zatáčení při jízdě nahoru nebo dolů svahem může být nebezpečné. Jestliže musíte na svahu zatočit, zatáčejte pomalu a opatrně. Nikdy nezatáčejte ostře ani rychle.
- Těžký náklad ovlivňuje stabilitu vozidla. Snižte hmotnost nákladu a rychlost, jedete-li na svahu nebo vezete-li náklad s vysoko položeným těžištěm. Náklad na nákladní korbě zajistěte, aby se nemohl přesouvat. Pokud převážíte náklad, který se může snadno posunout (kapaliny, kámen, písek apod.), buďte obzvlášť opatrní.
- Na svahu nezastavujte, zejména ne s nákladem. Zastavení vozidla při jízdě dolů po svahu trvá déle než na rovině. Jestliže je nutné vozidlo zastavit, vyhněte se náhlým změnám rychlosti, protože mohou způsobit převrácení nebo převalení vozidla. Jestliže se vozidlo pohybuje vzad, nesešlapujte prudce brzdu. Hrozí riziko převrácení.
- Důrazně doporučujeme, abyste před jízdou v kopcovitém terénu namontovali volitelnou soupravu konstrukce ROPS.

Provoz v náročném terénu

Při provozu v náročném terénu, na nerovném povrchu, blízko obrubníků, děr a jiných neočekávaných změn v terénu snižte rychlost vozidla a hmotnost nákladu převáženého na vozidle. Náklad se může posunout a způsobit nestabilitu vozidla.

⚠ DŮLEŽITÉ UPOZORNĚNÍ

Náhlé terénní změny mohou vyvolat prudké pohyby volantu a případně způsobit zranění rukou nebo paží.

- **Při práci v náročném terénu a blízko obrubníků snižte rychlost.**
- **Volant držte volně po obvodu s palci směřujícími nahoru a mimo paprsky volantu.**

Nakládání a vykládání

- Při práci s naloženou nákladní korbou a při tažení přívěsu nepřekračujte jmenovitou nosnost vozidla; postupujte podle pokynů v části Technické údaje (strana 18).
- Při jízdě ve svahu nebo v náročném terénu buďte opatrní, obzvláště s naloženou nákladní korbou a při tažení přívěsu.
- Nerovnoměrné rozložení zatížení na nákladní korbě vede k omezení stability a ovladatelnosti vozidla.
- Přeprava příliš velkých nákladů v nákladní korbě ovlivňuje stabilitu stroje.
- Přeprava materiálu, který není možné připevnit k vozidlu, jako je například kapalina ve velké nádrži, bude mít vliv na řízení, brzdění a stabilitu vozidla.

⚠ DŮLEŽITÉ UPOZORNĚNÍ

Korba může být těžká Může rozdrtit ruce nebo jiné části těla.

- **Při spouštění korby udržujte ruce a další části těla v bezpečné vzdálenosti od stroje.**
- **Náklad nevyklápějte na okolostojící osoby.**

- Náklad nikdy nevyklápějte z korby, pokud vozidlo stojí bokem ke svahu. Změna v rozložení hmotnosti nákladu může zapříčinit převrácení vozidla.
- Při jízdě s těžkým nákladem na korbě snižte rychlost a dodržujte dostatečný odstup odpovídající brzdné dráze. Nebrzděte náhle. Na svahu buďte obzvláště opatrní.
- Těžký náklad prodlužuje brzdnou dráhu a snižuje schopnost rychle zatočit bez převrácení.
- Zadní nákladový prostor je určený jen k převážení nákladu, nikoli k přepravě osob.
- Vozidlo nikdy nepřetěžujte. Výrobní štítek (umístěný pod středem přístrojové desky) obsahuje údaj o maximální nosnosti vozidla. Přídavná zařízení nikdy nepřeplňujte a nepřekračujte maximální celkovou hmotnost stroje.

Údržba

- Před údržbou nebo seřizováním stroje vypněte motor, zatáhněte parkovací brzdu a vyjměte klíč z klíčového spínače, abyste zabránili náhodnému spuštění motoru.
- Nikdy nepracujte pod zvednutou korbou, pokud nejdříve neumístíte na plně vysunutou tyč válce bezpečnostní podpěru korby.
- Před natlakováním soustavy zkontrolujte těsnost všech spojek hydraulického potrubí a bezvadný stav všech hydraulických hadic a potrubí.
- Před prováděním jakýchkoli prací na hydraulickém systému nebo před jeho odpojením uvolněte veškerý tlak v systému vypnutím motoru a opakováním pracovních cyklů vypouštěcího ventilu z polohy zvedání do polohy spouštění a/nebo spuštěním korby a přídavných zařízení. Umístěte páku dálkového ovládání hydraulické soustavy do plovoucí polohy. Musí-li být korba zvednuta, zajistěte ji bezpečnostní podpěrou.
- Řádně průběžně dotahujte všechny matice, svorníky a šrouby, čímž zajistíte dobrý stav vozidla.
- Abyste snížili riziko požáru, odstraňujte z motorového prostoru přebytečné mazivo, trávu, listí a nahromaděné nečistoty.
- Pokud při seřizování během údržby musí běžet motor, nepřibližujte ruce, nohy, jiné části těla ani oděv k motoru a pohybujícím se součástem. Všechny osoby musí být v bezpečné vzdálenosti od stroje.
- Nepřekračujte maximální otáčky motoru změnou nastavení regulátoru. Maximální otáčky motoru jsou 3 650 ot/min. Z důvodu zajištění bezpečnosti a přesnosti si u autorizovaného distributora Toro nechejte zkontrolovat maximální otáčky motoru pomocí otáčkoměru.
- Pokud potřebujete rozsáhlejší opravu nebo pomoc, obraťte se na autorizovaného prodejce společnosti Toro.
- S ohledem na zajištění maximální výkonnosti a bezpečnosti vždy kupujte pouze originální náhradní díly a příslušenství Toro. Náhradní díly a příslušenství od jiných výrobců mohou představovat riziko. Jakékoli úpravy stroje

mohou nepříznivě ovlivnit jeho provozuschopnost, výkonnost a trvanlivost, nebo mohou při použití stroje vést ke zranění nebo usmrcení osob. Takové použití může vést ke ztrátě záruky na výrobek společnosti Toro®.

Bezpečnostní a instrukční štítky

Bezpečnostní štítky a pokyny jsou umístěny na viditelném místě v blízkosti každého prostoru představujícího potenciální nebezpečí. V případě ztráty nebo poškození původní nálepky nahraďte nálepku novou.

decal121-9775

121-9775

1. Výstraha – před použitím stroje si přečtěte *provozní příručku* a zúčastněte se odpovídajícího školení.
2. Výstraha – používejte ochranu sluchu.
3. Nebezpečí požáru – před doplňováním paliva vypněte motor.
4. Nebezpečí převrácení – při jízdě po svahu nebo napříč svahem jezděte pomalu; pomalu zatáčejte; nepřekračujte rychlost 31 km/h; při převážení nákladu nebo při jízdě po nerovném terénu jezděte pomalu.
5. Nebezpečí pádu; nebezpečí amputace rukou nebo nohou – na korbě nepřevážejte žádné osoby; nepřevážejte třetí osobu; během jízdy nevystrkujte ruce ani nohy ze stroje.

decal119-9727

119-9727

1. Klakson
2. Měřič provozních hodin
3. Přední reflektory
4. Vypnutí motoru
5. Motor: vypnutí
6. Motor: spuštění
7. Napájecí zásuvka
8. Výstraha: Přečtěte si *Provozní příručku*.
9. Nebezpečí kolize: Nepoužívejte stroj na místních komunikacích, silnicích a dálnicích.
10. Nebezpečí pádu: Nepřevážejte spolujezdce na korbě.
11. Nebezpečí pádu: Nedovolte, aby se strojem manipulovaly děti.

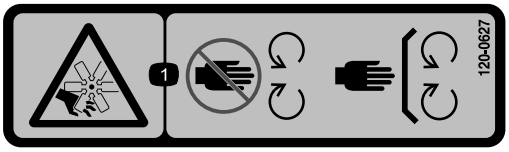

decal120-0627

120-0627

1. Nebezpečí pořezání či useknutí končetiny ventilátorem: Nepřibližujte se k pohybujícím se součástem. Mějte vždy namontované všechny ochranné kryty a štíty.

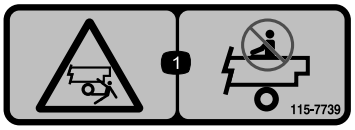

decal115-7739

115-7739

1. Pád, nebezpečí rozdrcení, okolostojící osoby: Nepřevážejte na vozidle další osoby.

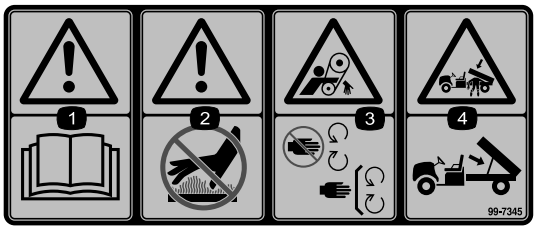

decal99-7345

99-7345

1. Výstraha: Přečtěte si *provozní příručku*.
2. Horké součásti / nebezpečí popálení - zdržujte se v bezpečné vzdálenosti od horkého povrchu.
3. Nebezpečí zachycení řemenem: Nepřibližujte se k pohybujícím se součástem. Všechny ochranné kryty musí být vždy namontované.
4. Nebezpečí rozdrcení nákladní korbou: K podepření nákladní korby používejte příslušnou vzpěru.

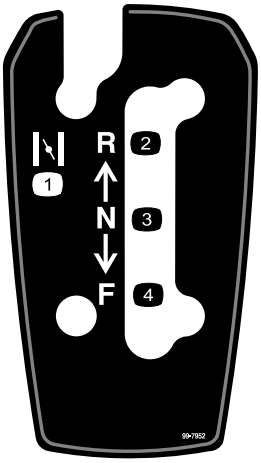

decal99-7952

99-7952

1. Sytič
2. Zpětný chod
3. Neutrál
4. Dopředu

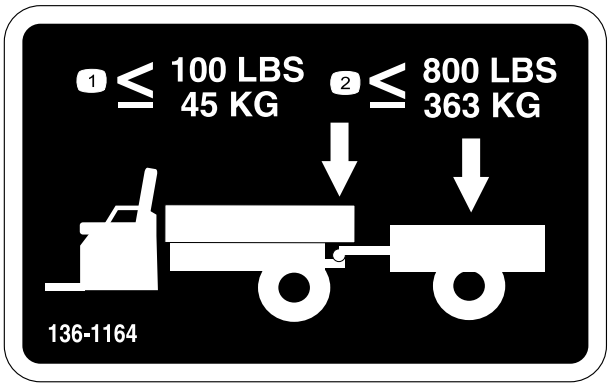

decal136-1164

136-1164

1. Nepřekračujte hmotnost taženého nákladu 45 kg.
2. Nepřekračujte hmotnost přepravovaného nákladu 363 kg.

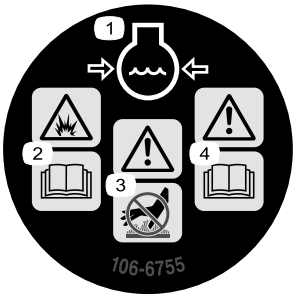

decal106-6755

106-6755

1. Chladivo motoru pod tlakem.
2. Nebezpečí výbuchu – přečtěte si *provozní příručku.*
3. Výstraha – nedotýkejte se horkého povrchu.
4. Výstraha: Přečtěte si *Provozní příručku*.

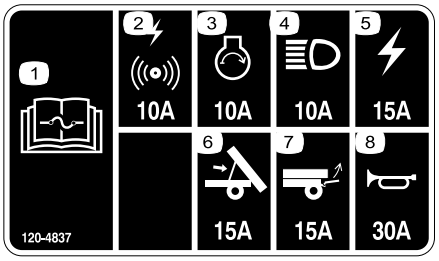

decal120-4837

120-4837

1. Přečtěte si informace o pojistkách v *provozní příručce*
2. Alarm/napájecí zásuvka (10 A)
3. Motor (10 A)
4. Světlomety (10 A)
5. Pojistka stroje (15 A)
6. Zvedání (15 A)
7. Zadní zdvihací mechanismus (15 A)
8. Klakson (30 A)

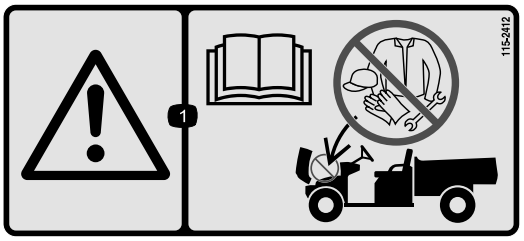

decal115-2412

115-2412

1. Výstraha – přečtěte si *provozní příručku*, neukládejte žádné předměty.

Nastavení

Vyjímatelné díly

Pro ověření, že byly dodány všechny součásti, použijte tabulku níže.

Postup	Popis	Množ-ství	Použití
1	Volant Kryt Podložka (1/2 in)	1 1 1	Namontujte volant (jen model 07236TC).
2	Nejsou potřeba žádné díly	–	Připojte akumulátor (jen model 07236TC).
3	Nejsou potřeba žádné díly	–	Kontrola hladin kapalin a tlaku vzduchu v pneumatikách.
4	Provozní příručka Uživatelská příručka k motoru Katalog dílů Dokumentace pro školení o bezpečnosti Registrační karta Formulář kontroly před dodáním Certifikát jakosti Klíč	1 1 1 1 1 1 1 2	Před použitím vozidla si přečtěte provozní příručku a seznamte se se školicími materiály.
5	Nejsou potřeba žádné díly	–	Zajeďte (zaběhněte) brzdy.

Poznámka: Levou a pravou stranu stroje určete z pohledu běžné pozice obsluhy.

1

Montáž volantu (jen model 07236TC)

Díly potřebné k provedení tohoto kroku:

1	Volant
1	Kryt
1	Podložka (1/2 in)

Postup

1. Je-li nasazen kryt, sejměte jej z hlavy volantu (Obrázek 3).
2. Demontujte pojistnou matici (½") z hřídele řízení (Obrázek 3).
3. Nasaďte volant a podložku (1/2 palce) na hřídel řízení (Obrázek 3).
4. Připevněte volant k hřídeli pomocí pojistné matice (1/2 palce) a utáhněte ji na utahovací moment 27–34 Nm.
5. Nasaďte kryt na volant (Obrázek 3).

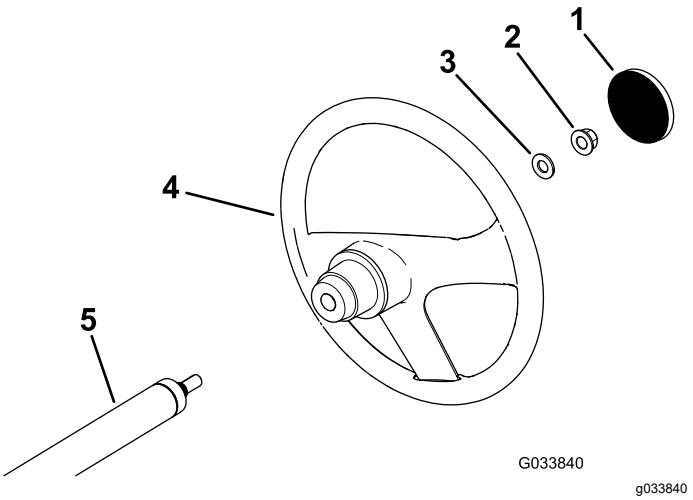

Obrázek 3

1. Kryt
2. Pojistná matice (½")
3. Podložka (1/2 in)
4. Volant
5. Hřídel řízení

2

Připojení akumulátoru (jen model 07236TC)

Nejsou potřeba žádné díly

Postup

⚠ DŮLEŽITÉ UPOZORNĚNÍ

Nesprávné vedení kabelů akumulátoru by mohlo způsobit poškození vozidla a kabely by mohly zapříčinit jiskření. Jiskry by mohly zapříčinit explozi plynů z akumulátoru a následné zranění osob.

- **Vždy odpojujte nejprve záporný (černý) kabel akumulátoru a teprve potom kladný (červený) kabel akumulátoru.**
- **Jako první vždy připojte k akumulátoru kladný (červený) kabel.**

1. Stisknutím krytu akumulátoru uvolněte úchytky ze skříně akumulátoru (Obrázek 4).

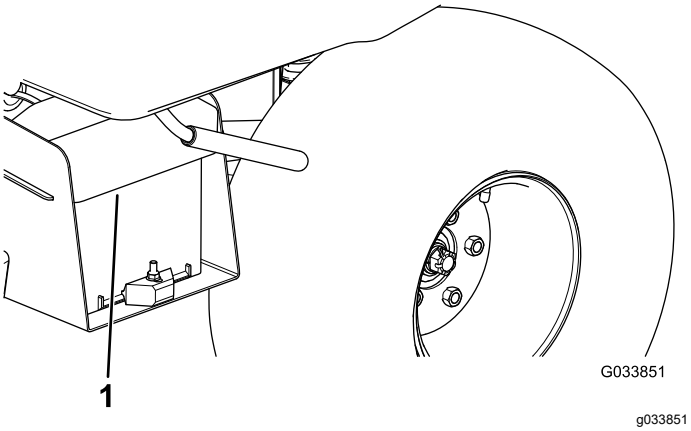

Obrázek 4

1. Kryt akumulátoru

2. Sejměte kryt skříně akumulátoru (Obrázek 4).
3. Nasaďte kladný kabel akumulátoru (červený) na kladný (+) vývod akumulátoru a připevněte kabel šrouby a maticemi (Obrázek 5).

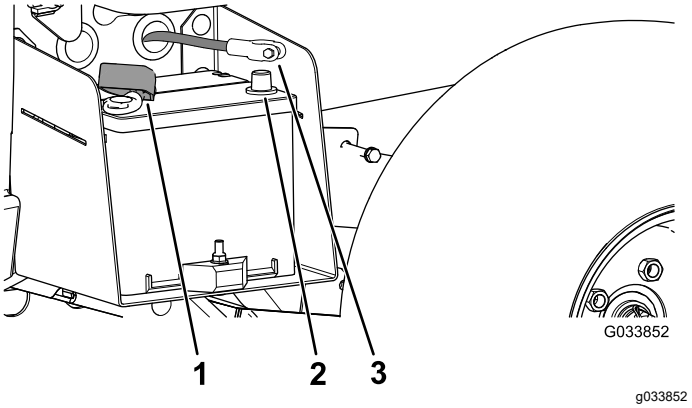

Obrázek 5

1. Izolační manžeta (kladný kabel akumulátoru)
2. Záporný vývod akumulátoru
3. Záporný kabel akumulátoru

4. Na kladnou svorku akumulátoru navlékněte izolační manžetu.

   Poznámka: Účelem izolační manžety je zabránit možnému zkratování.
5. Nasaďte záporný kabel akumulátoru (černý) na záporný (–) vývod akumulátoru a připevněte kabel šrouby a maticemi.
6. Nasaďte kryt akumulátoru na skříň akumulátoru (Obrázek 4).
7. Stiskněte kryt akumulátoru, vyrovnejte úchytky se skříní akumulátoru a kryt akumulátoru uvolněte (Obrázek 4).

3

Kontrola hladiny kapalin stroje a tlaku v pneumatikách

Nejsou potřeba žádné díly

Postup

1. Hladinu motorového oleje kontrolujte vždy před prvním spuštěním motoru a po jeho vypnutí, viz Kontrola hladiny motorového oleje (strana 22).
2. Hladinu brzdové kapaliny kontrolujte vždy před prvním spuštěním motoru, viz Kontrola hladiny brzdové kapaliny (strana 21).
3. Hladinu kapaliny převodovky kontrolujte vždy před prvním spuštěním motoru, viz Kontrola hladiny kapaliny převodovky s rozvodovkou (strana 42).

4. Zkontrolujte tlak vzduchu v pneumatikách, viz Kontrola tlaku v pneumatikách (strana 23).

4

Seznámení s příručkou a dokumentací pro školení o bezpečnosti

Díly potřebné k provedení tohoto kroku:

1	*Provozní příručka*
1	Uživatelská příručka k motoru
1	*Katalog dílů*
1	Dokumentace pro školení o bezpečnosti
1	Registrační karta
1	*Formulář kontroly před dodáním*
1	Certifikát jakosti
2	Klíč

Postup

- Přečtěte si *provozní příručku* a uživatelskou příručku k motoru.
- Seznamte se s dokumentací pro školení o bezpečnosti.
- Vyplňte registrační kartu.
- Vyplňte *formulář kontroly před dodáním*.
- Přezkoumejte *certifikát jakosti*.

5

Zajetí brzd

Nejsou potřeba žádné díly

Postup

K zajištění optimální funkčnosti brzd je nutné je před použitím zajet (zaběhnout).

1. Rozjeďte stroj plnou rychlostí a zastavte ho sešlápnutím brzdového pedálu, aniž by došlo k zablokování kol.
2. Tento postup opakujte 10krát, přičemž po každém zastavení minutu počkejte, aby se brzdy nepřehřály.

   Důležité: **Tento postup je nejúčinnější, je-li stroj zatížen nákladem o hmotnosti 227 kg.**

Součásti stroje

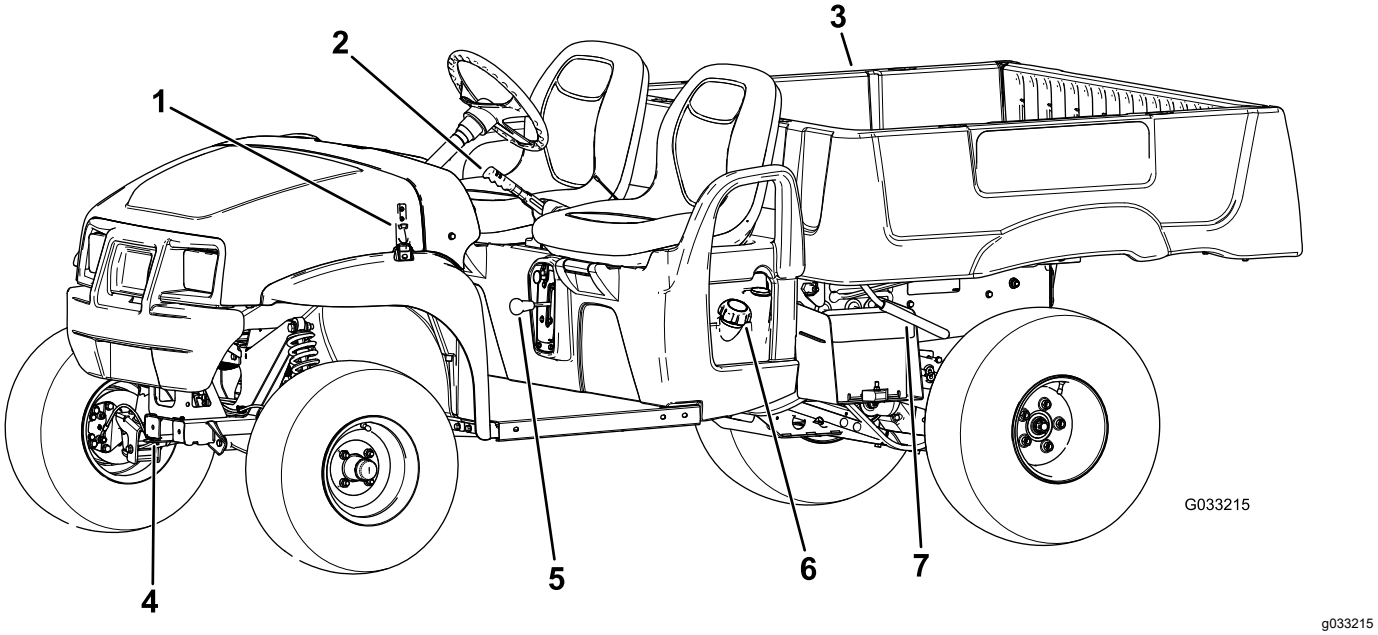

Obrázek 6

1. Západka kapoty
2. Rukojeť parkovací brzdy
3. Nákladní korba
4. Tažný spojovací prvek
5. Řadicí páka
6. Uzávěr palivové nádrže
7. Páka nákladní korby

Ovládací prvky

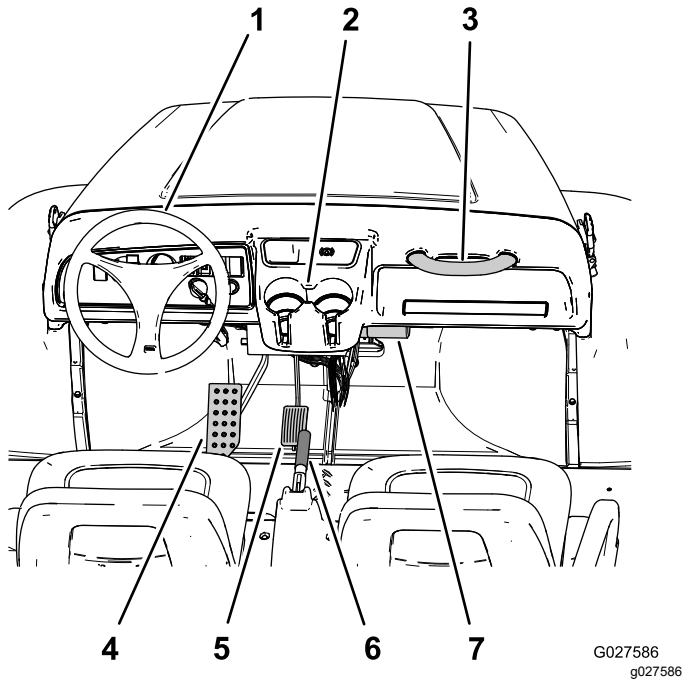

Obrázek 7

1. Volant
2. Držák nápojů
3. Držadlo spolujezdce
4. Brzdový pedál
5. Plynový pedál
6. Rukojeť parkovací brzdy (středová konzola)
7. Pouzdro pro uložení *provozní příručky*

Plynový pedál

Plynový pedál (Obrázek 7) slouží ke změně pojezdové rychlosti vozidla. Sešlápnutím plynového pedálu spustíte motor. Dalším sešlápnutím pedálu zvýšíte pojezdovou rychlost. Uvolněním pedálu vozidlo zpomalíte a vypnete motor.

Poznámka: Maximální rychlost jízdy vpřed je 26 km/h.

Brzdový pedál

Brzdový pedál používejte ke zpomalení nebo zastavení vozidla (Obrázek 7).

⚠ VÝSTRAHA

V případě používání vozidla s opotřebenými nebo nesprávně nastavenými brzdami hrozí nebezpečí zranění.

Je-li nutné sešlápnout brzdový pedál na vzdálenost 25 mm a kratší od podlahy stroje, brzdy seřiďte nebo opravte.

Páka parkovací brzdy

Páka parkovací brzdy se nachází mezi sedadly (Obrázek 6 a Obrázek 7). Při každém vypnutí motoru zatáhněte parkovací brzdu, aby nedošlo k nežádoucímu rozjetí stroje. Chcete-li zatáhnout parkovací brzdu, vytáhněte páku parkovací brzdy nahoru. Chcete-li uvolnit parkovací brzdu, zatlačte páku parkovací brzdy dolů. Pokud parkujete stroj na prudkém svahu, zatáhněte parkovací brzdu.

Řadicí páka

Řadicí páka se nachází mezi sedadly a pod pákou parkovací brzdy. Řadicí páka má 3 polohy: VPŘED, VZADa NEUTRÁL (Obrázek 6).

Poznámka: Motor lze spustit a provozovat v každé z těchto 3 poloh.

Důležité: **Před změnou polohy řadicí páky vždy vozidlo zastavte.**

Tlačítko klaksonu

Pouze model 07236TC

Klakson se nachází v levém spodním rohu ovládacího panelu (Obrázek 8). Stisknutím tlačítka aktivujete klakson.

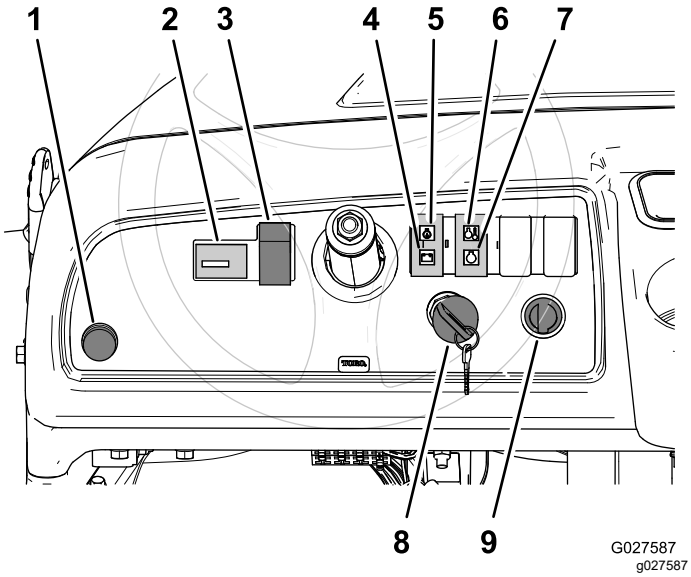

Obrázek 8

1. Tlačítko klaksonu (model 07236TC)
2. Měřič provozních hodin
3. Spínač světlometů
4. Kontrolka akumulátoru
5. Kontrolka tlaku motorového oleje
6. Kontrolka teploty chladicí kapaliny motoru
7. Kontrolka žhavicích svíček
8. Klíčový přepínač
9. Napájecí zásuvka

Spínač světlometů

Spínač světlometů se nachází na levé straně od sloupku řízení (Obrázek 8). Stisknutím spínače osvětlení zapnete světlomety. Přepnutím spínače nahoru světlomety zapnete a přepnutím spínače dolů světlomety vypnete.

Měřič provozních hodin

Měřič provozních hodin se nachází na levé straně od spínače světlometů (Obrázek 8). Měřič provozních hodin použijte, chcete-li zjistit celkový počet hodin provozu motoru. Měřič provozních hodin začíná načítat po každém otočení klíčového spínače do ZAPNUTÉ polohy nebo po spuštění motoru.

Indikátor akumulátoru

Indikátor akumulátoru se nachází na pravé straně od sloupku řízení nad kontrolkou oleje (Obrázek 8). Indikátor akumulátoru se rozsvítí na několik sekund při prvním startování motoru a zhasne, jakmile se motor spustí. Pokud indikátor akumulátoru svítí, i když motor běží, mohlo dojít k poruše alternátoru, akumulátoru nebo elektrického systému.

Kontrolka tlaku motorového oleje

Kontrolka tlaku motorového oleje se nachází na pravé straně od sloupku řízení (Obrázek 8). Tato kontrolka varuje řidiče v případě, že tlak motorového oleje klesne pod bezpečnou úroveň pro provoz motoru. Jestliže kontrolka trvale svítí, vypněte motor a zkontrolujte hladinu oleje. V případě potřeby doplňte olej do motoru, viz Kontrola hladiny motorového oleje (strana 22).

Poznámka: Kontrolka oleje může blikat. Jedná se o normální chování a není třeba přistupovat k žádným opatřením.

Kontrolka teploty chladicí kapaliny motoru

Kontrolka teploty chladicí kapaliny motoru se nachází vpravo od kontrolky akumulátoru a kontrolky tlaku motorového oleje a nad kontrolkou žhavení (Obrázek 8). Kontrolka teploty chladicí kapaliny motoru upozorňuje řidiče, že teplota chladicí kapaliny motoru je natolik horká, že není možné nadále pracovat se spuštěným motorem (motor se přehřívá). Motor vypněte a počkejte, až stroj vychladne. Zkontrolujte hladinu chladiva a pásy ventilátoru a vodní čerpadlo. Podle potřeby doplňte nádobu chladicí kapaliny a vyměňte opotřebované nebo prokluzující řemeny.

Důležité: **Pokud problém s přehříváním motoru trvá, požádejte autorizovaného prodejce produktů Toro o diagnostiku a opravu.**

Kontrolka žhavicích svíček

Kontrolka žhavicích svíček se nachází vpravo od kontrolky akumulátoru a kontrolky tlaku motorového oleje a pod kontrolkou teploty chladicí kapaliny motoru (Obrázek 8). Kontrolka žhavicích svíček se rozsvítí červeně, když otočíte klíčový přepínač do ZAPNUTÉ polohy při studeném motoru. Kontrolka označuje, že žhavicí svíčky byly uvedeny do činnosti.

Klíčový přepínač

Klíčový přepínač (Obrázek 8) slouží ke spuštění a vypnutí motoru a má 3 polohy: VYPNUTO, ZAPNUTO a STARTOVÁNÍ. Otočením klíče ve směru hodinových ručiček do ZAPNUTÉ polohy aktivujete žhavicí svíčky. Jakmile kontrolka žhavicích svíček zhasne, otočte klíč ve směru hodinových ručiček do polohy STARTOVÁNÍ. Jakmile se motor nastartuje, otočte klíč proti směru hodinových ručiček do polohy PROVOZ.

Chcete-li motor vypnout, otočte klíč proti směru hodinových ručiček do polohy VYPNUTO.

Napájecí zásuvka

Napájecí zásuvka se nachází vpravo od klíčového spínače (Obrázek 8). Zásuvka slouží k napájení volitelného elektrického příslušenství napětím 12 V.

Palivoměr

Palivoměr (Obrázek 9) se nachází na palivové nádrži vedle uzávěru plnicího otvoru na levé straně stroje. Palivoměr ukazuje množství paliva v nádrži.

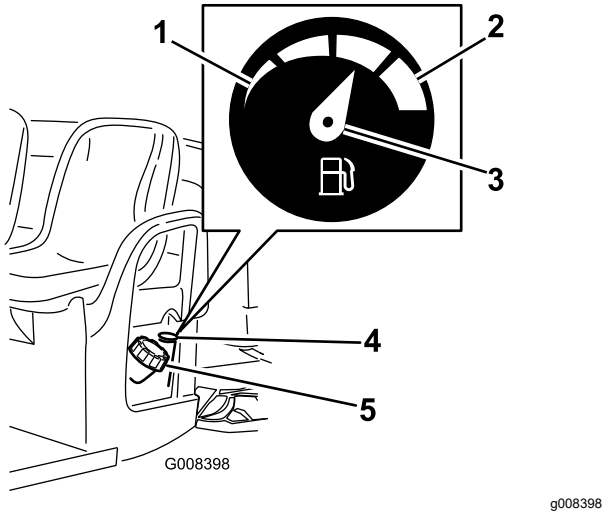

Obrázek 9

1. Prázdná nádrž
2. Plná nádrž
3. Ručička ukazatele
4. Palivoměr
5. Uzávěr palivové nádrže

Držadla spolujezdce

Držadla pro spolujezdce jsou umístěna na pravé straně přístrojové desky a na vnější straně každého sedadla (Obrázek 10).

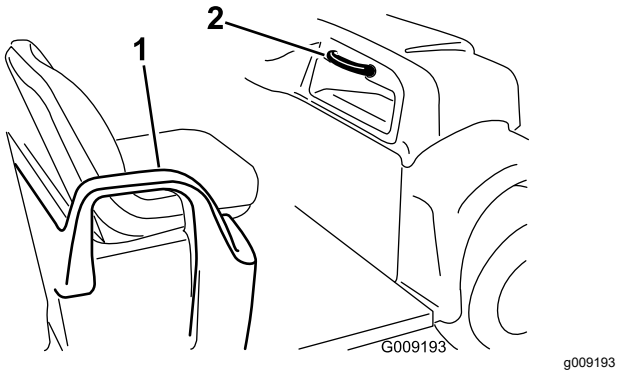

Obrázek 10

1. Držadlo – kyčelní opěra
2. Držadlo spolujezdce

Technické údaje

Poznámka: Specifikace a design se mohou bez upozornění změnit.

Základní hmotnost	590 kg bez pohonných hmot a maziva
Jmenovitá nosnost (na rovině)	Celková 749 kg, včetně hmotnosti řidiče 90,7 kg a hmotnosti spolujezdce 90,7 kg, nákladu, hmotnosti spojovacího prvku přívěsu, celkové hmotnosti přívěsu, příslušenství a přídavných zařízení.
Max. celková hmotnost vozidla (na rovině)	Celkem 1 341 kg včetně výše uvedených hmotností
Maximální hmotnost nákladu (na rovině)	Celkem 567 kg včetně hmotnosti spojovacího prvku přívěsu a celkové hmotnosti přívěsu
Přípustná celková hmotnost přívěsu:	
Standardní závěs	Hmotnost spojovacího prvku 45 kg, max. hmotnost přívěsu 363 kg
Závěs pro vysoké zatížení	Hmotnost spojovacího prvku 45 kg, max. hmotnost přívěsu 544 kg
Celková šířka	150 cm
Celková délka	299 cm
Světlá výška nad terénem	25,4 cm vpředu bez nákladu a řidiče, 18 cm vzadu bez nákladu a řidiče
Rozvor kol	205,7 cm
Sbíhavost kol (od osy k ose)	124,5 cm vpředu, 120 cm vzadu
Délka nákladní korby	116,8 cm vnitřní, 132,7 cm vnější
Šířka nákladní korby	124,5 cm vnitřní, 150 cm vnější (včetně lisovaných blatníků)
Výška nákladní korby	25,4 cm vnitřní
Maximální rychlost	26 km/h
Otáčky motoru (bez možnosti nastavení)	Nízké volnoběžné otáčky: 1 200 až 1 300 ot/min; vysoké volnoběžné otáčky: 3 420 až 3 520 ot/min

Přídavná zařízení / příslušenství

Pro stroj je k dispozici řada přídavných zařízení a příslušenství schválených společností Toro, která vylepšují a rozšiřují možnosti stroje. Seznam schválených přídavných zařízení a příslušenství můžete získat u svého autorizovaného prodejce nebo distributora nebo na stránkách www.Toro.com.

Obsluha

Poznámka: Levou a pravou stranu stroje určete vzhledem k běžné provozní poloze.

Bezpečnost na prvním místě

Pozorně si přečtěte všechny bezpečnostní pokyny a seznamte se se symboly v části věnované bezpečnosti. Tyto informace mohou pomoci zabránit vašemu zranění či zranění okolostojících osob.

⚠ NEBEZPEČÍ

Při práci na mokré trávě nebo na strmých svazích může dojít ke klouzání a ztrátě kontroly nad strojem.

Pokud kola přejedou za okraj, hrozí převrácení s následkem vážného zranění, smrti či utopení.

Chcete-li předejít ztrátě kontroly a možnému převrácení:

- **Nepoužívejte stroj blízko srázů nebo vodních ploch.**
- **Na svazích snižte rychlost a pracujte se zvýšenou opatrností.**
- **Vyhýbejte se prudkému zatáčení nebo náhlým změnám rychlosti.**

⚠ VÝSTRAHA

Tento stroj je zdrojem hluku a při dlouhodobé práci s ním může dojít ke ztrátě sluchu.

Při práci se strojem používejte ochranu sluchu.

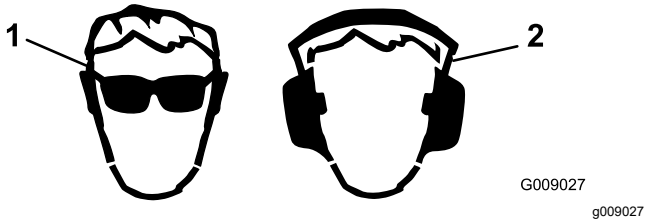

Obrázek 11

1. Používejte ochranné brýle.
2. Používejte ochranu sluchu.

Ovládání nákladní korby

Zvedání nákladní korby

⚠ DŮLEŽITÉ UPOZORNĚNÍ

Zvednutá korba může spadnout a zranit osoby pracující pod ní.

- **Před zahájením práce pod korbou ji vždy zajistěte vzpěrou ve zvednuté poloze.**
- **Před zvednutím korby z ní vyložte veškerý materiál.**

⚠ DŮLEŽITÉ UPOZORNĚNÍ

Vozidlo je při jízdě se zvednutou nákladní korbou náchylné k převrácení nebo svalení ze svahu. Je-li korba za provozu vozidla zvednutá, může dojít k jejímu poškození.

- **Se strojem pracujte jen tehdy, je-li nákladní korba v dolní poloze.**
- **Po vyprázdnění nákladní korbu spusťte dolů.**

⚠ VÝSTRAHA

Je-li při uvolňování zarážek náklad soustředěn blízko zadní části nákladní korby, může se korba neočekávaně vyklopit a zranit vás nebo přihlížející osoby.

- **Je-li to možné, umístěte náklad na střed nákladní korby.**
- **Ponechte nákladní korbu dole a zajistěte, aby se při uvolňování západek nad korbu nikdo nenahýbal a nestál za ní.**
- **Před zvednutím korby z důvodu údržby vozidla z ní odstraňte veškerý náklad.**

1. Zvednutím páky na libovolné straně vozidla zvedněte korbu (Obrázek 12).

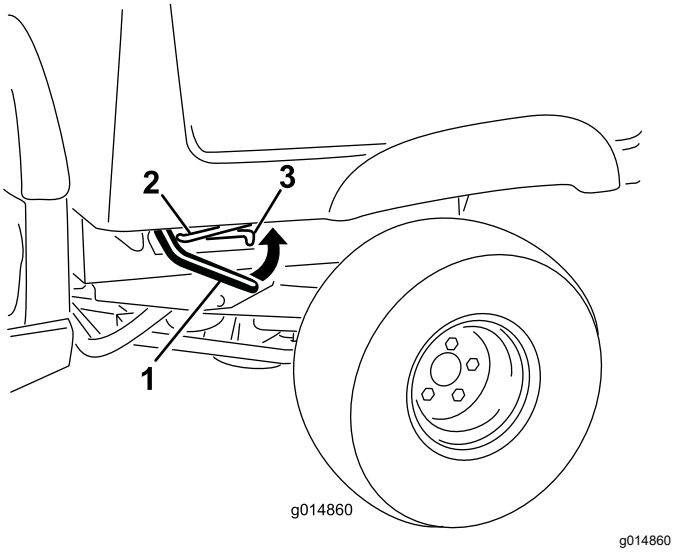

Obrázek 12

1. Páka
2. Vzpěra
3. Aretační výřez

2. Přitáhnutím vzpěry do aretačního výřezu zajistěte korbu (Obrázek 13).

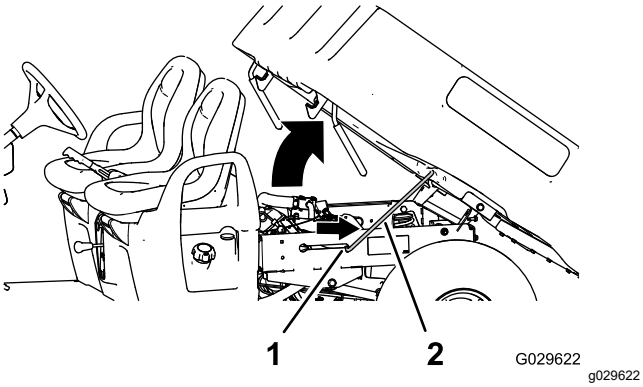

Obrázek 13

1. Aretační výřez
2. Vzpěra

Spouštění nákladní korby

⚠ DŮLEŽITÉ UPOZORNĚNÍ

Korba může být těžká Může rozdrtit ruce nebo jiné části těla.

Při spouštění korby udržujte ruce a další části těla v bezpečné vzdálenosti od stroje.

1. Zvedněte páku zarážky a mírně zvedněte nákladní korbu (Obrázek 12).
2. Vytáhněte vzpěru ze zarážky v drážce (Obrázek 13).
3. Spouštějte korbu, dokud bezpečně nezapadne na své místo (Obrázek 13).

Otevření výklopné postranice

1. Zkontrolujte, zda je nákladní korba v dolní poloze a zajištěná západkami.
2. Zvedněte zadní bočnici pomocí drážek na prsty na zadním panelu bočnice (Obrázek 14).

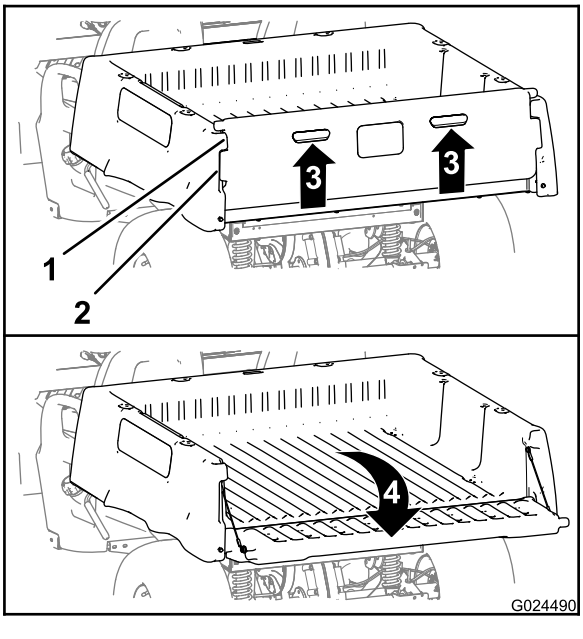

Obrázek 14

1. Příruba zadní bočnice (nákladní korba)
2. Pojistná příruba (zadní bočnice)
3. Zvedněte (drážka na prsty).
4. Otočte směrem dozadu a dolů.

3. Zarovnejte pojistné příruby zadní bočnice s otvory mezi přírubami zadní bočnice nákladní korby (Obrázek 14).
4. Otočte zadní bočnici směrem dozadu a dolů (Obrázek 14).

Zavření zadní bočnice

Po vyložení sypkých materiálů, jako je písek, jemný zahradní štěrk nebo dřevěné třísky, z nákladní korby vozidla může část materiálu zůstat v okolí pantů zadní bočnice. Před zavřením zadní bočnice proveďte následující kroky.

1. Rukama odstraňte z okolí pantů co nejvíce zbytkového materiálu.
2. Otočte zadní bočnici do polohy přibližně 45° (Obrázek 15).

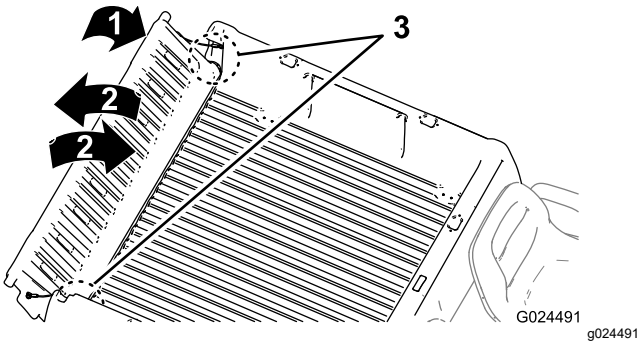

Obrázek 15

1. Otočte zadní bočnici do polohy přibližně 45°.
2. Opakovaně otáčejte zadní bočnicí tam a zpět.
3. Okolí pantů

3. Krátkými pohyby potřeste zadní bočnicí a otočte jí několikrát tam a zpět (Obrázek 15).

   Poznámka: Tím se snadněji odstraní materiál z okolí pantů.
4. Spusťte zadní bočnici a zkontrolujte, zda v okolí pantů nezůstal zbytkový materiál.
5. Opakujte kroky 1 až 4, dokud není z okolí pantů odstraněn veškerý materiál.
6. Otočte zadní bočnici nahoru a dopředu tak, aby byly pojistné příruby v jedné rovině s otvorem v nákladní korbě (Obrázek 14).

   Poznámka: Zvedněte nebo spusťte zadní bočnici, aby se zarovnaly pojistné příruby zadní bočnice s otvory mezi přírubami zadní bočnice nákladní korby.
7. Spouštějte zadní bočnici dolů, dokud nezapadne do zadní části nákladní korby (Obrázek 14).

   Poznámka: Pojistné příruby zadní bočnice jsou zcela zajištěny přírubami zadní bočnice nákladní korby.

Kontrola před uvedením do provozu

Servisní interval: Při každém použití nebo denně
Následující kontroly provádějte každý den před zahájením práce s vozidlem:

- Zkontrolujte hladinu brzdové kapaliny a v případě potřeby specifikovanou brzdovou kapalinu doplňte, viz Kontrola hladiny brzdové kapaliny (strana 21).
- Zkontrolujte motorový olej a v případě potřeby doplňte specifikovaný olej, viz Kontrola hladiny motorového oleje (strana 22).
- Zkontrolujte tlak vzduchu v pneumatikách, viz Kontrola tlaku v pneumatikách (strana 23).
- Zkontrolujte činnost brzdového pedálu.
- Zkontrolujte správnou funkci světel.
- Otočením volantu doleva a doprava zkontrolujte odezvu řízení.
- Zkontrolujte, zda nedochází k úniku oleje, součásti nejsou uvolněné a nejsou patrné další závady.

  Poznámka: Před kontrolou úniku oleje, uvolněných součástí, opotřebení a dalších závad vypněte motor a vyčkejte, až se všechny pohybující se součásti zastaví.

Najdete-li některé výše uvedené závady, uvědomte mechanika nebo svého nadřízeného, dříve než s vozidlem začnete pracovat. Váš nadřízený může požadovat, abyste denně prováděli i další kontroly. Proto se zeptejte, jaké jsou další povinnosti řidiče.

Kontrola hladiny brzdové kapaliny

Servisní interval: Při každém použití nebo denně
Hladinu brzdové kapaliny kontrolujte vždy před prvním spuštěním motoru.

Typ brzdové kapaliny: DOT 3

1. Zaparkujte stroj na rovném povrchu, vypněte motor, zatáhněte parkovací brzdu a vyjměte klíč z klíčového spínače.
2. Zvednutím kapoty získáte přístup k hlavnímu brzdovému válci a nádrži (Obrázek 16).

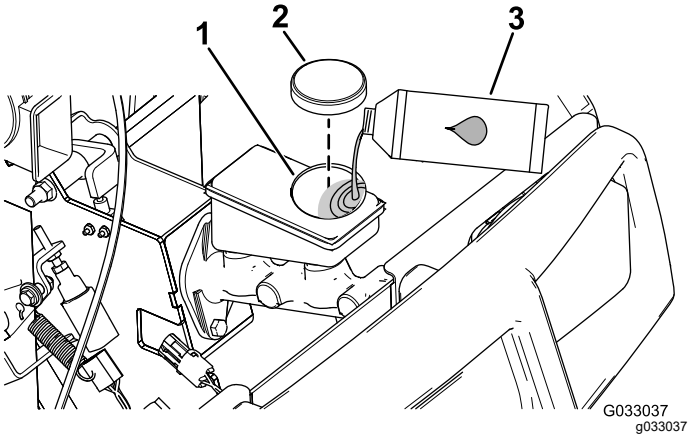

Obrázek 16

1. Plnicí hrdlo (nádrže)
2. Uzávěr nádrže
3. Brzdová kapalina DOT 3

3. Zkontrolujte výšku hladiny kapaliny na boční stěně nádrže (Obrázek 17).

   Poznámka: Hladina musí být nad ryskou označující minimální výšku hladiny.

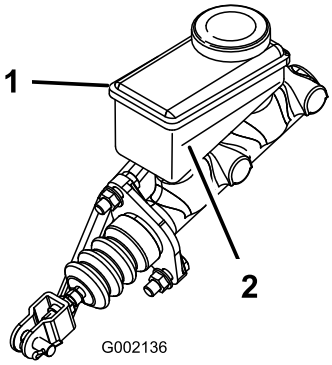

g002136

Obrázek 17

1. Nádrž brzdové kapaliny
2. Ryska minimální výšky hladiny

4. Pokud je hladina nízká, proveďte následující kroky:
   A. Vyčistěte okolí uzávěru nádrže a uzávěr sejměte (Obrázek 16).
   B. Dolévejte brzdovou kapalinu DOT 3 do nádrže, dokud hladina nebude nad ryskou označující minimální výšku hladiny (Obrázek 17).

      Poznámka: Nádrž brzdovou kapalinou nepřeplňujte.
   C. Nasaďte uzávěr nádrže (Obrázek 16).
5. Zavřete kapotu stroje.

Kontrola hladiny motorového oleje

Servisní interval: Při každém použití nebo denně
Hladinu oleje kontrolujte vždy před prvním spuštěním motoru.

Poznámka: Motor je dodáván s olejovou náplní v klikové skříni, avšak před a po prvním spuštění motoru zkontrolujte olej.

Typ oleje: detergentní olej (API klasifikace CH-4, CI-4, CJ-4 nebo vyšší)

Viskozita: viz tabulka níže

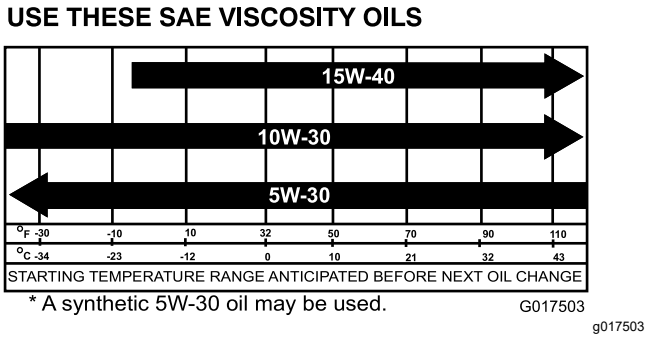

g017503

Obrázek 18

1. Umístěte vozidlo na rovnou plochu.
2. Zvedněte nákladní korbu; postupujte podle pokynů v části Zvedání nákladní korby (strana 19).
3. Pomocí hadru očistěte prostor kolem měrky oleje (Obrázek 19), aby do trubice měrky nemohly vniknout nečistoty a nedošlo k poškození motoru.

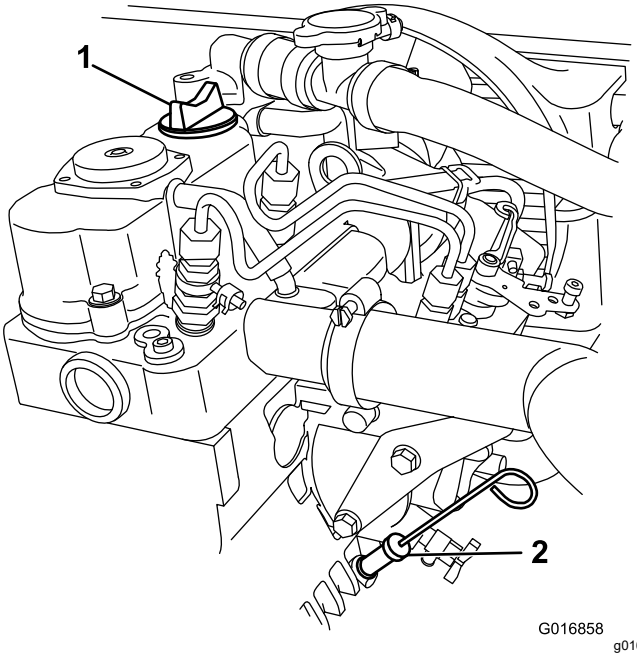

g016858

Obrázek 19

1. Uzávěr plnicího otvoru
2. Olejová měrka

4. Vyjměte měrku hladiny oleje a otřete její konec.
5. Zasuňte měrku hladiny oleje na doraz do trubice měrky oleje (Obrázek 19).
6. Vytáhněte měrku a podívejte se na její konec (Obrázek 19).

   Poznámka: Pokud je hladina oleje nízká, sejměte uzávěr plnicího otvoru z motoru a doplňte takové množství oleje specifikovaného typu, aby hladina dosahovala nanejvýše ke značce horní hladiny na měrce. Olej doplňujte

pomalu a během procesu často kontrolujte výšku hladiny. **Motor olejem nepřeplňujte.**.

7. Pevně nasaďte měrku hladiny oleje zpět na místo (Obrázek 19).
8. Spusťte nákladní korbu; postupujte podle pokynů v části Spouštění nákladní korby (strana 20).

Kontrola tlaku v pneumatikách

Servisní interval: Při každém použití nebo denně

Rozsah tlaku vzduchu v pneumatikách: 55 až 103 kPa (8 až 22 psi)

Důležité: **Nepřekračujte maximální tlak vzduchu, který je uveden na bočnici pneumatiky.**

Poznámka: Potřebný tlak vzduchu v pneumatikách se určuje podle předpokládaného zatížení nákladem.

1. Zkontrolujte tlak vzduchu v pneumatikách.

   Poznámka: Tlak vzduchu v předních a zadních pneumatikách je v rozmezí 0,55 až 1,52 bar.

   - U nižšího zatížení nákladem použijte nižší tlak vzduchu. Tím se zajistí menší stlačování půdy, jízda je plynulejší a otisky pneumatik v půdě jsou minimální.
   - U většího zatížení nákladem při vyšších rychlostech nahustěte pneumatiky na vyšší tlak vzduchu.
2. V případě potřeby upravte tlak vzduchu v pneumatikách odpuštěním nebo přidáním vzduchu do pneumatik.

Doplňování paliva

Doporučené palivo

Motor využívá čisté a čerstvé dieselové palivo s minimální hodnotou cetanového čísla 40. Aby byla zajištěna čerstvost paliva, nakupujte jej v takovém množství, aby jej bylo možné spotřebovat do 30 dní.

Při teplotách nad -7 °C používejte letní naftu (č. 2-D), při teplotách nižších než -7 °C zimní naftu (č. 1-D nebo směs č. 1-D/2-D). Použití zimního dieselového paliva při nižších teplotách poskytuje nižší bod vzplanutí a bod tání, takže spouštění je snazší a také se tím snižuje riziko chemické separace paliva v důsledku nižších teplot.

Použití letní motorové nafty při teplotách nad -7 °C zvyšuje životnost dílů palivového čerpadla.

Důležité: **Nikdy nepoužívejte místo dieselového paliva petrolej ani benzin. Neuposlechnutí tohoto upozornění může vést k poškození motoru.**

Doplňování paliva do nádrže

Objem palivové nádrže: 26,5 l

1. Očistěte oblast kolem uzávěru palivové nádrže.
2. Sejměte uzávěr palivové nádrže (Obrázek 20).

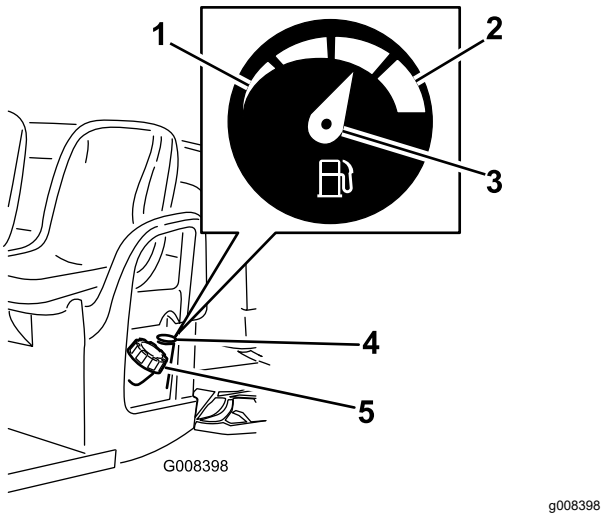

Obrázek 20

1. Prázdná nádrž
2. Plná nádrž
3. Ručička ukazatele
4. Palivoměr
5. Uzávěr palivové nádrže

3. Nádrž naplňte do úrovně přibližně 25 mm pod spodní část hrdla plnicího otvoru a nasaďte uzávěr.

   Poznámka: Palivovou nádrž nepřeplňujte.
4. Zašroubujte a bezpečně utáhněte uzávěr palivové nádrže.
5. Veškeré rozlité palivo utřete.

Spuštění motoru

Důležité: **Neuvádějte vozidlo do provozu tlačením nebo tažením.**

1. Posaďte se na sedadlo řidiče, zasuňte klíč do klíčového spínače, sešlápněte brzdu a otočte klíč ve směru hodinových ručiček do ZAPNUTÉ polohy.

   Poznámka: Je-li vozidlo vybaveno výstražnou signalizací při couvání a řadicí páka se nachází v poloze pro JÍZDU VZAD, řidiče upozorní bzučák.
2. Jakmile kontrolka žhavicích svíček zhasne, otočte klíč ve směru hodinových ručiček do polohy STARTOVÁNÍ.

3. Jakmile se motor nastartuje, otočte klíč proti směru hodinových ručiček do polohy PROVOZ.
4. Uvolněte parkovací brzdu.

Zastavení stroje

Důležité: **Pokud zastavujete vozidlo ve svahu, pomocí provozních brzd zastavte vozidlo a zatažením parkovací brzdy jej zabrzděte na místě. Pokud použijete akcelerátor k brzdění vozidla ve svahu, můžete jej poškodit.**

1. Sejměte chodidlo z pedálu akcelerátoru.
2. Pomalým sešlápnutím brzdového pedálu aktivujte provozní brzdy, dokud se vozidlo úplně nezastaví.

   Poznámka: Brzdná vzdálenost se může lišit v závislosti na zatížení a rychlosti vozidla.

Parkování vozidla

1. Zastavte stroj na rovné ploše s použitím provozních brzd tak, že sešlápnete brzdový pedál.
2. Zatáhněte parkovací brzdu vytažením páky parkovací brzdy nahoru.
3. Otočte klíčovým spínačem proti směru hodinových ručiček do VYPNUTÉ polohy.
4. Vyjměte klíč z klíčového spínače.

Zajíždění nového vozidla

Servisní interval: Po prvních 100 hodinách—Proveďte zajetí nového vozidla podle pokynů.

Proveďte zajetí nového vozidla podle pokynů, aby byl zajištěn jeho správný výkon a dlouhá životnost.

- Přesvědčte se, že jsou zaběhnuté brzdy, viz 5 Zajetí brzd (strana 13).
- Pravidelně kontrolujte hladinu brzdové kapaliny a motorového oleje. Pozorně sledujte, zda nespatříte známky toho, že se vozidlo nebo jeho součásti přehřívají.
- Po spuštění studeného motoru jej nechte zahřívat po dobu asi 15 sekund a teprve poté začněte vozidlo používat.
- Při provozu měňte rychlost vozidla. Vyvarujte se rychlých startů a náhlých zastavení.
- Zajíždění motorového oleje není nutné. Originální motorový olej je stejného typu jako olej určený pro pravidelnou výměnu.
- Přehled specifických kontrol při nízkém počtu provozních hodin naleznete v části Údržba (strana 27).
- Zkontrolujte polohu předního zavěšení a podle potřeby ji seřiďte; postupujte podle pokynů v části Seřízení sbíhavosti a odklonu předních kol (strana 41).

Plnění nákladní korby

Při plnění nákladní korby a používání vozidla dodržujte následující pokyny:

- Dodržujte nosnost vozidla a omezení hmotnosti nákladu převáženého v nákladní korbě, které je popsáno v části Technické údaje (strana 18) a uvedeno na štítku celkové hmotnosti vozidla na vozidle.

  Poznámka: Jmenovitá nosnost je stanovena pouze pro provoz vozidla na rovném povrchu.
- Při provozu vozidla na svahu nebo v náročném terénu omezte hmotnost nákladu převáženého v nákladní korbě.
- Pokud je převážený materiál vysoký (a jeho těžiště je vysoko), jako například vyrovnané cihly, trámy pro terénní úpravy nebo pytle s hnojivy, omezte hmotnost nákladu převáženého v nákladní korbě. Náklad rozložte tak, aby byl co nejnižší a při provozu vozidla nepřekážel ve výhledu dozadu.
- Nákladní korbu nakládejte tak, aby byl náklad vystředěný, a to následujícím způsobem:
  – Náklad na korbě rovnoměrně rozmístěte od bočnice k bočnici.

    Důležité: **Pokud se náklad nachází jen na jedné straně korby, je větší pravděpodobnost, že by se vozidlo mohlo převrátit.**
  – Náklad na korbě rovnoměrně rozmístěte od přední k zadní části korby.

    Důležité: **Pokud umístíte náklad za zadní nápravu, zvýší se pravděpodobnost ztráty ovladatelnosti a převrácení vozidla a sníží se trakce předních kol.**
- Buďte obzvláště opatrní při přepravě nadměrných nákladů na nákladní korbě, zejména v případě, kdy hmotnost takového nákladu nelze na korbě vycentrovat.
- Kdykoli je to možné, náklad na nákladní korbě zajistěte tak, aby se nemohl posunovat.
- Převážíte-li kapalinu ve velké nádrži (například nádrž postřikovače), buďte opatrní při jízdě do kopce a z kopce, při náhlé změně rychlosti, zastavení a při jízdě v náročném terénu.

Objem nákladní korby je 0,37 m^3 (13 ft^3). Množství (objem) materiálu, které lze naložit na korbu, aniž

jsou překročeny jmenovité hodnoty zatížení vozidla, se značně mění v závislosti na měrné hmotnosti materiálu. Například hmotnost mokrého písku do výše postranic korby je přibližně 680 kg, což překračuje jmenovitou nosnost o 113 kg. Ve srovnání s tím je hmotnost dřeva do výše postranic korby 295 kg, což je méně než jmenovitá nosnost.

Následující tabulka uvádí mezní objem nákladu pro různé materiály:

Materiál	Měrná hmotnost	Max. nosnost nákladní korby (na rovině)
Štěrk, suchý	1 522 kg/m³	Plný objem
Štěrk, mokrý	1 922 kg/m³	3/4 plného objemu
Písek, suchý	1 442 kg/m³	Plný objem
Písek, mokrý	1 922 kg/m³	3/4 plného objemu
Dřevo	721 kg/m³	Plný objem
Kůra	<721 kg/m³	Plný objem
Zemina, balená	1 602 kg/m³	3/4 plného objemu (přibližně)

Přeprava vozidla

K přepravě stroje na delší vzdálenosti použijte přívěs s nájezdovými plošinami v plné šíři. Vozidlo musí být na přívěsu bezpečně upevněno. Umístění upevňovacích bodů vozidla je zobrazeno na následujících obrázcích: Obrázek 21 a Obrázek 22.

⚠ VÝSTRAHA

Volná sedadla mohou ze stroje a přívěsu během přepravy vypadnout a dopadnout na jiný stroj nebo vytvořit překážku na silnici.

Sedadla demontujte nebo zajistěte jejich bezpečné upevnění pomocí západek.

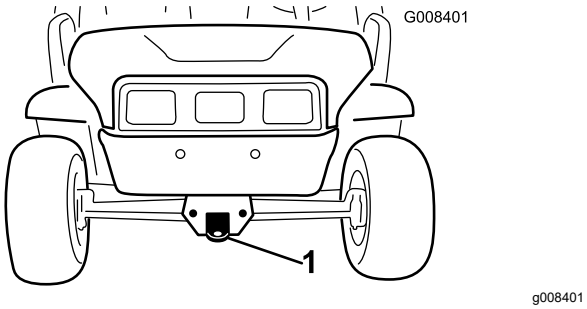

Obrázek 21

1. Tažný spojovací prvek a upevňovací bod (přední část vozidla)

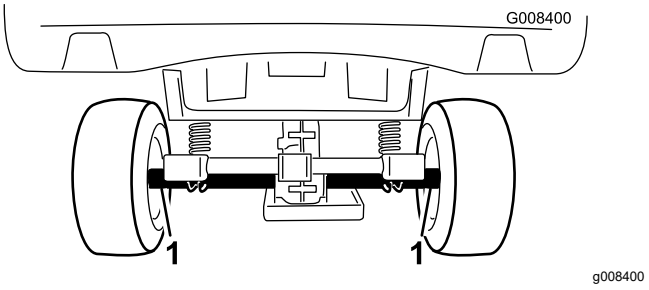

Obrázek 22

1. Upevňovací body zadní nápravy (zadní část vozidla)

Tažení stroje

V případě nouze lze stroj vléct na krátkou vzdálenost. To však není standardní provozní postup.

⚠ DŮLEŽITÉ UPOZORNĚNÍ

Tažení nadměrnou rychlostí může způsobit ztrátu ovladatelnosti a následné zranění.

Při tažení vozidla nikdy nepřekračujte rychlost 8 km/h.

Tažení vozidla je práce pro dvě osoby. Pokud potřebujete vozidlo přepravit na větší vzdálenost, naložte jej na nákladní automobil nebo přívěs; postupujte podle pokynů v části Tažení přívěsu (strana 25)

1. Demontujte z vozidla hnací řemen; postupujte podle pokynů v části Výměna hnacího řemene (strana 48).
2. Připojte tažné lano ke spojovacímu prvku na přední straně rámu vozidla (Obrázek 21).
3. Zařaďte NEUTRÁL převodovky stroje a uvolněte parkovací brzdu.

Tažení přívěsu

Vozidlo může táhnout přívěsy. Vozidlo může být vybaveno dvěma typy tažných závěsů v závislosti na způsobu použití. Podrobnosti vám poskytne autorizovaný prodejce společnosti Toro.

Při přepravě nákladu nebo tažení přívěsu vozidlo ani přívěs nepřetěžujte. Přetížení může být příčinou slabého výkonu nebo poškození brzd, nápravy, motoru, převodovky s rozvodovkou, řízení, zavěšení, konstrukce karoserie nebo pneumatik. Hmotnost nákladu v přední části přívěsu musí vždy představovat 60 % hmotnosti celého nákladu. Tím se přenese přibližně 10 % celkové hmotnosti přívěsu na tažný závěs vozidla.

Maximální hmotnost nákladu včetně celkové hmotnosti přívěsu nesmí překročit 567 kg . Je-li

například celková hmotnost přívěsu 182 kg, potom je maximální hmotnost nákladu 386 kg.

Aby bylo zajištěno vyhovující brzdění a trakce, při tažení přívěsu korbu vždy naložte. Nepřekračujte celkovou hmotnost přívěsu ani celkovou hmotnost vozidla.

S vozidlem a přívěsem neparkujte na svahu. Jestliže na svahu musíte parkovat, zatáhněte parkovací brzdu a podložte kola přívěsu.

Údržba

Poznámka: Kopii elektrického schématu si můžete stáhnout na stránkách www.Toro.com, kde vyhledáte svůj stroj v odkazech na návody.

Poznámka: Levou a pravou stranu stroje určete z normální provozní polohy.

Důležité: **Další pokyny k postupům údržby naleznete v uživatelské příručce k motoru.**

Doporučený harmonogram údržby

Servisní interval	Postup při údržbě
Po prvních 8 hodinách	• Zkontrolujte stav hnacího řemene.
Po prvních 50 hodinách	• Vyměňte motorový olej. • Vyměňte filtr motorového oleje.
Po prvních 100 hodinách	• Proveďte zajetí nového vozidla podle pokynů.
Při každém použití nebo denně	• Proveďte kontroly před uvedením do provozu. Následující kontroly provádějte každý den před zahájením práce s vozidlem: • Zkontrolujte hladinu brzdové kapaliny. • Zkontrolujte stav oleje v motoru. Hladinu oleje kontrolujte vždy před prvním spuštěním motoru. • Zkontrolujte tlak vzduchu v pneumatikách. • Zkontrolujte funkci řazení. • Zkontrolujte spojku primárního pohonu. • Zkontrolujte hladinu chladicí kapaliny v chladiči.
Po každých 100 hodinách provozu	• Promažte ložiska a pouzdra. • Vyměňte vzduchový filtr. Pokud je vložka vzduchového filtru znečištěna nebo poškozena, vyměňte ji dříve. • Zkontrolujte stav pneumatik a ráfků. • Utáhněte matice šroubů pro upevnění kol. • Zkontrolujte řízení a zavěšení a ujistěte se, že nejsou uvolněny nebo poškozeny součásti. • Zkontrolujte sbíhavost a odklon předních kol. • Zkontrolujte hladinu kapaliny převodovky s rozvodovkou. • Zkontrolujte funkci řazení neutrální polohy. • Vyčistěte chladicí plochy motoru. • Zkontrolujte brzdy.
Po každých 150 hodinách provozu	• Vyměňte motorový olej (dvakrát častěji ve zvláštních provozních podmínkách, viz .) • Vyměňte filtr motorového oleje. V případě provozu ve zvláštních podmínkách měňte olej dvakrát častěji.
Po každých 200 hodinách provozu	• Vyčistěte spojku primárního pohonu (častěji v prašném prostředí nebo při velkém znečištění). • Podle potřeby seřiďte parkovací brzdu. • Zkontrolujte stav a napnutí hnacího řemene.
Po každých 300 hodinách provozu	• Namažte ložiska předních kol.
Po každých 400 hodinách provozu	• Zkontrolujte palivové potrubí a spojky.
Po každých 800 hodinách provozu	• Palivový filtr vyměňte. • Vyměňte kapalinu v převodovce s rozvodovkou.
Po každých 1000 hodinách provozu	• Vyměňte chladicí kapalinu chladiče. • Vyměňte brzdovou kapalinu.
Každý rok	• Provádějte všechny úkony roční údržby uvedené v uživatelské příručce k motoru.

Seznam denní údržby

Tuto stránku si zkopírujte pro každodenní použití.

Kontrolní úkon údržby	Pro týden:						
	Pondělí	Úterý	Středa	Čtvrtek	Pátek	Sobota	Neděle
Zkontrolujte činnost provozních brzd a parkovací brzdy.							
Zkontrolujte řazení/neutrální polohu.							
Zkontrolujte hladinu paliva.							
Zkontrolujte hladinu motorového oleje.							
Zkontrolujte hladinu kapaliny převodovky s rozvodovkou.							
Zkontrolujte vzduchový filtr.							
Zkontrolujte chladicí žebra motoru.							
Kontrola nezvyklé hlučnosti motoru							
Kontrola neobvyklých provozních zvuků							
Zkontrolujte činnost spojky.							
Zkontrolujte tlak vzduchu v pneumatikách.							
Zkontrolujte, zda nedochází k úniku kapalin.							
Zkontrolujte správnou funkci nástrojů.							
Zkontrolujte funkci akcelerátoru.							
Promažte všechny maznice.							
Opravte poškozený lak.							

⚠ DŮLEŽITÉ UPOZORNĚNÍ

Před zahájením běžné údržby musí být nákladní korba zvednutá.

Zvednutá nákladní korba může spadnout a zranit osoby pod ní.

- **Před zahájením práce pod nákladní korbou ji vždy zajistěte vzpěrou ve zvednuté poloze.**
- **Před prací pod nákladní korbou vyložte z korby veškerý materiál.**

⚠ VÝSTRAHA

Jestliže ponecháte klíč v klíčovém spínači, může motor kdokoli spustit a způsobit vám nebo přihlížejícím osobám vážné zranění.

Před zahájením jakýchkoli úkonů údržby vytáhněte klíč z klíčového spínače a odpojte kabel zapalovací svíčky. Odložte kabel stranou tak, aby náhodně nepřišel do styku se zapalovací svíčkou.

Postupy před údržbou stroje

Údržba vozidla za zvláštních provozních podmínek

Jestliže vozidlo pracuje za některých z níže uvedených provozních podmínek, je třeba provádět údržbu dvakrát častěji.

- Provoz na poušti
- Provoz v chladném prostředí (s teplotou nižší než 10 °C)
- Tažení přívěsu
- Doba jízdy zpravidla kratší než 5 minut
- Častý provoz v prašném prostředí
- Stavební práce
- Po delším provozu v blátě, písku, vodě nebo podobném znečišťujícím prostředí nechte co nejdříve zkontrolovat a vyčistit brzdy. Tím zabráníte tomu, aby abrazivní materiál způsobil jejich nadměrné opotřebení.
- Při častém používání v náročných provozních podmínkách denně mažte všechny maznice a kontrolujte vzduchový filtr, abyste zabránili nadměrnému opotřebení.

Příprava údržby vozidla

1. Zaparkujte stroj na rovném povrchu.
2. Zatáhněte parkovací brzdu, vypněte motor a vyjměte klíč z klíčového spínače.
3. Nechte vychladnout motor a výfukovou soustavu.

Zvednutí stroje

⚠ NEBEZPEČÍ

Stroj na heveru může být nestabilní. Mohlo by ze zvedáku sklouznout a někoho pod vozidlem zranit.

- **Motor vozidla na heveru neuvádějte do provozu.**
- **Před opuštěním stroje vždy vytáhněte klíč z klíčového spínače.**
- **Je-li stroj podepřen zdvižným zařízením, zablokujte kola.**
- **Jakmile vozidlo zvednete, podepřete jej pomocí podstavců.**

Důležité: **Kdykoliv na vozidle provádíte běžnou údržbu nebo diagnostiku motoru, musí být zadní kola vozidla zvednuta 25 mm nad zem a zadní náprava musí být podepřena montážními podstavci.**

- Podpěrný bod v přední části vozidla se nachází před rámem za tažným spojovacím prvkem (Obrázek 23).

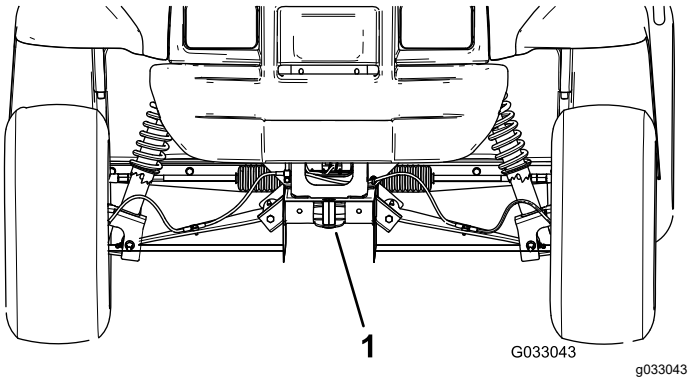

Obrázek 23

1. Přední podpěrný bod

- Podpěrný bod v zadní části vozidla se nachází pod trubkami nápravy (Obrázek 24).

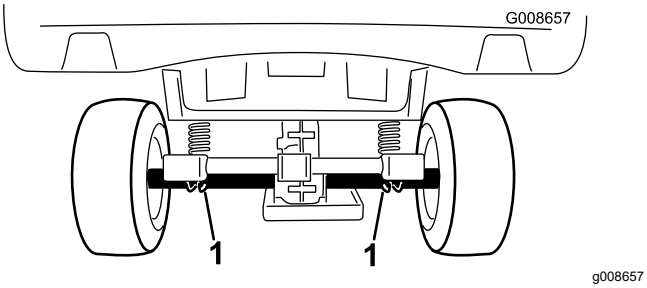

Obrázek 24

1. Zadní podpěrné body

Otevření/zavření kapoty

Zvednutí kapoty

1. Zvedněte rukojeť pryžových západek na každé straně kapoty (Obrázek 25).

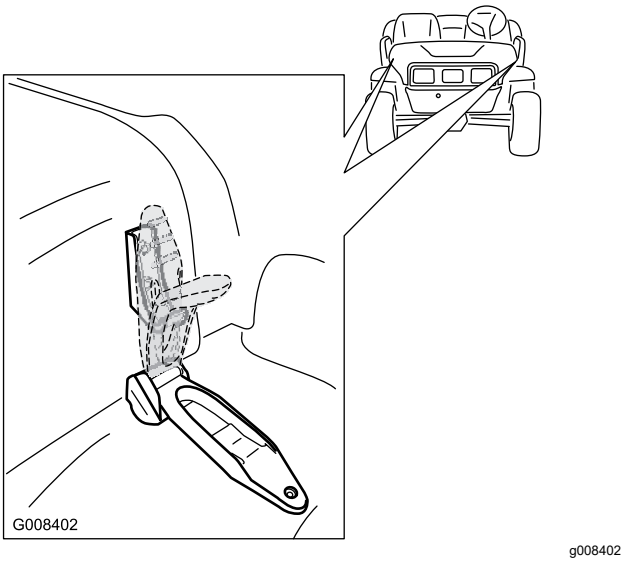

Obrázek 25

2. Zvedněte kapotu.

Zavření kapoty

1. Opatrně spusťte kapotu na rám.
2. Zajistěte kapotu tak, že vyrovnáte pryžové západky na zajišťovacích konzolách na každé straně kapoty (Obrázek 25).

Mazání

Mazání vozidla

Servisní interval: Po každých 100 hodinách provozu/Každý rok (podle toho, co nastane dříve)—Promažte ložiska a pouzdra. Mazání vozidla provádějte častěji, pokud ho využíváte v náročných podmínkách.

Typ maziva: Mazivo na bázi lithia č. 2

1. Očistěte maznice hadrem tak, aby do ložiska ani pouzdra nemohly proniknout cizí částice.
2. Pomocí mazací pistole aplikujte 1 nebo 2 dávky maziva do maznic na vozidle.
3. Otřete z vozidla přebytečné mazivo.

Tyto maznice se nacházejí na vnitřním konci ovládacích ramen (Obrázek 26), na kulovém kloubu spojovací tyče a na vnějším konci ovládacích ramen (Obrázek 27).

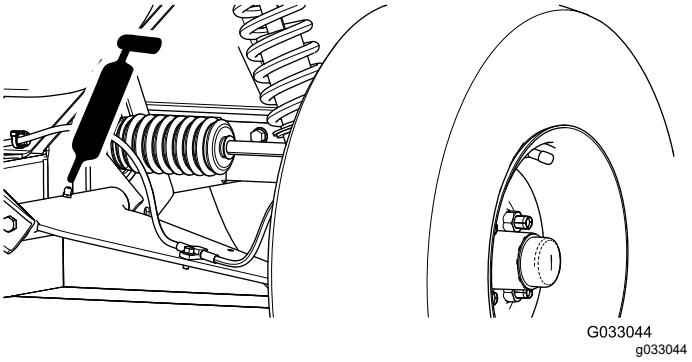

Obrázek 26

Zobrazena levá strana

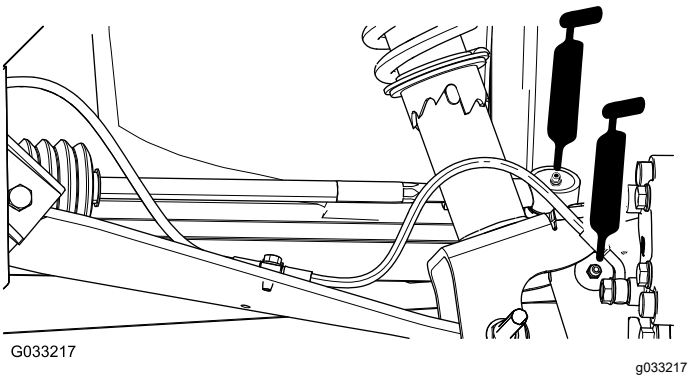

Obrázek 27

Zobrazena levá strana

Mazání ložisek předních kol

Servisní interval: Po každých 300 hodinách provozu

Specifikace maziva: Mobilgrease XHP™-222

Demontáž hlavy a rotoru

1. Zvedněte přední část stroje a podepřete ji montážními stolicemi.
2. Demontujte 4 upevňovacích matic, jež připevňují kolo k hlavě (Obrázek 28).

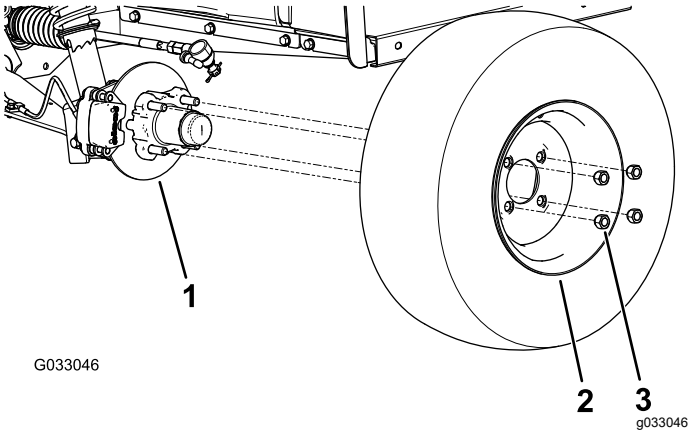

Obrázek 28

1. Hlava
2. Kolo
3. Upevňovací matice

3. Demontujte šrouby s přírubovou hlavou (3/8 x 3/4 in), jež připevňují konzolu montážního celku brzdy ke vřetenu, a oddělte brzdu od vřetena (Obrázek 29).

   Poznámka: Než přejdete k následujícímu kroku, montážní celek brzdy podepřete.

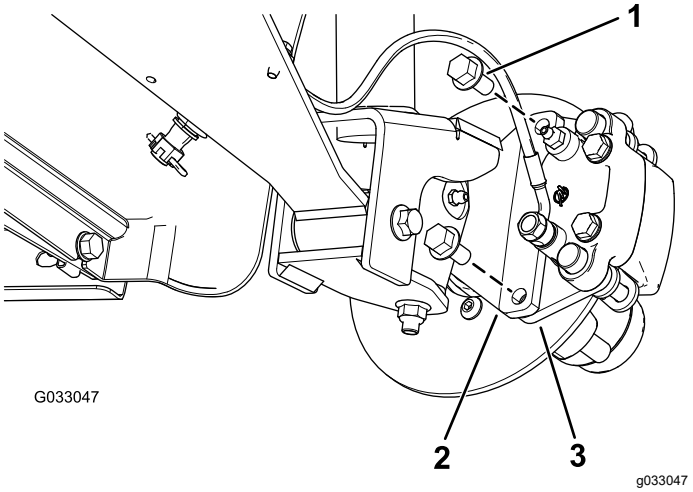

Obrázek 29

1. Šrouby s přírubovou hlavou (3/8 x 3/4 in)
2. Vřeteno
3. Konzola brzdového třmenu (montážní celek brzdy)

4. Sejměte protiprachový kryt z hlavy (Obrázek 30).

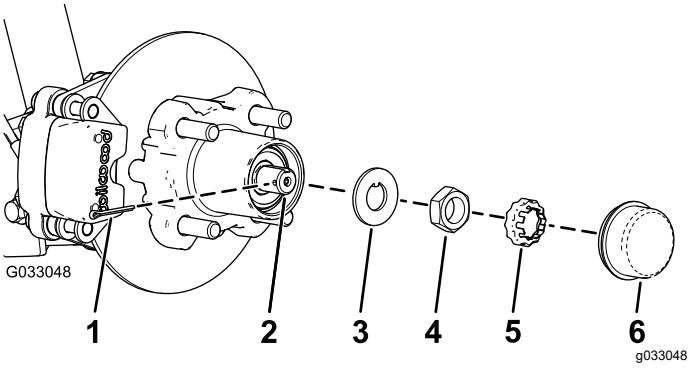

Obrázek 30

1. Závlačka
2. Vřeteno
3. Pojistná podložka s jazýčkem
4. Vřetenová matice
5. Pojistný kroužek matice
6. Protiprachový kryt

5. Demontujte závlačku a pojistný kroužek matice z vřetena a vřetenové matice (Obrázek 30).
6. Demontujte vřetenovou matici z vřetena a oddělte od něj i montážní celek hlavy a rotoru (Obrázek 30 a Obrázek 31).

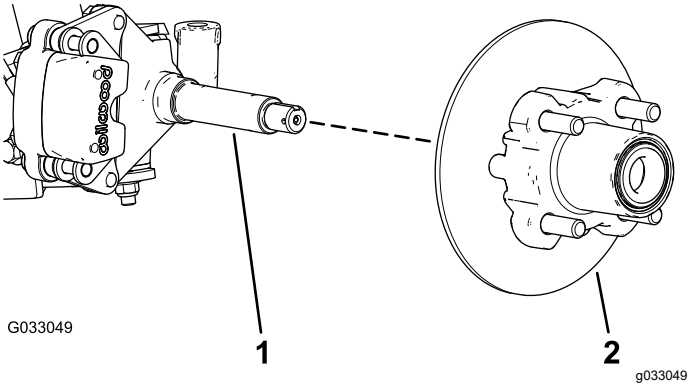

Obrázek 31

1. Vřeteno
2. Montážní celek hlavy a rotoru

7. Hadrem vřeteno očistěte.
8. Zopakujte kroky 1 až 7 na hlavě a rotoru na druhé straně stroje.

Mazání ložisek kol

1. Demontujte vnější ložisko a kroužek ložiska z hlavy (Obrázek 32).

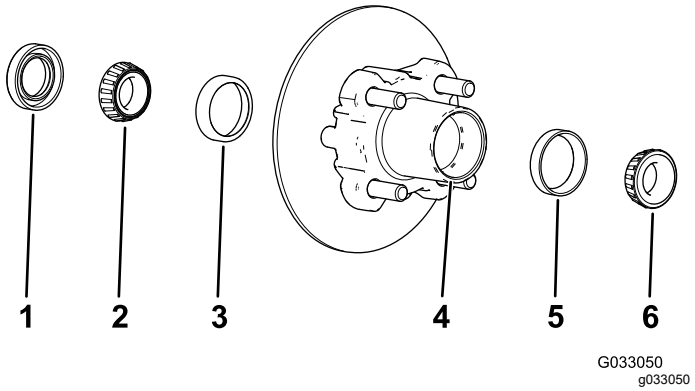

Obrázek 32

1. Těsnění
2. Vnitřní ložisko
3. Kroužek vnitřního ložiska
4. Zahloubení ložiska (hlava)
5. Kroužek vnějšího ložiska
6. Vnější ložisko

2. Demontujte těsnění a vnitřní ložisko z hlavy (Obrázek 32).
3. Otřete do čista těsnění a zkontrolujte, zda není opotřebeno nebo poškozeno.

   Poznámka: K čištění těsnění nepoužívejte čisticí prostředek. Je-li těsnění poškozeno nebo opotřebeno, vyměňte jej.
4. Vyčistěte ložiska a kroužky a zkontrolujte, zda nejsou tyto součásti opotřebeny nebo poškozeny.

   Poznámka: Vyměňte všechny opotřebené nebo poškozené součásti. Přesvědčte se, zda jsou ložiska a kroužky čisté a suché.
5. Vyčistěte zahloubení hlavy a odstraňte veškeré mazivo a nečistoty (Obrázek 32).
6. Do ložisek aplikujte specifikované mazivo.
7. 50 až 80 % zahloubení hlavy vyplňte specifikovaným mazivem (Obrázek 32).
8. Namontujte vnitřní ložisko na kroužek z vnitřní strany hlavy a nainstalujte těsnění (Obrázek 32).
9. Opakujte kroky 1 až 8 pro ložiska na druhé hlavě.

Montáž hlavy a rotoru

1. Potřete vřeteno tenkou vrstvou specifikovaného maziva (Obrázek 33).

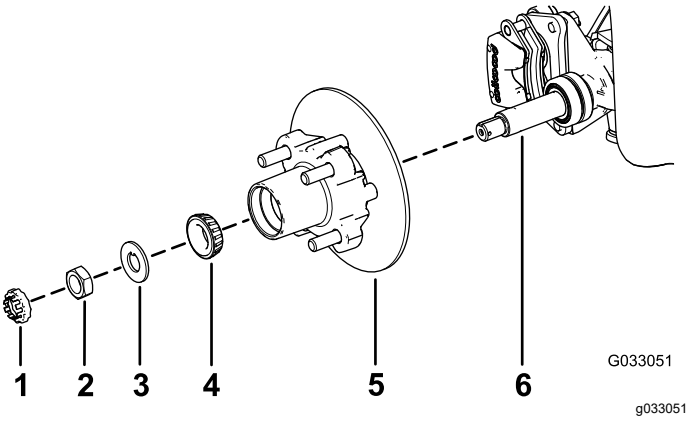

Obrázek 33

1. Pojistný kroužek matice
2. Vřetenová matice
3. Pojistná podložka s jazýčkem
4. Vnější ložisko
5. Hlava, rotor, vnitřní ložisko, kroužek a těsnění.
6. Vřeteno

2. Namontujte hlavu a rotor na vřeteno s rotorem směrem dovnitř (Obrázek 33).
3. Namontujte vnější ložisko na vřeteno a nasaďte ložisko na vnější kroužek (Obrázek 33).
4. Na vřeteno nasaďte pojistnou podložku s jazýčkem (Obrázek 33).
5. Našroubujte vřetenovou matici na vřeteno a dotáhněte ji na moment 15 Nm při současném otáčení hlavou, aby došlo k usazení ložiska (Obrázek 33).
6. Povolte vřetenovou matici tak, aby se hlava volně otáčela.
7. Utáhněte vřetenovou matici na utahovací moment 1,70 až 2,26 N·m.
8. Nasaďte pojistný kroužek na matici a zkontrolujte, zda je drážka v pojistném kroužku vyrovnaná s otvorem pro závlačku ve vřetenu (Obrázek 34).

   Poznámka: Jestliže drážka v pojistném kroužku a otvor ve vřetenu nejsou vyrovnány, dotažením matice na maximální utahovací moment 2,26 N·m vyrovnejte drážku a otvor.

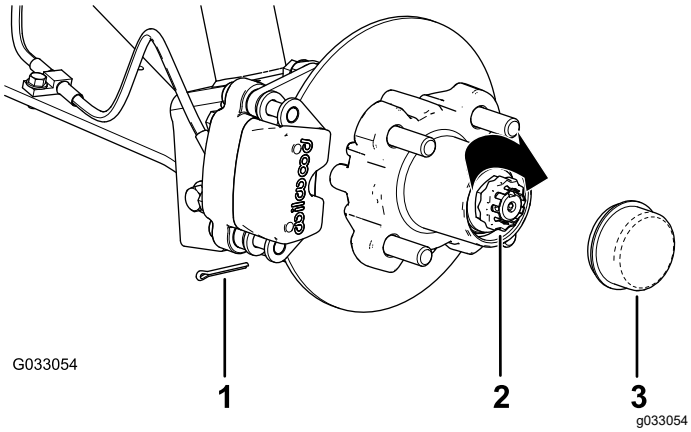

Obrázek 34

1. Závlačka
2. Pojistný kroužek matice
3. Protiprachový kryt

9. Zasuňte závlačku a oba konce zahněte kolem pojistného kroužku (Obrázek 34).
10. Nasaďte na hlavu protiprachový kryt (Obrázek 34).
11. Zopakujte kroky 1 až 10 na hlavě a rotoru na druhé straně stroje.

Montáž brzd a kol

1. Vyčistěte 2 šrouby s přírubovou hlavou (⅜ x ¾ in) a na závity šroubů aplikujte přípravek na zajištění závitů střední pevnosti.
2. Vyrovnejte brzdové destičky na obou stranách rotoru (Obrázek 29) a otvory v konzole třmenu s otvory v držáku brzdy rámu vřetena (Obrázek 33).
3. Namontujte konzolu třmenu na rám vřetena (Obrázek 29) použitím 2 šroubů s přírubovou hlavou (⅜ x ¾ in).

   Dva šrouby s přírubovou hlavou utáhněte na utahovací moment 47 až 54 Nm.
4. Vyrovnejte otvory v kole se šrouby hlavy a namontujte kolo na hlavu tak, aby ventilek kola směřoval ven (Obrázek 28).

   Poznámka: Přesvědčte se, že montážní plocha kola je v jedné rovině s hlavou.
5. Upevněte kolo na náboj pomocí upevňovacích matic (Obrázek 28).

   Utáhněte upevňovací matice utahovacím momentem 108 až 122 Nm.
6. Zopakujte kroky 1 až 5 pro brzdu a kolo na druhé straně stroje.

Údržba motoru

Údržba vzduchového filtru

Servisní interval: Po každých 100 hodinách provozu
Pokud je vložka vzduchového filtru znečištěna nebo poškozena, vyměňte ji dříve.

Poznámka: Údržbu vzduchového filtru provádějte častěji (po několika hodinách), pokud stroj používáte v extrémně prašném nebo písčitém prostředí.

Kontrola vzduchového filtru

1. Zvedněte nákladní korbu a zajistěte ji vzpěrou; postupujte podle pokynů v části Zvedání nákladní korby (strana 19).
2. Zkontrolujte, zda pouzdro vzduchového filtru není poškozené, což by mohlo způsobit únik vzduchu (Obrázek 35).

   Poznámka: Kryt vzduchového filtru musí být na pouzdru vzduchového filtru pevně usazen.

   Poznámka: Poškozený kryt nebo pouzdro vzduchového filtru vyměňte.

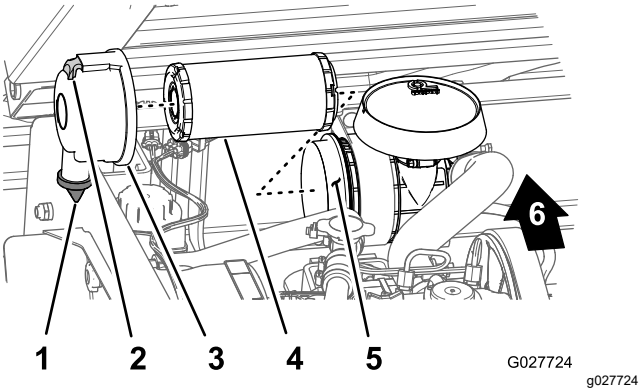

Obrázek 35

1. Otvor pro odvod nečistot
2. Západka
3. Kryt vzduchového filtru
4. Vložka vzduchového filtru
5. Pouzdro vzduchového filtru
6. Zadní část vozidla

3. Vytáhněte západku směrem ven a otočte kryt vzduchového filtru proti směru hodinových ručiček (Obrázek 35).
4. Sejměte kryt z pouzdra vzduchového filtru.
5. Opatrně vysuňte filtrační vložku z pouzdra vzduchového filtru (Obrázek 35), aby se uvolnilo co nejmenší množství prachu.

   Poznámka: Dbejte na to, abyste filtrační vložkou neklepli o pouzdro vzduchového filtru.
6. Zkontrolujte vložku vzduchového filtru.

- Pokud je vložka vzduchového filtru čistá, nainstalujte ji podle pokynů v části Montáž vzduchového filtru (strana 34).
- Pokud je vložka vzduchového filtru poškozena, vyměňte ji podle pokynů v části Výměna vzduchového filtru (strana 34).

Výměna vzduchového filtru

1. Vyjměte filtrační vložku vzduchového filtru; postupujte podle pokynů 1 až 5 v části Kontrola vzduchového filtru (strana 33).
2. Zkontrolujte, zda v nové filtrační vložce během přepravy nedošlo k poškození.

   Poznámka: Zkontrolujte těsnicí konec filtrační vložky.

   Důležité: **Poškozenou filtrační vložku neosazujte.**
3. Namontujte nový vzduchový filtr; postupujte podle pokynů v části Montáž vzduchového filtru (strana 34).

Montáž vzduchového filtru

Důležité: **Aby nedošlo k poškození motoru, musí být namontován kompletní montážní celek vzduchového filtru.**

Poznámka: **Nepoužívejte poškozený filtr.**

Poznámka: Čištění použité vložky vzduchového filtru není doporučováno vzhledem k možnému poškození média filtru.

1. Očistěte otvor pro odvod nečistot v krytu vzduchového filtru (Obrázek 35).
2. Vyjměte z krytu pryžový výtlačný ventil, vyčistěte dutinu a výtlačný ventil nasaďte zpět (Obrázek 35).
3. Vložte novou filtrační vložku do pouzdra vzduchového filtru; tlačte přitom na vnější obrubu vložky tak, aby se zasunula do sedla v pouzdru vzduchového filtru (Obrázek 35).

   Poznámka: Při montáži tlačte na vnější lem filtrační vložky, aby správně dosedla a těsnila. Netlačte na pružný střed filtrační vložky.
4. Vyrovnejte kryt vzduchového filtru s pouzdrem vzduchového filtru tak, aby pryžový výtlačný ventil směřoval dolů přibližně do polohy mezi 5. a 7. hodinou při pohledu směrem od konce (Obrázek 35).
5. Pomocí západek připevněte kryt k pouzdru (Obrázek 35).
6. Spusťte nákladní korbu; postupujte podle pokynů v části Spouštění nákladní korby (strana 20).

Výměna motorového oleje

Poznámka: Motorový olej a olejový filtr měňte častěji, pokud vozidlo používáte v extrémně prašném nebo písčitém prostředí.

Typ oleje: detergentní olej (API klasifikace CH-4, CI-4, CJ-4 nebo vyšší)

Viskozita: viz tabulka níže

Objem klikové skříně: 1,4 l při výměně filtru

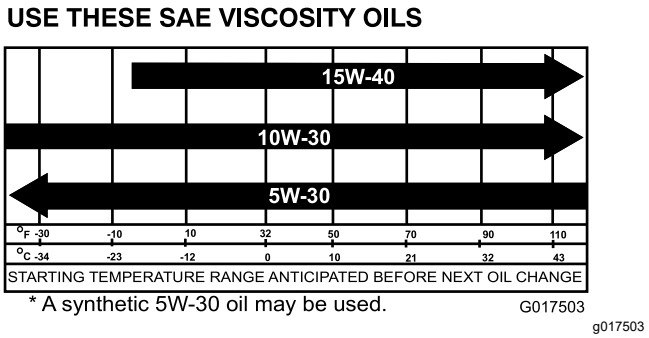

Obrázek 36

Výměna motorového oleje

Servisní interval: Po prvních 50 hodinách

Po každých 150 hodinách provozu (dvakrát častěji ve zvláštních provozních podmínkách, viz Údržba vozidla za zvláštních provozních podmínek (strana 29).)

1. Spusťte motor stroje a nechte jej několik minut běžet, aby se olej zahřál.
2. Zaparkujte stroj na rovném povrchu, vypněte motor, zatáhněte parkovací brzdu a vyjměte klíč z klíčového spínače.
3. Zvedněte nákladní korbu a zajistěte ji vzpěrou. Postupujte podle pokynů v části Zvedání nákladní korby (strana 19).
4. Odpojte záporný kabel akumulátoru. Postupujte podle pokynů v části Odpojení akumulátoru (strana 37).
5. Pod vypouštěcí zátku umístěte nádobu na zachycení oleje o objemu 1,6 l (Obrázek 37).

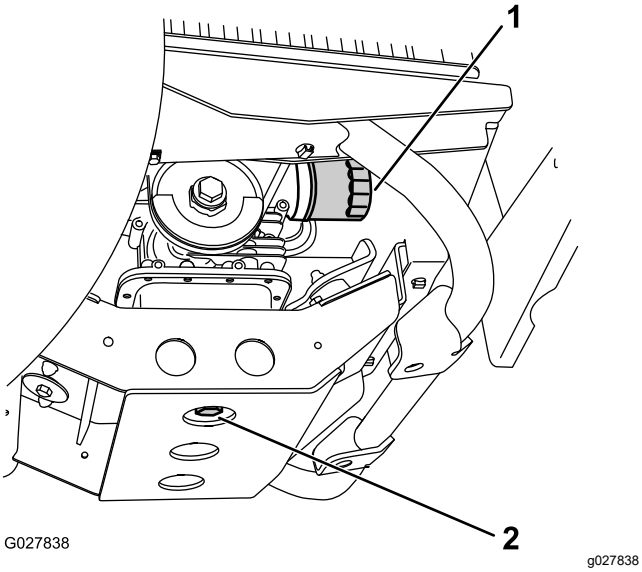

Obrázek 37

1. Filtr motorového oleje
2. Vypouštěcí zátka motorového oleje

6. Demontujte zátku vypouštěcího otvoru (Obrázek 37).

   Poznámka: Nechte z motoru vytéct veškerý olej.

   Poznámka: Použitý olej odevzdejte do certifikovaného recyklačního střediska.

7. Namontujte vypouštěcí zátku a těsnění (Obrázek 37) a utáhněte zátku na utahovací moment 45 až 53 Nm.
8. Vyčistěte prostor kolem měrky oleje a uzávěru plnicího otvoru a měrku oleje vyjměte (Obrázek 38).

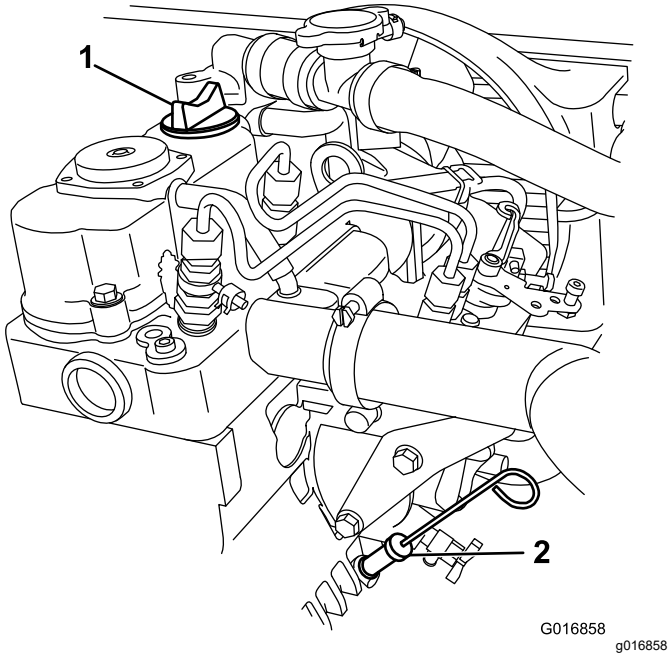

Obrázek 38

1. Uzávěr plnicího otvoru
2. Měrka

9. Nalévejte olej do plnicího otvoru, dokud hladina oleje nedosáhne ke značce horní meze na měrce.
10. Olej doplňujte pomalu a během procesu často kontrolujte výšku hladiny.

    Poznámka: Motor olejem nepřeplňujte.

11. Namontujte uzávěr plnicího otvoru a osaďte měrku pevně na místo.

Výměna filtru motorového oleje

Servisní interval: Po prvních 50 hodinách

Po každých 150 hodinách provozu/Každý rok (podle toho, co nastane dříve) V případě provozu ve zvláštních podmínkách měňte olej dvakrát častěji.

1. Vypusťte olej z motoru; postupujte podle bodů 1 až 7 v části Kontrola hladiny motorového oleje (strana 22).
2. Demontujte stávající olejový filtr (Obrázek 37).
3. Těsnění nového filtru lehce potřete čistým olejem.
4. Našroubujte nový filtr na adaptér filtru, až těsnění dosedne na montážní desku. Potom filtr dotáhněte o další 1/2 až 3/4 otáčky (Obrázek 37).

   Poznámka: Olejový filtr nadměrně neutahujte.

5. Doplňte do klikové skříně předepsaný typ oleje (Obrázek 36).

6. Spusťte motor a zkontrolujte, zda nedochází k úniku.
7. Vypněte motor a zkontrolujte hladinu oleje.

   Poznámka: V případě potřeby doplňte specifikovaný olej do otvoru tak, aby hladina oleje sahala ke značce maximální výše oleje na měrce.

Údržba palivového systému

Kontrola palivového potrubí a spojek

Servisní interval: Po každých 400 hodinách provozu/Každý rok (podle toho, co nastane dříve)

Zkontrolujte, zda palivové potrubí, spoje a svorky nejsou narušené nebo poškozené a spojky nejsou uvolněné.

Poznámka: Před použitím vozidla opravte veškeré poškozené nebo netěsnící součásti palivového systému.

Výměna palivového filtru

Servisní interval: Po každých 800 hodinách provozu/Každý rok (podle toho, co nastane dříve)

1. Zvedněte korbu a podepřete ji vzpěrou.
2. Umístěte pod palivový filtr čistou nádobu.
3. Vyšroubujte palivový filtr z konzoly (Obrázek 39).

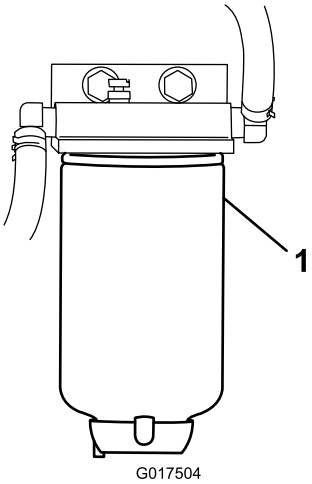

g017504

Obrázek 39

1. Palivový filtr

4. Namontujte náhradní filtr otáčením tak, dokud se nedotkne horní části konzoly; pak jej utáhněte o další 3/4 otáčky.

Údržba elektrického systému

Údržba akumulátoru

Napětí akumulátoru: 12 V, 300 A (při studeném startování) při teplotě –18 °C.

DŮLEŽITÉ UPOZORNĚNÍ

CALIFORNIA
Důležité upozornění, poučka 65

Póly akumulátoru, svorky a související příslušenství obsahují olovo a sloučeniny olova, což jsou chemické látky, které jsou ve státě Kalifornie známé jako látky způsobující rakovinu a poškozující reprodukční systém. Po manipulaci s akumulátorem si umyjte ruce.

⚠ NEBEZPEČÍ

Elektrolyt akumulátoru obsahuje kyselinu sírovou, která je v případě požití smrtelně jedovatá a může způsobit velmi vážné popáleniny.

- **Elektrolyt nepijte. Rovněž zabraňte, aby se dostal na kůži, do očí nebo na oděv. Chraňte si oči brýlemi a ruce gumovými rukavicemi.**
- **Akumulátor doplňujte na místě, kde je k dispozici čistá voda pro opláchnutí pokožky.**

- Akumulátor vždy udržujte v čistotě a v plně nabitém stavu.
- Akumulátor vždy udržujte v čistotě a v plně nabitém stavu.
- Jestliže na vývodech akumulátoru zjistíte korozi, očistěte je roztokem připraveným ze čtyř dílů vody a jednoho dílu jedlé sody.
- Po očištění natřete póly akumulátoru tenkou vrstvou mazacího tuku, abyste zabránili jejich korozi.

Odpojení akumulátoru

⚠ DŮLEŽITÉ UPOZORNĚNÍ

Nesprávné vedení kabelů akumulátoru by mohlo způsobit poškození vozidla a kabely by mohly zapříčinit jiskření. Jiskry by mohly zapříčinit explozi plynů z akumulátoru a následné zranění osob.

- **Vždy odpojujte nejprve záporný (černý) kabel akumulátoru a teprve potom kladný (červený) kabel akumulátoru.**
- **Vždy připojujte nejdříve kladný (červený) kabel akumulátoru a až potom záporný (černý) kabel.**
- **Upevňovací třmen musí být vždy na místě, aby akumulátor chránil a zajišťoval.**

⚠ DŮLEŽITÉ UPOZORNĚNÍ

Vývody akumulátoru nebo kovové nástroje by mohly způsobit zkrat proti kovovým součástem stroje a způsobit jiskření. Jiskry by mohly zapříčinit explozi plynů z akumulátoru a následné zranění osob.

- **Při vyjímání nebo montáži akumulátoru dbejte na to, aby se vývody akumulátoru nedotýkaly žádných kovových částí stroje.**
- **Dejte pozor, abyste kovovým nástrojem nezkratovali vývody akumulátoru proti kovovým částem stroje.**

1. Stiskněte strany krytu akumulátoru a sejměte kryt z horní části akumulátoru (Obrázek 40).

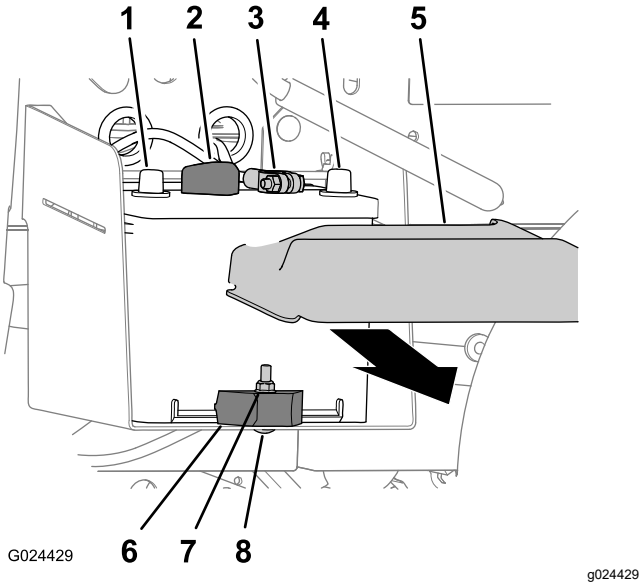

Obrázek 40

1.	Kladný vývod akumulátoru	5.	Kryt akumulátoru
2.	Kladný kabel akumulátoru	6.	Svorka akumulátoru
3.	Záporný kabel akumulátoru	7.	Pojistná matice
4.	Záporný vývod akumulátoru	8.	Vratový šroub

2. Odpojte záporný kabel akumulátoru od vývodu akumulátoru (Obrázek 40).
3. Odpojte kladný kabel akumulátoru od vývodu akumulátoru (Obrázek 40).

Vyjmutí akumulátoru

1. Odpojte kabely akumulátoru; postupujte podle pokynů v části Odpojení akumulátoru (strana 37).
2. Demontujte pojistnou matici, vratový šroub a svorku akumulátoru, pomocí kterých je akumulátor připevněn k ploše pro akumulátor (Obrázek 40).
3. Vyjměte akumulátor z plochy pro akumulátor (Obrázek 40).

Montáž akumulátoru

1. Zarovnejte akumulátor s plochou pro akumulátor vozidla (Obrázek 40).

   Poznámka: Ujistěte se, že kladné a záporné vývody akumulátoru jsou umístěny podle zobrazení Obrázek 40.
2. Připevněte akumulátor k ploše pro akumulátor pomocí svorky akumulátoru, vratového šroubu a pojistné matice (Obrázek 40).
3. Připojte kabely akumulátoru. Postupujte podle pokynů v části Zapojení akumulátoru (strana 38).

Zapojení akumulátoru

1. Připojte kladný kabel akumulátoru k vývodu akumulátoru (Obrázek 40).
2. Připojte záporný kabel akumulátoru k vývodu akumulátoru (Obrázek 40).
3. Nasaďte kryt akumulátoru na horní část akumulátoru (Obrázek 40).

Dobíjení akumulátoru

⚠ DŮLEŽITÉ UPOZORNĚNÍ

Při nabíjení akumulátoru vznikají plyny, které mohou explodovat.

V blízkosti akumulátoru nikdy nekuřte a neuchovávejte akumulátor v blízkosti jisker a otevřeného ohně.

Důležité: **Akumulátoru vždy udržujte v plně nabitém stavu (při specifické hustotě elektrolytu 1,260). Toto je obzvláště důležité proto, aby nedošlo k poškození akumulátoru při teplotě nižší než 0 °C.**

1. Vyjměte ze stroje akumulátor. Postupujte podle pokynů v části Odpojení akumulátoru (strana 37).
2. K pólům akumulátoru připojte nabíječku dodávající proud 3–4 A. Akumulátor nabíjejte proudem 3–4 A po dobu 4 až 8 hodin (12 V).

   Poznámka: Akumulátor nepřebíjejte.
3. Nainstalujte akumulátor do podvozku dle pokynů v části Montáž akumulátoru (strana 38).

Skladování akumulátoru

Pokud bude stroj odstaven déle než 30 dnů, vyjměte akumulátor a plně jej nabijte. Uložte jej na polici nebo ve vozidle. Ponechte kabely odpojené, pokud je akumulátor uložen na vozidle. Uložte akumulátor v chladném prostředí, aby nedocházelo

k jeho rychlému vybití. Aby nedošlo k zamrznutí akumulátoru, ujistěte se, že je zcela nabitý.

Výměna pojistek

V elektrické soustavě jsou 7 pojistky. Ty jsou umístěny pod kapotou (Obrázek 41).

Alarm, napájecí zásuvka	10 A
Motor	10 A
Světlomety	10 A
Pojistka stroje	15 A
Zdvihací mechanismus	15 A
Zadní zdvihací mechanismus	15 A
Klakson	30 A

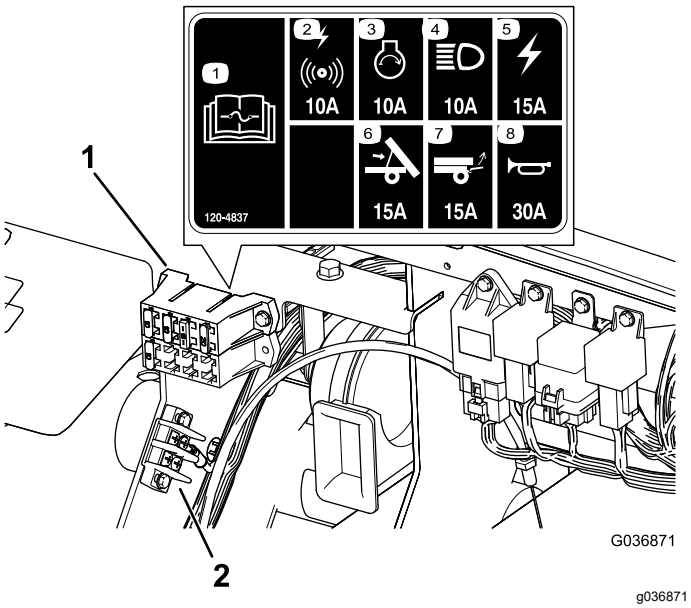

Obrázek 41

1. Blok pojistek
2. Zemnicí svorkovnice

Údržba světlometů

Výměna žárovky

⚠ VÝSTRAHA

Pokud instalujete žárovku s vyšším wattovým výkonem, než pro který je systém určen, můžete poškodit přívod napájení 12 V nebo, v nejlepším případě, spálit pojistku.

Abyste předešli takovému problému, vždy používejte žárovku LED specifikovanou společností Toro.

⚠ VÝSTRAHA

Žárovky jsou za provozu velmi horké. Při manipulaci s horkou žárovkou se můžete vážně popálit nebo zranit.

Před výměnou nechte žárovky vždy dostatečně dlouho vychladnout. Při zacházení se žárovkami buďte opatrní.

Specifikace: Viz *katalog dílů*.

1. Odpojte akumulátor. Postupujte podle pokynů v části Odpojení akumulátoru (strana 37).
2. Otevřete kapotu.
3. Odpojte elektrický konektor svazku vodičů od konektoru sestavy světlometu na zadní straně pouzdra světlometu (Obrázek 42).

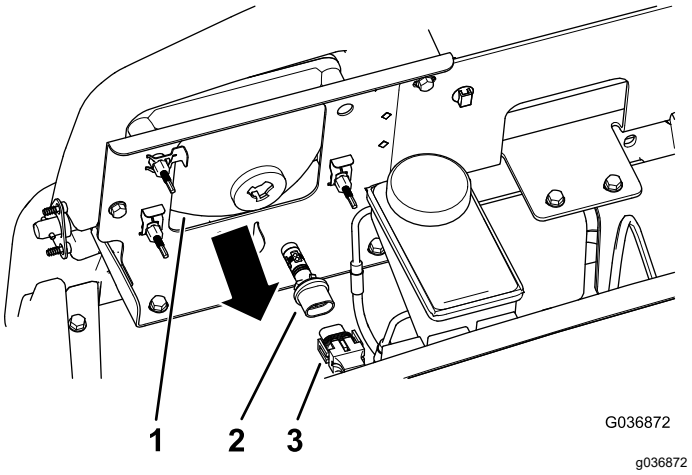

Obrázek 42

1. Pouzdro světlometu
2. Sestava světlometu
3. Elektrický konektor svazku vodičů

4. Otočte sestavu světlometu o 1/4 otáčky proti směru hodinových ručiček a tažením směrem dozadu ji vyjměte z pouzdra světlometu (Obrázek 42).
5. Vložte novou sestavu světlometu a pouzdro světlometu a zarovnejte úchytky sestavy světlometu se zářezy pouzdra světlometu (Obrázek 42).
6. Zajistěte sestavu světlometu otočením o 1/4 otáčky ve směru hodinových ručiček (Obrázek 42).
7. Připojte elektrický konektor svazku vodičů ke konektoru nové sestavy světlometu (Obrázek 42).
8. Připojte akumulátor a spusťte nákladní korbu. Postupujte podle pokynů v částech Zapojení akumulátoru (strana 38) a .

Výměna světlometu

1. Odpojte akumulátor. Postupujte podle pokynů v části Odpojení akumulátoru (strana 37).
2. Otevřete kapotu. Postupujte podle pokynů v části Zavření kapoty (strana 30).
3. Odpojte elektrický konektor svazku vodičů od konektoru nové sestavy světlometu (Obrázek 43).

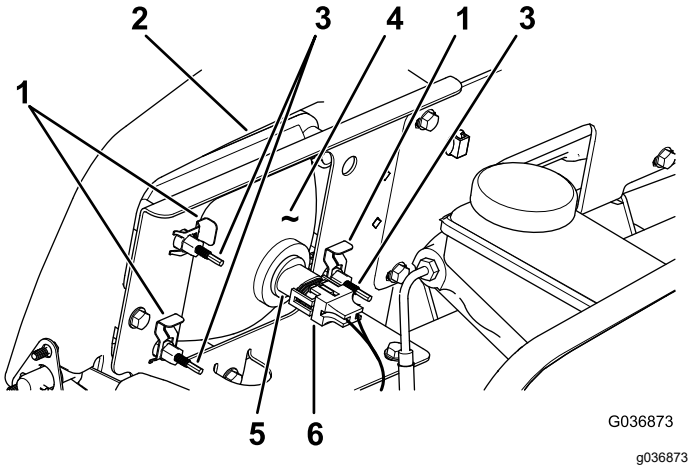

Obrázek 43

1.	Rychloupínací příchytka	4.	Světlomet
2.	Otvor v nárazníku	5.	Sestava světlometu
3.	Stavěcí šroub	6.	Elektrický konektor svazku vodičů

4. Demontujte rychloupínací příchytky upevňující světlomet k držáku světlometu (Obrázek 43).

   Poznámka: Všechny součásti uschovejte pro montáž nového světlometu.
5. Vyjměte sestavu světlometu posunutím dopředu otvorem v předním nárazníku (Obrázek 43).
6. Namontujte nový světlomet otvorem v nárazníku (Obrázek 43).

   Poznámka: Polohovací kolíky musí být zarovnané s otvory v montážním držáku za nárazníkem.
7. Montážní celek světlometu zajistěte pomocí rychloupínacích příchytek, jež jste demontovali v kroku 4.
8. Připojte elektrický konektor svazku vodičů ke konektoru sestavy světlometu (Obrázek 43).
9. Seřiďte světlomety tak, aby světelné paprsky směřovaly do určeného místa; postupujte podle pokynů v části Seřízení světlometů (strana 40).

Seřízení světlometů

Po každé demontáži a montáži světlometu je nutné provést jeho seřízení níže uvedeným postupem.

1. Otočte klíčovým spínačem do ZAPNUTÉ polohy a zapněte světlomety.
2. V zadní části montážního celku světla otáčením stavěcích šroubů (Obrázek 43) natočte montážní celek světla a vyrovnejte polohu světelného paprsku.

Údržba hnací soustavy

Údržba pneumatik

Servisní interval: Po každých 100 hodinách provozu—Zkontrolujte stav pneumatik a ráfků.

Po každých 100 hodinách provozu—Utáhněte matice šroubů pro upevnění kol.

1. Zkontrolujte, zda nejsou pneumatiky a ráfky opotřebené nebo poškozené.

   Poznámka: Při provozních nehodách, například najetí na obrubník, může dojít k poškození pneumatiky nebo ráfku a také k narušení geometrie kol. Proto po nehodě zkontrolujte stav pneumatik.

2. Matice kol utáhněte na utahovací moment 108 až 122 Nm.

Kontrola součástí řízení a zavěšení

Servisní interval: Po každých 100 hodinách provozu—Zkontrolujte řízení a zavěšení a ujistěte se, že nejsou uvolněny nebo poškozeny součásti.

Nastavte volant do středové polohy (Obrázek 44) a otočte jím doleva nebo doprava. Pokud otočíte volant doleva nebo doprava o více než 13 mm a pneumatiky se nepohnou, zkontrolujte následující součásti řízení a zavěšení a ujistěte, že nejsou uvolněny nebo poškozeny.

- Hřídel řízení ke kloubu sestavy hřebenové tyče

  Důležité: **Zkontrolujte stav a zajištění těsnění hřídele pastorku (Obrázek 45).**

- Táhla sestavy hřebenové tyče

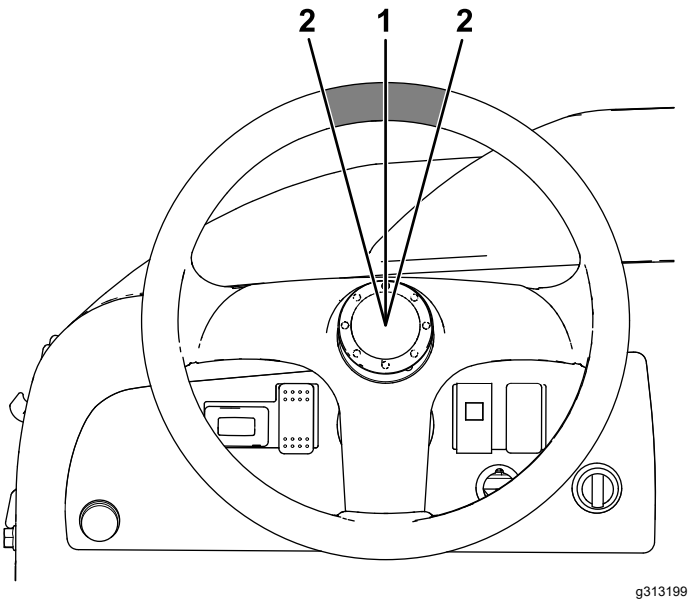

Obrázek 44

1. Volant ve středové poloze
2. 13 mm od středu volantu

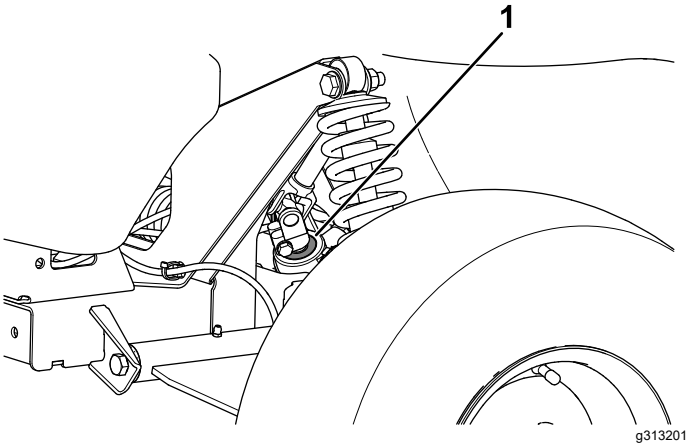

Obrázek 45

1. Těsnění hřídele pastorku

Seřízení sbíhavosti a odklonu předních kol

Servisní interval: Po každých 100 hodinách provozu/Každý rok (podle toho, co nastane dříve)—Zkontrolujte sbíhavost a odklon předních kol.

Důležité: **K této činnosti budete potřebovat nástroj Toro č. 132-5069, který si můžete pořídit u prodejce společnosti Toro.**

Sbíhavost kol by měla být 0–6 mm.

- Zkontrolujte, zda je v předních pneumatikách tlak 0,83 bar.
- Buď umístěte na sedadlo řidiče závaží o hmotnosti průměrného řidiče vozidla, nebo požádejte

řidiče, aby se na sedadlo posadil. Závaží nebo řidič musejí zůstat na sedadle po celou dobu seřizování.

- Na rovině posuňte stroj přímo dozadu o 2 až 3 m a potom přímo dopředu do původní výchozí polohy. Tím usadíte zavěšení do provozní polohy.
- Změřte sbíhavost kol směřujících přímo vpřed.

1. Pomocí nástroje Toro č. 132-5069 otáčejte nákružkem na tlumiči kmitů a upravte délku pružiny (Obrázek 46).

   Poznámka: Seřízení odklonu kol proveďte jen, když používáte čelní přídavné zařízení, nebo jsou-li pneumatiky nerovnoměrně opotřebené.

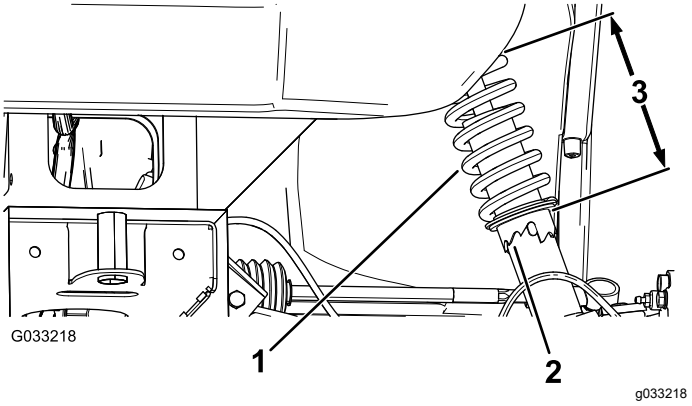

Obrázek 46

1. Pružina tlumiče kmitů
2. Nákružek
3. Délka pružiny

2. Na rovině přemístěte vozidlo přímo vzad o 2 až 3 m a potom přímo vpřed do původní výchozí polohy.
3. Změřte vzdálenost mezi předními koly ve výšce nápravy jak vpředu, tak vzadu (Obrázek 47).

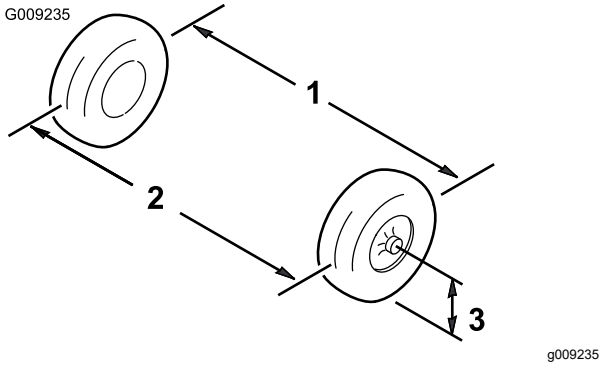

Obrázek 47

1. Vzdálenost os kol vzadu
2. Vzdálenost os kol vpředu
3. Osa nápravy

4. Není-li naměřená hodnota v rozmezí 0 až 6 mm, povolte pojistné matice na obou vnějších koncích spojovacích tyčí (Obrázek 48).

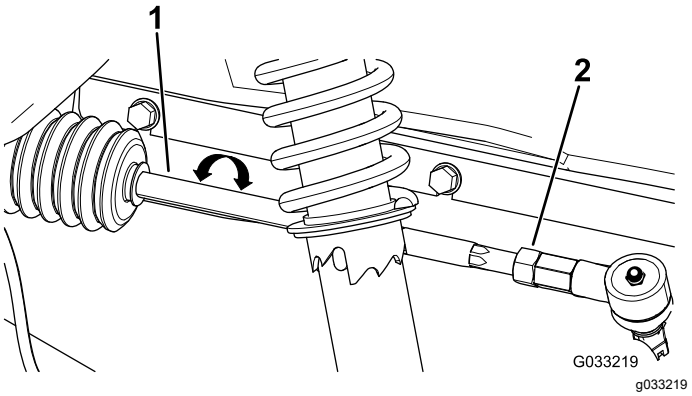

Obrázek 48

1. Spojovací tyč
2. Pojistná matice

5. Otáčením oběma spojovacími tyčemi pohybujte přední stranou kola dovnitř nebo ven.
6. Po správném seřízení utáhněte pojistné matice spojovacích tyčí.
7. Dráha volantu musí být v obou směrech stejná.

Kontrola hladiny kapaliny převodovky s rozvodovkou

Servisní interval: Po každých 100 hodinách provozu

Typ kapaliny: SAE 10W30 (API klasifikace SJ nebo vyšší)

1. Zaparkujte stroj na rovném povrchu, vypněte motor, zatáhněte parkovací brzdu a vyjměte klíč z klíčového spínače.
2. Demontujte šroub z otvoru pro kontrolu hladiny (Obrázek 49).

   Poznámka: Hladina kapaliny v převodovce s rozvodovkou musí dosahovat ke spodnímu okraji kontrolního otvoru hladiny.

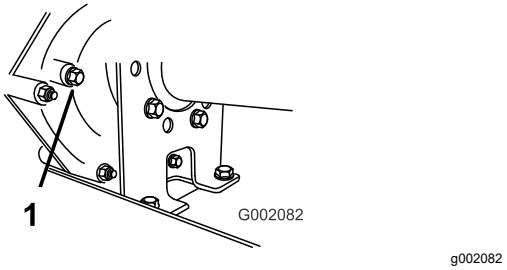

Obrázek 49

1. Kontrolní otvor hladiny

3. Jestliže hladina kapaliny převodovky nesahá ke spodní části kontrolního otvoru hladiny, doplňte do nádrže specifikovanou kapalinu, viz Výměna kapaliny v převodovce s rozvodovkou (strana 43).

Výměna kapaliny v převodovce s rozvodovkou

Servisní interval: Po každých 800 hodinách provozu/Každý rok (podle toho, co nastane dříve)

Typ kapaliny: SAE 10W-30 (API klasifikace SJ nebo vyšší)

Objem kapaliny: 1,4 l

1. Zaparkujte stroj na rovném povrchu, vypněte motor, zatáhněte parkovací brzdu a vyjměte klíč z klíčového spínače.
2. Vyčistěte hadrem prostor kolem zátek plnicího a vypouštěcího otvoru (Obrázek 50).

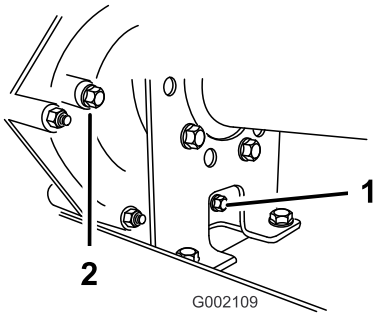

g002109

Obrázek 50

1. Zátka vypouštěcího otvoru 2. Zátka plnicího otvoru

3. Pod vypouštěcí zátku umístěte nádobu na zachycení oleje o kapacitě 2 l nebo více.
4. Otočením proti směru hodinových ručiček zátku plnicího otvoru vyjměte (Obrázek 50).

   Poznámka: Zátku plnicího otvoru a těsnění uschovejte pro montáž v kroku 8.
5. Otočením proti směru hodinových ručiček zátku vypouštěcího otvoru vyjměte (Obrázek 50).

   Poznámka: Zátku vypouštěcího otvoru a těsnění uschovejte pro montáž v kroku 6.

   Poznámka: Nechte z převodovky vytéct veškerý olej.
6. Nasaďte a dotáhněte zátku vypouštěcího otvoru a těsnění do otvoru pro zátku vypouštěcího otvoru v převodovce (Obrázek 50).

   Poznámka: Použitou kapalinu odevzdejte do certifikovaného recyklačního střediska.
7. Otvorem pro zátku plnicího otvoru doplňte do nádrže (Obrázek 51) přibližně 1,4 l předepsané kapaliny tak, aby hladina kapaliny v převodovce dosahovala ke spodní části závitů. (Obrázek 50).

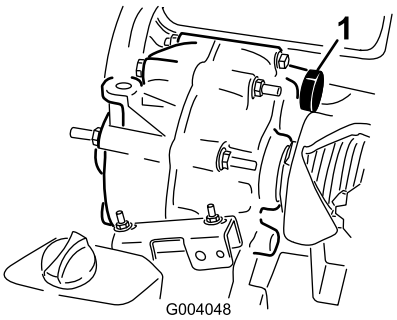

g004048

Obrázek 51

1. Plnicí otvor kapaliny

8. Nasaďte a dotáhněte zátku plnicího otvoru a těsnění do otvoru pro zátku plnicího otvoru v převodovce (Obrázek 50).
9. Spusťte motor a s vozidlem krátce pojeďte.
10. Zkontrolujte hladinu kapaliny, a pokud nedosahuje ke spodní části závitů v otvoru pro zátku plnicího otvoru, přidejte další kapalinu (Obrázek 50).

Kontrola a seřízení neutrální polohy

Servisní interval: Po každých 100 hodinách provozu

Během provádění běžné údržby a/nebo diagnostiky motoru musí být zařazen NEUTRÁLNÍ stupeň (Obrázek 52). Řadicí páku stroje lze uvést do NEUTRÁLNÍ polohy, ve které převodovka s rozvodovkou pracuje na volnoběh. Při kontrole, zda řadicí páka v neutrální poloze správně ovládá volnoběh převodovky s rozvodovkou, postupujte následovně:

1. Přesuňte řadicí páku do NEUTRÁLNÍ polohy.
2. Otáčením hnané spojky zkontrolujte, zda je konzola volnoběhu v NEUTRÁLNÍ poloze (vyrovnejte ji s montážní konzolou táhla umístěnou pod konzolou řazení) (Obrázek 52).

   Poznámka: Stroj se nesmí pohybovat ani vzad, ani vpřed. Pokud se pohybuje, ručně posuňte konzolu volnoběhu do NEUTRÁLNÍ polohy.

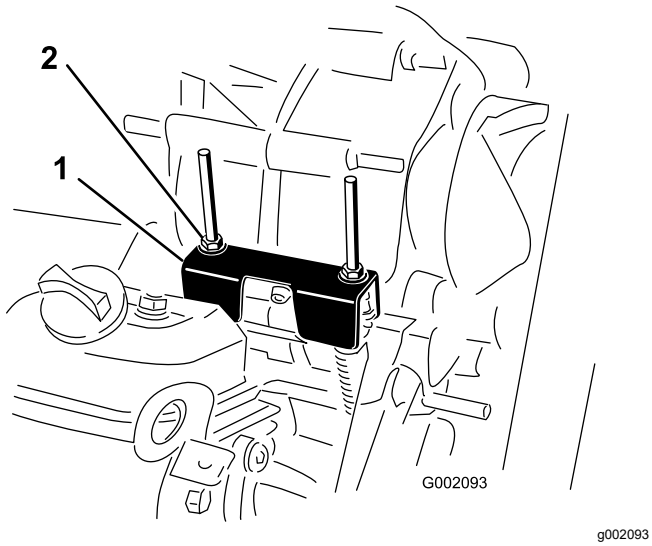

Obrázek 52

1. Konzola volnoběhu
2. Pojistné matice

3. Otočte jednu z pojistných matic (Obrázek 52) tak, aby vznikla mezera 0,762 až 1,524 mm mezi spodní částí matice/podložky a konzolou volnoběhu.

   Poznámka: Při nastavování horní polohy matice nahoře držte závitovou hřídel pod konzolou.
4. Otočte další pojistnou matici tak, aby vznikla mezera 0,76 až 1,52 mm mezi spodní částí matice/podložky a konzolou volnoběhu.
5. Vytáhněte obě táhla řazení nahoru a zkontrolujte, zda je mezi maticí/podložkou a konzolou volnoběhu mezera 0,76 až 1,52 mm (Obrázek 53).

   Poznámka: Pokud zde žádná vůle není, seřizováním matic předepsanou mezeru nastavte.

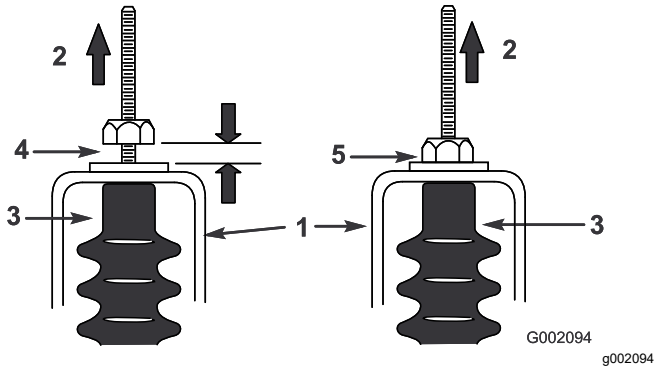

Obrázek 53

1. Konzola volnoběhu
2. Vytažení
3. Návlek táhla
4. Mezera 0,76 až 1,52 mm
5. **Nesprávně** – proveďte seřízení tak, aby vznikla mezera 0,76 až 1,52 mm.

6. Spusťte motor a zařaďte několikrát rychlostní stupeň VPŘED, ZPĚTNÝ CHOD a VOLNOBĚH a zkontrolujte, zda konzola volnoběhu pracuje správně.

Kontrola spojky primárního pohonu

Servisní interval: Při každém použití nebo denně

Aby bylo zajištěno správné řazení, je nutné kontrolovat funkci spojky každý den. Pokud řazení vázne či reaguje pomalu nebo pokud se spojka při chodu na volnoběh nevrací úplně do neutrální polohy, je nutné ji vyčistit.

Poznámka: Odstraňte nečistoty z pohyblivých součástí a jejich okolí.

1. Zatáhněte parkovací brzdu, vypněte motor a vyjměte klíč z klíčového spínače.
2. Zvedněte a zajistěte korbu.
3. Vodou odstraňte nečistoty a nános bláta na spojce a neprodleně spojku vysušte stlačeným vzduchem; tím odstraníte většinu vody a nečistot.

   Poznámka: Zbývající nečistoty je možné odstranit rychleschnoucím kontaktním čisticím prostředkem.

Údržba spojky primárního pohonu

Servisní interval: Po každých 200 hodinách provozu—Vyčistěte spojku primárního pohonu (častěji v prašném prostředí nebo při velkém znečištění).

Poznámka: Při provozu stroje se znečištěnou spojkou se mohou vnitřní součásti opotřebovávat rychleji.

1. Vypněte motor, zatáhněte parkovací brzdu a vyjměte klíč z klíčového spínače.
2. Zvedněte a zajistěte korbu.
3. Demontujte 6 šroubů s přírubovou hlavou, jež upevňují kryt spojky.
4. Kryt, rozpěrný kroužek a pružinu odložte stranou (Obrázek 54).

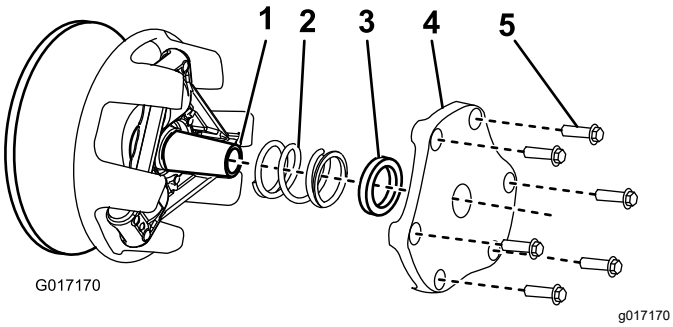

Obrázek 54

1. Hřídel spojky
2. Pružina
3. Rozpěrný kroužek
4. Kryt spojky
5. Šroub s přírubovou hlavou

5. Vodou odstraňte nečistoty a nános bláta a neprodleně vysušte stlačeným vzduchem; tím odstraníte většinu vody a nečistot.
6. Zbývající nečistoty odstraňte rychleschnoucím kontaktním čisticím prostředkem nebo čističem na brzdy.

   Poznámka: Odstraňte nečistoty z pohyblivých součástí a jejich okolí.
7. Pokud se nečistoty nebo nános bláta nachází v okolí řemene nebo podél hřídele spojky, odstraňte je pomocí jemné brusné desky nebo podobného prostředku.
8. Namontujte pružinu, kryt spojky a šrouby s přírubovou hlavou.
9. Utáhněte šrouby na utahovací moment 12 až 13,5 Nm.

Údržba chladícího systému

Čištění ploch pro chlazení motoru

Servisní interval: Po každých 100 hodinách provozu
V případě provozu ve zvláštních podmínkách čistěte chladicí systém dvakrát častěji, viz Údržba vozidla za zvláštních provozních podmínek (strana 29).

Důležité: **Provozování motoru se zablokovanou otočnou clonou, špinavými nebo zanesenými chladicími žebry nebo s demontovanými chladicími krycími plechy může vést k poškození motoru v důsledku přehřátí.**

Důležité: **Motor nikdy nečistěte vysokotlakou myčkou, protože voda by mohla znečistit palivový systém.**

Vyčistěte vnější plochy motoru.

Poznámka: Ve zvláště prašných podmínkách a při velkém znečištění provádějte čištění chladicích součástí motoru častěji.

Údržba chladiče

Kontrola hladiny chladicí kapaliny v chladiči

Servisní interval: Při každém použití nebo denně

Poznámka: Použijte směs s obsahem 50 % ethylenglykolu a 50 % vody.

1. Zaparkujte stroj na rovném povrchu, vypněte motor, zatáhněte parkovací brzdu a vyjměte klíč z klíčového spínače.
2. Sejměte uzávěr přepadové nádrže chladiče (Obrázek 55).
3. Pokud je hladina chladicí kapaliny nízká, naplňte nádrž až po spodní okraj plnicího hrdla.

   Poznámka: Nádrž nepřeplňujte.
4. Nasaďte zpět uzávěr přepadové nádrže chladiče a očistěte veškerou uniklou kapalinu.

Výměna chladicí kapaliny chladiče

Servisní interval: Po každých 1000 hodinách provozu/Každé 2 roky (podle toho, co nastane dříve)

⚠ VÝSTRAHA

Pokud motor běžel, může natlakovaná horká chladicí kapalina uniknout a způsobit popáleniny.

- **Neotevírejte uzávěr chladiče při běžícím motoru.**
- **Počkejte alespoň 15 minut, až motor vychladne nebo až bude uzávěr chladiče dostatečně studený, abyste se jej mohli bezpečně dotknout.**
- **Při otevírání uzávěru chladiče použijte hadr a uzávěr otevírejte pomalu, aby mohla uniknout pára.**

Poznámka: Použijte směs s obsahem 50 % ethylenglykolu a 50 % vody.

1. Zaparkujte stroj na rovném povrchu, vypněte motor, zatáhněte parkovací brzdu a vyjměte klíč z klíčového spínače.
2. Sejměte uzávěr plnicího otvoru (Obrázek 55) a dolijte chladicí kapalinu.

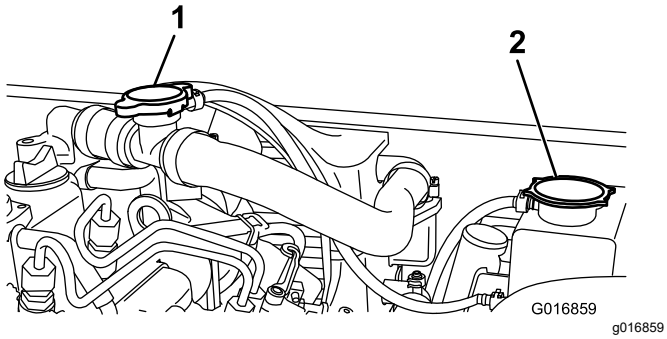

Obrázek 55

1. Uzávěr plnicího otvoru
2. Uzávěr přepadové nádrže chladiče

3. Nasaďte zpět uzávěr plnicího otvoru a sejměte uzávěr přepadové nádrže chladiče (Obrázek 55).

   Poznámka: Nikdy nemějte sejmuté oba uzávěry najednou. Mohli byste naplnit nesprávnou nádrž.
4. Nalijte chladicí kapalinu ke spodnímu okraji plnicího hrdla.
5. Nasaďte zpět uzávěr přepadové nádrže chladiče a očistěte veškerou uniklou kapalinu.

Údržba brzd

Kontrola brzd

Servisní interval: Po každých 100 hodinách provozu

Důležité: **Brzdy představují zásadní součást zajišťující bezpečnost vozidla. V zájmu zajištění optimálního výkonu a bezpečnosti je v doporučených servisních intervalech pečlivě kontrolujte.**

- Zkontrolujte, zda brzdové obložení není opotřebené či poškozené. Pokud tloušťka brzdového obložení (brzdové destičky) klesne pod 1,6 mm, obložení vyměňte.
- Opěrnou desku a další díly kontrolujte se zaměřením na známky nadměrného opotřebení nebo deformace. Vyměňte všechny deformované součásti.
- Zkontrolujte hladinu brzdové kapaliny; postupujte podle pokynů v části Kontrola hladiny brzdové kapaliny (strana 21).

Nastavení rukojeti parkovací brzdy

Servisní interval: Po každých 200 hodinách provozu

1. Sejměte rukojeť z páky parkovací brzdy (Obrázek 56).

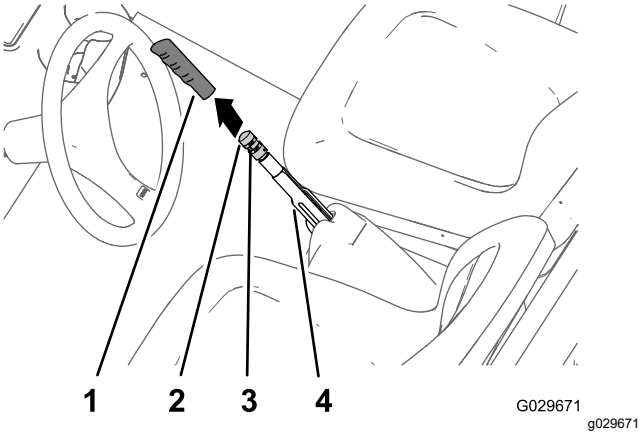

Obrázek 56

1. Rukojeť
2. Nastavovací kolečko brzdy
3. Stavěcí šroub
4. Páka parkovací brzdy

2. Uvolněte stavěcí šroub připevňující nastavovací kolečko brzdy k páce parkovací brzdy (Obrázek 56).
3. Otáčejte nastavovacím kolečkem brzdy, dokud nedosáhnete síly 133 až 156 N (30 až 35 lbf)

potřebné k zatažení páky parkovací brzdy (Obrázek 56).

Poznámka: Jestliže jste otočili nastavovacím kolečkem brzdy až na konec zdvihu nastavovacího prvku a stále nemůžete dosáhnout síly 133 až 156 N (30 až 35 lbf) potřebné k zatažení páky parkovací brzdy, postupujte podle pokynů k nastavení brzdových lanek; viz Nastavení brzdových lanek (strana 47).

4. Utáhněte stavěcí šroub a nasaďte rukojeť (Obrázek 56).

Nastavení brzdových lanek

1. Sejměte rukojeť z páky parkovací brzdy (Obrázek 56).
2. Povolte stavěcí šroub (Obrázek 56), jenž zajišťuje nastavovací kolečko brzdy na páce parkovací brzdy, uvolněte parkovací brzdu a povolte nastavovací kolečko brzdy.
3. Ve spodní části stroje povolte o 4 otáčky zadní pojistnou matici nastavovacího prvku se závitem lanka parkovací brzdy (Obrázek 57).

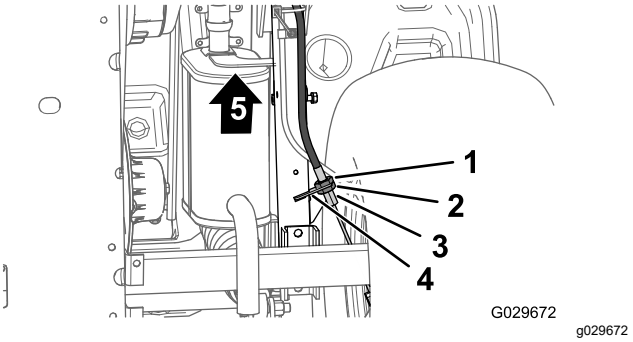

Obrázek 57

1. Přední pojistná matice
2. Zadní pojistná matice
3. Konzola brzdového lanka
4. Nastavovací prvek se závitem (lanko parkovací brzdy)
5. Přední část vozidla

4. Utáhněte přední pojistnou matici (Obrázek 57).
5. Otáčejte nastavovacím kolečkem brzdy (Obrázek 56), až dosáhnete síly 133 až 156 N (30 až 35 lbf) potřebné k zatažení páky parkovací brzdy.
   - Jestliže není možné seřídit nastavovací kolečko brzdy jeho **povolením** a zatáhnout páku parkovací brzdy použitím síly 133 až 156 N (30 až 35 lbf), postupujte následovně:
     A. O 1 otáčku povolte přední pojistnou matici (Obrázek 57) nastavovacího prvku se závitem lanka parkovací brzdy.
     B. Utáhněte zadní pojistnou matici (Obrázek 57).
     C. Otáčejte nastavovacím kolečkem brzdy (Obrázek 56), až dosáhnete síly 133 až 156 N (30 až 35 lbf) potřebné k zatažení páky parkovací brzdy.
     D. Opakujte kroky A až C až 2krát, abyste nastavili sílu parkovací brzdy do rozmezí 133 až 156 N (30 až 35 lbf).
   - Jestliže není možné seřídit nastavovací kolečko brzdy jeho **dotažením** a zatáhnout páku parkovací brzdy použitím síly 133 až 156 N (30 až 35 lbf), postupujte následovně:
     A. O 1 otáčku povolte zadní pojistnou matici (Obrázek 57) nastavovacího prvku se závitem lanka parkovací brzdy.
     B. Utáhněte přední pojistnou matici (Obrázek 57).
     C. Otáčejte nastavovacím kolečkem brzdy (Obrázek 56), až dosáhnete síly 133 až 156 N (30 až 35 lbf) potřebné k zatažení páky parkovací brzdy.
     D. Opakujte kroky A až C až 3krát, abyste nastavili sílu parkovací brzdy do rozmezí 133 až 156 N·(30 to 35 lbf).

   Poznámka: Jestliže nemůžete nastavit lanko parkovací brzdy tak, abyste uvedli nastavovací kolečko brzdy do správného rozmezí nastavení, přesvědčte se, zda nejsou brzdové destičky nadměrně opotřebeny.
   - Utáhněte stavěcí šroub a nasaďte rukojeť (Obrázek 56).

Výměna brzdové kapaliny

Servisní interval: Po každých 1000 hodinách provozu

Obraťte se na autorizovaného prodejce Toro.

Údržba řemenů

Údržba hnacího řemene

Nové řemeny se musí zajet, než se budou správně posunovat. Řemen se zajede během prvních 2 hodin běžného provozu.

Kontrola hnacího řemene

Servisní interval: Po prvních 8 hodinách

Po každých 200 hodinách provozu

Poznámka: Pokud se stroj při volnoběžných otáčkách motoru nadále pohybuje, spojky mohou být znečištěny a je tedy nutné je vyčistit.

1. Zaparkujte stroj na rovném povrchu, vypněte motor, zatáhněte parkovací brzdu a vyjměte klíč z klíčového spínače.
2. Zvedněte nákladní korbu a zajistěte ji vzpěrou; postupujte podle pokynů v části Zvedání nákladní korby (strana 19).
3. Otáčejte řemenem a zkontrolujte, zda není nadměrně opotřeben nebo poškozen (Obrázek 58).

   Poznámka: V případě nutnosti řemen vyměňte.

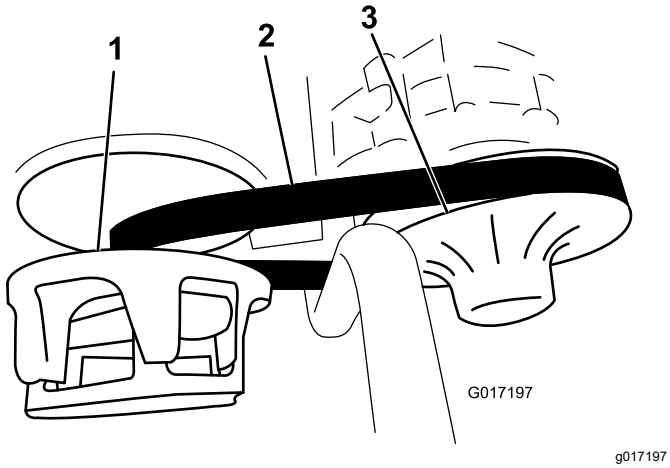

Obrázek 58

1. Primární spojka
2. Hnací řemen
3. Sekundární spojka

4. Spusťte nákladní korbu; postupujte podle pokynů v části Spouštění nákladní korby (strana 20).

Výměna hnacího řemene

1. Zvedněte nákladní korbu; postupujte podle pokynů v části Zvedání nákladní korby (strana 19).
2. Zařaďte NEUTRÁL převodovky, vypněte motor, zatáhněte parkovací brzdu a vyjměte klíč z klíčového spínače.
3. Otáčejte řemenem přes sekundární spojku (Obrázek 58).
4. Demontujte řemen z primární spojky (Obrázek 58).

   Poznámka: Zlikvidujte starý řemen.
5. Nový řemen zarovnejte s primární spojkou (Obrázek 58).
6. Otáčejte řemenem přes sekundární spojku (Obrázek 58).
7. Spusťte nákladní korbu; postupujte podle pokynů v části Spouštění nákladní korby (strana 20).

Kontrola tažného dorazu řemene

Poznámka: Tažný doraz řemene kontrolujte pouze v případě nadměrných vibrací, při provádění přestavby nebo v případě poškození upevnění motoru.

Tažný doraz řemene (Obrázek 59) musí udržovat mezeru 2,2 mm.

Je-li doraz příliš blízko ke konzole motoru, řemen bude způsobovat nadměrné vibrace.

Je-li doraz příliš daleko od konzoly motoru, řemen bude nepříznivě zatěžovat motor.

Chcete-li nastavit mezeru, povolte 3 šrouby s přírubovou hlavou, jež upevňují konzolu k rámu, a posuňte konzolu do odpovídající vzdálenosti.

Jakmile je vzdálenost správná, 3 šrouby s přírubovou hlavou opět utáhněte.

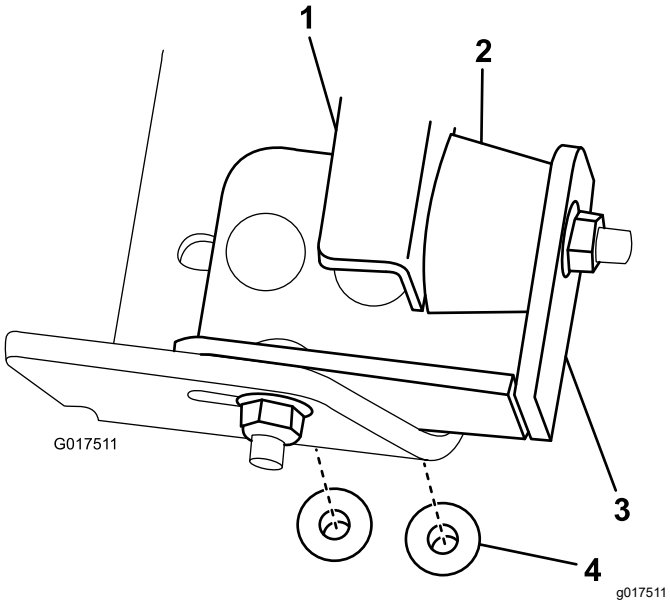

Obrázek 59

1. Konzola motoru
2. Doraz
3. Konzola
4. Šroub s přírubovou hlavou

Údržba podvozku

Seřízení západek nákladní korby

Pokud západka nákladní korby těsně nepřiléhá, při jízdě se strojem nákladní korba vibruje nahoru a dolů. Seřiďte čepy západek tak, aby západky přidržovaly nákladní korbu na podvozku těsněji.

1. Povolte pojistnou matici na konci čepu západky (Obrázek 60).

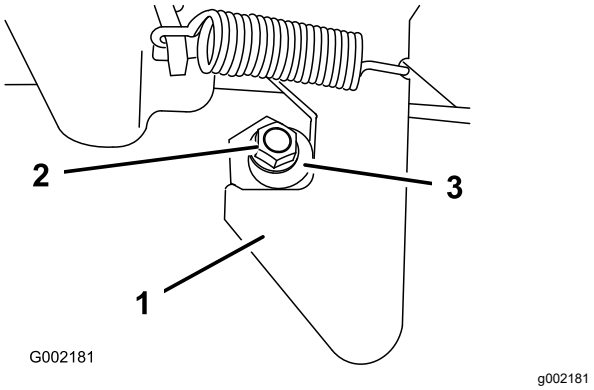

Obrázek 60

1. Západka
2. Pojistná matice
3. Čep západky

2. Otáčejte čepem západky ve směru hodinových ručiček, až těsně přilehne k hákové části západky (Obrázek 60).
3. Utáhněte pojistnou matici na utahovací moment 19,7 až 25,4 Nm.
4. Opakujte kroky 1 až 3 u západky na druhé straně stroje.

Čištění

Mytí vozidla

Stroj myjte podle potřeby. Používejte pouze vodu nebo vodu s přídavkem neagresivního čisticího prostředku. Můžete použít hadr.

Důležité: **Nedoporučujeme používat k mytí vozidla vodu pod vysokým tlakem. Můžete tím vážně poškodit elektroinstalaci vozidla, uvolnit důležité štítky, případně spláchnout potřebnou vrstvu mazacího tuku z míst se zvýšeným třením. Vyvarujte se také nadměrného používání vody, především v okolí přístrojové desky, motoru a akumulátoru.**

Uskladnění

1. Zaparkujte stroj na rovném povrchu, vypněte motor, zatáhněte parkovací brzdu a vyjměte klíč z klíčového spínače.
2. Očistěte celý stroj, vnější plochu žeber hlavy válců motoru a kryt ventilátoru.

   Důležité: **Vozidlo můžete umýt vodním roztokem neagresivního čisticího prostředku. Vozidlo nikdy nemyjte vodou pod vysokým tlakem. Můžete tím vážně poškodit elektroinstalaci vozidla, případně spláchnout potřebnou vrstvu mazacího tuku z míst se zvýšeným třením. Vyvarujte se také nadměrného používání vody, především v okolí přístrojové desky, světel, motoru a akumulátoru.**
3. Zkontrolujte brzdy; postupujte podle pokynů v části Kontrola brzd (strana 46).
4. Proveďte údržbu vzduchového filtru, viz Údržba vzduchového filtru (strana 33).
5. Proveďte mazání vozidla; postupujte podle pokynů v části Mazání (strana 30).
6. Vyměňte motorový olej a filtr; postupujte podle pokynů v částech Výměna motorového oleje (strana 34) a Výměna filtru motorového oleje (strana 35).
7. Zkontrolujte tlak vzduchu v pneumatikách; postupujte podle pokynů v části Kontrola tlaku v pneumatikách (strana 23).
8. Propláchněte palivovou nádrž čerstvým čistým dieselovým palivem.
9. Demontujte akumulátor z rámu.

   Poznámka: Během uskladnění nepřipojujte kabely k pólům akumulátoru.

   Důležité: **Akumulátor musí být plně nabit, aby při teplotách nižších než 0°C nedošlo k jeho zamrznutí a poškození. Plně nabitý akumulátor zůstane nabitý asi 50 dnů při teplotě nižší než 4 °C. Je-li teplota vyšší než 4 °C, zkontrolujte hladinu elektrolytu a akumulátor dobíjejte každých 30 dnů.**
10. Zkontrolujte a dotáhněte všechny šrouby, svorníky a matice. Všechny poškozené součásti opravte nebo vyměňte.
11. Natřete poškrábaná místa a odhalený kovový povrch.

    Barvu získáte v autorizovaném servisním středisku.
12. Vozidlo odstavte ve skladu anebo garáži v čistém a suchém prostředí.

13. Vytáhněte klíč z klíčového spínače a uložte jej na bezpečné místo mimo dosah dětí.
14. Vozidlo přikryjte, aby bylo chráněno před znečištěním.

Poznámky:

Poznámky:

Poznámky:

Zásady ochrany osobních údajů pro Evropu

Společnost Toro
Toro Warranty Company (Toro) při shromažďování informací respektuje vaše soukromí. Abychom mohli zpracovat vaše reklamace ze záruky a kontaktovat vás v případě stahování výrobku z trhu, prosíme vás, abyste nám sdělili některé své osobní údaje, ať už přímo nebo prostřednictvím místního distributora společnosti Toro.

Záruční systém společnosti Toro je hostován na serverech nacházejících se v USA, kde se mohou zákony o ochraně soukromí lišit od těch ve vaší zemi.

POSKYTNUTÍM OSOBNÍCH ÚDAJŮ SOUHLASÍTE SE ZPRACOVÁNÍM VAŠICH OSOBNÍCH INFORMACÍ TAK, JAK JE POPSÁNO V TĚCHTO ZÁSADÁCH OCHRANY SOUKROMÍ.

Způsob využití informací ve společnosti Toro
Společnost Toro může využít vaše osobní informace, aby mohla zpracovat reklamace ze záruky, kontaktovat vás v případě stahování produktu z trhu i pro jiné účely, s nimiž vás seznámí. Společnost Toto může sdílet vaše informace s pobočkami, distributory nebo ostatními obchodními partnery společnosti v souvislosti s kteroukoliv z těchto činností. Vaše osobní informace nebudeme prodávat žádné další společnosti. Vyhrazujeme si právo zveřejnit osobní údaje za účelem dodržování platných zákonů a na žádost příslušných orgánů k řádnému provozování našich systémů nebo pro ochranu vlastní i dalších uživatelů.

Uchovávání vašich osobních údajů
Osobní údaje uchováváme pouze do té doby, pokud je potřebujeme pro účely, pro které byly původně shromážděny, nebo pro jiné legitimní účely (například dodržování předpisů), případně do doby vyžadované příslušným zákonem.

Závazek společnosti Toro k ochraně osobních údajů uživatelů
Přijímáme důvodná bezpečnostní opatření, abychom zajistili ochranu osobních údajů svých zákazníků. Podnikáme rovněž veškeré kroky pro to, aby tyto údaje byly neustále přesné a aktuální.

Přístup k vašim osobním údajům a jejich oprava
Pokud si přejete zkontrolovat nebo opravit své osobní údaje, kontaktujte nás prosím e-mailem na adrese legal@toro.com.

Australský zákon na ochranu spotřebitelů

Australští zákazníci naleznou podrobné informace o australském zákoně na ochranu spotřebitelů uvnitř balení nebo u místního distributora společnosti Toro.

Záruka Toro

Dvouletá omezená záruka

Podmínky a produkty pokryté zárukou

Společnost Toro Company a její dceřiná společnost Toro Warranty Company na základě vzájemné dohody nesou společně záruky za případné materiálové či výrobní vady komerčního výrobku společnosti Toro („výrobek“) po dobu dvou let nebo 1 500 provozních hodin* podle toho, která z možností nastane dříve. Tato záruka se vztahuje na všechny výrobky s výjimkou provzdušňovačů (viz jednotlivé části záruky vztahující se na tyto výrobky). Tam, kde jsou splněny opodstatněné podmínky, opravíme produkt bezplatně, včetně diagnostiky, práce, dílů a dopravy. Tato záruka začíná běžet v den dodání výrobku původnímu maloobchodnímu odběrateli.
* Výrobek vybavený měřičem provozních hodin.

Pokyny pro požádání o záruční opravu

Jste-li přesvědčeni, že došlo k naplnění záručních podmínek, musíte sdělit distributorovi komerčních výrobků nebo autorizovanému prodejci komerčních výrobků, kde jste výrobek zakoupili. Potřebujete-li pomoc s vyhledáním distributora nebo autorizovaného prodejce komerčních výrobků nebo máte-li dotazy týkající se vašich práv či povinností spojených se zárukou, můžete nás kontaktovat na adrese:

Toro Commercial Products Service Department
Toro Warranty Company
8111 Lyndale Avenue South
Bloomington, MN 55420-1196

952–888–8801 nebo 800–952–2740
E-mail: commercial.warranty@toro.com

Povinnosti vlastníka

Jako vlastníci výrobku jste odpovědní za provádění nutné údržby a seřizování, jak je uvedeno v příslušné *provozní příručce*. Pokud nebudete provádět nezbytnou údržbu a seřizování, může to být důvodem k zamítnutí reklamace.

Součásti a úkony, na které se nevztahuje záruka

Ne všechny závady nebo poruchy, které se v záruční době na produktu vyskytnou, jsou vady na materiálu nebo dílenském zpracování. Záruka se nevztahuje na následující případy:

- Závady na výrobku, které jsou důsledkem použití náhradních dílů jiné značky než Toro nebo instalace a používání přídavných nebo upravených zařízení a produktů jiné značky než Toro. Výrobce těchto součástí může poskytnout samostatnou záruku.
- Závady na výrobku, které jsou důsledkem neprovádění doporučené údržby anebo seřizování. Neprovádění řádné údržby produktu Toro podle zásad doporučené údržby vyjmenovaných v *provozní příručce* může mít za následek zamítnutí reklamace.
- Závady na výrobku, které jsou důsledkem jeho nesprávného, nedbalého nebo nezodpovědného používání.
- Díly podléhající opotřebení v důsledku používání, nejsou-li tyto díly uznány za vadné. Mezi součásti, u nichž dochází k opotřebení nebo ke spotřebě v rámci běžného provozu výrobku, patří mimo jiné brzdové destičky a obložení, spojkové obložení, žací nože, vřetena, válce a ložiska (utěsněná nebo mazatelná), ploché nože, zapalovací svíčky, řídicí kolečka a jejich ložiska, pneumatiky, filtry, řemeny a některé součásti rozprašovačů, například membrány, trysky, pojistné ventily atd.
- závady způsobené vnějším vlivem; Vnější vlivy zahrnují kromě jiného počasí, skladovací postupy, kontaminaci, používání neschválených paliv, chladicích kapalin, maziv, přísad, hnojiv, vody, chemikálií atd.
- Závady nebo snížení výkonu způsobené používáním paliv (např. benzínu, motorové nafty nebo bionafty), která nevyhovují příslušným průmyslovým normám.
- Běžný hluk, vibrace, opotřebení a znehodnocení.
- Běžné „opotřebení“ zahrnuje kromě jiného poškození sedadel opotřebením nebo oděrem, odřený lak, poškrábané etikety nebo okna atd.

Díly

Díly, u nichž je v rámci údržby plánována výměna, jsou kryté zárukou do doby jejich plánované výměny. Díly vyměněné podle této záruky jsou kryté po dobu platnosti záruky na originální výrobek a stávají se majetkem společnosti Toro. Společnost Toro učiní konečné rozhodnutí o tom, zda příslušný díl nebo montážní celek budou opraveny nebo vyměněny. Společnost Toro může k záručním opravám použít repasované díly.

Záruka poskytovaná na akumulátory s hlubokým cyklem vybití a lithium-iontového akumulátoru:

Akumulátor s hlubokým cyklem vybití a lithium-iontové akumulátory mají specifikovaný celkový počet kilowatthodin, které jsou během své životnosti schopny dodat. Způsoby provozu, dobíjení a údržby mohou prodloužit nebo zkrátit životnost akumulátoru. Postupem času se množství užitečné práce v intervalech mezi dobíjením akumulátorů snižuje, až jsou akumulátory zcela vypotřebované. Výměna akumulátorů vypotřebovaných v důsledku běžného provozu je odpovědností majitele výrobku. Během standardní záruční doby může být nutná výměna akumulátoru na náklady majitele. Poznámka: (pouze lithium-iontový akumulátor): Na lithium-iontový akumulátor se poskytuje poměrná prodloužená záruka po dobu 3 až 5 let na základě doby provozu a spotřebovaných kilowatthodin. Dodatečné informace naleznete v *provozní příručce*.

Údržbu hradí majitel

Mezi běžné servisní úkony vyžadované u výrobků značky Toro a prováděné na náklady majitele patří seřizování, mazání, čištění a leštění motoru, výměna filtrů, chladicí kapaliny a provádění doporučené údržby.

Obecné podmínky

Oprava autorizovaným distributorem nebo prodejcem Toro je jediný nápravný prostředek, na který máte podle této záruky nárok.

Společnosti The Toro Company a Toro Warranty Company nejsou odpovědné za nepřímé, náhodné ani následné škody související s používáním výrobků Toro, na něž se vztahuje tato záruka, včetně jakýchkoli nákladů nebo výdajů na zajištění náhradního zařízení nebo servisu během odpovídající doby trvání poruchy nebo nepoužitelnosti výrobku do skončení oprav podle této záruky. S výjimkou níže uvedené emisní záruky, která platí v odpovídajících případech, neexistuje žádná jiná výslovná záruka. Veškeré implicitní záruky obchodovatelnosti a vhodnosti použití jsou omezeny na dobu trvání této výslovné záruky.

Některé státy nepovolují vyloučení náhodných nebo následných škod ze záruky ani omezení doby trvání implicitní záruky, proto se na vás výše uvedené výjimky a omezení nemusejí vztahovat. Tato záruka uděluje specifická zákonná práva, kromě nichž můžete mít i další práva, která se mezi jednotlivými státy liší.

Poznámka k záruce poskytované na motor:

Systém pro kontrolu emisí v produktu může být pokryt samostatnou zárukou, která splňuje požadavky stanovené americkými organizacemi EPA (U.S. Environmental Protection Agency) a/nebo CARB (California Air Resources Board). Na záruku na systém pro kontrolu emisí se nevztahují výše uvedená omezení týkající se provozních hodin. Podrobnosti naleznete v prohlášení o záruce na systém kontroly emisí, které bylo dodáno s výrobkem nebo je součástí dokumentace výrobce k motoru.

Jiné země než USA a Kanada

Zákazníci, kteří zakoupili produkty Toro exportované z USA či Kanady, musejí kontaktovat distributora (prodejce) produktů Toro, který jim poskytne zásady poskytování záruky pro danou zemi či oblast. Pokud z nějakého důvodu nejste se službami distributora spokojení nebo je pro vás obtížné získat informace o záruce, obraťte se na dovozce produktů Toro.