Form No. 3411-890 Rev D

Count on it.

Brukerhåndbok

Workman® MDX-D-bruksbil

Modellnr. 07236—Serienr. 400000000 og oppover
Modellnr. 07236TC—Serienr. 400000000 og oppover

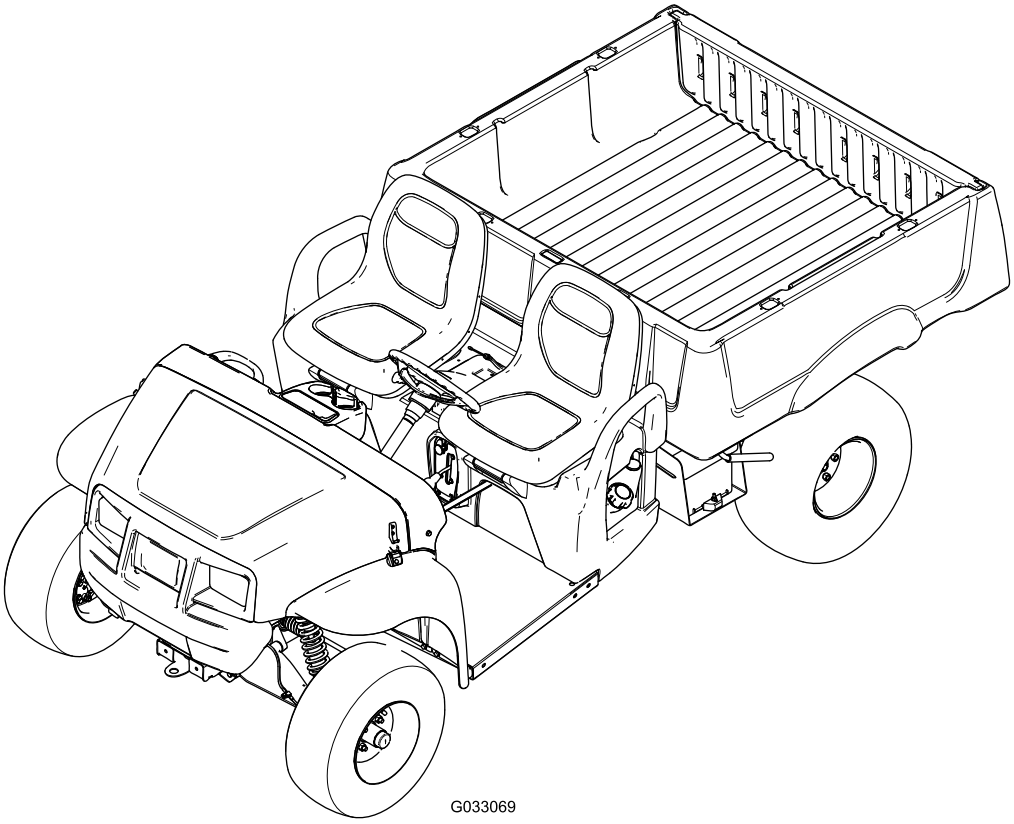

Registrer ditt produkt på www.Toro.com.
Oversettelse av originalen (NO)

3411-890

Dette produktet er i samsvar med alle relevante europeiske direktiver. Se eget samsvarserklæringsskjema for produktet for detaljert informasjon.

Det er i strid med Californias Public Resource Code, avsnitt 4442 eller 4443, å bruke denne motoren i skogs-, busk- eller gressområder med mindre motoren er utstyrt med en fungerende gnistfanger, som definert i avsnitt 4442, eller en motor som er beregnet, utstyrt og vedlikeholdt for å unngå brann.

Den vedlagte *Brukerhåndbok for motor* inneholder informasjon om amerikanske miljømyndigheters (EPA) og Californias utslippskontrollreguleringer for utslippssystemer, vedlikehold og garanti. Du kan bestille nye brukerhåndbøker fra motorprodusenten.

⚠ ADVARSEL

CALIFORNIA
Proposition 65-advarsel

Staten California kjenner til at motoreksosen fra dette produktet inneholder kjemikalier som kan forårsake kreft, fosterskader og skade forplantningsevnen på andre måter.

Batteriklemmer og -poler og tilknyttet tilbehør inneholder bly og blysammensetninger. Dette er kjemikalier som kan forårsake kreft og forplantningsskader. Vask hendene etter håndtering.

Innledning

Les denne håndboken nøye, slik at du lærer å bruke og vedlikeholde produktet på riktig måte og unngår person- eller produktskade. Du har ansvar for å bruke produktet på en riktig og sikker måte.

Du kan kontakte Toro direkte på www.Toro.com for informasjon om produkter og tilbehør, hjelp til å finne en forhandler eller for å registrere produktet ditt.

Hvis maskinen må repareres, eller du trenger originale Toro-deler eller mer informasjon, kan du kontakte et autorisert forhandlerverksted eller Toros kundeserviceavdeling. Ha modell- og serienummer for hånden når du tar kontakt. Figur 1 identifiserer plasseringen av modell- og serienummeret på produktet. Skriv inn numrene i de tomme feltene.

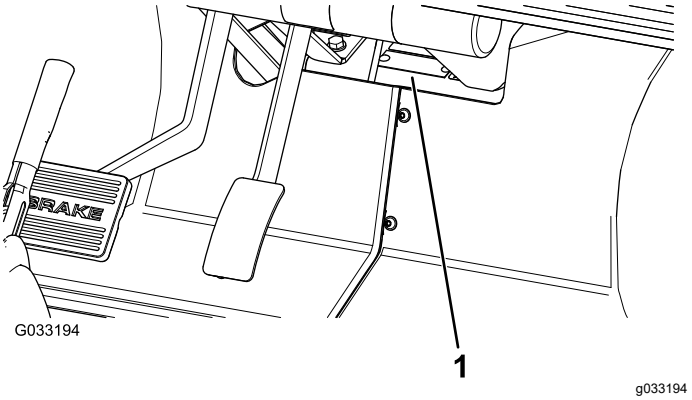

Figur 1

1. Plassering av modellnummer og serienummer

Modellnr. _____

Serienr. _____

Denne brukerhåndboken identifiserer mulige farer, og markerer sikkerhetsbeskjeder gjennom sikkerhetsvarslingssymbolet (Figur 2) som varsler om en fare som kan føre til alvorlige skader eller dødsfall hvis du ikke følger de anbefalte forholdsreglene.

g000502

Figur 2

1. Sikkerhetsvarselssymbol

I tillegg brukes to ord for å utheve informasjon. **Viktig** gjør oppmerksom på spesiell mekanisk informasjon og **Obs** henviser til generell informasjon som det er verdt å huske på.

© 2021—The Toro® Company
8111 Lyndale Avenue South
Bloomington, MN 55420

Kontakt oss på www.Toro.com.
Trykt i USA
Med enerett

Innhold

Sikkerhet 4
Regler for sikker bruk 4
Den overordnedes ansvarsområder 4
Før bruk 4
Sikker håndtering av drivstoff 4
Bruk 5
Vedlikehold 7
Sikkerhets- og instruksjonsmerker 8
Montering 10
1 Montering av rattet (kun modell 07236TC) 10
2 Koble til batteriet (kun modell 07236TC) 10
3 Kontrollere væskenivåer og trykk i dekk 11
4 Lese håndboken og se sikkerhetsopplæringsmaterialet 11
5 Kjøre inn bremsene 12
Oversikt over produktet 13
Kontroller 14
Spesifikasjoner 17
Tilbehør/tilleggsutstyr 17
Bruk 18
Tenk sikkerhet først 18
Bruke lastekassen 18
Utføre kontroller før start 20
Sjekke bremsevæskenivået 20
Kontrollere motoroljenivået 21
Kontrollere trykket i dekkene 22
Fylle drivstoff 22
Starte motoren 22
Stoppe maskinen 23
Parkere maskinen 23
Kjøre inn et nytt kjøretøy 23
Laste på lastekassen 23
Transportere maskinen 24
Taue maskinen 24
Taue en tilhenger 24
Vedlikehold 25
Anbefalt vedlikeholdsplan 25
Kontrolliste for daglig vedlikehold 26
Forberedelse for vedlikehold 27
Vedlikeholde maskinen under spesielle driftsforhold 27
Klargjøre maskinen for vedlikehold 27
Heise maskinen 27
Tilgang til panseret 28
Smøring 28
Smøre maskinen 28
Smøre forhjullagrene 29
Vedlikehold av motor 31
Vedlikeholde luftfilteret 31
Kontrollere motoroljen 32
Vedlikehold av drivstoffsystem 34
Kontrollere drivstoffslangene og -koblingene 34
Skifte drivstoffilteret 34
Vedlikehold av elektrisk system 34
Vedlikeholde batteriet 34
Skifte sikringene 36
Vedlikeholde frontlysene 36
Vedlikehold av drivsystem 38
Vedlikeholde dekkene 38
Kontrollere styrings- og fjæringskomponentene 38
Justere forhjulenes hjulspissing og skråstilling. 39
Kontrollere transakselvæskenivået 40
Skifte transakselvæske 40
Kontrollere og justere fri-stillingen 41
Kontrollere den primære drivclutchen 42
Vedlikeholde den primære drivclutchen 42
Vedlikehold av kjølesystem 43
Rengjøre motorens kjøleområder 43
Vedlikeholde radiatoren 43
Vedlikehold av bremser 44
Kontrollere bremsene 44
Justere parkeringsbremsehåndtaket 44
Justere bremsekablene 44
Skifte bremsevæsken 45
Vedlikehold av remmer 45
Vedlikeholde drivremmen 45
Skifte drivremmen 46
Kontrollere remskivestøtfangeren 46
Vedlikehold av chassis 47
Justere lastekassens låser 47
Rengjøring 47
Vaske maskinen 47
Lagring 48

Sikkerhet

Hvis føreren eller eieren bruker maskinen på feil måte eller utfører feil vedlikeholdsarbeid, kan det føre til personskader. For å redusere muligheten for skader bør du følge disse sikkerhetsinstruksjonene og alltid være oppmerksom på sikkerhetsalarmsymbolet som betyr **Forsiktig**, **Advarsel** eller **Fare** – personsikkerhetsinstruks. Hvis disse instruksjonene ikke tas hensyn til, kan dette føre til at noen blir alvorlig skadet eller drept.

Denne maskinen oppfyller kravene i SAE J2258.

Viktig: **Se samsvarserklæringen som følger med maskinen, for CE-påkrevde reguleringsdata.**

Regler for sikker bruk

Viktig: **Denne maskinen er utformet hovedsakelig som et terrengkjøretøy og er ikke tiltenkt omfattende bruk på offentlige veier.**

Når du bruker maskinen på offentlige veier, skal du følge alle trafikkregler og bruke alt ekstra tilbehør som kan være påkrevd etter loven, for eksempel lys, blinklys, skilt for saktegående kjøretøy og annet som nødvendig.

Denne maskinen er bygget og testet med tanke på at den skal være sikker og pålitelig i drift, dersom den brukes og vedlikeholdes på riktig måte. Selv om forebygging og avverging av farer og ulykker avhenger av hvordan maskinen er konstruert og utrustet, er det også avhengig av at operatøren som bruker, vedlikeholder og lagrer maskinen er oppmerksom, nøyaktig og har fått riktig opplæring. Feilaktig bruk og vedlikehold av maskinen kan føre til personskade eller dødsfall.

Denne maskinen vil kjennes annerledes å kjøre enn passasjerbiler og lastebiler. Derfor bør du ta deg tid til å gjøre deg kjent med maskinen.

Ikke alt tilleggsutstyr som passer til denne maskinen, er dekket i denne håndboken. Se den spesifikke *brukerhåndboken* som følger med hvert tilbehør for ekstra sikkerhetsinstruksjoner.

Følg disse sikkerhetsinstruksjonene for å redusere muligheten for skader eller dødsulykker:

Den overordnedes ansvarsområder

- Sørg for at operatørene har fått god opplæring og er kjent med *brukerhåndboken* og alle merkene på .
- Etabler dine egne spesialprosedyrer og arbeidsregler for uvanlige arbeidsforhold (f.eks. skråninger som er for bratte til at maskinen kan brukes på sikker måte).

Før bruk

- Maskinen er bare beregnet på **deg**, operatøren, samt **én passasjer** i setet som leveres av produsenten. Ta **aldri** med flere passasjerer i maskinen.
- Bli kjent med kontrollene, og lær hvordan man slår av motoren raskt.
- Bruk **aldri** maskinen når du er trøtt, syk eller påvirket av medisiner, alkohol eller andre rusmidler.
- Bruk alltid kraftig, sklisikkert fottøy. Ikke bruk løse klær, sett opp langt hår og ikke bruk smykker.
- Vernebriller, vernesko og lange bukser er påbudt i enkelte lokale bestemmelser.
- La **aldri** barn få bruke maskinen. La **aldri** voksne bruke maskinen uten å ha fått ordentlige instruksjoner. Kun personer som har fått opplæring og er autoriserte, skal bruke denne maskinen.
- Vær alltid oppmerksom på hvor folk oppholder seg.
- Sørg for at alle verneplater, sikkerhetsinnretninger og merker er på plass. Hvis en verneplate, en sikkerhetsanordning eller et merke ikke virker, er uleselig eller skadet, må det repareres eller skiftes ut før du tar maskinen i bruk.
- Unngå å kjøre når det er mørkt, spesielt i ukjent terreng. Hvis du må kjøre i mørket, utvis forsiktighet og bruk frontlysene.
- Kontroller alle deler på maskinen, og eventuelt tilleggsutstyr, før du tar den i bruk. Hvis noe er galt, **må du ikke bruke maskinen**. Pass på at problemet rettes opp før du bruker maskinen eller tilleggsutstyret igjen.
- Maskinen skal kun startes utendørs eller i et godt ventilert område.

Sikker håndtering av drivstoff

- Håndter drivstoff svært forsiktig for å unngå skade på person eller eiendom. Drivstoff er svært brannfarlig, og bensindamp er eksplosiv.
- Ikke røyk nær maskinen.
- Bruk bare godkjente kanner eller beholdere av et ikke-metallisk materiale.
- Statisk elektrisk utladning kan antenne drivstoffdamp i en drivstoffbeholder som ikke er jordet. Fyll aldri opp kanner inne i en maskin, på en lastebil eller på en tilhenger med en plastfôring.

Fjern drivstoffbeholderen fra maskinens lasteplan og plasser den på bakken et stykke fra maskinen før den fylles.

- La munnstykket være i kontakt med beholderen mens tanken fylles. Fjern utstyr fra maskinens lasteplan før du fyller drivstoff. Ikke bruk utstyr for låsing av munnstykket i åpen stilling.
- Ta aldri lokket av drivstofftanken eller fyll drivstoff mens motoren går.
- La motoren bli kald før du fyller på mer drivstoff.
- Du må aldri fylle drivstoff på maskinen innendørs.
- Oppbevar aldri maskinen eller bensinkannen hvor det er åpen ild, gnist eller kontrollampe, som på en varmtvannstank eller andre apparater.
- Utstyr må tas ut av lastebilen eller tilhengeren, og fylles med drivstoff på bakken. Hvis dette ikke lar seg gjøre, fyll drivstoff på slikt utstyr med en bærbar kanne heller enn direkte fra drivstoffpumpen.
- Hvis du søler drivstoff på klær, bytt klær umiddelbart.
- Aldri fyll for mye i drivstofftanken. Sett på igjen lokket på drivstofftanken og stram godt til.

Bruk

- Føreren og passasjeren skal sitte når maskinen er i bevegelse. Føreren skal holde begge hendene på rattet, og passasjeren skal bruke håndtakene. Hold armer og bein inni maskinen til enhver tid.
- Kjør langsommere og unngå skarpe svinger når du kjører med en passasjer. Husk at passasjeren ikke alltid er forberedt på at du kommer til å bremse eller snu. La aldri passasjerer få sitte på kassen eller tilleggsutstyret.
- Overbelast aldri maskinen. Merkeplaten (som er plassert midt under dashbordet) viser belastningsgrensen for maskinen. Tilhengere må aldri overbelastes, og kjøretøyets bruttovekt må aldri overskrides.
- Hvis du ikke bruker maskinen på en sikker måte, kan det føre til ulykker, velt og alvorlige skader eller dødsfall. Kjør forsiktig. For å forhindre velting eller tap av kontrollen, ta følgende forholdsregler:
  - Vær svært forsiktig, reduser hastigheten og oppretthold trygg avstand rundt sandfang, grøfter, bekker, ramper og ukjente områder eller andre farer.
  - Hold utkikk etter hull eller andre skjulte farer.
  - Vær svært forsiktig når du bruker kjøretøyet i hellinger. Kjør rett opp og ned i hellinger. Reduser hastigheten når du tar skarpe svinger eller svinger i en helling. Unngå så langt det er mulig å svinge i hellinger.
  - Vær spesielt forsiktig når du kjører maskinen på vått underlag, i stor fart eller med full last. Bremsetiden øker når du kjører med full last.
  - Unngå å starte og stoppe plutselig. Ikke gå fra revers til fremover eller omvendt uten først å ha stanset helt.
  - Ikke ta skarpe svinger, gjør plutselige bevegelser eller utfør andre handlinger som kan få deg til å miste kontrollen over maskinen.
  - Ikke la noen stå bak maskinen når du lesser av. Ikke tipp lasten på føttene til noen. Utløs låsene på baklemmen fra siden av lasteplanet, ikke bakfra.
  - Hold alle tilskuere på avstand. Pass på at ingen står bak kjøretøyet før du rygger. Rygg langsomt.
  - Se opp for trafikk når du krysser eller er i nærheten av veier. Gi alltid fotgjengere og andre maskiner forkjørsrett. Signaliser tidlig når du skal snu eller stoppe, slik at andre vet hva du kommer til å gjøre. Følg trafikkreglene.
  - Bruk aldri maskinen i nærheten av områder med eksplosivt støv eller eksplosive gasser. Eksossystemet og det elektriske systemet kan skape gnister som kan antenne eksplosivt materiale.
  - Vær alltid på utkikk etter, og forsøk å unngå, lave overheng, slik som greiner, dørstolper, overhengende gangveier osv. Forsikre deg om at det er nok plass over deg til at du kan komme under med maskinen og deg selv.
  - Hvis du noen gang er usikker på hva som er trygg drift, må du **stanse arbeidet** og spørre din overordnede.
- Før du forlater førersetet:
  - Stopp maskinen.
  - Senk planet.
  - Stopp motoren, og vent til alle bevegelige deler har stoppet.
  - Sett på parkeringsbremsen.
  - Ta nøkkelen ut av tenningen.
- Ikke ta på motoren, girkassen, radiatoren, lyddemperen eller lyddemperskjermen mens motoren er i gang, eller like etter at den er stoppet. Disse områdene er svært varme og du kan brenne deg på dem.
- Hvis maskinen vibrerer unormalt, må du straks slå av maskinen, vente til alle bevegelige deler har stoppet og kontrollere kjøretøyet for skader. Reparer alle skader før du fortsetter å bruke maskinen.
- Lynnedslag kan forårsake alvorlige skader eller dødsfall. Hvis du ser at lyn nærmer seg der du er, må du ikke bruke maskinen. Søk tilflukt.

Bremse

- Senk farten på maskinen før du nærmer deg en hindring. Dette gir deg ekstra tid til å stoppe eller svinge. Hvis du treffer noe, kan det skade deg og eventuelle passasjerer. Det kan også ødelegge maskinen og lasten.
- Kjøretøyets bruttovekt påvirker din evne til å stoppe og/eller svinge. Tung last og tungt utstyr gjør det vanskeligere å stoppe og svinge maskinen. Jo tyngre lasten er, desto lengre tid tar det å stoppe.
- Senk farten hvis lastekassen er fjernet og det ikke er montert noe utstyr på maskinen. Bremseegenskapene forandres, og hvis du stopper brått, kan det føre til at bakhjulene låser seg, noe som igjen påvirker kontrollen over maskinen.
- Gress og asfalt er glatt når det er vått. Det kan ta to til fire ganger lengre tid å stoppe maskinen på våt overflate som på tørr overflate. Hvis du kjører gjennom dypt vann og bremsene blir våte, vil de ikke fungere bra før de tørker igjen. Når du har kjørt i vann, bør du teste bremsene for å se om de virker ordentlig. Hvis de ikke virker, bør du kjøre sakte på jevn overflate mens du trykker forsiktig på bremsepedalen. Dette tørker bremsene.

Kjøre i bakker

⚠ ADVARSEL

Hvis du bruker maskinen i en bakke, kan den velte eller motoren kan stanse og du kan miste kontrollen. Dette kan føre til personskader.

- **Ikke bruk maskinen i overdrevent bratte skråninger.**
- **Ikke akselerer fort eller bråbrems når du rygger ned en bakke, spesielt ikke hvis du kjører med last.**
- **Hvis motoren stanser eller du mister fart i en bakke, rygger du sakte rett ned bakken. Forsøk aldri å snu maskinen.**
- **Kjør maskinen langsomt i skråninger og utvis forsiktighet.**
- **Unngå å svinge i en bakke.**
- **Reduser maskinens last og fart.**
- **Unngå å stoppe i bakker, spesielt hvis du kjører med last.**

Ta disse forholdsreglene når du bruker maskinen i en bakke:

- Senk farten før du kjører opp eller ned en bakke.
- Hvis motoren stanser eller du begynner å miste fart i en bakke, bremser du gradvis ned og rygger rett ned bakken.
- Det kan være farlig å snu mens du kjører opp eller ned bakker. Hvis du må svinge i en bakke, må du gjøre det sakte og forsiktig. Foreta aldri skarpe eller raske svinger.
- Tung last påvirker stabiliteten. Reduser belastningsvekten og farten når du kjører i en bakke eller hvis lasten har et høyt tyngdepunkt. Sikre lasten til lastekassen for å forhindre at den forskyves. Vær ekstra påpasselig når du transporterer last som har lett for å forskyve seg (væske, stein, sand osv.).
- Unngå å stoppe i bakker, spesielt hvis du kjører med last. Det tar lengre tid å stoppe når du kjører i nedoverbakke enn på flat mark. Hvis du må stanse maskinen, må du unngå plutselige fartsendringer, ettersom det kan føre til at maskinen velter eller ruller. Ikke bråbrems når du ruller bakover, ettersom det kan føre til at maskinen velter.
- Vi anbefaler på det sterkeste at du installerer veltebeskyttelsen som ekstrautstyr før du kjører i bakker.

Kjøre i kupert terreng

Reduser farten til maskinen og lasten når du kjører i kupert terreng, på ujevn bakke samt i nærheten av fortauskanter, hull og andre plutselige endringer i terrenget. Lasten kan forskyves og gjøre maskinen ustabil.

⚠ ADVARSEL

Plutselige forandringer i terrenget kan forårsake brå bevegelser i rattet, noe som kan føre til skader i arm og hånd.

- **Senk farten når du kjører i kupert terreng og i nærheten av fortauskanter.**
- **Grip løst om rattet med tomlene opp og bort fra ratteikene.**

Laste og lesse

- Ikke overstig maskinens vektkapasitet når du bruker den med last i lastekassen, når du trekker en tilhenger eller begge deler. Se Spesifikasjoner (side 17).
- Vær forsiktig når du kjører i en bakke eller i ujevnt terreng, spesielt når det er last i lasteboksen, når du trekker en tilhenger eller begge deler.
- Vær oppmerksom på at maskinens stabilitet og kontroll reduseres når lasten i lastekassen ikke er ordentlig distribuert.

- Overdimensjonert last i lastekassen kan endre stabiliteten til maskinen.
- Maskinens styring, bremsing og stabilitet påvirkes når maskinen har en last der vekten til materialet ikke kan bindes til maskinen, for eksempel væske i en stor tank.

⚠ ADVARSEL

Lasteplanet kan være tungt. Hender eller andre kroppsdeler kan bli knust.

- **Hold hender og andre kroppsdeler unna når kassen senkes.**
- **Ikke tipp lasten på tilskuere.**

- Less aldri av en full lastekasse mens maskinen står sidelengs i en bakke. Endringer i vektfordelingen kan velte maskinen.
- Når du har tung last i lastekassen, må du redusere farten for å få lang nok bremseavstand. Ikke bråbrems. Vær ekstra forsiktig i bakker.
- Vær oppmerksom på at tung last øker bremselengden og reduserer muligheten til å svinge raskt uten å velte.
- Den bakre lasteplassen er kun beregnet for last, ikke passasjerer.
- Overbelast aldri maskinen. Merkeplaten (som er plassert midt under dashbordet) viser belastningsgrensen for maskinen. Tilhengere må aldri overbelastes, og maskinens bruttovekt må aldri overskrides.

Vedlikehold

- Før du overhaler eller justerer maskinen, må du stoppe motoren, sette på parkeringsbremsen og ta nøkkelen ut av nøkkelbryteren slik at ingen kan starte motoren ved et uhell.
- Jobb aldri under et hevet lasteplan uten å ha plassert støttepilarer på den helt utstrakte sylinderstangen.
- Kontroller at alle koblingene for hydrauliske ledninger er tette, og at alle hydrauliske slanger og ledninger er i god stand før systemet settes under trykk.
- Før du kobler fra eller utfører vedlikehold eller reparasjoner på det hydrauliske systemet, må du slippe ut alt trykket i systemet. Dette gjør du ved å stoppe motoren og senke tømmeventilen og/eller senke kassen og det andre utstyret. Sett hydraulikkspaken i avlastet stilling. Hvis kassen må stå i hevet stilling, må den sikres med sikkerhetsstøtter.
- For å passe på at hele maskinen er i god stand må du sørge for at alle muttere, bolter og skruer er godt strammet til.
- Reduser brannfaren ved å sørge for at det ikke er overflødig smørefett, gress, blader eller støv i motoren.
- Hvis motoren må være i gang for å utføre en vedlikeholdsjustering, må du passe på at klær, hender, føtter og andre kroppsdeler ikke er i nærheten av motoren eller andre bevegelige deler. Hold alle på avstand.
- Ikke kjør motoren med for høyt turtall ved å endre regulatorinnstillingene. Maksimal motorhastighet er 3 650 o/min. La en autorisert Toro-forhandler kontrollere maksimal hastighet med en turteller, slik at det blir utført på en sikker og nøyaktig måte.
- Ta kontakt med en autorisert Toro-forhandler hvis det er nødvendig med store reparasjoner eller du trenger hjelp.
- For best mulig ytelse og sikkerhet bør du bare kjøpe ekte Toro-reservedeler og -tilbehør. Det kan være farlig å bruke reservedeler og tilleggsutstyr som er laget av andre produsenter. Hvis du endrer maskinen på en måte som påvirker drift, ytelse, varighet eller bruk, kan det føre til personskader eller dødsfall. Slike endringer kan gjøre garantien fra Toro® ugyldig.

Sikkerhets- og instruksjonsmerker

Sikkerhetsmerker og instruksjoner er lett synlige for føreren og er plassert i nærheten av alle områder som representerer en potensiell fare. Bytt ut alle merker som er ødelagte eller mangler.

decal121-9775

121-9775

1. Advarsel – les *brukerhåndboken* og motta opplæring før bruk av maskinen.
2. Advarsel – bruk hørselvern.
3. Brannfare – slå av motoren før du fyller drivstoff.
4. Veltefare – kjør sakte i eller på tvers av skråninger, kjør sakte i svinger, ikke kjør raskere enn 31 km/t, kjør langsomt når du sleper en last eller kjører i ulendt terreng.
5. Fare for å falle, amputeringsfare for hånd eller fot – ikke frakt passasjerer på lasteplanet, ikke ha med en tredje passasjer, ikke ha hendene eller føttene utenfor maskinen mens den er i gang.

decal119-9727

119-9727

1. Horn
2. Timeteller
3. Frontlys
4. Motor – slå av
5. Motor på
6. Motor – start
7. Stikkontakt
8. Advarsel – les *brukerhåndboken*.
9. Kollisjonsfare – ikke bruk maskinen på offentlige veier, gater eller motorveier.
10. Ta aldri med passasjerer på lasteplanet.
11. Fare for å falle – ikke la barn få lov til å bruke maskinen.

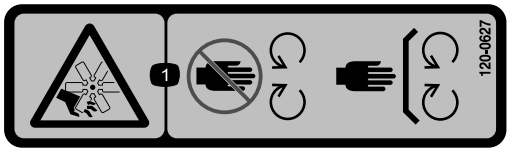

decal120-0627

120-0627

1. Fare for kutting/amputering av lemmer, vifte – hold deg borte fra bevegelige deler, behold alle skydd og vern på plass.

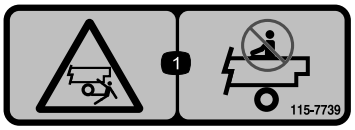

decal115-7739

115-7739

1. Fare for fallende gjenstand, klemfare, bivånere – ikke ta med passasjerer på maskinen.

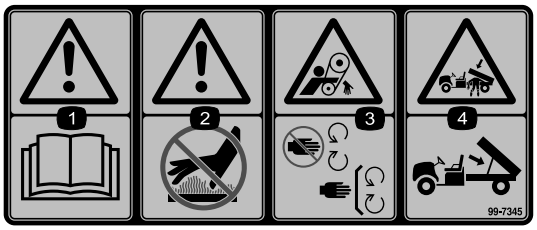

decal99-7345

99-7345

1. Advarsel – les *brukerhåndboken*.
2. Varm overflate / fare for brannsår – hold deg på trygg avstand fra den varme overflaten.
3. Viklingsfare, rem – hold avstand fra bevegelige deler, ha alle skydd og verneplater på plass.
4. Klemfare, lastekasse – bruk støttestangen for å støtte lasteplanet.

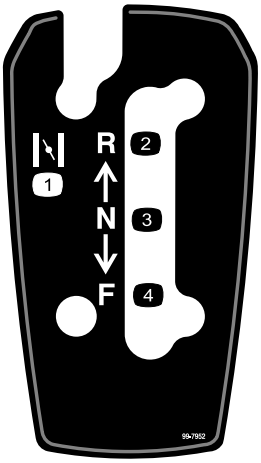

decal99-7952

99-7952

1. Choker
2. Revers
3. Fri
4. Fremover

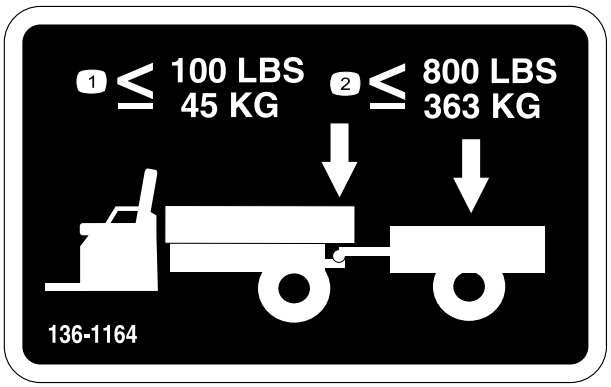

decal136-1164

136-1164

1. Ikke overstig en tauevekt på 45 kg.
2. Ikke overstig en transportlast på 363 kg.

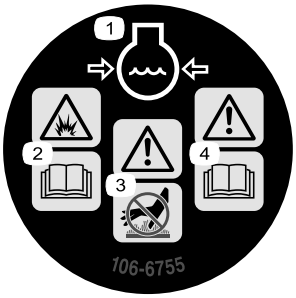

decal106-6755

106-6755

1. Kjølevæske under trykk.
2. Eksplosjonsfare – les *brukerhåndboken*.
3. Advarsel – ikke rør den varme overflaten.
4. Advarsel – les *brukerhåndboken.*

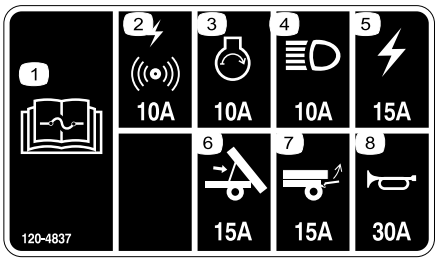

decal120-4837

120-4837

1. Les *brukerhåndboken* hvis du vil ha mer informasjon om sikringer.
2. Alarm/stikkontakt (10 A)
3. Motor (10 A)
4. Frontlys (10 A)
5. Sikring for maskinen (15 A)
6. Heis (15 A)
7. Bakheis (15 A)
8. Horn (30 A)

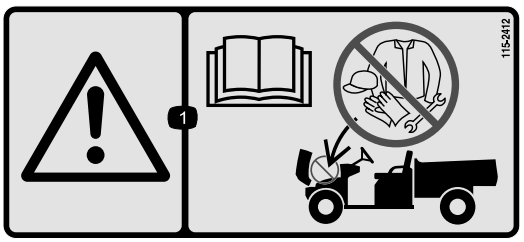

decal115-2412

115-2412

1. Advarsel – les *brukerhåndboken*, ingen lagringsplass.

Montering

Løse deler

Bruk diagrammet nedenfor som en sjekkliste for å kontrollere at alle delene er sendt.

Prosedyre	Beskrivelse	Ant.	Bruk
1	Ratt Deksel Skive (½ tomme)	1 1 1	Montering av rattet (kun modell 07236TC).
2	Ingen deler er nødvendige	–	Koble til batteriet (kun modell 07236TC).
3	Ingen deler er nødvendige	–	Kontroller væskenivåer og lufttrykk i dekk.
4	Brukerhåndbok Brukerhåndbok for motoren Delekatalog Sikkerhetsopplæringsmateriale Registreringskort Kontrollskjema før levering Kvalitetssertifikat Nøkkel	1 1 1 1 1 1 1 2	Les brukerhåndboken og se på opplæringsmaterialet før du tar i bruk maskinen.
5	Ingen deler er nødvendige	–	Kjør inn bremsene.

Merk: Angi hva som er høyre og venstre side på maskinen ved å stå i normal arbeidsstilling.

1

Montering av rattet (kun modell 07236TC)

Deler som er nødvendige for dette trinnet:

1	Ratt
1	Deksel
1	Skive (½ tomme)

Prosedyre

1. Hvis dekselet er montert, må du fjerne det fra rattet (Figur 3).
2. Fjern låsemutteren (1/2 tomme) fra rattstangen (Figur 3).
3. Før rattet og skiven (1/2 tomme) inn på rattstangen (Figur 3).
4. Fest rattet til stangen med låsemutteren (1/2 tomme) og stram den til med et moment på 27–34 Nm.
5. Monter dekselet på rattet (Figur 3).

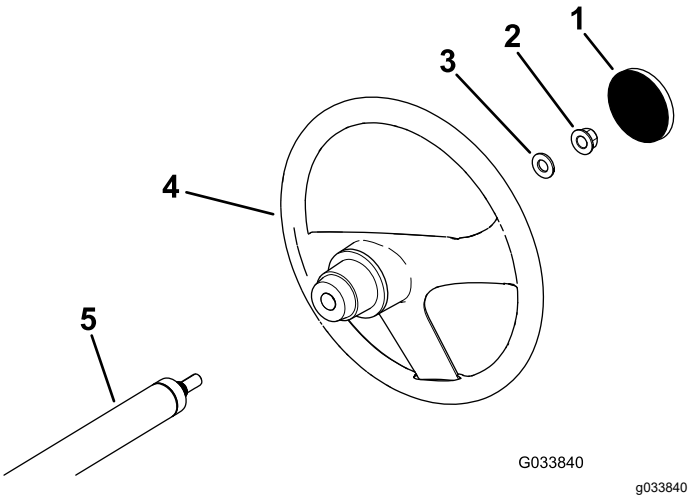

Figur 3

1. Deksel
2. Låsemutter (½ tomme)
3. Skive (½ tomme)
4. Ratt
5. Rattstang

2

Koble til batteriet (kun modell 07236TC)

Ingen deler er nødvendige

Prosedyre

⚠ ADVARSEL

Feilaktig ruting av batterikabler kan skade maskinen og kablene og forårsake gnister. Gnistene kan føre til at batterigassene eksploderer, noe som kan forårsake personskade.

- **Koble alltid fra den negative (svarte) batterikabelen før du kobler fra den positive (røde) kabelen.**
- **Koble alltid til den positive (røde) batterikabelen først.**

1. Klem batteridekselet for å løsne tappene fra batteribasen (Figur 4).

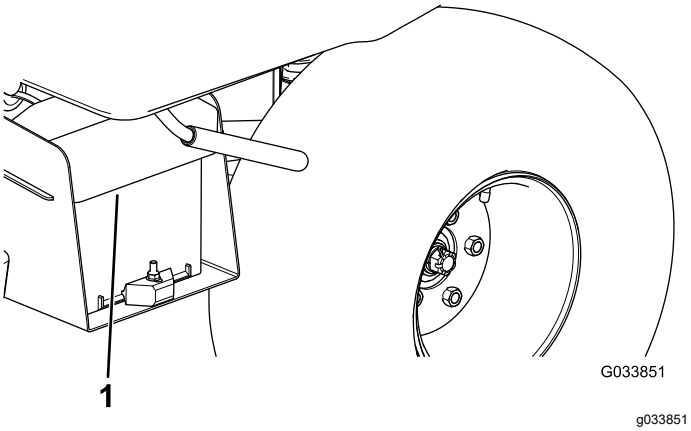

Figur 4

1. Batterideksel

2. Fjern batteridekselet fra batteribasen (Figur 4).
3. Koble den positive kabelen (rød) til den positive (+) polen på batteriet og fest kabelen med skruene og mutrene (Figur 5).

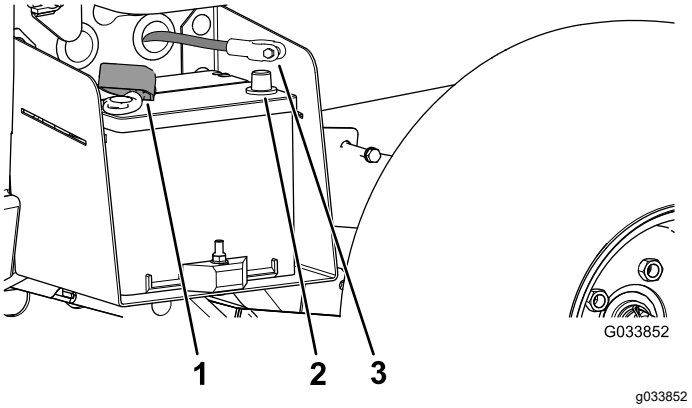

Figur 5

1. Isolatorhette (positiv batterikabel)
2. Negativ batteripol
3. Negativ batterikabel

4. Skyv isolatorhetten over den positive polen.

   Merk: Isolatorhetten brukes til å hindre en mulig kobling til jord.

5. Koble den negative kabelen (svart) til den negative (+) polen på batteriet og fest kabelen med skruer og mutre.
6. Sett batteridekselet på batterikassen (Figur 4).
7. Klem batteridekselet, innrett tappene til batteribasen og slipp batteridekselet (Figur 4).

3

Kontrollere væskenivåer og trykk i dekk

Ingen deler er nødvendige

Prosedyre

1. Sjekk motoroljenivået før og etter du bruker motoren for første gang. Se Kontrollere motoroljenivået (side 21).
2. Kontroller bremsevæskenivået før du bruker motoren for første gang. Se Sjekke bremsevæskenivået (side 20).
3. Kontroller transakselvæskenivået før du bruker motoren for første gang. Se Kontrollere transakselvæskenivået (side 40).
4. Kontroller lufttrykket i dekkene. Se Kontrollere trykket i dekkene (side 22).

4

Lese håndboken og se sikkerhetsopplæringsmaterialet

Deler som er nødvendige for dette trinnet:

1	*Brukerhåndbok*
1	Brukerhåndbok for motoren
1	*Delekatalog*
1	Sikkerhetsopplæringsmateriale
1	Registreringskort
1	*Kontrollskjema før levering*
1	Kvalitetssertifikat
2	Nøkkel

Prosedyre

- Les *Brukerhåndboken*, og brukerhåndboken for motoren.
- Se på førerens sikkerhetsopplæringsmateriale.
- Fyll ut registreringskortet.
- Fyll ut *Kontrollskjema før levering*.
- Se *kvalitetssertifikatet*.

5

Kjøre inn bremsene

Ingen deler er nødvendige

Prosedyre

For å sikre optimal ytelse i bremsesystemet, må du kjøre inn bremsene før du tar maskinen i bruk.

1. Akselerer maskinen til full hastighet og brems for å stanse maskinen raskt uten å blokkere bremsene.
2. Gjenta denne prosedyren ti ganger, vent i ett minutt mellom hver gang du stopper slik at bremsene ikke overopphetes.

   Viktig: **Denne prosedyren er mest effektiv når maskinen er lastet med 227 kg.**

Oversikt over produktet

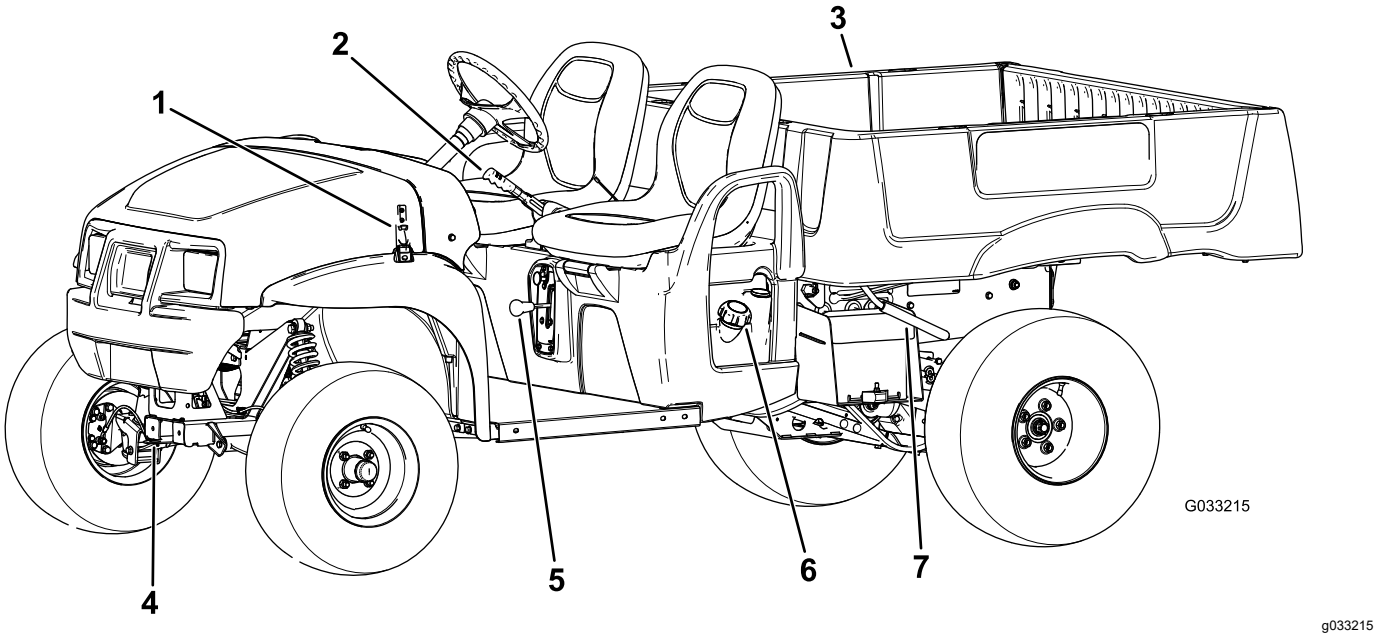

Figur 6

1. Panserlås
2. Håndtak til parkerings-brems
3. Lastekasse
4. Slepekobling
5. Girspak
6. Drivstofflokk
7. Lastekassespak

Kontroller

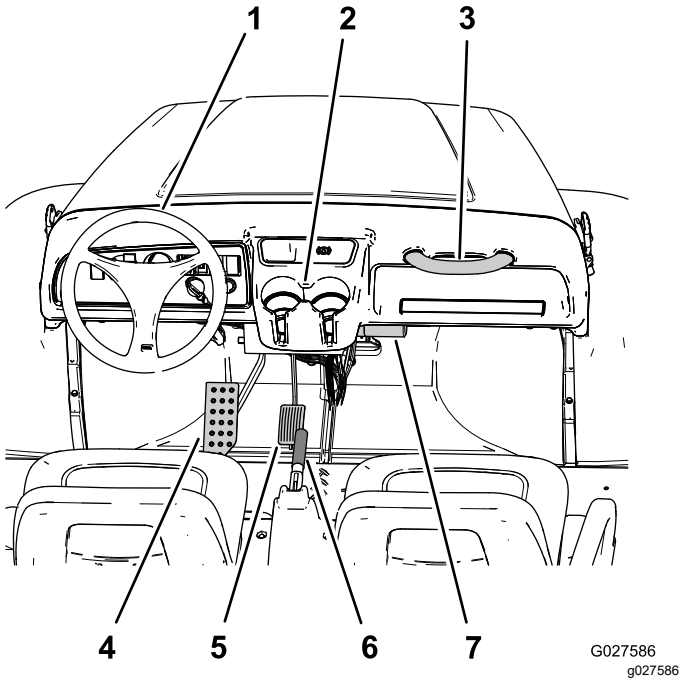

Figur 7

1. Ratt
2. Koppeholder
3. Passasjerhåndtak
4. Bremsepedal
5. Gasspedal
6. Håndtak til parkeringsbrems (midtkonsoll)
7. Oppbevaringsrør for *brukerhåndboken*

Gasspedal

Bruk gasspedalen (Figur 7) til å variere bakkehastigheten til maskinen. Trykk ned gasspedalen for å starte motoren. Farten øker ytterligere ved at pedalen trykkes ned. Når du slipper opp pedalen, senkes farten på maskinen og motoren slås av.

Merk: Maksimum fart fremover er 26 km/t.

Bremsepedal

Bruk bremsepedalen til å stanse eller senke maskinens hastighet (Figur 7).

⚠ FORSIKTIG

Hvis du bruker en maskin med slitte eller feiljusterte bremser, kan det føre til personskader.

Hvis bremsepedalen går nærmere enn 25 mm fra gulvet i maskinen, må bremsene justeres eller repareres.

Parkeringsbremsespak

Parkeringsbremsespaken er plassert mellom setene (Figur 6 og Figur 7). Når du stopper motoren, må du sette på parkeringsbremsen for å hindre at maskinen beveger seg ved et uhell. Trekk bremsespaken opp for å sette på parkeringsbremsen. Frigjør parkeringsbremsen ved å skyve spaken ned. Aktiver parkeringsbremsen hvis maskinen parkeres i en bratt skråning.

Girspak

Girspaken er plassert mellom setene og under parkeringsbremsespaken. Girspaken har tre posisjoner: FREMOVER, REVERS og FRI (Figur 6).

Merk: Motoren starter og går i en av de tre posisjonene.

Viktig: **Du må alltid stoppe maskinen før du skifter gir.**

Hornknapp

Kun modell 07236TC

Hornknappen er plassert ved det nedre venstre hjørnet av instrumentpanelet (Figur 8). Trykk på hornknappen for å aktivere hornet.

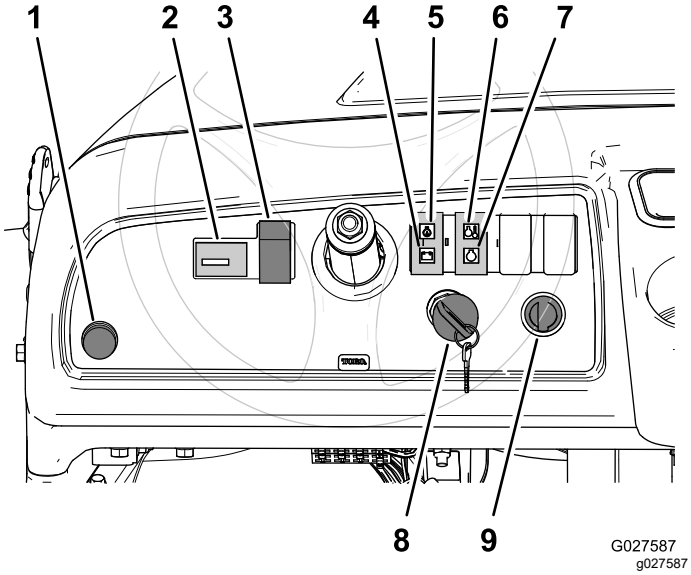

Figur 8

1. Hornknapp (modell 07236TC)
2. Timeteller
3. Lysbryter
4. Batterilys
5. Indikatorlampe for motoroljetrykk
6. Indikatorlampe for motorens kjølevæsketemperatur
7. Indikatorlampe for glødeplugg
8. Nøkkelbryter
9. Stikkontakt

Lysbryter

Lysbryteren er plassert til venstre for rattstammen (Figur 8). Bruk lysbryteren til å slå på frontlyktene. Skyv lysbryteren opp for å slå på frontlyktene eller skyv ned for å slå av lysene.

Timeteller

Timeteller er plassert til venstre for lysbryteren (Figur 8). Bruk timetelleren til å finne ut totalt antall timer som motoren har vært i gang. Timetelleren starter hver gang du vrir tenningsnøkkelen til PÅ-stillingen eller motoren går.

Batterilys

Batterilyset er plassert til høyre for rattstammen og over oljelyset (Figur 8). Batterilyset slås på i flere sekunder når du først starter motoren, og slås deretter av når motoren er i gang. Hvis lyset fortsatt lyser når motoren går, er generatoren, batteriet eller det elektriske systemet skadet.

Indikatorlampe for motoroljetrykk

Indikatorlampen for motoroljetrykk er plassert til høyre for rattstammen (Figur 8). Oljelampen advarer operatøren hvis motoroljetrykket faller under et nivå der det er trygt å bruke maskinen. Hvis lampen tennes og forblir på, må du slå av motoren og kontrollere motoroljenivået. Tilsett olje på motoren hvis det er nødvendig. Se Kontrollere motoroljenivået (side 21).

Merk: Det kan hende at oljeindikatorlyset blinker. Dette er normalt, og du trenger ikke å gjøre noe.

Indikatorlampe for motorens kjølevæsketemperatur

Indikatorlampen for motorens kjølevæsketemperatur er plassert til høyre for indikatorlampene for batteri og motoroljetrykk og over indikatorlampen for glødeplugg (Figur 8). Indikatorlampen for motorens kjølevæsketemperatur advarer føreren om at kjølevæsketemperaturen til motoren er for varm til å fortsette å kjøre maskinen (motoren er i ferd med å bli overopphetet). Slå av motoren og la maskinen kjøle seg ned. Kontroller kjølevæskenivået og remmen til viften og vannpumpen. Fyll på kjølevæske i kjølevæskebeholderen etter behov, og skift ut eventuelle slitte, skadde eller slurende remmer.

Viktig: **Hvis motoren overopphetes, kontakt en autorisert Toro-forhandler for diagnose og reparasjon.**

Indikatorlampe for glødeplugg

Indikatorlampen for glødeplugg er plassert til høyre for indikatorlampene for batteri og motoroljetrykk og under indikatorlampen for motorens kjølevæsketemperatur (Figur 8). Indikatorlampen for glødeplugg lyser rødt når du vrir nøkkelbryteren til PÅ-stilling og motoren er kald. Lampen indikerer at glødepluggene er i drift.

Nøkkelbryter

Nøkkelbryteren (Figur 8) brukes til å slå motoren på og av, og har 3 stillinger: OFF (AV), ON (PÅ)

ogSTART. Vri nøkkelen med klokken til PÅ-stilling for å aktivere glødepluggene. Når indikatorlampen for glødeplugg slukner, vri tenningsnøkkelen med klokken til START-stillingen. Når motoren starter, vrir du nøkkelen mot klokken til KJØR-stillingen.

Hvis du vil stanse motoren, vrir du nøkkelen mot klokken til AV-stillingen.

Stikkontakt

Stikkontakten er plassert til høyre for nøkkelbryteren (Figur 8). Bruk stikkontakten som 12 volts strømkilde til valgfritt elektrisk tilbehør.

Drivstoffmåler

Drivstoffmåleren (Figur 9) er på drivstofftanken ved siden av påfyllingslokket, på venstre side av maskinen. Måleren viser hvor mye drivstoff det er i tanken.

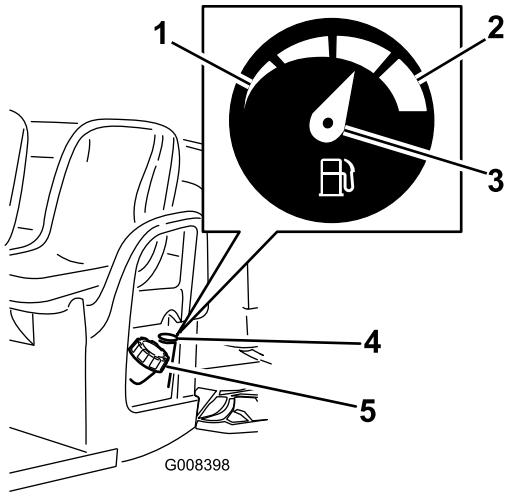

g008398

Figur 9

1. Tom
2. Full
3. Nål
4. Drivstoffmåler
5. Drivstofftanklokk

Passasjerhåndtak

Passasjerhåndtakene er plassert på høyre side av dashbordet og på utsiden av hvert sete (Figur 10).

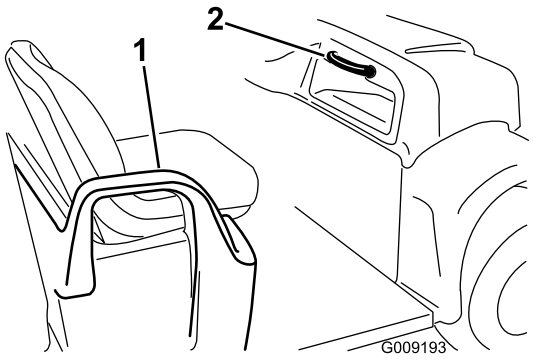

g009193

Figur 10

1. Håndtak – hoftestøtte
2. Passasjerhåndtak

Spesifikasjoner

Merk: Spesifikasjoner og konstruksjon kan forandres uten varsel.

Grunnvekt	Tørr 590 kg
Klassifisert kapasitet (på bakkenivå)	749 kg totalt, herunder 90,7 kg fører og 90,7 kg passasjer, last, trekkoblingsvekt, brutto tilhengervekt, ekstrautstyr og vedheng
Kjøretøyets maksimum bruttovekt (på bakkenivå)	1341 kg totalt, inkludert alle vektene som er oppgitt overfor
Maksimum lastekapasitet (på jevn overflate)	567 kg totalt, inkludert trekkoblingsvekt og tilhengerens bruttovekt
Tauekapasitet: Standardkobling Høybelastningskobling	 Koblingsarmvekt er 45 kg Maksimum tilhengervekt er 363 kg Koblingsarmvekt er 45 kg Maksimum tilhengervekt er 544 kg
Total bredde	150 cm
Total lengde	299 cm (117,75 inches)
Bakkeklaring	25,4 cm foran uten last og fører, 18 cm bak uten last og fører
Hjulavstand	205,7 cm (81 inches)
Hjulets slitebane (midtlinje til midtlinje)	124,5 cm foran, 120 cm bak
Lastekassens lengde	116,8 cm innvendig, 132,7 cm utvendig
Lastekassens bredde	124,5 cm på innsiden, 150 cm på utsiden av de støpte skjermene
Lastekassens høyde	25,4 cm innvendig
Maksimumshastighet	26 km/t
Motorhastighet (kan ikke justeres)	Lavt tomgangsturtall 1 200–1 300 o/min. Høyt tomgangsturtall 3 420–3 520 o/min

Tilbehør/tilleggsutstyr

Et utvalg av Toro-godkjent tilbehør som kan brukes sammen med maskinen for å forbedre og utvide dens funksjoner er tilgjengelig. Ta kontakt med din autoriserte serviceforhandler, eller gå til www.Toro.com for å få en liste over godkjent tilbehør og utstyr.

Bruk

Merk: Angi hva som er høyre og venstre side på maskinen ved å stå i normal arbeidsstilling.

Tenk sikkerhet først

Vi ber deg om å se nøye på alle sikkerhetsinstruksjoner og symboler i avsnittet om sikkerhet. Kunnskap om dette kan forhindre personskader.

⚠ FARE

Hvis du bruker denne på vått gress eller i bratte skråninger kan det føre til at maskinen sklir og at du mister kontrollen.

Hvis hjulene kjører over en kant kan det føre til velt, som igjen kan resultere i alvorlig skade, dødsfall eller drukning.

Hvordan unngå at kjøretøyet sklir samt tap av kontroll:

- **Ikke bruk kjøretøyet i nærheten av kanter eller vann.**
- **Reduser hastigheten og vær svært forsiktig i skråninger.**
- **Ikke foreta brå endringer i hastighet eller retning.**

⚠ FORSIKTIG

Denne maskinen har en lydstyrke som kan føre til hørselsskade hvis du utsettes for denne lydstyrken i lengre perioder.

Bruk hørselsvern når du bruker denne maskinen.

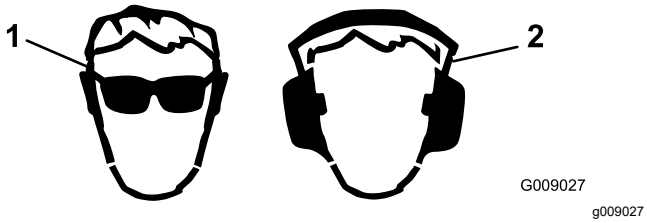

Figur 11

1. Bruk vernebriller.
2. Bruk hørselsvern.

Bruke lastekassen

Heve lastekassen

⚠ ADVARSEL

En hevet kasse kan falle og skade personer som arbeider under den.

- **Bruk alltid en støttestang for å holde kassen oppe før du jobber under den.**
- **Fjern lastemateriale fra kassen før du heiser den.**

⚠ ADVARSEL

Hvis du kjører mens lastekassen er hevet, kan dette føre til at maskinen velter eller ruller. Kassestrukturen kan bli skadet hvis du opererer maskinen med kassen hevet.

- **Bruk maskinen når lastekassen er nede.**
- **Senk kassen etter at den er tømt.**

⚠ FORSIKTIG

Hvis lasten er samlet nær bakenden av lastekassen når du løsner låsene, kan boksen plutselig velte, åpne seg og skade deg eller andre personer.

- **Sentrer lasten i lastekassen hvis det er mulig.**
- **Hold lastekassen ned, og påse at ingen lener seg over kassen eller står bak den når du løsner låsene.**
- **Fjern all last fra kassen før du løfter den for å vedlikeholde maskinen.**

1. Hev spaken på en av sidene av kassen og hev kassen (Figur 12).

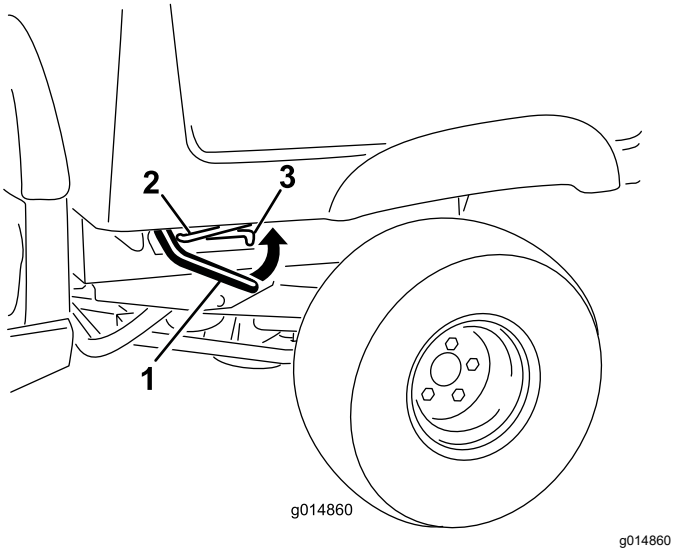

Figur 12

1. Spak
2. Støttestang
3. Sperrespor

2. Trekk støttestangen inn i sperresporet, og fest kassen (Figur 13).

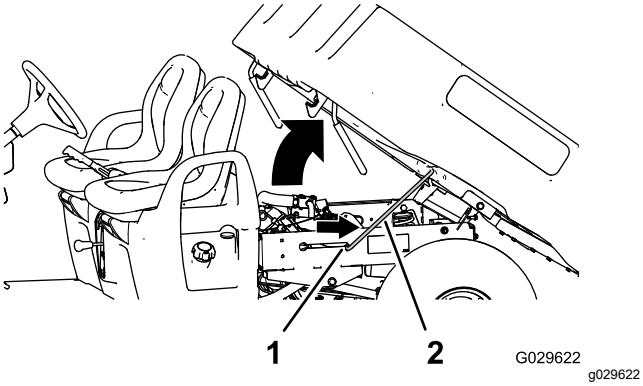

Figur 13

1. Sperrespor
2. Støttestang

Senke lastekassen

⚠ ADVARSEL

Lasteplanet kan være tungt. Hender eller andre kroppsdeler kan bli knust.

Hold hender og andre kroppsdeler unna når kassen senkes.

1. Hev lastekassen litt ved å heve låsespaken (Figur 12).
2. Trekk støttestangen ut av sperresporet (Figur 13).
3. Senk kassen til den låses sikkert på plass (Figur 13).

Åpne baklemmen

1. Pass på at lastekassen er nede og låst.
2. Løft ved å bruke løftegrepene på ryggpanelet til baklemmen (Figur 14).

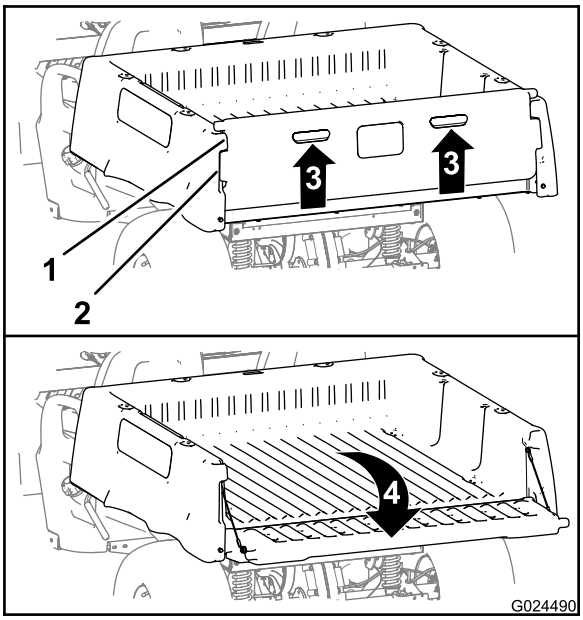

Figur 14

1. Baklemflens (lastekasse)
2. Låseflens (baklem)
3. Løft opp (løftegrep)
4. Vri bakover og ned

3. Juster låseflensene til baklemmen med åpningene mellom lastekassens baklemflenser (Figur 14).
4. Roter baklemmen bakover og ned (Figur 14).

Lukke baklemmen

Hvis du laster av løst materiale, som sand, stein eller trefliser fra lastekassen, kan noe materiale sette seg fast i hengslene til baklemmen. Gjør følgende før du lukker baklemmen.

1. Bruk hendene til å fjerne så mye materiale som mulig fra hengslene.
2. Vri baklemmen til ca. 45° vinkel (Figur 15).

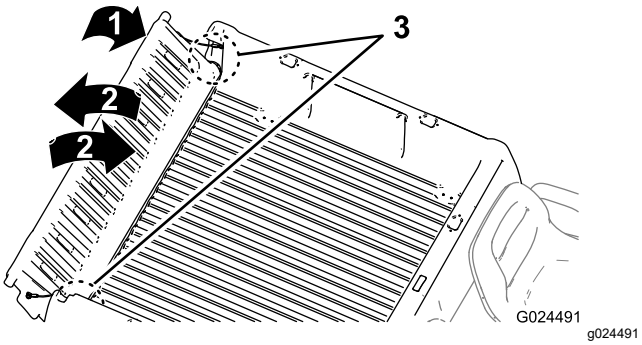

Figur 15

1. Vri baklemmen til ca. 45° vinkel.
2. Beveg baklemmen frem og tilbake flere ganger.
3. Hengselområde

3. Beveg baklemmen frem og tilbake flere ganger ved å riste den litt (Figur 15).

   Merk: Dette vil løsne eventuelt fastkjørt materiale fra hengslene.

4. Senk baklemmen og se etter materialer som ligger igjen i hengselområdet.
5. Gjenta trinn 1 til 4 til materialet er fjernet fra hengslene.
6. Vri baklemmen opp og ned til låseflensene til baklemmen er justert på linje med baklemlommen i lastekassen (Figur 14).

   Merk: Hev eller senk baklemmen for å justere låseflensene til baklemmen med de vertikale åpningene mellom baklemflensene på lastekassen.

7. Senk baklemmen til den sitter ordentlig bak på lastekassen (Figur 14).

   Merk: Låseflensene til baklemmen sikres av baklemflensene på lastekassen.

Utføre kontroller før start

Serviceintervall: For hver bruk eller daglig Kontroller følgende ting hver dag før du bruker maskinen:

- Kontroller bremsevæskenivåene, og tilsett angitt bremsevæske etter behov. Se Sjekke bremsevæskenivået (side 20).
- Kontroller motoroljen, og tilsett spesifisert olje etter behov. Se Kontrollere motoroljenivået (side 21).
- Kontroller lufttrykket i dekkene. Se Kontrollere trykket i dekkene (side 22).
- Kontroller at bremsepedalen virker.
- Kontroller at lysene virker.
- Snu rattet til venstre og høyre for å kontrollere styreevnen.
- Kontroller om det er oljelekkasje, løse deler eller andre åpenbare feil.

  Merk: Slå av motoren og vent til alle bevegelige deler har stoppet før du kontrollerer om maskinen har oljelekkasjer, løse deler og annen slitasje og skader.

Dersom noen av punktene ovenfor ikke er som de skal, må du si ifra til en mekaniker eller høre med din overordnede før du bruker maskinen. Din overordnede vil kanskje at du skal kontrollere andre deler daglig, så spør om hvilke eventuelle andre ansvarsområder du har.

Sjekke bremsevæskenivået

Serviceintervall: For hver bruk eller daglig Kontroller bremsevæskenivået før motoren startes for første gang.

Bremsevæsketype: DOT 3

1. Parker maskinen på en jevn overflate, slå av motoren, sett på parkeringsbremsen, og ta nøkkelen ut av nøkkelbryteren.
2. Hev panseret for å få tilgang til hovedbremsesylinderen og -beholderen (Figur 16).

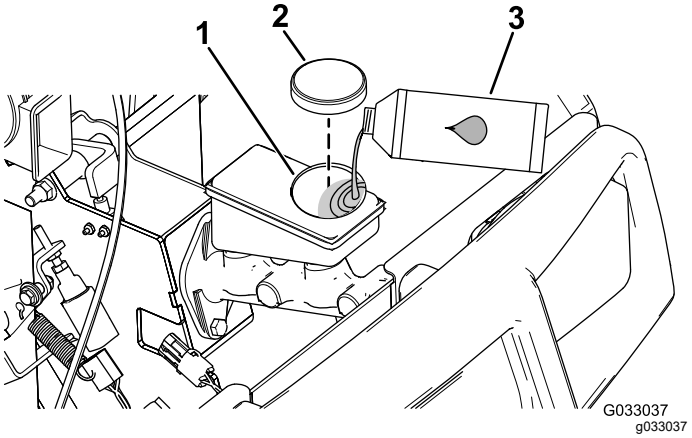

Figur 16

1. Påfyllingshals (beholder)
2. Beholderlokk
3. DOT 3-bremsevæske

3. Se på siden av beholderen for å se væskenivået (Figur 17).

   Merk: Nivået skal være over minimumslinjen.

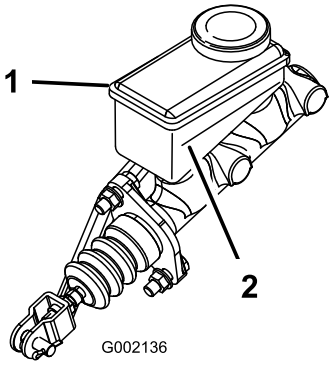

g002136

Figur 17

1. Bremsevæskebeholder
2. Minimumsgrense

4. Gjør følgende hvis væskenivået er lavt:
   A. Rengjør området rundt beholderen, og ta av lokket (Figur 16).
   B. Hell DOT 3-bremsevæske i beholderen til væskenivået er over minimumslinjen (Figur 17).

      Merk: Ikke overfyll tanken med bremsevæske.
   C. Sett lokket på beholderen (Figur 16).
5. Lukk maskinens panser.

Kontrollere motoroljenivået

Serviceintervall: For hver bruk eller daglig Kontroller oljenivået før motoren startes for første gang.

Merk: Maskinen leveres med olje i veivhuset. Oljen må imidlertid kontrolleres før og etter at du har startet motoren.

Oljetype: Renseolje (API service CH-4, CI-4, CJ-4 eller høyere)

Viskositet: Se tabellen nedenfor

USE THESE SAE VISCOSITY OILS

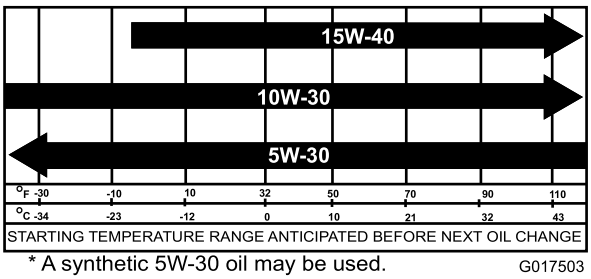

* A synthetic 5W-30 oil may be used.

G017503

g017503

Figur 18

1. Flytt maskinen til en jevn flate.
2. Hev lastekassen. Se Heve lastekassen (side 18).
3. Bruk en fille til å rengjøre rundt oljepeilestaven (Figur 19), slik at smuss ikke kan falle ned i peilestavrøret og skade motoren.

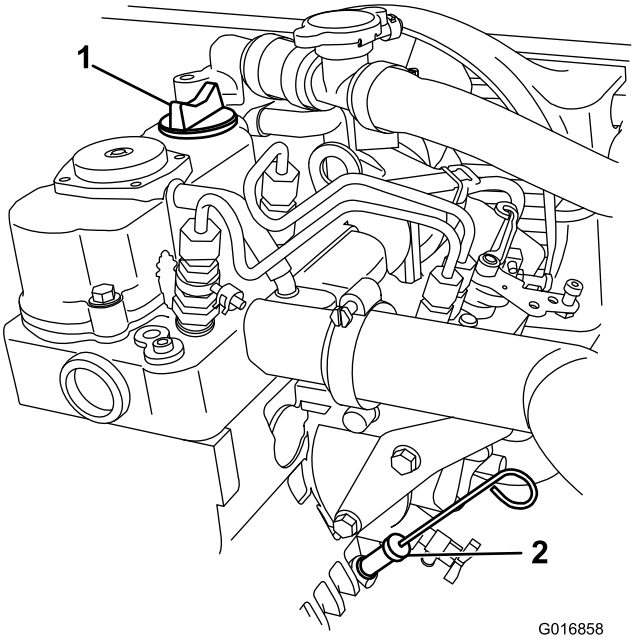

g016858

Figur 19

1. Påfyllingslokk
2. Peilestav

4. Ta ut peilestaven, og tørk av enden.
5. Skyv peilestaven helt inn i peilestavrøret (Figur 19).
6. Dra peilestaven ut og se på enden (Figur 19).

   Merk: Hvis oljenivået er lavt, må du ta av tanklokket fra motoren og fylle på angitt olje til nivået når opp til, men ikke over, Full-merket på peilestaven. Hell i olje sakte, og kontroller nivået ofte underveis. **Ikke overfyll motoren med olje.**
7. Sett peilestaven ordentlig på plass (Figur 19).
8. Senk lastekassen. Se Senke lastekassen (side 19).

Kontrollere trykket i dekkene

Serviceintervall: For hver bruk eller daglig

Lufttrykkområde for dekk: 0,55 til 1,03 bar

Viktig: **Ikke overskrid maksimalt lufttrykk som er angitt på siden av dekket.**

Merk: Lufttrykket i dekkene bestemmes ut fra hvor tung den aktuelle lasten er.

1. Kontroller lufttrykket i dekkene.

   Merk: Lufttrykket i for- og bakdekkene er 0,55 til 1,03 bar.

   - Bruk lavere lufttrykk i dekkene for lettere belastning, mindre jordkomprimering, jevnere kjøring og mindre dekkmerker.
   - Bruk høyere lufttrykk i dekkene ved tyngre belastning og høyere hastighet.

2. Hvis det er nødvendig, justerer du lufttrykket i dekkene ved å fylle på eller slippe ut luft fra dekkene.

Fylle drivstoff

Anbefalt drivstoff

Motoren drives på rent, friskt dieseldrivstoff med minimum cetankvalitet på 40. Ikke kjøp mer drivstoff enn det som kan brukes opp i løpet av 30 dager, dette for å sikre at drivstoffet er ferskt.

Bruk dieseldrivstoff av sommertype (nr. 2-D) ved temperaturer over -7 °C og dieseldrivstoff av vintertype (nr. 1-D eller blanding av nr. 1-D/2-D) under -7 °C. Bruk av dieseldrivstoff av vintertype ved lavere temperaturer gir lavere flammepunkt og flytepunktsegenskaper, noe som gjør det enklere å starte og reduserer sjansene for kjemikalieseparasjon i drivstoffet pga. lave temperaturer.

Bruk av dieseldrivstoff av sommertype over -7 °C bidrar til bedret levetid for drivstoffpumpekomponentene.

Viktig: **Bruk aldri parafin eller bensin istedenfor dieseldrivstoff. Dersom du unnlater å følge denne advarselen, kan det skade motoren.**

Fylle tanken

Drivstofftankkapasitet: 26,5 l

1. Rengjør området rundt drivstofftanklokket.
2. Fjern drivstofftanklokket (Figur 20).

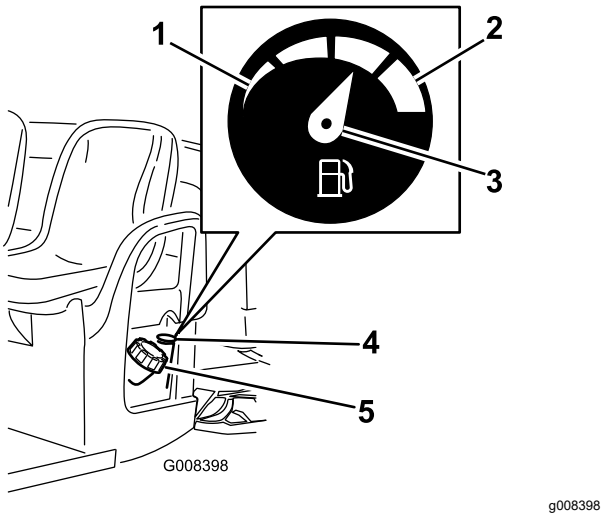

Figur 20

1. Tom
2. Full
3. Nål
4. Drivstoffmåler
5. Drivstofftanklokk

3. Fyll på tanken til ca. 25 mm under bunnen av påfyllingshalsen og sett på lokket.

   Merk: Ikke fyll for mye i drivstofftanken.

4. Fest drivstofftanklokket ordentlig.
5. Tørk opp eventuelt drivstoffsøl.

Starte motoren

Viktig: **Ikke prøv å dytte eller taue maskinen i gang.**

1. Sitt i førersetet, sett nøkkelen inn i nøkkelbryteren, trykk ned bremsen, og vri tenningsnøkkelen med klokken til PÅ-stillingen.

   Merk: Hvis ryggealarmen er montert og girspaken er i REVERS-stilling, vil varsellyden advare operatøren.

2. Når indikatorlampen for glødeplugg slukner, vri tenningsnøkkelen med klokken til START-stillingen.
3. Når motoren starter, vrir du nøkkelen mot klokken til KJØR-stillingen.
4. Koble fra parkeringsbremsen.

Stoppe maskinen

Viktig: **Bruk bremsen for å stanse maskinen i en bakke, og koble inn parkeringsbremsen for å holde den på plass. Bruk av gasspedalen til å stanse maskinen i en bakke kan skade maskinen.**

1. Ta foten bort fra gasspedalen.
2. Trykk bremsepedalen sakte ned for å sette på bremsen til maskinen stopper helt.

   Merk: Bremseavstanden kan variere avhengig av last og fart.

Parkere maskinen

1. Stopp maskinen på en jevn flate med bremsene, ved å trykke på bremsepedalen.
2. Sett på parkeringsbremsen ved å dra opp parkeringsbremsespaken.
3. Vri tenningsnøkkelen mot klokken til Av-stillingen.
4. Ta nøkkelen ut av tenningen.

Kjøre inn et nytt kjøretøy

Serviceintervall: Etter de 100 første timene—Følg retningslinjene for innkjøring av en ny maskin.

Følg retningslinjene for innkjøring av en ny maskin for å kunne utføre korrekt vedlikehold og gi kjøretøyet lang levetid.

- Påse at bremsene kjøres inn. Se 5 Kjøre inn bremsene (side 12).
- Kontroller væske- og motoroljenivåene regelmessig. Se etter tegn på at maskinen eller komponentene overopphetes.
- Når du har startet en kald motor, lar du den varmes opp i ca. 15 sekunder før du begynner å bruke maskinen.
- Varier hastighet under bruk. Unngå å starte og stoppe raskt.
- Du trenger ikke en innkjøringsolje for motoren. Original motorolje er av samme type som er spesifisert for vanlig oljeskift.
- Se Vedlikehold (side 25) for informasjon om spesielle lavtidskontroller.
- Kontroller posisjonen til forhjulsopphenget, og juster etter behov. Se Justere forhjulenes hjulspissing og skråstilling. (side 39).

Laste på lastekassen

Bruk følgende retningslinjer for å laste lastekassen og bruke maskinen:

- Overhold maskinens vektkapasitet og begrens vekten på lasten i lastekassen som beskrevet i Spesifikasjoner (side 17) og på merket for maskinens bruttovekt.

  Merk: Vektklassifiseringen er angitt for bruk kun på jevne flater.
- Reduser belastningsvekten i lastekassen når du kjører i bakker og i kupert terreng.
- Reduser belastningsvekten når du frakter høye materialer (og har et høyt tyngdepunkt) som stablet murstein, tømmerstokker eller gjødselssekker. Plasser lasten så lavt som mulig, og pass på at lasten ikke reduserer sikten bakover slik at du fortsatt kan se bak maskinen når du bruker den.
- Sentrer lasten ved å laste lastekassen på følgende måte:
  - Distribuer vekten i lastekassen likt fra side til side.

    Viktig: **Det er større sannsynlighet for at maskinen kan velte hvis lastekassen er lastet mer på én side.**
  - Fordel vekten i lastekassen likt foran og bak.

    Viktig: **Du kan miste styring eller maskinen kan velte hvis du plasserer vekten bak bakakselen, og trekket på fremhjulene reduseres.**
- Vær spesielt forsiktig ved transport av overdimensjonert last i lastekassen, spesielt hvis du ikke kan sentrere vekten på lastekassen.
- Fest om mulig lasten ved å binde den til lastekassen slik at den ikke beveger seg.
- Når du transporterer væske i en stor tank (for eksempel en spredertank), må du være forsiktig når du kjører maskinen opp eller ned bakker, når du plutselig forandrer fart eller stanser, eller når du kjører i kupert terreng.

Lastekassen har en kapasitet på 0,37 m^3. Hvor mye som kan plasseres i kassen uten at maskinens vektklassifisering overskrides, avhenger av materialtettheten. En kasse med våt sand på høyde med lastekassens side veier ca. 680 kg, som overstiger vektklassifiseringen med 113 kg. Men en kasse med ved i samme høyde veier 295 kg, som er under vektklassifiseringen.

Se tabellen nedenfor for å finne volumgrensene for de forskjellige materialene:

Materiale	Tetthet	Maks. lastekapasitet (på bakkenivå)
Grus, tørr	1 522 kg/m^3	Full
Grus, våt	1 922 kg/m^3	3/4 full
Sand, tørr	1 442 kg/m^3	Full

Sand, våt	1 922 kg/m³	3/4 full
Tre	721 kg/m³	Full
Bark	<721 kg/m³	Full
Jord, pakket	1 602 kg/m³	3/4 full (ca.)

Transportere maskinen

Bruk en tilhenger med brede ramper for å flytte maskinen store avstander. Pass på at maskinen er godt festet til tilhengeren. Se Figur 21 og Figur 22 for informasjon om festepunktene på maskinen.

⚠ FORSIKTIG

Løse seter kan falle av maskinen og tilhengeren under transport og lande på en annen maskin eller lage en hindring i veien.

Fjern setene eller pass på at setene er godt festet i sperrene.

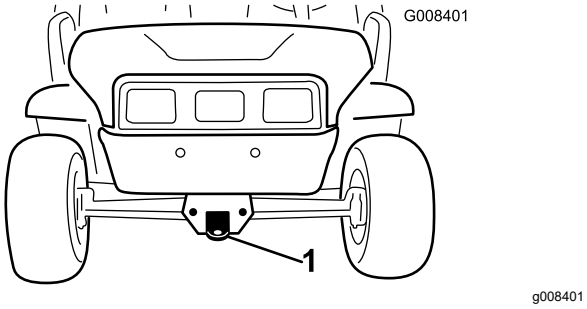

Figur 21

1. Tauetunge og festepunkt (foran på maskinen)

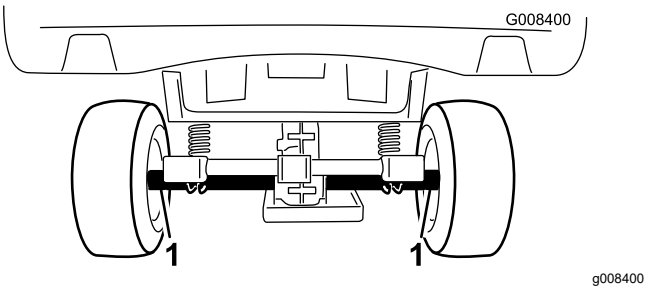

Figur 22

1. Festepunkter på bakakselen (bak på maskinen)

Taue maskinen

I nødstilfeller kan du taue maskinen over korte avstander. Dette skal imidlertid ikke være standardprosedyre.

⚠ ADVARSEL

Hvis du tauer i høy hastighet, kan du lett miste kontrollen over maskinen, noe som kan føre til personskader.

Tau aldri maskinen fortere enn 8 km/t.

Det må to personer til for å taue maskinen. Dersom du må flytte maskinen over en lengre avstand, bør den transporteres på en lastebil eller tilhenger. Se Taue en tilhenger (side 24)

1. Fjern drivremmen fra maskinen. Se Skifte drivremmen (side 46).
2. Fest et tau til koblingen på frontrammen (Figur 21).
3. Sett giret på maskinen i FRI, og koble fra parkeringsbremsen.

Taue en tilhenger

Maskinen kan taue tilhengere. Maskinen har to typer koblinger, avhengig av bruken. Ta kontakt med en autorisert Toro-forhandler hvis du vil ha mer informasjon.

Når du transporterer last eller trekker en tilhenger, må du ikke overbelaste maskinen eller tilhengeren. Overbelastning kan gi dårlig ytelse eller skade bremsene, akselen, motoren, transakselen, styringen, opphenget, karosseristrukturen eller dekkene. Plasser alltid 60 % av lastevekten foran på tilhengeren. Dermed er om lag 10 % av tilhengerens bruttovekt på maskinens trekkobling.

Maksimal lastevekt må ikke overskride 567 kg, inkludert tilhengerens bruttovekt. Hvis tilhengerens bruttovekt er 182 kg, vil maksimum lastevekt være 386 kg.

For at kjøretøyet skal ha tilfredsstillende brems og trekk, må du alltid ha last på lastekassen når du bruker tilhenger. Ikke overskrid tilhengerens brutto- eller totalvektgrense.

Unngå å parkere maskinen i en bakke med tilhenger. Hvis du er nødt til å parkere i en bakke, må du sette på parkeringsbremsen og blokkere tilhengerhjulene.

Vedlikehold

Merk: Last ned en kopi av elektronikkskjemaet fra www.Toro.com og søk etter maskinen din fra håndbok-koblingen.

Merk: Angi hva som er høyre og venstre side på maskinen ved å stå i normal arbeidsstilling.

Viktig: **Se brukerhåndboken for flere vedlikeholdsprosedyrer.**

Anbefalt vedlikeholdsplan

Vedlikeholdsintervall	Vedlikeholdsprosedyre
Etter de 8 første timene	• Kontroller drivremmens tilstand.
Etter de 50 første timene	• Skift motoroljen. • Skift motoroljefilteret.
Etter de 100 første timene	• Følg retningslinjene for innkjøring av en ny maskin.
For hver bruk eller daglig	• Utfør kontroller før oppstart. Kontroller følgende ting hver dag før du bruker maskinen: • Kontroller bremsevæskenivået. • Kontroller motoroljenivået. Kontroller oljenivået før motoren startes for første gang. • Kontroller trykket i dekkene. • Kontroller at girene virker. • Kontroller den primære drivclutchen. • Kontroller radiatorkjølevæskenivået.
Hver 100. driftstime	• Smør lagrene og hylsene. • Skift ut luftfilteret. Skift ut luftfilterelementet oftere hvis det er skittent eller skadet. • Kontroller tilstanden på dekkene og felgene. • Stram til hjulenes hakemuttere. • Se etter løse eller skadde komponenter i styringen og fjæringen. • Kontroller spissingen av forhjulene og skråstillingen. • Kontroller transakselvæskenivået. • Kontroller girspakens fri-stilling. • Rengjør motorens kjøleområder. • Kontroller bremsene.
Hver 150. driftstime	• Skift motoroljen (dobbelt så ofte under spesielle driftsforhold. Se . • Skift motoroljefilteret. Skift olje dobbelt så ofte under spesielle driftsforhold.
Hver 200. driftstime	• Rengjør den primære drivclutchen (oftere under skitne og støvete arbeidsforhold). • Juster parkeringsbremsen ved behov. • Kontroller tilstanden og spenningen til drivremmen.
Hver 300. driftstime	• Smør forhjullagrene.
Hver 400. driftstime	• Kontroller drivstoffslangene og -koblingene.
Hver 800. driftstime	• Bytt ut drivstoffilteret. • Skift transakselvæsken.
Hver 1000. driftstime	• Skift kjølevæsken i radiatoren. • Skift bremsevæsken.
Årlig	• Fullfør alle de årlige vedlikeholdsprosedyrene som er spesifisert i brukerhåndboken for motoren.

Kontrolliste for daglig vedlikehold

Ta kopi av denne siden for rutinemessig bruk.

Vedlikeholdskontroll-punkt	For uke:						
	Mandag	Tirsdag	Onsdag	Torsdag	Fredag	Lørdag	Søndag
Kontroller at bremsen og parkeringsbremsen virker.							
Kontroller at girskiftet/fri virker.							
Kontroller drivstoffnivået.							
Kontroller motoroljenivået.							
Kontroller transakselvæskenivået.							
Kontroller luftfilteret.							
Kontroller motorens kjøleribber.							
Kontroller uvanlige motorlyder.							
Kontroller uvanlige driftslyder.							
Kontroller at clutchen virker.							
Kontroller trykket i dekkene.							
Kontroller om det har oppstått oljelekkasjer.							
Kontroller at instrumentene virker.							
Kontroller at gasspedalen virker.							
Smør alle smøreniplene.							
Lakker ødelagt maling.							

⚠ ADVARSEL

Lastekassen må være hevet for å kunne utføre visse deler av rutinevedlikeholdet.

Når lastekassen er hevet, kan den falle ned og skade personer som befinner seg under den.

- **Bruk alltid støttestangen for å holde lastekassen oppe før du jobber under den.**
- **Fjern lastemateriale fra lastekassen før du jobber under den.**

⚠ FORSIKTIG

Dersom du lar nøkkelen stå i tenningen, kan noen utilsiktet starte motoren, noe som kan påføre deg eller andre personer alvorlige skader.

Fjern nøkkelen fra nøkkelbryteren og koble ledningen fra tennpluggen før du utfører vedlikehold. Legg kabelen til side, slik at den ikke kommer i kontakt med tennpluggen ved et uhell.

Forberedelse for vedlikehold

Vedlikeholde maskinen under spesielle driftsforhold

Hvis maskinen utsettes for noen av forholdene nedenfor, bør du utføre vedlikeholdet dobbelt så ofte:

- Ørkenbruk
- Drift i kaldt klima – under 10 °C
- Taue tilhenger
- Driftstid vanligvis mindre enn fem minutter
- Hyppig bruk under støvete forhold
- Anleggsarbeid
- Etter langvarig bruk i søle, sand, vann eller under andre skitne forhold må du kontrollere og rengjøre bremsene så fort som mulig. Dette forhindrer at slipende materiale påfører bremsene økt slitasje.
- Under hyppig bruk i vanskelige driftsforhold, bør du smøre alle smøreniplene og kontrollere luftfilteret daglig for å forhindre slitasje.

Klargjøre maskinen for vedlikehold

1. Parker maskinen på en jevn flate.
2. Sett på parkeringsbremsen, slå av motoren og ta ut nøkkelen fra nøkkelbryteren.
3. La motoren og eksosanlegget få kjøle seg ned.

Heise maskinen

⚠ FARE

Maskinen kan være ustødig når den er jekket opp. Den kan gli av jekken, og skade dem som er under.

- **Ikke start motoren når maskinen står på jekken.**
- **Ta alltid nøkkelen ut av bryteren før du går ut av maskinen.**
- **Blokker dekkene når maskinen støttes på løfteutstyr.**
- **Bruk jekkstøtter til å støtte maskinen når du har løftet den opp.**

Viktig: **Når motoren kjøres under vedlikehold og/eller motordiagnostikk, skal bakhjulene være 25 mm over bakken, og bakakselen støttes på jekk.**

- Løftepunktet foran på maskinen er foran på rammen bak tauetungen (Figur 23).

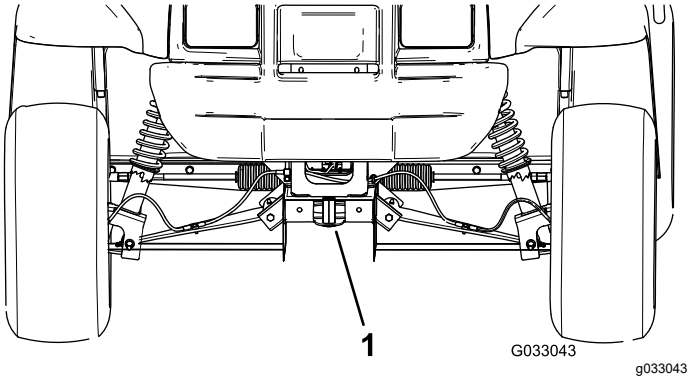

Figur 23

1. Fremre løftepunkt

- Løftepunktet bak på maskinen er under akselrørene (Figur 24).

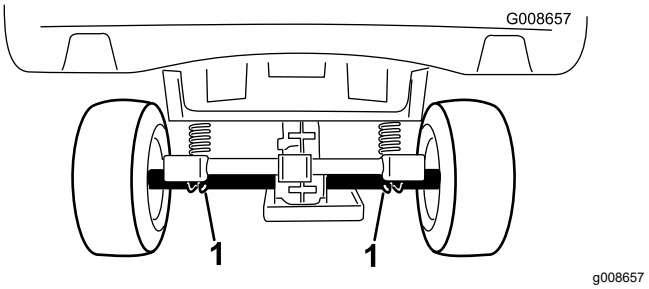

Figur 24

1. Bakre løftepunkter

Tilgang til panseret

Heve panseret

1. Løft opp håndtaket på gummilåsene på hver side av panseret (Figur 25).

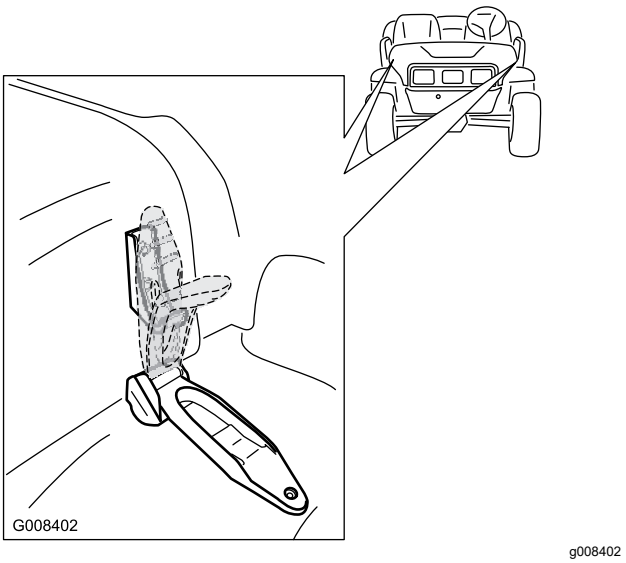

Figur 25

2. Åpne panseret.

Lukke panseret

1. Senk panseret forsiktig ned på chassiset.
2. Monter panseret ved å innrette gummilåsene på låsefestene på hver side av panseret (Figur 25).

Smøring

Smøre maskinen

Serviceintervall: Hver 100. driftstime/Årlig (avhengig av hva som kommer først)—Smør lagrene og hylsene. Smør maskinen oftere når den brukes til mer krevende oppgaver.

Smørefettype: Litiumbasert smørefett nr. 2.

1. Tørk av smøreniplene med en klut slik at fremmedmateriale ikke kan komme inn i lagrene eller hylsene.
2. Bruk en fettsprøyte og pump én eller to ganger for å få smørefettet inn i maskinens smørenipler.
3. Tørk vekk overflødig smørefett.

Smøreniplene er plassert innerst på kontrollarmene (Figur 26), parallellstagets kuleledd og den ytre enden av kontrollarmene (Figur 27).

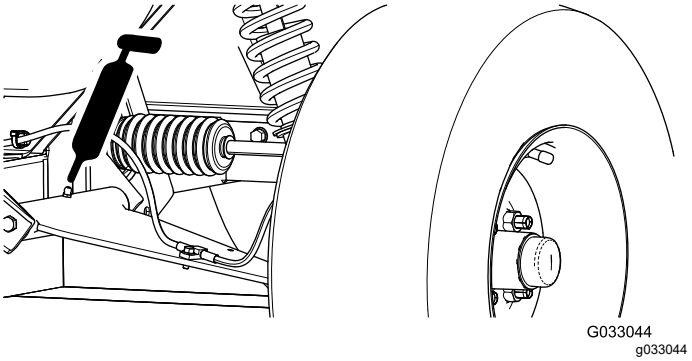

Figur 26
Venstre side

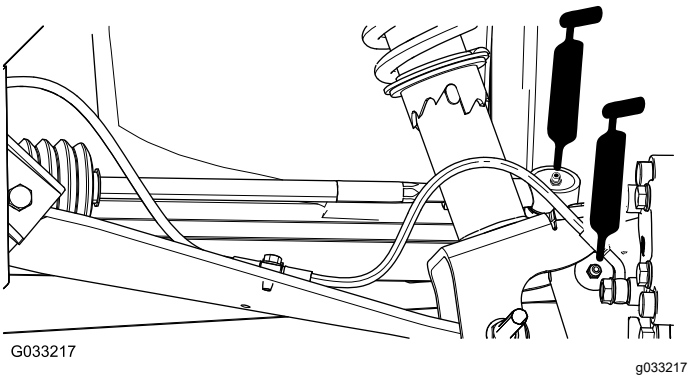

Figur 27
Venstre side

Smøre forhjullagrene

Serviceintervall: Hver 300. driftstime

Smørefettspesifikasjon: Mobilgrease XHP™-222

Fjerne nav og rotor

1. Hev den fremre enden av maskinen og støtt den med jekkstøtter.
2. Fjern de fire hakemutrene som fester hjulet til navet (Figur 28).

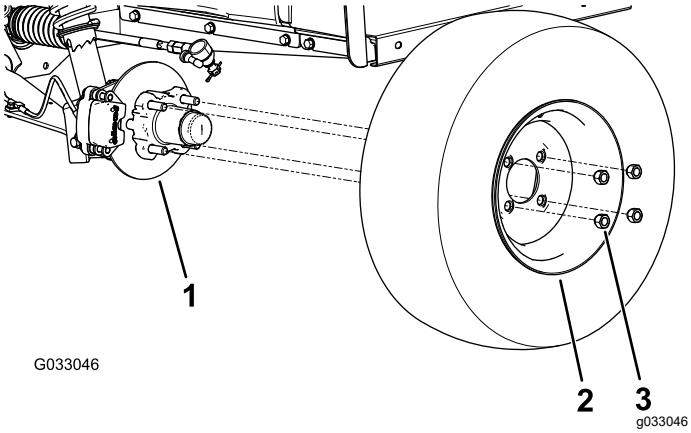

Figur 28

1. Nav
2. Hjul
3. Hakemutter

3. Fjern flenshodeboltene (3/8 x 3/4 tomme) som fester braketten for bremseenheten til spindelen og skiller bremsen fra spindelen (Figur 29).

   Merk: Støtt opp bremseenheten før du går videre til neste trinn.

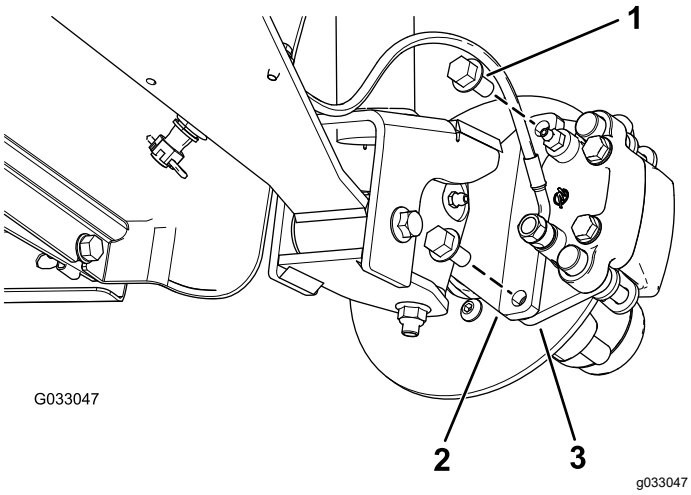

Figur 29

1. Flenshodebolter (3/8 x 3/4 tomme)
2. Spindel
3. Kaliperbrakett (bremseenhet)

4. Fjern støvhetten fra navet (Figur 30).

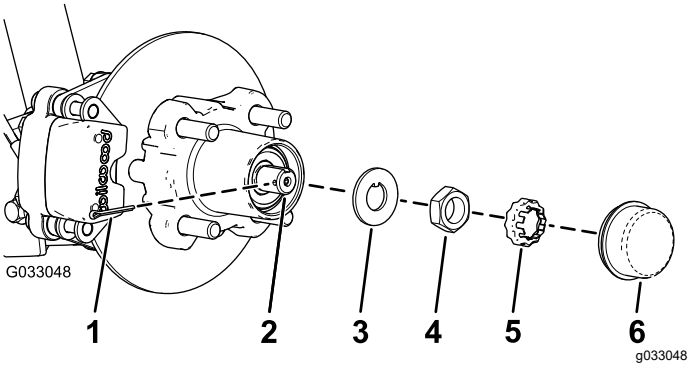

Figur 30

1. Hårnålssplint
2. Spindel
3. Skive med tapp
4. Spindelmutter
5. Holdemutter
6. Støvhette

5. Fjern hårnålssplinten og holdermutteren fra spindelen og spindelmutteren (Figur 30).
6. Fjern spindelmutteren fra spindelen, og skill navet og rotorenheten fra spindelen (Figur 30 og Figur 31).

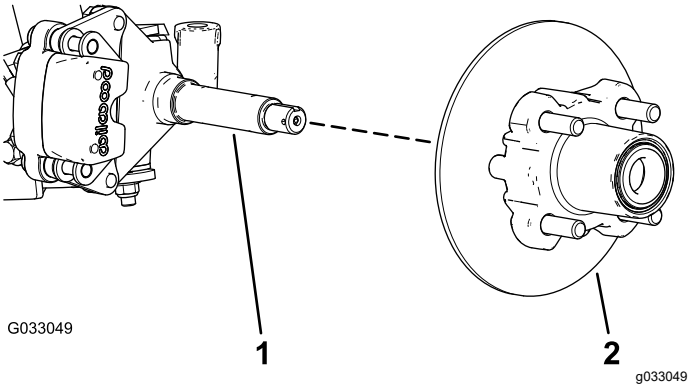

Figur 31

1. Spindel
2. Nav- og rotorenhet

7. Tørk av spindelen med en klut.
8. Gjenta trinn 1 til og med 7 for nav og rotor på motsatt side av maskinen.

Smøre hjullagrene

1. Fjern det utvendige lageret og kulesetet fra navet (Figur 32).

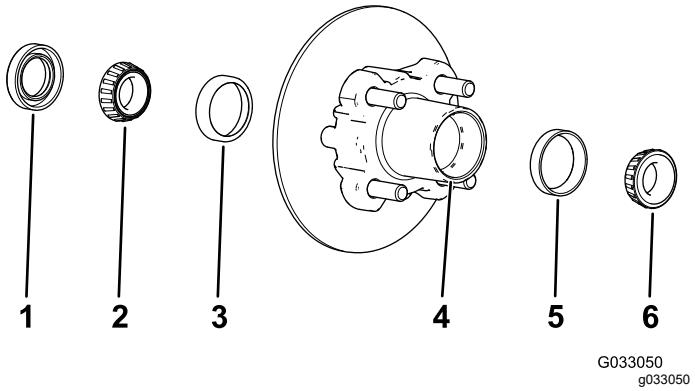

Figur 32

1. Tetning
2. Innvendig lager
3. Innvendig kulesete
4. Lagerhulrom (nav)
5. Utvendig kulesete
6. Utvendig lager

2. Fjern tetningen og det innvendige lageret fra navet (Figur 32).
3. Tørk tetningen ren og undersøk den for tegn på slitasje og skade.

   Merk: Bruk ikke løsemiddel når du rengjør tetningen. Skift ut tetningen hvis den er slitt eller skadet.
4. Tørk lagrene og kulesetene rene, og undersøk disse delene for tegn på slitasje og skade.

   Merk: Skift ut slitte eller skadde deler. Påse at lagre og kuleseter er rene og tørre.
5. Rengjør navets hulrom for fett, smuss og andre rester (Figur 32).
6. Fyll lagrene med det angitte smørefettet.
7. Fyll navets hulrom 50–80 % fullt med det angitte smørefettet (Figur 32).
8. Monter det innvendige lageret på den innvendige siden av navet, og monter tetningen (Figur 32).
9. Gjenta trinn 1 til og med 8 for lagrene på det andre navet.

Montere nav og rotor

1. Påfør et tynt, lett lag av det angitte smørefettet på spindelen (Figur 33).

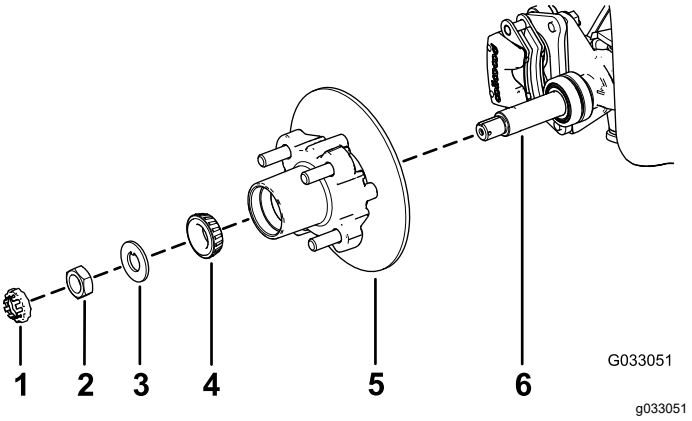

Figur 33

1. Holdemutter
2. Spindelmutter
3. Skive med tapp
4. Ytre lager
5. Nav, rotor, indre lager, kulesete og tetning
6. Spindel

2. Monter nav og rotor på spindelen med rotoren på innsiden (Figur 33).
3. Monter det utvendige lageret på spindelen, og plasser lageret i det utvendige setet (Figur 33).
4. Monter skiven med tapp på spindelen (Figur 33).
5. Skru spindelmutteren på spindelen, og stram til mutteren med et moment på 15 Nm mens du roterer navet for å sette lagrene på plass (Figur 33).
6. Løsne spindelmutteren til navet roterer fritt.
7. Stram spindelmutteren til med et moment på 170 til 225 Ncm.
8. Monter holderen over mutteren og sjekk at sporet i holderen er innrettet med hullet i spindelen for hårnålssplinten (Figur 34).

   Merk: Hvis sporet i holderen og hullet i spindelen ikke er på linje, trekk til spindelmutteren for å innrette sporet og hullet med maks moment på 226 Ncm på mutteren.

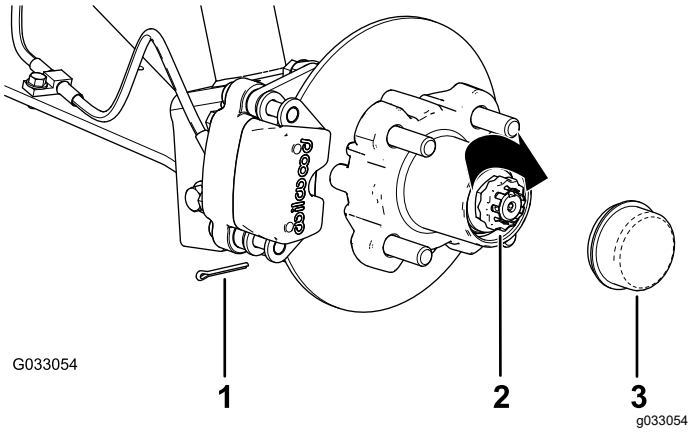

Figur 34

1. Hårnålssplint
2. Holdemutter
3. Støvhette

9. Monter hårnålssplinten og bøy begge beina rundt holderen (Figur 34).
10. Monter støvkoppen på navet (Figur 34).
11. Gjenta trinn 1 til og med 10 for nav og rotor på motsatt side av maskinen.

Montere bremser og hjul

1. Rengjør de to flenshodeboltene (3/8 x 3/4 tomme) og smør gjengeforseglingsmiddel med middels styrke på gjengene til boltene.
2. Innrett bremseklossene på begge sider av rotoren (Figur 29) og hullene i kaliperbraketten med hullene i bremsemonteringen på spindelrammen (Figur 33).
3. Monter kaliperbraketten til spindelrammen (Figur 29) ved hjelp av de to flensehodeboltene (3/8 x 3/4 tomme).

   Trekk til de to flenshodeboltene med et moment på 47–54 Nm.
4. Innrett hullene i hjulene med boltene i navet, og monter hjulet til navet med ventilstammen på utsiden (Figur 28).

   Merk: Påse at hjulets monteringsoverflate er på linje med navet.
5. Monter hjulet til navet ved hjelp av hakemutterne (Figur 28).

   Trekk til hakemutterne med et moment på 108–122 Nm.
6. Gjenta trinn 1 til og med 5 for bremse og hjul på motsatt side av maskinen.

Vedlikehold av motor

Vedlikeholde luftfilteret

Serviceintervall: Hver 100. driftstime Skift ut luftfilterelementet oftere hvis det er skittent eller skadet.

Merk: Luftfilteret må renses oftere (med noen få timers mellomrom) hvis maskinen er utsatt for mye støv og sand.

Kontrollere luftfilteret

1. Hev lastekassen, og sikre den med støttestangen. Se Heve lastekassen (side 18).
2. Kontroller om luftfilterhuset er skadet, noe som kan forårsake en luftlekkasje (Figur 35).

   Merk: Pass på at luftfilterdekslet er forseglet rundt luftfilterhuset.

   Merk: Skift et ødelagt luftfilterdeksel eller -hus.

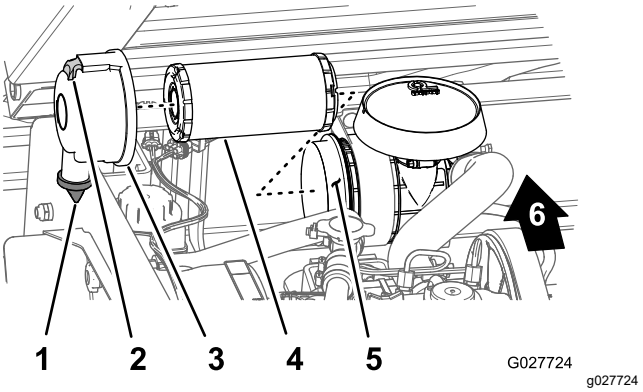

Figur 35

1. Smussutstøtningsport
2. Lås
3. Luftfilterdeksel
4. Luftfilterelement
5. Luftfilterhus
6. Baksiden av maskinen

3. Trekk låsen utover, og drei luftfilterdekslet mot klokken (Figur 35).
4. Fjern dekslet fra luftfilterhuset.
5. Skyv luftfilterelementet forsiktig ut av luftfilterhuset (Figur 35) for å redusere mengden støv som kommer ut.

   Merk: Pass på at filteret ikke slår borti luftfilterhuset.
6. Kontroller luftfilterelementet.
   - Monter filterelementet hvis luftfilterelementet er rent. Se Montere luftfilteret (side 32).
   - Hvis luftfilterelementet er skadet, skifter du ut filterelementet. Se Skifte luftfilteret (side 32).

Skifte luftfilteret

1. Fjern luftfilterelementet. Se trinnene 1 til 5 i Kontrollere luftfilteret (side 31).
2. Kontroller at det nye filteret ikke ble ødelagt under transporten.

   Merk: Kontroller tetningsenden av filteret.

   Viktig: **Ikke monter et ødelagt filter.**
3. Monter det nye luftfilteret. Se Montere luftfilteret (side 32).

Montere luftfilteret

Viktig: **Du må aldri bruke motoren uten at luftfilteret er installert, da det kan resultere i motorskader.**

Merk: Ikke bruk et skadet element.

Merk: Det anbefales ikke at det brukte luftfilterelementet rengjøres, ettersom filtermediet kan bli skadet.

1. Rengjør smussutstøtningsporten på luftfilterdekslet (Figur 35).
2. Fjern uttaksventilen i gummi fra dekslet, rengjør hulrommet og skift ut uttaksventilen (Figur 35).
3. Sett inn luftfilterelementet i luftfilterhuset ved å påføre trykk på den utvendige kanten av elementet for å sette det på plass i luftfilterhuset (Figur 35).

   Merk: Pass på at filteret er forseglet på riktig måte ved å legge trykk på ytterkanten av filteret når det monteres. Ikke trykk på det elastiske midtpunktet til filteret.
4. Innrett luftfilterdekslet med luftfilterhuset med gummiutløpsventilen i en nedadvendt stilling – mellom urviserposisjonene ca. kl. 5 og 7 sett fra enden (Figur 35).
5. Monter dekslet til huset med låsene (Figur 35).
6. Senk lastekassen. Se Senke lastekassen (side 19).

Kontrollere motoroljen

Merk: Skift olje og oljefilter oftere når driftsforholdene er svært støvete eller sandete.

Oljetype: Renseolje (API service CH-4, CI-4, CJ-4 eller høyere)

Viskositet: Se tabellen nedenfor

Veivhuset har en kapasitet på: 1,4 l når filteret er skiftet ut

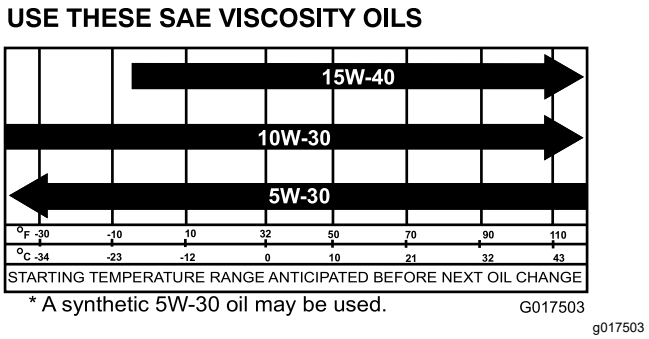

Figur 36

Skifte motorolje

Serviceintervall: Etter de 50 første timene

Hver 150. driftstime (dobbelt så ofte under spesielle driftsforhold. Se Vedlikeholde maskinen under spesielle driftsforhold (side 27).

1. Start maskinen, og la motoren gå i ett par minutter for å varme opp oljen.
2. Parker maskinen på en jevn overflate, slå av motoren, sett på parkeringsbremsen, og ta nøkkelen ut av nøkkelbryteren.
3. Hev lastekassen, og sikre den med støttestangen. Se Heve lastekassen (side 18).
4. Koble fra den negative batterikabelen. Se Koble fra batteriet (side 35).
5. Plasser et tappefat med kapasitet på minst 1,6 liter under tappepluggen (Figur 37).

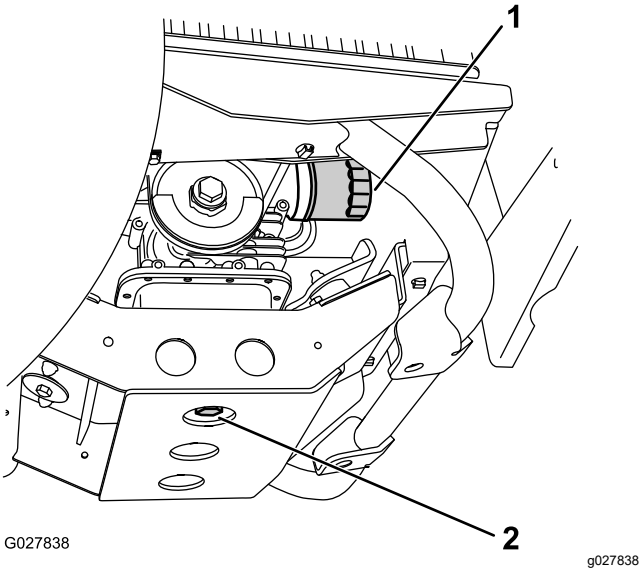

Figur 37

1. Motoroljefilter
2. Motoroljetappeplugg

6. Fjern tappepluggen (Figur 37).

   Merk: Tapp all oljen ut av motoren.

   Merk: Den brukte oljen skal kasseres på et godkjent gjenvinningssenter.

7. Monter fyllepluggen og forsegle den (Figur 37), og stram til med et moment på 45 til 53 Nm.
8. Rengjør rundt oljepeilestaven og påfyllingslokket, og ta ut peilestaven (Figur 38).

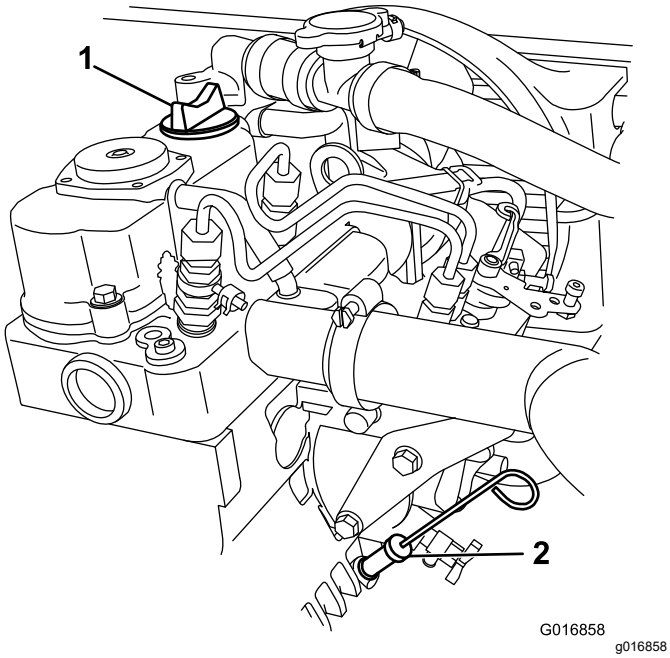

Figur 38

1. Påfyllingslokk
2. Peilestav

9. Hell olje inn i åpningen til oljenivået når opp til Full-merket på peilestaven.
10. Hell i olje sakte, og kontroller nivået ofte underveis.

    Merk: Ikke overfyll motoren med olje.

11. Monter peilestaven og skru på oljelokket.

Skifte motoroljefilteret

Serviceintervall: Etter de 50 første timene

Hver 150. driftstime/Årlig (avhengig av hva som kommer først) Skift olje dobbelt så ofte under spesielle driftsforhold.

1. Tapp olje fra motoren. Se trinn 1 til 7 i Kontrollere motoroljenivået (side 21).
2. Fjern det gamle oljefilteret (Figur 37).
3. Stryk et tynt lag med ren olje på den nye filterpakningen.
4. Tre det nye filteret på filteradapteren til pakningen kommer i kontakt med monteringsplaten. Stram deretter til filteret med ytterligere en halv til trekvart omdreining (Figur 37).

   Merk: Oljefilteret må ikke trekkes til for hardt.

5. Fyll veivhuset med den angitte oljen (Figur 36).
6. Start motoren og la den gå for å se om det er lekkasjer.
7. Stopp motoren og kontroller oljenivået.

   Merk: Hvis det er nødvendig, tilsetter du den angitte oljen i motoren til oljenivået er ved Full-merket på peilestaven.

Vedlikehold av drivstoffsystem

Kontrollere drivstoffslangene og -koblingene

Serviceintervall: Hver 400. driftstime/Årlig (avhengig av hva som kommer først)

Kontroller om drivstoffslanger, fester og klemmer er slitte, ødelagte eller løse.

Merk: Reparer komponenter i drivstoffsystem som er ødelagte eller lekker, før maskinen tas i bruk.

Skifte drivstoffilteret

Serviceintervall: Hver 800. driftstime/Årlig (avhengig av hva som kommer først)

1. Hev kassen, og støtt den med støttestangen.
2. Plasser en ren beholder under drivstoffilteret.
3. Skru filteret fra braketten (Figur 39).

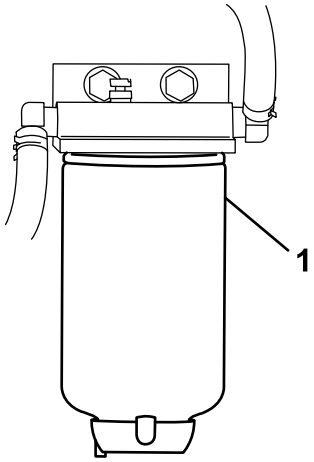

g017504

Figur 39

1. Drivstoffilter

4. Monter det nye filteret ved å dreie om filteret til det kommer i berøring med toppen av braketten, og stram det så ytterligere 3/4 omdreining.

Vedlikehold av elektrisk system

Vedlikeholde batteriet

Batterispenning: 12 V med 300 kaldstartampere ved –18 °C.

ADVARSEL

CALIFORNIA
Proposition 65-advarsel

Batteripoler, klemmer og tilknyttet tilbehør inneholder bly og blyforbindelser: kjemikalier som i den amerikanske delstaten California, er kjent for å føre til kreft og forplantningsskader. Vask hendene etter at du har håndtert batteriet.

⚠ FARE

Elektrolytten i batteriet inneholder svovelsyre, en dødelig gift som også kan forårsake alvorlige brannskader.

- **Ikke drikk elektrolytt, og unngå kontakt med hud, øyne og klær. Bruk vernebriller for å beskytte øynene og gummihansker for å beskytte hendene.**
- **Fyll batteriet i nærheten av rent vann som kan brukes til å skylle huden.**

- Batteriet må alltid holdes rent og fulladet.
- Batteriet må alltid holdes rent og fulladet.
- Hvis batteriklemmene er korroderte, må de rengjøres med en oppløsning av fire deler vann og én del natron.
- Smør litt fett på batteriklemmene for å beskytte dem mot korrosjon.

Koble fra batteriet

⚠ ADVARSEL

Feilaktig ruting av batterikablene kan skade maskinen og kablene og forårsake gnister. Gnistene kan føre til at batterigassene eksploderer, noe som kan forårsake personskade.

- **Koble alltid fra den negative (svarte) batterikabelen før du kobler fra den positive (røde) kabelen.**
- **Koble alltid til den positive (røde) batterikabelen før du setter på den negative (svarte) kabelen.**
- **Sørg for at batteristroppen alltid er på plass, for å beskytte og sikre batteriet.**

⚠ ADVARSEL

Batteriklemmene eller metallverktøyene kan kortslutte mot metallkomponenter og forårsake gnister. Gnistene kan føre til at batterigassene eksploderer, noe som kan forårsake personskade.

- **Når du fjerner eller monterer batteriet, må du passe på at batteriklemmene ikke berører metalldeler på maskinen.**
- **La ikke metallverktøy kortslutte mellom batteriklemmene og metalldelene på maskinen.**

1. Klem på sidene av batteridekslet, og fjern dekslet fra toppen av batteriet (Figur 40).

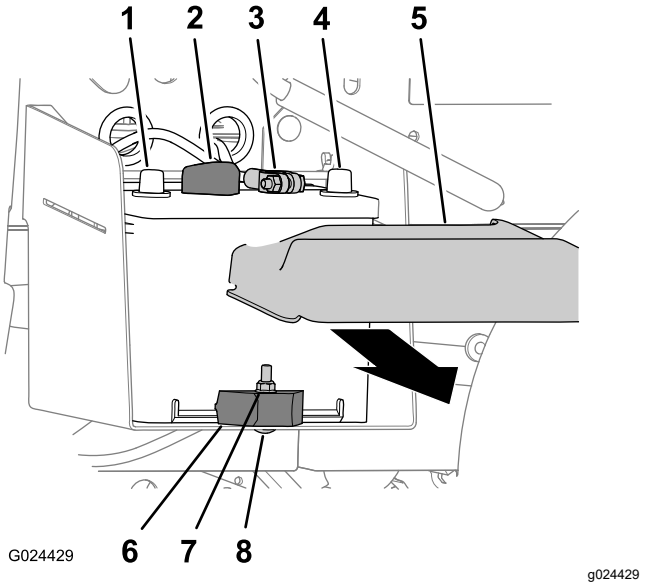

Figur 40

1.	Positiv batteriklemme	5.	Batterideksel
2.	Positiv batterikabel	6.	Batterifeste
3.	Negativ batterikabel	7.	Låsemutter
4.	Negativ batteriklemme	8.	Låsebolt

2. Koble den negative batterikabelen fra batteriklemmen (Figur 40).
3. Koble den positive batterikabelen fra batteriklemmen (Figur 40).

Fjerne batteriet

1. Koble fra batterikablene. Se Koble fra batteriet (side 35).
2. Fjern låsemutteren, låsebolten og batterifestet som fester batteriet til batteriholderen (Figur 40).
3. Fjern batteriet fra batteriholderen (Figur 40).

Montere batteriet

1. Juster batteriet til batteriholderen i maskinen (Figur 40).

   Merk: Pass på at de positive og negative polene til batteriet er stilt inn som vist i Figur 40.

2. Fest batteriet til batteriholderen med batterifestet, låsebolten og låsemutteren (Figur 40).
3. Koble til batterikablene. Se Koble til batteriet (side 36).

Koble til batteriet

1. Koble den positive batterikabelen til batteriklemmen (Figur 40).
2. Koble den negative batterikabelen til batteriklemmen (Figur 40).
3. Monter batterideksle over batteriet (Figur 40).

Lade batteriet

⚠ ADVARSEL

Når batteriet lades, utvikles det gasser som kan eksplodere.

Røyk aldri i nærheten av batteriet, og hold gnister og åpen ild borte fra batteriet.

Viktig: **Batteriet skal alltid være fulladet (spesifikk vekt 1,260). Dette er spesielt viktig for å hindre at batteriet blir ødelagt når temperaturen er under 0° C.**

1. Fjern batteriet fra maskinen. Se Koble fra batteriet (side 35).
2. Koble en batterilader på 3–4 A til batteripolene. Lad batteriet med 3–4 A i 4 til 8 timer (12 V).

   Merk: Batteriet må ikke overopplades.

3. Monter batteriet i chassiset. Se Montere batteriet (side 36).

Oppbevare batteriet

Hvis maskinen lagres i mer enn 30 dager, skal batteriet fjernes og fullades. Oppbevar det enten på en hylle eller på maskinen. La kablene være frakoblet hvis batteriet lagres på maskinen. Oppbevar batteriet på et kjølig sted for å hindre at batteriladningen forringes raskt. Pass på at batteriet er fulladet for å forhindre at det fryser.

Skifte sikringene

Det er syv sikringer i det elektriske systemet. De finnes under panseret (Figur 41).

Alarm/stikkontakt	10 A
Motor	10 A
Frontlys	10 A
Maskinsikring	15 A
Løft	15 A
Bakre løft	15 A
Horn	30 A

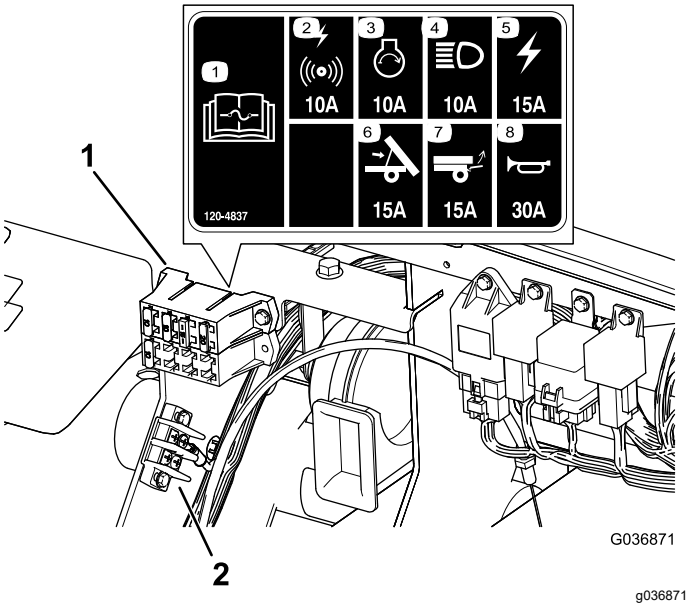

Figur 41

1. Sikringsblokk
2. Jordingsblokk

Vedlikeholde frontlysene

Skifte pærer

⚠ FORSIKTIG

Hvis du monterer en pære med høyere wattstyrke enn systemet er konstruert for, kan strømforsyningen på 12 V skades, eller i det minste vil sikringen ryke.

Bruk alltid den angitte Toro LED-pæren for å forhindre dette problemet.

⚠ FORSIKTIG

Pærene blir ekstremt varme under bruk. Hvis du tar på en varm pære, kan du få brannsår og personskade.

La alltid pærene kjøles ned før du skifter dem. Utvis forsiktighet ved håndtering av pærene.

Spesifikasjon: Se *delekatalogen*.

1. Koble fra batteriet. Se Koble fra batteriet (side 35).
2. Åpne panseret.
3. Koble den elektriske forbindelsen for nettet fra koblingsstykket til pæreenheten på baksiden av frontlyshuset (Figur 42).

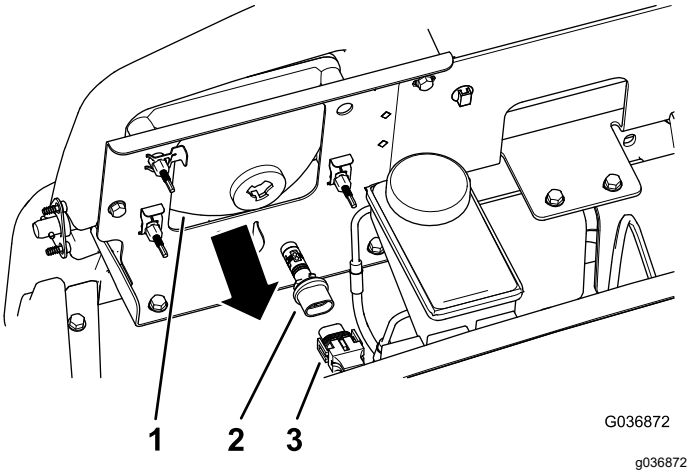

Figur 42

1. Frontlyshus
2. Pæreenhet
3. Elektrisk forbindelse for nett

4. Vri pæreenheten 1/4 omdreining mot klokken og flytt den bakover, ut av frontlyshuset (Figur 42).
5. Monter den nye pæreenheten og frontlyshuset, og juster tappene i pæreenheten med sporene i frontlyshuset (Figur 42).
6. Fest pæreenheten ved å vri den 1/4 med klokken (Figur 42).
7. Koble den elektriske forbindelsen for nettet til koblingsstykket til den nye pæreenheten (Figur 42).
8. Koble til batteriet og lukk panseret. Se Koble til batteriet (side 36).

Skifte frontlys

1. Koble fra batteriet. Se Koble fra batteriet (side 35).
2. Åpne panseret. Se Lukke panseret (side 28).
3. Koble den elektriske forbindelsen for nettet fra koblingsstykket til pæreenheten (Figur 43).

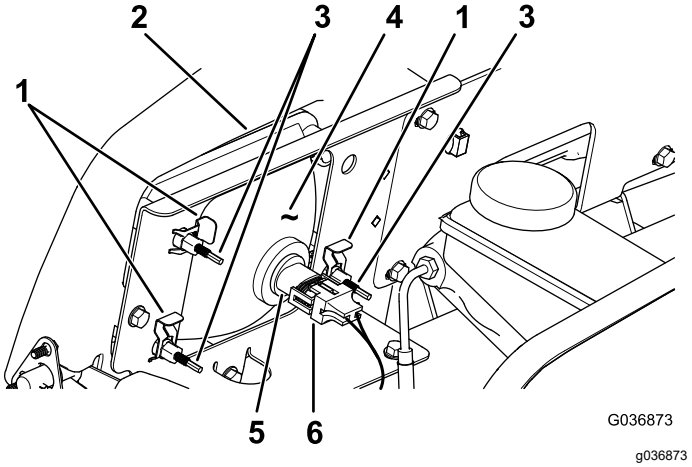

Figur 43

1. Hurtigklemme
2. Åpning i støtfangeren
3. Justeringsskrue
4. Frontlys
5. Pæreenhet
6. Elektrisk forbindelse for nett

4. Fjern hurtigklemmene som fester frontlysene til frontlysbraketten (Figur 43).

   Merk: Ta vare på alle delene som brukes til å montere det nye frontlyset.
5. Fjern frontlysenheten ved å flytte den fremover gjennom åpningen i fremre støtfanger (Figur 43).
6. Monter det nye frontlyset gjennom åpningen i støtfangeren (Figur 43).

   Merk: Påse at justeringspostene er på linje med hullene i monteringsbraketten bak støtfangeren.
7. Fest frontlysenheten med hurtigklemmene som du fjernet i trinn 4.
8. Koble den elektriske forbindelsen for nettet til koblingsstykket til pæreenheten (Figur 43).
9. Juster frontlysene slik at lysstrålen peker i riktig retning. Se Justere frontlyset (side 38).

Justere frontlyset

Bruk følgende prosedyre for å justere retningen på frontlysstrålen når frontlysenheten skiftes ut eller fjernes.

1. Vri om nøkkelen til PÅ-stillingen og slå på frontlysene.
2. På baksiden av frontlysenheten roterer du justeringsskruene (Figur 43) for å bevege frontlysenheten og stille inn posisjonen for stråleretningen.

Vedlikehold av drivsystem

Vedlikeholde dekkene

Serviceintervall: Hver 100. driftstime—Kontroller tilstanden på dekkene og felgene.

Hver 100. driftstime—Stram til hjulenes hakemuttere.

1. Kontroller dekkene for slitasje og skader.

   Merk: Driftsulykker, for eksempel dersom du kjører på fortauskanter, kan skade dekket eller felgen samt forandre hjulstillingen. Kontroller derfor dekkenes tilstand etter en ulykke.

2. Stram til hjulenes hakemuttere til 108–122 Nm.

Kontrollere styrings- og fjæringskomponentene

Serviceintervall: Hver 100. driftstime—Se etter løse eller skadde komponenter i styringen og fjæringen.

Drei rattet til venstre eller høyre med rattet i den midtre posisjonen (Figur 44). Hvis du dreier rattet mer enn 13 mm til venstre eller høyre, og dekkene ikke svinger, må du kontrollere styrings- og fjæringskomponentene nedenfor for å sikre at de ikke er løse eller skadde:

- rattstangen til leddet for styrestangmontering

  Viktig: **Inspiser tilstanden og sikkerheten til pinjongakseltetningen (Figur 45).**

- parallellstagene for styrestangmontering

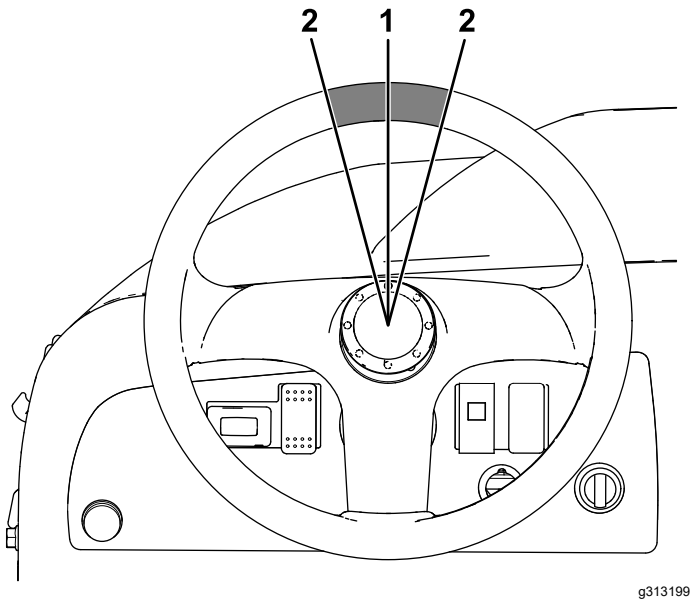

Figur 44

1. rattet i midtre posisjon
2. 13 mm fra midten av rattet

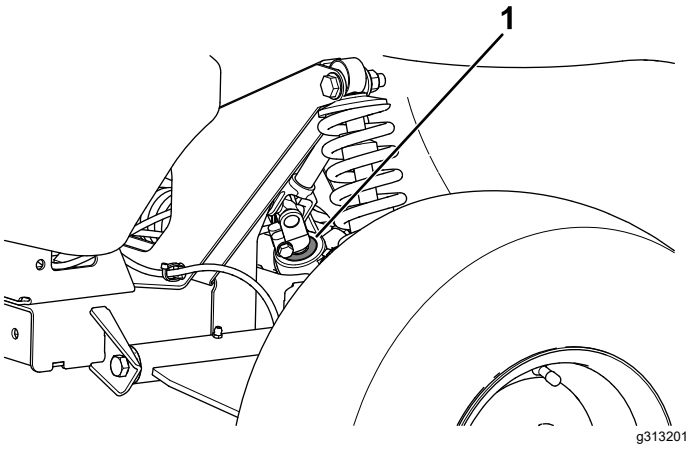

Figur 45

1. pinjongakseltetningen

Justere forhjulenes hjulspissing og skråstilling.

Serviceintervall: Hver 100. driftstime/Årlig (avhengig av hva som kommer først)—Kontroller spissingen av forhjulene og skråstillingen.

Viktig: **Du må skaffe deg Toro delenr. 132-5069 fra din Toro-forhandler for å utføre denne prosedyren.**

Spissingen bør være 0 til 6 mm.

- Kontroller lufttrykket i dekkene for å påse at fronthjulene er fylt til 0,82 bar.
- Du kan enten tilføre vekt til førersetet tilsvarende en gjennomsnittlig fører, eller du kan få en fører til å sette seg i setet. Vekten eller føreren må være på setet under hele prosedyren.
- Rull maskinen 2–3 m rett bakover på en jevn overflate, og deretter rett fremover tilbake til opprinnelig startposisjon. Dette stabiliserer opphenget i driftsstillingen.
- Mål spissingen når hjulene er vendt rett fremover.

1. Bruk verktøyet Toro delenr. 132-5069 til å rotere kragen på støtdemperen for å endre fjæringslengden (Figur 46).

   Merk: Juster cambervinklingen kun hvis du bruker tilbehør foran eller hvis det er ujevn dekkslitasje.

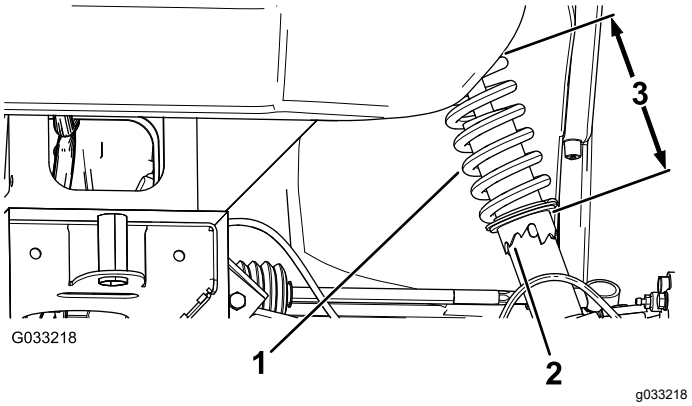

Figur 46

1. Støtdempende fjæring
2. Krage
3. Fjærlengde

2. Rull maskinen 2–3 m rett bakover på en jevn overflate, og deretter rett fremover tilbake til opprinnelig startposisjon.
3. Mål avstanden mellom begge forhjulene ved akselhøyde, både foran og bak på forhjulene (Figur 47).

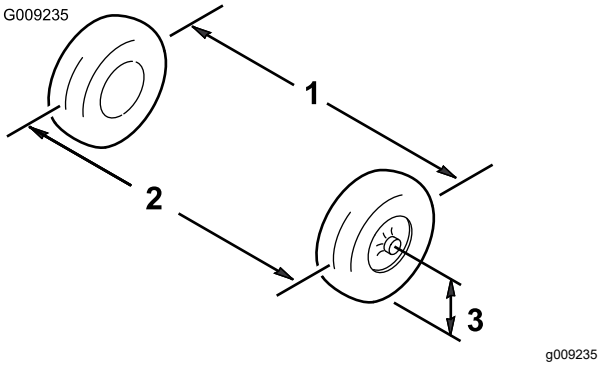

Figur 47

1. Dekkets midtlinje – bak
2. Dekkets midtlinje – foran
3. Akselens midtlinje

4. Hvis målene ikke er mellom 0 og 6 mm, løsne låsemutteren i den ytre enden av parallellstagene (Figur 48).

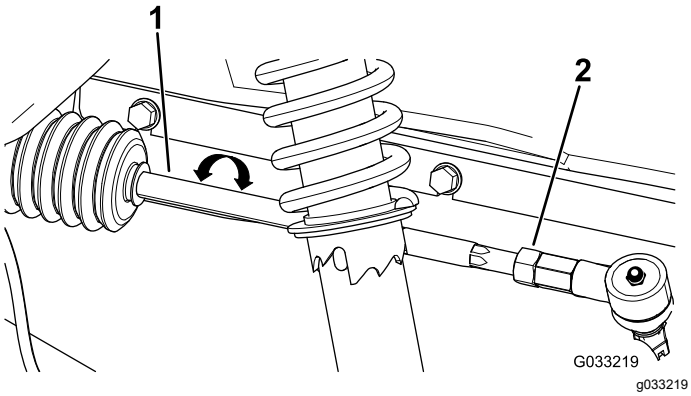

Figur 48

1. Parallellstag
2. Låsemutter

5. Roter begge parallellstagene for å bevege den fremre delen av dekket innover eller utover.
6. Stram parallellstagets låsemuttere når justeringen er korrekt.
7. Pass på at rattet kan vris helt i begge retninger.

Kontrollere transakselvæskenivået

Serviceintervall: Hver 100. driftstime

Væsketype: SAE 10W-30 (API service, SJ eller høyere)

1. Parker maskinen på en jevn overflate, slå av motoren, sett på parkeringsbremsen, og ta nøkkelen ut av nøkkelbryteren.
2. Fjern bolten fra nivåindikatorhullet (Figur 49).

   Merk: Nivået på transakselvæsken skal være nederst i nivåindikatorhullet.

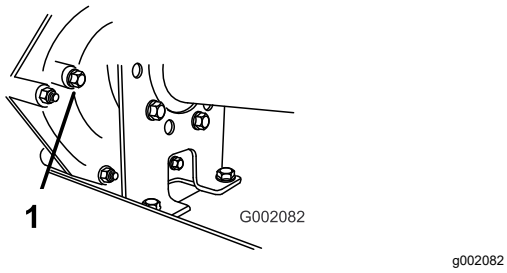

Figur 49

1. Nivåindikatorhull

3. Hvis transakselvæsken ikke er på nivå med bunnen av nivåindikatorhullet, fyller du den angitte væsken på beholderen. Se Skifte transakselvæske (side 40).

Skifte transakselvæske

Serviceintervall: Hver 800. driftstime/Årlig (avhengig av hva som kommer først)

Væsketype: SAE 10W-30 (API-service SJ eller høyere)

Væskekapasitet: 1,4 l

1. Parker maskinen på en jevn overflate, slå av motoren, sett på parkeringsbremsen, og ta nøkkelen ut av nøkkelbryteren.
2. Rengjør området rundt fyllepluggen og tappepluggen med en klut (Figur 50).

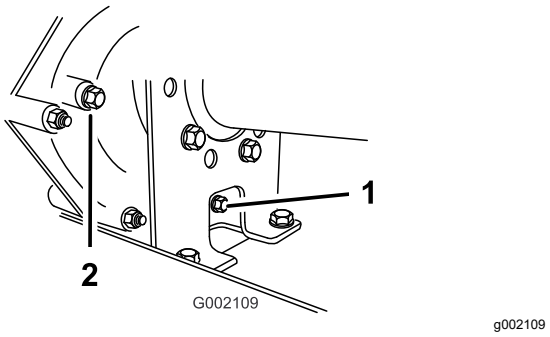

Figur 50

1. Tappeplugg
2. Fylleplugg

3. Plasser et tappefat med kapasitet på minst 2 liter under tappepluggen.
4. Fjern fyllepluggen ved å rotere den mot klokken (Figur 50).

   Merk: Ta vare på fyllepluggen og pakningen for montering i trinn 8.
5. Fjern tappepluggen ved å rotere den mot klokken (Figur 50).

   Merk: Ta vare på tappepluggen og pakningen for montering i trinn 6.

   Merk: Tapp all oljen ut av transakselen.
6. Monter og stram tappepluggen og pakningen i tappeplugghullet til drivverket (Figur 50).

   Merk: Den brukte væsken skal kasseres ved et godkjent gjenvinningssenter.
7. Fyll beholderen (Figur 51) via fyllepluggghullet med ca. 1,4 liter angitt olje eller til oljenivået i drivverket er på linje med bunnen av gjengene. (Figur 50).

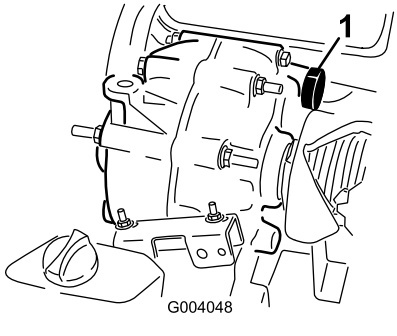

Figur 51

1. Væskefylling

8. Monter og stram fyllepluggen og pakningen i fyllepluggh ullet til drivverket (Figur 50).
9. Start motoren og bruk maskinen.
10. Sjekk væskenivået, og fyll på væske hvis nivået er under gjengene i fyllplugghullet (Figur 50).

Kontrollere og justere fri-stillingen

Serviceintervall: Hver 100. driftstime

Når du utfører rutinemessig vedlikehold og/eller motordiagnostikk, må du sette maskinen i FRI (Figur 52). Maskinen har en FRI-posisjon på girspaken, som styrer nøytralen i transakselen. Du bør gjennomføre følgende tiltak for at frigirspaken skal bruke nøytralen i transakselen på riktig måte:

1. Sett girspaken i FRI-posisjonen.
2. Påse at den nøytrale braketten er i FRI-stillingen (på nivå med kabelmonteringsbraketten under girbraketten) ved å dreie drivclutchen (Figur 52).

   Merk: Maskinen skal ikke rulle frem og tilbake. Dersom den gjør det, må du sette den nøytrale braketten i FRI.

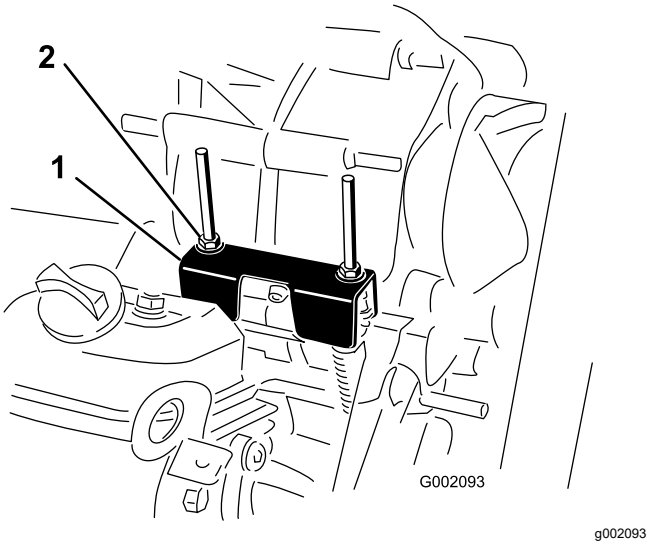

Figur 52

1. Nøytral brakett
2. Låsemuttere

3. Vri en av låsemutrene (Figur 52) for å få en avstand på 0,762 til 1,524 mm mellom bunnen av mutteren/skiven og den nøytrale braketten.

   Merk: Du må holde gjengeakselen under braketten når du justerer posisjonen til låsemutteren på toppen.
4. Vri den andre låsemutteren for å få en avstand på 0,76 til 1,52 mm mellom bunnen av mutteren/skiven og den nøytrale braketten.
5. Trekk opp hver girkabel for å sikre at det er et mellomrom på 0,76–1,52 mm mellom mutteren/skiven og den nøytrale braketten (Figur 53).

   Merk: Hvis det ikke er mellomrom, justerer du mutterne for å oppnå det spesifiserte mellomrommet.

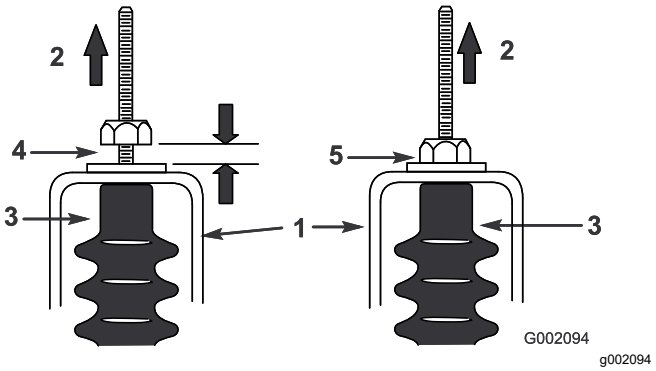

Figur 53

1. Nøytral brakett
2. Dra opp
3. Kabelhette
4. 0,76 til 1,52 mm avstand
5. **Feil** – juster for å få en avstand på 0,76 til 1,52 mm

6. Start motoren og sett girspaken i FREMOVER, REVERS og FRI flere ganger for å passe på at den nøytrale braketten fungerer som den skal.

Kontrollere den primære drivclutchen

Serviceintervall: For hver bruk eller daglig

Korrekt clutchfunksjon skal overvåkes hver dag. Hvis funksjonen er klebrig eller treg, eller clutchen ikke går helt tilbake til nøytral stilling på tomgang, trenger clutchen en enkel rengjøring.

Merk: Fjern rusk hovedsakelig fra og omkring bevegelige deler.

1. Sett på parkeringsbremsen, slå av motoren og ta ut nøkkelen fra nøkkelbryteren.
2. Hev og lås fast lastekassen.
3. Fjern oppbygging av smuss og søle på clutchen med vann og tørk umiddelbart clutchen med trykkluft for å fjerne overskytende vann og rusk.

   Merk: Gjenværende rusk kan fjernes med rengjøringsmiddel som tørker raskt.

Vedlikeholde den primære drivclutchen

Serviceintervall: Hver 200. driftstime—Rengjør den primære drivclutchen (oftere under skitne og støvete arbeidsforhold).

Merk: Dersom maskinen brukes når clutchen er skitten, kan det bli mer slitasje på de interne komponentene.

1. Slå av motoren, sett på parkeringsbremsen og ta ut nøkkelen fra nøkkelbryteren.
2. Hev og lås fast lastekassen.
3. Fjern de seks flenshodeboltene fra clutchdekslet.
4. Legg dekslet, avstandsstykket og fjæren til side (Figur 54).

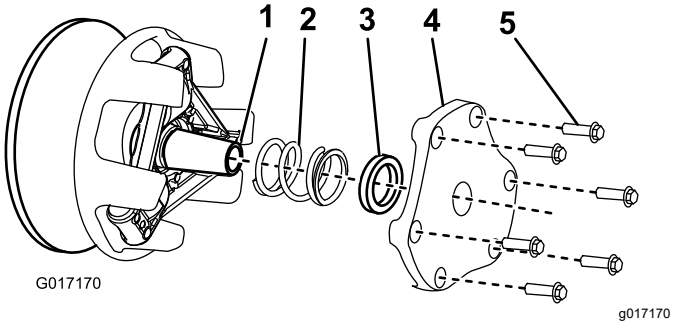

Figur 54

1. Clutchaksel
2. Fjær
3. Avstandsstykke
4. Clutchdeksel
5. Flenshodebolt

5. Fjern oppsamlet smuss og søle med vann og tørk umiddelbart med trykkluft for å fjerne overflødig vann og rusk.
6. Eventuelle gjenværende rester fjernes med rengjøringsmiddel beregnet for bremser eller som tørker raskt.

   Merk: Fjern rusk fra og rundt bevegelige deler.
7. Hvis det er rusk eller oppsamlet smuss rundt remmen eller langs clutchakselen, fjerner du det med en slipepute av fin kvalitet eller lignende.
8. Monter fjæren, clutchdekselet og flenshodeboltene.
9. Stram boltene med et moment på 12 til 13,5 Nm.

Vedlikehold av kjølesystem

Rengjøre motorens kjøleområder

Serviceintervall: Hver 100. driftstime Rengjør kjølesystemet dobbelt så ofte under spesielle driftsforhold. Se Vedlikeholde maskinen under spesielle driftsforhold (side 27).

Viktig: **Hvis du bruker motoren med blokkert rotasjonsskjerm, skitne eller tilstoppete kjøleribber, eller hvis kjøledekslene er fjernet, kan motoren bli ødelagt på grunn av overoppheting.**

Viktig: **Bruk aldri en høytrykksspyler til å rengjøre motoren. Vannet kan kontaminere drivstoffsystemet.**

Rengjør utvendige flater på motoren.

Merk: Rengjør motorens kjølekomponenter oftere under ekstremt støvete og skitne forhold.

Vedlikeholde radiatoren

Kontrollere radiatorkjølevæskenivået

Serviceintervall: For hver bruk eller daglig

Merk: Bruk en blanding med like deler etylenglykol og vann som kjølevæske.

1. Parker maskinen på en jevn overflate, slå av motoren, sett på parkeringsbremsen, og ta nøkkelen ut av nøkkelbryteren.
2. Fjern radiatorens overløpsbeholderlokk (Figur 55).
3. Hvis kjølevæskenivået er lavt, fyller du beholderen til bunnen av påfyllingshalsen.

   Merk: Ikke fyll på for mye.
4. Sett på radiatorens overløpsbeholderlokk og tørk bort eventuelt søl.

Kontrollere kjølevæsken i radiatoren

Serviceintervall: Hver 1000. driftstime/Annet hvert år (avhengig av hva som kommer først)

⚠ FORSIKTIG

Hvis motoren er varm, kan det komme ut varm kjølevæske under trykk, noe som kan forårsake brannsår.

- **Ikke åpne radiatorlokket når motoren er i gang.**
- **La motoren nedkjøles i minst 15 minutter, eller helt til radiatorlokket er så kaldt at du kan ta på det uten å brenne deg.**
- **Bruk en klut når du åpner radiatorlokket. Åpne det forsiktig, slik at dampen kan slippe ut.**

Merk: Bruk en blanding med like deler etylenglykol og vann som kjølevæske.

1. Parker maskinen på en jevn overflate, slå av motoren, sett på parkeringsbremsen, og ta nøkkelen ut av nøkkelbryteren.
2. Fjern påfyllingslokket (Figur 55) og fyll på kjølevæske.

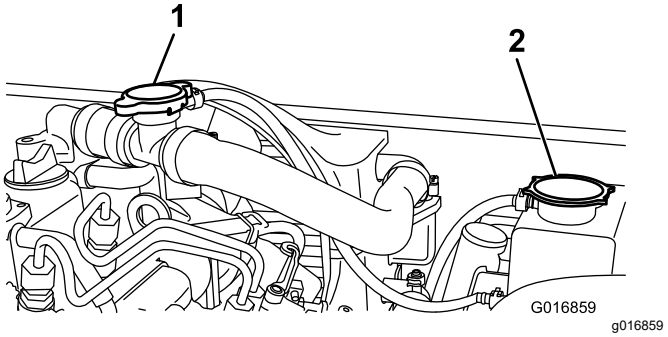

Figur 55

1. Påfyllingslokk
2. Radiatorens overløpsbeholderlokk

3. Sett på påfyllingslokket og fjern radiatorens overløpsbeholderlokk (Figur 55).

   Merk: Ikke ta av begge lokkene samtidig. Det vil motvirke fyllingen av beholderen.
4. Fyll på kjølevæske til nivået når opp til bunnen av påfyllingshalsen.
5. Sett på radiatorens overløpsbeholderlokk og tørk bort eventuelt søl.

Vedlikehold av bremser

Kontrollere bremsene

Serviceintervall: Hver 100. driftstime

Viktig: **Bremsene er viktige sikkerhetskomponenter i maskinen. Inspiser dem nøye i henhold til det anbefalte serviceintervallet for å sikre optimal ytelse og sikkerhet.**

- Undersøk om bremsebelegget er slitt eller skadet. Hvis fôringstykkelsen (bremseklossen) er mindre enn 1,6 mm, må du skifte ut bremsebelegget.
- Kontroller om bakplaten eller noen av de andre komponentene viser tegn til kraftig slitasje eller deformasjon. Skift ut eventuelle ødelagte komponenter.
- Kontroller bremsevæskenivået. Se Sjekke bremsevæskenivået (side 20).

Justere parkeringsbremsehåndtaket

Serviceintervall: Hver 200. driftstime

1. Fjern håndtaket fra parkeringsbremsespaken (Figur 56).

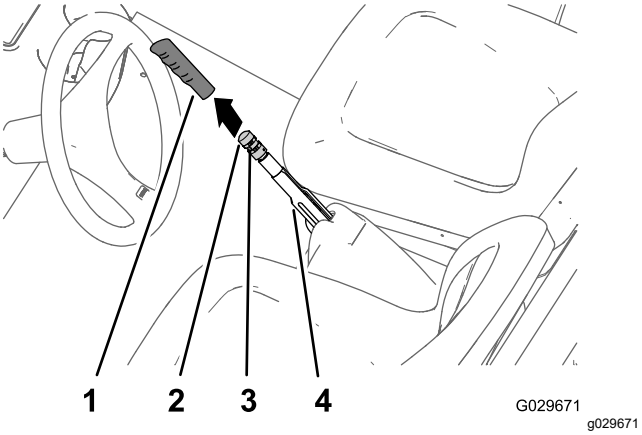

Figur 56

1. Håndtak
2. Bremsejusteringsknott
3. Setteskrue
4. Parkeringsbremsespak

2. Løsne setteskruen som fester bremsejusteringsknotten til parkeringsbremsespaken (Figur 56).
3. Drei bremsejusteringsknotten til du oppnår en kraft på 133 til 156 N for å ta i bruk parkeringsbremsspaken (Figur 56).

   Merk: Hvis du roterte bremsejusteringsknotten så langt som mulig for justeringen og likevel ikke oppnår en kraft på 133–156 N, som er nødvendig for å aktivere parkeringsbremsen, utfører du prosedyren for justering av bremsekablene. Se Justere bremsekablene (side 44).
4. Stram til setteskruen, og monter håndtaket (Figur 56).

Justere bremsekablene

1. Fjern håndtaket fra parkeringsbremsespaken (Figur 56).
2. Løsne setteskruen (Figur 56) som fester bremsejusteringsknotten til parkeringsbremsespaken, koble fra parkeringsbremsen og løsne bremsejusteringsknotten.
3. Nederst på maskinen løsner du den bakre låsemutteren for den gjengede justeringen på parkeringsbremsekabelen ved å vri fire runder (Figur 57).

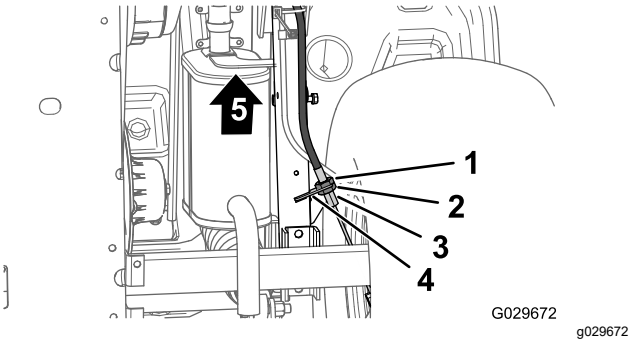

Figur 57

1. Fremre låsemutter
2. Bakre låsemutter
3. Bremsekabelbrakett
4. Gjenget justering (parkeringsbremsekabel)
5. Foran på maskinen

4. Stram til den fremre låsemutteren (Figur 57).
5. Drei bremsejusteringsknotten (Figur 56) til du oppnår en kraft på 133 til 156 N, som kreves for å ta i bruk parkeringsbremsspaken.
   - Hvis du ikke kan justere bremsejusteringsknotten ved å **løsne** den og aktivere parkeringsbremsespaken med en kraft på 133–156 N, gjør du dette:
     A. Løsne den fremre låsemutteren (Figur 57) for den gjengede justeringen på parkeringsbremsekabelen ved å vri én omgang.
     B. Stram den bakre låsemutteren (Figur 57).
     C. Drei bremsejusteringsknotten (Figur 56) til du oppnår en kraft på 133 til 156 N, som kreves for å ta i bruk parkeringsbremsspaken.

D. Gjenta trinn A til og med C opptil to ganger for å oppnå parkeringsbremsekraft mellom 133 og 156 N.

- Hvis du ikke kan justere bremsejusterings-knotten ved å **stramme** den og aktivere parkeringsbremsespaken med en kraft på 133–156 N, gjør du dette:

  A. Løsne den bakre låsemutteren (Figur 57) for den gjengede justeringen på parkeringsbremsekabelen ved å vri én omgang.

  B. Stram til den fremre låsemutteren (Figur 57).

  C. Drei bremsejusteringsknotten (Figur 56) til du oppnår en kraft på 133 til 156 N, som kreves for å ta i bruk parkeringsbremsspaken.

  D. Gjenta trinn A til og med C opptil to ganger for å oppnå parkeringsbremsekraft mellom 133 og 156 N.

  Merk: Hvis du ikke kan justere parkeringsbremsekabelen nok til å få bremsejusteringsknotten innenfor justeringsområdet, sjekk bremseklossene for tegn på kraftig slitasje.

- Stram setteskruen, og monter håndtaket (Figur 56).

Skifte bremsevæsken

Serviceintervall: Hver 1000. driftstime

Ta kontakt med en autorisert Toro-forhandler.

Vedlikehold av remmer

Vedlikeholde drivremmen

Nye remmer må kjøres inn før de fungerer som de skal. Remmene kjøres inn i løpet av de to første timene med normal drift.

Kontrollere drivremmen

Serviceintervall: Etter de 8 første timene

Hver 200. driftstime

Merk: Hvis enheten fortsetter å bevege seg når motoren kjøres på lav tomgang, kan det være at clutchene er skitne og må vaskes.

1. Parker maskinen på en jevn overflate, slå av motoren, sett på parkeringsbremsen, og ta nøkkelen ut av nøkkelbryteren.
2. Hev lastekassen, og sikre den med støttestangen. Se Heve lastekassen (side 18).
3. Roter og kontroller remmen for kraftig slitasje eller skade (Figur 58).

   Merk: Skift ut remmen om nødvendig.

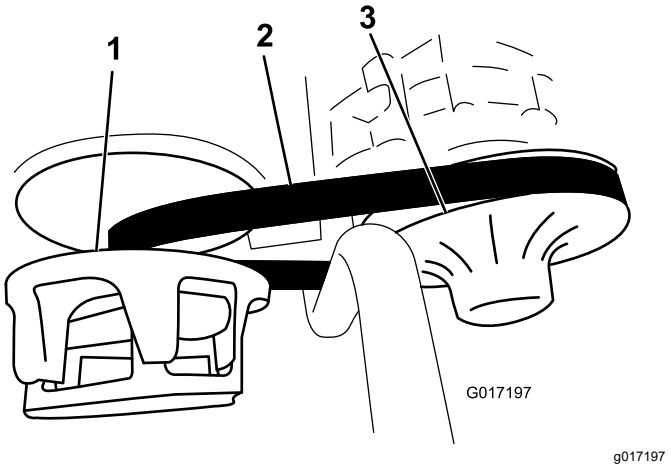

Figur 58

1. Primærclutch
2. Drivrem
3. Sekundærclutch

4. Senk lastekassen. Se Senke lastekassen (side 19).

Skifte drivremmen

1. Hev lastekassen. Se Heve lastekassen (side 18).
2. Flytt girspaken til FRI-stillingen, slå av motoren, aktiver parkeringsbremsen og ta nøkkelen ut av tenningsbryteren.
3. Vri og før remmen over den sekundære clutchen (Figur 58).
4. Ta remmen av den primære clutchen (Figur 58).

   Merk: Kast den gamle remmen.
5. Tilpass den nye remmen over den primære clutchen (Figur 58).
6. Vri og før remmen over den sekundære clutchen (Figur 58).
7. Senk lastekassen. Se Senke lastekassen (side 19).

Kontrollere remskivestøt-fangeren

Merk: Kontroller remskivestøtfangeren kun når du feilsøker vibrasjoner, utfører en gjenoppbygging eller opplever motorfestesvikt.

Remskivestøtfangeren (Figur 59) skal hele tiden ha et mellomrom på 2,2 mm.

Hvis støtfangeren er for nær motorbraketten, vil remmen forårsake kraftige vibrasjoner.

Hvis støtfangeren er for langt unna motorbraketten, vil remmen forårsake skadelig motorbelastning.

Juster avstanden ved å løsne de tre flenshodeboltene som fester braketten til rammen og skyv braketten til passende avstand.

Når avstanden er korrigert, strammer du til de tre flenshodeboltene.

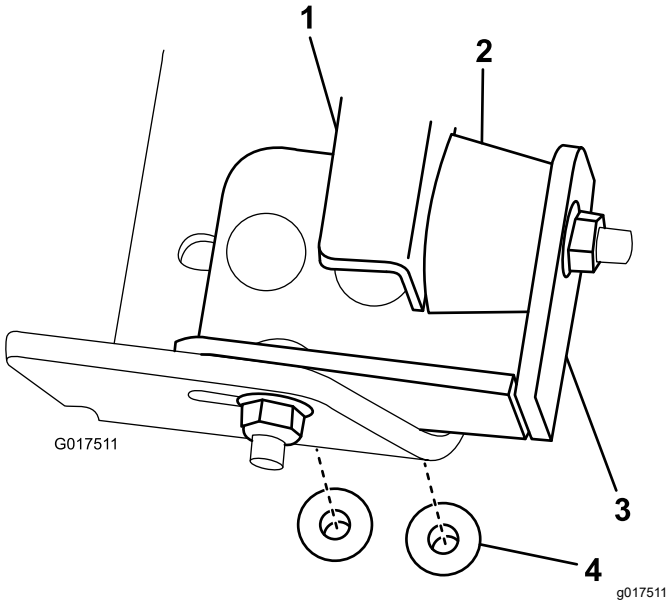

Figur 59

1. Motorbrakett
2. Støtfanger
3. Brakett
4. Flenshodebolt

Vedlikehold av chassis

Justere lastekassens låser

Hvis lastekasselåsen ikke er innrettet, vibrerer lastekassen opp og ned når du kjører. Du kan justere låsepostene slik at sperrene holder lastekassen stramt mot chassiset.

1. Løsne låsemutteren på enden av låseposten (Figur 60).

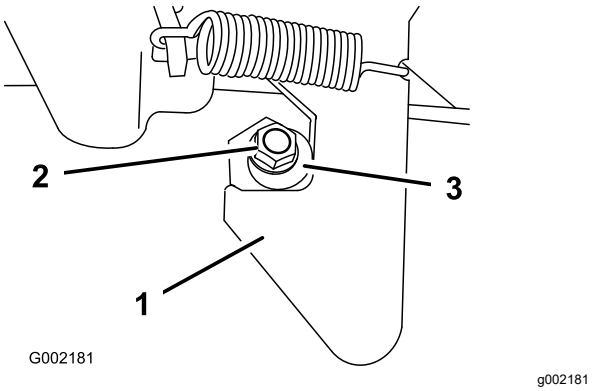

Figur 60

1. Lås
2. Låsemutter
3. Låsepost

2. Vri låseposten med klokken til den sitter tett mot krokdelen på sperren (Figur 60).
3. Stram låsemutteren med et moment på 19,7 til 25,4 Nm.
4. Gjenta trinnene 1 til 3 for låsen på den andre siden av maskinen.

Rengjøring

Vaske maskinen

Vask maskinen etter behov. Bruk enten bare vann eller vann med et mildt rengjøringsmiddel. Du kan bruke en klut.

Viktig: **Vi anbefaler at du ikke høytrykksspyler maskinen. Det kan skade det elektriske systemet, løsne viktige merker og vaske bort nødvendig fett fra friksjonspunktene. Unngå overdreven bruk av vann, spesielt nær kontrollpanelet, motoren og batteriet.**

Lagring

1. Parker maskinen på en jevn overflate, slå av motoren, sett på parkeringsbremsen, og ta nøkkelen ut av nøkkelbryteren.
2. Fjern utvendige gressrester og smuss fra hele maskinen, inkludert i motorens sylindertoppribber og viftehus.

   Viktig: **Du kan vaske maskinen med skånsomt vaskemiddel og vann. Ikke bruk høytrykksspyler til å vaske kjøretøyet. Trykkvasking kan skade det elektriske systemet og vaske bort nødvendig fett fra friksjonspunktene. Unngå bruk av for mye vann, spesielt nær kontrollpanelet, lysene, motoren og batteriet.**
3. Sjekk bremsen. Se Kontrollere bremsene (side 44).
4. Vedlikehold luftfilteret. Se Vedlikeholde luftfilteret (side 31).
5. Smør maskinen. Se Smøring (side 28).
6. Skift motoroljen og oljefilteret. Se Skifte motorolje (side 32) og Skifte motoroljefilteret (side 33).
7. Kontroller trykket i dekkene. Se Kontrollere trykket i dekkene (side 22).
8. Spyl drivstofftanken med rent, ferskt dieseldrivstoff.
9. Ta batteriet ut av understellet.

   Merk: Batterikablene må ikke være koblet til batteripolene under oppbevaring.

   Viktig: **Batteriet må være fulladet for å unngå at det fryser og skades ved temperaturer under 0 °C. Et fullt oppladet batteri holder på ladningen i ca. 50 dager ved temperaturer under 4 °C. Hvis temperaturen er over 4 °C, må du kontrollere vannivået inne i batteriet og lade det opp hver 30. dag.**
10. Sjekk og stram til alle bolter, mutrer og skruer. Alle skadde eller defekte deler må repareres eller skiftes ut.
11. Mal over alle riper eller avskallinger i lakken.

    Du kan kjøpe maling hos ditt autoriserte forhandlerverksted.
12. Maskinen må oppbevares rent og tørt i en garasje eller på et lager.
13. Ta nøkkelen ut av tenningen og oppbevar den på et trygt sted som er utilgjengelig for barn.
14. Legg en presenning over maskinen for å beskytte den og holde den ren.

Notat:

Notat:

Europeisk personvernerklæring

Informasjonen Toro samler inn
Toro Warranty Company (Toro) respekterer personvernet ditt. For at vi skal kunne behandle garantikravet og kontakte deg ved en eventuell produkttilbakekalling, ber vi deg om å dele enkelte personopplysninger med oss, enten direkte eller gjennom den lokale Toro-bedriften eller -forhandleren.

Toros garantisystem finnes på vertsservere i USA, hvor personvernlovgivningen kanskje ikke gir den samme beskyttelsen som i ditt eget land.

VED Å DELE PERSONOPPLYSNINGENE DINE MED OSS SAMTYKKER DU I BEHANDLINGEN AV PERSONOPPLYSNINGENE DINE SOM BESKREVET I DENNE PERSONVERNERKLÆRINGEN.

Måten Toro bruker informasjon på
Toro kan bruke personopplysningene dine til å behandle garantikrav, til å kontakte deg ved en eventuell produkttilbakekalling og andre hensyn som vi vil fortelle deg om. Toro kan dele informasjonen din med Toros datterselskaper, forhandlere eller andre forretningspartnere i forbindelse med disse aktivitetene. Vi kommer ikke til å selge personopplysningene dine til andre selskaper. Vi forbeholder oss retten til å oppgi personopplysninger for å kunne overholde gjeldende lovgivning og på forespørsel fra aktuelle myndigheter, for å kunne drive våre systemer korrekt eller for vår egen eller andre brukeres beskyttelse.

Oppbevaring av personopplysninger
Vi vil oppbevare personopplysningene dine så lenge vi har behov for dem til formålene som de opprinnelig ble samlet inn for, eller av andre legitime hensyn (som f.eks. samsvar med regelverk), eller som påkrevd av gjeldende lovgivning.

Toros forpliktelse til dine personopplysningers sikkerhet
Vi tar rimelige forholdsregler for å beskytte sikkerheten til personopplysningene dine. Vi sørger også for at vi har nøyaktige og oppdaterte personopplysninger.

Tilgang til og korrigering av personopplysningene dine
Hvis du vil sjekke eller korrigere personopplysningene dine, kan du ta kontakt med oss per e-post på legal@toro.com.

Australsk forbrukerlov

Australske kunder vil finne opplysninger om australsk forbrukerlov enten inni boksen eller hos den lokale Toro-forhandleren.

Toro-garantien

En begrenset toårsgaranti

Betingelser og inkluderte produkter

The Toro Company og datterselskapet Toro Warranty Company, i henhold til en avtale mellom dem, garanterer i fellesskap at ditt kommersielle Toro-produkt («produktet») er uten feil i materialer eller håndverk i to år eller 1500 driftstimer*, avhengig av hva som inntreffer først. Denne garantien gjelder alle produkter, med unntak av luftemaskiner (se egne garantierklæringer for disse produktene). Der det finnes berettigede forhold, vil vi reparere produktet uten ekstra kostnad for deg, inkludert diagnostikk, arbeid, deler og transport. Denne garantien trer i kraft på datoen produktet leveres til kunden.
* Produktet er utstyrt med timeteller.

Instruksjoner for å innhente garantitjenester

Du er ansvarlig for å underrette distributøren eller den autoriserte forhandleren av kommersielle produkter om hvem du kjøpte produktet av, straks du tror at det foreligger et berettiget forhold. Hvis du trenger hjelp med å finne en distributør eller autorisert forhandler av kommersielle produkter, eller hvis du har spørsmål ang. dine garantirettigheter eller ansvar, kan du kontakte:

Toros serviceavdeling for kommersielle produkter
Toro Warranty Company
8111 Lyndale Avenue South
Bloomington, MN 55420-1196

952–888–8801 eller 800–952–2740
E-post: commercial.warranty@toro.com

Eierens ansvar

Som eier av produktet, er du ansvarlig for nødvendig vedlikehold og justeringer som beskrives i *brukerhåndboken*. Hvis du ikke utfører nødvendig vedlikehold og justeringer, kan det føre til at garantien blir ugyldig.

Elementer og betingelser som ikke inkluderes

Ikke alle produktfeil eller feilfunksjoner som oppstår i løpet av garantiperioden, er resultat av defekter i materialene eller håndverket. Denne garantien dekker ikke følgende:

- Produktfeil som skyldes at det ikke er brukt originale Toro-deler ved utskiftninger, eller montering og bruk av tilleggsutstyr, eller endret tilbehør som ikke kommer fra Toro. Det kan gis en egen garanti av produsenten for disse artiklene.
- Produktfeil som skyldes at man ikke har utført anbefalt vedlikehold og/eller anbefalte justeringer. Hvis du ikke vedlikeholder Toro-produktet i henhold til anbefalt vedlikehold som oppgitt i *brukerhåndboken*, kan dette føre til at garantikrav blir avslått.
- Produktfeil som skyldes at man har brukt produktet på en grov, uaktsom eller uforsiktig måte.
- Deler som anses som forbruksdeler, bortsett fra om de er defekte. Eksempler på deler som anses som forbruksdeler eller som brukes opp under normal drift av produktet, er, men er ikke begrenset til, bremseklosser og bremsebelegg, clutchbelegg, kniver, spoler, valser og lagre (tettet eller smurt), motstål, tennplugger, styrehjul og lagre, dekk, filtre, remmer og enkelte sprøytedeler som diafragma, munnstykker, reguleringsventiler osv.
- Feil som er et resultat av utenforliggende krefter. Tilstander som anses som utenforliggende krefter, inkluderer, men er ikke begrenset til, vær, oppbevaringsprosedyrer, ikke-godkjent bruk av kjølevæske, smøremidler, tilsetningsstoffer, gjødsel, vann eller kjemikalier o.l.
- Feil eller ytelsesproblemer på grunn av drivstoffbruk (f.eks. bensin, diesel eller biodiesel) som ikke samsvarer med de respektive bransjestandardene.
- Normal støy, vibrasjon, slitasje og forringelse.
- «Normal slitasje» inkluderer, men er ikke begrenset til, skade på seter pga. slitasje eller slipevirkning, slitte, lakkerte overflater, oppskrapte merker eller vinduer osv.

Deler

Deler som skal skiftes ut som en del av nødvendig vedlikehold, er garantert for perioden frem til tidspunktet for utskiftingen av delen. Deler som skiftes ut under garantien, dekkes i gyldighetsperioden for garantien til originalproduktet og blir Toros eiendom. Toro vil ta den endelige avgjørelsen om å reparere eventuelle eksisterende deler eller montere eller erstatte dem. Toro kan bruke fabrikkreparerte deler til garantireparasjoner.

Garanti for dypsyklus- og litiumionbatterier:

Dypsyklus- og litiumionbatterier har et begrenset antall kilowattimer de kan levere i løpet av levetiden. Bruks-, lade- og vedlikeholdsteknikker kan forlenge eller forkorte den totale levetiden til batteriet. Etter hvert som batteriene i dette produktet brukes, vil mengden med faktisk arbeid mellom ladeintervallene sakte reduseres, men sikkert til batteriet er helt brukt opp. Utskifting av brukte batterier, på grunn av normalt forbruk, er produkteiers ansvar. Batteriene må kanskje byttes ut i løpet av den ordinære produktgarantiperioden for eierens regning.
Merk: (gjelder kun litiumionbatteri): Et litiumionbatteri har en proporsjonsmessig delegaranti som begynner tredje året og gjelder til og med femte året, avhengig av driftstid og kilowattimer brukt. Se *brukerhåndboken* for mer informasjon.

Vedlikehold foretas for eiers regning

Trimming av motor, smøring, rengjøring og lakkering, utskifting av filtre, kjølevæske og utføring av anbefalt vedlikehold, er noen av de normale tjenestene som Toro-produktene forutsetter utført for eiers regning.

Generelle betingelser

Reparasjon av en autorisert Toro-distributør eller -forhandler er ditt eneste rettsmiddel under denne garantien.

Verken Toro Company eller Toro Warranty Company er ansvarlig for indirekte, tilfeldige eller betingede skader i forbindelse med bruk av Toro-produkter som dekkes av denne garantien, inkludert eventuelle kostnader eller utgifter forbundet med bruk av reserveutstyr eller -tjenester i perioder med feilfunksjon og ikke-bruk (innenfor rimelighetens grenser) i påvente av at reparasjoner skal foretas under denne garantien. Bortsett fra utslippsgarantien som det vises til nedenfor, hvis den gjelder, er det ingen andre uttrykkelige garantier. Alle implisitte garantier om salgbarhet og egnethet for bruk er begrenset til varigheten av denne uttrykkelige garantien.

Noen stater tillater ikke utelatelse av tilfeldige eller betingede skader eller begrensninger for hvor lenge en implisert garanti skal vare. Ovennevnte utelatelser og begrensninger gjelder derfor kanskje ikke for deg. Denne garantien gir deg spesielle rettigheter i henhold til loven, og du kan kanskje også ha andre rettigheter som varierer fra stat til stat.

Merknad om motorgaranti:

Systemet for utslippskontroll på ditt produkt dekkes kanskje av en separat garanti hvor kravene er fastsatt av det amerikanske miljøforvaltningsorganet EPA (EPA = Environmental Protection Agency) og/eller bilprodusentgruppen CARB (CARB = California Air Resources Board). Timebegrensningene som fastsettes ovenfor, gjelder ikke for garantien for systemer for utslippskontroll. Du finner mer informasjon om dette i garantierklæringen for motorutslippskontroll i brukerhåndboken eller i dokumentasjonen fra motorprodusenten.

Andre land enn USA og Canada

Kunder som har kjøpt Toro-produkter som er eksportert fra USA eller Canada, bør ta kontakt med sin Toro-distributør (forhandler) for å få garantipoliser for sitt land, sin provins eller sin delstat. Hvis du av en noen grunn er misfornøyd med din forhandlers tjenester eller har vanskeligheter med å skaffe deg informasjon om garantien, kontakter du importøren av Toro-produktene.