Form No. 3448-256 Rev B

TORO®

Count on it.

Kullanıcı Kılavuzu

Workman® MDX Genel Hizmet Aracı

Model Numarası 07235—Seri Numarası 408000000 ve Üstü
Model Numarası 07235TC—Seri Numarası 408000000 ve Üstü

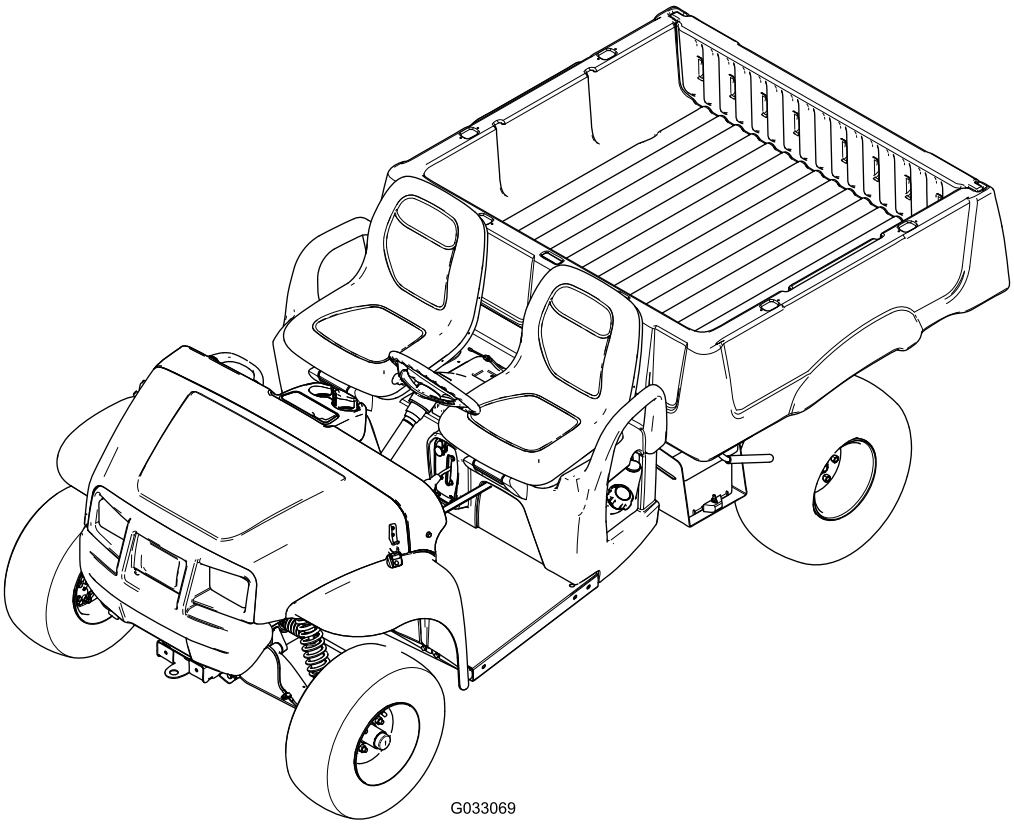

Kayıt adresi: www.Toro.com.
Özgün Belgenin Çevirisi (TR)

3448-256

Bu ürün, ilgili tüm Avrupa direktiflerine uygundur. Detaylı bilgi için, ayrı olarak verilen Ürün Uygunluk Beyanı (DOC) sayfasını inceleyin.

California Kamu Kaynakları Yasası Bölüm 4442 veya 4443 uyarınca, motorun, Bölüm 4442'de belirtildiği gibi iyi çalışır durumdaki bir kıvılcım tutucuyla donatılmadığı veya yangının önlenmesine uygun bir şekilde üretilip tasarlanmadığı takdirde orman, çalı veya çimle kaplı bir yerde kullanılması veya çalıştırılması yasaktır.

Ekteki motor kullanıcı kılavuzu, ABD Çevre Koruma Ajansı (EPA) ve emisyon sistemleri, bakım ve garanti ile ilgili California Emisyon Kontrol Yönetmeliği hakkında bilgi vermek üzere sunulmuştur. Yedek parçalar motorun üreticisi kanalıyla sipariş edilebilir.

⚠ UYARI

CALIFORNIA
Öneri 65 Uyarısı

Bu ürünün motor egzozu ve içerdiği bazı maddelerin Kaliforniya Eyaleti tarafından kansere, doğuştan rahatsızlıklara ve başka zararlara neden olduğu kayda geçirilmiştir.

Akü kutup başları, uçları ve ilgili aksesuarlar Kaliforniya Eyaleti tarafından kansere ve başka zararlara neden olan kimyasal maddeler olarak kayda geçirilmiş kurşun ve kurşun bulunduran bileşenler içermektedir. Dokunduktan sonra ellerinizi yıkayın.

Giriş

Bu hizmet aracının temel tasarım amacı, arazide insan ve malzeme yükleri taşımaktır. Bu ürünün kullanım amacı dışında kullanılması size ve çevrenizdekilere zarar verebilir.

Ürünü kullanmayı ve bakımlarını yapmayı öğrenmek ve olası yaralanmalar ile maddi hasarları önlemek için bu bilgileri dikkatle okuyun. Ürünü doğru ve emniyetli bir şekilde kullanmak sizin sorumluluğunuzdur.

Ürün emniyeti ve kullanımıyla ilgili eğitim materyalleri ile aksesuar bilgilerine erişmek, bayi bulmak veya ürününüzü kaydettirmek için www.Toro.com adresine gidin.

Servise, orijinal Toro parçalarına veya ek bilgiye ihtiyaç duyduğunuz takdirde bir Yetkili Servis Merkeziyle ya da Toro Müşteri Hizmetleriyle iletişim kurun ve ürünün model ve seri numaralarını hazır bulundurun. Şekil 1, model ve seri numaralarının ürün üzerindeki yerini belirtir. Bu numaraları, ilgili alana yazın.

Önemli: **Garanti, yedek parça ve diğer ürün bilgilerine erişmek için, seri numarası etiketindeki (varsa) QR kodunu mobil aygıtınızla taratabilirsiniz.**

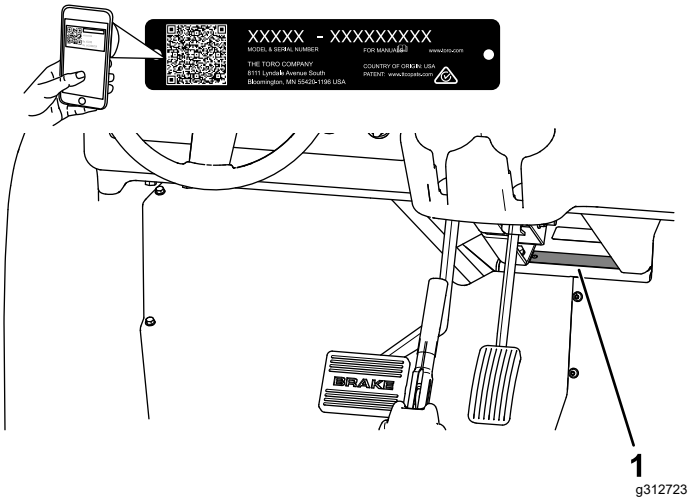

Şekil 1

1. Model ve seri numaralarının yeri

Model Numarası _____

Seri Numarası _____

Bu kılavuzda, bilgileri vurgulamak için 2 farklı sözcük kullanılır. **Önemli** sözcüğü bazı özel mekanik bilgilere dikkat çeker, **Not** sözcüğü ise dikkate alınması gereken genel bilgileri vurgular.

Hem bu kılavuzda hem de makinede görülen emniyet uyarısı sembolü (Şekil 2), kazaları önlemek için uymanız gereken önemli emniyet mesajlarını tanımlar. Bu sembol, **Tehlike**, **Uyarı** veya **Dikkat** sözcüğüyle birlikte görünür.

- **Tehlike**, önlenmediği takdirde ağır yaralanma veya ölümle **sonuçlanacak** yakın bir tehlike durumunu belirtir.
- **Uyarı**, önlenmediği takdirde ağır yaralanma veya ölümle **sonuçlanabilecek** potansiyel bir tehlike durumunu belirtir.
- **Dikkat**, önlenmediği takdirde hafif veya orta seviyeli yaralanmayla **sonuçlanabilecek** potansiyel bir tehlike durumunu belirtir.

© 2021—The Toro® Company
8111 Lyndale Avenue South
Bloomington, MN 55420

İrtibat adresi www.Toro.com.
ABD'de basılmıştır
Tüm Hakları Saklıdır

g000502

Şekil 2

Emniyet uyarısı sembolü

İçindekiler

Güvenlik 4
Genel Emniyet 4
Güvenlik ve Talimat Etiketi 5
Kurulum 7
1 Direksiyonun Takılması 7
2 Akünün Bağlanması 7
3 Hidrolik Sıvısı Seviyelerinin ve Lastik Hava Basıncının Kontrolü 8
4 Frenlerin Perdahlanması 8
5 Kullanma Kılavuzunun Okunması ve Kurulum Materyalinin Görüntülenmesi 9
Ürüne genel bakış 10
Kontroller 10
Özellikler 13
Ek Parçalar/Aksesuarlar 13
Çalışmadan Önce 14
Çalıştırma Öncesi Emniyet Tedbirleri 14
Günlük Bakımların Yapılması 14
Lastik Hava Basıncının Kontrol Edilmesi 14
Yakıt Ekleme 15
Yeni Makine Rodajı 15
Çalışma Sırasında 15
Çalışma Sırasında Emniyet Tedbirleri 15
Yük Kasasının Çalıştırılması 17
Motorun Çalıştırılması 19
Makinenin Durdurulması 19
Yük Kasasına Malzeme Doldurulması 19
Çalışmadan Sonra 20
Çalışma Sonrası Emniyet Tedbirleri 20
Makinenin Başka bir Araçla Taşınması 20
Makinenin çekilmesi 21
Römork Çekme 21
Bakım 22
Bakım Emniyeti 22
Önerilen Bakım Çizelgesi 22
Günlük Bakım Kontrol Listesi 24
Özel Çalışma Koşullarında Altında Makineye Bakım Yapma 24
Bakım Öncesi Prosedürler 25
Makinenin Bakım için Hazırlanması 25
Makinenin Kaldırılması 25
Kaputa Erişim 26
Yağlama 26
Ön Tekerlek Yataklarının Greslenmesi 26
Motor Bakımı 29
Motor Emniyeti 29
Hava Filtresi Servis İşlemleri 29
Motor Yağı Servisi 30
Bujilere Bakım Yapılması 32
Yüksek-Düşük Rölanti Devrinin Ayarlanması 32
Yakıt Sistemi Bakımı 33
Yakıt Hatlarının ve Bağlantılarının Kontrol Edilmesi 33
Yakıt Filtresinin Değiştirilmesi 33
Karbon Kanisteri Bakımı 33
Elektrik Sistemi Bakımı 37
Elektrik Sistemi Emniyeti 37
Aküye Servis Uygulanması 37
Sigortaların Yenileriyle Değiştirilmesi 39
Farlara Bakım Yapılması 39
Sürüş Sistemi Bakımı 40
Lastik Bakımı 40
Direksiyon ve Süspansiyon Bileşenlerinin Kontrol Edilmesi 40
Ön Tekerlek Hizalamasının Ayarlanması 41
Transaks Yağı Seviyesinin Kontrol Edilmesi 42
Transaks Yağının Değiştirilmesi 43
Boş Vites Konumunun Kontrol Edilmesi ve Ayarlanması 43
Ana Tahrik Kavramasının Bakımı 44
Azami Hızın Azaltılması 45
Soğutma Sistemi Bakımı 46
Soğutma Sistemi Emniyeti 46
Motor Soğutma Alanlarının Temizlenmesi 46
Fren Bakımı 46
Frenlerin Kontrol Edilmesi 46
Park Freni Kolunun Ayarlanması 46
Fren Kablolarının Ayarlanması 47
Fren Hidroliği Seviyesinin Kontrol Edilmesi 47
Fren Hidroliğinin Değiştirilmesi 48
Kemer bakımı 48
Tahrik Kayışına Bakım Yapılması 48
Marş Motoru Jeneratör Kayışının Ayarlanması 49
Şasi Bakımı 49
Yük Kasası Kilit Mandallarının Ayarlanması 49
Temizlik 50
Makinenin Yıkanması 50
Depolama 50
Depolama Emniyeti 50
Makinenin Depoya Kaldırılması 50

Güvenlik

Bu makine, SAE J2258 (Kasım 2016) gerekliliklerine uygun tasarlanmıştır.

Genel Emniyet

Bu ürün, yaralanmaya yol açabilir. Ağır yaralanmaları önlemek için, tüm emniyet talimatlarına her zaman uyun.

- Makineyi çalıştırmadan önce bu *Kullanma Kılavuzunu* iyice okuyup anlayın. Bu ürünü kullanan herkesin, ürünü kullanmayı bildiğinden ve uyarıları anladığından emin olun.
- Makineyi kullanırken tüm dikkatinizi işinize verin. Dikkatinizi dağıtabilecek başka şeylerle ilgilenmeyin, aksi takdirde yaralanma veya maddi hasar meydana gelebilir.
- Ellerinizi veya ayaklarınızı, makinenin hareketli parçalarının yakınına koymayın.
- Tüm koruyucular ve emniyet aygıtları makinede ve çalışır durumda değilken makineyi çalıştırmayın.
- Çocukları ve çevredekileri çalışma alanından uzak tutun. Çocukların makineyi kullanmasına asla izin vermeyin.
- Makinede bakım yapmadan veya yakıt doldurmadan önce makineyi durdurup kapatın ve anahtarını çıkarın.

Bu makinenin uygunsuz bir şekilde kullanılması veya uygun bakım işlemlerinin yapılmaması yaralanmaya yol açabilir. Yaralanma risklerini azaltmak amacıyla bu emniyet talimatlarına her zaman uyun ve Dikkat, Uyarı veya Tehlike anlamına gelen emniyet uyarısı sembolüne ⚠ çok dikkat edin. Bu talimatlara uyulmaması yaralanma veya ölümle sonuçlanabilir.

Güvenlik ve Talimat Etiketi

Tehlike potansiyeli barındıran tüm noktalara, operatör tarafından kolayca görülebilecek emniyet etiketleri ve talimatları yerleştirilmiştir. Hasar gören veya kaybolan etiketleri yenisiyle değiştirin.

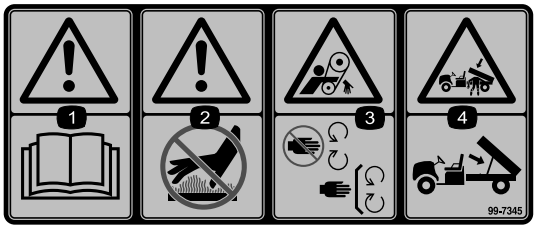

decal99-7345

99-7345

1. Uyarı—*Kullanma Kılavuzunu* okuyun.
2. Uyarı—sıcak yüzeylere dokunmayın.
3. Dolanma tehlikesi, kayış—Hareketli parçalardan uzak durun, koruyucuları yerinden çıkarmayın.
4. Ezilme tehlikesi, yük kasası—Yük kasasını desteklemek için kasa tutma çubuğunu kullanın.

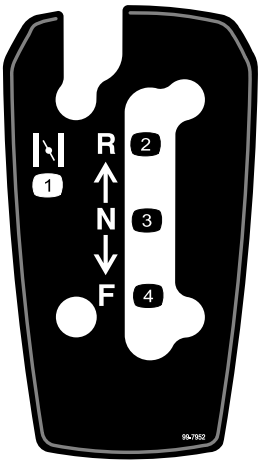

decal99-7952

99-7952

1. Jigle
2. Geri vites
3. Boş vites
4. İleri vites

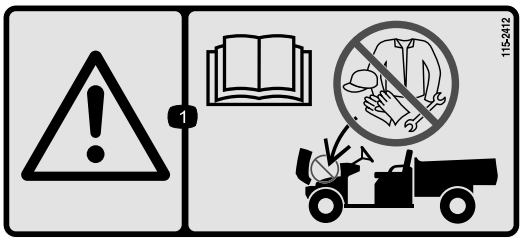

decal115-2412

115-2412

1. Uyarı—*Kullanma Kılavuzunu* okuyun; makineyle ürün taşımayın.

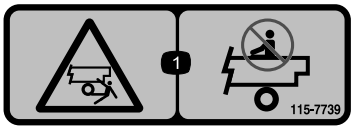

decal115-7739

115-7739

1. Düşme ve ezilme tehlikesi—Yolcu taşımayın.

decal121-9775

121-9775

1. Uyarı—Makineyi kullanmadan önce *Kullanma Kılavuzunu* okuyun ve gerekli eğitimi alın.
2. Uyarı—Kulak koruyucu takın.
3. Yangın tehlikesi - Makineye yakıt doldurmadan önce motoru kapatın.
4. Devrilme tehlikesi—yokuş inerken veya çıkarken yavaş sürün; yavaş dönüş yapın; 31 km/s hızı aşmayın; yük taşırken veya bozuk zeminlerde yavaş sürün.
5. Düşme tehlikesi, el veya ayakların kopma tehlikesi—yük kasasında yolcu taşımayın; üçüncü bir yolcu taşımayın; makine çalışırken ellerinizi veya ayaklarınızı makinenin dışına çıkarmayın.

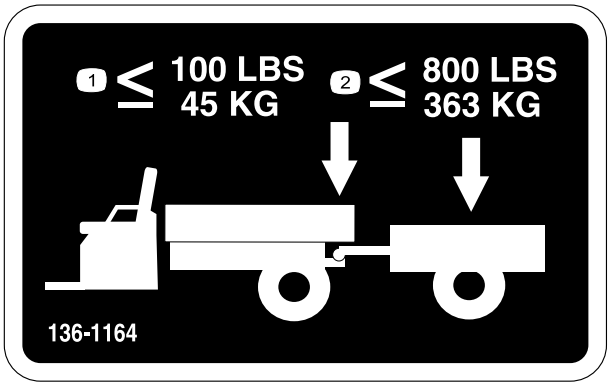

decal136-1164

136-1164

1. 45 kg çeki ağırlığını aşmayın.
2. 363 kg taşıma yükünü aşmayın.

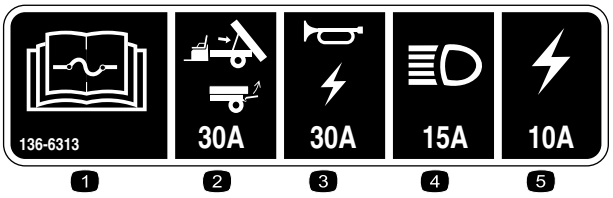

decal136-6313

136-6313

1. Kullanım hakkında bilgi almak için *Kullanma Kılavuzunu* okuyun.
2. Kaldırma ünitesi/Kapak (30 A)
3. Korna/güç noktası (20 A)
4. Farlar (15 A)
5. Makine sigortası (10 A)

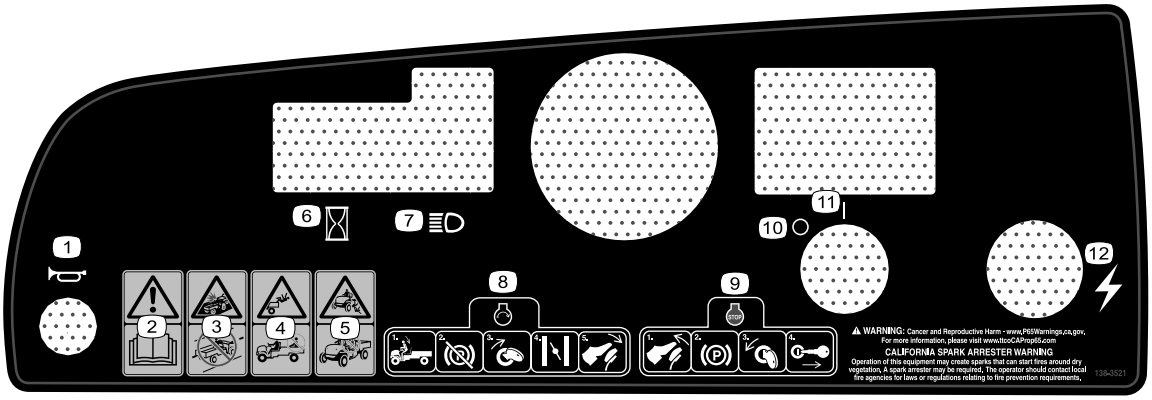

decal138-3521

138-3521

1. Korna
2. Uyarı—*Kullanma Kılavuzunu* okuyun.
3. Çarpışma tehlikesi—makineyi caddelerde, trafiğe açık alanlarda veya otoyollarda kullanmayın.
4. Düşme tehlikesi—yük kasasının içinde yolcu taşımayın.
5. Düşme tehlikesi—çocukların makineyi çalıştırmasına izin vermeyin.
6. Saat ölçer
7. Farlar
8. Motoru çalıştırmak için operatör koltuğuna oturun, park frenini bırakın, kontak anahtarını Açık konumuna döndürün, jigleyi ayarlayın ve gaz pedalına basın.
9. Motoru kapatmak için gaz pedalını bırakın, park frenini etkinleştirin ve kontak anahtarını Kapalı konumuna döndürüp yerinden çıkarın.
10. Güç—Kapalı
11. Güç—Açık
12. Elektrik gücü (güç noktası)

Kurulum

Sökülü Parçalar

Bütün parçaların gönderildiğini doğrulamak için aşağıdaki tabloyu kullanın.

Prosedür	Açıklama	Adet	Kullanım
1	Direksiyon Kapak Rondela (½ inç)	1 1 1	Direksiyonu takın (sadece TC modelleri).
2	Hiçbir parça gerekmiyor	–	Aküyü bağlayın (sadece TC modelleri).
3	Hiçbir parça gerekmiyor	–	Hidrolik sıvısı seviyelerini ve lastik hava basıncını kontrol edin.
4	Hiçbir parça gerekmiyor	–	Frenleri perdahlayın (alıştırın).
5	Kullanma Kılavuzu Motor kullanma kılavuzu Kayıt kartı Teslimat Öncesi Kontrol Formu Kalite Belgesi Anahtar	1 1 1 1 1 2	Makineyi kullanmadan önce Kullanma Kılavuzunu okuyun ve kurulum materyalini inceleyin.

Not: Makinenin sağ ve sol taraflarını, normal çalışma konumuna göre belirleyin.

1

Direksiyonun Takılması

Sadece TC Modelleri

Bu prosedür için gerekli parçalar:

1	Direksiyon
1	Kapak
1	Rondela (½ inç)

Prosedür

1. Kapak takılmışsa, direksiyon göbeğinden çıkarın (Şekil 3).
2. Direksiyon milinin kilit somununu (½ inç) sökün (Şekil 3).
3. Direksiyonu ve rondelayı (½ inç), direksiyon milinin üzerine kaydırın (Şekil 3).
4. Kilit somununu (½ inç) kullanarak direksiyonu mile sabitleyin ve 27 ila 34 N·m torkla sıkın.
5. Kapağı, direksiyona takın (Şekil 3).

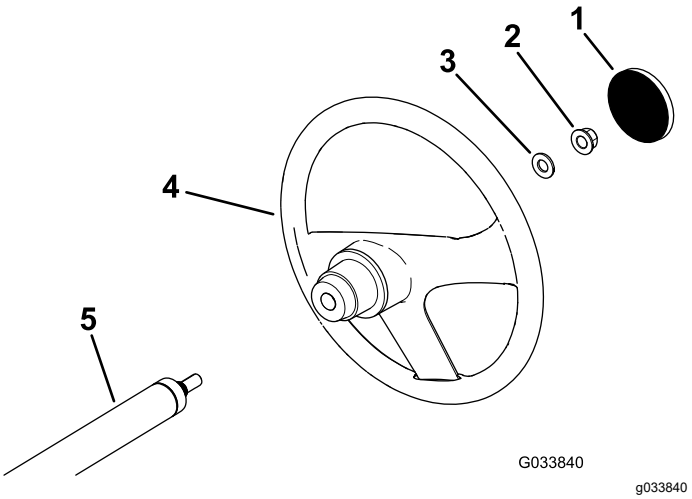

Şekil 3

1. Kapak
2. Kilit somunu (½ inç)
3. Rondela (½ inç)
4. Direksiyon
5. Direksiyon mili

2

Akünün Bağlanması

Sadece TC Modelleri

Hiçbir Parça Gerekmiyor

Prosedür

⚠ UYARI

Akü kablosunun hatalı bağlanması makine ve kablolara hasar vererek kıvılcımlar çıkmasına yol açabilir. Kıvılcımlar akü gazlarının patlamasına, bu da yaralanmaya yol açabilir.

- **Her zaman, akünün artı kablosunu (kırmızı) ayırmadan önce eksi kablosunu (siyah) ayırın.**
- **Her zaman, ilk önce akünün artı kablosunu (kırmızı) bağlayın.**

1. Akü kapağını sıkarak tırnakları akü tabanından ayırın (Şekil 4).

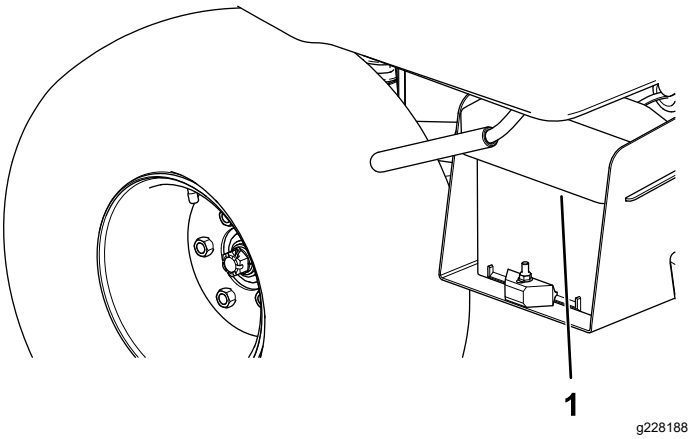

Şekil 4

1. Akü kapağı

2. Akü kapağını akü tabanından çıkarın (Şekil 4).
3. Akünün artı kablosunu (kırmızı) akünün artı (+) terminaline bağlayın ve kabloyu cıvatalar ve somunlarla sabitleyin (Şekil 5).

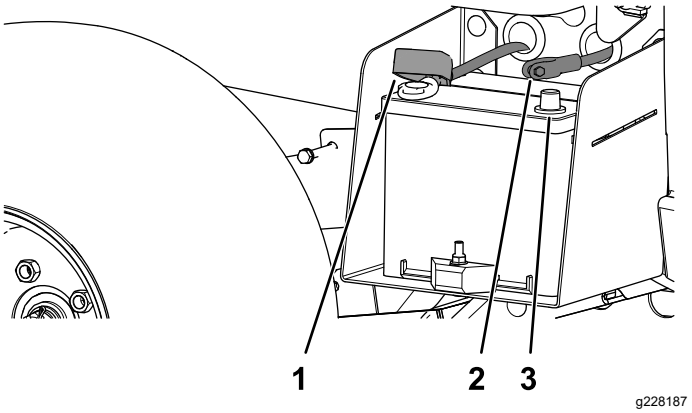

Şekil 5

1. İzolatör körüğü (akünün artı kablosu)
2. Akü eksi kablosu (siyah)
3. Akü eksi kutup başı

4. İzolatör körüğünü akünün artı terminalinin üzerine kaydırın.

   Not: İzolatör körüğü, toprağa kısa devre yapılmasını önler.
5. Akünün eksi kablosunu (siyah) akünün eksi (-) terminaline bağlayın ve kabloyu cıvatalar ve somunlarla sabitleyin.
6. Akü kapağını akü tabanıyla hizalayın (Şekil 4).
7. Akü kapağını sıkın, tırnakları akü tabanıyla hizalayın ve akü kapağını bırakın (Şekil 4).

3

Hidrolik Sıvısı Seviyelerinin ve Lastik Hava Basıncının Kontrolü

Hiçbir Parça Gerekmiyor

Prosedür

1. Motoru ilk kez çalıştırmadan önce ve sonra motor yağı seviyesini kontrol edin; bkz. Motor Yağı Seviyesi Kontrolü (sayfa 30).
2. Motoru ilk kez çalıştırmadan önce fren hidroliği seviyesini kontrol edin; bkz. Fren Hidroliği Seviyesinin Kontrol Edilmesi (sayfa 47).
3. Motoru ilk kez çalıştırmadan önce transaks yağı seviyesini kontrol edin; bkz. Transaks Yağı Seviyesinin Kontrol Edilmesi (sayfa 42).
4. Lastiklerin hava basıncını kontrol edin; bkz. Lastik Hava Basıncının Kontrol Edilmesi (sayfa 14).

4

Frenlerin Perdahlanması

Hiçbir Parça Gerekmiyor

Prosedür

Fren sisteminden optimum performansı alabilmek için, kullanmadan önce frenleri perdahlayın (alıştırın).

1. Makineyi azami hıza getirin ve lastikleri kilitlemeden makineyi durdurmak için hızla frenleri uygulayın.
2. Frenlerin aşırı ısınmasını önlemek için her defasında 1 dakika bekleyerek bu işlemi 10 defa tekrarlayın.

   Önemli: **Bu işlem en çok, makinede 227 kg yük olduğunda etkindir.**

5

Kullanma Kılavuzunun Okunması ve Kurulum Materyalinin Görüntülenmesi

Bu prosedür için gerekli parçalar:

1	*Kullanma Kılavuzu*
1	Motor kullanma kılavuzu
1	Kayıt kartı
1	*Teslimat Öncesi Kontrol Formu*
1	Kalite Belgesi
2	Anahtar

Prosedür

- *Kullanma Kılavuzunu* ve motorun kullanıcı kılavuzunu okuyun.
- Kayıt kartını doldurun.
- *Teslimat Öncesi Kontrol Formunu* doldurun.
- *Kalite Belgesini* inceleyin.

Ürüne genel bakış

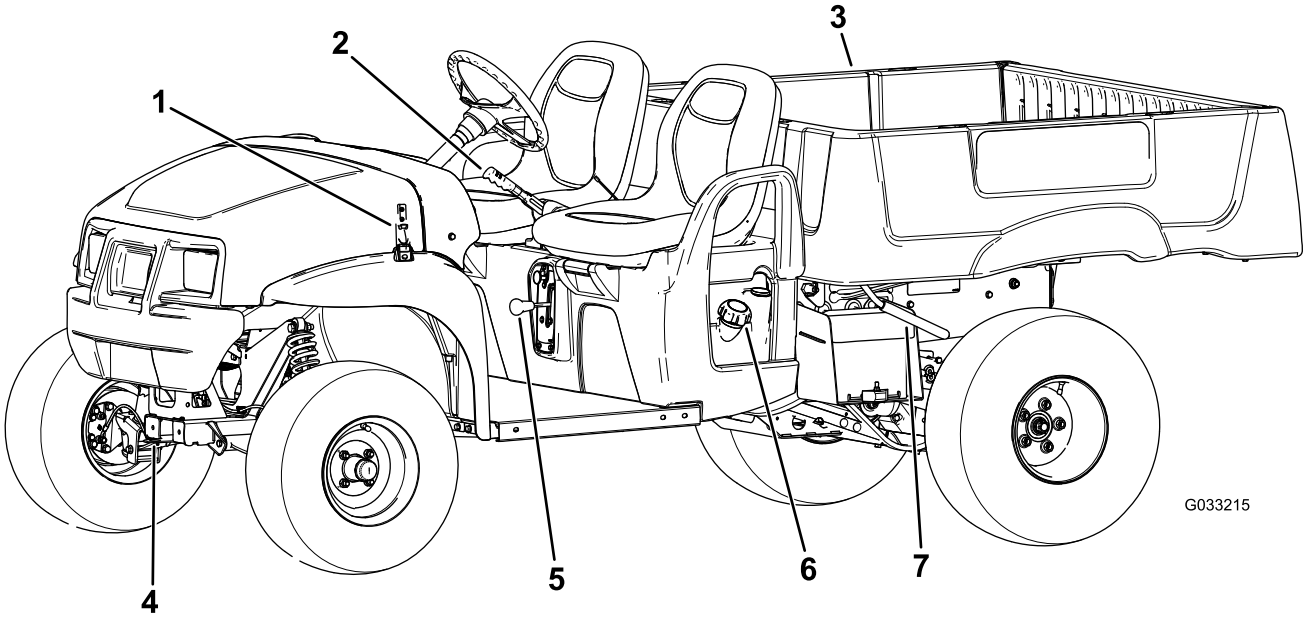

g033215

Şekil 6

1. Kaput mandalı
2. Park freni kolu
3. Yük kasası
4. Çekme dili
5. Vites seçici
6. Yakıt deposu kapağı
7. Yük kasası kolu

Kontroller

Motoru çalıştırmadan ve makineyi kullanmadan önce tüm kontrolleri tanıyın.

Kumanda Paneli

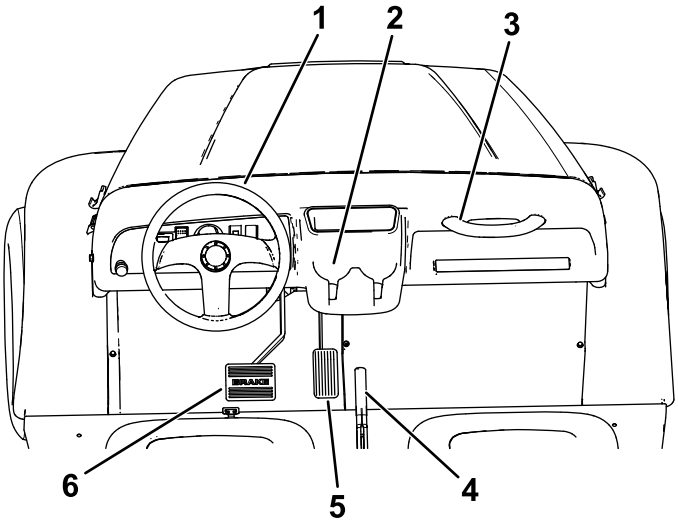

g312720

Şekil 7

1. Direksiyon
2. Bardak tutucu
3. Yolcu tutunma çubuğu
4. Park freni kolu (orta konsol)
5. Gaz pedalı
6. Fren pedalı

Gaz Pedalı

Makinenin yürüyüş hızını değiştirmek için gaz pedalını (Şekil 7) kullanın. Gaz pedalına basılınca motor çalışır. Pedala daha da basılınca yürüyüş hızı artar. Pedal bırakılınca makine yavaşlar ve motor kapanır.

Not: Maksimum ileri hız saatte 26 km'dir.

Fren Pedalı

Makineyi durdurmak veya yavaşlatmak için fren pedalını kullanın (Şekil 7).

⚠ DIKKAT

Makinenin aşınmış veya hatalı ayarlanmış frenlerle kullanılması yaralanmaya yol açabilir.

Fren pedalı makinenin zemin plakasının 25 mm'lik kısmının içine kadar hareket ederse frenleri ayarlayın veya onarın.

Park freni Kolu

Park freni kolu, koltukların arasındadır (Şekil 6 ve Şekil 7). Motoru her kapattığınızda, makinenin kazayla hareket etmesini önlemek için park frenini etkinleştirin. Park frenini etkinleştirmek için, park freni kolunu yukarı çekin. Park frenini devre dışı bırakmak için, park freni kolunu aşağı itin.

Jigle Kontrolü

Jigle kontrolü, operatör koltuğunun altında sağdadır. Soğuk bir motorun çalıştırılmasını kolaylaştırmak için, jigle kontrolünü dışarı doğru çekerek jigleyi etkinleştirin (Şekil 8). Motor çalıştıktan sonra, motorun sorunsuz çalışmaya devam etmesi için jigleyi ayarlayın. Motor ısınırken, jigle kontrolünü KAPALI konumuna bastırın.

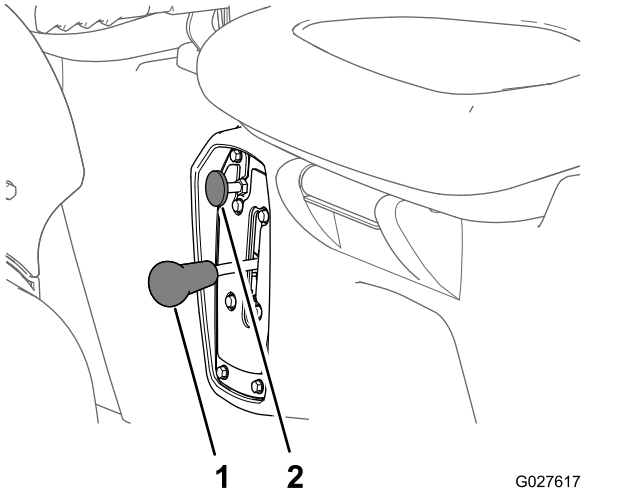

Şekil 8

1. Vites seçici
2. Jigle kontrolü

Vites Seçici

Vites seçici, koltukların arasında, park freni kolunun altındadır. Vites seçicinin 3 konumu vardır: İLERI, GERI ve BOŞ (Şekil 8).

Not: Motor, 3 konumun hepsinde de çalışır.

Önemli: **Vites değiştirmeden önce makineyi mutlaka durdurun.**

Korna Düğmesi

Korna düğmesi, gösterge panelinin sol alt köşesindedir (Şekil 9). Kornayı çalmak için korna düğmesine basın.

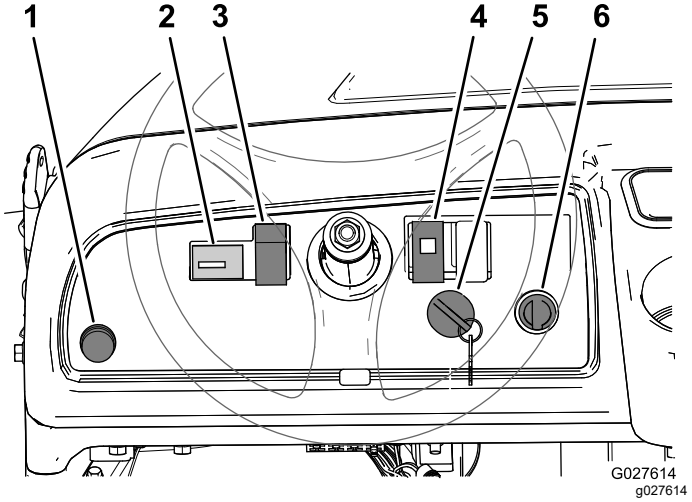

Şekil 9

1. Korna düğmesi
2. Saat ölçer
3. Işık anahtarı
4. Yağ ışığı
5. Anahtarlı şalter
6. Güç noktası

Anahtarlı Şalter

Anahtarlı şalter, gösterge panelinin sağ alt köşesindedir (Şekil 9).

Anahtarlı şalterin 3 konumu vardır: KAPALI, AÇIK ve ÇALIŞTIR.

Makineyi çalıştırmak için 2 mod vardır; bkz. Motorun Çalıştırılması (sayfa 19).

Işık Anahtarı

Farları yakmak için ışık anahtarını (Şekil 9) kullanın. Farları yakmak için ışık anahtarını yukarı itin. Farları söndürmek için ışık anahtarını aşağı itin.

Saat Ölçer

Saat ölçer, makinenin toplam çalışma saatini gösterir. Anahtarlı şalteri her AÇIK konumuna getirdiğinizde

veya motor çalışıyorsa saat ölçer (Şekil 9) çalışmaya başlar.

Motor Yağ Basıncı Işığı

Motor yağ basıncı ışığı (Şekil 9), motor yağı basıncı motoru çalıştırmak için emniyetli bir seviyenin altına düşünce sizi uyarır. Işık yanar ve sönmezse, motoru kapatın ve motor yağı seviyesini kontrol edin. Gerekiyorsa motora yağ ekleyin; bkz. Motor Yağı Servisi (sayfa 30).

Not: Yağ ışığı titreyerek yanabilir; bu normaldir ve bir şey yapmanız gerekmez.

Güç Noktası

İsteğe bağlı sunulan 12V elektrikli aksesuarları çalıştırmak için güç noktasını (Şekil 9) kullanın.

Yakıt Göstergesi

Yakıt göstergesi (Şekil 10), makinenin sol tarafında, yakıt deposunun üzerinde dolum kapağının yanında bulunur. Gösterge, depodaki yakıt miktarını gösterir.

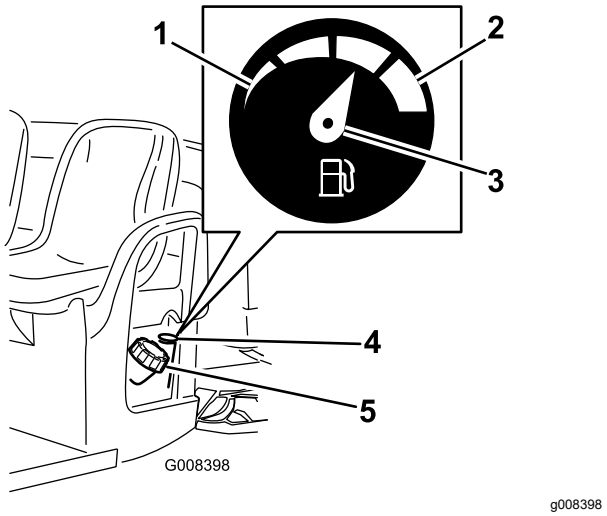

Şekil 10

1. Boş
2. Tam dolu
3. İğne
4. Yakıt göstergesi
5. Yakıt deposu kapağı

Yolcu Tutunma Çubukları

Yolcu tutunma çubukları gösterge panelinin sağ tarafında ve her bir koltuğun dış kısmında bulunur (Şekil 11).

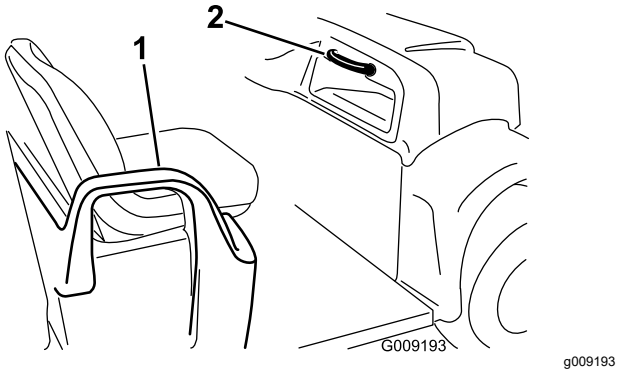

Şekil 11

1. Tutunma çubuğu—kalça desteği
2. Yolcu tutunma çubuğu

Özellikler

Not: Tasarım ve teknik özellikler önceden haber verilmeden değiştirilebilir.

Baz ağırlık	544 kg, kuru
Nominal kapasite (yer seviyesinde)	90,7 kg operatör ve 90,7 kg yolcu, yük, römork çekme dili ağırlığı, brüt römork ağırlığı, aksesuarlar ve ek parçalarla birlikte toplam 749 kg.
Brüt araç ağırlığı (yer seviyesinde)	Yukarıda belirtilen tüm ağırlıklar dahil toplam 1.292 kg
Maksimum yük kapasitesi (yer seviyesinde)	Römork çekme dili ağırlığı ve brüt römork ağırlığı dahil 567 kg
Çekme kapasitesi:	
Standart çekme donanımı	Çeki dili ağırlığı: 45 kg Brüt römork ağırlığı: 363 kg
Ağır hizmet tipi çekme donanımı	Çeki dili ağırlığı: 45 kg Brüt römork ağırlığı: 544 kg
Toplam genişlik	150 cm
Toplam uzunluk	303 cm
Yerden yükseklik	Yük veya operatör yokken önde 25 cm, arkada 18 cm
Aks mesafesi	206 cm
Tekerlek izi (orta çizgiden orta çizgiye)	Önde 125 cm, arkada 120 cm
Yük kasası uzunluğu	İç kısımda 117 cm, dış kısımda 133 cm
Yük kasası genişliği	Kalıplı çamurlukların iç kısmında 125 cm, dış kısmında 150 cm
Yük kasası yüksekliği	İç kısımda 25 cm

Ek Parçalar/Aksesuarlar

Makine işlevlerini artırmak amacıyla makineyle birlikte kullanılabilecek çok sayıda Toro onaylı ek parça ve aksesuar vardır. Onaylanmış tüm ek parça ve aksesuarların bir listesi için Yetkili Toro Bayinize veya distribütörünüze ulaşın ya da www.Toro.com adresine gidin.

Makinenin en yüksek performansı sergilemesi ve emniyet sertifikası geçerliliğinin korunması için sadece orijinal Toro yedek parça ve aksesuarlarını kullanın. Başka üreticilerin ürettiği yedek parça ve aksesuarlar tehlike yaratabilir ve bunların kullanılması ürün garantisini geçersiz kılabilir.

Çalıştırma

Not: Makinenin sağ ve sol taraflarını, normal çalışma konumuna göre belirleyin.

Çalışmadan Önce

Çalıştırma Öncesi Emniyet Tedbirleri

Genel Emniyet

- Çocukların, eğitim almamış kişilerin veya makineyi güvenli bir şekilde kullanmak ya da bakım yapmak için gereken fiziksel kapasiteye sahip olmayanların makineyi kullanmasına veya bakım yapmasına asla izin vermeyin. Yerel yönetmelikler operatör yaşını sınırlandırabilir. Makine sahibi, tüm operatör ve bakım teknisyenlerinin eğitilmesini sağlamakla sorumludur.
- Ekipmanın ve operatör kontrollerinin emniyetli bir şekilde kullanılmasını ve emniyet etiketlerinin anlamlarını öğrenin.
- Operatör konumundan ayrılmadan önce, makinenin motorunu kapatın, anahtarı çıkarın ve tüm hareketin durmasını bekleyin. Makineyi ayarlamadan, bakım yapmadan, temizlemeden veya depoya kaldırmadan önce soğumasını bekleyin.
- Makineyi hızla durdurmayı ve kapatmayı öğrenin.
- Makinede, tutunma çubuklarının sayısından daha fazla yolcu (siz + yolcuların toplamı) bulunmadığından emin olun.
- Tüm emniyet aygıtları ile etiketlerin yerinde olduğunu kontrol edin. Sorunlu tüm emniyet aygıtlarını onarın veya yenisiyle değiştirin ve okunamayan veya eksik tüm etiketleri yenileriyle değiştirin. Bunlar tamamlanmadan veya sorunsuz çalışmaya başlamadan makineyi çalıştırmayın.

Yakıt Emniyeti

- Yakıt elleçlerken son derece dikkatli olun. Yakıt yanıcıdır ve buharı patlayıcıdır.
- Sigaraları, puroları, pipoları ve diğer tutuşma kaynaklarını söndürün.
- Sadece onaylanmış bir yakıt kabı kullanın.
- Motor çalışıyorken veya sıcakken yakıt kapağını çıkarmayın ya da yakıt deposunu doldurmayın.
- Kapalı bir yerde yakıt eklemeyin veya boşaltmayın.
- Makineyi veya yakıt kabını asla bir su ısıtıcısı veya diğer cihazlarda bulunan tipte açık alev, kıvılcım veya tutuşturma alevlerinin bulunduğu yerlerde depolamayın.
- Yakıt dökerseniz motoru çalıştırmayın; yakıt buharları tamamen ortadan kaybolana kadar her tür tutuşma kaynağını önleyin.

Günlük Bakımların Yapılması

Servis Aralığı: Her kullanımdan önce veya günlük

Her gün, makineyi çalıştırmadan önce Bakım (sayfa 22) bölümünde belirtilen Her Kullanımda/Her Gün prosedürlerini uygulayın.

Lastik Hava Basıncının Kontrol Edilmesi

Servis Aralığı: Her kullanımdan önce veya günlük

Lastik hava basıncı değerleri: 55 ila 103 kPa (8 ila 22 psi)

Önemli: **Lastiğin yan duvarına belirtilen maksimum hava basıncı değerini aşmayın.**

Not: Lastikte gereken hava basıncı, taşımak istediğiniz yük hacmine göre belirlenir.

1. Lastiklerdeki hava basıncını kontrol edin.

   Not: Ön ve arka lastiklerdeki hava basıncı 55 ila 103 kPa (8 ila 22 psi) olmalıdır.

   - Daha hafif yük hacimleri, daha az toprak sıkışması, daha sorunsuz bir sürüş ve yerde minimum lastik izleri için daha düşük hava basıncı kullanın.
   - Daha yüksek hızlarda daha ağır yükler taşıma için daha yüksek lastik hava basınçları kullanın.
2. Gerekiyorsa, lastiklere hava ekleyerek veya lastiklerin havasını alarak lastiklerdeki hava basıncını ayarlayın.

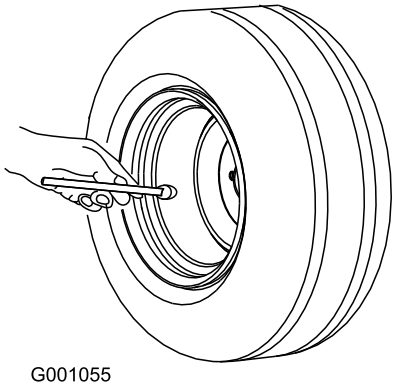

g001055

Şekil 12

Yakıt Ekleme

Tavsiye Edilen Yakıt:

- En iyi sonuçlar için, 87 veya üzeri oktan derecesine sahip ((R+M)/2 derecelendirme yöntemine göre), temiz, yeni (30 günden yeni), kurşunsuz benzin kullanın.
- **Etanol**: Hacmen maks. %10 etanol (alkollü benzin) veya %15 MTBE (metil tertier bütil eter) içerikli benzin uygundur. Ethanol ve MTBE aynı şeyler değildir. Hacmen %15 etanol (E15) içeren benzin, kullanım için onaylanmamıştır. **Hacmen %10'dan fazla etanol içeren E15 (%15 etanol içerir), E20 (%20 etanol içerir) veya E85 (maks. %85 etanol içerir) benzinleri** asla kullanmayın. Onaylanmamış benzin kullanılması, garanti kapsamında olmayan sorunlara ve/veya motor arızalarına sebep olabilir.
- Metanol içeren benzin **kullanmayın**.
- Yakıt stabilizatörü kullanılmadığı sürece, kış boyunca yakıt deposunda veya yakıt kaplarında yakıt **bırakmayın**.
- Benzine yağ **eklemeyin**.

Yakıt Deposunun Doldurulması

Yakıt deposu kapasitesi yaklaşık 26,5 litredir.

1. Makineyi düz bir zemine park edin.
2. Park frenini etkinleştirin.
3. Motoru kapatın ve anahtarı çıkarın.
4. Yakıt deposu kapağının çevresini temizleyin (Şekil 13).

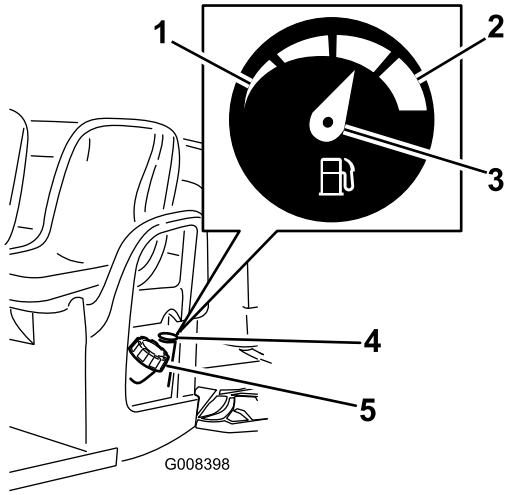

g008398

Şekil 13

1. Boş
2. Tam dolu
3. İğne
4. Yakıt göstergesi
5. Yakıt deposu kapağı

5. Yakıt deposu kapağını çıkarın.
6. Depoyu, deponun en üst kısmının (dolum boynunun altı) yaklaşık 25 mm altına kadar doldurun.

   Not: Depodaki bu alan, yakıtın genleşmesine imkan tanımak içindir. **Yakıt deposunu aşırı doldurmayın.**
7. Yakıt deposu kapağını sıkıca takın.
8. Dökülen yakıtı silerek giderin.

Yeni Makine Rodajı

Servis Aralığı: İlk 100 saatten sonra—Yeni makine rodajına ilişkin talimatları uygulayın.

Makinenin düzgün performans sergilemesi için şunları yapın:

- Frenlerin perdahlanmasını sağlayın; bkz. 4 Frenlerin Perdahlanması (sayfa 8).
- Hidrolik ve motor yağı seviyelerini düzenli olarak kontrol edin. Makinenin veya parçalarının aşırı ısındığına ilişkin belirtileri dikkatle takip edin.
- Soğuk bir motoru çalıştırdıktan sonra, makineyi kullanmadan önce yaklaşık 15 saniye bekleyin.

  Not: Soğuk havalarda çalıştırdığınız zaman, motorun ısınmasını daha uzun bir süre bekleyin.
- Çalışma sırasında makine hızını çeşitli aralıklarla değiştirin. Hızlı çalıştırma ve durdurma işlemlerinden kaçının.
- Motor için rodaj yağı kullanılması gerekmez. Düzenli yağ değişimlerinde kullanılacak yağ, makine için başlangıçta belirtilen orijinal motor yağıdır.
- Özel, düşük saatli kontroller için bkz. Bakım (sayfa 22).
- Ön süspansiyon konumunu kontrol edin ve gerekiyorsa ayarlayın; bkz. Ön Tekerlek Hizalamasının Ayarlanması (sayfa 41).

Çalışma Sırasında

Çalışma Sırasında Emniyet Tedbirleri

Genel Emniyet

- Makine sahibi/operatörü, yaralanma veya maddi hasara yol açabilecek kazaları önleyebilir ve önlemekle sorumludur.
- Yolcular, sadece ayrılan oturma yerlerine oturmalıdır. Yük kasasının içinde yolcu taşımayın.

Çocukları ve çevredekileri çalışma alanından uzak tutun.

- Göz koruyucu, uzun pantolon, kaymaz ayakkabı ve kulak koruyucu gibi uygun kişisel koruyucu donanımlar giyin. Saçınız uzunsa toplayıp bağlayın, bol kıyafet giymeyin, bol takı takmayın.
- Makineyi kullanırken tüm dikkatinizi işinize verin. Dikkatinizi dağıtabilecek başka şeylerle ilgilenmeyin, aksi takdirde yaralanma veya maddi hasar meydana gelebilir.
- Yorgun, hasta veya alkol/ilaç etkisi altındayken makineyi çalıştırmayın.
- Makineyi sadece açık havada veya iyi havalandırılmış yerlerde kullanın.
- Makinenin maksimum brüt araç ağırlığını (GVW) aşmayın.
- Yük kasasında ağır yük olduğunda fren yaparken veya viraj dönerken çok dikkatli olun.
- Yük kasasında çok büyük ebatlı yükler taşımak makinenin dengesini azaltır. Kasanın taşıma kapasitesini aşmayın.
- Makineye sabitlenemeyen malzemeler taşınması, direksiyon, fren ve makine hakimiyetini olumsuz etkileyebilir. Makineye sabitlenemeyen bir malzeme taşıyorsanız, dönüşler veya frenlemeler sırasında çok dikkatli olun.
- Bozuk ve düzensiz zeminlerde, bordürlerin ve deliklerin yakınlarında ve arazideki diğer ani değişimlerde daha az yük taşıyın ve makinenin yürüyüş hızını azaltın. Yükler yer değiştirerek makinenin dengesini kaybetmesine yol açabilir.
- Makineyi çalıştırmadan önce, şanzımanın boş vites konumunda, park freninin etkinleştirilmiş ve sizin de çalışma konumunda olduğunuzu teyit edin.
- Makine hareket ediyorken hem sizin hem de yolcuların oturuyor olması gerekir. Ellerinizi direksiyondan ayırmayın, yolcularınız ise tutunma çubuklarını kullanmalıdır. Kol ve bacaklarınızı her zaman makinenin içinde tutun.
- Makineyi sadece görüş imkanının iyi olduğu ortamlarda kullanın. Deliklere, tekerlek izlerine, tümseklere, kayalara ve diğer gizli nesnelere karşı dikkatli olun. Bozuk zemin, makinenin devrilmesine yol açabilir. Uzun çimler bazı engelleri gizliyor olabilir. Keskin virajlara, çalılara, ağaçlara veya görüş imkanını kısıtlayabilecek diğer nesnelere yaklaşırken çok dikkatli olun.
- Makineyi yamaçların, hendeklerin veya toprak setlerinin yakınında sürmeyin. Bir tekerlek eşiğin üzerinden geçer veya eşik çökerse makine aniden devrilebilir.
- Ağaç dalları, kapı pervazları, asılı yürüme yolları vb. alçak sarkan cisimlere karşı her zaman dikkatli olun ve bunlardan kaçının.
- Makineyle geriye doğru hareket etmeden önce, arkanıza ve aşağıya bakarak yolun açık olduğunu teyit edin.
- Makineyi trafikte kullanırken tüm trafik kurallarına uyun ve kanunların zorunlu kılmış olabileceği lambalar, sinyaller, yavaş hareket eden vasıta (SMV) vb. gibi tüm ek parçaları kullanın.
- Makine anormal bir şekilde titreşiyorsa derhal makineyi durdurup kapatın, tüm hareketlerin durmasını bekleyin ve hasar kontrolü yapın. Çalışmaya devam etmeden önce makinedeki tüm hasarı onarın.
- Makineyi ıslak zeminde durdurmak kuru zeminde durdurmaktan daha uzun sürebilir. Islanan frenleri kurutmak için, makineyi düz bir zeminde ayağınızı hafifçe fren pedalına basılı tutarak yavaşça sürün.
- Makineyi yüksek hızda sürerken hızla durdurmanız arka tekerleklerin kilitlenmesine, bu da makine hakimiyetini kaybetmenize yol açabilir.
- Motor çalışıyorken veya kapattıktan hemen sonra motora, şanzımana, egzoz susturucusuna veya egzoz manifolduna dokunmayın; buralar çok sıcak olabilir ve yanmanıza yol açabilir.
- Çalışmakta olan bir makinenin başından ayrılmayın.
- Çalışma konumundan ayrılmadan önce şunları yapın:
  - Makineyi düz bir zemine park edin.
  - Vitesi BOŞ konumuna getirin.
  - Park frenini etkinleştirin.
  - Makinenin motorunu kapatın ve anahtarını çıkarın.
  - Tüm hareketin durmasını bekleyin.
- Yıldırım riski bulunan durumlarda makineyi çalıştırmayın.
- Yalnızca Toro® Company tarafından onaylanmış aksesuar ve ek parçalar kullanın.

Eğimlerde Çalışırken Emniyet Tedbirleri

Not: Bu makine için, ek aksesuar olarak sunulan 2 direkli bir Devrilme Koruma Sistemi (ROPS) mevcuttur. Yamaçların veya suyun yanında, bozuk zeminlerde ya da eğimde çalışırken makinenin devrilme tehlikesi bulunduğundan buralarda çalışacağınız zaman ROPS kullanın. Daha fazla bilgi için yetkili Toro distribütörüne danışın.

Eğimler araç hakimiyetinin kaybedilmesine ve aracın devrilmesine, bu da ağır yaralanma veya ölüme yol açabilir.

- Sahayı kontrol ederek hangi eğimlerin makineyi kullanmak için emniyetli olduğunu tespit edin ve

bu tür eğimlerde emniyetli çalışmak için kendi prosedür ve kurallarınızı oluşturun. Bu incelemeyi yaparken mantıklı düşünün ve doğru kararlar vermeye dikkat edin.

- Makineyi eğimli bir yerde kullanabileceğinizden emin değilseniz, kullanmayın.
- Eğimli zeminlerde tüm hareketleri yavaşça ve kademeli olarak yapın. Makinenin hızını veya yönünü aniden değiştirmeyin.
- Makineyi ıslak zeminlerde çalıştırmaktan kaçının. Lastikler çekişten düşebilir. Makine, lastikler çekişten düşmeden önce de devrilebilir.
- Bir eğimde düz yukarı ve düz aşağı hareket edin.
- Bir eğimi tırmanırken momentum kaybederseniz frenleri kademeli olarak etkinleştirin ve makineyi düz bir şekilde tekrar yokuş aşağı doğru yönlendirin.
- Eğim çıkarken veya inerken dönüş yapmak tehlikeli olabilir. Bir eğimde dönüş yapmanız gerekirse yavaşça ve dikkatle yapın.
- Eğimli zeminlerde ağır yükler dengeyi olumsuz etkiler. Eğimde çalışıyorsanız veya yükün yüksek bir ağırlık merkezi varsa yükü azaltın ve yürüyüş hızınızı düşürün. Yükün yer değiştirmesini önlemek için yükü makinenin yük kasasına sabitleyin. Kolayca yer değiştirebilen yükler (örn. sıvılar, kaya, kum vs.) taşırken çok daha dikkatli olun.
- Özellikle yük taşıyorken, makineyi eğimlerde çalıştırmayın, durdurmayın veya döndürmeyin. Bir eğimde ilerlerken durmak, düz bir zeminde durmaktan daha uzun sürer. Makineyi durdurmanız gerekiyorsa ani hız değişimlerinden kaçının, aksi takdirde makine yan yatabilir veya devrilebilir. Geriye doğru kayarken frenleri aniden etkinleştirmeyin, makine devrilebilir.

Yükleme ve Boşaltma Emniyeti

- Makineyi yük kasasında yükle kullanıyorken ve/veya römork çekiyorken makinenin brüt araç ağırlığını aşmayın; bkz. Özellikler (sayfa 13).
- Makinenin denge ve hakimiyetini artırmak için yükü yük kasasında eşit olarak dağıtın.
- Yükü boşaltmadan önce, makinenin arkasında kimse bulunmadığından emin olun.
- Dolu bir yük kasasını, makine bir eğimde yanlamasına duruyorken boşaltmayın. Ağırlık dağılımındaki bir değişim makinenin devrilmesine neden olabilir.

Yük Kasasının Çalıştırılması

Yük Kasasının Yükseltilmesi

⚠ UYARI

Yükseltilen bir kasa aniden düşebilir ve altında çalışanları yaralayabilir.

- **Kasanın altında çalışmaya başlamadan, kasayı yukarıda tutması için mutlaka kasa tutma çubuğunu kullanın.**
- **Kasayı yükseltmeden önce, varsa yükleri boşaltın.**

⚠ UYARI

Makinenin yük kasası yükseltilmiş bir şekilde sürülmesi makinenin yan yatmasına veya devrilmesine yol açabilir. Makineyi kasa yükseltilmiş olarak kullanırsanız yük kasasının yapısına zarar verebilirsiniz.

- **Makineyi, yük kasası indirilmiş olarak kullanın.**
- **Yük kasasını boşalttıktan sonra indirin.**

⚠ DIKKAT

Kasa kilitlerini açtığınız zaman yük kasasının arka kısmında yük birikmesi olursa kasa beklenmedik bir şekilde açılabilir ve sizi veya çevredekileri yaralayabilir.

- **Mümkünse, yükleri yük kasasının içinde ortalayın.**
- **Yük kasasını indirilmiş halde tutun ve kilitlerini açarken kimsenin kasaya yaslanmadığından veya arkasında durmadığından emin olun.**
- **Makineye bakım yapmak için kasayı yükselteceğiniz zaman öncelikle kasadaki tüm yükü boşaltın.**

1. Kasanın her iki tarafındaki kolu ve kasayı yukarı kaldırın (Şekil 14).

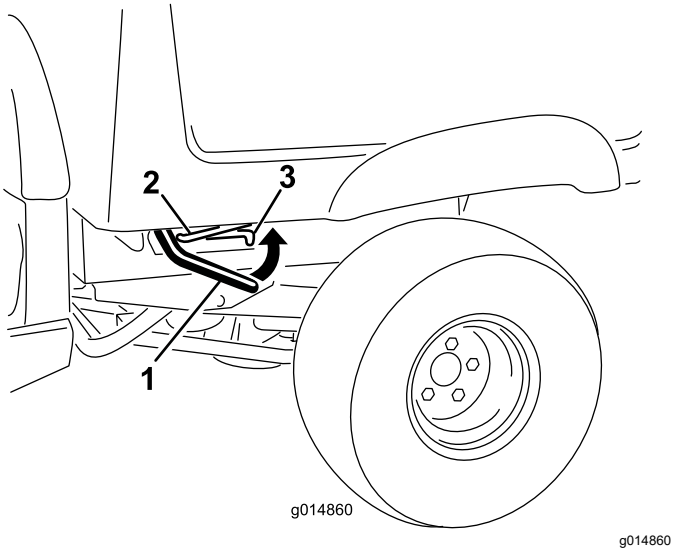

Şekil 14

1. Kol
2. Kasa tutma çubuğu
3. Oluk

2. Kasa tutma çubuğunu oluğun içine çekerek kasayı sabitleyin (Şekil 15).

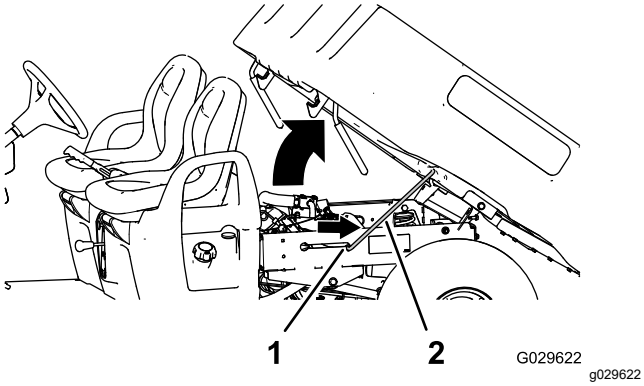

Şekil 15

1. Oluk
2. Kasa tutma çubuğu

Yük Kasasının İndirilmesi

⚠ UYARI

Kasa çok ağır olabilir. Elleriniz veya vücudunuzun diğer kısımları sıkışıp ezilebilir.

Kasayı indirirken ellerinizi ve vücudunuzun diğer kısımlarını uzak tutun.

1. Kilitleme kolunu yukarı kaldırarak yük kasasını hafifçe yükseltin (Şekil 14).
2. Kasa tutma çubuğunu çekerek oluktan çıkarın (Şekil 15).
3. Kasayı, yerine sağlam bir şekilde kilitlenene kadar indirin (Şekil 15).

Bagaj Kapağının Açılması

1. Yük kasasının indirilmiş ve kilitli olduğunu teyit edin.
2. Arka kapağın arka panelindeki parmakla çekme yerlerini yukarı kaldırın (Şekil 16).

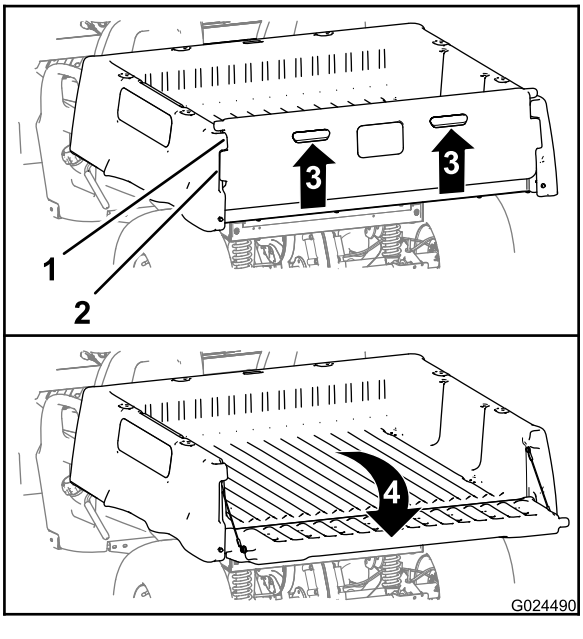

Şekil 16

1. Arka kapak flanşı (yük kasası)
2. Kilitleme flanşı (arka kapak)
3. Yukarı kaldırın (parmakla çekme yeri)
4. Geriye ve aşağıya döndürün

3. Arka kapağın kilitleme flanşlarını yük kasasının arka kapak flanşlarının arasındaki açıklıklarla hizalayın (Şekil 16).
4. Arka kapağı geriye ve aşağıya döndürün (Şekil 16).

Arka Kapağın Kapatılması

Makinenin yük kasasından kum, peyzaj taşı veya ahşap talaşı gibi gevşek malzemeler boşalttıysanız, boşalttığınız malzemenin bir kısmı arka kapağın menteşesine sıkışmış olabilir. Aka kapağı kapatmadan önce şunları yapın:

1. Menteşenin bulunduğu kısımdan elinizle olabildiğince fazla miktarda malzemeyi çıkarın.
2. Arka kapağı yaklaşık 45° konumuna döndürün (Şekil 17).

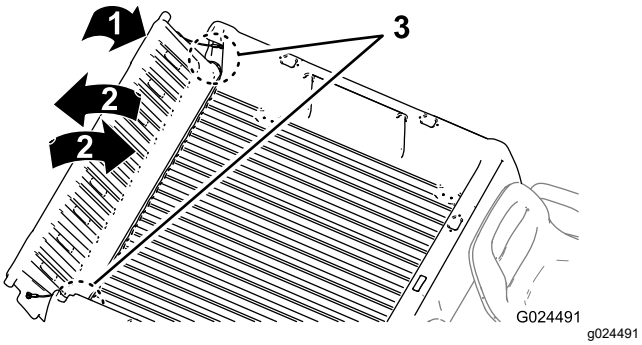

Şekil 17

1. Arka kapağı yaklaşık 45° konumuna döndürün.
2. Arka kapağı birkaç kez ileri-geri döndürün.
3. Menteşe alanı

3. Kısa bir sarsma hareketiyle arka kapağı birkaç kez ileri-geri döndürün (Şekil 17).

   Not: Bu işlem, malzemenin menteşe alanından çıkarılmasına yardımcı olur.
4. Arka kapağı indirin ve menteşe alanında malzeme kalıp kalmadığını kontrol edin.
5. Menteşe alanındaki malzeme tamamen giderilene kadar 1 - 4 arası adımları tekrarlayın.
6. Arka kapağı, arka kapağın kilitleme flanşları yük kasasındaki arka kapak cebiyle aynı hizaya gelene kadar yukarı ve ileri döndürün (Şekil 16).

   Not: Arka kapağın kilitleme flanşlarını yük kasasının arka kapak flanşlarının arasındaki dikey açıklıklarla hizalamak için arka kapağı yukarı kaldırın veya aşağı indirin.
7. Arka kapağı, yük kasasının arkasına oturacak biçimde indirin (Şekil 16).

   Not: Arka kapağın kilitleme flanşları, yük kasasının arka kapak flanşları tarafından tamamen sabitlenir.

Motorun Çalıştırılması

1. Operatör koltuğuna oturun, anahtarı kontak yuvasına takın ve AÇIK veya ÇALIŞTIR konumuna döndürün.

   Makineyi çalıştırmak için 2 mod vardır:

   - **Pedal ile Çalıştırma**—anahtarlı şalteri AÇIK konumuna getirin ve gaz pedalına basın.

     Not: Ayağınızı gaz pedalından çektiğiniz zaman motor kapanır.
   - **Anahtar ile Çalıştırma**—anahtarı ÇALIŞTIR konumuna getirin; motor, anahtar KAPALI konumuna getirilene kadar çalışır.

   Not: Anahtarla çalıştırma modunu kullandığınızda, park frenini etkinleştirebilir ve motor çalışmaya devam ederek ve akü şarjı tüketilmeyerek makineden uzakta çalışabilirsiniz.

   Not: Anahtarı ÇALIŞTIR konumuna getirirseniz motor çalışana kadar marş alır. Motorun marş alması 10 saniyeden uzun sürerse anahtarı KAPALI konumuna getirin ve makineyi tekrar çalıştırmadan önce sorunun nedenini belirleyin (örn. jiglenin etkinleştirilmesi gerekip gerekmediğini kontrol edin, hava filtresinde tıkanma kontrolü yapın, yakıt deposunun dolu olduğunu kontrol edin, bujide sorun olup olmadığına bakın vs.).

   Not: Makine opsiyonel sunulan geri vites alarmıyla donatılmışsa, anahtar AÇIK veya ÇALIŞTIR konumundayken vites kolunu GERI VITES konumuna getirdiğinizde makinenin geri vitese geçtiği konusunda sizi uyarmak için sesli bir uyarı duyulur.
2. Vites kolunu, makine için istediğiniz hareket yönüne getirin.
3. Park frenini devre dışı bırakın.
4. Gaz pedalına hafifçe basın.

   Not: Motor soğuksa, gaz pedalını hareket mesafesinin yaklaşık yarısına kadar basılı tutun ve jigle kolunu dışarı doğru AÇIK konumuna çekin. Motor ısındıktan sonra jigle kolunu KAPALI konumuna getirin.

Makinenin Durdurulması

Önemli: **Makineyi bir eğimde durdururken, servis frenlerini kullanarak makineyi durdurun ve yerinde tutmak için park frenini etkinleştirin. Makine motorunu boğarak durdurmak için yokuşta gaz pedalını kullanmak makineye hasar verebilir.**

1. Ayağınızı gaz pedalından çekin.
2. Servis frenlerini uygulamak için, makine tamamen durana kadar fren pedalına yavaşça basın.

   Not: Durma mesafesi, makinenin yük ve hızına bağlı olarak değişebilir.

Yük Kasasına Malzeme Doldurulması

Yük kasasına malzeme doldururken ve makineyi çalıştırırken şunlara riayet edin:

- Makinenin ağırlık kapasitesine ve yük kasasında taşıyacağınız yükün ağırlığına, Özellikler (sayfa 13) bölümünde ve makinenin brüt araç ağırlığı etiketinde belirtildiği gibi uyun.

Not: Yük derecelendirmesi, makinenin düz bir zeminde olması şartına göre belirtilmiştir.

- Makineyi yamaçlarda ve bozuk zeminlerde kullanacağınız zaman yük kasasındaki yük ağırlığını azaltın.
- Tuğla istifi, peyzaj kerestesi veya gübre torbaları gibi yüksek (ve ağırlık merkezi yüksekte olan) malzemeler taşıyacağınız zaman yük ağırlığını azaltın. Çalışırken yükün makinenin arkasını görme imkanınızı kısıtlamaması için yükü olabildiğince dağıtın.
- Malzemeyi yük kasasına şöyle yükleyerek yükleri ortada tutun:
  - Ağırlığı, yük kasasının içinde yandan yana eşit yerleştirin.

    Önemli: **Yük kasası tek bir tarafa doğru yüklenirse devrilme riski artar.**
  - Ağırlığı, yük kasasının içinde önden arkaya eşit yerleştirin.

    Önemli: **Yükü arka aksın arkasına yerleştirirseniz direksiyon hakimiyeti kaybedilebilir, makine devrilebilir ve ön lastiklerin çekişi düşer.**
- Özellikle büyük yükün ağırlığını yük kasasında ortalayamayacağınız zamanlarda, yük kasasında büyük yükler taşıyacağınız zaman dikkatli olun.
- Mümkün olan her durumda, yerinden oynamaması için yükü yük kasasına bağlayarak sabitleyin.
- Sıvı taşıyacağınız zamanlarda makineyi yokuş aşağı veya yokuş yukarı sürerken, ani hız değişimleri veya frenlemeler yaparken veya bozuk yüzeylerden geçerken çok dikkatli olun.

Yük kasasının kapasitesi 0,37 m^3'tür. Makinenin yük kapasitelerini aşmadan kasaya yükleyebileceğiniz malzeme miktarı (hacmi), malzemenin yoğunluğuna bağlı olarak büyük ölçüde değişebilir.

Çeşitli malzemelerle geçerli olan yük hacmi sınırları için aşağıdaki tabloya bakın:

Malzeme	Yoğunluk	Maksimum Yük Kasası Kapasitesi (yer seviyesinde)
Çakıl, kuru	1522 kg/m^3	Tam dolu
Çakıl, ıslak	1922 kg/m^3	¾ Dolu
Kum, kuru	1442 kg/m^3	Tam dolu
Kum, ıslak	1922 kg/m^3	¾ Dolu
Ahşap	721 kg/m^3	Tam dolu
Ağaç Kabuğu	< 721 kg/m^3	Tam dolu
Toprak, paketlenmiş	1602 kg/m^3	¾ Dolu (yaklaşık olarak)

Çalışmadan Sonra

Çalışma Sonrası Emniyet Tedbirleri

Genel Emniyet

- Çalışma konumundan ayrılmadan önce şunları yapın:
  - Makineyi düz bir zemine park edin.
  - Vitesi BOŞ konumuna getirin.
  - Park frenini etkinleştirin.
  - Makinenin motorunu kapatın ve anahtarını çıkarın.
  - Tüm hareketin durmasını bekleyin.
- Makineyi ayarlamadan, bakım yapmadan, temizlemeden veya depoya kaldırmadan önce soğumasını bekleyin.
- Makineyi asla bir su ısıtıcısı veya diğer cihazlarda bulunan tipte açık alev, kıvılcım veya tutuşturma alevlerinin bulunduğu yerlerde depolamayın.
- Makinenin tüm parçalarını sorunsuz çalışır ve tüm donanımları sıkılmış durumda tutun.
- Gerekiyorsa emniyet kemer(ler)ine bakım yapın ve temizleyin.
- Aşınmış, hasar görmüş veya eksik tüm etiketleri yenileriyle değiştirin.

Makinenin Başka bir Araçla Taşınması

- Makineyi bir römork veya kamyona yüklerken ve indirirken dikkatli olun.
- Makineyi bir römork veya kamyona yüklemek için tam genişlikte rampalar kullanın.
- Makineyi emniyetli bir şekilde bağlayın.

Makinedeki bağlama konumlarını görmek için bkz. Şekil 18 ve Şekil 19.

Not: Makineyi, ön kısmı ileri bakacak biçimde römorka yükleyin. Bu mümkün değilse, makine kaputunu bir kayışla şasiye sabitleyin veya kaputu çıkarıp ayrı olarak taşıyın; aksi takdirde, taşıma sırasında kaput yerinden çıkarak hasar görebilir.

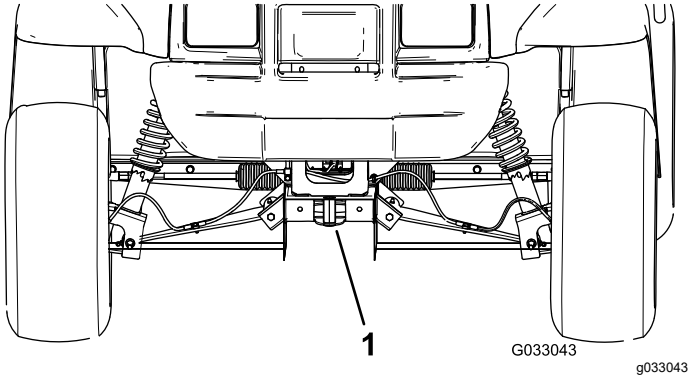

Şekil 18

1. Çekme dili ve bağlama noktası (makinenin ön tarafı)

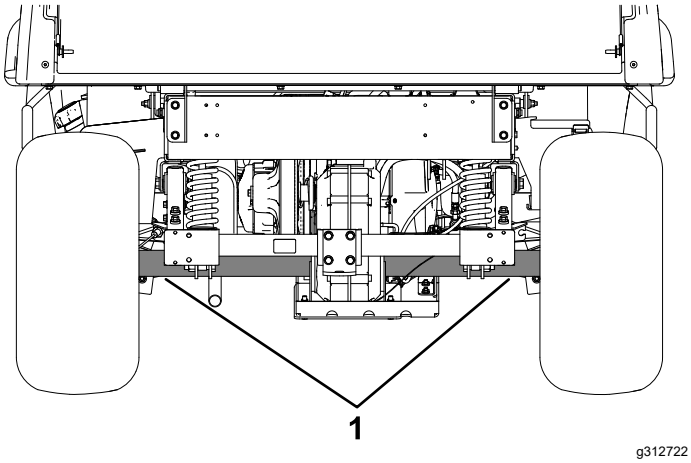

Şekil 19

1. Arka bağlama noktaları

Makinenin çekilmesi

Acil bir durumda, makineyi kısa bir mesafeye kadar çekebilirsiniz. Bununla birlikte, standart çalışma prosedürü bu değildir.

⚠ UYARI

Makineyi aşırı hızlarda çekmek direksiyon hakimiyetinin kaybedilmesine ve yaralanmaya neden olabilir.

Makineyi asla saatte 8 km'den yüksek hızlarla çekmeyin.

Makinenin çekilmesi 2 kişiyle gerçekleştirilmelidir. Makineyi uzun bir mesafeye kadar çekmeniz gerekiyorsa bir kamyon veya römork üzerinde taşıyın; bkz. Römork Çekme (sayfa 21).

1. Tahrik kayışını makineden sökün; bkz. Tahrik Kayışının Değiştirilmesi (sayfa 48).
2. Makine şasisinin ön kısmındaki çekme diline bir çekme halatı bağlayın (Şekil 18).
3. Vitesi BOŞ konumuna getirin ve park frenini bırakın.

Römork Çekme

Makine, römork çekebilir. Makine için bir çekme donanımı vardır. Detaylar için Yetkili Servis Merkezine başvurun.

Yük taşırken veya römork çekerken makineyi veya römorku aşırı yüklemeyin. Makinenin veya römorkun aşırı yüklenmesi frenlerin, aksın, motorun, transaksın, direksiyonun, süspansiyonun, gövde yapısının veya lastiklerin performansını düşürebilir veya bunlara hasar verebilir.

Bir römorku her zaman yük ağırlığının %60'ı römorkun ön tarafına gelecek biçimde yükleyin. Bu durumda, brüt römork ağırlığının (GTW) yaklaşık %10'u makinenin çekme donanımına binecektir.

Yeterli frenleme ve çekiş sağlamak için, bir römork kullanırken yük kasasını mutlaka doldurun. Brüt araç veya römork ağırlığı sınırlarını aşmayın.

Bir römork bağlıyken makineyi eğimlerde park etmeyin. Makineyi mutlaka bir eğimde park etmeniz gerekiyorsa, park frenini etkinleştirin ve römorkun lastiklerine takoz yerleştirin.

Bakım

Not: Makinenin sağ ve sol taraflarını, normal çalışma konumuna göre belirleyin.

Bakım Emniyeti

- Eğitimsiz personelin makineye bakım yapmasına izin vermeyin.
- Çalışma konumundan ayrılmadan önce şunları yapın:
  - Makineyi düz bir zemine park edin.
  - Vitesi BOŞ konumuna getirin.
  - Park frenini etkinleştirin.
  - Makinenin motorunu kapatın ve anahtarını çıkarın.
  - Tüm hareketin durmasını bekleyin.
- Makineyi ayarlamadan, bakım yapmadan, temizlemeden veya depoya kaldırmadan önce soğumasını bekleyin.
- Makinenin altında çalışacağınız zaman makineyi mutlaka krikolarla destekleyin.
- Gerekli kasa emniyet desteği takılı değilken, yükseltilmiş bir kasanın altında çalışmayın.
- Aküleri, makineye servis uygularken şarj etmeyin.
- Tüm makinenin iyi durumda olmasını sağlamak için tüm donanımları iyi sıkılmış durumda tutun.
- Yangın tehlikesini azaltmak için, makinenin çevresindeki gres, çim ve yaprak kalıntıları ile kir birikmelerini giderin.
- Mümkünse, makine çalışıyorken bakım işi yapmayın. Hareketli parçalardan uzak durun.
- Bir bakım ayarı yapmak için motoru çalıştırmanız gerekirse, ellerinizi, ayaklarınızı, giysilerinizi ve vücudunuzun tüm kısımlarını hareketli parçalardan uzak tutun. Etraftakileri makineden uzak tutun.
- Yağ ve yakıt dökülmelerini silerek giderin.
- Park freninin çalışmasını bakım planında tavsiye edildiği gibi kontrol edin, gerekiyorsa ayarlayın veya onarım yapın.
- Makinenin tüm parçalarını sorunsuz çalışır ve tüm donanımları iyi sıkılmış durumda tutun. Aşınmış veya hasar görmüş etiketleri yenileriyle değiştirin.
- Bir emniyet donanımının işlevsel amacında hiçbir değişiklik yapmayın veya o donanımın sağladığı koruma seviyesini azaltmayın.
- Regülatör ayarlarını değiştirerek motora aşırı devir yaptırmayın. Emniyet ve doğruluğu sağlamak için, Yetkili Servise, maksimum motor devrini bir takometreyle kontrol ettirin.
- Büyük onarımlar gerekiyorsa veya yardıma ihtiyacınız varsa, yetkili bir Toro Distribütörüne danışın.
- Bu makinede herhangi bir şekilde değişiklik yapılması makinenin çalışmasını, performansını veya dayanıklılığını etkileyebilir ya da yaralanma veya ölüme yol açabilir. Bu tür bir işlem, Toro® Company ürün garantisini de geçersiz hale getirecektir.

Önerilen Bakım Çizelgesi

Bakım Servisi Aralıkları	Bakım Prosedürü
İlk 8 saatten sonra	• Tahrik kayışının durumunu kontrol edin. • Marş motoru jeneratör kayışının gergisini kontrol edin.
İlk 25 saatten sonra	• Motor yağını değiştirin. • Motor yağı filtresini değiştirin.
İlk 50 saatten sonra	• Motor supabı boşluğunu ayarlayın.
İlk 100 saatten sonra	• Yeni makine rodajına ilişkin talimatları uygulayın.
Her kullanımdan önce veya günlük	• Emniyet kemer(ler)ini aşınma, kesilme ve diğer hasarlara karşı kontrol edin. Herhangi bir bileşeni düzgün çalışmıyorsa emniyet kemer(ler)ini yenisiyle değiştirin. • Lastik basıncını kontrol edin. • Motor yağı seviyesini kontrol edin. • Vites değiştirme mekanizmasının çalışmasını kontrol edin. • Fren hidroliği seviyesini kontrol edin. Motoru ilk kez çalıştırmadan önce fren hidroliği seviyesini kontrol edin. • Makineyi yıkayın.

Bakım Servisi Aralıkları	Bakım Prosedürü
Her 100 saatte	• Hava filtresini yenisiyle değiştirin. Kirlenir veya hasar görürse hava filtresi elemanını daha erken değiştirin. • Motor yağını değiştirin. • Motor yağı filtresini değiştirin. • Bujileri kontrol edin. • Karbon kanisteri hava filtresini kontrol edin. • Lastik ve jantların durumunu kontrol edin. • Tekerlek bijonlarını sıkın. • Direksiyon ve süspansiyonu, gevşemiş veya hasarlı bileşenlere karşı kontrol edin. • Ön tekerlek kamber ve toe açısını kontrol edin. • Transaks yağı seviyesini kontrol edin. • Boş vites konumunun çalışmasını kontrol edin. • Motor soğutma alanlarını temizleyin. • Frenleri kontrol edin.
Her 200 saatte	• Karbon kanisteri filtresini değiştirin. • Gerekiyorsa, park frenini ayarlayın. • Tahrik kayışının durumunu ve gergisini kontrol edin. • Marş motoru jeneratör kayışının gergisini kontrol edin. • Servis ve park frenlerini kontrol edin.
Her 300 saatte	• Ön tekerlek yataklarını gresleyin.
Her 400 saatte	• Yakıt hatlarını ve bağlantılarını kontrol edin. • Ana tahrik kavramasını temizleyin. • Frenleri, aşınmış fren pabuçlarına karşı kontrol edin.
Her 600 saatte	• Motor supabı boşluğunu ayarlayın.
Her 800 saatte	• Yakıt filtresini değiştirin. • Transaks yağını değiştirin.
Her 1000 saatte	• Fren hidroliğini değiştirin.

Not: www.Toro.com adresine gidip ana sayfadaki Kılavuzlar bağlantısına tıklayarak elektrik şemasının ücretsiz bir kopyasını indirebilirsiniz.

Önemli: **Bakım prosedürlerini öğrenmek için motorun kullanma kılavuzuna bakın.**

⚠ UYARI

Makineye gerektiği gibi bakılmaması sistemlerinin erken arızalanmasına, bu da sizin veya etraftakilerin zarar görmesine yol açabilir.

Makineye her zaman bu talimatlarda belirtildiği gibi bakım yapın ve sorunsuz çalışır durumda olmasını sağlayın.

⚠ DIKKAT

Sadece yetkili personel makinede bakım, onarım, ayar veya kontrol yapmalıdır.

- **Çalışma alanındaki yangın risklerini ortadan kaldırın ve yangınla mücadele donanımı bulundurun. Akışkan seviyelerini veya yakıt, akü elektroliti ya da soğutma suyu sızıntılarını kontrol etmek için açık alev kullanmayın.**
- **Parçaları temizlemek için açık yakıt veya alev alır temizlik sıvısı kapları kullanmayın.**

⚠ DIKKAT

Anahtarı anahtar yuvasında bırakırsanız yetkisiz bir kişi motoru çalıştırabilir ve sizi ya da çevredekileri ağır yaralayabilir.

Herhangi bir bakım işi yapmadan önce motoru kapatın ve anahtarı çıkarın.

Günlük Bakım Kontrol Listesi

Rutin kullanım için bu sayfayı çoğaltın.

Bakım Kontrol Öğesi	Bakım haftası:						
	Pazartesi	Salı	Çarşamba	Perşembe	Cuma	Cumartesi	Pazar
Frenin ve park freninin çalışmasını kontrol edin.							
Vites kolu/boş vites çalışmasını kontrol edin.							
Yakıt seviyesini kontrol edin.							
Motor yağı seviyesini kontrol edin.							
Fren hidroliği seviyesini kontrol edin.							
Transaks yağı seviyesini kontrol edin.							
Hava filtresini kontrol edin.							
Motor soğutma kanatlarını kontrol edin.							
Olağan dışı motor sesleri olup olmadığını kontrol edin.							
Olağan dışı çalışma sesleri olup olmadığını kontrol edin.							
Lastik basıncını kontrol edin.							
Sıvı sızıntıları olup olmadığını kontrol edin.							
Göstergenin çalışmasını kontrol edin.							
Gaz pedalının çalışmasını kontrol edin.							
Makineyi yıkayın.							
Boya hasarlarını düzeltin.							

Özel Çalışma Koşullarında Altında Makineye Bakım Yapma

Önemli: **Makine aşağıdaki koşullara maruz kalıyorsa, bakımları iki kat daha sık yapın:**

- Çölde çalışma
- Soğuk iklimlerde (10°C'nin altında) çalışma
- Römork çekme
- Tozlu koşullarda sık çalışma
- İnşaat işleri
- Çamurlu, kumlu, sulu veya kirli koşullarda uzun süre çalıştıktan sonra şunları yapın:
  - Frenlerinizi en kısa sürede kontrol ettirip temizletin. Bu, aşındırıcı maddelerin yüksek aşınmaya neden olmasını önler.

– Makineyi sadece su veya hafif deterjanlı suyla yıkayın.

Önemli: **Makineyi temizlemek için tuzlu veya geri kazanılmış su kullanmayın.**

Bakım Öncesi Prosedürler

Bu bakım bölümünde bahsedilen işlemlerin büyük bir kısmını yerine getirmek için kasanın yükseltilmesi ve alçaltılması gerekir. Ağır yaralanma veya ölümü engellemek için şu tedbirleri alır:

Makinenin Bakım için Hazırlanması

1. Makineyi düz bir zemine park edin.
2. Vitesi BOŞ konumuna getirin.
3. Park frenini etkinleştirin.
4. Motoru kapatın ve anahtarı çıkarın.
5. Yük kasasını boşaltın ve yükseltin.

Makinenin Kaldırılması

⚠ TEHLIKE

Kriko kullanılması makine stabilitesini bozabilir. Makine aniden krikodan düşerek altındaki birini yaralayabilir.

- **Makine krikonun üzerindeyken makineyi çalıştırmayın.**
- **Makineden inmeden önce anahtarı kontaktan mutlaka çıkarın.**
- **Makine bir kaldırma ekipmanıyla destekleniyorken lastiklerin altına takoz yerleştirin.**
- **Makineyi kaldırdıktan sonra desteklemek için kriko ayaklarını kullanın.**

Önemli: **Makineyi rutin bakım ve/veya arıza tespiti için çalıştırdığınızda, arka aks kriko kollarının üzerinde destekleniyorken makinenin arka tekerleklerinin yerden 25 mm yüksekte olduğunu teyit edin.**

- Makinenin ön tarafındaki kaldırma noktası, şasinin önünde, çekme dilinin arkasında bulunur (Şekil 20).

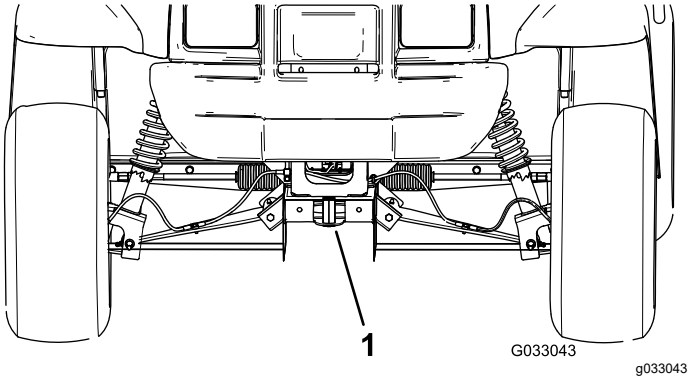

Şekil 20

1. Ön kaldırma noktası

- Makinenin arka tarafındaki kaldırma noktası, aks borularının altında bulunur (Şekil 21).

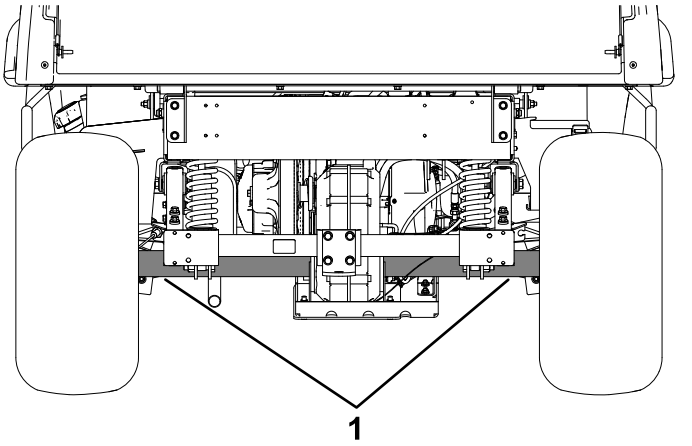

Şekil 21

1. Arka kaldırma noktaları

Kaputa Erişim

Kaputun Yukarı Kaldırılması

1. Kaputun her iki tarafındaki kauçuk kaput mandallarının kolunu yukarı kaldırın (Şekil 22).

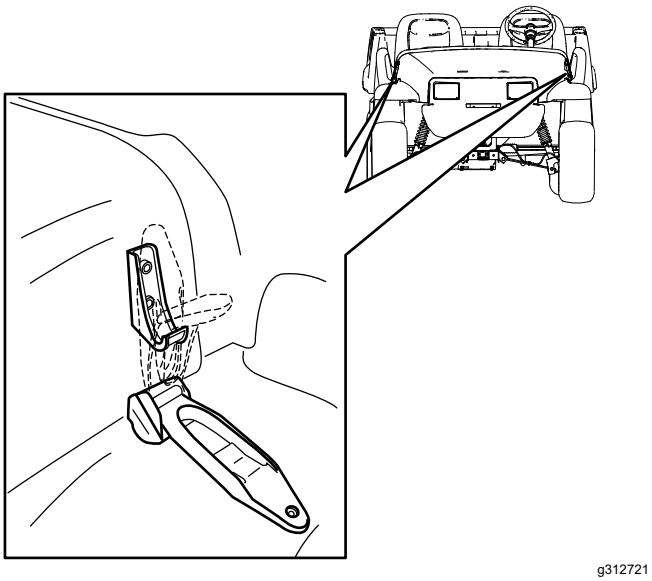

Şekil 22

2. Kaputu yukarı kaldırın.

Kaputun Kapatılması

1. Kaputu yavaşça indirin.
2. Kauçuk kilit mandallarını kaputun her iki yanında bulunan kilit ankrajlarının üzerine hizalayarak kaputu sabitleyin (Şekil 22).

Yağlama

Ön Tekerlek Yataklarının Greslenmesi

Servis Aralığı: Her 300 saatte

Gres özelliği: Mobilgrease XHP™-222

Göbek ve Rotorun Çıkarılması

1. Makinenin ön kısmını yukarı kaldırın ve kriko ayaklarıyla destekleyin.
2. Tekerleği göbeğe sabitleyen 4 bijon somununu sökün (Şekil 23).

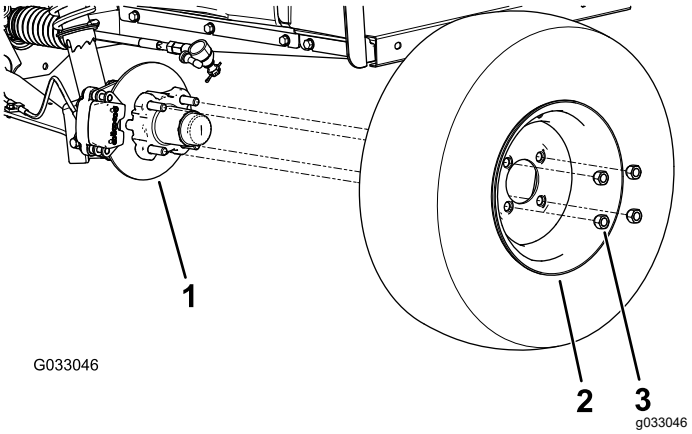

Şekil 23

1. Göbek
2. Tekerlek
3. Bijon somunu

3. Fren grubu braketini mile sabitleyen flanş başlı cıvataları (⅜ x ¾ inç) sökün ve freni milden ayırın (Şekil 24).

   Not: Bir sonraki adıma geçmeden önce fren grubunu destekleyin.

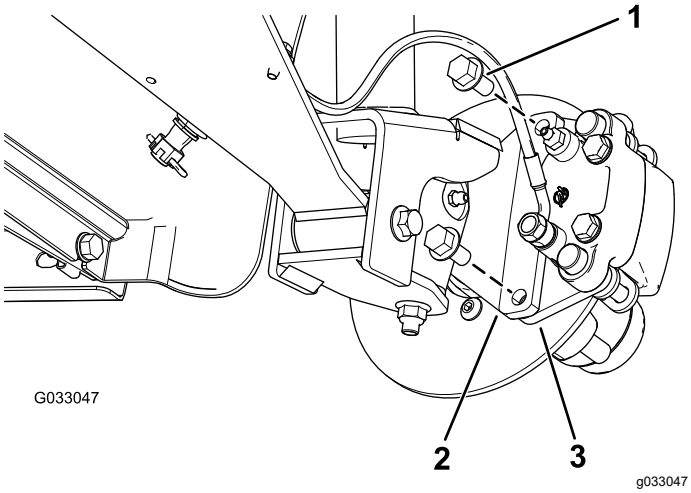

Şekil 24

1. Flanş başlı cıvatalar (⅜ x ¾ inç)
2. Mil
3. Kaliper braketi (fren grubu)

4. Toz kapağını göbekten sökün (Şekil 25).

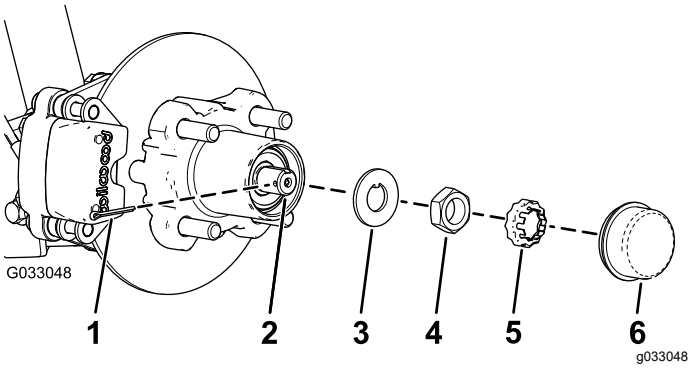

Şekil 25

1. Kopilya
2. Mil
3. Tırnaklı rondela
4. Mil somunu
5. Somun tutucu
6. Toz kapağı

5. Kopilyayı ve somun tutucuyu milden ve mil somunundan sökün (Şekil 25).
6. Mil somununu milden sökün ve göbek ve rotor grubunu milden ayırın (Şekil 25 ve Şekil 26).

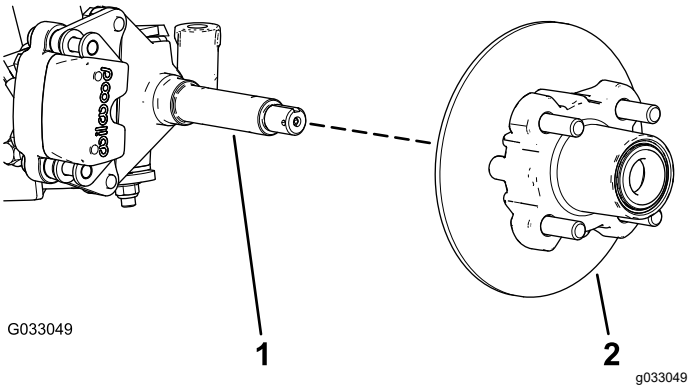

Şekil 26

1. Mil
2. Göbek ve rotor grubu

7. Mili bir bezle silerek temizleyin.
8. 1 ile 7 arası adımları, makinenin diğer tarafındaki göbek ve rotor için tekrarlayın.

Tekerlek Yataklarının Greslenmesi

1. Dış yatak ve yatak bileziğini göbekten çıkarın (Şekil 27).

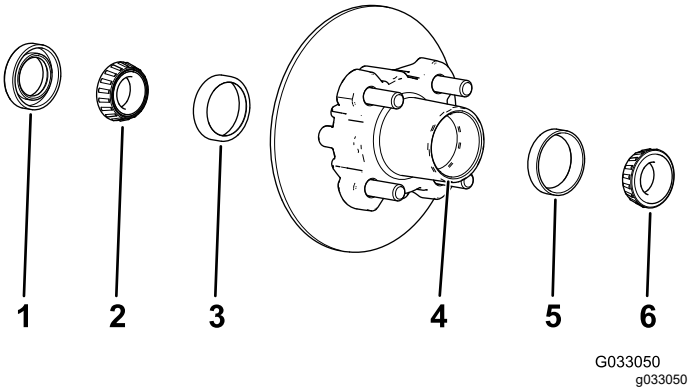

Şekil 27

1. Conta
2. İç yatak
3. İç yatak bileziği
4. Yatak oyuğu (göbek)
5. Dış yatak bileziği
6. Dış yatak

2. Contayı ve iç yatağı, göbekten sökün (Şekil 27).
3. Contayı silerek temizleyin, aşınma ve hasar kontrolü yapın.

   Not: Contayı temizlemek için temizlik solventi kullanmayın. Aşınmış veya hasarlıysa contayı yenisiyle değiştirin.
4. Yatakları ve bilezikleri temizleyin, aşınma ve hasara karşı kontrol edin.

   Not: Aşınmış veya hasar görmüş tüm parçaları yenileriyle değiştirin. Yataklar ile bileziklerin temiz ve kuru olduğunu kontrol edin.
5. Göbeğin oluğundaki tüm gres, kir ve birikintileri giderin (Şekil 27).

6. Yatakları, belirtilen gresle doldurup kapatın.
7. Göbeğin oluğunu, belirtilen gresle %50 ila %80'e kadar doldurun (Şekil 27).
8. İç yatağı, göbeğin iç yatak tarafındaki bileziğin üzerine monte edin ve contayı takın (Şekil 27).
9. 1 ile 8 arası adımları, diğer göbeğin yatakları için de tekrarlayın.

Göbek ve Rotorun Takılması

1. Mile, belirtilen gresten ince bir kat sürün (Şekil 28).

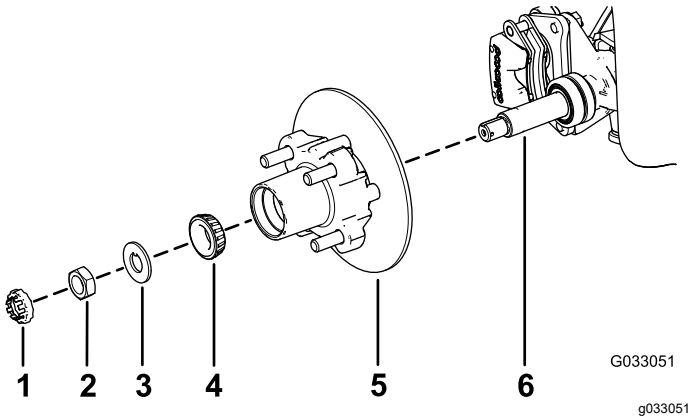

Şekil 28

1. Somun tutucu
2. Mil somunu
3. Tırnaklı rondela
4. Dış yatak
5. Göbek, rotor, iç yatak, bilezik ve conta
6. Mil

2. Göbek ve rotoru, rotor iç yatağıyla birlikte milin üzerine monte edin (Şekil 28).
3. Dış yatağı milin üzerine monte edin ve yatağı dış yatak bileziğinin üzerine yerleştirin (Şekil 28).
4. Tırnaklı rondelayı milin üzerine monte edin (Şekil 28).
5. Mil somununu milin üzerine sabitleyin ve yatağı yerine oturtmak için göbeği döndürürken mil somununu 15 N·m torkla sıkın (Şekil 28).
6. Mil somununu, göbek serbestçe dönene kadar gevşetin.
7. Mil somununu 170 ila 225 N·cm torkla sıkın.
8. Somun tutucuyu somunun üzerine takın ve tutucudaki yarık ile mildeki kopilya deliğinin hizalanmasını kontrol edin (Şekil 29).

   Not: Tutucudaki yarık ile mildeki kopilya deliği aynı hizada değilse, yarık ile deliği hizalamak için mil somununu maksimum 226 N·cm torkla sıkın.

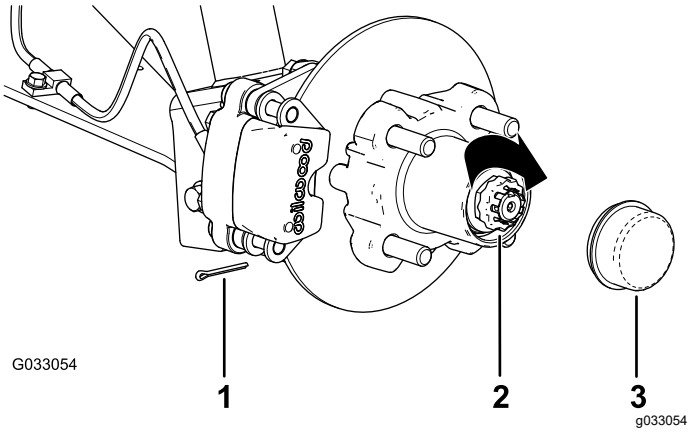

Şekil 29

1. Kopilya
2. Somun tutucu
3. Toz kapağı

9. Kopilyayı takın ve her bir ayağını tutucunun etrafında bükün (Şekil 29).
10. Toz kapağını göbeğin üzerine takın (Şekil 29).
11. 1 ile 10 arası adımları, makinenin diğer tarafındaki göbek ve rotor için tekrarlayın.

Frenlerin ve Tekerleklerin Takılması

1. 2 flanş başlı cıvatayı (⅜ x ¾ inç) temizleyin ve cıvataların dişlerine bir kat orta kuvvetli diş kilitleme bileşeni sürün.
2. Rotorun her iki tarafındaki fren balatalarını (Şekil 24) ve kaliper braketindeki delikleri, mil şasisinin fren montaj yuvasındaki deliklerle hizalayın (Şekil 28).
3. 2 flanş başlı cıvatayı (⅜ x ¾ inç) kullanarak kaliper braketini mil çerçevesine (Şekil 24) sabitleyin.

   2 flanş başlı cıvatayı 47 ila 54 Nm torkla sıkın.
4. Tekerlekteki delikleri göbeğin saplamalarıyla hizalayın ve tekerleği, supap gövdesi dışa gelecek biçimde göbeğe monte edin (Şekil 23).

   Not: Tekerleğin montaj yüzeyinin göbekle aynı hizada olmasını sağlayın.
5. Bijon somunlarını kullanarak tekerleği tekerlek göbeğine sabitleyin (Şekil 23).

   Bijon somunlarını 108 ila 122 Nm torkla sıkın.
6. 1 ile 5 arası adımları, makinenin diğer tarafındaki fren ve tekerlek için de tekrarlayın.

Motor Bakımı

Motor Emniyeti

- Karterdeki yağı kontrol etmeden veya kartere yağ eklemeden önce motoru kapatın, anahtarı çıkarın ve tüm hareketli parçaların durmasını bekleyin.
- Ellerinizi, ayaklarınızı, yüzünüzü, giysilerinizi ve vücudunuzun diğer parçalarını egzoz susturucudan ve diğer sıcak yüzeylerden uzak tutun.

Hava Filtresi Servis İşlemleri

Servis Aralığı: Her 100 saatte Kirlenir veya hasar görürse hava filtresi elemanını daha erken değiştirin.

Not: Aşırı tozlu veya kumlu çalışma koşulları söz konusuysa hava filtresine daha sık (her birkaç saatte bir) bakım yapın.

Hava Filtresinin Kontrol Edilmesi

1. Yük kasasını yükseltin ve kasa tutma çubuğuyla sabitleyin.
2. Hava filtresi gövdesinde, hava sızıntısına neden olabilecek bir hasar olup olmadığını kontrol edin (Şekil 30 ve Şekil 31).

   Not: Kapağın, hava filtresi gövdesinin çevresini tamamen kapattığından emin olun.

   Not: Hasarlı bir hava filtresi kapağını veya muhafazasını yenisiyle değiştirin.

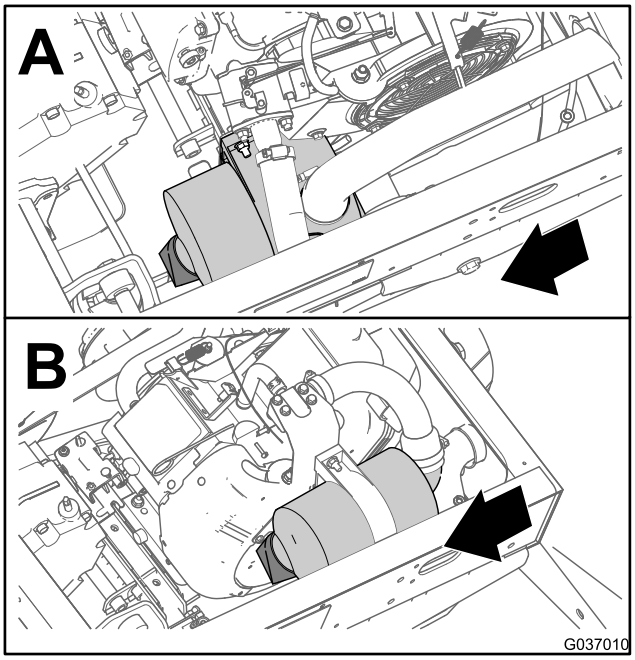

g037010

Şekil 30

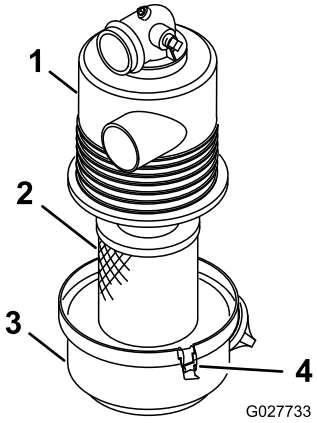

g027733

Şekil 31

1. Hava filtresi muhafazası
2. Hava filtresi elemanı
3. Hava filtresi kapağı
4. Kilit mandalı

3. Hava filtresi kapağını hava filtresi muhafazasına sabitleyen kilit mandallarını açın (Şekil 31).
4. Hava filtresi kapağını hava filtresi muhafazasından ayırın ve kapağın içini temizleyin (Şekil 31).
5. Hava filtresi elemanını hafifçe kaydırarak hava filtresi muhafazasından çıkarın.

   Not: Çıkacak toz miktarını azaltmak için, filtreyi hava filtresi muhafazasına vurmamaya çalışın.
6. Hava filtresi elemanını kontrol edin.

- Hava filtresi elemanı temizse, filtre elemanını takın; bkz. Hava Filtresinin Takılması (sayfa 30).
- Hava filtresi elemanı hasarlıysa, filtre elemanını yenisiyle değiştirin; bkz. Hava Filtresinin Yenisiyle Değiştirilmesi (sayfa 30).

Hava Filtresinin Yenisiyle Değiştirilmesi

1. Hava filtresi elemanını kontrol yerinden çıkarın.
2. Yeni filtreyi, nakliye sırasındaki olası hasarlara karşı kontrol edin.

   Not: Filtrenin sızdırmazlık ucunu kontrol edin.

   Önemli: **Hasarlı bir filtreyi takmayın.**
3. Yeni hava filtresini takın; bkz. Hava Filtresinin Takılması (sayfa 30).

Hava Filtresinin Takılması

Önemli: **Motorun hasar görmesini önlemek için, motoru her zaman komple hava filtresi grubu takılmış olarak çalıştırın.**

Önemli: **Hasarlı bir filtre elemanını kullanmayın.**

Not: Filtre kartuşu hasar görebileceğinden, kullanılmış hava filtresi elemanının temizlenmesi tavsiye edilmez.

1. Hava filtresi kapağında bulunan kir çıkarma portunu temizleyin.
2. Kauçuk çıkış valfini kapaktan çıkarın, oyuğu temizleyin ve çıkış valfini yenisiyle değiştirin.
3. Hava filtresi elemanını hava filtresi muhafazasının içine takın (Şekil 31).

   Not: Takarken filtrenin dış çerçevesine baskı uygulayarak, filtrenin sızdırmaz bir şekilde takıldığını teyit edin. Filtrenin esnek orta kısmına baskı uygulamayın.
4. Hava filtresi kapağını hava filtresi muhafazasıyla hizalayın (Şekil 31).
5. Kilit mandallarını kullanarak kapağı muhafazaya sabitleyin (Şekil 31).
6. Yük kasasını indirin.

Motor Yağı Servisi

Servis Aralığı: İlk 25 saatten sonra

Her 100 saatte (Özel çalışma koşullarında, yağı iki kat daha sık değiştirin; bkz. Özel Çalışma Koşullarında Altında Makineye Bakım Yapma (sayfa 24).)

Not: Çalışma koşulları çok tozlu veya kumluysa yağı daha sık değiştirin.

Not: Eski motor yağını ve yağ filtresini, sertifikalı bir geri dönüşüm merkezinde bertaraf edin.

Motor Yağı Özellikleri

Yağ Tipi: Deterjanlı yağ (API servis SL veya üzeri)

Karter Kapasitesi: Filtre değiştirilince 1,4 litre

Viskozite: Aşağıdaki tabloya bakın.

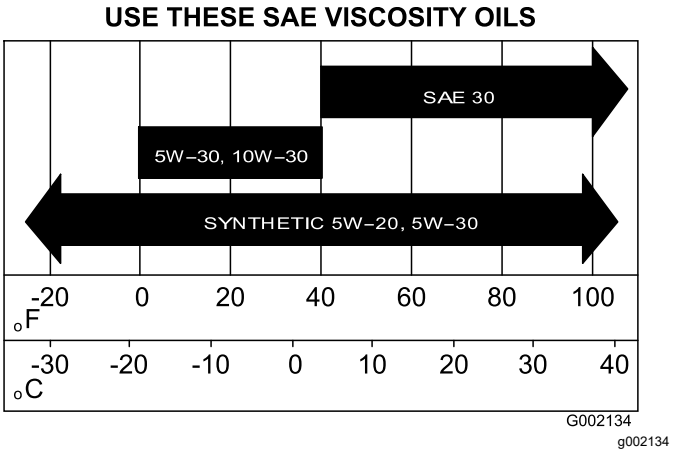

Şekil 32

Motor Yağı Seviyesi Kontrolü

Servis Aralığı: Her kullanımdan önce veya günlük

1. Makineyi düz bir zemine park edin, vitesi BOŞ konumuna alın, park frenini etkinleştirin, motoru kapatın ve anahtarı çıkarın.
2. Yük kasasını yükseltin.
3. Yağ çubuğu borusunun içine veya yağ dolum boynuna kir düşerek motorun hasar görmesini önlemek için, yağ çubuğunun ve dolum kapağının (Şekil 33) etrafını temiz bir bezle silin.

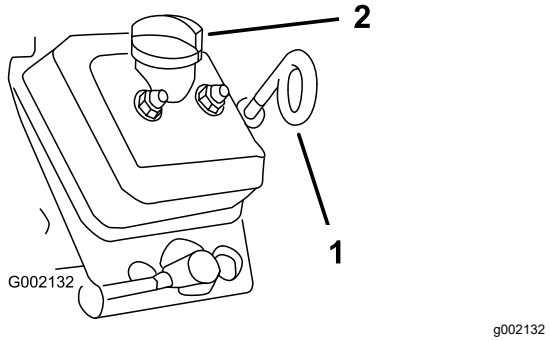

Şekil 33

1. Yağ çubuğu (spiral uç aşağı bakıyor)
2. Dolum kapağı (dolum boynu)

4. Yağ çubuğunu çıkarın ve silerek temizleyin (Şekil 33).
5. Yağ çubuğunu kaydırarak yağ çubuğu borusunun içine yerleştirin ve yerine tamamen oturduğunu kontrol edin (Şekil 33).
6. Yağ çubuğunu çıkarıp ucuna bakın.
7. Yağ seviyesi düşükse, dolum kapağını çıkarın ve seviye yağ çubuğundaki Tam işaretine gelene kadar belirtilen tipte yağ ekleyin.

   Not: Bu işlem sırasında yağı yavaşça dökün ve seviyeyi sık sık kontrol edin. **Motora aşırı yağ doldurmayın.**
8. Dolum kapağını takın (Şekil 33).
9. Yağ çubuğunu takın ve yerine sıkıca oturtun (Şekil 33).

   Önemli: **Yağ çubuğunun spiral ucunun aşağı baktığından emin olun.**
10. Yük kasasını indirin.

Motor Yağının Değiştirilmesi

1. Makineyi düz bir zemine park edin, vitesi BOŞ konumuna alın ve park frenini etkinleştirin.
2. Makineyi çalıştırın ve motorun birkaç dakika çalışmasını bekleyin.
3. Motoru kapatın ve anahtarı çıkarın.
4. Yük kasasını yükseltin ve kasa tutma çubuğuyla sabitleyin.
5. Akü eksi kablosunun bağlantısını ayırın; bkz. Akü Bağlantısının Ayrılması (sayfa 37).
6. Boşaltma tapasının altına bir boşaltma tavası yerleştirin (Şekil 34).

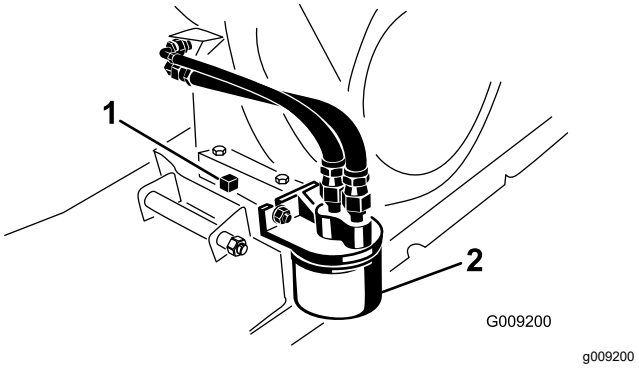

Şekil 34

1. Boşaltma tapası
2. Motor yağı filtresi

7. Boşaltma tapasını ve contayı çıkarın (Şekil 34).

   Not: Motordaki yağın tamamen boşaltılmasını bekleyin.
8. Boşaltma tapasını ve contayı takın, tapayı 17,6 N·m torkla sıkın.
9. Yağ seviyesi yağ çubuğundaki Tam işaretine ulaşana kadar dolum deliğinden yağ doldurun.

   Not: Motora aşırı yağ doldurmayın.
10. Yağ dolum kapağını ve yağ çubuğunu yerlerine sıkıca takın.
11. Aküyü bağlayın ve yük kasasını indirin.

Motor Yağı Filtresinin Değiştirilmesi

Servis Aralığı: İlk 25 saatten sonra

Her 100 saatte/Yıllık (hangisi daha önceyse)
Özel çalışma koşullarında, yağı iki kat daha sık değiştirin; bkz. Özel Çalışma Koşullarında Altında Makineye Bakım Yapma (sayfa 24).

1. Motordaki yağı boşaltın.
2. Mevcut yağ filtresini çıkarın (Şekil 34).
3. Yeni yağ filtresinin contasına ince bir kat temiz yağ sürün.
4. Yeni filtreyi, conta ile montaj levhası birbirine temas edene kadar filtre adaptörüne takın, ardından da filtreyi 1/2 ila 3/4 tur daha döndürün (Şekil 34).

   Önemli: **Yağ filtresini aşırı sıkmayın.**
5. Kartere, belirtilen tipte yağ doldurun (Şekil 32).
6. Motoru çalıştırın ve yağ sızıntısı olup olmadığını kontrol edin.
7. Motoru kapatın ve motor yağı seviyesini kontrol edin.

   Not: Gerekiyorsa, yağ seviyesi yağ çubuğundaki Tam işaretine ulaşana kadar motora belirtilen tipte yağ ekleyin.

Bujilere Bakım Yapılması

Servis Aralığı: Her 100 saatte/Yıllık (hangisi daha önceyse) Gerekiyorsa bujileri yenisiyle değiştirin.

Tip: Champion RN14YC (veya muadili)

Hava Boşluğu: 0,762 mm

Önemli: **Çatlamış, tıkanmış, kirlenmiş veya arızalı bir buji yenisiyle değiştirilmelidir. Elektrotları kumlamayın, kazımayın veya tel fırçayla temizlemeyin, aksi takdirde bujiden çıkan birikintiler silindirin içine düşebilir. Bu da genellikle motora hasar verir.**

Not: Motor arızalanırsa buji çıkarılıp kontrol edilmelidir.

1. Bujiyi çıkaracağınız zaman, silindirin içine yabancı madde düşmesini önlemek için bujinin etrafını temizleyin.
2. Buji bağlantı ucundaki buji telini çekerek çıkarın.
3. Bujiyi silindir kapağından çıkarın.
4. Yan elektrodun, orta elektrodun ve orta elektrot izolatörünün durumunu kontrol ederek herhangi bir hasar bulunmadığını teyit edin (Şekil 35).

   Not: Hasarlı veya aşınmış bir bujiyi kullanmayın. Böyle bir bujiyi, belirtilen tipte yeni bir bujiyle değiştirin.

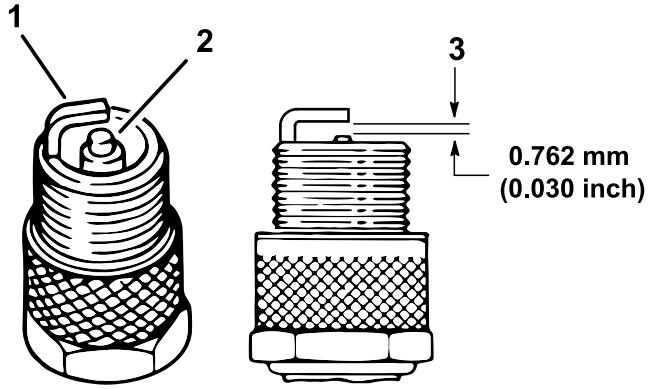

Şekil 35

1. Yan elektrot
2. Orta elektrot izolatörü
3. Hava boşluğu (ölçeklenemez)

5. Elektrotların ortası ile yanı arasındaki hava boşluğunu, Şekil 35 şeklinde gösterildiği gibi 0,762 mm'ye ayarlayın.
6. Silindir kapağının içine bujiyi takın ve 20 N·m (14,7 ft-lb) torkla sıkın.
7. Buji telini takın.
8. Diğer buji için de 1 - 7 arası adımları tekrarlayın.

Yüksek-Düşük Rölanti Devrinin Ayarlanması

1. Yük kasasını yukarı kaldırın ve kasa tutma çubuğuyla sabitleyin.
2. Makinenin motoru kapalıyken gaz pedalına sonuna kadar basın ve regülatör kolunun ön kenarı ile braket tırnağı arasındaki boşluğu ölçün.

   Bu boşluk 0,8 ila 2,0 mm olmalıdır.
3. Gaz telinde, düşük rölanti devrini artırmak için ön sıkma somununu gevşetin ve arka sıkma somununu sıkın (Şekil 36).

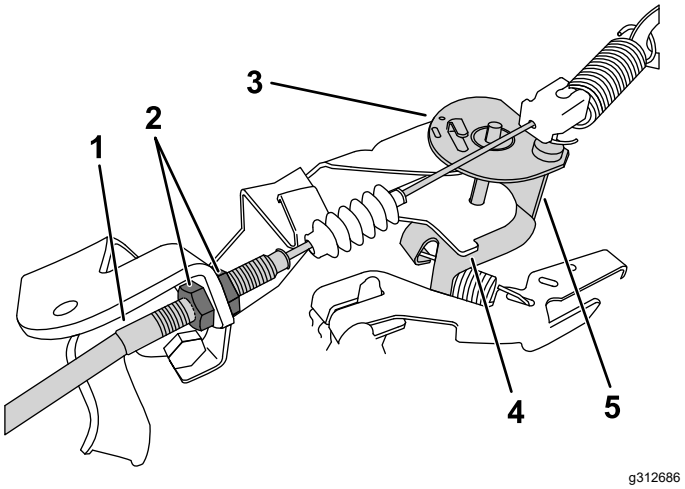

Şekil 36

Regülatör kolu, gaz pedalına basılmamış olarak gösterilmiştir

1. Gaz teli
2. Sıkma somunları
3. Regülatör kolu
4. Braket tırnağı
5. Ön kenar

4. Yüksek rölanti devrini bir takometreyle test edin.
   A. Anahtarlı şalteri AÇIK konumuna getirin.
   B. Vites kolunun BOŞ konumunda olduğunu kontrol edin.
   C. Gaz pedalına sonuna kadar basın ve motor devrini bir takometreyle ölçün; motor devri 3.550 ila 3.650 dev/dak arasında olmalıdır. Değilse, motoru kapatın ve gaz teli sıkma somunlarını ayarlayın.

   Önemli: **Yüksek rölanti devrini azaltmayın. Bir takometreyle test ederek, yüksek rölanti devrinin 3.550 ila 3.650 dev/dak arasında olduğunu teyit edin.**
5. Kasa tutma çubuğuna bastırarak yük kasasını indirin.

Yakıt Sistemi Bakımı

Yakıt Hatlarının ve Bağlantılarının Kontrol Edilmesi

Servis Aralığı: Her 400 saatte/Yıllık (hangisi daha önceyse)

Yakıt hatlarını, bağlantı parçalarını ve kelepçelerini, sızdırma, aşınma, hasar veya gevşek bağlantı izlerine karşı kontrol edin.

Not: Makineyi kullanmadan önce, varsa hasarlı veya sızdıran yakıt sistemi bileşenlerini onarın.

Yakıt Filtresinin Değiştirilmesi

Servis Aralığı: Her 800 saatte/Yıllık (hangisi daha önceyse)

1. Kasayı yükseltin ve kasa tutma çubuğuyla sabitleyin.
2. Anahtarlı şalteri KAPALI konumuna döndürüp anahtarı çıkarın.
3. Akü bağlantısını ayırın; bkz. Akü Bağlantısının Ayrılması (sayfa 37).
4. Yakıt filtresinin altına bir boşaltma tavası yerleştirin.
5. Yakıt filtresini yakıt hatlarına sabitleyen kelepçeleri çıkarın (Şekil 37).

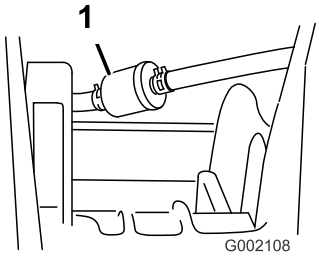

g002108

Şekil 37

1. Yakıt filtresi

6. Eski yakıt filtresini yakıt hatlarından çıkarın.

   Not: Eski filtreyi boşaltın ve sertifikalı bir geri dönüşüm merkezine gönderin.
7. Yedek filtreyi, ok işareti **karbüratöre doğru** bakacak biçimde yakıt hatlarına takın.
8. Filtreyi, 5. adımda yerinden çıkardığınız kelepçelerle hatlara sabitleyin.
9. Aküyü bağlayın ve yük kasasını indirin; bkz. Akünün Bağlanması (sayfa 38).

Karbon Kanisteri Bakımı

Karbon Kanisteri Hava Filtresinin Kontrol Edilmesi

Servis Aralığı: Her 100 saatte—Karbon kanisteri hava filtresini kontrol edin.

Karbon kanisteri hava filtresinin tabanındaki açıklığı kontrol ederek temiz olduğunu ve herhangi bir birikinti veya tıkanma olmadığını teyit edin (Şekil 38).

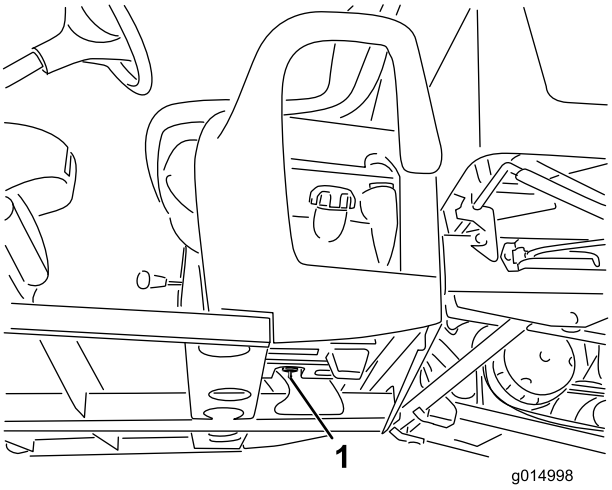

g014998

Şekil 38

1. Hava filtresi açıklığı (yakıt deposunun iç yatağında ve karbon kanisterinin altında bulunur)

Karbon Kanisteri Filtresinin Değiştirilmesi

Servis Aralığı: Her 200 saatte—Karbon kanisteri filtresini değiştirin.

1. Karbon kanisteri filtresinin çengelli bağlantı parçasını karbon kanisterinin dibindeki hortumdan çıkarın, ardından da filtreyi çıkarın.

   Not: Eski filtreyi atın.

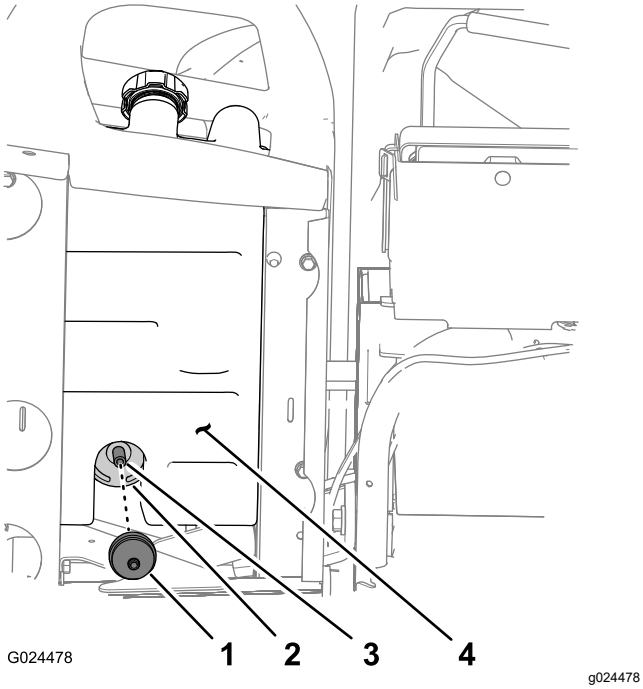

Şekil 39

1. Karbon kanisteri filtresi
2. Karbon kanisteri
3. Hortum
4. Yakıt deposu

2. Yeni karbon kanisteri filtresinin çengelli bağlantı parçasını karbon kanisterinin dibindeki hortumun içine sonuna kadar sokun.

Karbon Kanisterinin Değiştirilmesi

Not: Karbon kanisteri hasarlı veya tıkanmışsa ya da makine bir karbon kanisteri filtresi olmadan çalışıyorsa karbon kanisterini yenisiyle değiştirin.

Not: Karbon kanisterini değiştirirken karbon kanisteri filtresini de değiştirin.

Koltuk Tabanındaki Kumandaların Bağlantısını Kesme

1. Vites kolunun topuzunu çıkarın (Şekil 40).

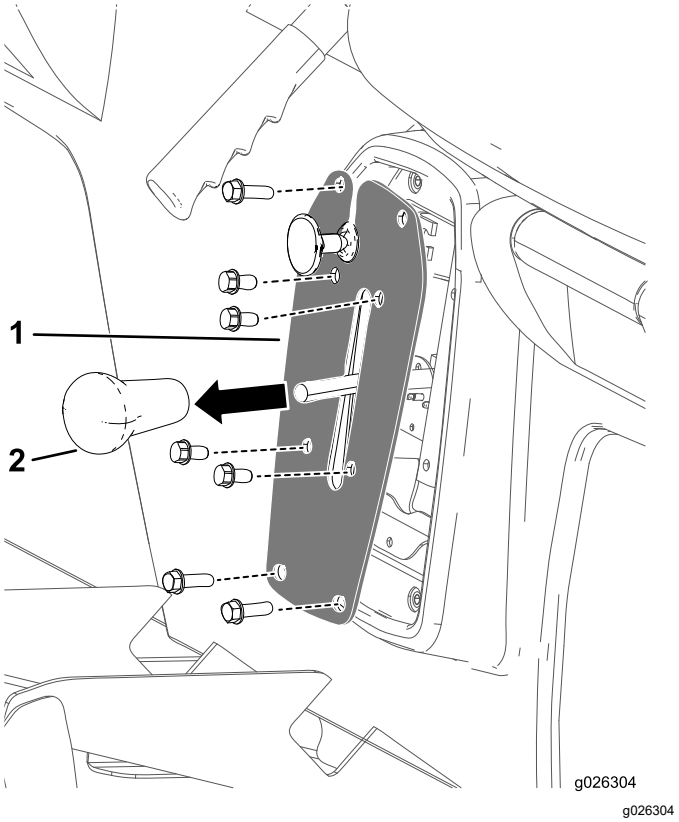

Şekil 40

1. Vites kolu levhası
2. Vites kolu topuzu

2. Vites kolu levhasını vites kolu braketine sabitleyen 4 cıvatayı sökün (Şekil 40).
3. Vites kolu levhasını koltuk tabanına sabitleyen 4 cıvatayı sökün ve vites kolu levhasını çıkarın (Şekil 40).

Park Freni Kablosunun Ayrılması

1. Makinenin tabanında, park freni kablosunu servis freni hattına sabitleyen kablo bağını çıkarın (Şekil 41).
2. Park freni kablosunun ön sıkma somununda bir dönüş çizgisi işaretleyin (Şekil 41).

   Not: Ön sıkma somununun dönmediğinden emin olun.

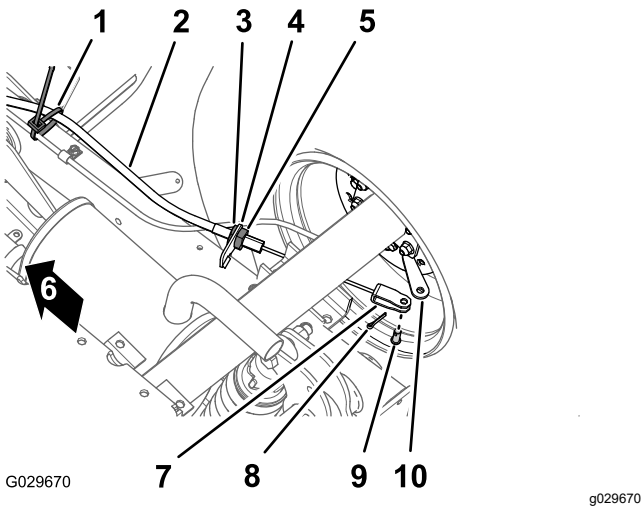

Şekil 41

1. Kablo bağı
2. Park freni kablosu
3. Ön sıkma somunu
4. Fren kablosu braketi
5. Arka sıkma somunu
6. Makinenin önü
7. Çatal
8. Kopilya
9. Çatal pim
10. Fren etkinleştirme kolu

3. Arka sıkma somununu gevşetin ve kabloyu fren kablosu braketinden çıkarın (Şekil 41).
4. Park freni kablosunun çatalını fren etkinleştirme koluna sabitleyen kopilyayı ve çatal pimi çıkarın ve kabloyu koldan ayırın (Şekil 41).
5. 1 ile 4 arası adımları, makinenin diğer tarafındaki park freni kablosu için de tekrarlayın.

Koltukların ve Koltuk Tabanlarının Çıkarılması

1. Makinenin tabanında, koltuk tabanını zemin levhasına ve arka kabin kanalına sabitleyen 8 flanş başlı cıvata ile 8 rondelayı sökün (Şekil 42).

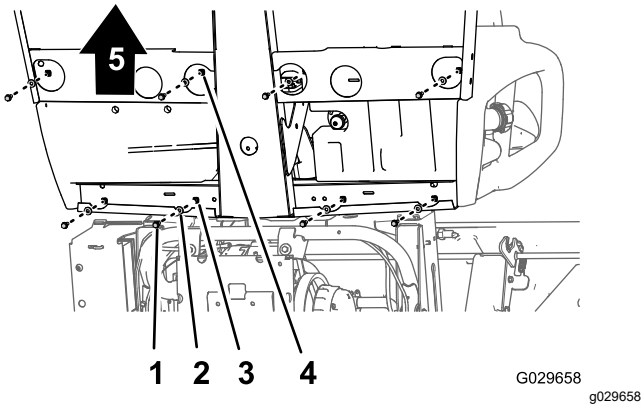

Şekil 42

1. Flanş başlı cıvata
2. Rondela
3. Delik (arka kabin kanalı)
4. Delik (zemin levhası)
5. Makinenin önü

2. Koltukları, koltuk tabanını ve park freni kablolarını dikkatle makineden yukarı kaldırın (Şekil 42).

Önemli: **Koltukları ve koltuk tabanını makineden yukarı kaldırırken, park freni kablolarının şasi boyunca nasıl döşendiklerine dikkat edin.**

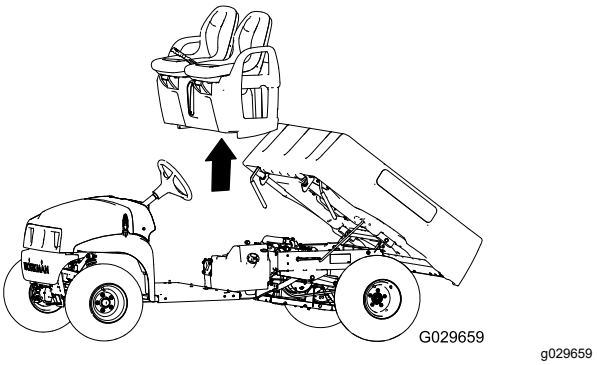

Şekil 43

Karbon Kanisterinin Değiştirilmesi

1. Vakum hortumunu, karbon kanisterindeki Purge (Boşaltma) yazan bağlantı parçasından çıkarın (Şekil 44).

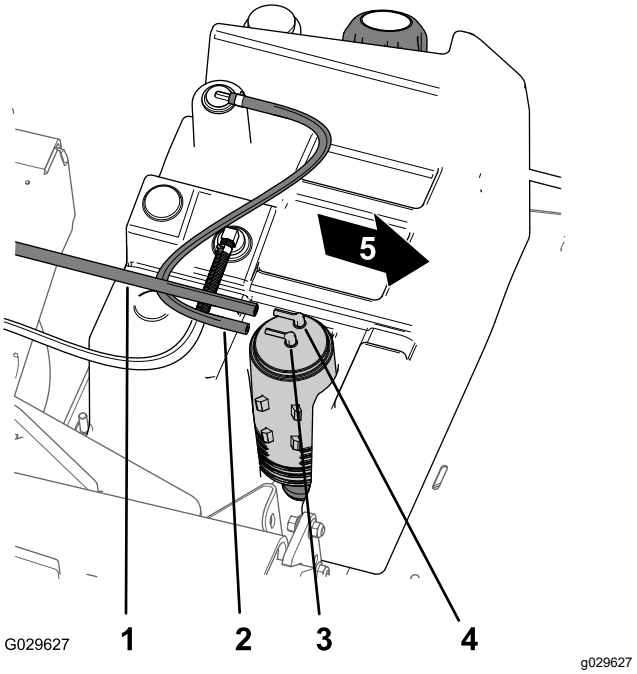

Şekil 44

1. Vakum hortumu
2. Yakıt deposu hortumu
3. Karbon kanisteri bağlantı parçası (yakıt deposu)
4. Karbon kanisteri bağlantı parçası (boşaltma)
5. Makinenin önü

2. Yakıt deposu hortumunu, karbon kanisterindeki Fuel Tank (Yakıt Deposu) yazan bağlantı parçasından çıkarın (Şekil 44).
3. Karbon kanisterini, yakıt deposundaki karbon kanisteri takozundan yukarı kaldırın (Şekil 45).

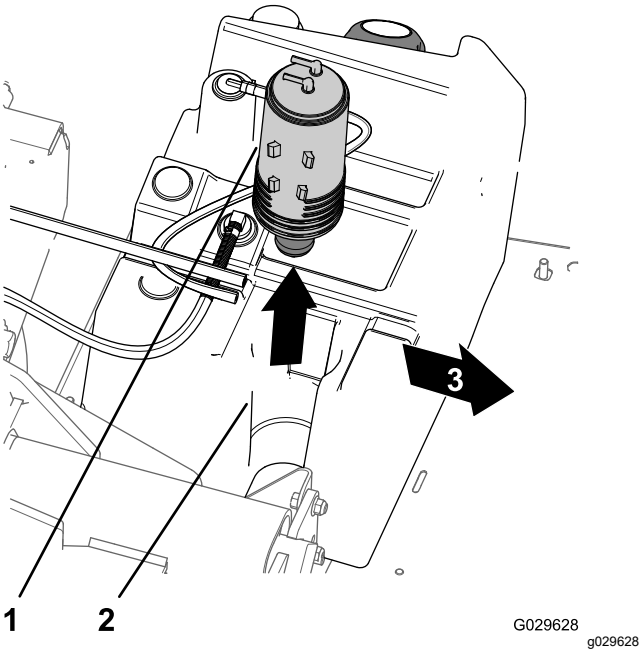

Şekil 45

1. Karbon kanisteri
2. Karbon kanisteri takozu (yakıt deposu)
3. Makinenin önü

4. Karbon kanisteri filtresini ve hortumun kısa kısmını, eski karbon kanisterinin alt bağlantı parçasından çıkarın (Şekil 46).

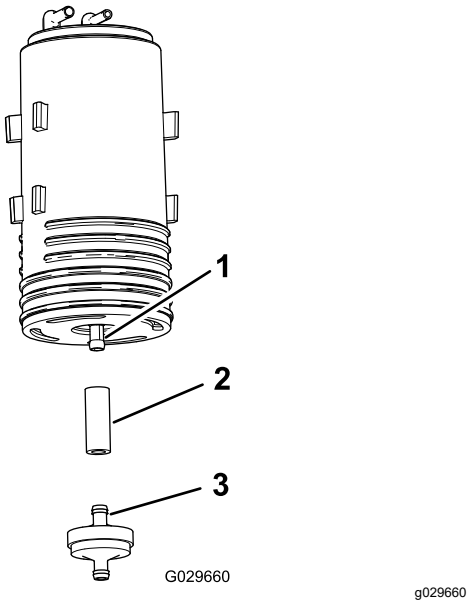

Şekil 46

1. Alt bağlantı parçası (karbon kanisteri)
2. Hortum
3. Karbon kanisteri filtresi

5. Hortumu, yeni karbon kanisterinin alt bağlantı parçasına takın (Şekil 46).
6. Yeni karbon kanisteri filtresinin bağlantı parçasını hortumun içine sokun (Şekil 46).
7. Yeni karbon kanisterini, boşaltma ve yakıt deposu bağlantı parçaları arkaya bakacak biçimde yakıt deposunun karbon kanisteri takozunun içine sokun (Şekil 45).
8. Vakum hortumunu karbon kanisterindeki Purge (Boşaltma) yazan bağlantı parçasının üzerine, yakıt deposu hortumunu ise Fuel Tank (Yakıt Deposu) yazan bağlantı parçasının üzerine monte edin (Şekil 44).

Koltukların ve Koltuk Tabanlarının Takılması

1. Koltukları ve koltuk tabanını kaldırıp makinenin üzerine yerleştirin ve fren kablolarını şasiyle hizalayın (Şekil 42 ve Şekil 43).
2. Koltuk tabanındaki delikleri zemin levhasındaki ve arka kabin kanalındaki deliklerle hizalayın (Şekil 42 ve Şekil 43).
3. Koltukların ve Koltuk Tabanlarının Çıkarılması (sayfa 35) bölümündeki 1. adımda söktüğünüz 8 flanş başlı cıvata ile 8 rondelayı kullanarak koltuk tabanını zemin levhasına ve arka kabin kanalına monte edip cıvataları 1.978 ila 2.542 N·cm torkla sıkın.

Park Freni Kablolarının Takılması

1. Park freni kablosunun dişli ayarlayıcısını fren kablosu braketine, çatalı ise fren etkinleştirme koluna yönlendirin (Şekil 41).

2. Park Freni Kablosunun Ayrılması (sayfa 34) bölümündeki 4. adımda söktüğünüz çatal pim ile kopilyayı kullanarak çatalı fren etkinleştirme koluna sabitleyin.
3. Park freni kablosunun dişli ayarlayıcısını fren kablosu braketiyle hizalayın ve arka sıkma somununu sıkın (Şekil 41).

   Not: Ön sıkma somununu döndürmediğinizden emin olun.
4. 1 ile 3 arası adımları, makinenin diğer tarafındaki park freni kablosu için de tekrarlayın.

Koltuk Tabanındaki Kumandaların Bağlanması

1. Vites kolu braketinin içindeki geri vites anahtarından gelen elektrik konnektörünü bağlayın.
2. Vites kolu braketindeki delikleri koltuk tabanındaki deliklerle hizalayın ve Koltuk Tabanındaki Kumandaların Bağlantısını Kesme (sayfa 34) bölümündeki 3. adımda söktüğünüz 4 cıvatayı kullanarak levhayı tabana sabitleyin.
3. Vites kolu levhasındaki delikleri vites kolu braketindeki deliklerle hizalayın ve Koltuk Tabanındaki Kumandaların Bağlantısını Kesme (sayfa 34) bölümündeki 2. adımda söktüğünüz 4 cıvatayı kullanarak levhayı brakete sabitleyin.
4. Vites kolundan gelen topuzu takın ve elinizle sıkın (Şekil 40).

Elektrik Sistemi Bakımı

Elektrik Sistemi Emniyeti

- Makineyi onarmadan önce akü bağlantısını ayırın. İlk önce eksi, ardından da artı ucunu ayırın. İlk önce artı, ardından da eksi ucunu bağlayın.
- Aküyü, kıvılcım ve alevlerden uzak, iyi havalandırılan, açık bir ortamda şarj edin. Aküyü bağlamadan veya bağlantısını ayırmadan önce şarj cihazının fişini çekin. Koruyucu kıyafet giyin ve yalıtımlı aletler kullanın.

Aküye Servis Uygulanması

Akü Voltajı: -18°C (0°F) derecede, 300 A ile 12 V (soğukta çalıştırma) .

- Aküyü her zaman temiz ve tam dolu tutun.
- Akü uçları aşınmışsa, bunları 4 birim su ve 1 birim sodyum bikarbonat içeren bir çözeltiyle temizleyin.
- Korozyonu önlemek için, akü uçlarına ince bir kat gres sürün.

Akü Bağlantısının Ayrılması

⚠ UYARI

Akü kablolarının yanlış bağlanması, makinenin ve kabloların kıvılcım çıkarmasına sebep olabilir. Kıvılcımlar akü gazlarının patlamasına, bu da yaralanmaya yol açabilir.

- **Her zaman, artı (kırmızı) akü kablosunun bağlantısını ayırmadan önce eksi (siyah) akü kablosunun bağlantısını ayırın.**
- **Her zaman, eksi (siyah) akü kablosunu bağlamadan önce artı (kırmızı) akü kablosunu bağlayın.**
- **Aküyü korumak ve sabitlemek için akü kayışını hiçbir zaman yerinden çıkarmayın.**

⚠ UYARI

Akü bağlantı uçları veya metal aletler makinenin metal bileşenleriyle temas edip kısa devre oluşmasına, bu da kıvılcımlar çıkmasına yol açabilir. Kıvılcımlar akü gazlarının patlamasına, bu da yaralanmaya yol açabilir.

- **Aküyü takarken veya yerinden çıkarırken akü bağlantı uçlarının makinenin hiçbir metal parçasına temas etmemesini sağlayın.**
- **Metal aletlerin, akü bağlantı uçları ile makinenin metal parçaları arasında kısa devreye yol açmasına izin vermeyin.**

1. Akü kapağının yanlarını sıkın ve kapağı akünün tepe kısmından çıkarın (Şekil 47).

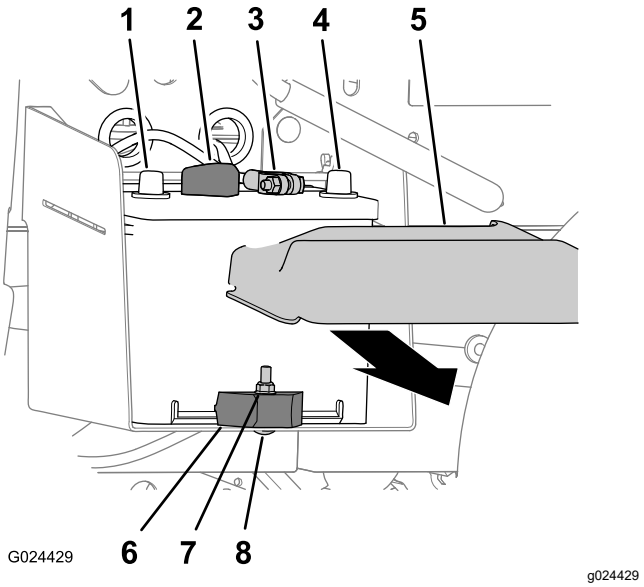

Şekil 47

1.	Artı akü terminali	5.	Akü kapağı
2.	Artı akü kablosu	6.	Akü lambası
3.	Eksi akü kablosu	7.	Kilit somunu
4.	Eksi akü terminali	8.	Taşıyıcı cıvata

2. Eksi akü kablosunu akü terminalinden ayırın (Şekil 47).
3. Artı akü kablosunu akü terminalinden ayırın (Şekil 47).

Akünün Yerinden Çıkarılması

1. Akü kablolarının bağlantısını ayırın; bkz. Akü Bağlantısının Ayrılması (sayfa 37).
2. Kilit somununu, taşıyıcı cıvatayı ve aküyü akü tepsisine sabitleyen akü kelepçesini sökün (Şekil 47).
3. Aküyü akü tepsisinden çıkarın (Şekil 47).

Akünün Takılması

1. Aküyü, makinenin akü tepsisiyle hizalayın (Şekil 47).

   Not: Akünün artı ve eksi kutup başlarının Şekil 47 ile gösterildiği gibi hizalandığını kontrol edin.
2. Akü kelepçesini, taşıyıcı cıvatayı ve kilit somununu kullanarak aküyü akü tepsisine sabitleyin (Şekil 47).
3. Akü kablolarını bağlayın; bkz. Akünün Bağlanması (sayfa 38).

Akünün Bağlanması

1. Artı akü kablosunu akü terminaline bağlayın (Şekil 47).
2. Eksi akü kablosunu akü terminaline bağlayın (Şekil 47).
3. Akü kapağını akünün tepesine takın (Şekil 47).

Akünün Şarj Edilmesi

⚠ UYARI

Akünün şarj edilmesi, patlayabilecek gazlar üretir.

Akünün yanında asla sigara içmeyin ve kıvılcımlar ile alevleri aküden uzak tutun.

Önemli: **Aküyü her zaman tam dolu tutun. Bu, özellikle 0°C'nin altındaki sıcaklıklarda akü hasarını önlemek için önemlidir.**

1. Aküyü makineden sökün; bkz. Akü Bağlantısının Ayrılması (sayfa 37).
2. Akü kutup başlarına 3 ila 4 A bir akü şarj cihazı bağlayın. Aküyü, 4 ila 8 saat boyunca 3 ila 4 A (12 V) miktarla şarj edin.

   Not: Aküyü aşırı şarj etmeyin.
3. Aküyü takın; bkz. Akünün Takılması (sayfa 38).

Akünün Depoya Kaldırılması

Makineyi 30 günden uzun bir süre boyunca depoya kaldıracaksanız aküyü çıkarın ve tam şarj edin. Aküyü, rafta veya makinenin üzerinde depolayın. Makinenin üzerinde depolayacaksanız kablolarını takmayın. Akü şarjının hızla bitmesini önlemek için aküyü serin bir yerde muhafaza edin. Akünün donmasını önlemek için tam şarjlı olduğundan emin olun.

Sigortaların Yenileriyle Değiştirilmesi

Elektrik sisteminde 4 sigorta vardır. Bunlar, kaputun altında bulunurlar (Şekil 48).

Kaldırma ünitesi/Kapak (Açık)	30 A
Korna/güç noktası	30 A
Farlar	15 A
Makine sigortası	10 A

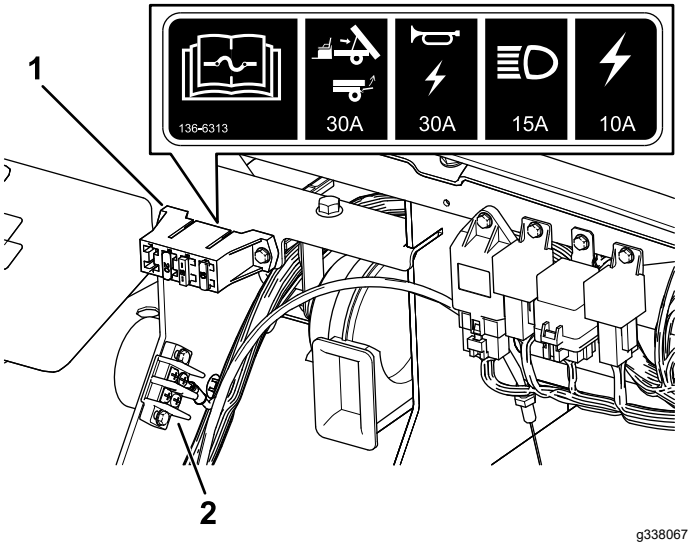

Şekil 48

1. Sigorta bloku
2. Toprak bloku

Farlara Bakım Yapılması

Farın Yenisiyle Değiştirilmesi

Teknik Özellikler için bkz. *Parça Kataloğu*.

1. Akü bağlantısını ayırın; bkz. Akü Bağlantısının Ayrılması (sayfa 37).
2. Kaputu açın.
3. Kablo demeti elektrik konnektörünü lamba grubu konnektöründen ayırın (Şekil 49).

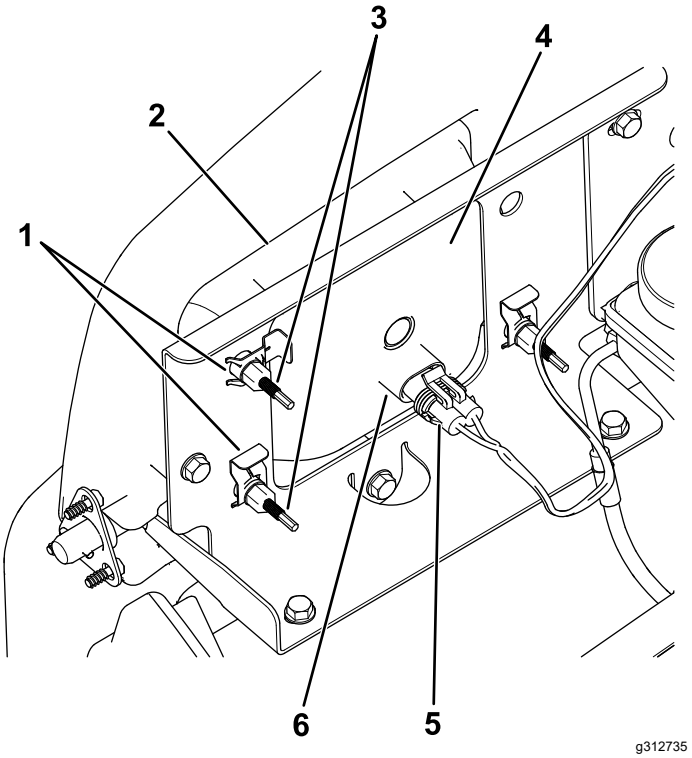

Şekil 49

1. Hız klipsi
2. Tampondaki açıklık
3. Ayar vidası
4. Far
5. Kablo demeti elektrik konnektörü
6. Lamba grubu

4. Farı far braketine sabitleyen hız klipslerini yerlerinden çıkarın (Şekil 49).

   Not: Yeni farı takmak için tüm parçaları saklayın.
5. Far grubunu, ön tampondaki açıklıktan ileri doğru kaydırarak yerinden çıkarın (Şekil 49).
6. Yeni farı, tampondaki açıklıktan geçirerek takın (Şekil 49).

   Not: Ayar çubuklarının, tamponun arkasındaki montaj braketindeki deliklerle aynı hizada olmasını sağlayın.
7. Far grubunu, 4 no'lu adımda çıkardığınız hız klipsleriyle sabitleyin.
8. Kablo demeti elektrik konnektörünü lamba grubu konnektörüne bağlayın (Şekil 49).
9. Farları, ışık huzmesi istediğiniz yöne bakacak biçimde ayarlayın; bkz. Farların Ayarlanması (sayfa 39).

Farların Ayarlanması

Bir far grubu çıkarılınca veya yenisiyle değiştirilince far huzmesi konumunu ayarlamak için aşağıdaki prosedürü uygulayın.

1. Makineyi, farlar bir duvardan yaklaşık 7,6 m uzağa gelecek biçimde düz bir zemine park edin (Şekil 50).
2. Yerden farın ortasına kadar olan mesafeyi ölçün ve duvara aynı yükseklikte bir işaret çizin.
3. Anahtarı AÇIK konumuna getirip farları çalıştırın.
4. Farların duvarda yansıdığı noktayı not edin.

   Far huzmesinin en parlak kısmı, duvardaki işaretin 20 cm altında olmalıdır (Şekil 50).

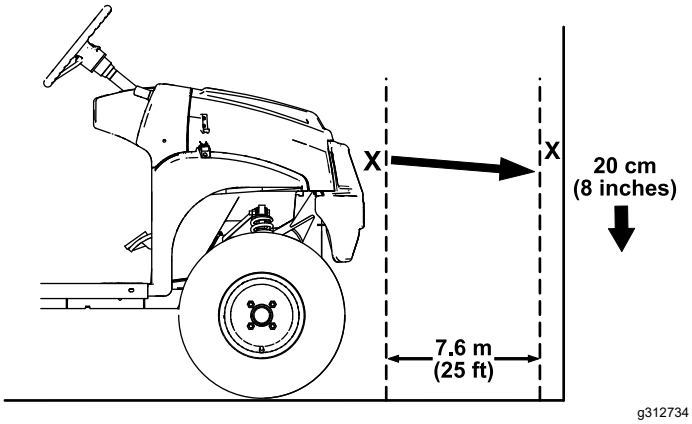

Şekil 50

5. Far grubunun arka kısmında, ayar vidalarını (Şekil 49) döndürerek far grubunu yönlendirin ve dökme kirişin konumunu hizalayın.
6. Aküyü bağlayın ve kaputu kapatın; bkz. Akünün Bağlanması (sayfa 38).

Sürüş Sistemi Bakımı

Lastik Bakımı

Servis Aralığı: Her 100 saatte—Lastik ve jantların durumunu kontrol edin.

Her 100 saatte—Tekerlek bijonlarını sıkın.

1. Lastik ve jantları, aşınma ve hasar izlerine karşı kontrol edin.

   Not: Kaldırım kenarlarına çarpmak gibi çalışma kazaları lastiğe veya janta hasar verebileceği gibi tekerlek hizalamasını da bozabilir; bu nedenle, bir kazadan sonra lastiğin durumunu kontrol edin.
2. Bijon somunlarını 108 ila 122 N·m torkla sıkın.

Direksiyon ve Süspansiyon Bileşenlerinin Kontrol Edilmesi

Servis Aralığı: Her 100 saatte—Direksiyon ve süspansiyonu, gevşemiş veya hasarlı bileşenlere karşı kontrol edin.

Direksiyon orta konumdayken (Şekil 51) direksiyonu sağa veya sola döndürün. Direksiyonu sağa veya sola doğru 13 mm'den fazla döndürmenize rağmen lastikler dönmüyorsa, aşağıdaki direksiyon ve süspansiyon bileşenlerinin gevşemiş veya hasarlı olmadığını kontrol edin:

- Direksiyon mili - direksiyon kremayer grubu bağlantısı

  Önemli: **Pinyon mili contasının durumunu ve sağlamlığını kontrol edin (Şekil 52).**
- Kremayer grubu bağlantı çubukları

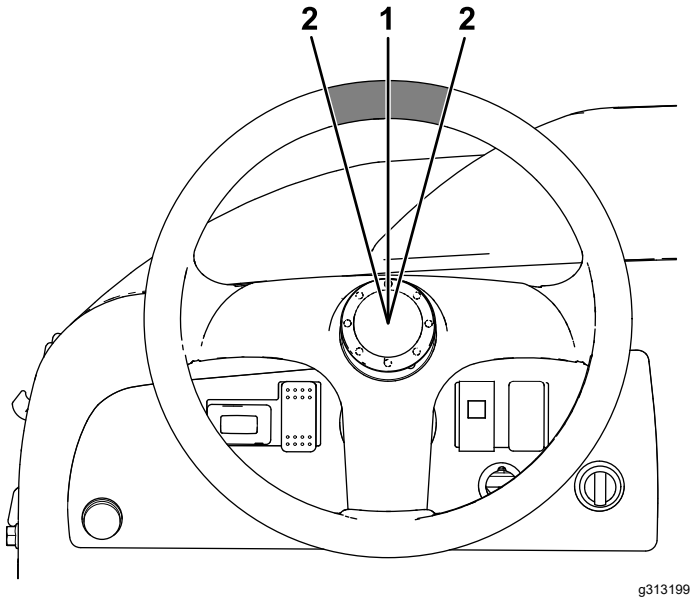

Şekil 51

1. Direksiyon, tam orta konumda
2. Direksiyonun ortasından itibaren 13 mm

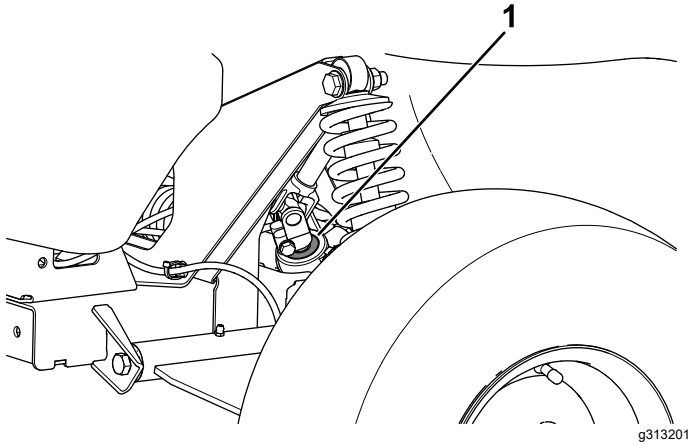

Şekil 52

1. Pinyon mili contası

Ön Tekerlek Hizalamasının Ayarlanması

Servis Aralığı: Her 100 saatte/Yıllık (hangisi daha önceyse)—Ön tekerlek kamber ve toe açısını kontrol edin.

Kamber veya Toe Açısı Ayarına Hazırlanma

1. Lastik hava basıncını kontrol ederek ön lastiklerin 82 kPa (12 psi) değeriyle şişirildiğini teyit edin.
2. Koltuğa makineyi çalıştıracak ortalama bir operatörün ağırlığına eşit bir ağırlık yerleştirin veya bir operatörden koltuğa oturmasını isteyin. Ayar işlemi boyunca ağırlık veya operatör koltukta kalmalıdır.
3. Düz bir zeminde, makineyi düz bir şekilde geriye doğru 2 ila 3 m ilerletin, ardından da ileri doğru tekrar orijinal konumuna ilerletin. Bu, süspansiyonu çalışma konumuna oturmasını sağlayacaktır.

Kamber Ayarı

Makine sahibinin temin edeceği aletler: Somun anahtarı, Toro Parça Numarası: 132-5069; Yetkili Toro Distribütörüne danışın.

Önemli: **Kamber ayarlarını, sadece bir ön ek parça kullanıyorsanız veya eşit olmayan bir lastik aşınması varsa yapın.**

1. Kamber hizalamasını her bir tekerlekte kontrol edin; hizalama, sıfıra olabildiğince yakın olmalıdır.

   Not: Eşit olmayan aşınmanın azaltılması için, lastiklerin yere temas eden sırtları eşit hizada olmalıdır.

2. Tekerlek kamberi hiza dışıysa, tekerleği hizalamak için amortisörün üzerindeki ayar halkasını somun anahtarıyla döndürün (Şekil 53).

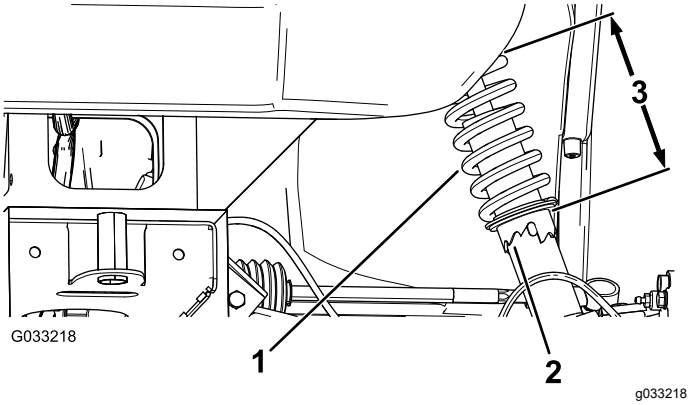

Şekil 53

1. Amortisör yayı
2. Ayar halkası
3. Yay uzunluğu

Ön Tekerlek Toe Açısının Ayarlanması

Önemli: **Toe açısını ayarlamadan önce, kamber ayarının sıfıra olabildiğince yakın olduğundan emin olun; bkz. Kamber Ayarı (sayfa 41).**

1. Ön lastiklerin hem önünde hem de arkasında aks yüksekliğinde ön lastiklerin her ikisi arasındaki mesafeyi ölçün (Şekil 54).

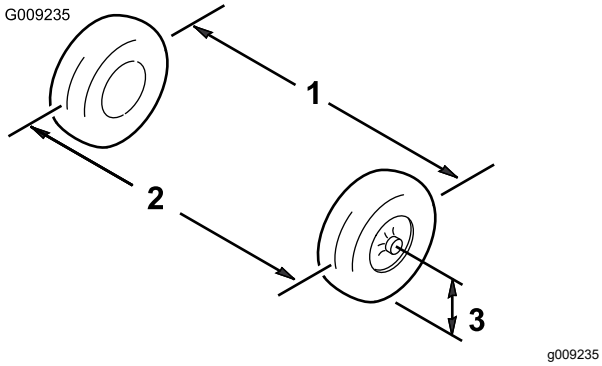

Şekil 54

1. Lastik orta çizgisi—arka
2. Lastik orta çizgisi—ön
3. Aks orta çizgisi

2. Ölçüm 0 ila 6 mm arasında değilse, bağlantı çubuklarının dış ucundaki sıkma somunlarını gevşetin (Şekil 55).

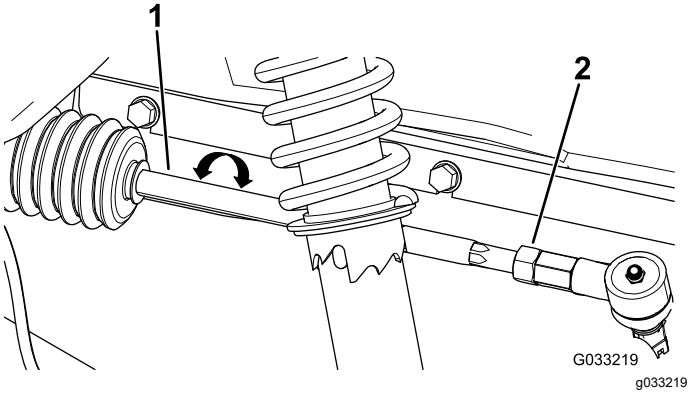

Şekil 55

1. Bağlantı çubuğu
2. Sıkma somunu

3. Lastiğin ön kısmını içeri veya dışarı hareket ettirmek için her iki bağlantı çubuğunu döndürün.
4. Ayar doğru olunca, bağlantı çubuğu sıkma somunlarını sıkın.
5. Direksiyonun her iki yönde de sonuna kadar dönebildiğini teyit edin.

Transaks Yağı Seviyesinin Kontrol Edilmesi

Servis Aralığı: Her 100 saatte

Yağ Tipi: SAE 10W30 (API servis SJ veya üzeri)

1. Makineyi düz bir zemine park edin, vitesi BOŞ konumuna alın, park frenini etkinleştirin, motoru kapatın ve anahtarı çıkarın.
2. Cıvatayı, seviye göstergesi deliğinden çıkarın (Şekil 56).

   Not: Transaks yağı seviyesi, seviye göstergesi deliğinin dibinde olmalıdır.

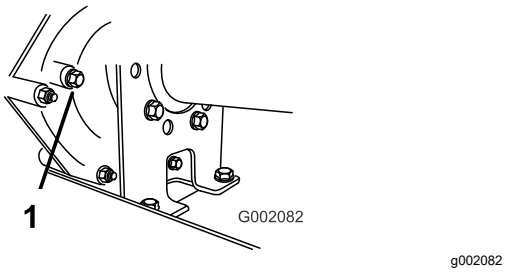

Şekil 56

1. Seviye göstergesi deliği

3. Transaks yağı seviyesi seviye göstergesi deliğinin dibinde değilse, hazneye belirtilen tipte yağ doldurun; bkz. Transaks Yağının Değiştirilmesi (sayfa 43).

Transaks Yağının Değiştirilmesi

Servis Aralığı: Her 800 saatte/Yıllık (hangisi daha önceyse)

Yağ Tipi: SAE 10W30 (API servis SJ veya üzeri)

Yağ Kapasitesi: 1,4 lt

1. Makineyi düz bir zemine park edin, vitesi BOŞ konumuna alın, park frenini etkinleştirin, motoru kapatın ve anahtarı çıkarın.
2. Dolum tapaları ile boşaltma tapalarının çevresini temiz bir bezle silin (Şekil 57).

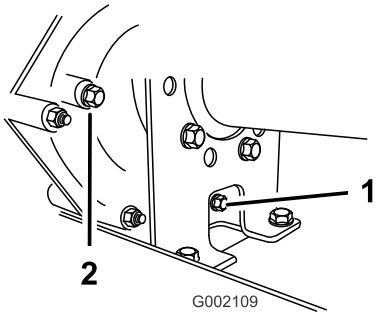

g002109

Şekil 57

1. Boşaltma tapası
2. Dolum tapası

3. Boşaltma tapasının altına, en az 2 litre kapasiteli bir boşaltma tavası yerleştirin.
4. Dolum tapasını, saatin aksi yönünde döndürerek çıkarın (Şekil 57).

   Not: Dolum tapasını ve contayı, 8 adımında tekrar takmak üzere saklayın.
5. Boşaltma tapasını, saatin aksi yönünde döndürerek çıkarın (Şekil 57).

   Not: Boşaltma tapasını ve contayı, 6 adımında tekrar takmak üzere saklayın.

   Not: Transaks yağının tamamen boşalmasını bekleyin.
6. Boşaltma tapasını ve contayı, şanzımanın boşaltma tapası deliğinin içine takıp sıkın (Şekil 57).

   Not: Eski yağı, sertifikalı bir geri dönüşüm merkezinde bertaraf edin.
7. Dolum tapası deliğinden hazneye (Şekil 58) yaklaşık 1,4 L veya şanzımandaki yağ seviyesi dişlerin dibiyle aynı hizada olana kadar belirtilen tipte yağ doldurun (Şekil 57).

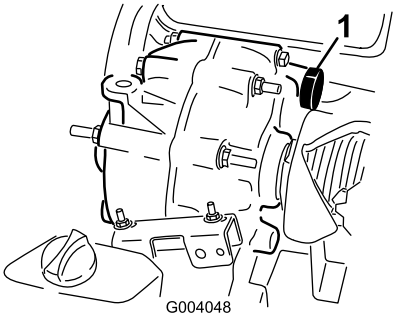

g004048

Şekil 58

1. Yağ doldurma

8. Dolum tapasını ve contayı, şanzımanın dolum tapası deliğinin içine takıp sıkın (Şekil 57).
9. Motoru çalıştırın ve makineyi bir süre kullanın.
10. Yağ seviyesini kontrol edin ve seviye dolum tapası deliğinin dişlerinden aşağıdaysa yağ ekleyin (Şekil 57).

Boş Vites Konumunun Kontrol Edilmesi ve Ayarlanması

Servis Aralığı: Her 100 saatte

Rutin bakım ve/veya motorda arıza teşhis yapıyorken, transaks BOŞ konumuna getirilmelidir (Şekil 59). Makine, transakstaki boş vites konumunu kontrol eden, vites kolundaki bir BOŞ vites konumuna sahiptir. Boş vites kolunun transaksın boş vites konumunu doğru işletmesini sağlamak için şu adımları uygulayın:

1. Vitesi BOŞ konumuna getirin.
2. Tahrik edilen debriyajı döndürerek boş vites braketinin BOŞ konumunda (vites kolu braketinin altındaki kablo montaj braketiyle aynı seviyede) olduğunu kontrol edin (Şekil 59).

   Not: Makine ileri veya geri kaymamalıdır. Kayıyorsa, boş vites braketini elinizle BOŞ konumuna getirin.

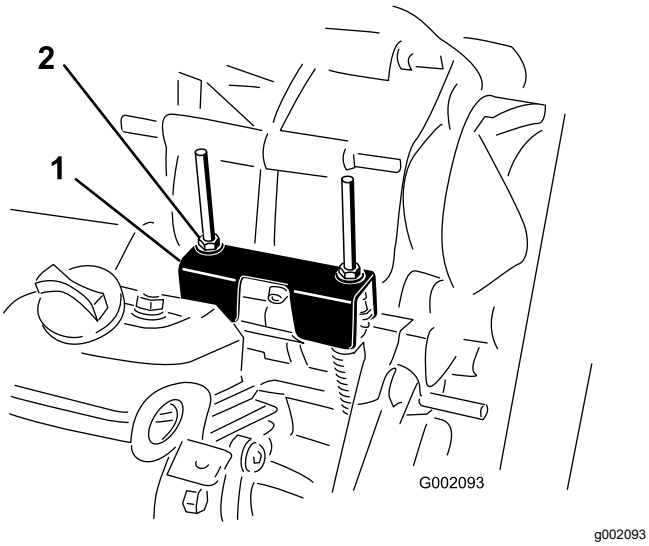

Şekil 59

1. Boş vites braketi
2. Kilit somunları

3. Kilit somunlarının birini (Şekil 59), somunun/rondelanın tabanı ile boş vites braketi arasında 0,762 ila 1,524 mm'lik bir boşluk elde edecek biçimde döndürün.

   Not: En üstteki kilit somunu konumunu ayarlarken braketin altındaki dişli mili tutmanız gerekir.

4. Diğer kilit somununu, somunun/rondelanın tabanı ile boş vites braketi arasında 0,76 ila 1,52 mm'lik bir boşluk elde edecek biçimde döndürün.
5. Her bir vites kablosunu yukarı doğru çekerek, somun/rondela ile boş vites braketi arasında 0,76 ila 1,52 mm'lik bir boşluk elde edilmesini sağlayın (Şekil 60).

   Not: Böyle bir boşluk yoksa, somunları, belirtilen bu boşluk elde edilecek biçimde ayarlayın.

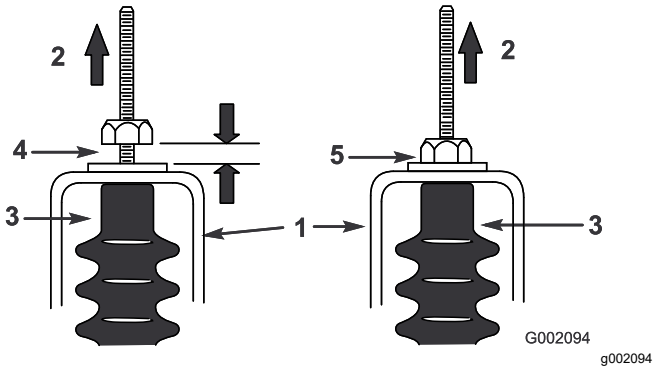

Şekil 60

1. Boş vites braketi
2. Yukarı çekin
3. Kablo körüğü
4. 0,76 ila 1,52 mm boşluk
5. **Hatalı**—somunu, 0,76 ila 1,52 mm boşluk elde edilecek biçimde ayarlayın

6. Motoru çalıştırın ve vitesi birkaç kez İLERI, GERI ve BOŞ konumlarına getirerek boş vites braketinin sorunsuz çalıştığını teyit edin.

Ana Tahrik Kavramasının Bakımı

Servis Aralığı: Her 400 saatte/Yıllık (hangisi daha önceyse)

⚠ DIKKAT

Kavramadaki toz havayla taşınır ve gözlerinize zarar verebilir ya da solursanız soluma güçlüklerine yol açabilir.

Bu işlemi yaparken emniyet gözlüğü veya toz maskesi ya da başka bir uygun solunum koruma donanımı takın.

1. Yük kasasını yükseltin ve kilitle sabitleyin.
2. Kapağı kavramaya sabitleyen 3 cıvatayı sökün ve kapağı yerinden çıkarın (Şekil 61).

   Not: Kapağı ve cıvataları, daha sonra tekrar takmak üzere saklayın.

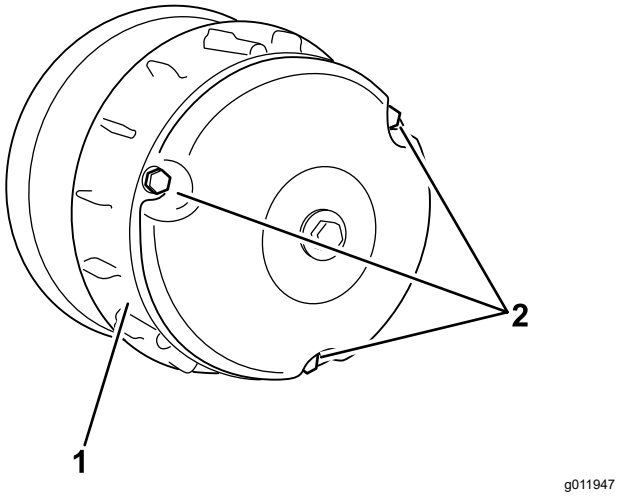

Şekil 61

1. Kapak
2. Cıvatalar

3. Kapağın içini ve kavramanın iç bileşenlerini, basınçlı hava kullanarak iyice temizleyin.
4. Kavrama kapağını takın ve 2 no'lu adımda söktüğünüz 3 cıvatayla (Şekil 61) sabitleyin.
5. Yük kasasını indirin.

Azami Hızın Azaltılması

⚠ DIKKAT

Kavramadaki toz havayla taşınır ve gözlerinize zarar verebilir ya da solursanız soluma güçlüklerine yol açabilir.

Bu işlemi yaparken emniyet gözlüğü veya toz maskesi ya da başka bir uygun solunum koruma donanımı takın.

1. Yük kasasını yükseltin ve kilitle sabitleyin; bkz. Yük Kasasının Yükseltilmesi (sayfa 17).
2. Ana kavrama kapağını sabitleyen cıvataları Şekil 62 şeklinde gösterildiği gibi sökün.

   Önemli: **Kavrama kapağını yerinden çıkarırken dikkatli olun, yay basınç altındadır.**

   Önemli: **Kavrama kapaklarındaki ve kavrama gruplarındaki X yönünü, sonraki montaj işlemi için not edin.**

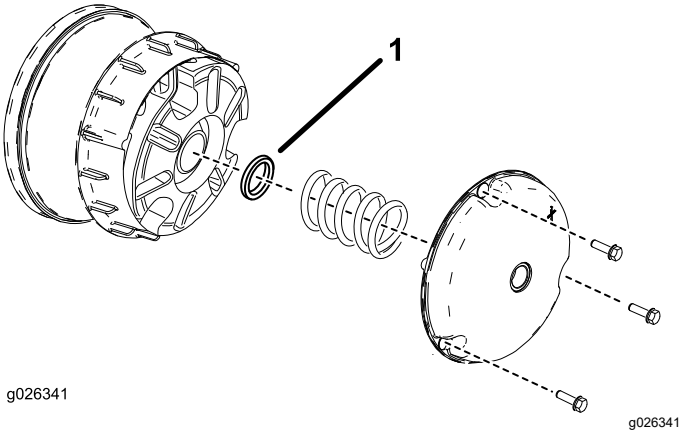

Şekil 62

1. Kavrama ara parçası

3. Yayı yerinden çıkarın.
4. Azami hızı ayarlamak için ara parçalar ekleyin veya çıkarın. Gereken ara parça sayısını belirlemek için aşağıdaki tabloyu kullanın.

Ara parçalar	Azami Hız
2 (standart)	16 mil/s (standart)
3	12 mil/s
4	9 mil/s
5	6 mil/s
6	4 mil/s

   Önemli: **Makineyi, en az 2 kavrama ara parçası yerinde değilken çalıştırmayın.**

5. Yayı ve kavrama kapağını takın.

   Önemli: **X ifadesinin tekrar orijinal konumuna geldiğinden emin olun.**

6. Cıvataları 179 ila 228 N·m torkla sıkın.

Soğutma Sistemi Bakımı

Soğutma Sistemi Emniyeti

- Motor soğutma suyunun yutulması zehirlenmeye yol açabilir, çocuklardan ve evcil hayvanlardan uzak tutun.
- Sıcak ve basınçlı soğutma suyu boşalması veya sıcak radyatöre ve çevredeki parçalara dokunulması ağır yanıklara yol açabilir.
  - Radyatör kapağını çıkarmadan önce motorun en az 15 dakika soğumasını bekleyin.
  - Radyatör kapağını açarken bir bez kullanın ve kapağı buhar boşalacak biçimde yavaşça açın.
- Makineyi, kapaklar takılı değilken çalıştırmayın.
- Parmaklarınızı, ellerinizi ve giysilerinizi, dönen fan ve tahrik kayışından uzak tutun.
- Bakım işlerinden önce motoru kapatın ve anahtarı çıkarın.

Motor Soğutma Alanlarının Temizlenmesi

Servis Aralığı: Her 100 saatte Özel çalışma koşullarında, soğutma sistemini iki kat daha sık değiştirin; bkz. Özel Çalışma Koşullarında Altında Makineye Bakım Yapma (sayfa 24).

Önemli: **Motorun tıkanmış bir döner filtreyle, kirli veya tıkanmış soğutma kanatlarıyla veya soğutma ızgaraları çıkarılmış olarak çalıştırılması aşırı ısınma nedeniyle motorun hasar görmesine yol açabilir.**

Önemli: **Motoru asla basınçlı yıkayıcılarla temizlemeyin, aksi takdirde su yakıt sistemini kirletebilir.**

Motorun döner filtresini, soğutma kanatlarını ve dış yüzeylerini temizleyin.

Not: Olağanüstü kirli ve tozlu koşullar söz konusuysa motor soğutma bileşenlerini daha sık temizleyin.

Fren Bakımı

Frenlerin Kontrol Edilmesi

Servis Aralığı: Her 100 saatte

Önemli: **Frenler makinenin kritik bir parçasıdır. Optimum performans ve emniyet sergileyebilmeleri için frenleri önerilen bakım aralıklarıyla detaylı bir şekilde kontrol edin.**

- Fren balatasını aşınma veya hasara karşı kontrol edin. Fren balatası kalınlığı 1,6 mm'den azsa fren balatasını yenisiyle değiştirin.
- Fren balatasını ve diğer fren bileşenlerini aşırı aşınma veya deformasyona karşı kontrol edin. Deforme olmuş bileşenleri yenileriyle değiştirin.
- Fren hidroliği seviyesini kontrol edin; bkz. Fren Hidroliği Seviyesinin Kontrol Edilmesi (sayfa 47).

Park Freni Kolunun Ayarlanması

Servis Aralığı: Her 200 saatte

1. Park freni kolundaki elciği çıkarın (Şekil 63).

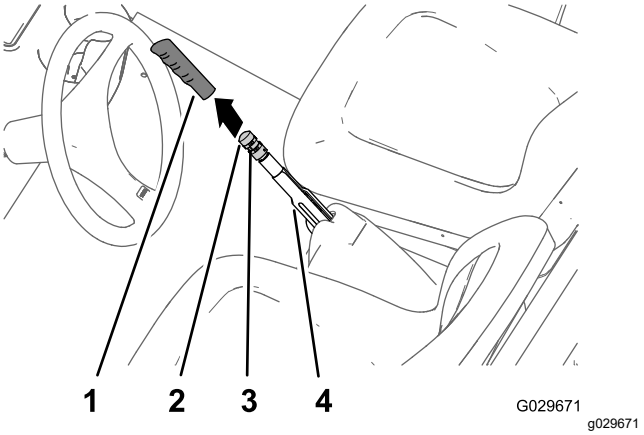

Şekil 63

1. Elcik
2. Fren ayarlama topuzu
3. Tespit vidası
4. Park freni kolu

2. Fren ayarlama topuzunu park freni koluna sabitleyen tespit vidasını gevşetin (Şekil 63).
3. Fren ayarlama topuzunu 133 ila 156 N'lik bir güce ulaşana kadar döndürerek park freni kolunu etkinleştirin (Şekil 63).

   Not: Fren ayarlama topuzunu ayarlayıcının tüm hareket mesafesi boyunca döndürmenize rağmen park freni kolunu etkinleştirmek için gereken 133 ila 156 N'lik bir güce ulaşamadıysanız, fren kabloları ayarlama işlemini uygulayın; bkz. Fren Kablolarının Ayarlanması (sayfa 47).

4. Tespit vidasını sıkın ve elciği takın (Şekil 63).

Fren Kablolarının Ayarlanması

1. Park freni kolundaki elciği çıkarın (Şekil 63).
2. Fren ayarlama topuzunu park freni koluna sabitleyen tespit vidasını (Şekil 63) gevşetin, park frenini devre dışı bırakın ve fren ayarlama düğmesini gevşetin.
3. Makinenin en alt kısmında, park freni kablosunun dişli ayarlayıcısının arka sıkma somununu 4 tur gevşetin (Şekil 64).

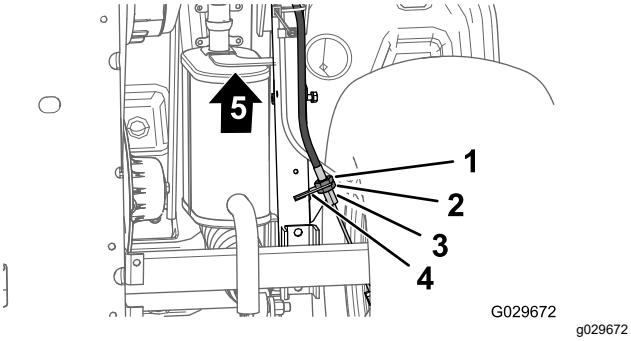

Şekil 64

1. Ön sıkma somunu
2. Arka sıkma somunu
3. Fren kablosu braketi
4. Dişli ayarlayıcı (park freni kablosu)
5. Makinenin önü

4. Ön sıkma somununu sıkın (Şekil 64).
5. Fren ayarlama topuzunu (Şekil 63), park freni kolunu etkinleştirmek için gereken 133 ila 156 N'lik güce ulaşana kadar döndürün.
   - Fren ayarlama topuzunu **gevşeterek** ayarlayamıyor ve park freni kolunu 133 ila 156 N'lik bir güçle etkinleştiremiyorsanız, şunları yapın:
     A. Park freni kablosunun dişli ayarlayıcısının ön sıkma somununu (Şekil 64) 1 tur gevşetin.
     B. Arka sıkma somununu sıkın (Şekil 64).
     C. Fren ayarlama topuzunu (Şekil 63), park freni kolunu etkinleştirmek için gereken 133 ila 156 N'lik güce ulaşana kadar döndürün.
     D. 133 ila 156 N'lik park freni gücüne ulaşana kadar A ile C arası adımları 2 defaya kadar tekrarlayın.
   - Fren ayarlama topuzunu **sıkarak** ayarlayamıyor ve park freni kolunu 133 ila 156 N'lik bir güçle etkinleştiremiyorsanız, şunları yapın:
     A. Park freni kablosunun dişli ayarlayıcısının arka sıkma somununu (Şekil 64) 1 tur gevşetin.
     B. Ön sıkma somununu sıkın (Şekil 64).
     C. Fren ayarlama topuzunu (Şekil 63), park freni kolunu etkinleştirmek için gereken 133 ila 156 N'lik güce ulaşana kadar döndürün.
     D. 133 ila 156 N'lik park freni gücüne ulaşana kadar A ile C arası adımları 3 defaya kadar tekrarlayın.

   Not: Park freni kablosunu fren ayarlama topuzunu ayar aralığının içine getirecek kadar ayarlayamıyorsanız, fren balatalarını fazla aşınmaya karşı kontrol edin.
   - Tespit vidasını sıkın ve elciği takın (Şekil 63).

Fren Hidroliği Seviyesinin Kontrol Edilmesi

Servis Aralığı: Her kullanımdan önce veya günlük—Fren hidroliği seviyesini kontrol edin. Motoru ilk kez çalıştırmadan önce fren hidroliği seviyesini kontrol edin.

Fren hidroliği tipi: DOT 3

1. Makineyi düz bir zemine park edin.
2. Park frenini etkinleştirin.
3. Motoru kapatın ve anahtarı çıkarın.
4. Kaputu kaldırarak ana fren silindirine ve fren hidroliği haznesine ulaşın (Şekil 65).

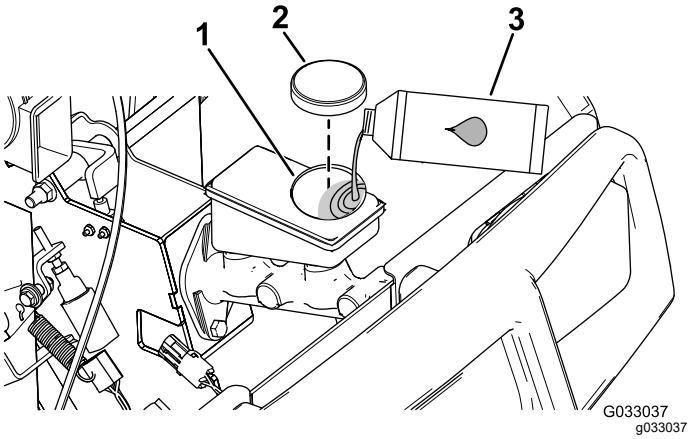

Şekil 65

1. Dolum boynu (depo)
2. Depo kapağı
3. DOT 3 fren hidroliği

5. Depo tarafından bakarak hidrolik seviyesini kontrol edin (Şekil 66).

Not: Seviye, Minimum çizgisinin üzerinde olmalıdır.

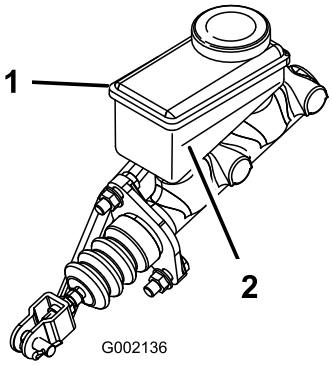

g002136

Şekil 66

1. Fren hidroliği haznesi
2. Minimum çizgisi

6. Hidrolik seviyesi düşükse şunları yapın:
   A. Depo kapağının çevresini temizleyin ve kapağı çıkarın (Şekil 65).
   B. Hidrolik seviyesi Minimum çizgisinin üzerine gelene kadar depoya DOT 3 fren hidroliği ekleyin (Şekil 66).

      Not: Depoya aşırı fren hidroliği doldurmayın.
   C. Depo kapağını takın (Şekil 65).
7. Kaputu kapatın.

Fren Hidroliğinin Değiştirilmesi

Servis Aralığı: Her 1000 saatte

Yetkili Toro distribütörünüze danışın.

Kemer bakımı

Tahrik Kayışına Bakım Yapılması

Tahrik Kayışının Kontrol Edilmesi

Servis Aralığı: İlk 8 saatten sonra

Her 200 saatte

1. Makineyi düz bir zemine park edin, park frenini etkinleştirin, motoru kapatın ve anahtarı çıkarın.
2. Yük kasasını yükseltin ve kasa tutma çubuğuyla sabitleyin.
3. Vitesi BOŞ konumuna getirin.
4. Kayışı (Şekil 67) döndürün ve aşırı aşınma veya hasara karşı kontrol edin.

   Not: Aşırı aşınmış veya hasar görmüşse kayışı yenisiyle değiştirin; bkz. Tahrik Kayışının Değiştirilmesi (sayfa 48).

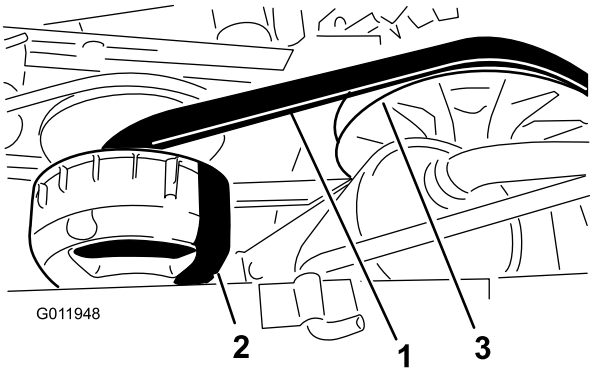

g011948

Şekil 67

1. Tahrik kayışı
2. Ana kavrama
3. Yardımcı kavrama

5. Yük kasasını indirin.

Tahrik Kayışının Değiştirilmesi

1. Yük kasasını yükseltin.
2. Vitesi BOŞ konumuna alın, park frenini etkinleştirin, anahtarı KAPALI konumuna getirin ve yerinden çıkarın.
3. Kayışı döndürün ve yardımcı kavramanın üzerine yönlendirin (Şekil 67).
4. Ana kavramanın kayışını yerinden çıkarın (Şekil 67).

   Not: Eski kayışı atın.
5. Yeni kayışı ana kavramanın üzerine hizalayın (Şekil 67).

6. Kayışı döndürün ve yardımcı kavramanın üzerine yönlendirin (Şekil 67).
7. Yük kasasını indirin.

Marş Motoru Jeneratör Kayışının Ayarlanması

Servis Aralığı: İlk 8 saatten sonra

Her 200 saatte

1. Yük kasasını yükseltin.
2. Marş motoru jeneratörünün kılavuz somununu gevşetin (Şekil 68).

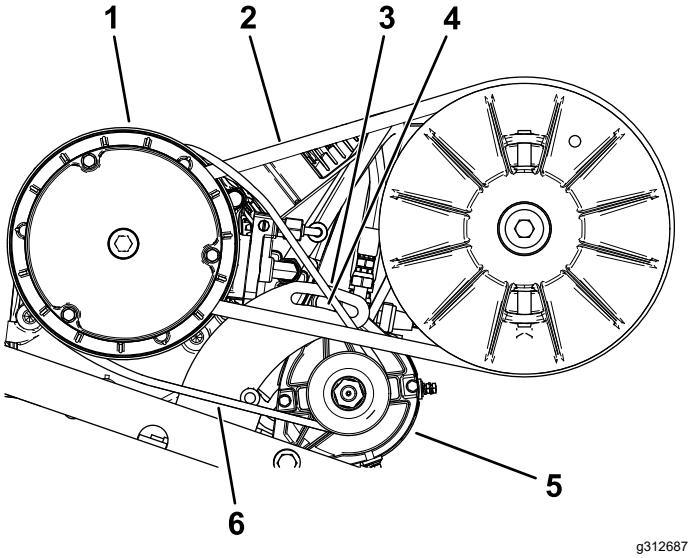

Şekil 68

1. Ana tahrik kavraması muhafazası
2. Tahrik kayışı
3. Jeneratör kılavuzu braketi
4. Kılavuz somun
5. Marş motoru jeneratörü
6. Marş motoru jeneratör kayışı

3. Motor takozu ile marş motoru arasına bir levye yerleştirin.
4. Levyeye baskı uygulayarak, kayış gergisi 44 N·m kuvvetle sadece 6 mm bükülmeye izin verene kadar marş motorunu oluğun içinde döndürün (Şekil 68).
5. Kılavuz somunu elinizle sıkın ve levyeyi yerinden çıkarın (Şekil 68).
6. Kılavuz somunu 88 ila 115 N·m torkla sıkın.
7. Yük kasasını indirin.

Şasi Bakımı

Yük Kasası Kilit Mandallarının Ayarlanması

Yük kasası kilit mandalı hatalı ayarlanırsa, makineyi sürmeniz sırasında yük kasası yukarı-aşağı titrer. Kilit mandalı çubuklarını, kilit mandalları yük kasasını şasiye sabitlenmiş halde tutacak biçimde ayarlayabilirsiniz.

1. Kilit mandalı çubuğunun ucundaki kilit somununu gevşetin (Şekil 69).

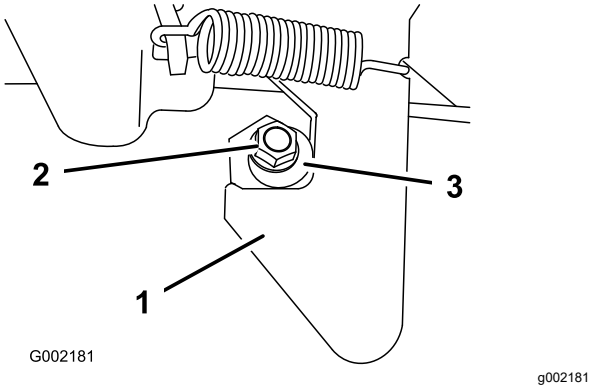

Şekil 69

1. Kilit mandalı
2. Kilit somunu
3. Kilit mandalı çubuğu

2. Kilit mandalı çubuğunu, kilit mandalının kancalı kısmına karşı sabitlenene kadar saat yönünde döndürün (Şekil 69).
3. Kilit somununu 19,7 ila 25,4 N·m torkla sıkın.
4. 1 ile 3 arası adımları, makinenin diğer tarafındaki kilit mandalı için de tekrarlayın.

Temizlik

Makinenin Yıkanması

Servis Aralığı: Her kullanımdan önce veya günlük—Makineyi yıkayın.

Gerektiğinde, makineyi sadece su veya hafif deterjanlı suyla yıkayın. Makineyi yıkarken bez kullanabilirsiniz.

Önemli: **Makineyi temizlemek için tuzlu veya geri kazanılmış su kullanmayın.**

Önemli: **Makineyi yıkamak için elektrikli yıkama ekipmanı kullanmayın. Elektrikli yıkama ekipmanı makinenin elektrik sistemine zarar verebilir, önemli etiketleri sökebilir veya sürtünme noktalarındaki gerekli gresi koparabilir. Kontrol panelinin, motorun ve akünün yakınında aşırı su kullanmayın.**

Önemli: **Motor çalışıyorken makineyi yıkamayın. Motor çalışıyorken makineyi yıkamak iç motor hasarına yol açabilir.**

Depolama

Depolama Emniyeti

- Operatör konumundan ayrılmadan önce, makinenin motorunu kapatın, anahtarı çıkarın ve tüm hareketin durmasını bekleyin. Makineyi ayarlamadan, bakım yapmadan, temizlemeden veya depoya kaldırmadan önce soğumasını bekleyin.
- Makineyi veya yakıt kabını asla bir su ısıtıcısı veya diğer cihazlarda bulunan tipte açık alev, kıvılcım veya tutuşturma alevlerinin bulunduğu yerlerde depolamayın.

Makinenin Depoya Kaldırılması

Servis Aralığı: Her 200 saatte—Servis ve park frenlerini kontrol edin.

Her 400 saatte—Frenleri, aşınmış fren pabuçlarına karşı kontrol edin.

İlk 50 saatten sonra

Her 600 saatte/Yıllık (hangisi daha önceyse)

1. Makineyi düz bir zemine park edin, park frenini etkinleştirin, motoru kapatın ve anahtarı çıkarın.
2. Motorun dış kısmındakiler dahil tüm makinedeki kir ve yabancı maddeleri giderin.
3. Frenleri kontrol edin; bkz. Frenlerin Kontrol Edilmesi (sayfa 46).
4. Hava temizleyicisine bakım yapın; bkz. Hava Filtresi Servis İşlemleri (sayfa 29).
5. Hava filtresi girişini ve egzoz çıkışını, su geçirmez bir bantla kapatın.
6. Motor yağını değiştirin; bkz. Motor Yağı Servisi (sayfa 30).
7. Yakıt deposunu temiz yakıtla yıkayın.
8. Tüm yakıt sistemi bağlantı parçalarını sabitleyin.
9. Lastik hava basıncını kontrol edin; bkz. Lastik Hava Basıncının Kontrol Edilmesi (sayfa 14).
10. Antifriz korumasını kontrol edin ve bulunduğunuz bölgede beklenebilecek en düşük sıcaklık için gerektiği şekilde 50/50 su ve antifriz çözeltisi ekleyin.
11. Aküyü makineden çıkarın ve sonuna kadar şarj edin; bkz. Akünün Şarj Edilmesi (sayfa 38).

    Not: Depolama süresince akü kabloları akü uçlarına bağlanmamalıdır.

    Önemli: **0°C'den düşük sıcaklıklarda donmasını ve hasar görmesini önlemek için akü tam şarjlı durumda olmalıdır. Tam şarjlı**

bir akü, 4°C'den düşük sıcaklıklarda şarj seviyesini yaklaşık 50 gün boyunca korur. Sıcaklıklar 4°C'nin altına düşecekse aküyü 30 günde bir şarj edin.

12. Tüm cıvata, somun ve vidaları kontrol edip sıkın. Hasarlı parçaları onarın veya yenisiyle değiştirin.
13. Çizilmiş veya çıplak metal tüm yüzeyleri boyayın.

    Not: Boyayı, Yetkili Servisten alabilirsiniz.
14. Makineyi temiz ve kuru bir garajda veya depoda saklayın.
15. Makineyi korumak ve temiz tutmak için üzerini örtün.

Notlar:

Notlar:

AEA ve Birleşik Krallık için Gizlilik Beyanı

Toro’nun Kişisel Bilgilerinizi Kullanması

Toro Company (“Toro”) gizliliğinize saygı duyar. Ürünlerimizi satın aldığınızda, doğrudan sizden veya yerel Toro şirketi/bayisi aracılığıyla sizin hakkınızda bazı kişisel bilgiler toplayabiliriz. Toro bu bilgileri, garantinizi kaydetmek, garanti talebinizi işleme koymak veya bir ürün geri çağırması durumunda sizinle iletişim kurmak gibi sözleşmeye dayalı yükümlülüklerini yerine getirebilmek amacıyla ya da müşteri memnuniyetini ölçmek, ürünlerini geliştirmek veya ilginizi çekebilecek ürün bilgilerini size sunabilmek gibi meşru ticari amaçlarla kullanır. Toro, kişisel bilgilerinizi iştirakleriyle, bağlı kuruluşlarıyla, bayileriyle veya bu tür faaliyetlerle bağlantılı diğer iş ortaklarıyla paylaşabilir. Ayrıca, kanunların gerektirdiği hallerde veya bir işletmenin satılması, satın alınması veya birleşmesiyle bağlantılı durumlarda da kişisel bilgilerinizi ifşa edebiliriz. Kişisel bilgilerinizi pazarlama amaçları için başka bir şirkete asla satmayız.

Kişisel Bilgilerinizin Saklanması

Toro, kişisel bilgilerinizi yukarıda belirtilen amaçlar için gerekli olduğu süre boyunca ve yasal gerekliliklere uygun olarak saklayacaktır. İlgili kayıt saklama süreleri hakkında detaylı bilgi almak için legal@toro.com adresinden bize ulaşabilirsiniz.

Toro’nun Güvenlik Taahhüdü

Kişisel bilgileriniz ABD'de veya yaşadığınız ülkeden daha esnek veri koruma kanunlarının uygulandığı başka bir ülkede işlenebilir. Kişisel bilgilerinizi yaşadığınız ülkenin dışına aktaracağımız zaman, bilgilerinizin korunması ve güvenli bir şekilde ele alınması için gereken tedbirlerin alınmasına yönelik tüm yasal adımları atacağız.

Verilere Erişme ve Düzeltme Hakkı

Kişisel verilerinizi inceleme, düzeltme veya işlenmesine itiraz etme ya da işlenmesini sınırlandırma hakkına sahipsiniz. Bunu yapmak için legal@toro.com adresinden bize ulaşabilirsiniz. Toro'nun kişisel bilgilerinizi kullanmasıyla ilgili endişeleriniz varsa bunu doğrudan bize iletmenizi rica ederiz. Avrupa Birliği vatandaşıysanız, kendi Veri Koruma Makamınıza şikayette bulunma hakkınız olduğunu hatırlatırız.

California – Teklif 65 Kapsamında Uyarı Bilgisi

Bu uyarı nedir?

Satışa sunulmuş bir üründe şuna benzer bir uyarı etiketi görebilirsiniz:

UYARI: Kanser ve Üreme Sistemi Hasarı—www.p65Warnings.ca.gov.

Teklif 65 Nedir?

Teklif 65, California'da faaliyet gösteren, California'da ürün satan veya California'da satılabilecek veya satın alınabilecek ürünler üreten tüm şirketler için geçerlidir. Teklif, California Valisi'ne; kansere, doğum kusurlarına ve/veya diğer üreme sistemi hasarlarına yol açtığı bilinen kimyasalların bir listesini tutma ve yayımlama yetkisi verir. Her yıl güncellenen bu liste, günlük hayatta kullandığımız pek çok üründe bulunan yüzlerce kimyasalı içermektedir. Teklif 65'in amacı, bu kimyasallara maruz kalma konusunda halkı bilgilendirmektir.

Teklif 65 bu kimyasalları içeren ürünlerin satışını yasaklamaz, ancak bunları içeren ürünlere, ürün ambalajlarına veya literatüre bazı uyarılar konulmasını gerekli kılar. Ayrıca, bir Teklif 65 uyarısı, o ürünün herhangi bir ürün güvenliği standardını veya gerekliliğini ihlal ettiği anlamına gelmez. Hatta, California hükümeti, bir Teklif 65 uyarısının “bir ürünün ‘güvenli’ veya ‘güvensiz’ olduğuna dair bir düzenleyici ortam kararıyla aynı olmadığını” açıkça belirtmiştir. Bu kimyasalların çoğu, belgelendirilmiş bir zararları olmaksızın yıllardır pek çok gündelik hayat ürününde kullanılmaktadır. Detaylı bilgi için: https://oag.ca.gov/prop65/faqs-view-all.

Bir Teklif 65 uyarısı, bir şirketin (1) maruz kalmayı değerlendirdiği ve “kayda değer bir risk yok” seviyesini aştığı sonucuna vardığı, veya (2) maruz kalmayı değerlendirmeksizin, listede belirtilen bir kimyasal hakkında elinde bulunan bilgilere göre bir uyarı vermeyi seçtiği, anlamına gelir.

Bu kanun yer yerde geçerli mi?

Teklif 65 uyarıları sadece California kanunlarına göre zorunludur. Bu uyarılar, California genelinde restoranlar, marketler, oteller, okullar ve hastaneler gibi pek çok yerde ve pek çok üründe görülebilmektedir. Ayrıca, bazı internet ve posta siparişi satıcıları da web sitelerinde veya kataloglarında Teklif 65 uyarılarına yer vermektedir.

California uyarıları ile ulusal sınırlar arasındaki farklar nelerdir?

Teklif 65 standartları, ulusal ve uluslararası standartlardan genellikle daha katıdır. Ulusal sınırların çok altındaki seviyelere ulaşıldığında bir Teklif 65 uyarısı verilmesini gerektiren pek çok madde vardır. Örneğin, kurşun için belirlenen Teklif 65 uyarısı sınırı 0,5 µgr/gün olup, bu değer ulusal ve uluslararası standartların oldukça altındadır.

Neden tüm benzer ürünlerde bu uyarı yok?

- California'da satılan ürünler için Teklif 65 uyarısı zorunluyken başka yerlerde satılan benzer ürünlerde bu uyarı zorunlu değildir.
- Bir Teklif 65 davasıyla karşılaşan ve ürünlerine Teklif 65 uyarıları yerleştirmesi gerektiğine hükmedilen şirketler olduğu gibi, benzer ürünler üreten başka şirketler için bu tür bir zorunluluk konmamıştır.
- Teklif 65'in uygulanmasında tutarsızlıklar vardır.
- Şirketler, Teklif 65 kapsamında uyarı yerleştirmek zorunda olmadıklarına kanaat getirip bu uyarıları yerleştirmeyebilmektedir. Bir ürün için Teklif 65 uyarısı yerleştirilmemiş olması, o ürünün listelenen kimyasalları benzer seviyelerde içermediği anlamına gelmez.

Toro neden bu uyarıya yer veriyor?

Toro, satın alıp kullanacakları ürünler hakkında en doğru kararı verebilmelerine yardımcı olmak amacıyla müşterilerine olabildiğince fazla bilgi vermeyi tercih etmiştir. Listede bulunan tüm kimyasallar maruz kalma sınırı gerekliliklerini karşılamadığından, Toro bazı durumlarda listedeki bir veya birkaç kimyasal hakkında, bunların maruz kalma seviyesini değerlendirmeksizin bazı uyarılar yerleştirmektedir. Toro ürünlerinin yol açabileceği maruz kalma seviyesi “yok denecek kadar az” veya “kayda değer bir risk yok” aralığında olabilse de, Toro, daha temkinli bir duruş sergileyerek Teklif 65 uyarıları yerleştirmeyi tercih etmiştir. Ayrıca, Toro bu uyarıları yerleştirmediği takdirde, Teklif 65'in uygulanmasını isteyen California Eyaleti veya özel taraflarca dava edilebilir ve para cezaları ödemek zorunda kalabilir.

Toro Garantisi

İki Yıl veya 1.500 Saat Sınırlı Garanti

Koşullar ve Kapsama Giren Ürünler

Toro Company ve bağlı kuruluşu Toro Warranty Company, aralarındaki bir anlaşma uyarınca Toro Ticari ürününüzün ("Ürün") ilk 2 yıl boyunca veya 1.500 çalıştırma saatine kadar*, hangisine önce ulaşılırsa, malzeme ve işçilik yönünden kusur içermeyeceğini ortak şekilde garanti eder. Bu garanti, Havalandırıcılar hariç tüm ürünler için geçerlidir (bu ürünler için ayrıca sunulan garanti bildirimlerine bakın). Garanti kapsamına giren bir durum olduğunda, arıza tespit, işçilik, parça ve nakliye dahil hiçbir ücret almaksızın Ürünü onarırız. Bu garanti, Ürünün ilk perakende müşterisine teslim edildiği tarihte başlar.
* Saat ölçerle donatılmış ürün.

Garanti Hizmetini Almak için Talimatlar

Garanti kapsamına giren bu durum olduğuna inandığınızda, ürünü satın aldığınız Ticari Ürün Distribütörünü veya Yetkili Ticari Ürün Bayisini derhal bilgilendirmekle sorumlusunuz. Bir Ticari Ürün Distribütörü veya Yetkili Ticari Ürün Bayisi bulma konusunda yardıma ihtiyacınız veya garanti hak ve yükümlülükleri hakkında sorularınız olursa bize ulaşın:

Toro Ticari Ürün Servis Departmanı
Toro Warranty Company
8111 Lyndale Avenue South
Bloomington, MN 55420-1196

952–888–8801 veya 800–952–2740
E-posta: commercial.warranty@toro.com

Mal Sahibinin Sorumlulukları

Ürünün sahibi olarak, *Kullanma Kılavuzunda* belirtilen gerekli bakım ve ayarlamaları yapmak sizin sorumluluğunuzdur. Üründe gerekli bakım ve ayarlamaların yapılmamasından ötürü ortaya çıkan sorunların onarımı bu garanti kapsamına dahil değildir.

Kapsanmayan Kalemler ve Koşullar

Garanti dönemi boyunca meydana gelen arıza veya bozulmaların tümü, malzeme veya işçilik kusurlarına dayalı değildir. Bu garanti, aşağıdakileri kapsamaz:

- Toro'ya ait olmayan yedek parçaların kullanımı veya Toro markası taşımayan ek veya modifiye aksesuar ve ürünlerin kurulumu ve kullanımı sonucu meydana gelen Ürün arızaları.
- Tavsiye edilen bakım ve/veya ayarların yapılmaması nedeniyle ortaya çıkan ürün arızaları.
- Ürünün kötü niyetli, ihmalkar ve dikkatsizce çalıştırılması sonucu meydana gelen Ürün arızaları.
- Kusurlu olmayan, kullanıldıkça tükenen parçalar. Ürünün normal çalışması esnasında tüketilen veya kullanılan parçalara; fren pabuçları ve balataları, debriyaj balataları, bıçaklar, bobinler, silindirler ve yataklar (sızdırmaz veya yağlanabilir), yatak bıçakları, bujiler, nakil tekerlekleri ve yatakları, lastikler, filtreler ve kayışlar ile diyafram, nozul, akış ölçerler ve kontrol valfi gibi belirli püskürtme bileşenleri örnek gösterilebilir.
- Başta hava koşulları, depolama uygulamaları, kirlenme, onaylanmamış yakıtlar, soğutma sıvıları, yağlayıcılar, katkı maddeleri, gübreler, su veya kimyasallar olmak üzere dış etkenlerden kaynaklanan arızalar.
- Bağlı oldukları endüstriyel standartlara uymayan yakıtlardan (örn. benzin, motorin veya biyodizel) kaynaklanan arızalar ve performans sorunları.
- Normal gürültü, titreşim, aşınma, yıpranma ve bozulma. Normal “aşınma ve yıpranma” olaylarından başlıcaları arasında aşınma veya çizilme sonucu yatakların hasar görmesi, boyalı yüzeylerin aşınması, etiketlerin veya camların çizilmesi gibi durumlar sayılabilir.

Parçalar

Zorunlu bakım kapsamında değiştirilmesi planlanan parçaların değişimi, ilgili parça için planlanan değişim süresine kadar garanti kapsamındadır. Bu garanti kapsamında değiştirilen parçalar, orijinal ürün garantisinin süresi kadar garanti kapsamına girer ve Toro mülkiyeti haline gelir. Mevcut bir parça veya parça grubunu onarma ya da yenisiyle değiştirme konusundaki nihai kararı Toro verecektir. Toro, garanti onarımları için yeniden işlenmiş parçaları kullanabilir.

Uzun Döngülü ve Lityum-İyon Akü Garantisi

Uzun döngülü ve Lityum-İyon aküler hizmet ömürleri boyunca belirli bir toplam kilovat-saat sayısı kadar hizmet verebilir. İşletim, şarj etme ve bakım teknikleri, toplam akü ömrünü uzatabilir veya kısaltabilir. Bu üründeki aküler kullanıldıkça, şarj etme aralıkları arasındaki kullanım süreleri akü tamamen bitene kadar gitgide azalacaktır. Normal tüketim nedeniyle bitmiş akülerin değişimi, ürün sahibinin sorumluluğudur.
Not: (sadece lityum-iyon akü): Ek bilgi için akü garantisine bakın.

Ömür Boyu Krank Mili Garantisi (Yalnızca ProStripe 02657 Modeli)

Orijinal bir Toro Sürtünme Diski ve Krank Korumalı Bıçak Frenleme Debriyajı (entegre Bıçak Frenleme Debriyajı (BBC) + Sürtünme Diski tertibatı) ile donatılan ve ilk alıcısı tarafından önerilen çalıştırma ve bakım prosedürlerine uygun olarak kullanılan orijinal Prostripe, motor krank milinde bükülmeye karşı Ömür Boyu Garanti kapsamındadır. Sürtünme pulları, Bıçak Frenleme Debriyajı (BBC) üniteleri ve benzeri cihazlarla donatılmış makineler Ömür Boyu Krank Mili Garantisi kapsamında değildir.

Bakım Masrafları Ürün Sahibine Aittir

Motor ayarı, yağlama, temizlik ve cilalama işleri, filtre ve soğutma suyu değişimi ve tavsiye edilen bakımların gerçekleştirilmesi, Toro ürünleri için yapılması gereken ve masrafları ürünün sahibi tarafından karşılanacak olan bazı normal servis işlemleridir.

Genel Koşullar

Bu garanti kapsamında, onarım işlerinin bir Toro Yetkili Distribütörü veya Bayisi tarafından yapılması tek çözüm seçeneğinizdir.

Toro Company veya Toro Warranty Company, bu garantiler kapsamındaki Toro Ürünlerinin kullanımıyla bağlantılı dolaylı, tesadüfi veya sonuç niteliğindeki zarar ziyandan sorumlu değildir. Bunlara, makul arıza veya kullanım dışı dönemlerde bu garantiler kapsamında tamamlanmasını beklenen onarımlara yönelik yedek ekipman veya hizmetlerin tedarik maliyeti veya giderleri de dahildir. Aşağıda belirtilen Emisyon garantisi (uygulanabiliyorsa) hariç, başka hiçbir açık garanti yoktur. Ticarete ve belirli bir kullanıma uygunluk dahil tüm zımni garantiler açık garantinin süresiyle sınırlıdır.

Bazı eyaletlerde tesadüfi veya sonuç niteliğindeki zarar ziyanın garanti kapsamı dışında tutulmasına veya zımni bir garantinin ne kadar süreceği ile ilgili kısıtlamalara izin verilmez, dolayısıyla yukarıdaki istisna ve kısıtlamalar sizin için geçerli olmayabilir. Bu garanti size belirli yasal haklar tanır ve ayrıca eyaletten eyalete değişiklik gösteren başka haklarınız da olabilir.

Emisyon Garantisiyle İlgili Not

Ürününüzdeki Emisyon Kontrol Sistemi, ABD Çevre Koruma Dairesi (EPA) ve/veya California Hava Kaynakları Kurulu (CARB) tarafından belirlenen gereklilikleri karşılayan ayrı bir garantinin kapsamına giriyor olabilir. Yukarıda belirtilen saat sınırlamaları, Emisyon Kontrol Sistemi Garantisi için geçerli değildir. Ürününüzle birlikte verilen veya motor üreticisine ait belgeler arasında yer alan Motor Emisyon Kontrolü Garanti Beyanı’na bakın.

Amerika Birleşik Devletleri ve Kanada dışındaki Ülkeler

Amerika Birleşik Devletleri veya Kanada'dan ihraç edilmiş Toro ürünlerini satın alan müşteriler, kendi yaşadıkları ülke, bölge veya eyalete ait garanti poliçelerini almak için en yakın Toro Distribütörüne (Bayi) başvurmalıdır. Eğer herhangi bir sebepten dolayı Distribütörünüzün hizmetinden memnun kalmazsanız veya garanti bilgilerini almakta zorluk çekerseniz, Yetkili Toro Servis Merkezinizle irtibata geçin.