Form No. 3406-485 Rev E

Count on it.

Betjeningsvejledning

Workman® MDX-arbejdskøretøj

Modelnr. 07235—Serienr. 316000001 og derover

Modelnr. 07235TC—Serienr. 316000001 og derover

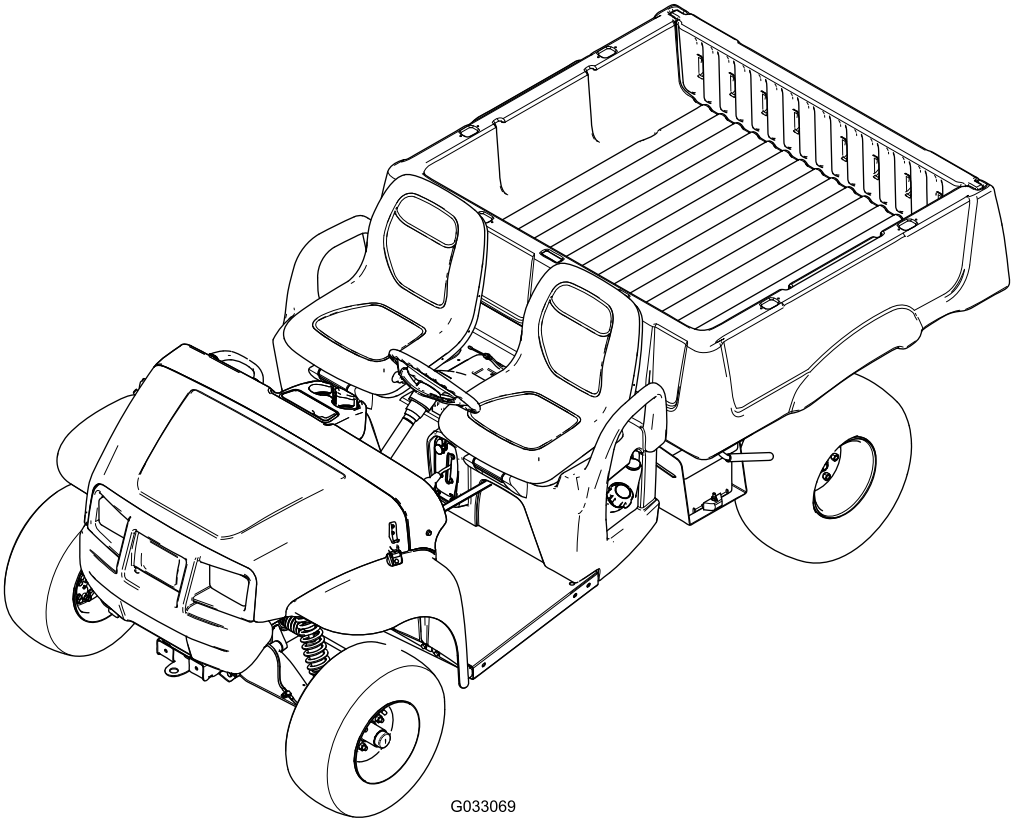

Registrer dit produkt på www.Toro.com.
Oversættelse af original (DA)

3406-485

Dette produkt overholder alle relevante EU-direktiver. Yderligere oplysninger fås på den separate produktspecifikke overensstemmelseserklæring.

Det er en overtrædelse af California Public Resource Code Section 4442 eller 4443 at bruge eller betjene denne motor på et skovbegroet, buskbegroet eller græsbegroet område, medmindre motoren er forsynet med en gnistskærm som defineret i Section 4442, som holdes i god driftsmæssig stand, eller medmindre motoren er bygget, udstyret og vedligeholdt til brandforebyggelse.

Dette gnisttændingssystem er i overensstemmelse med de canadiske ICES-002

Den medfølgende *motorvejledning* indeholder information om U.S. Environmental Protection Agency (EPA) og California Emission Control Regulation for emissionssystemer, vedligeholdelse og garanti. Nye eksemplarer kan bestilles via motorfabrikanten.

⚠ ADVARSEL

CALIFORNIEN
Advarsel i henhold til erklæring nr. 65

Udstødningsgassen fra dette produkt indeholder kemikalier, der ifølge staten Californien er kræftfremkaldende samt giver fødselsskader eller andre forplantningsskader.

Batteripoler og tilbehør indeholder bly og blysammensætninger, som ifølge staten Californien er kræftfremkaldende og forårsager forplantningsskader. Vask hænder efter håndtering.

Indledning

Læs denne vejledning omhyggeligt, så du kan lære at betjene og vedligeholde produktet korrekt samt undgå person- og produktskade. Det er dit ansvar at betjene produktet korrekt og sikkert.

Du kan kontakte Toro direkte på www.Toro.com for at få oplysninger om produkter og tilbehør, hjælp til at finde en forhandler og for at registrere dit produkt.

Når du har brug for service, originale Toro-dele eller yderligere oplysninger, bedes du kontakte en autoriseret serviceforhandler eller Toros kundeservice samt have produktets model- og serienummer parat. Figur 1 viser model- og serienummerets placering på produktet. Skriv numrene, hvor der er gjort plads til dette.

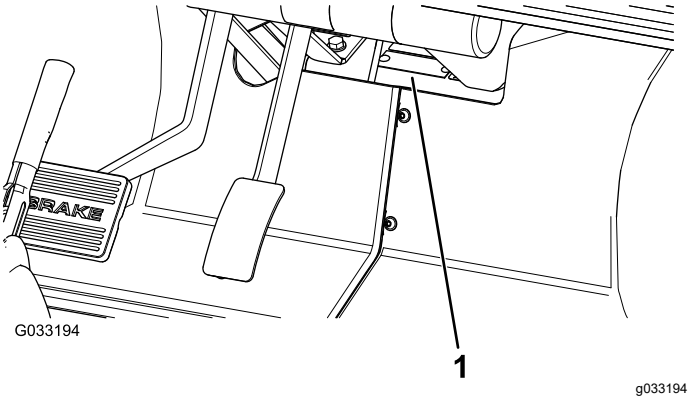

Figur 1

1. Placering af model- og serienummer

Modelnr. _____

Serienr. _____

Denne betjeningsvejledning advarer dig om mulige farer og giver dig særlige sikkerhedsoplysninger ved hjælp af advarselssymbolet (Figur 2), der angiver en fare, som kan forårsage alvorlig personskade eller død, hvis du ikke følger de anbefalede forholdsregler.

g000502

Figur 2

1. Advarselssymbol

Denne betjeningsvejledning bruger 2 ord til at fremhæve oplysninger. **Vigtigt** henleder opmærksomheden på særlige mekaniske oplysninger, og **Bemærk** angiver generel information, som det er værd at lægge særligt mærke til.

© 2021—The Toro® Company
8111 Lyndale Avenue South
Bloomington, MN 55420

Kontakt os på www.Toro.com.
Trykt i USA
Alle rettigheder forbeholdes

Indhold

Sikkerhed 4
Sikker betjeningspraksis 4
Den tilsynsførendes ansvar 4
Før betjening 4
Sikker håndtering af brændstoffer 4
Betjening 5
Vedligeholdelse 7
Sikkerheds- og instruktionsmærkater 8
Opsætning 10
1 Montering af rattet (kun model 07235TC) 10
2 Tilslutning af batteriet (kun model 07235TC) 10
3 Kontrol af væskestande og dæktryk 11
4 Læsning af vejledningen og gennemgang af sikkerhedsuddannelsesmateriale 12
5 Trykpolering af bremserne 12
Produktoversigt 13
Betjeningsanordninger 13
Specifikationer 16
Udstyr/tilbehør 16
Betjening 17
Sæt sikkerheden i højsædet 17
Betjening af ladet 17
Udførelse af kontroller før start 19
Kontrol af bremsevæskestanden 19
Kontrol af motoroliestanden 20
Kontrol af dæktrykket 21
Påfyldning af brændstof 21
Start af motoren 22
Standsning af maskinen 23
Parkering af maskinen 23
Indkøring af en ny maskine 23
Læsning af ladet 23
Transport af maskinen 24
Bugsering af maskinen 24
Bugsering af en anhænger 24
Vedligeholdelse 26
Skema over anbefalet vedligeholdelse 26
Kontrolliste for daglig vedligeholdelse 27
Tiltag forud for vedligeholdelse 28
Vedligeholdelse af maskinen under specielle driftsforhold 28
Klargøring til vedligeholdelse af maskinen 28
Løftning af maskinen 28
Sådan fås adgang til motorhjelmen 29
Smøring 29
Smøring af maskinen 29
Smøring af forhjulslejerne 30
Motorvedligeholdelse 32
Eftersyn af luftfilteret 32
Serviceeftersyn af motorolien 33
Serviceeftersyn af tændrørene 34
Vedligeholdelse af brændstofsystem 35
Eftersyn af brændstofslanger og -forbindelser 35
Udskiftning af brændstoffiltrene 35
Service af kulfilterbeholderen 36
Vedligeholdelse af elektrisk system 40
Serviceeftersyn af batteriet 40
Udskiftning af sikringerne 42
Vedligeholdelse af forlygterne 42
Vedligeholdelse af drivsystem 44
Vedligeholdelse af dækkene 44
Eftersyn af styrings- og ophængskomponenter 44
Justering af forhjulenes spidsning og hældning. 44
Kontrol af transakselvæskestanden 45
Udskiftning af transmissionsvæsken 46
Kontrol og justering af neutral 46
Vedligeholdelse af den primære drivkobling 47
Vedligeholdelse af kølesystem 48
Rengøring af motorens køleområder 48
Vedligeholdelse af bremser 48
Eftersyn af bremserne 48
Justering af parkeringsbremsens håndtag 48
Justering af bremsekablerne 49
Udskiftning af bremsevæsken 49
Vedligeholdelse af remme 50
Eftersyn af drivremmen 50
Justering af startgeneratorremmen 50
Vedligeholdelse af chassiset 51
Justering af ladets låse 51
Rengøring 51
Vask af maskinen 51
Opbevaring 52

Sikkerhed

Hvis operatøren eller ejeren anvender eller vedligeholder maskinen forkert, kan det medføre personskade. For at nedsætte risikoen for potentiel personskade skal operatøren overholde disse sikkerhedsforskrifter og altid være opmærksom på advarselssymbolerne, der betyder **Forsigtig**, **Advarsel** eller **Fare** – personlige sikkerhedsanvisninger. Hvis forskrifterne ikke overholdes, kan det medføre personskade eller død.

Maskinen overholder kravene i SAE J2258.

Vigtigt: **Påkrævede CE-lovgivningsmæssige data kan findes i overensstemmelseserklæringen, der følger med maskinen.**

Sikker betjeningspraksis

Vigtigt: **Denne maskine er primært beregnet til at være en offroad-maskine og er ikke beregnet til omfattende brug på offentlige veje.**

Når maskinen bruges på offentlige veje, skal alle færdselsregler følges og yderligere tilbehør, der muligvis er påkrævet ved lov, skal anvendes, såsom lygter, blinklys, skilte til langsomtgående køretøjer og andet, som måtte være påkrævet.

Maskinen er konstrueret og testet til sikker drift ved korrekt betjening og vedligeholdelse. Selvom risikokontrol og forebyggelse af ulykker afhænger af køretøjets konstruktion og udformning, afhænger disse faktorer også af, at operatøren er uddannet i korrekt brug af maskinen og udviser den fornødne opmærksomhed, samt af korrekt vedligeholdelse og opbevaring af maskinen. Forkert brug eller vedligeholdelse af maskinen kan medføre personskade eller dødsfald.

Det vil føles anderledes at køre og håndtere maskinen, end hvad føreren er vant til fra personbiler eller trucks. Brug derfor tid på at blive fortrolig med maskinen.

Ikke alle de redskaber, der kan tilsluttes maskinen, beskrives i denne vejledning. Se den specifikke *brugerhåndbog*, der følger med hvert redskab for at få yderligere sikkerhedsanvisninger.

Følg nedenstående sikkerhedsanvisninger for at mindske risikoen for personskade eller død:

Den tilsynsførendes ansvar

Du skal sikre dig, at operatørerne er fuldt uddannede og fortrolige med *betjeningsvejledningen* og alle mærkater på maskinen.

Før betjening

- Denne maskine er udviklet til udelukkende at transportere **dig** – operatøren – og **en passager** i det sæde, der er beregnet til dette formål fra producentens side. Medtag **aldrig** andre passagerer på maskinen.
- Lær betjeningsanordningerne at kende, og vid, hvordan du stopper motoren hurtigt.
- Maskinen må **aldrig** betjenes af personer, som er trætte, sygdomsramte eller påvirket af medicin eller alkohol.
- Bær altid kraftige, skridsikre sko. Bær ikke smykker eller løstsiddende tøj, og sæt langt hår op.
- Lad **aldrig** børn betjene maskinen. Lad **aldrig** voksne betjene den uden korrekte anvisninger. Kun uddannede og autoriserede personer må bruge denne maskine.
- Vær altid klar over, hvor omkringstående personer befinder sig.
- Sørg for, at alle afskærmninger, sikkerhedsanordninger og mærkater er i orden og sidder korrekt. Hvis en afskærmning, sikkerhedsanordning eller mærkat ikke fungerer korrekt, er ulæselig eller beskadiget, skal den repareres eller udskiftes, før maskinen sættes i drift.
- Undgå at køre i mørke, især på steder, du ikke kender godt. Hvis du er nødt til at køre, når det er mørkt, skal du køre meget forsigtigt og bruge forlygterne.
- Kontroller alle dele af maskinen og eventuelle redskaber, før du betjener maskinen. Hvis noget ikke fungerer korrekt, **må maskinen ikke bruges**. Sørg for, at problemet afhjælpes, før maskinen eller redskabet betjenes igen.
- Maskinen må kun betjenes udendørs eller på et område med god ventilation.

Sikker håndtering af brændstoffer

- For at undgå person- eller tingsskade skal du være yderst forsigtig, når du håndterer brændstof. Brændstof er ekstremt brandfarlig, og dampene er eksplosive.
- Rygning er forbudt i nærheden af maskinen.
- Brug kun en godkendt bærbar brændstofbeholder, der ikke er fremstillet af metal.
- Statisk elektrisk udladning kan antænde brændstofdampe i en brændstofbeholder, der ikke er jordforbundet. Fyld aldrig beholdere inde i en maskine eller på et truck- eller anhængerlad med plastikforing. Fjern brændstofbeholderen fra

maskinens lad, og sæt den på jorden et stykke fra maskinen, før påfyldning påbegyndes.

- Sørg for, at dysen er i kontakt med beholderen under påfyldning af brændstofbeholderen. Fjern udstyr fra maskinens lad, før der påfyldes brændstof. Brug ikke en låseenhed til slangespidsen.
- Tag aldrig brændstofdækslet af, og påfyld aldrig brændstof, når motoren kører.
- Lad motoren køle af før genopfyldning.
- Fyld aldrig brændstof på maskinen indendørs.
- Opbevar aldrig maskinen eller brændstofbeholderen i nærheden af åben ild, gnister eller vågeblus som f.eks på en vandvarmer eller på andre apparater.
- Fjern udstyr fra lastbilen eller anhængeren og fyld det op igen på jorden. Hvis dette ikke er muligt, skal påfyldningen af maskinen finde sted med en bærbar beholder i stedet for direkte fra brændstofstanderen.
- Hvis der kommer brændstof på dit tøj, skal du skifte tøj øjeblikkeligt.
- Fyld aldrig for meget på brændstoftanken. Sæt brændstofdækslet på igen, og spænd det godt fast.

Betjening

- Operatøren og passageren skal blive siddende, når maskinen er i bevægelse. Operatøren skal holde begge hænder på rattet, når som helst det er muligt, og passageren skal benytte de dertil beregnede holdegreb. Hold til enhver tid arme og ben inden for selve maskinen.
- Kør langsommere, og drej mindre skarpt, når du har en passager med. Husk, at din passager måske ikke forventer, at du bremser eller drejer, og derfor muligvis ikke er forberedt. Transporter aldrig passagerer på lad eller på redskaber.
- Overlæs aldrig maskinen. Mærkepladen (der er placeret under midten af instrumentbrættet) viser lastgrænserne for maskinen. Overfyld aldrig udstyr, og overskrid aldrig maskinens maksimale bruttovægt.
- Hvis ikke maskinen betjenes sikkert, kan det medføre ulykker. Maskinen kan vælte og forårsage alvorlig personskade eller død. Kør forsigtigt. For at forhindre, at maskinen vælter, eller at operatøren mister kontrollen over den, skal der træffes følgende forholdsregler:
  - Vær meget forsigtig, reducer hastigheden, og hold sikker afstand til bunkere, grøfter, vandløb, ramper, ukendte steder eller andre risikoområder.
  - Hold øje med huller eller andre skjulte farekilder.
  - Betjen ikke maskinen på skråninger, der overskrider 18° eller har en hældningsvinkel, på mere end 32,5 %. Vær forsigtig, når du betjener maskinen på en skråning. Kør normalt lige op og ned ad skråninger. Sænk hastigheden, når du drejer skarpt eller vender på skråninger. Undgå at vende på skråninger, hvis det er muligt.
  - Udvis ekstra forsigtighed, når maskinen betjenes på våde overflader, ved højere hastigheder eller med fuld last. Standsningstiden øges ved fuld last.
  - Undgå at stoppe og starte pludseligt. Skift ikke fra bak til fremadkørsel eller fremadkørsel til bak uden først at standse helt op.
  - Forsøg ikke at dreje skarpt eller udføre pludselige manøvrer eller andre usikre kørselshandlinger, som kan medføre tab af herredømmet over maskinen.
  - Når du aflæsser, må du ikke lade nogen stå bag maskinen, og du skal passe på ikke at aflæsse på eventuelle omkringstående fødder. Løsn bagsmækkens låse fra siden af ladet, ikke bagfra.
  - Hold alle omkringstående væk. Før du bakker, skal du se bagud og sikre dig, at der ikke står nogen bag maskinen. Bak langsomt.
  - Hold øje med trafikken, når du krydser eller kører i nærheden af veje. Hold altid tilbage for fodgængere og andre maskiner. Vis altid af, når du skal dreje, eller stop tidsnok til, at andre mennesker ved, hvad din hensigt er. Overhold alle færdselsregler og -bestemmelser.
  - Betjen aldrig maskinen i eller i nærheden af et område, hvor der er støv eller røggasser i luften, som er eksplosive. Maskinens el- og udstødningssystemer kan fremkalde gnister, som kan antænde eksplosive materialer.
  - Hold altid øje med og undgå lave udhæng som f.eks. grene, døråbninger, gangbroer osv. Sørg for, at der er tilstrækkelig plads over dig til, at maskinen og dit hoved let kan komme under.
  - Hvis du er usikker på, hvorvidt betjeningen af maskinen er sikker, **skal du standse arbejdet** og spørge din tilsynsførende.
- Før du forlader sædet:
  - Parker maskinen på en plan flade.
  - Sænk ladet.
  - Sluk for motoren, og vent på, at al bevægelse standser.
  - Aktiver parkeringsbremsen.
  - Fjern nøglen fra tændingen.
- Rør ikke motoren, gearkassen, køleren, lydpotten eller lydpotteskærmen, mens motoren kører, eller

kort tid efter at den er blevet slukket, da disse områder kan være så varme, at de giver brandsår.

- Hvis maskinen nogensinde vibrerer unormalt, skal du omgående standse maskinen, slukke motoren, vente på at al bevægelse ophører og efterse køretøjet for skader. Reparer alle skader, før du genoptager brugen af maskinen.
- Lyn kan forårsage alvorlig personskade eller død. Hvis der observeres lyn i området, må maskinen ikke anvendes. Søg ly.

Bremsning

- Sænk farten på maskinen, før du nærmer dig en forhindring. Således får du ekstra tid til at standse eller undvige. Hvis du rammer en forhindring, kan du og din passager komme til skade. Desuden kan det skade maskinen og maskinens indhold.
- Køretøjets bruttovægt har stor indflydelse på din evne til at standse og/eller dreje. Tung last og påmonteret udstyr gør, at maskinen er sværere at standse eller dreje. Jo tungere lasten er, jo længere tid tager det at standse.
- Sænk maskinens hastighed, hvis ladet er fjernet, og der ikke er noget udstyr påmonteret maskinen. Bremseegenskaberne ændrer sig, og hurtige opbremsninger kan få baghjulene til at låse, hvilket påvirker herredømmet over maskinen.
- Græs og kørebaner er langt glattere, når det er vådt. Det kan tage 2 til 4 gange længere at standse maskinen på våde overflader end på tørre overflader. Hvis du kører gennem stillestående vand, der gør bremserne våde, vil de ikke fungere ordentligt, før de er tørre. Når du er kørt gennem vand, bør du teste bremserne for at sikre dig, at de fungerer korrekt. Hvis de ikke gør det, skal du køre langsomt på en jævn flade, mens du trykker let på bremsepedalen. Så vil bremserne tørre.

Betjening på bakkeskråninger

⚠ ADVARSEL

Betjening af maskinen på en skråning kan medføre, at den vælter eller ruller, eller motoren kan sætte ud, og du kan miste fart på bakken. Dette kan medføre personskade.

- **Betjen ikke maskinen på meget stejle skråninger.**
- **Accelerer ikke hurtigt, og brems ikke pludseligt hårdt op, når du bakker ned ad en bakke, især ikke med last.**
- **Hvis motoren sætter ud, eller du begynder at miste fart på en bakke, skal du langsomt bakke lige ned ad bakken. Forsøg aldrig at dreje maskinen rundt.**
- **Sørg for at køre langsomt på bakker, og udvis forsigtighed.**
- **Undgå at dreje på en bakke.**
- **Mindsk lasten og maskinens hastighed.**
- **Undgå at standse på bakker, især med last på.**

Træf følgende forholdsregler, når du betjener maskinen på en bakke:

- Sænk maskinens fart, før du begynder at køre op eller ned ad en bakke.
- Hvis motoren sætter ud, eller du begynder at miste fremdrift, mens du kører op ad en bakke, skal du gradvist bremse ned og langsomt bakke lige ned ad bakken.
- Det kan være farligt at dreje, mens du kører op eller ned ad bakker. Hvis du er nødt til at dreje på en bakke, skal du gøre det langsomt og forsigtigt. Foretag aldrig skarpe eller hurtige drejninger.
- Tung last påvirker stabiliteten. Mindsk lastens vægt samt kørselshastigheden, når du kører på bakker, eller hvis lasten har et højt tyngdepunkt. Fastgør maskinens last forsvarligt, så den ikke forskubber sig. Vær ekstra forsigtig, når du kører med last, der nemt forskubber sig (væske, sten, sand osv.)
- Undgå at standse på bakker, især med last på. Det tager længere tid at standse under kørsel ned ad bakke end på plan grund. Hvis du skal standse maskinen, skal du undgå pludselige hastighedsskift, som kan forårsage, at den vælter eller ruller. Brems ikke pludseligt hårdt op, mens du ruller baglæns ned ad bakke, da dette kan få maskinen til at vælte.
- Vi anbefaler stærkt, at det ekstra styrtbøjleudstyr monteres, før der køres i bakket terræn.

Betjening i ujævnt terræn

Sænk kørselshastigheden, og mindsk lasten, når du kører i ujævnt terræn og i nærheden af kantsten, huller og andre pludselige forandringer i terrænet. Lasten kan forrykke sig, så maskinen bliver ustabil.

⚠ ADVARSEL

Pludselige forandringer i terrænet kan give pludselige ratbevægelser, som kan medføre skader på hænder og arme.

- **Sænk farten, når du kører i ujævnt terræn og i nærheden af kantsten.**
- **Tag løst fast om rattet omkring perimeteren med tommelfingrene opad og væk fra rattets eger.**

Af- og pålæsning

- Overskrid ikke maskinens nominelle vægtkapacitet, når den betjenes med et læs i lasten, når du bugserer en anhænger eller begge dele. Se Specifikationer (side 16).
- Vær forsigtig, når du betjener maskinen på en bakke eller i et ujævnt terræn, særligt når der er et læs i lasten, eller når du bugserer en anhænger eller begge dele.
- Vær opmærksom på, at du har mindre kontrol over maskinen, og at maskinen er mindre stabil, når lasten ikke er fordelt jævnt.
- Hvis maskinen er læsset med for stor en last, kan det påvirke maskinens stabilitet.
- Styring og bremsning af maskinen og maskinens stabilitet påvirkes ved kørsel med en last, hvor materialets vægt ikke kan fastgøres til maskinen, som f.eks. væske i en stor tank.

⚠ ADVARSEL

Ladet kan være tungt. Hænder eller andre kropsdele kan blive knust.

- **Hold hænder og andre kropsdele væk, når du sænker ladet.**
- **Aflæs ikke materialer på omkringstående.**

- Aflæs aldrig et lastet lad, mens maskinen vender sidelæns på en bakke. Ændringen i vægtfordelingen kan få maskinen til at vælte.
- Når du kører med en tungt last i ladet, skal du sænke farten og tage højde for tilstrækkelig bremselængde. Brems ikke pludseligt op. Vær ekstra forsigtig på bakker.
- Vær opmærksom på, at en tung last øger bremselængden og mindsker maskinens evne til at dreje hurtigt uden at vælte.
- Den bageste ladplads er kun beregnet til last, ikke til passagerer.
- Overlæs aldrig maskinen. Mærkepladen (der er placeret under midten af instrumentbrættet) viser lastgrænserne for maskinen. Overfyld aldrig udstyr, og overskrid aldrig maskinens maksimale bruttovægt.

Vedligeholdelse

- Parker maskinen på en plan flade, aktiver parkeringsbremsen, sluk motoren, og tag nøglen ud af tændingskontakten, inden du udfører service eller vedligeholdelse af maskinen for at forhindre utilsigtet start af motoren.
- Arbejd aldrig under et hævet lad uden at placere ladsikkerhedsstøtten på en fuldt udstrakt cylinderstang.
- Sørg for, at alle hydraulikrørforbindelser er fast tilspændt, og at alle hydraulikslanger og -rør er i god stand, før der sættes tryk på systemet.
- Inden frakobling af eller udførelse af arbejde på hydrauliksystemet skal du tage alt tryk af systemet ved at slukke for motoren, ændre dumpventilens position fra hævet til sænket og/eller sænke ladet og redskaberne. Sæt fjernhydraulikhåndtaget i flydeposition. Hvis ladet skal være i hævet position, skal det fastgøres med sikkerhedsstøtten.
- Hold alle møtrikker, bolte og skruer korrekt tilspændt for at sikre, at hele maskinen er i god stand.
- Undgå brand: Hold motorområdet fri for meget fedt, græs, blade og ophobet snavs.
- Hvis motoren skal køre for at udføre en vedligeholdelsesjustering, skal du holde hænder, fødder, tøj og alle kropsdele væk fra motoren og alle bevægelige dele. Hold alle personer på afstand.
- Kør ikke motoren med for høj hastighed ved at ændre på regulatorindstillingerne. Den maksimale motorhastighed er 3.650 o/min. Få en autoriseret Toro-forhandler til at kontrollere det maksimale motoromdrejningstal med en omdrejningstæller af hensyn til sikker og nøjagtig drift.
- Kontakt en autoriseret Toro-forhandler, hvis det nogen sinde skulle være nødvendigt med større reparationer, eller du har brug for anden hjælp.
- Køb altid originale Toro-reservedele og originalt tilbehør for at være sikker på optimal ydeevne og sikkerhed. Reservedele og tilbehør fremstillet af andre producenter kan være farlige. Ændringer af denne maskine på nogen som helst måde kan påvirke maskinens drift, ydeevne, holdbarhed eller brug og kan medføre personskade eller død. En sådan brug kan gøre produktgarantien fra The Toro® Company ugyldig.

Sikkerheds- og instruktionsmærkater

Sikkerheds- og instruktionsmærkaterne kan nemt ses af operatøren og er placeret tæt på potentielle risikoområder. Udskift eventuelle beskadigede eller manglende mærkater.

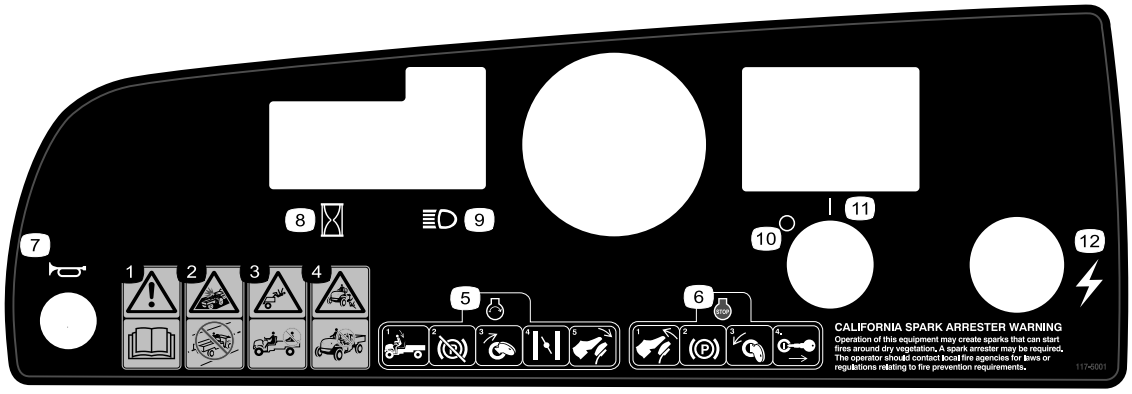

decal117-5001

117-5001

1. Advarsel – læs *Betjeningsvejledningen*.
2. Kollisionsfare – betjen ikke maskinen på offentlige gader, veje eller motorveje.
3. Fare for fald – kør ikke med passagerer i ladet.
4. Fare for fald – lad ikke børn betjene maskinen.
5. Start af motoren – sæt dig i førersædet, deaktiver parkeringsbremsen, drej tændingskontakten til positionen ON (til), træk chokerhåndtaget ud (hvis det er nødvendigt), og træd på gaspedalen.
6. Motoren slukkes ved at slippe pedalen, aktivere parkeringsbremsen, dreje tændingskontakten til positionen OFF (fra) og tage nøglen ud.
7. Horn
8. Timetæller
9. Forlygter
10. Strøm – fra
11. Strøm – til
12. Elektrisk strøm (stikkontakt)

decal121-9775

121-9775

1. Advarsel – Læs *betjeningsvejledningen,* og få undervisning, før maskinen betjenes.
2. Advarsel – bær høreværn.
3. Brandfare – sluk motoren inden påfyldning.
4. Tippefare – drej langsomt på eller over stigninger; kør langsomt i sving; kør højst 31 km/t; kør langsomt med bugseret last eller under kørsel i ujævnt terræn.
5. Fare for fald; risiko for amputation af hånd eller fod – kør ikke med passagerer i ladet; kør ikke med en tredje passager; hold hænder og fødder inde i maskinen under drift.

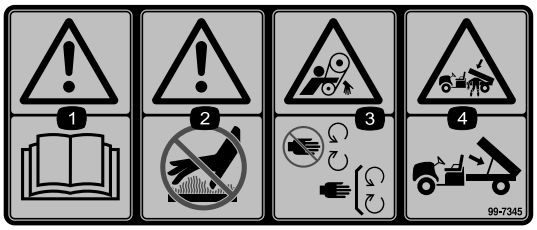

decal99-7345

99-7345

1. Advarsel – læs *betjeningsvejledningen*.
2. Varm overflade/risiko for forbrænding – hold sikker afstand til den varme overflade.
3. Fare for sammenfiltring, rem – hold afstand til bevægelige dele, og hold alle afskærmninger på plads.
4. Fare for knusning, ladet – brug støttepinden til at understøtte ladet.

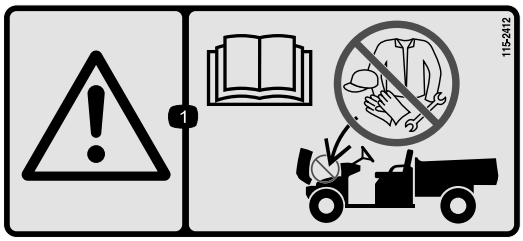

decal115-2412

115-2412

1. Advarsel – læs *betjeningsvejledningen.*, ingen opbevaring.

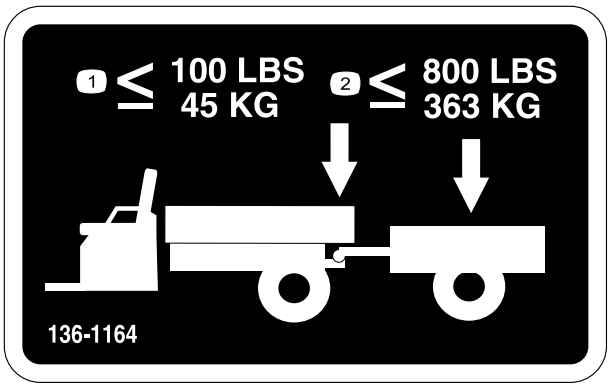

decal136-1164

136-1164

1. Overskrid ikke en trækstangsvægt på 45 kg.
2. Overskrid ikke en transportlast på 363 kg.

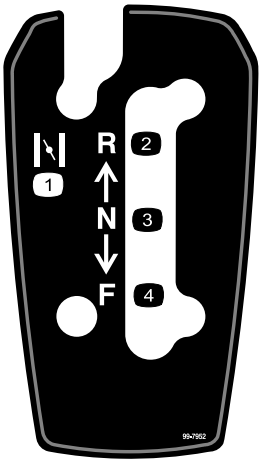

decal99-7952

99-7952

1. Choker
2. Bakgear
3. Neutral
4. Fremad

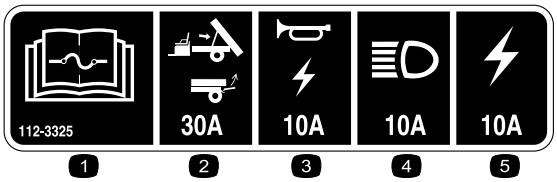

decal112-3325

112-3325

1. Læs *betjeningsvejledningen* for at få oplysninger om sikring.
2. Lift/port (30 A)
3. Horn/stikkontakt (10 A)
4. Forlygter (15 A)
5. Køretøjssikring (20 A)

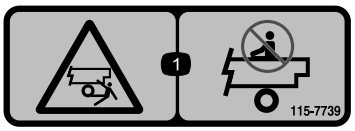

decal115-7739

115-7739

1. Fald, fare for knusning, omkringstående – medtag ingen passagerer på maskinen

---

Opsætning

Løsdele

Brug skemaet herunder til at kontrollere, at alle dele er blevet leveret.

Fremgangsmåde	Beskrivelse	Antal	Anvendelse
1	Rat Ratovertræk Låsemøtrik (½") Spændeskive (½") Støvdæksel	1 1 1 1 1	Monter rattet (kun model 07235TC).
2	Kræver ingen dele	–	Tilslutning af batteriet (kun model 07235TC).
3	Kræver ingen dele	–	Kontroller væskestandene og dæktrykket.
4	Betjeningsvejledning Ejerens motorvejledning Sikkerhedsuddannelsesmateriale Registreringskort Skema til kontrol før levering Kvalitetscertifikat Nøgle	1 1 1 1 1 1 2	Læs betjeningsvejledningen, og se uddannelsesmaterialet, før maskinen betjenes.
5	Kræver ingen dele	–	Trykpolering af bremserne.

Bemærk: Maskinens venstre og højre side er som set fra den normale betjeningsposition.

1

Montering af rattet (kun model 07235TC)

Dele, der skal bruges til dette trin:

1	Rat
1	Ratovertræk
1	Låsemøtrik (½")
1	Spændeskive (½")
1	Støvdæksel

Fremgangsmåde

1. Fjern dækslet fra navet på rattet, hvis det er monteret (Figur 3).
2. Afmonter låsemøtrikken (½") fra ratakslen (Figur 3).
3. Skub rattet, støvdækslet og spændeskiven (1/2 tomme) på ratakslen (Figur 3).
4. Fastgør rattet til akslen med låsemøtrikken (1/2 tomme), og tilspænd den med et moment på 27 til 34 N·m.
5. Monter dækslet på rattet (Figur 3).

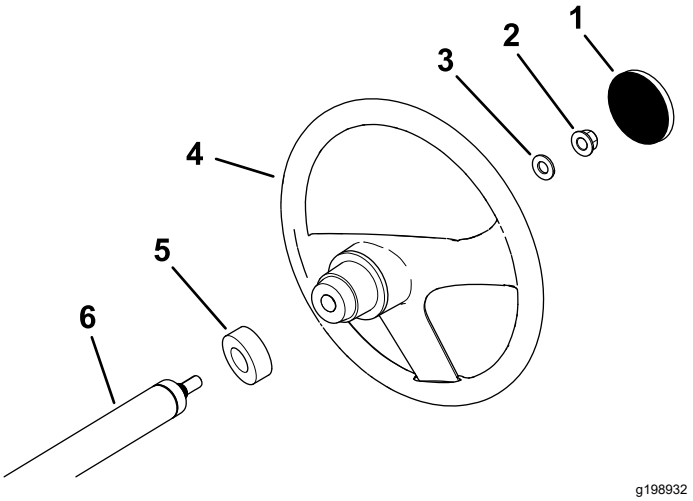

Figur 3

1. Ratovertræk
2. Låsemøtrik (½")
3. Spændeskive (½")
4. Rat
5. Støvdæksel
6. Rataksel

2

Tilslutning af batteriet (kun model 07235TC)

Kræver ingen dele

Fremgangsmåde

⚠ ADVARSEL

Forkert batterikabelføring kan danne gnister og beskadige maskinen og kablerne. Gnister kan få batterigasserne til at eksplodere og medføre personskade.

- **Frakobl altid batteriets (sorte) minuskabel, før du frakobler det (røde) pluskabel.**
- **Tilslut altid det røde plusbatterikabel først.**

1. Klem på batteridækslet for at løsne tapperne fra batteribundpladen (Figur 4).

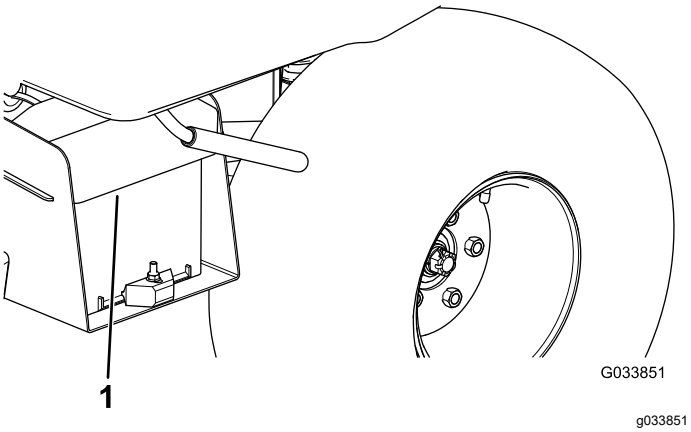

Figur 4

1. Batteridæksel

2. Fjern batteriet fra batteribundpladen (Figur 4).
3. Slut det positive batterikabel (rødt) til pluspolen (+) på batteriet, og fastgør kablet med bolte og møtrikker (Figur 5).

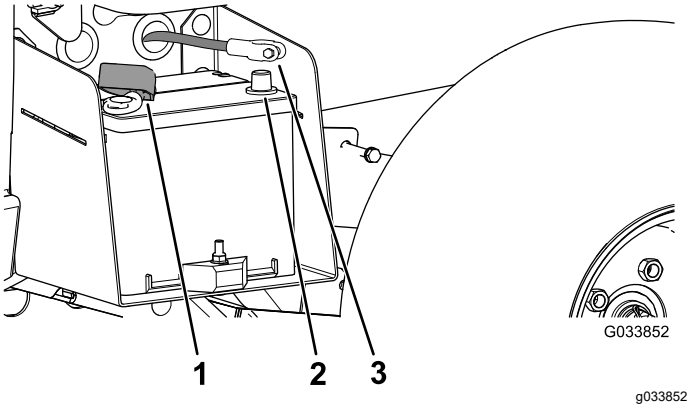

Figur 5

1. Isolatorkappe (positivt batterikabel)
2. Batteriets minuspol
3. Negativt batterikabel

4. Skyd isolatorkappen hen over batteriets pluspol.

   Bemærk: Isolatorkappen bruges til at forhindre en evt. jordslutning.
5. Slut det negative batterikabel (sort) til minuspolen (-) på batteriet, og fastgør kablet med bolte og møtrikker.
6. Juster batteridækslet ind efter batteribundpladen (Figur 4).
7. Pres batteridækslet, juster tapperne ind efter batteribundpladen og frigiv batteridækslet (Figur 4).

3

Kontrol af væskestande og dæktryk

Kræver ingen dele

Fremgangsmåde

1. Kontroller motoroliestanden, inden og efter du betjener motoren første gang. Se Kontrol af motoroliestanden (side 20).
2. Kontroller bremsevæskestanden, inden du betjener motoren første gang. Se Kontrol af bremsevæskestanden (side 19).
3. Kontroller transakselvæskestanden, inden du betjener motoren første gang. Se Kontrol af transakselvæskestanden (side 45).
4. Kontroller dæktrykket i dækkene. Se Kontrol af dæktrykket (side 21).

4

Læsning af vejledningen og gennemgang af sikkerhedsuddannelsesmateriale

Dele, der skal bruges til dette trin:

1	*Betjeningsvejledning*
1	Ejerens motorvejledning
1	Sikkerhedsuddannelsesmateriale
1	Registreringskort
1	*Skema til kontrol før levering*
1	Kvalitetscertifikat
2	Nøgle

Fremgangsmåde

- Læs *betjeningsvejledningen* og brugervejledningen til motoren.
- Gennemgå sikkerhedsuddannelsesmaterialet.
- Udfyld registreringskortet.
- Udfyld *Skema til kontrol før levering*.
- Læs *kvalitetscertifikatet*.

5

Trykpolering af bremserne

Kræver ingen dele

Fremgangsmåde

For at sikre optimal bremsesystemydelse skal bremserne trykpoleres (indkøres) før brug.

1. Sæt fuld hastighed på maskinen, og aktiver bremserne for hurtigt at standse maskinen uden at låse hjulene.
2. Gentag denne procedure 10 gange med ét minuts ventetid mellem opbremsningerne for at undgå overophedning af bremserne.

   Vigtigt: **Denne procedure er mest effektiv, hvis maskinen er lastet med 227 kg.**

Produktoversigt

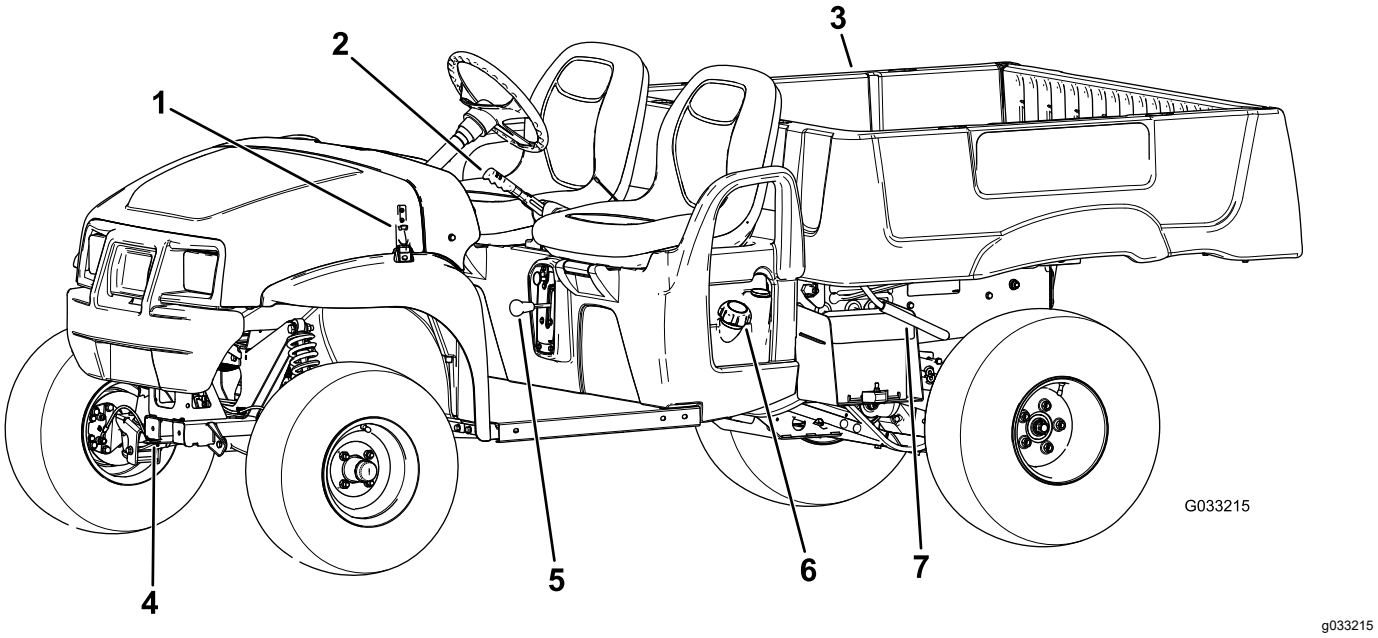

Figur 6

1. Motorhjelmslås
2. Parkeringsbremsehåndtag
3. Lad
4. Anhængertrækstang
5. Gearskiftevælger
6. Brændstofdæksel
7. Ladhåndtag

Betjeningsanordninger

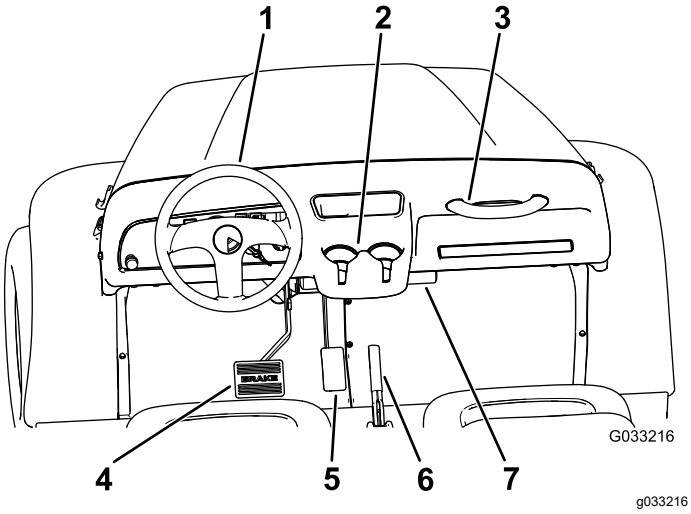

Figur 7

1. Rat
2. Kopholder
3. Holdegreb til passagerer
4. Bremsepedal
5. Gaspedal
6. Parkeringsbremsehåndtag (midterkonsol)
7. *Betjeningsvejledning* opbevaringsrør

Gaspedal

Brug gaspedalen (Figur 7) til at regulere maskinens kørselshastighed. Tryk gaspedalen ned for at starte motoren. Når du træder pedalen længere ned, øges kørselshastigheden. Når du slipper pedalen, sænkes maskinens hastighed, og motoren afbrydes.

Bemærk: Den maksimale hastighed i fremadgående retning er 26 km/t.

Bremsepedal

Brug bremsepedalen til at stoppe eller sænke maskinens hastighed (Figur 7).

⚠ FORSIGTIG

Hvis du betjener en maskine med slidte eller forkert justerede bremser, kan det medføre personskade.

Hvis bremsepedalen vandrer til inden for 25 mm fra maskinens gulvbræt, skal bremserne justeres eller repareres.

Parkeringsbremsehåndtag

Parkeringsbremsehåndtaget er placeret mellem sæderne (Figur 6 og Figur 7). Når du slukker motoren, skal du aktivere parkeringsbremsen for at forhindre, at maskinen bevæger sig ved et uheld. Træk parkeringsbremsehåndtaget opad for at aktivere parkeringsbremsen. Deaktiver parkeringsbremsen ved at skubbe håndtaget nedad.

Choker

Chokeren er placeret under og til højre for førersædet. Brug chokeren til at starte en kold motor ved at trække chokerhåndtaget udad (Figur 8). Når motoren starter, skal du regulere chokeren for at holde motoren jævnt kørende. Flyt chokeren til positionen FRA, når motoren varmes op.

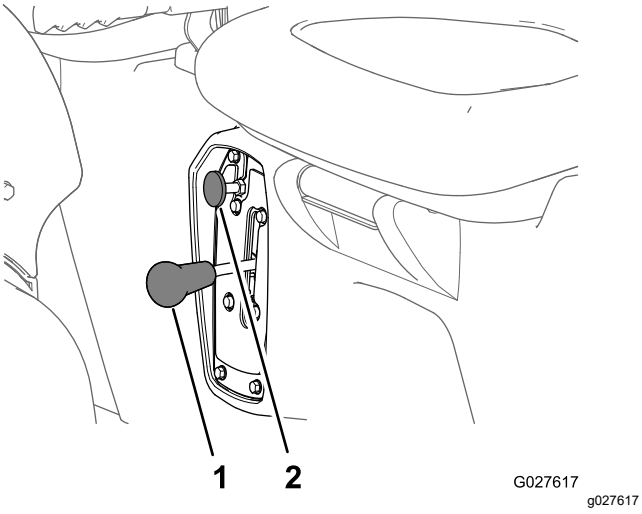

Figur 8

1. Gearskiftevælger
2. Choker

Gearskiftevælger

Gearskiftevælgeren er placeret mellem sæderne og under parkeringsbremsehåndtaget. Gearskiftevælgeren har tre positioner: FREMAD, BAK og NEUTRAL (Figur 8).

Bemærk: Motoren starter og kører i en hvilken som helst af de tre positioner.

Vigtigt: **Stands altid maskinen, før du skifter gear.**

Hornknap

Kun model 07235TC

Hornknappen er placeret i instrumentpanelets nedre venstre hjørne (Figur 9). Tryk på hornknappen for at aktivere hornet.

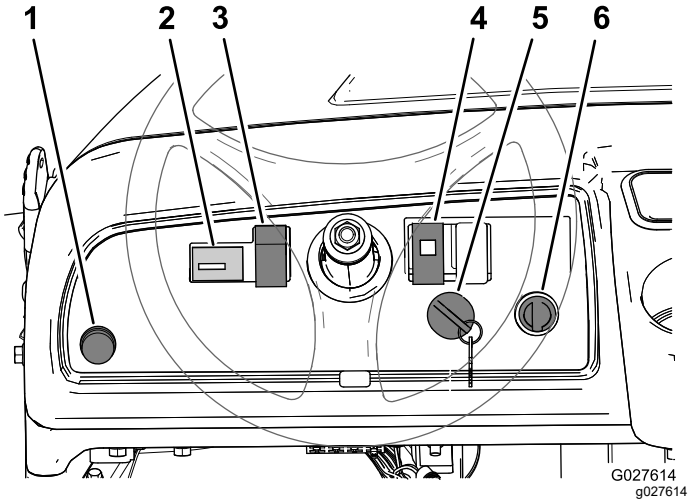

Figur 9

1. Hornknap (model 07235TC)
2. Timetæller
3. Lyskontakt
4. Olieindikator
5. Tændingsnøgle
6. Stikkontakt

Lyskontakt

Lyskontakten sidder til venstre for ratstammen (Figur 9). Brug lyskontakten til at tænde for forlygterne. Tryk lyskontakten op for at tænde for forlygterne. Tryk kontakten ned for at slukke for lygterne.

Timetæller

Timetælleren sidder til venstre for lyskontakten (Figur 9). Timetælleren angiver det samlede antal timer, som motoren har kørt. Timetælleren begynder at tælle, når tændingsnøglen drejes til positionen TIL, eller hvis motoren kører.

Kontrollampe for motorolietryk

Kontrollampen for motorolietryk er placeret på højre side af ratstammen (Figur 9). Olieindikatoren advarer operatøren, hvis motorolietrykket falder til under et sikkert niveau for kørsel af motoren. Hvis lampen tændes og forbliver tændt, skal du slukke for motoren og kontrollere motoroliestanden. Fyld olie på motoren, om nødvendigt. Se Serviceeftersyn af motorolien (side 33).

Bemærk: Olieindikatoren blinker muligvis, men dette er normalt og kræver ingen handling.

Nøglekontakt

Tændingskontakten (Figur 9) anvendes til at køre og slukke for motoren og har to positioner: ON (til) og OFF (fra). Drej nøglen med uret til positionen TIL for at starte motoren og betjene maskinen. Når maskinen er stoppet, drejes nøglen mod uret til positionen FRA for at slukke for motoren. Fjern nøglen fra tændingskontakten, når du forlader maskinen.

Stikkontakt

Stikkontakten sidder til højre for tændingskontakten (Figur 9). Brug stikkontakten til at strømføde elektrisk ekstraudstyr med 12 V.

Brændstofmåler

Brændstofmåleren (Figur 10) er placeret på brændstoftanken ved siden af påfyldningsdækslet i maskinens venstre side. Denne måler viser mængden af brændstof i brændstoftanken.

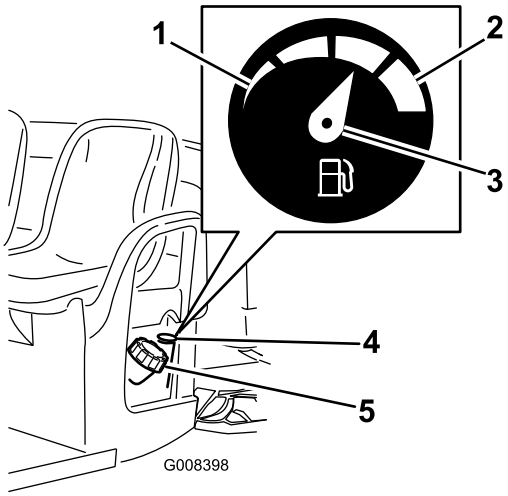

g008398

Figur 10

1. Tom
2. Fuld
3. Nål
4. Brændstofmåler
5. Brændstofdæksel

Holdegreb til passagerer

Holdegrebene til passagerer er placeret på højre side af instrumentbrættet og på ydersiden af hvert sæde (Figur 11).

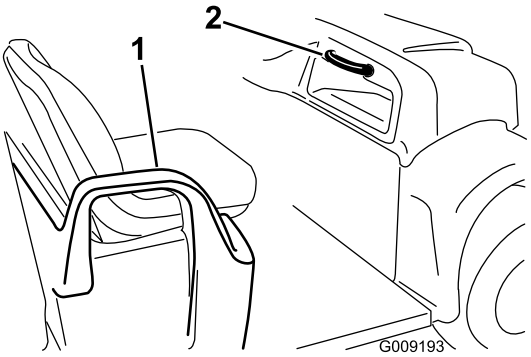

g009193

Figur 11

1. Holdegreb (hoftestøtte)
2. Holdegreb til passagerer

Specifikationer

Bemærk: Specifikationer og design kan ændres uden forudgående varsel.

Egenvægt	Tør 544 kg
Nominel kapacitet (på en jævn flade)	749 kg i alt, inkl. 90,7 kg operatør og 90,7 kg passager, last, vægten af anhængerens trækstang, anhængerens bruttovægt, tilbehør og påmonteret udstyr
Køretøjets maksimale bruttovægt (på en jævn flade)	1292 kg i alt, inkl. alle de ovenfor anførte vægtangivelser
Maksimal lastkapacitet (på en jævn flade)	567 kg, i alt, inkl. vægten af anhængerens trækstang og anhængerens bruttovægt
Bugserkapacitet:	
Standard bugsertræk	Trækstangsvægt 45 kg, maks. anhængervægt 363 kg
Svært bugsertræk	Trækstangsvægt 45 kg, maks. anhængervægt 544 kg
Samlet bredde	150 kg
Samlet længde	303 cm
Afstand fra jorden	25 cm foran uden last eller operatør, 18 cm bag uden last eller operatør
Akselafstand	206 cm
Dækslidbane (midterlinje til midterlinje)	125 cm foran, 120 cm bagest
Ladets længde	117 cm indvendigt, 133 cm udvendigt
Ladets bredde	125 cm indvendigt, 150 cm udvendigt på de støbte skærme
Ladets højde	25 cm indvendigt

Udstyr/tilbehør

Der kan fås en række forskelligt Toro-godkendt udstyr og tilbehør til brug sammen med maskinen, som gør den bedre og mere alsidig. Kontakt en autoriseret serviceforhandler eller distributør, eller gå ind på www.Toro.com for at få en fortegnelse over alt godkendt udstyr og tilbehør.

Betjening

Bemærk: Maskinens venstre og højre side er som set fra den normale betjeningsposition.

Sæt sikkerheden i højsædet

Læs alle sikkerhedsforskrifterne grundigt igennem, og gør dig bekendt med symbolerne i afsnittet om sikkerhed. Disse oplysninger kan hjælpe dig eller omkringstående personer med at undgå at komme til skade.

⚠ FARE

Betjening i vådt græs eller stejle skråninger kan forårsage udskridning og tab af herredømme over maskinen.

Hjul, der kører ud over kanter, kan forårsage, at maskinen vælter, hvilket kan medføre alvorlige kvæstelser, død eller drukning.

Følg disse retningslinjer for at undgå at miste herredømmet og risiko for at vælte:

- **Klip ikke i nærheden af stejle skråninger eller vand.**
- **Sænk hastigheden, og vær yderst forsigtig på skråninger.**
- **Undgå bratte drejninger og hurtige ændringer af hastigheden.**

⚠ FORSIGTIG

Denne maskine afgiver støj, der kan medføre nedsat hørelse ved længere tids udsættelse.

Brug høreværn, når du betjener denne maskine.

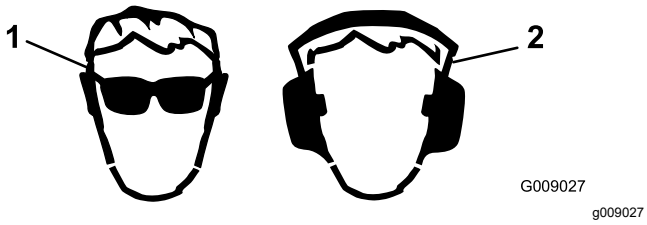

Figur 12

1. Bær beskyttelsesbriller.
2. Bær høreværn.

Betjening af ladet

Hævning af ladet

⚠ ADVARSEL

Et hævet lad kan falde ned og ramme personer, der arbejder under det.

- **Brug altid støttepinden til at holde ladet oppe, før du arbejder under det.**
- **Fjern alt lastmateriale fra ladet, før du løfter det.**

⚠ ADVARSEL

Kørsel med hævet lad kan medføre, at maskinen nemmere tipper eller vælter. Ladets struktur kan blive beskadiget, hvis du betjener maskinen med ladet hævet.

- **Betjen kun maskinen, når ladet er nede.**
- **Når du har tømt ladet, skal det sænkes.**

⚠ FORSIGTIG

Hvis lasten er placeret langt bagude på ladet, når låsene løsnes, kan ladet uventet vippe op, hvilket kan påføre dig eller omkringstående personer skade.

- **Placer lasten midt på ladet om muligt.**
- **Hold ladet nede og sørg for, at ingen læner sig ind over ladet eller står bagved det, når låsene løsnes.**
- **Fjern al lasten fra ladet, før det løftes for at reparere maskinen.**

1. Løft grebet på hver side af ladet, og løft ladet op (Figur 13).

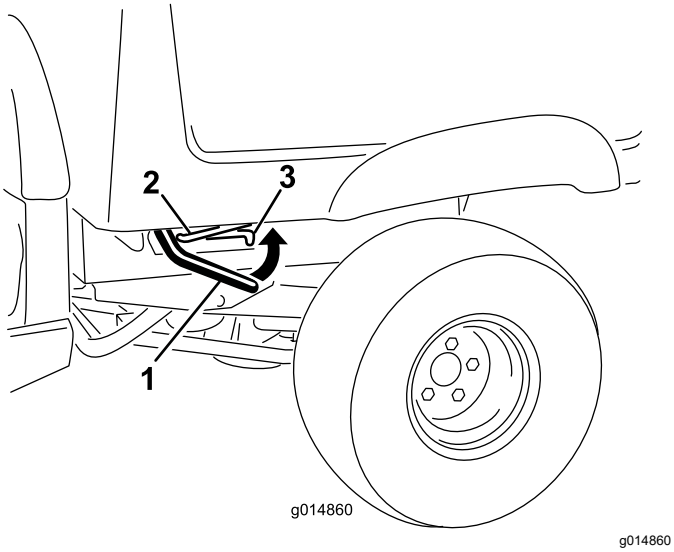

Figur 13

1. Greb
2. Støttepind
3. Holdeindgang

2. Træk støttepinden ind i den forsænkede åbning for derved at fastgøre ladet (Figur 14).

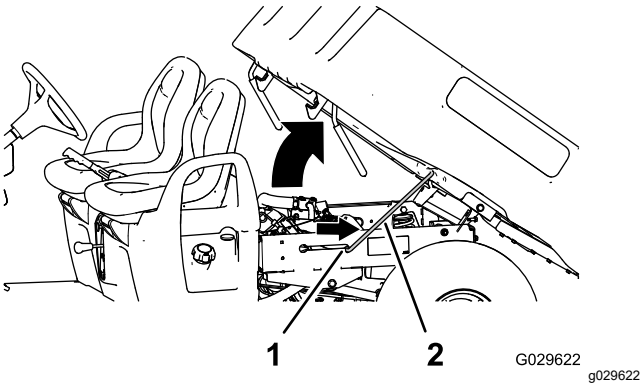

Figur 14

1. Holdeindgang
2. Støttepind

Sænkning af ladet

⚠ ADVARSEL

Ladet kan være tungt. Hænder eller andre kropsdele kan blive knust.

Hold hænder og andre kropsdele væk, når du sænker ladet.

1. Hæv ladet en anelse ved at løfte låsegrebet op (Figur 13).
2. Træk støttepinden ud af den forsænkede åbning (Figur 14).
3. Sænk ladet, indtil det låses sikkert på plads (Figur 14).

Åbning af bagklappen

1. Sørg for, at ladet er nede og låst.
2. Løft op i fingertrækket på bagklappens bagpanel (Figur 15).

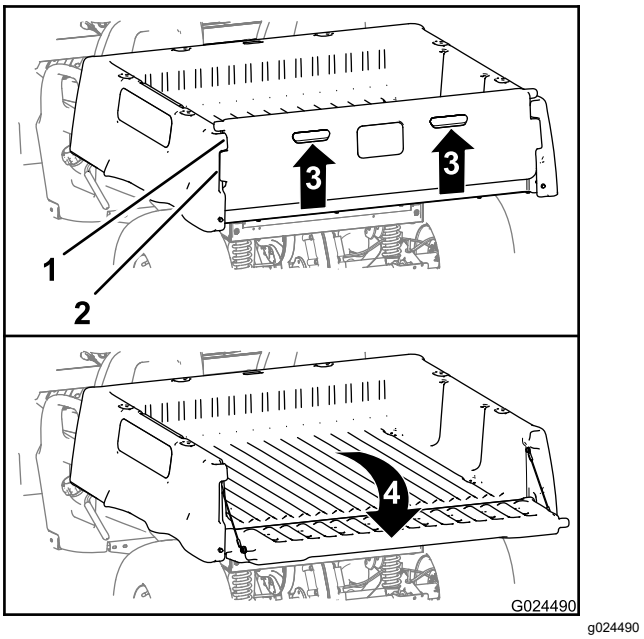

Figur 15

1. Bagklapflange (lad)
2. Låseflange (bagklap)
3. Løft op (fingertræk)
4. Drej bagud og nedad

3. Ret låseflangerne på bagklappen ind efter åbningerne mellem bagklappens flanger på ladet (Figur 15).
4. Drej bagklappen bagud og ned (Figur 15).

Lukning af bagklappen

Hvis du har aflæsset løse materialer, som f.eks. sand, anlægssten eller træspåner fra maskinens lad, kan nogle af de materialer, du har aflæsset, sidde fast i bagklappens hængselområde. Udfør følgende, før bagklappen lukkes.

1. Brug dine hænder til at fjerne så meget materiale fra hængselområdet som muligt.
2. Drej bagklappen til en position på cirka 45° (Figur 16).

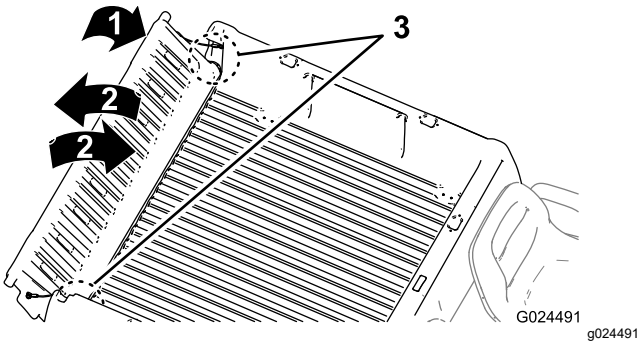

Figur 16

1. Drej bagklappen til en position på cirka 45°.
2. Drej bagklappen frem og tilbage flere gange.
3. Hængselområde

3. Drej bagklappen frem og tilbage flere gange med en kort, vibrerende bevægelse (Figur 16).

   Bemærk: Denne handling medvirker til at flytte materiale væk fra hængselområdet.

4. Sænk bagklappen og kontroller, om der er materialerester i hængselområdet.
5. Gentag trin 1 til 4, indtil materialet er fjernet fra hængselsområdet.
6. Drej bagklappen opad og fremad, indtil låseflangerne på bagklappen er i niveau med bagklappens fordybning i ladet (Figur 15).

   Bemærk: Hæv eller sænk bagklappen for at rette bagklappens låseflanger ind efter de lodrette åbninger mellem bagklappens flanger på ladet.

7. Sænk bagklappen, indtil den befinder sig bagest på ladet (Figur 15).

   Bemærk: Bagklappens låseflanger er sikkert fastgjort vha. bagklappens flanger på ladet.

Udførelse af kontroller før start

Eftersynsinterval: Hver anvendelse eller dagligt
Kontroller følgende ting hver dag før idriftsættelse af maskinen.

- Kontroller bremsevæskeniveauer, og fyld på med de specificerede bremsevæsker efter behov. Se Kontrol af bremsevæskestanden (side 19).
- Kontroller motorolien, og fyld på med den specificerede motorolie efter behov. Se Kontrol af motoroliestanden (side 20).
- Kontroller dæktrykket i dækkene. Se Kontrol af dæktrykket (side 21).
- Kontroller bremsepedalens funktion.
- Kontroller, om lygterne fungerer.
- Drej rattet til højre og venstre for at kontrollere styretøjet.
- Efterse for olielækager, løse dele og andre tegn på fejlfunktioner.

  Bemærk: Sluk motoren, og vent på, at alle bevægelige dele stopper, før du kontrollerer, om der er olielækager, løse dele og andet slid og beskadigelse.

Hvis nogen af ovenstående elementer ikke er korrekte, skal mekanikeren eller den tilsynsførende underrettes, før maskinen tages i brug. Den tilsynsførende vil muligvis have dig til at kontrollere andre elementer dagligt. Spørg derfor, hvad operatørens ansvarsområde omfatter.

Kontrol af bremsevæske-standen

Eftersynsinterval: Hver anvendelse eller dagligt
Kontroller bremsevæskestanden, før motoren startes første gang.

Bremsevæsketype: DOT 3

1. Parker maskinen på en plan flade, aktiver parkeringsbremsen, sluk motoren, og tag nøglen ud af tændingskontakten.
2. Løft motorhjelmen for at få adgang til hovedbremsecylinderen og beholderen (Figur 17).

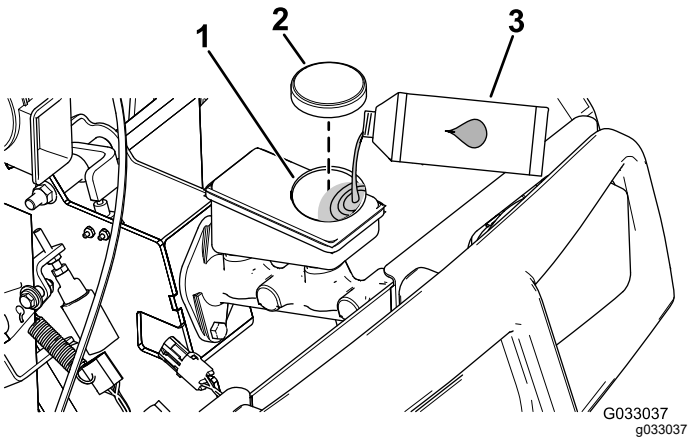

Figur 17

1. Påfyldningsstuds (beholder)
2. Beholderdæksel
3. DOT 3-bremsevæske

3. Kig på omridset af væskestanden på siden af beholderen (Figur 18).

   Bemærk: Standen skal være over minimumlinjen.

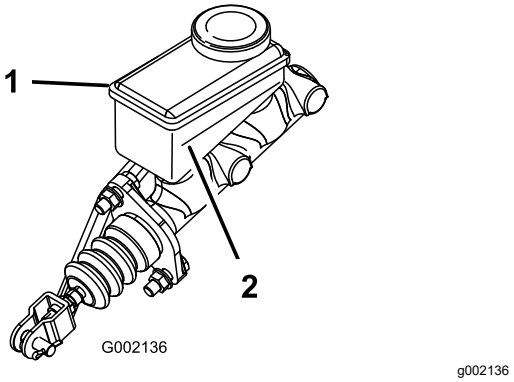

Figur 18

1. Bremsevæskebeholder
2. Minimumlinje

4. Hvis væskestanden er lav, skal følgende udføres:
   A. Rengør området omkring beholderdækslet, og tag dækslet af (Figur 17).
   B. Fyld DOT 3-bremsevæske i beholderen, indtil væskestanden er over minimumslinjen (Figur 18).

      Bemærk: Fyld ikke for meget bremsevæske i beholderen.
   C. Sæt beholderens dæksel på (Figur 17).
5. Luk maskinens motorhjelm.

Kontrol af motoroliestanden

Eftersynsinterval: Hver anvendelse eller dagligt
Kontroller motoroliestanden, før motoren startes.

Kontrol af motoroliestanden

Bemærk: Motoren leveres med olie i krumtaphuset, men olien skal alligevel kontrolleres, før og efter motoren startes.

Olietype: Selvrensende olie (API-service SF, SG, SH, SJ eller højere)

Viskositet: Se nedenstående tabel

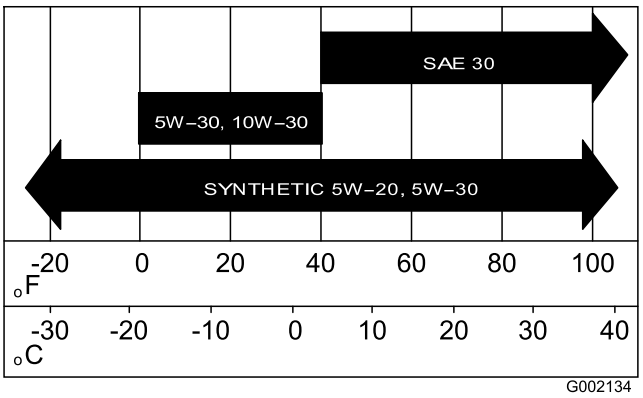

Figur 19

1. Parker maskinen på en plan flade, aktiver parkeringsbremsen, sluk motoren, og tag nøglen ud af tændingskontakten.
2. Hæv ladet. Se Hævning af ladet (side 17).
3. Rengør området omkring målepinden og påfyldningsdækslet (Figur 20) med en klud, så der ikke trænger snavs ned i målepindsrøret eller oliepåfyldningsstudsen og beskadiger motoren.

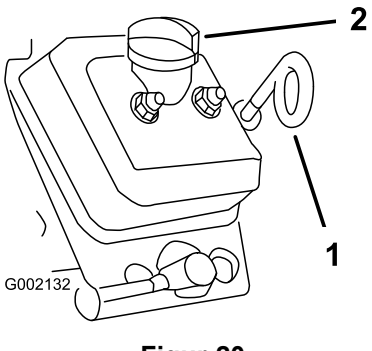

Figur 20

1. Målepind (øje nedad)
2. Påfyldningsdæksel (påfyldningsstuds)

4. Fjern målepinden, og tør pindens ende ren (Figur 20).
5. Før målepinden helt ind i målepindsrøret (Figur 20).
6. Træk målepinden ud, og kig på pindens ende.
7. Hvis oliestanden er lav, skal påfyldningsdækslet tages af, og tilstrækkeligt relevant olie hældes i påfyldningsstudsen for at hæve niveauet til påfyldningsstregen på målepinden.

   Bemærk: Hæld langsomt olie på, og kontroller olieniveauet ofte under denne proces. **Overfyld ikke motoren med olie**.
8. Sæt påfyldningsdækslet på (Figur 20).
9. Sæt målepinden ordentlig i (Figur 20).

Vigtigt: **Sørg for, at enden med øjet på målepinden peger nedad.**

10. Sænk ladet. Se Sænkning af ladet (side 18).

Kontrol af dæktrykket

Eftersynsinterval: Hver anvendelse eller dagligt

Lufttryksintervallet: 0,55 til 1,03 bar.

Vigtigt: **Undlad at overskride maksimumgrænsen for lufttryk, der er angivet på dæksiden.**

Bemærk: Det påkrævede lufttryk i dækkene bestemmes af den påregnede nyttelast.

1. Kontroller dæktrykket i dækkene.

   Bemærk: Lufttryksintervallet for for- og bagdæk er 0,55 til 1,03 bar.

   - Brug et lavere lufttryk i dækkene ved lettere nyttelaster for at opnå en mindre jordkompaktering, en mere jævn kørsel og for at minimere dækmærkerne på jorden.
   - Brug et højere lufttryk i dækkene ved transport af tungere nyttelaster ved højere hastigheder.

2. Juster om nødvendigt dæktrykket i dækkene ved at tilføre eller fjerne luft i dækkene.

Påfyldning af brændstof

- Du opnår de bedste resultater ved kun at bruge ren og frisk (højst 30 dage gammel) blyfri benzin med et oktantal på 87 eller højere ((R+M)/2-ratingmetode).
- **Ethanol**: Benzin med op til 10 % ethanol (gasohol) eller 15 % MTBE (metyl-tertiær-butylæter) pr. volumen accepteres. Ethanol og MTBE er ikke det samme. Benzin med 15 % ethanol (E15) pr. volumen godkendes ikke til brug. **Brug aldrig benzin, der indeholder mere end 10 % ethanol pr. volumen**, som f.eks. E15 (indeholder 15 % ethanol), E20 (indeholder 20 % ethanol) eller E85 (indeholder op til 85 % ethanol). Hvis der anvendes ikke-godkendt benzin, kan det medføre driftsproblemer og/eller beskadigelse af motoren, som muligvis ikke er dækket af garantien.
- **Anvend ikke** benzin, der indeholder metanol.
- **Opbevar ikke** brændstof i hverken brændstoftanken eller brændstofdunke henover vinteren, medmindre du anvender en brændstofstabilisator.
- **Fyld ikke** olie i benzin.

⚠ FARE

Under visse forhold er brændstof meget brandfarligt og yderst eksplosivt. En brand eller eksplosion forårsaget af brændstof kan give dig eller andre forbrændinger samt medføre tingsskade.

- **Fyld brændstoftanken udendørs i et åbent område, når motoren er kold. Tør eventuelt spildt brændstof op.**
- **Fyld aldrig brændstoftanken op i en lukket anhænger.**
- **Fyld ikke brændstoftanken helt op. Hæld brændstof i brændstoftanken, indtil standen står 25 mm under bunden af påfyldningsstudsen. Dette tomrum giver brændstoffet i tanken plads til at udvide sig.**
- **Ryg aldrig under håndtering af brændstof, og hold afstand til åben ild eller steder, hvor brændstofdampe kan antændes af en gnist.**
- **Opbevar brændstof i en godkendt beholder og utilgængeligt for børn. Køb aldrig benzin til mere end 30 dages forbrug.**
- **Betjen ikke maskinen, medmindre hele udstødningssystemet er på plads og i god driftsmæssig stand.**

⚠ FARE

Under visse omstændigheder kan der under påfyldning af brændstof udvikle sig statisk elektricitet, der kan antænde brændstofdampene. En brand eller eksplosion forårsaget af brændstof kan give dig eller andre forbrændinger samt medføre tingsskade.

- **Anbring altid brændstofbeholdere på jorden et stykke fra maskinen, før påfyldningen påbegyndes.**
- **Fyld ikke brændstofbeholdere op inde i en maskine eller på et truck- eller anhængerlad, da indendørs tæpper eller plastikforinger i trucklad kan isolere beholderen og forsinke tabet af eventuel statisk elektricitet.**
- **Når det er praktisk muligt, skal brændstofdrevet udstyr fjernes fra lastbilen eller anhængeren og fyldes op igen, mens hjulene står på jorden.**
- **Hvis dette ikke er muligt, skal påfyldningen af udstyret finde sted på en lastbil eller anhænger med en bærbar beholder i stedet for direkte fra brændstofstanderen.**
- **Hvis det er nødvendigt at benytte benzinstanderen, skal mundstykket hele tiden være i kontakt med kanten af benzintankens eller dunkens åbning, indtil påfyldningen afsluttes.**

Opfyldning af brændstoftanken

Brændstoftankens kapacitet er cirka 26,5 liter.

1. Sluk for motoren, og aktiver parkeringsbremsen.
2. Rengør området omkring brændstoftankens dæksel (Figur 21).

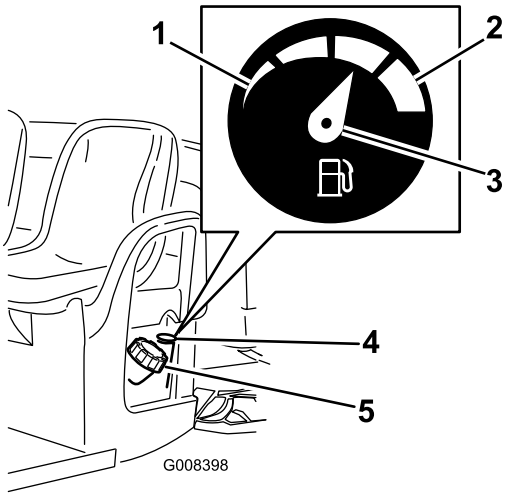

g008398

Figur 21

1. Tom
2. Fuld
3. Nål
4. Brændstofmåler
5. Brændstofdækksel

3. Fjern brændstofdækslet.
4. Fyld tanken til ca. 25 mm under tankens kant (nederst på påfyldningsstudsen).

   Bemærk: Dette giver brændstoffet i tanken plads til at udvide sig. **Fyld ikke for meget på brændstoftanken**.
5. Skru brændstofdækslet godt fast.
6. Tør eventuel spildt brændstof op.

Start af motoren

Vigtigt: **Forsøg ikke at skubbe eller bugsere maskinen for at starte den.**

1. Tag plads i førersædet, sæt nøglen i tændingskontakten, og drej nøglen med uret til positionen ON (til).

   Bemærk: Når den valgfri bakalarm er installeret, udløses en summetone, når gearskiftevælgeren sættes i positionen REVERSE (bakgear), mens tændingskontakten er i positionen ON (til), for at advare operatøren om, at maskinen er sat i bakgear.
2. Flyt gearskiftevælgeren til den ønskede kørselsretning for maskinen.
3. Deaktiver parkeringsbremsen ved at skubbe ned på parkeringsbremsehåndtaget.

4. Træd langsomt på gaspedalen.

   Bemærk: Hvis motoren er kold, skal gaspedalen nedtrykkes og holdes halvvejs nede. Chokeren skal herefter trækkes ud i positionen TIL. Når motoren varmer op, skal chokerknappen drejes tilbage til positionen FRA.

Standsning af maskinen

Vigtigt: **Når maskinen stoppes på en skråning, skal du bruge driftsbremserne til at stoppe maskinen og aktivere parkeringsbremsen for at holde maskinen på plads. Brug af speederen til at stoppe køretøjet på bakken kan beskadige maskinen.**

1. Tag foden væk fra gaspedalen.
2. Træd langsomt på bremsepedalen for at aktivere driftsbremserne, indtil maskinen stopper helt.

   Bemærk: Bremselængden kan variere afhængigt af maskinens last og hastighed.

Parkering af maskinen

1. Brug driftsbremserne til at stoppe maskinen på en plan (over)flade ved at trykke bremsepedalen ned.
2. Aktiver parkeringsbremsen ved at trække parkeringsbremsehåndtaget op.
3. Drej nøglen til tændingskontakten mod uret til positionen OFF (fra).
4. Fjern nøglen fra tændingen.

Indkøring af en ny maskine

Eftersynsinterval: Efter de første 100 timer—Følg retningslinjerne ved indkøring af en ny maskine.

Følg retningslinjerne ved indkøring af en ny maskine for at få korrekt ydeevne og lang levetid ud af køretøjet.

- Sørg for, at bremserne er trykpolerede. Se 5 Trykpolering af bremserne (side 12).
- Kontroller væske- og motoroliestanden regelmæssigt. Hold øje med tegn på, at maskinen eller maskinens komponenter overopheder.
- Når du har startet en kold motor, skal du lade den varme op i ca. 15 sekunder, før du anvender maskinen.
- Reguler maskinens hastighed under betjening. Undgå hurtig start og standsning.
- Det er ikke nødvendigt med en tilkørselsolie til motoren. Den originale motorolie er den samme type som angivet for regelmæssige olieskift.
- Se Vedligeholdelse (side 26) for at få oplysninger om særlige kontrolforanstaltninger efter få timers kørsel.
- Kontroller forhjulsophængets placering, og juster om nødvendigt. Se Justering af forhjulenes spidsning og hældning. (side 44).

Læsning af ladet

Brug følgende retningslinjer, når du læsser ladet og betjener maskinen:

- Overhold maskinens vægtkapacitet og begræns vægten af den last, du transporterer på ladet, som beskrevet i Specifikationer (side 16) og på maskinens mærke med køretøjets bruttovægt.

  Bemærk: Ladkapaciteten er kun angivet for betjening af maskinen på en plan overflade.
- Mindsk lastens vægt, når du kører på bakker og i ujævnt terræn.
- Mindsk lastens vægt, når du transporterer høje materialer (og når tyngdepunktet er højt), som f.eks. en stak mursten, træplanker eller gødningssække. Fordel lasten så lavt som muligt, idet du sørger for, at den ikke påvirker dit udsyn bag maskinen, når du betjener den.
- Hold laster centreret ved at læsse ladet som følger:

  Anbring lastens vægt ligeligt fordelt på tværs af ladet.

  Vigtigt: **Det er mere sandsynligt, at ladet vælter, hvis det kun læsses på den ene side.**

  Vigtigt: **Anbring lastens vægt ligeligt fordelt på langs af ladet. Hvis du anbringer lasten bag bagakslen, reduceres forhjulenes traktion, hvilket kan medføre, at du mister kontrollen over styringen, eller at maskinen vælter.**
- Udvis ekstra forsigtighed, hvis maskinen er læsset med for stor en last, særligt hvis du ikke kan centrere vægten af den høje last i ladet.
- Hvis det er muligt, skal lasten fastgøres ved at binde den til ladet, så den ikke flytter sig.
- Hvis du transporterer væske i en stor tank (som f.eks. en sprøjtetank), skal du udvise forsigtighed, når du kører maskinen op og ned ad bakker, ved pludselige ændring af hastighed eller pludselig opbremsning, eller når du kører over bakket terræn.

Lastens kapacitet er 0,37 m^3. Mængden af materiale, som kan anbringes i ladet uden at overskride maskinens nominelle last, kan variere meget, afhængigt af materialets densitet. Et plant ladfuld vådt sand vejer f.eks. 680 kg, hvilket overstiger den nominelle ladkapacitet med 113 kg. Et lad i vandret position med træ vejer derimod 295 kg, hvilket er under den nominelle last.

Se nedenstående tabel for at få oplysninger om mængdegrænser for forskellige materialer.

Materiale	Densitet	Maksimal ladkapacitet (på en jævn flade)
Tørt grus	1.522 kg/m³	Fuld
Vådt grus	1.922 kg/m³	¾ fuld
Tørt sand	1.442 kg/m³	Fuld
Vådt sand	1.922 kg/m³	¾ fuld
Træ	721 kg/m³	Fuld
Bark	< 721 kg/m³	Fuld
Kompakt jord	1.602 kg/m³	¾ fuld (ca.)

Transport af maskinen

Brug en anhænger med ramper i fuld bredde for at flytte maskinen langt væk. Sørg for, at maskinen er forsvarligt bundet til anhængeren. Se Figur 22 og Figur 23 for at se placeringen af bindepunkterne på maskinen.

⚠ FORSIGTIG

Løse sæder kan falde af maskinen og anhængeren under transport og lande på en anden maskine eller udgøre en forhindring på vejen.

Fjern sæderne, eller sørg for, at sæderne er forsvarligt fastgjort i låsene.

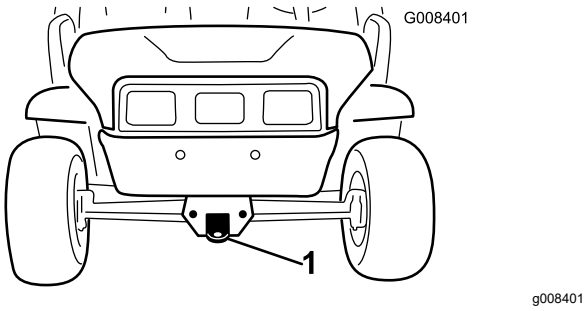

Figur 22

1. Anhængertrækstang og bindepunkt (maskinens forside)

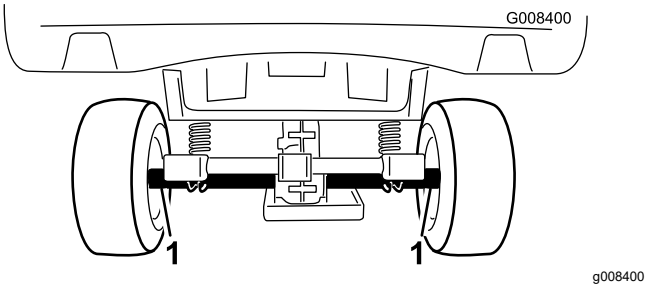

Figur 23

1. Bagakselens bindepunkter (maskinens bagside)

Bugsering af maskinen

I nødstilfælde kan maskinen bugseres over en kort afstand. Men dette skal ikke være standardprocedure.

⚠ ADVARSEL

Bugsering ved høje hastigheder kan forårsage mistet kontrol over styringen og medføre personskade.

Bugser aldrig maskinen med en hastighed, der overskrider 8 km/t.

Bugsering af maskinen skal udføres af to personer. Hvis maskinen skal flyttes over en betydelig afstand, skal den transporteres på en lastbil eller trailer. Se Bugsering af en anhænger (side 24).

1. Afmonter drivremmen fra maskinen. Se Udskiftning af drivremmen (side 50).
2. Sæt et bugsertov fast på anhængertrækstangen foran på maskinens stel (Figur 22).
3. Sæt maskinens transmission i positionen NEUTRAL (frigear), og deaktiver parkeringsbremsen.

Bugsering af en anhænger

Maskinen kan trække anhængere. To typer af bugsertræk kan fås til maskinen afhængigt af anvendelsesformålet. Kontakt en autoriseret Toro-forhandler for at få nærmere oplysninger.

Overlæs ikke maskinen eller anhængeren, når du kører med last eller bugserer en anhænger. Overlæsning af enten maskinen eller anhængeren kan forårsage dårlig ydeevne eller skade på bremser, aksel, motor, transaksel, styring, ophæng, karosseristruktur eller dæk. Læs altid en anhænger med 60 % af lastens vægt forrest på anhængeren. Således placeres ca. 10 % af anhængerens bruttovægt på maskinens bugsertræk.

Den maksimale last på ladet må ikke overstige 749 kg inklusive bruttovægt. Hvis f.eks. bruttovægten er 182 kg, er den maksimale last 5678 kg.

Læs altid ladet, når du kører med anhænger, for at opnå tilstrækkelig bremsning og traktion. Grænserne for anhængerens bruttovægt må ikke overskrides.

Undgå at parkere en maskine med en anhænger på en bakke. Aktiver parkeringsbremsen, og bloker anhængerens dæk, hvis du er nødt til at parkere på en bakke.

Vedligeholdelse

Bemærk: Hent en kopi af det elektriske diagram ved at besøge www.Toro.com og søge efter din maskine via linket til vejledninger.

Bemærk: Maskinens venstre og højre side er som set fra den normale betjeningsposition.

Vigtigt: **Se betjeningsvejledningen til motoren for at få yderligere oplysninger om procedure for vedligeholdelse.**

Skema over anbefalet vedligeholdelse

Vedligeholdelsesintervaller	Vedligeholdelsesprocedure
Efter de første 8 timer	• Efterse drivremmens tilstand. • Kontroller spændingen af startgeneratorremmen.
Efter de første 25 timer	• Skift motorolien. • Skift oliefilteret.
Efter de første 100 timer	• Følg retningslinjerne ved indkøring af en ny maskine.
Hver anvendelse eller dagligt	• Udfør kontroller før start. Kontroller følgende ting hver dag før idriftsættelse af maskinen. • Kontroller bremsevæskestanden. • Kontroller motoroliestanden. • Kontroller dæktrykket. • Kontroller gearskiftets funktion.
For hver 100 timer	• Smør lejerne og bøsningerne. • Udskift luftfilteret. Udskift luftfilterelementet tidligere, hvis det er snavset eller beskadiget. • Skift motorolien. • Skift oliefilteret. • Kontroller tændrørene. • Kontroller luftfilteret til kulfilterbeholderen • Efterse dæk og fælges tilstand. • Tilspænd hjullåsemøtrikkerne. • Efterse styringen og ophænget for løse eller beskadigede komponenter. • Kontroller forhjulenes spidsning og hældning. • Kontroller transakselvæskestanden. • Kontroller betjeningen af gearskifteposition Neutral. • Rengør motorens køleområder. • Eftersyn af bremserne.
For hver 200 timer	• Udskift kulfilterbeholderens filter. • Juster parkeringsbremsen om nødvendigt. • Eftersyn af drivremmens tilstand og tilspænding. • Kontroller spændingen af startgeneratorremmen.
For hver 300 timer	• Smør forhjulslejerne.
For hver 400 timer	• Efterse brændstofslanger og -forbindelser. • Rengør den primære drivkobling.
For hver 800 timer	• Udskift brændstoffilteret. • Udskift transakselvæsken
For hver 1000 timer	• Udskift bremsevæsken.
Årlig	• Gennemfør hele den årlige vedligeholdelsesprocedure, der er angivet i betjeningsvejledningen til motoren.

Kontrolliste for daglig vedligeholdelse

Kopier denne side til rutinemæssig brug.

Vedligeholdelsespunkter	I ugen:						
	Mandag	Tirsdag	Onsdag	Torsdag	Fredag	Lørdag	Søndag
Efterse bremsens og parkeringsbremsens funktion.							
Efterse gearskiftets/frigearets funktion.							
Kontroller brændstofstanden.							
Kontroller motoroliestanden.							
Kontroller transakselvæskestanden.							
Eftersyn af luftfilteret.							
Efterse motorens køleribber.							
Kontroller, om der er usædvanlige motorlyde.							
Kontroller for usædvanlige lyde under drift.							
Kontroller dæktrykket.							
Kontroller for væskelækager.							
Kontroller instrumenternes funktion.							
Kontroller gaspedalens funktion.							
Smør alle smørenipler.							
Reparation af beskadiget maling.							

⚠ ADVARSEL

Du er nødt til at hæve ladet for at udføre rutinemæssig vedligeholdelse. Et hævet lad kan falde ned og ramme personer, der befinder sig under det.

- **Brug altid støttepinden til at holde ladet oppe, før du arbejder under det.**
- **Fjern alt lastmateriale fra ladet, før du arbejder under det.**

⚠ FORSIGTIG

Hvis du lader nøglen sidde i tændingskontakten, kan andre personer utilsigtet komme til at starte motoren og forårsage alvorlig personskade på dig eller andre omkringstående.

Tag nøglen ud af tændingskontakten, og tag tændrørskablet af tændrøret, før du udfører vedligeholdelsesarbejde. Flyt tændrørskablet til side, så det ikke kommer i berøring med tændrøret ved et uheld.

Tiltag forud for vedligeholdelse

Vedligeholdelse af maskinen under specielle driftsforhold

Hvis maskinen udsættes for nogen af nedenstående forhold, skal vedligeholdelse udføres dobbelt så hyppigt.

- Brug i ørkenområder
- Drift i koldt klima – under 10 °C
- Bugsering af anhænger
- Køretid, der typisk er under 5 minutter
- Hyppig brug under støvede forhold
- Byggearbejde
- Få bremserne efterset og renset så hurtigt som muligt efter lang tids betjening i mudder, sand, vand eller lignende snavsede forhold. Dette forhindrer slibematerialer i at forårsage kraftig slitage.
- Under hyppige krævende driftsforhold: Smør alle smørenipler, og efterse luftfilteret dagligt for at forhindre kraftig slitage.

Klargøring til vedligeholdelse af maskinen

1. Parker maskinen på en plan flade.
2. Aktiver parkeringsbremsen.
3. Sluk motoren, og tag nøglen ud af tændingskontakten.
4. Lad motoren og udstødningssystemet afkøle.

Løftning af maskinen

⚠ FARE

Maskinen kan være ustabilt, når du bruger en donkraft. Den kan glide af donkraften og ramme nogen under det, så de kommer til skade.

- **Start ikke motoren, mens maskinen står på en donkraft.**
- **Fjern altid nøglen fra tændingskontakten, før du forlader maskinen.**
- **Bloker hjulene, når maskinen er understøttet af løfteudstyr.**
- **Brug donkrafte til at understøtte maskinen, når du har løftet den.**

Vigtigt: **Når motoren kører i forbindelse med vedligeholdelse og/eller motordiagnostik, skal du sørge for, at maskinens baghjul er 25 mm over jorden med bagakslen støttet af donkrafte.**

- Løftepunktet foran på maskinen findes forrest på stellet bag anhængertrækstangen (Figur 24).

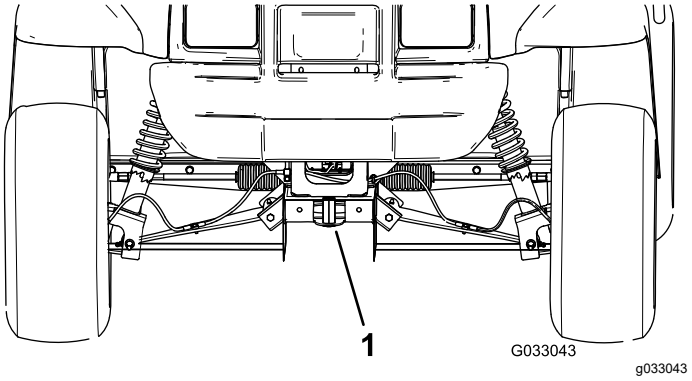

Figur 24

1. Forreste løftepunkt

- Løftepunktet bagest på maskinen findes under akselrørene (Figur 25).

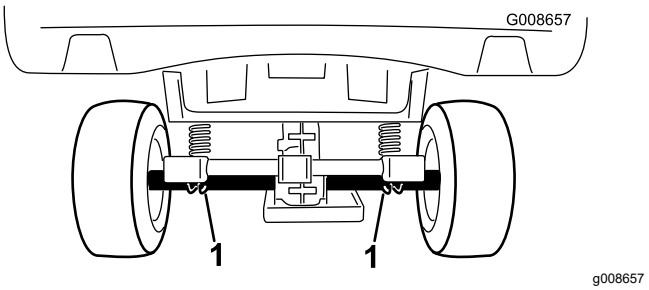

Figur 25

1. Bageste løftepunkter

Sådan fås adgang til motorhjelmen

Løft af motorhjelmen

1. Løft gummilåsenes håndtag på hver side af motorhjelmen (Figur 26).

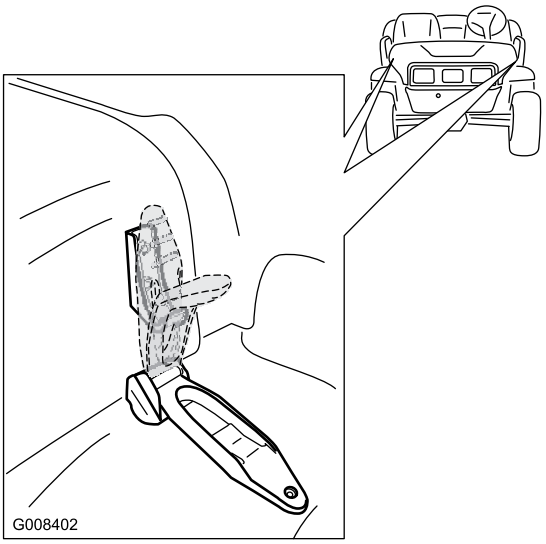

g008402

Figur 26

2. Løft motorhjelmen.

Lukning af motorhjelmen

1. Sænk forsigtigt motorhjelmen ned på chassiset.
2. Fastgør motorhjelmen ved at rette gummilåsene ind på låseforankringerne på hver side af motorhjelmen (Figur 26).

Smøring

Smøring af maskinen

Eftersynsinterval: For hver 100 timer/Årlig (alt efter hvad der indtræffer først)—Smør lejerne og bøsningerne. Smør maskinen hyppigere, når den anvendes til svære driftsopgaver.

Fedttype: Lithiumbaseret fedt nr. 2

1. Brug en klud til at rengøre smøreniplen, så der ikke kommer fremmedlegemer ind i lejet eller bøsningen.
2. Påfør 1 til 2 pumpefulde fedt i maskinens smørenipler med en fedtpistol.
3. Tør overskydende fedt af maskinen.

Smøreniplerne er placeret på den indvendige ende af styrearmene (Figur 27), forbindelsesstangens kugleled, og den udvendige ende af styrearmene (Figur 28).

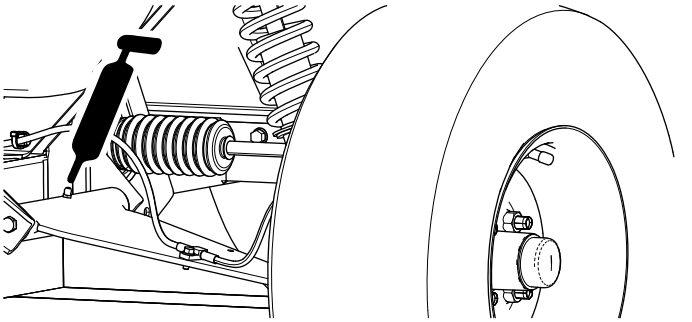

g033044

Figur 27
Set fra venstre side

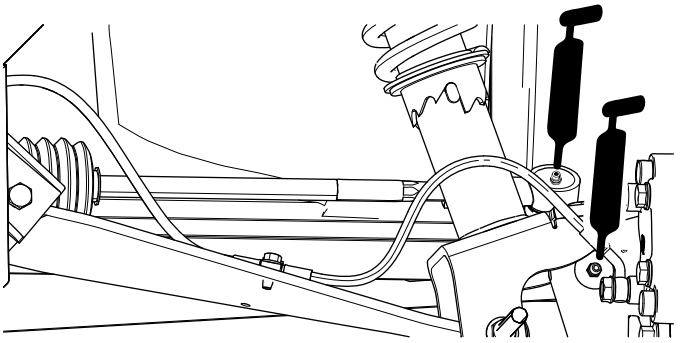

g033217

Figur 28
Set fra venstre side

Smøring af forhjulslejerne

Eftersynsinterval: For hver 300 timer

Smøremiddelspecifikationer: Mobilgrease XHP™-222

Afmontering af nav og rotor

1. Løft maskinens forende, og understøt den med donkrafte.
2. Fjern de 4 låsemøtrikker, der fastgør hjulet på navet (Figur 29).

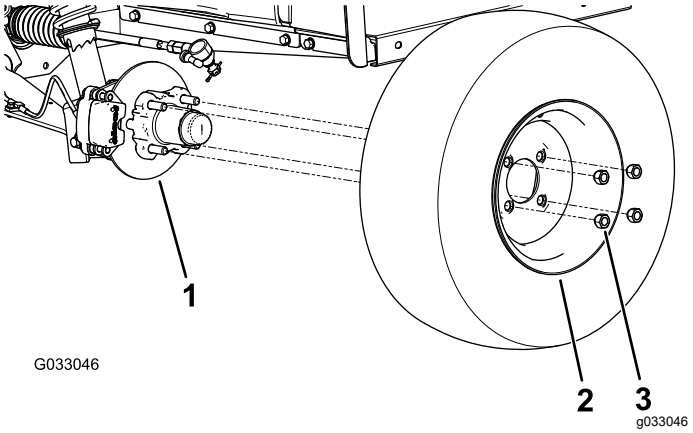

Figur 29

1. Nav
2. Hjul
3. Låsemøtrik

3. Fjern flangehovedboltene (⅜" x ¾"), der holder beslaget til bremsesamlingen fast på spindlen, og adskil bremsen fra spindlen (Figur 30).

   Bemærk: Understøt bremsesamlingen, før du fortsætter til næste trin.

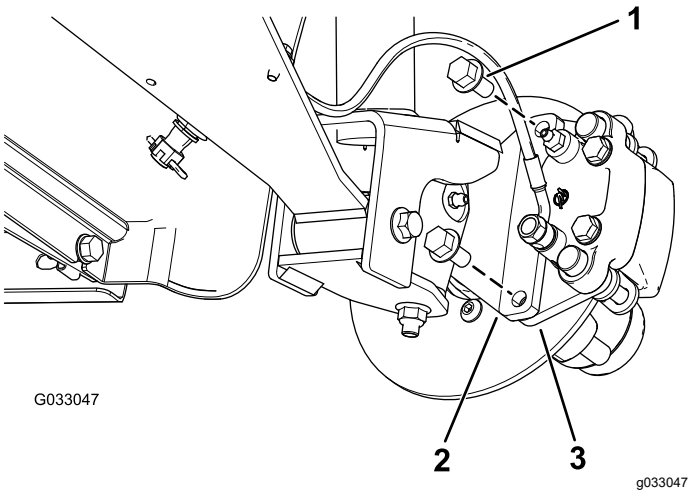

Figur 30

1. Flangehovedbolte (⅜" x ¾")
2. Spindel
3. Kaliberbeslag (bremsesamling)

4. Fjern støvhætten fra navet (Figur 31).

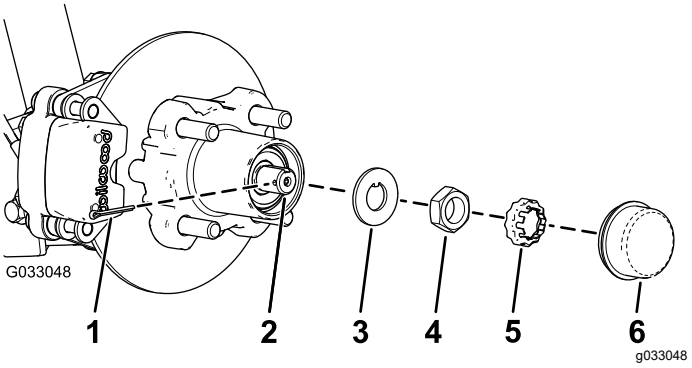

Figur 31

1. Låseclips
2. Spindel
3. Tapskive
4. Spindelmøtrik
5. Møtrikholder
6. Støvhætte

5. Fjern låseclips og møtrikholder fra spindlen og spindelmøtrikken (Figur 31).
6. Fjern spindelmøtrikken fra spindlen og adskil nav- og rotorsamlingen fra spindlen (Figur 31 og Figur 32).

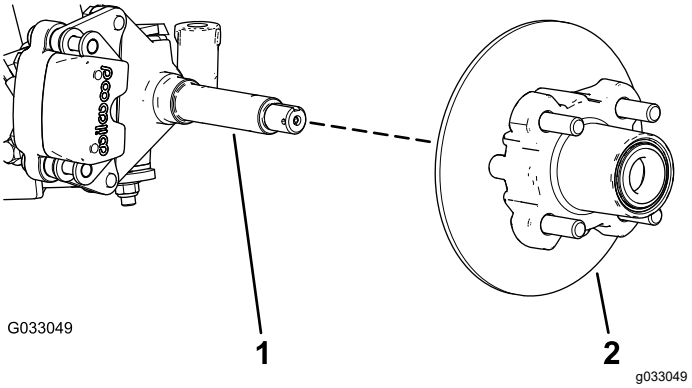

Figur 32

1. Spindel
2. Nav- og rotorsamling

7. Tør spindlen ren med en klud.
8. Gentag trin 1 til 7 på navet og rotoren på den anden side af maskinen.

Smøring af hjullejerne

1. Fjern det udvendige leje og lejeløberingen fra navet (Figur 33).

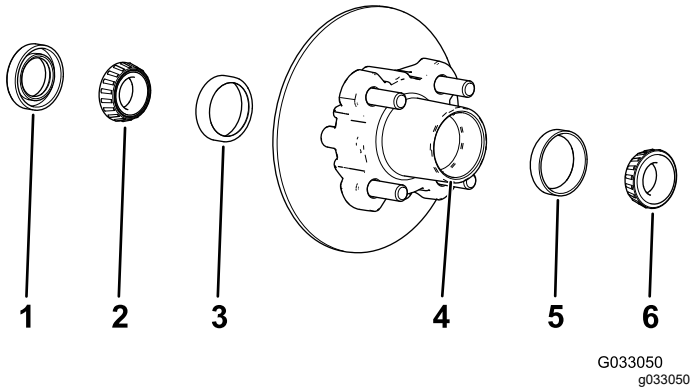

Figur 33

1. Pakning
2. Indvendigt leje
3. Indvendig lejeløbering
4. Lejefordybning (nav)
5. Udvendig lejeløbering
6. Udvendigt leje

2. Fjern forseglingen og det indvendige leje fra navet (Figur 33).
3. Tør forseglingen ren og kontroller den for slid og beskadigelse.

   Bemærk: Brug ikke rengørende opløsningsmiddel til at rense forseglingen. Udskift forseglingen, hvis den er slidt eller beskadiget.

4. Rengør lejerne og lejeløberingene og kontroller disse dele for slid og beskadigelse.

   Bemærk: Udskift alle slidte eller beskadigede dele. Sørg for, at lejerne og lejeløberingene er rene og tørre.

5. Rengør navets fordybning for alt smøremiddel, snavs og tilsmudsning (Figur 33).
6. Pak lejerne med det anførte smørefedt.
7. Fyld navets fordybning 50 til 80 % med det anførte smøremiddel (Figur 33).
8. Monter det indvendige leje på lejeløberingen på den indvendige side af navet, og monter forseglingen (Figur 33).
9. Gentag trin 1 til 8 for lejerne på det andet nav.

Montering af nav og rotor

1. Påfør et lille lag af det anførte smøremiddel på spindlen (Figur 34).

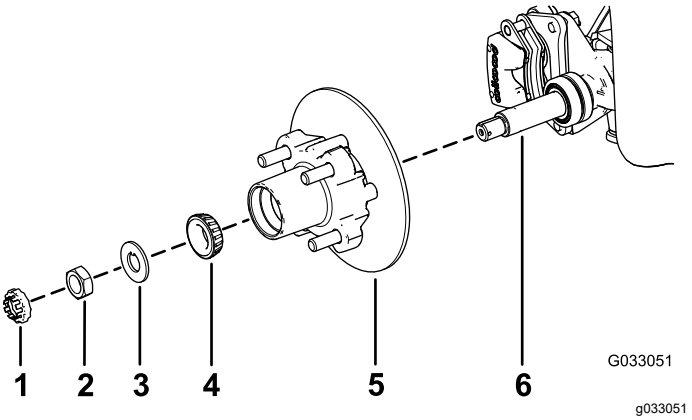

Figur 34

1. Møtrikholder
2. Spindelmøtrik
3. Tapskive
4. Udvendigt leje
5. Nav, rotor, indvendigt leje, lejeløbering og forsegling
6. Spindel

2. Monter nav og rotor på spindlen med rotoren indvendigt (Figur 34).
3. Monter det udvendige leje på spindlen og sæt lejet på plads i relation til den udvendige lejeløbering (Figur 34).
4. Monter tapskiven på spindlen (Figur 34).
5. Skru spindelmøtrikken på spindlen, og tilspænd møtrikken med et moment på 15 Nm, mens navet roteres, så lejet indstilles (Figur 34).
6. Løsn spindelmøtrikken, indtil navet roterer frit.
7. Tilspænd spindelmøtrikken med et moment på 1,70 til 2,26 Nm.
8. Monter holderen over møtrikken og kontroller justeringen af rillen i holderen og hullet i spindlen til låseclipsen (Figur 35).

   Bemærk: Hvis rillen i holderen og hullet i spindlen ikke flugter med hinanden, skal spindelmøtrikken strammes for at få rillen og hullet til at flugte med et maksimalt moment på 2,26 Nm på møtrikken.

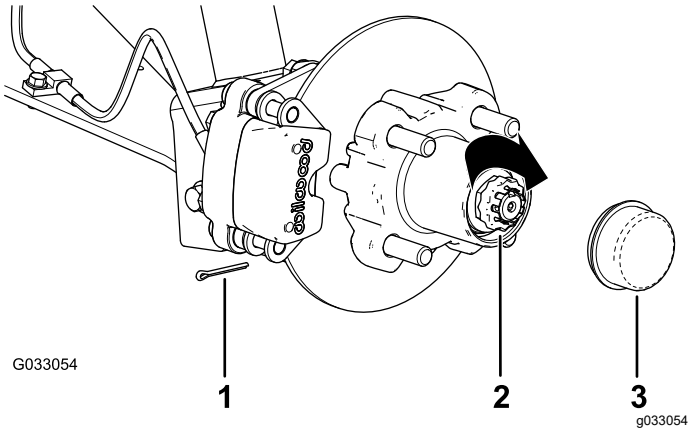

Figur 35

1. Låseclips
2. Møtrikholder
3. Støvhætte

9. Monter låseclipsen og bøj hvert ben omkring holderen (Figur 35).
10. Monter støvhætten på navet (Figur 35).
11. Gentag trin 1 til 10 for navet og rotoren på den anden side af maskinen.

Montering af bremser og hjul

1. Rengør de 2 flangehovedbolte (⅜" x ¾"), og påfør et lag gevindlåsemasse af middel styrke på boltenes gevind.
2. Ret bremseklodserne ind på hver side af rotoren (Figur 30), og ret hullerne i kaliberbeslaget ind efter hullerne i bremsemonteringen på spindelrammen (Figur 34).
3. Fastgør kaliberbeslaget til spindelrammen (Figur 30) ved hjælp af de 2 flangehovedbolte (⅜" x ¾").

   Tilspænd de 2 flangehovedbolte med et moment på 47 til 54 Nm.
4. Ret hullerne i hjulet ind efter hjultapperne i navet, og monter hjulet på navet med ventilspindlen siddende udvendigt (Figur 29).

   Bemærk: Sørg for, at monteringsoverfladen på hjulet flugter med navet.
5. Fastgør hjulet til navet ved hjælp af låsemøtrikkerne (Figur 29).

   Spænd låsemøtrikkerne med et moment på 108 til 122 Nm.
6. Gentag trin 1 til 5 for bremsen og hjulet på den anden side af maskinen.

Motorvedligeholdelse

Eftersyn af luftfilteret

Eftersynsinterval: For hver 100 timer Udskift luftfilterelementet tidligere, hvis det er snavset eller beskadiget.

Bemærk: Luftfilteret skal efterses oftere under meget støvede eller sandede forhold (efter få timers brug).

Kontrol af luftfilteret.

1. Hæv ladet, og fastgør det med støttepinden.
2. Kontroller luftfilterhuset for skader, som kan medføre en luftlækage (Figur 36 og Figur 37).

   Bemærk: Sørg for, at dækslet slutter tæt rundt om luftfilterhuset.

   Bemærk: Udskift et beskadiget luftfilterdæksel eller -hus.

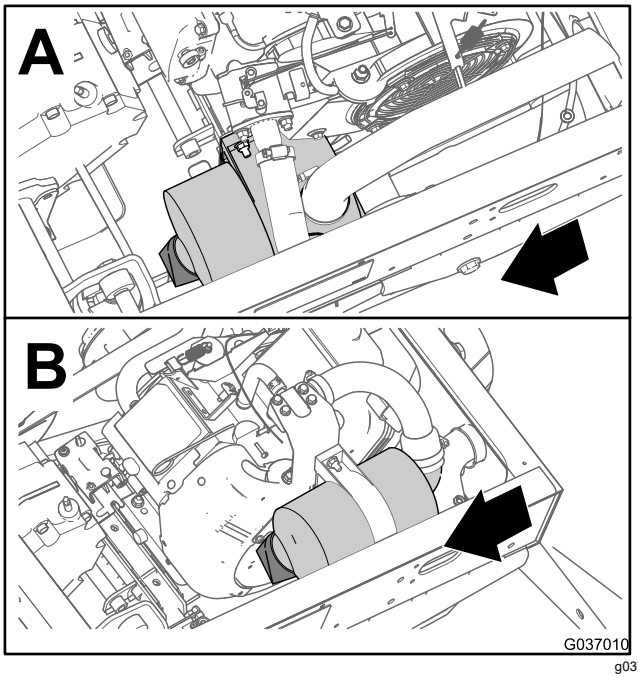

Figur 36

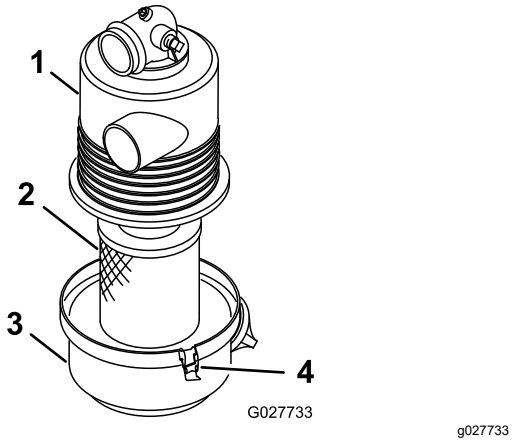

Figur 37

1. Luftfilterhus
2. Luftfilterindsats
3. Luftfilterdæksel
4. Lås

3. Åbn låsene, der fastgør luftfilterdækslet til luftfilterhuset (Figur 37).
4. Tag luftfilterdækslet af luftfilterhuset, og rengør den indvendige side af dækslet (Figur 37).
5. Skub forsigtigt luftfilterindsatsen ud af luftfilterhuset.

   Bemærk: Undgå at støde filteret mod luftfilterhuset for at mindske den mængde støv, der løsnes.
6. Efterse luftfilterindsatsen.
   - Hvis luftfilterelementet er rent, skal filterelementet monteres. Se Montering af luftfilteret (side 33).
   - Hvis luftfilterindsatsen er beskadiget, skal filterindsatsen udskiftes. Se Udskiftning af luftfilteret (side 33).

Udskiftning af luftfilteret

1. Afmonter luftfilterelementet.
2. Efterse det nye filter for forsendelsesskader.

   Bemærk: Kontroller filterets forseglingsende.

   Vigtigt: **Monter ikke et beskadiget filter.**
3. Monter det nye luftfilter. Se Montering af luftfilteret (side 33).

Montering af luftfilteret

Vigtigt: **For at undgå motorskade skal den komplette luftfiltersamling altid være monteret, når motoren betjenes.**

Vigtigt: **Benyt ikke en beskadiget indsats.**

Bemærk: Det anbefales ikke at rengøre den brugte filterindsats på grund af risikoen for at beskadige filtermediet.

1. Rengør åbningen til udblæsning af snavs i luftfilterdækslet.
2. Afmonter gummiudløbsventilen i dækslet, rengør fordybningen, og udskift udløbsventilen.
3. Sæt luftfilterindsatsen ind i luftfilterhuset (Figur 37).

   Bemærk: Sørg for, at filteret er forseglet korrekt ved at lægge pres på filterets yderste kant, når det monteres. Tryk ikke på den fleksible del i midten af filteret.
4. Ret luftfilterdækslet ind efter luftfilterhuset (Figur 37).
5. Fastgør dækslet på huset med låsene (Figur 37).
6. Sænk ladet.

Serviceeftersyn af motorolien

Eftersynsinterval: Efter de første 25 timer

For hver 100 timer (Skift olie dobbelt så ofte under specielle driftsforhold. Se Vedligeholdelse af maskinen under specielle driftsforhold (side 28).

Bemærk: Skift olie hyppigere, når maskinen anvendes under meget støvede eller sandede forhold.

Bemærk: Bortskaf den brugte motorolie og oliefilter på et godkendt genbrugsanlæg.

Skift af motorolien

Olietype: Selvrensende olie (API-service SL eller højere)

Krumtaphusets kapacitet: 1,4 liter, når filteret udskiftes

Viskositet: Se nedenstående tabel

USE THESE SAE VISCOSITY OILS

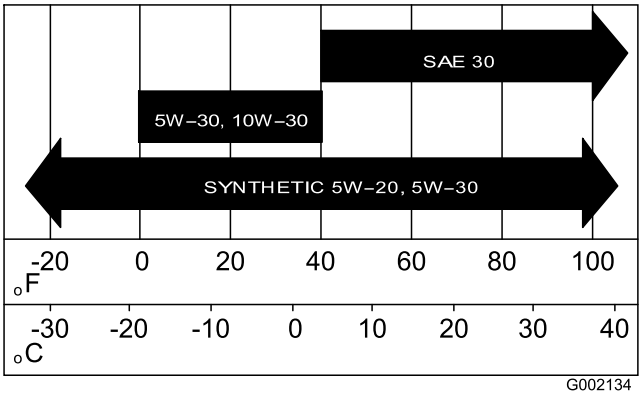

Figur 38

1. Start maskinen, og lad motoren køre et par minutter.
2. Parker maskinen på en plan flade, aktiver parkeringsbremsen, sluk motoren, og tag nøglen ud af tændingskontakten.
3. Hæv ladet, og fastgør det med støttepinden. Se Hævning af ladet (side 17).
4. Frakobl det negative batterikabel. Se Afbrydelse af batteriet (side 41).
5. Placer en dræningsbakke med kapacitet til 1,8 liter under aftapningsproppen (Figur 39).

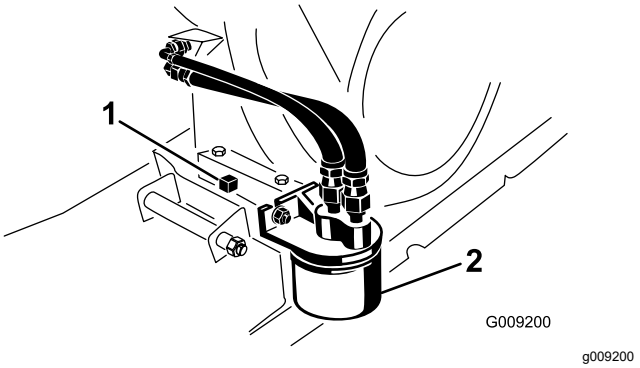

Figur 39

1. Aftapningsprop til motorolie
2. Motoroliefilter

6. Fjern aftapningsproppen og pakningen (Figur 39).

   Bemærk: Lad olien løbe helt ud af motoren.
7. Monter aftapningsproppen og pakningen, og tilspænd aftapningsproppen til et moment på 17,6 N·m.
8. Gør rent rundt om oliepinden, påfyldnings-dækslet og påfyldningsstudsen, og tag målepinden ud (Figur 40).

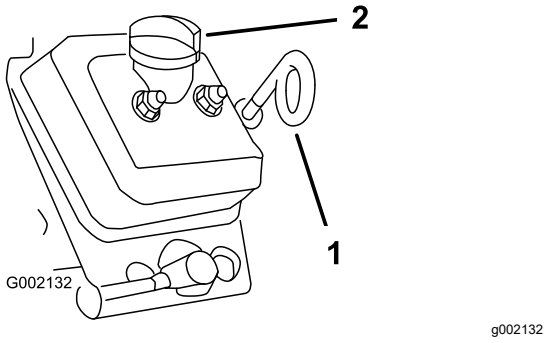

Figur 40

1. Målepind (øje nedad)
2. Påfyldningsdæksel (påfyldningsstuds)

9. Fjern påfyldningsdækslet, og hæld den angivne olie i påfyldningsstudsen, indtil oliestanden når Full-mærket på målepinden (Figur 40).

   Bemærk: Hæld langsomt olie på motoren, og kontroller olieniveauet ofte under denne proces. **Overfyld ikke motoren med olie.**
10. Sæt målepinden helt ind i målepindsrøret, fjern målepinden, og kontroller oliestanden (Figur 40).

    Bemærk: Hæld om nødvendigt den angivne olie i motoren, indtil oliestanden når Full-mærket på målepinden.
11. Monter målepinden i målepindsrøret og påfyldningsdækslet på påfyldningsstudsen, indtil målepinden og dækslet sidder godt fast (Figur 40).
12. Tilslut batteriet, og sænk ladet. Se Tilslutning af batteriet (side 41) og Sænkning af ladet (side 18).

Skift af motoroliefilteret

Eftersynsinterval: Efter de første 25 timer

For hver 100 timer/Årlig (alt efter hvad der indtræffer først) Skift olie dobbelt så ofte under specielle driftsforhold. Se Vedligeholdelse af maskinen under specielle driftsforhold (side 28).

1. Dræn olie fra motoren. Se trin 1 til 7 i Skift af motorolien (side 33).
2. Fjern det eksisterende oliefilter (Figur 39).
3. Påfør et let lag ren olie på pakningen på det nye oliefilter.
4. Skru det nye filter på filteradapteren, indtil pakningen berører monteringspladen. Spænd derefter filteret endnu ½ til ¾ omgang (Figur 39).

   Bemærk: Stram ikke oliefilteret for hårdt.
5. Fyld krumtaphuset med den angivne olie (Figur 38).
6. Start og kør motoren for at kontrollere, om der er olielækager.
7. Sluk motoren, og kontroller oliestanden.

   Bemærk: Hæld om nødvendigt den angivne olie i motoren, indtil oliestanden når Full-mærket på målepinden.

Serviceeftersyn af tændrørene

Kontrol og udskiftning af tændrør

Eftersynsinterval: For hver 100 timer/Årlig (alt efter hvad der indtræffer først) Udskift tændrøret om nødvendigt.

Type: Champion RN14YC (eller tilsvarende)

Gnistgab: 0,762 mm

Vigtigt: **Udskift et tændrør, hvis det er revnet, beskadiget, snavset eller på anden måde fungerer dårligt. Elektroderne må ikke sandblæses, skrabes eller renses med en stålbørste, da motoren kan blive beskadiget af partikler, som til sidst løsner sig fra tændrøret og falder ind i cylinderen. Resultatet er som regel en beskadiget motor.**

Bemærk: Tændrøret holder som regel længe. Tændrøret skal dog tages ud og undersøges, hver gang der er problemer med motoren.

1. Rengør området omkring tændrøret, så der ikke kan trænge fremmedlegemer ind i cylinderen, når tændrøret fjernes.
2. Træk ledningen af tændrørets klemme.
3. Afmonter tændrøret fra cylinderhovedet.
4. Kontroller sideelektrodens, midterelektrodens og midterelektrodens isolators tilstand for at sikre, at disse ikke er beskadiget (Figur 41).

   Bemærk: Benyt ikke et beskadiget eller slidt tændrør. Udskift det med et nyt tændrør af den angivne type.

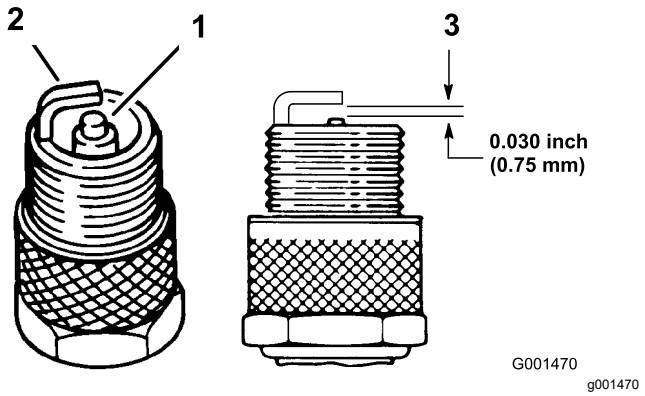

Figur 41

1. Midterelektrodens isolator
2. Sideelektrode
3. Gnistgab (ikke i korrekt målestoksforhold)

5. Indstil gnistgabet mellem midten og siden af elektroderne til 0,762 mm som vist i Figur 41.
6. Monter tændrøret på cylinderhovedet, og tilspænd det til et moment på 20 Nm.
7. Monter tændrørskablet.
8. Gentag trin 1 til 7 på det andet tændrør.

Vedligeholdelse af brændstofsystem

Eftersyn af brændstofslanger og -forbindelser

Eftersynsinterval: For hver 400 timer/Årlig (alt efter hvad der indtræffer først)

Efterse brændstofslanger, nipler og klemmer for tegn på lækage, forringelse, skader eller løse forbindelser.

Bemærk: Reparer beskadigede brændstofsystemkomponenter eller brændstofsystemkomponenter, der lækker, før du bruger maskinen.

Udskiftning af brændstoffiltrene

Eftersynsinterval: For hver 800 timer/Årlig (alt efter hvad der indtræffer først)

1. Hæv ladet, og understøt det med støttepinden. Se Hævning af ladet (side 17).
2. Parker maskinen på en plan flade, aktiver parkeringsbremsen, sluk motoren, og tag nøglen ud af tændingskontakten.
3. Frakobl batteriet. Se Afbrydelse af batteriet (side 41).
4. Anbring en ren beholder under brændstoffilteret.
5. Fjern de klemmer, der fastgør brændstoffilteret til brændstofslangerne (Figur 42).

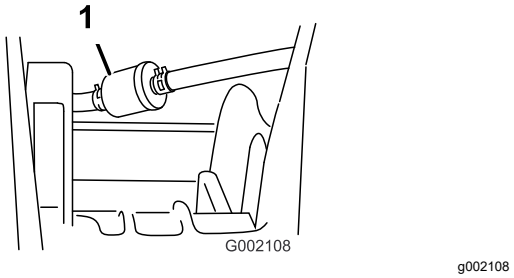

Figur 42

1. Brændstoffilter

6. Afmonter det gamle filter fra brændstofledningerne.

   Bemærk: Dræn det gamle filter, og bortskaf det på et godkendt genbrugsanlæg.
7. Monter det nye filter på brændstofledningerne, så pilen peger **mod** karburatoren.
8. Fastgør filteret til ledningerne med de klemmer, du fjernede i trin 5.

9. Tilslut batteriet, og sænk ladet. Se Tilslutning af batteriet (side 41) og Sænkning af ladet (side 18).

Service af kulfilterbeholderen

Kontrol af luftfilteret til kulfilterbeholderen

Eftersynsinterval: For hver 100 timer—Kontroller luftfilteret til kulfilterbeholderen

Kontroller åbningen i bunden af luftfilteret til kulfilterbeholderen for at sikre, at den er ren og fri for snavs og blokeringer (Figur 43).

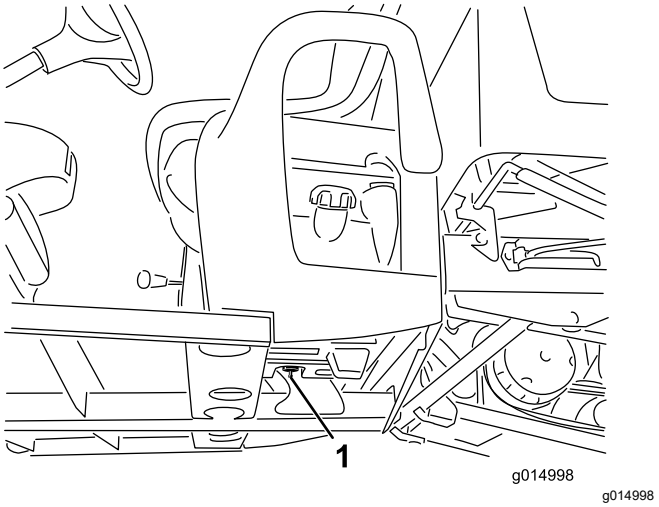

Figur 43

1. Luftfilteråbning (sidder i brændstoftanken og under kulfilterbeholderen)

Udskiftning af kulfilterbeholderens filter

Eftersynsinterval: For hver 200 timer—Udskift kulfilterbeholderens filter.

1. Afmonter niplen med modhage på kulfilterbeholderens filter fra slangen i bunden af kulfilterbeholderen, og afmonter filteret.

   Bemærk: Bortskaf det gamle filter.

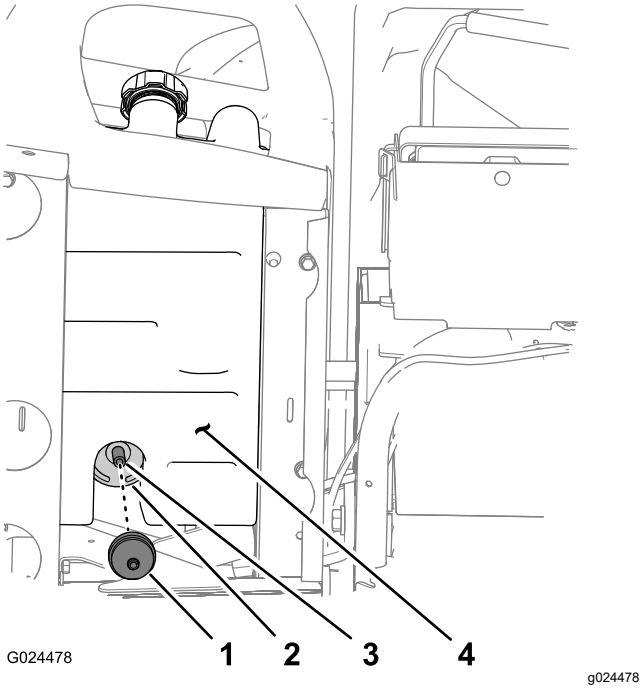

Figur 44

1. Kulfilterbeholders filter
2. Kulfilterbeholder
3. Slange
4. Brændstoftank

2. Sæt niplen med modhage på den nye kulfilterbeholders filter helt ind i slangen i bunden af kulfilterbeholderen.

Udskiftning af kulfilterbeholderen

Bemærk: Udskift kulfilterbeholderen, hvis den er beskadiget, tilstoppet, eller hvis maskinen er idriftsat uden et filter i kulfilterbeholderen.

Bemærk: Udskift kulfilterbeholderens filter, når du udskifter kulfilterbeholderen.

Frakobling af betjeningsanordningerne på sædesoklen

1. Fjern grebet fra gearstangen (Figur 45).

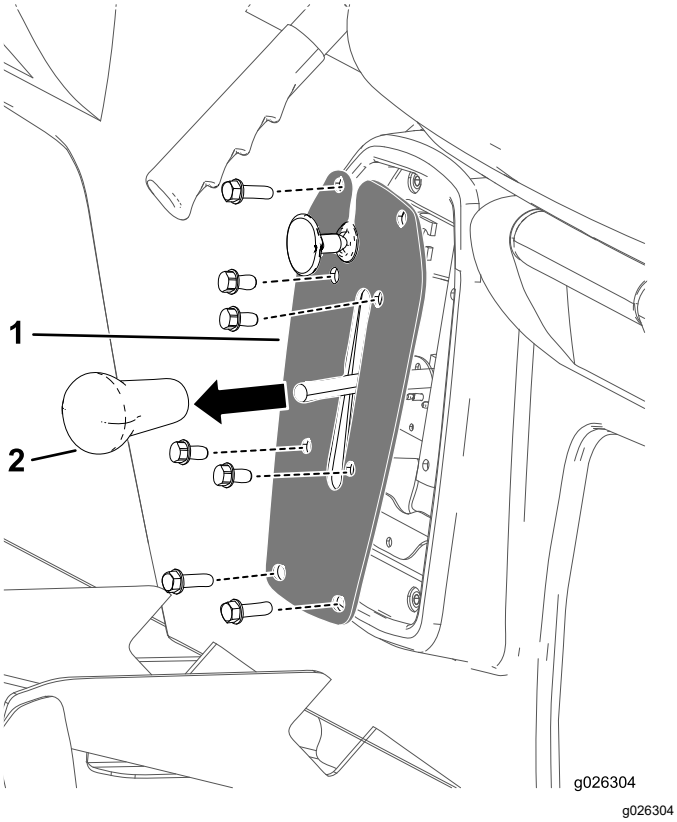

Figur 45

1. Skifteplade
2. Gearstangens greb

2. Afmonter de fire bolte, der fastgør skiftepladen til skiftebeslaget (Figur 45).
3. Afmonter de fire bolte, der fastgør skiftepladen til sædesoklen, og afmonter skiftepladen (Figur 45).

Frakobling af parkeringsbremsens kabel

1. Fjern kabelbåndet i bunden af maskinen, der fastgør parkeringsbremsens kabel til driftsbremsens ledning (Figur 46).
2. Marker en rotationsstribe på den fremadgående kontramøtrik til parkeringsbremsens kabel (Figur 46).

   Bemærk: Sørg for, at den fremadgående kontramøtrik ikke roterer.

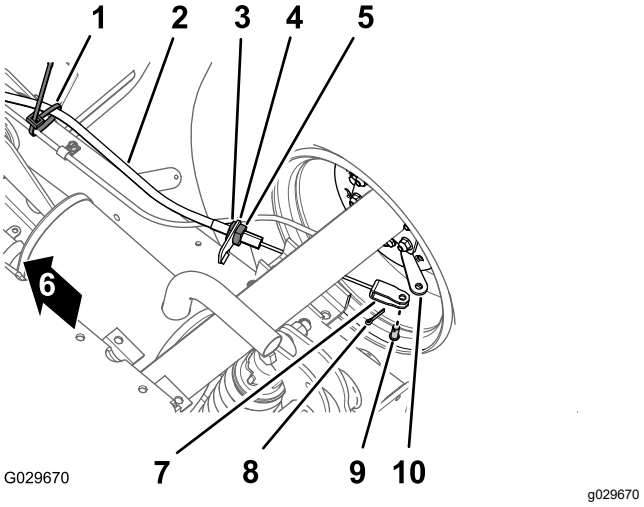

Figur 46

1. Kabelbånd
2. Parkeringsbremsens kabel
3. Fremadgående kontramøtrik
4. Bremsekabelbeslag
5. Bageste kontramøtrik
6. Maskinens forende
7. Gaffelbolt
8. Låseclips
9. Gaffelbolt
10. Bremsebetjeningshåndtag

3. Løsn den bageste kontramøtrik og fjern kablet fra bremsekablets beslag (Figur 46).
4. Fjern låseclipsen og gaffelbolten, der fastgør gaffelbolten til parkeringsbremsens kabel, på bremsebetjeningshåndtaget, og tag kablet af håndtaget (Figur 46).
5. Gentag trin 1 til 4 på parkeringsbremsens kabel på den anden side af maskinen.

Afmontering af sæderne og sædesoklerne

1. Fjern de otte flangehovedbolte og otte spændeskiver i bunden af maskinen, der fastgør sædesoklen til gulvpladen og kanalen i førerhusets bagende (Figur 47).

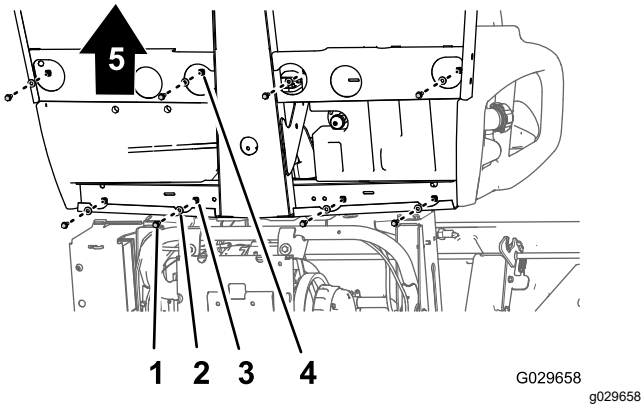

Figur 47

1. Flangehovedbolt
2. Spændeskive
3. Hul (kanal i førerhusets bagende)
4. Hul (gulvplade)
5. Maskinens forende

2. Løft forsigtigt sæderne, sædesoklen og parkeringsbremsens kabler af maskinen (Figur 47).

   Vigtigt: **Bemærk hvordan parkeringsbremsens kabler er ført langs chassisset, idet du løfter sæderne og sædesoklen af maskinen.**

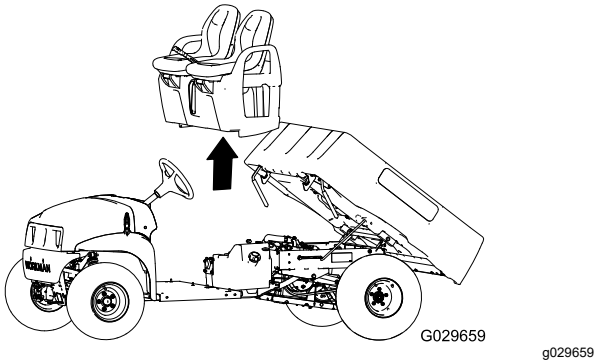

Figur 48

Udskiftning af kulfilterbeholderen

1. Fjern vakuumslangen fra fittingen på kulfilterbeholderen med betegnelsen Purge (Figur 49).

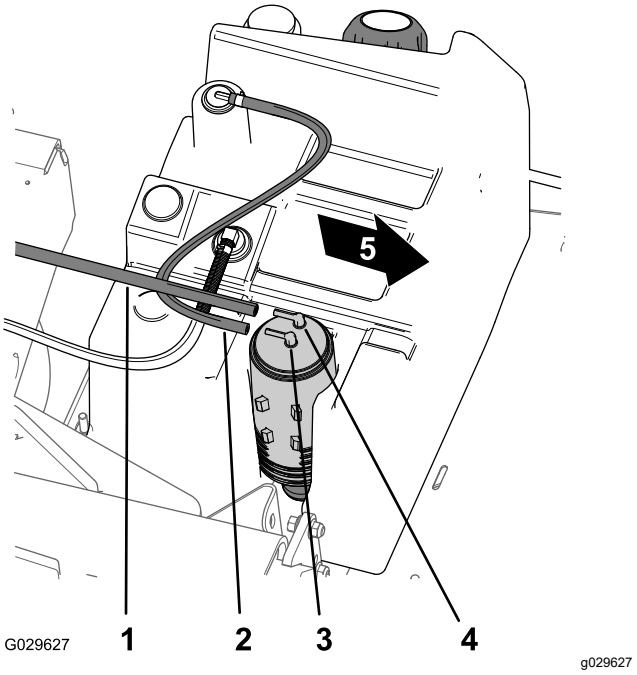

Figur 49

1. Vakuumslange
2. Brændstoftankens slange
3. Kulfilterbeholderens fitting (Fuel Tank)
4. Kulfilterbeholderens fitting (Purge)
5. Maskinens forende

2. Fjern brændstoftankens slange fra fittingen på kulfilterbeholderen med betegnelsen Fuel Tank (Figur 49).
3. Løft kulfilterbeholderen af kulfilterbeholderens montering i brændstoftanken (Figur 50).

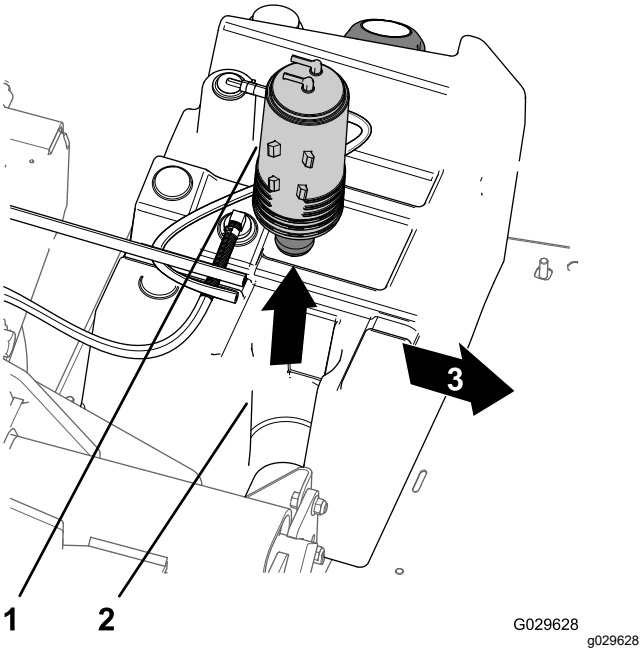

Figur 50

1. Kulfilterbeholder
2. Kulfilterbeholderens montering (brændstoftank)
3. Maskinens forende

4. Fjern kulfilterbeholderens filter og det korte slangeafsnit fra den nedre fitting på den gamle kulfilterbeholder (Figur 51).

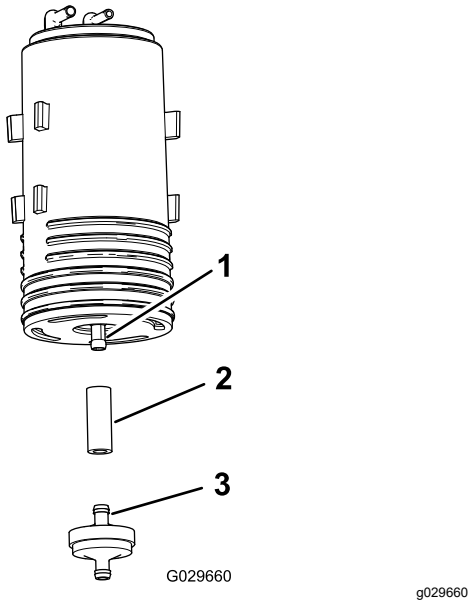

Figur 51

1. Nedre fitting (kulfilterbeholder)
2. Slange
3. Kulfilterbeholders filter

5. Monter slangen på den nedre fitting på den nye kulfilterbeholder (Figur 51).
6. Sæt fittingen til en ny kulfilterbeholder ind i slangen (Figur 51).
7. Sæt den nye kulfilterbeholder ind i kulfilterbeholderens montering på brændstoftanken med tømningsfittings og brændstoftankens fittings justeret bagud (Figur 50).
8. Monter vakuumslangen på fittingen på kulfilterbeholderen med betegnelsen Purge, og brændstoftankens slange på fittingen med betegnelsen Fuel Tank (Figur 49).

Montering af sæder og sædesokkel

1. Løft sæderne og sædesoklen på maskinen og juster bremsekablerne i forhold til chassiset (Figur 47 og Figur 48).
2. Ret hullerne i sædesoklen ind efter hullerne i gulvpladen og kanalen i førerhusets bagende (Figur 48 og Figur 47).
3. Monter sædesoklen på gulvpladen og kanalen i førerhusets bagende med de otte flangehovedbolte og otte spændeskiver, som du fjernede i trin 1 af Afmontering af sæderne og sædesoklerne (side 37), og spænd boltene med et moment på 19,78 til 25,42 N·m.

Montering af parkeringsbremsens kabler

1. Før den genvindskårne justeringsskrue på parkeringsbremsens kabel hen til bremsekablets beslag og gaflen til bremsebetjeningshåndtaget (Figur 46).
2. Fastgør gaflen til bremsebetjeningshåndtaget med gaffelbolten og låseclipsen, der blev fjernet i trin 4 af Frakobling af parkeringsbremsens kabel (side 37).
3. Juster den genvindskårne justeringsskrue på parkeringsbremsens kabel i forhold til bremsekablets beslag og stram den bageste kontramøtrik (Figur 46).

   Bemærk: Sørg for, at du ikke roterer den fremadgående kontramøtrik.
4. Gentag trin 1 til 3 på parkeringsbremsens kabel på den anden side af maskinen.

Tilkobling af betjeningsanordningerne og sædesoklen

1. Tilkobl den elektriske forbindelse fra bagskifteren, der er placeret inden i gearskiftebeslaget.
2. Ret hullerne i skifterbeslaget ind efter hullerne i sædesoklen, og fastgør pladen til soklen med de fire bolte, som du fjernede i trin 3 af Frakobling af betjeningsanordningerne på sædesoklen (side 36).

3. Ret hullerne i skifterpladen ind efter hullerne i skifterbeslaget, og fastgør pladen til beslaget med de 4 bolte, som du fjernede i trin 2 af Frakobling af betjeningsanordningerne på sædesoklen (side 36).
4. Skru grebet fra gearstangen, og stram grebet med hånden (Figur 45).

Vedligeholdelse af elektrisk system

Serviceeftersyn af batteriet

Batterispænding: 12 V med 300 A til koldstart ved -18 °C.

ADVARSEL

CALIFORNIEN
Advarsel i henhold til erklæring nr. 65

Batteripoler og tilbehør indeholder bly og blysammensætninger: kemikalier, som ifølge staten Californien, er kræftfremkaldende og forårsager forplantningsskader. Vask hænder efter håndtering.

⚠ FARE

Batterielektrolyt indeholder svovlsyre, der er dødbringende, hvis det indtages, og forårsager alvorlige forbrændinger.

- **Drik ikke elektrolyt, og undgå at få det på huden, i øjnene og på tøjet. Brug sikkerhedsbriller for at beskytte øjnene og gummihandsker for at beskytte hænderne.**
- **Fyld batteriet op på et sted, hvor der altid er rent vand i nærheden til at skylle huden med.**

- Batteriet skal altid holdes rent, og det skal altid være fuldt opladet.
- Batteriet skal altid holdes rent, og det skal altid være fuldt opladet.
- Hvis batteriets poler er rustne, skal de rengøres med en opløsning bestående af 4 dele vand og 1 del tvekulsurt natron.
- Smør et fint lag fedt på batteriets poler for at forhindre, at de ruster.

Afbrydelse af batteriet

⚠ ADVARSEL

Forkert batterikabelføring kan danne gnister og beskadige maskinen og kablerne. Gnister kan få batterigasserne til at eksplodere og medføre personskade.

- **Frakobl altid batteriets (sorte) minuskabel, før du frakobler det (røde) pluskabel.**
- **Tilslut altid batteriets røde pluskabel, før du tilslutter det sorte minuskabel.**
- **Lad altid batteristroppen sidde på plads for at beskytte og fastgøre batteriet.**

⚠ ADVARSEL

Batteripoler eller metalværktøj kan kortslutte mod maskinens metaldele og forårsage gnister. Gnister kan få batterigasserne til at eksplodere og medføre personskade.

- **Når batteriet skal fjernes eller monteres, må batteriets poler ikke berøre nogen metaldele på maskinen.**
- **Metalværktøj må ikke kortslutte mellem batteripolerne og maskinens metaldele.**

1. Klem siderne af batteridækslet sammen, og afmonter dækslet fra toppen af batteriet (Figur 52).

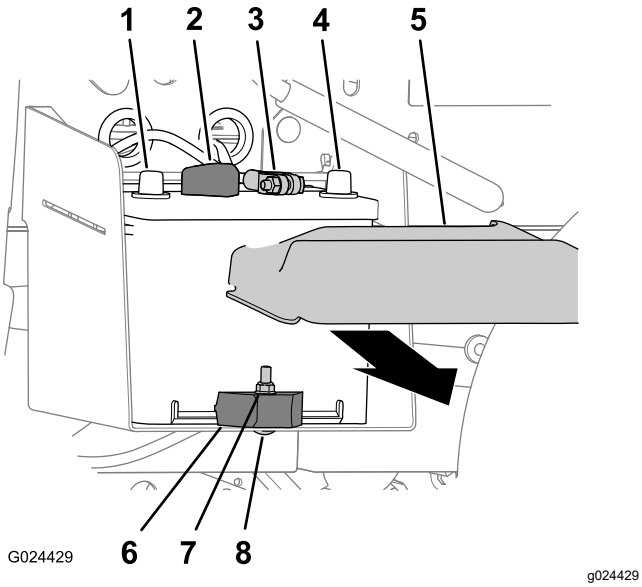

Figur 52

1.	Positiv batteripol	5.	Batteridæksel
2.	Positivt batterikabel	6.	Batteriklemme
3.	Negativt batterikabel	7.	Låsemøtrik
4.	Negativ batteripol	8.	Bræddebolt

2. Kobl det negative batterikabel fra batteripolen (Figur 52).
3. Kobl det positive batterikabel fra batteripolen (Figur 52).

Afmontering af batteriet

1. Frakobl batterikablerne. Se Afbrydelse af batteriet (side 41).
2. Afmonter låsemøtrikken, bræddebolten og batteriklemmen, der fastgør batteriet til batteribakken (Figur 52).
3. Tag batteriet ud af batteribakken (Figur 52).

Montering af batteriet

1. Ret batterierne ind efter maskinens batteribakke (Figur 52).

   Bemærk: Sørg for, at batteriets positive og negative poler er justeret som vist i Figur 52.
2. Fastgør batteriet til batteribakken med batteriklemmen, bræddebolten og låsemøtrikken (Figur 52).
3. Tilslut batterikablerne. Se Tilslutning af batteriet (side 41).

Tilslutning af batteriet

1. Slut det positive batterikabel til batteriets pol (Figur 52).
2. Slut det negative batterikabel til batteriets pol (Figur 52).
3. Monter batteridækslet på toppen af batteriet (Figur 52).

Opladning af batteriet

⚠ ADVARSEL

Opladning af batteriet producerer gasser, der kan eksplodere.

Der må aldrig ryges i nærheden af batteriet, og gnister og åben ild skal holdes væk fra batteriet.

Vigtigt: **Batteriet skal altid være fuldt opladet (en vægtfylde på 1,260). Det er særlig vigtigt for at forhindre, at batteriet bliver beskadiget, når temperaturen er under 0 °C.**

1. Fjern batteriet fra maskinen. Se Afmontering af batteriet (side 41).
2. Slut en 3-4 A batterioplader til batteripolerne. Oplad batteriet ved 3-4 A i 4 til 8 timer (12 V).

Bemærk: Batteriet må ikke overoplades.

3. Monter batteriet i chassisset. Se Montering af batteriet (side 41).

Opbevaring af batteriet

Hvis maskinen opbevares i mere end 30 dage, skal batteriet fjernes og oplades helt. Opbevar det enten på hylden eller på maskinen. Lad kablerne være frakoblede, hvis det opbevares på maskinen. Opbevar batteriet et køligt sted for at undgå hurtig afladning af batteriet. For at forhindre at batteriet fryser til, skal du sørge for, at det er fuldt opladet.

Udskiftning af sikringerne

Der er 3 sikringer i det elektriske system. De er placeret under motorhjelmen (Figur 53).

Hjælpesikring (åben)	30 A
Tændingssystem/horn	10 A
Forlygter	15 A
Stikkontakt	20 A

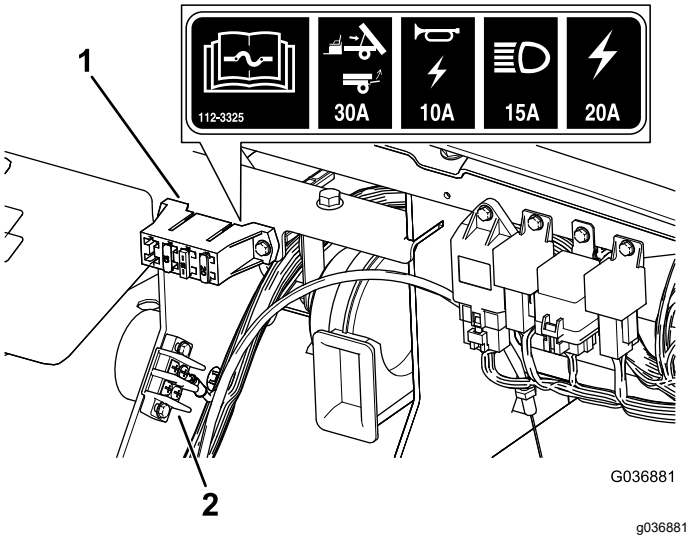

Figur 53

1. Sikringsblok
2. Motorblok

Vedligeholdelse af forlygterne

Udskiftning af pærerne

⚠ FORSIGTIG

Hvis du sætter en pære i med et højere watt-tal, end systemet er beregnet til, kan du beskadige 12 V strømforsyningen eller som minimum springe sikringen.

Brug altid den angivne Toro LED-pære for at undgå dette problem.

⚠ FORSIGTIG

Pærerne bliver ekstremt varme under drift. Håndtering af en varm pære kan medføre alvorlige forbrændinger og personskade.

Sørg altid for, at pærerne får tilstrækkelig tid til at køle af, inden de udskiftes. Udvis forsigtighed ved håndtering af pærerne.

Specifikation: Se dit *reservedelskatalog*.

1. Frakobl batteriet. Se Afbrydelse af batteriet (side 41).
2. Åbn motorhjelmen.
3. Frakobl det elektriske stik til ledningsnettet fra stikket på lampesamlingen bag på forlygtehuset (Figur 54).

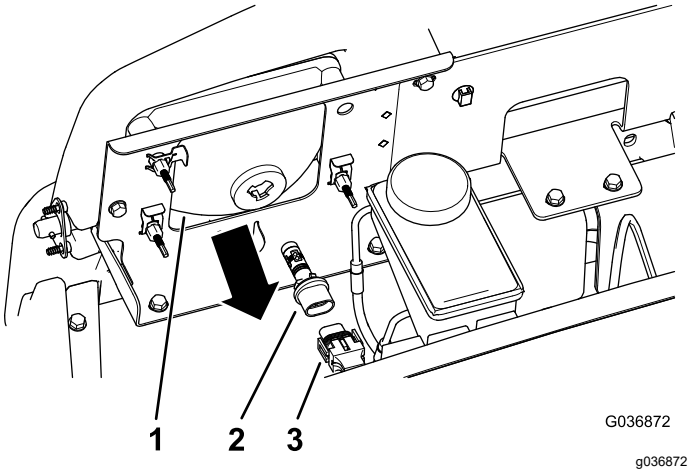

Figur 54

1. Forlygtehus
2. Lampesamling
3. Ledningsnet – elektrisk stik

4. Drej lampesamling ¼ gang mod uret, og træk den med en bagudgående bevægelse ud af forlygtehuset (Figur 54).

5. Sæt den nye lampesamling og forlygtehuset i, og ret tapperne i lampesamling ind efter hullerne i forlygtehuset (Figur 54).
6. Fastgør lampesamlingen ved at dreje den ¼ omgang med uret (Figur 54).
7. Tilslut det elektriske stik til ledningsnettet til stikket på den nye lampesamling (Figur 54).
8. Tilslut batteriet, og luk motorhjelmen. Se Tilslutning af batteriet (side 41).

Udskiftning af forlygten

1. Frakobl batteriet. Se Afbrydelse af batteriet (side 41).
2. Åbn motorhjelmen. Se Lukning af motorhjelmen (side 29).
3. Frakobl det elektriske stik til ledningsnettet fra stikket på lampesamlingen (Figur 55).

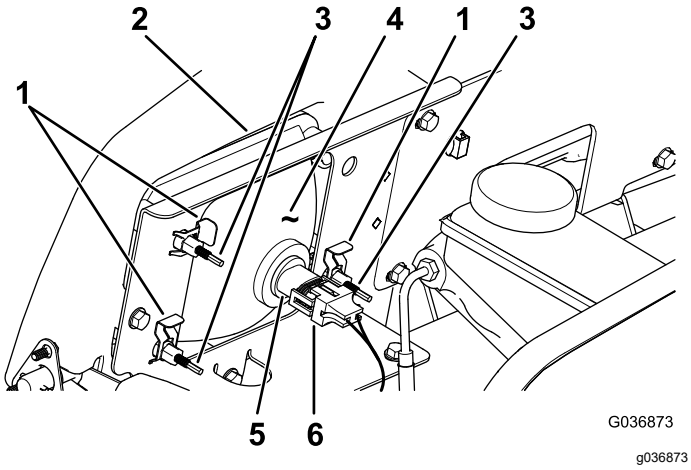

Figur 55

1. Klemme
2. Åbning i kofangeren
3. Justerskrue
4. Forlygte
5. Lampesamling
6. Ledningsnet – elektrisk stik

4. Afmonter klemmerne, der fastgør forlygten til forlygtebeslaget (Figur 55).

   Bemærk: Gem alle dele til montering af den nye forlygte.
5. Fjern forlygteenheden ved at føre den fremad og ud gennem åbningen i forkofangeren (Figur 55).
6. Monter den nye forlygte gennem åbningen i kofangeren (Figur 55).

   Bemærk: Sørg for, at justeringsstængerne er rettet ind efter hullerne i monteringsbeslaget bag kofangeren.
7. Fastgør forlygteenheden med de klemmer, du fjernede i trin 4.
8. Tilslut det elektriske stik til ledningsnettet til stikket på lampesamlingen (Figur 55).
9. Juster forlygterne, så lysstrålerne rettes i den ønskede retning. Se Justering af forlygterne (side 43).

Justering af forlygterne

Anvend følgende procedure til justering af forlygtens lysstråleposition, når en forlygteenhed udskiftes eller tages ud.

1. Drej tændingskontakten til positionen ON (til), og tænd forlygterne.
2. Drej justeringsskruer (Figur 55) bag på forlygteenheden for at dreje forlygteenheden og rette positionen af lygtens lysstråle ind.

Vedligeholdelse af drivsystem

Vedligeholdelse af dækkene

Eftersynsinterval: For hver 100 timer—Efterse dæk og fælges tilstand.

For hver 100 timer—Tilspænd hjullåsemøtrikkerne.

1. Efterse dæk og fælge for tegn på slitage og beskadigelse.

   Bemærk: Ulykker som f.eks. kollision med kantsten kan beskadige et dæk eller en fælg samt bringe hjulsporingen ud af balance. Dækkenes stand skal derfor kontrolleres efter en ulykke.

2. Stram hjullåsemøtrikkerne til et moment på 108 til 122 Nm.

Eftersyn af styrings- og ophængskomponenter

Eftersynsinterval: For hver 100 timer—Efterse styringen og ophænget for løse eller beskadigede komponenter.

Drej rattet til venstre eller højre, når rattet befinder sig i den centrerede position (Figur 56). Hvis du drejer rattet mere end 13 mm til venstre eller højre, og dækkene ikke drejes, skal du kontrollere følgende styrings- og ophængskomponenter for at sikre, at de ikke er løse eller beskadigede:

- Rataksler til styretandstangssamlingen

  Vigtigt: **Efterse drevakseltætningens tilstand og sikkerhed (Figur 57).**

- Styretandstangens trækstænger

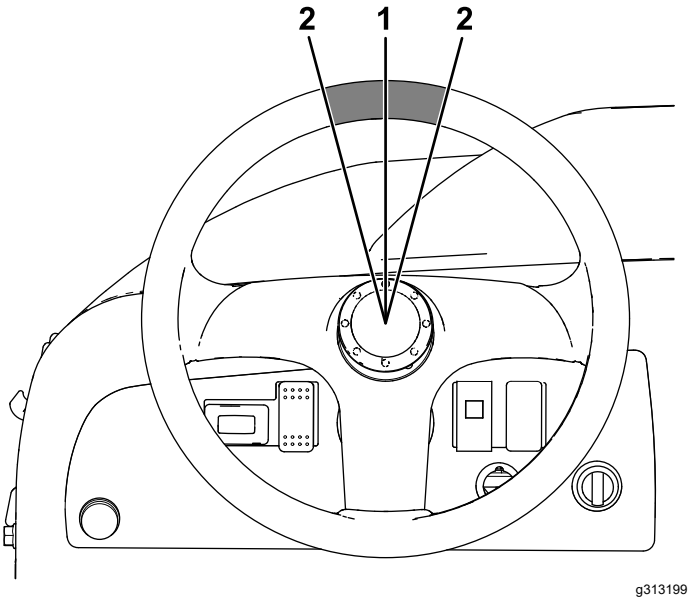

Figur 56

1. Rattet i den centrerede position
2. 13 mm fra midten af rattet

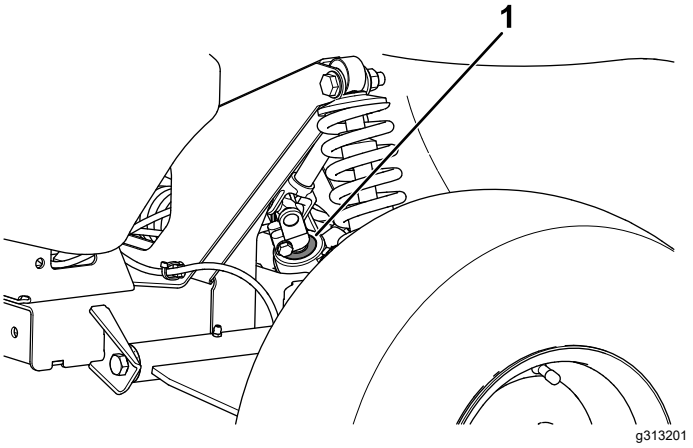

Figur 57

1. Drevakseltætning

Justering af forhjulenes spidsning og hældning.

Eftersynsinterval: For hver 100 timer/Årlig (alt efter hvad der indtræffer først)—Kontroller forhjulenes spidsning og hældning.

Vigtigt: **Du skal anskaffe dig Toro-delnr. 132-5069 fra din Toro-forhandler for at udføre denne procedure.**

Spidsningen skal være 0 til 6 mm.

- Kontroller dæktrykket for at sikre, at trykket i forhjulene er på 0,83 bar.

- Belast enten førersædet med en vægt, der svarer til den gennemsnitlige operatørvægt, eller bed operatøren om at sætte sig i sædet. Vægten eller operatøren skal blive på sædet under resten af proceduren.
- Rul maskinen 2 til 3 meter tilbage på en plan flade og derefter lige frem til den oprindelige startposition. Dette gør, at affjedringen indstilles til betjeningspositionen.
- Mål spidsningen, mens hjulene peger lige fremad.

1. Brug værktøjet (Toro-delnr. 132-5069) til at dreje muffen på støddæmperen for at regulere fjederens længde (Figur 58).

   Bemærk: Udfør kun hældningsjusteringerne, hvis du bruger et frontredskab, eller hvis der er ujævnt dækslid.

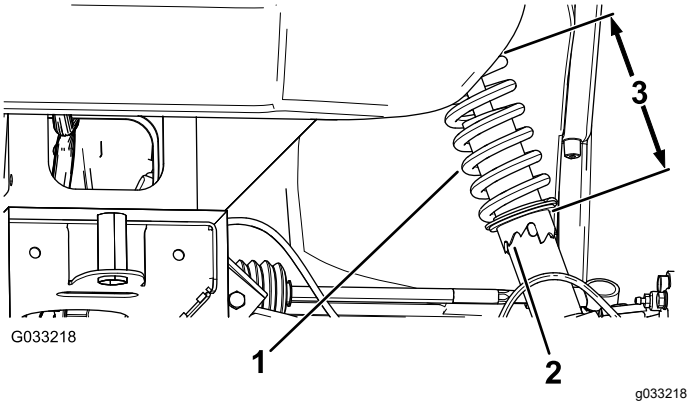

Figur 58

1. Støddæmperfjeder
2. Muffe
3. Fjederlængde

2. Rul maskinen 2 til 3 meter tilbage på en plan flade og derefter lige frem til den oprindelige startposition.
3. Mål afstanden mellem begge fordækkene ved akselhøjden ved både forsiden og bagsiden af fordækkene (Figur 59).

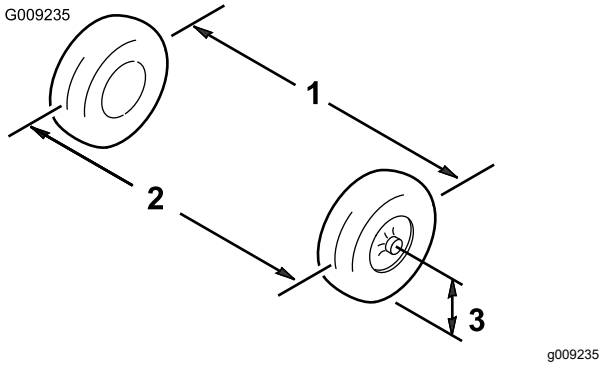

Figur 59

1. Dækmidterlinje – bag
2. Dækmidterlinje – for
3. Akselmidterlinje

4. Hvis målingen ikke falder inden for 0 til 6 mm, skal kontramøtrikkerne løsnes i den ydre ende af forbindelsesstængerne (Figur 60).

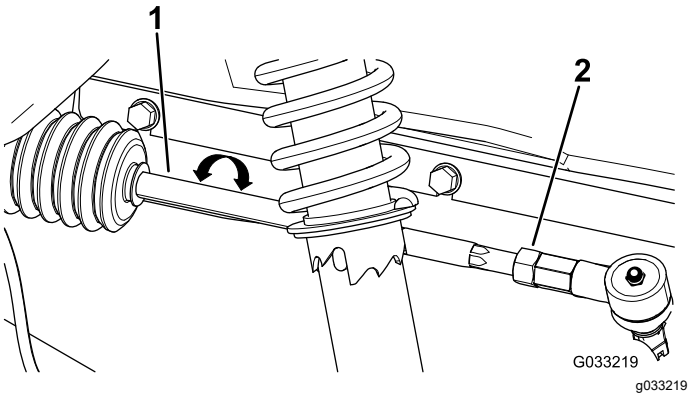

Figur 60

1. Forbindelsesstang
2. Kontramøtrik

5. Drej begge forbindelsesstænger for at flytte dækkets forside indad eller udad.
6. Tilspænd forbindelsesstangens kontramøtrikker, når justeringen er korrekt.
7. Sørg for, at rattet har fuld vandring i begge retninger.

Kontrol af transakselvæskestanden

Eftersynsinterval: For hver 100 timer

Væsketype: SAE 10W30 (API-service SJ eller højere)

1. Parker maskinen på en plan flade, aktiver parkeringsbremsen, sluk motoren, og tag nøglen ud af tændingskontakten.
2. Fjern bolten fra niveauindikatorhullet (Figur 61).

   Bemærk: Transakselvæskestanden skal være ved bunden af niveauindikatorhullet.

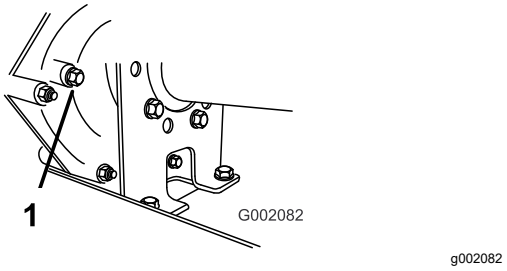

Figur 61

1. Niveauindikatorhul

3. Hvis transakselvæsken ikke er på niveau med bunden af niveauindikatorhullet, fyldes

beholderen med den angivne væske. Se Udskiftning af transmissionsvæsken (side 46).

Udskiftning af transmissionsvæsken

Eftersynsinterval: For hver 800 timer/Årlig (alt efter hvad der indtræffer først)

Væsketype: SAE 10W30 (API-service SJ eller højere)

Væskekapacitet: 1,4 l

1. Parker maskinen på en plan flade, aktiver parkeringsbremsen, sluk motoren, og tag nøglen ud af tændingskontakten.
2. Tør området omkring påfyldnings- og aftapningsproppen ren med en klud (Figur 62).

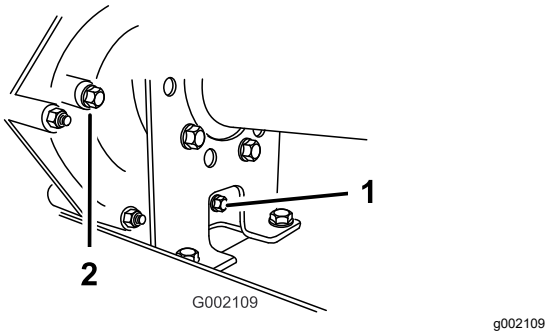

Figur 62

1. Aftapningsprop
2. Påfyldningsprop

3. Placer en dræningsbakke med kapacitet til 2 liter eller mere under aftapningsproppen.
4. Afmonter påfyldningsproppen ved at dreje den mod uret (Figur 62).

   Bemærk: Gem påfyldningsproppen og pakningen til montering i trin 8.
5. Afmonter aftapningsproppen ved at dreje den mod uret (Figur 62).

   Bemærk: Gem aftapningsproppen og pakningen til montering i trin 6.

   Bemærk: Lad væsken løbe helt ud af transakslen.
6. Monter og tilspænd aftapningsproppen og pakningen i aftapningsproppens åbning i transmissionen (Figur 62).

   Bemærk: Bortskaf den brugte væske på et godkendt genbrugsanlæg.
7. Fyld beholderen (Figur 63) gennem påfyldningsproppens åbning med cirka 1,4 liter af den angivne væske, eller påfyld, indtil væskestanden i transmissionen er på niveau med bunden af gevindene. (Figur 62).

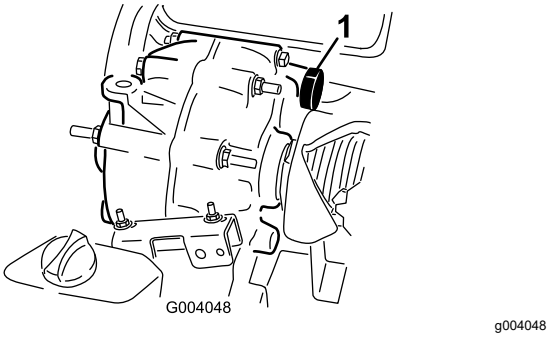

Figur 63

1. Væskepåfyldning

8. Monter og tilspænd påfyldningsproppen og pakningen i påfyldningsproppens åbning på transmissionen (Figur 62).
9. Start motoren, og betjen maskinen.
10. Kontroller væskestanden, og fyld mere væske på, hvis niveauet er under gevindene i påfyldningsproppens åbning (Figur 62).

Kontrol og justering af neutral

Eftersynsinterval: For hver 100 timer

Når der udføres rutinemæssig vedligeholdelse og/eller motordiagnostik, skal transakslen sættes i NEUTRAL (Figur 64). Maskinen har en NEUTRAL position på skiftegrebet, som styrer den neutrale position i transakslen. Følgende skridt bør tages for at sikre, at det neutrale skiftegreb betjener den neutrale position i transakslen korrekt:

1. Indstil skiftegrebet til positionen NEUTRAL.
2. Sørg for, at den neutrale konsol er i positionen NEUTRAL (i niveau med kabelmonteringskonsollen under skiftkonsollen) ved at dreje den drevne kobling (Figur 64).

   Bemærk: Maskinen må ikke rulle frem og tilbage. Hvis den gør dette, skal den neutrale konsol manuelt flyttes til positionen NEUTRAL.

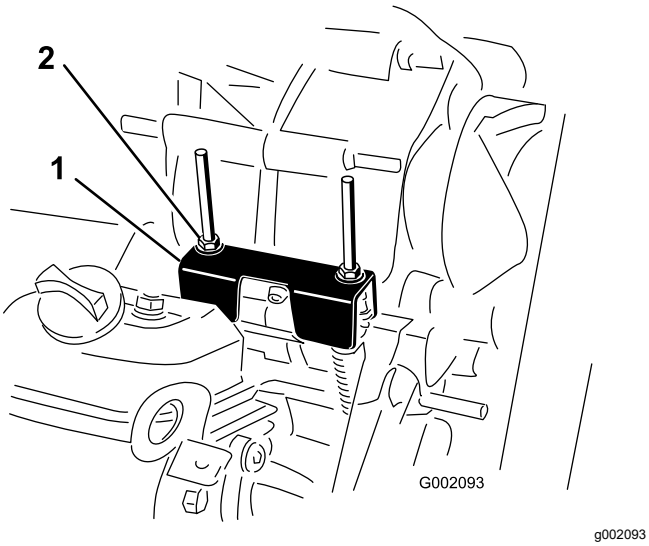

Figur 64

1. Neutral konsol
2. Låsemøtrikker

3. Drej en af låsemøtrikkerne (Figur 64) for at få en afstand på 0,762 til 1,524 mm mellem bunden af møtrikken/spændeskiven og den neutrale konsol.

   Bemærk: Du skal holde den gevindskårne aksel under konsollen, når du justerer positionen af låsemøtrikken på toppen.
4. Drej den anden låsemøtrik for at få en afstand på 0,76 til 1,52 mm mellem bunden af møtrikken/spændeskiven og den neutrale konsol.
5. Træk begge skiftekabler op for at sikre, at der er en afstand på 0,76-1,52 mm mellem møtrikken/spændeskiven og den neutrale konsol (Figur 65).

   Bemærk: Hvis der ikke er nogen afstand, skal møtrikkerne justeres for at opnå afstanden.

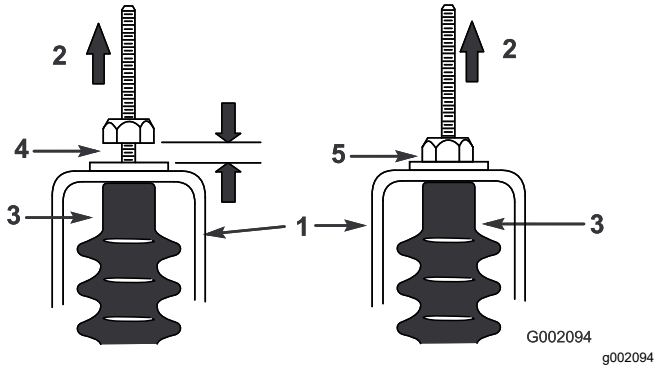

Figur 65

1. Neutral konsol
2. Træk op
3. Kabelkappe
4. Afstand på 0,76 til 1,52 mm
5. **Forkert** – Juster, så der opnås en afstand på 0,76 til 1,52 mm

6. Start motoren, og skift til FREM, BAK og NEUTRAL flere gange for at sikre, at den neutrale konsol fungerer korrekt.

Vedligeholdelse af den primære drivkobling

Eftersynsinterval: For hver 400 timer/Årlig (alt efter hvad der indtræffer først)

⚠ FORSIGTIG

Støvet i koblingen kommer ud i luften og kan skade øjnene. Du risikerer også at indånde støvet, hvilket kan medføre åndedrætsbesvær.

Brug sikkerhedsbriller og støvmaske eller anden øjen- og åndedrætsbeskyttelse under rengøringen.

1. Hæv ladet, og lås det fast. Se Hævning af ladet (side 17).
2. Afmonter de 3 bolte, der fastgør dækslet til koblingen, og afmonter dækslet (Figur 66).

   Bemærk: Gem dækslet og boltene til montering.

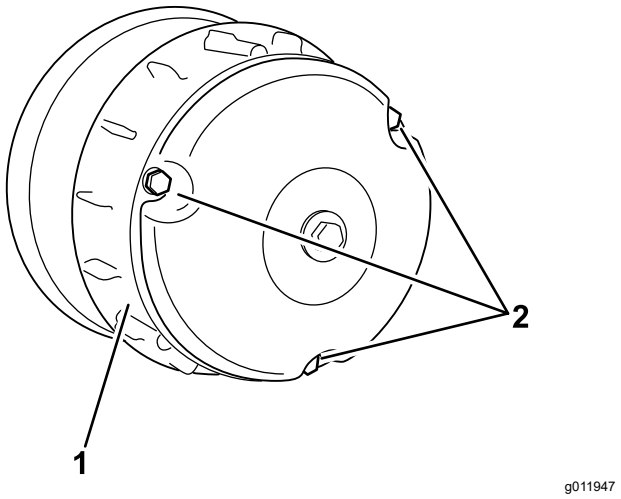

Figur 66

1. Dæksel
2. Bolte

3. Rengør indersiden af dækslet og koblingens indre komponenter grundigt ved hjælp af trykluft.
4. Monter koblingens dæksel, og fastgør det med de 3 bolte (Figur 66), du fjernede i 2.
5. Sænk ladet. Se Sænkning af ladet (side 18).

Vedligeholdelse af kølesystem

Rengøring af motorens køleområder

Eftersynsinterval: For hver 100 timer Rengør kølesystemet dobbelt så ofte under specielle driftsforhold. Se Vedligeholdelse af maskinen under specielle driftsforhold (side 28).

Vigtigt: **Hvis motoren betjenes med et blokeret roterende display, snavsede eller tilstoppede køleribber eller uden køleafskærmninger, beskadiges motoren på grund af overophedning.**

Vigtigt: **Rengør aldrig motoren med en højtryksrenser, da vand kan kontaminere brændstofsystemet.**

Rengør det roterende display, køleribberne og motorens udvendige overflader.

Bemærk: Rengør motorens kølekomponenter oftere under ekstremt støvede og snavsede forhold.

Vedligeholdelse af bremser

Eftersyn af bremserne

Eftersynsinterval: For hver 100 timer

Vigtigt: **Bremser er en kritisk sikkerhedskomponent i maskinen. Efterse dem omhyggeligt ved det anbefalede serviceinterval for at sikre optimal ydeevne og sikkerhed.**

- Efterse bremsebelægningen for slid eller skader. Hvis belægningstykkelsen (bremsebelægning) er mindre end 1,6 mm tyk, skal belægningen udskiftes.
- Efterse bagpladen og andre dele for tegn på for stor slitage eller deformering. Udskift eventuelle deformerede komponenter.
- Kontroller bremsevæskestanden. Se Kontrol af bremsevæskestanden (side 19).

Justering af parkeringsbremsens håndtag

Eftersynsinterval: For hver 200 timer

1. Fjern grebet fra parkeringsbremsehåndtaget (Figur 67).

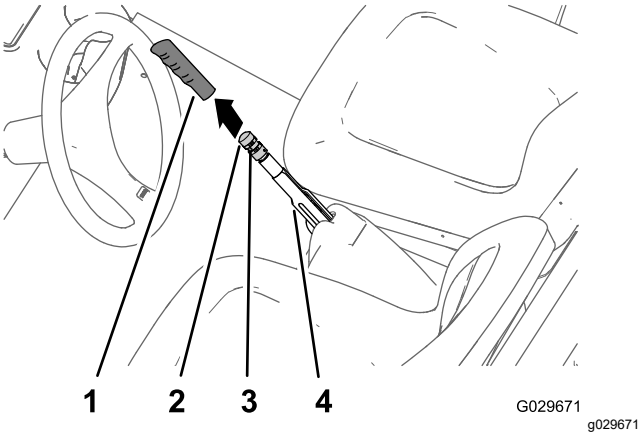

Figur 67

1. Greb
2. Bremsejusteringsgreb
3. Sætskrue
4. Parkeringsbremsehåndtag

2. Løsn sætskruen, der fastgør bremsejusteringsgrebet til parkeringsbremsehåndtaget (Figur 67).
3. Drej bremsejusteringsgrebet, indtil du når en kraft på 133 til 156 N, for at aktivere parkeringsbremsehåndtaget (Figur 67).

   Bemærk: Hvis du har drejet bremsejusteringsgrebet i justeringsskruens fulde vandring og ikke kan opnå den kraft på 133 til 156 N,

der er påkrævet for at aktivere parkeringsbremsehåndtaget, skal du udføre proceduren til justering af bremsekablerne. Se Justering af bremsekablerne (side 49).

4. Stram sætskruen og monter håndgrebet (Figur 67).

Justering af bremsekablerne

1. Fjern grebet fra parkeringsbremsehåndtaget (Figur 67).
2. Løsn sætskruen (Figur 67), der fastgør bremsejusteringsgrebet til parkeringsbremsehåndtaget, deaktiver parkeringsbremsen, og løsn bremsejusteringsgrebet.
3. I bunden af maskinen løsnes den bageste kontramøtrik til den gevindskårne justeringsskrue på parkeringsbremsens kabel med 4 omgange (Figur 68).

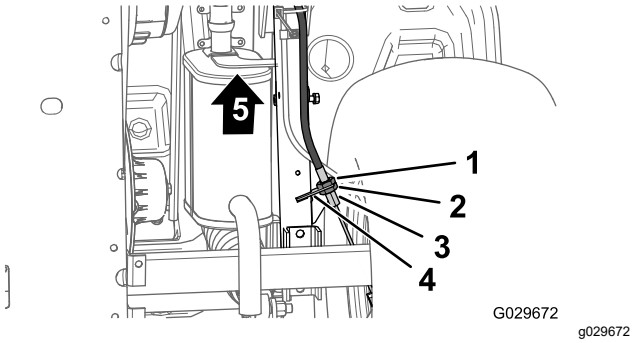

Figur 68

1. Fremadgående kontramøtrik
2. Bageste kontramøtrik
3. Bremsekabelbeslag
4. Gevindskårne justeringsskrue (parkeringsbremsekabel)
5. Maskinens forende

4. Stram den fremadgående kontramøtrik (Figur 68).
5. Drej bremsejusteringsgrebet (Figur 67), indtil du når en kraft på 133 til 156 N, for at aktivere parkeringsbremsehåndtaget.
   - Hvis du ikke kan justere bremsejusteringsgrebet ved at **løsne** det og aktivere parkeringsbremsehåndtaget med en kraft på 133 til 156 N, skal du gøre følgende:
     A. Løsn den fremadgående kontramøtrik (Figur 68) for den gevindskårne justeringsskrue på parkeringsbremsens kabel med 1 omgang.
     B. Stram den bageste kontramøtrik (Figur 68).
     C. Drej bremsejusteringsgrebet (Figur 67), indtil du når en kraft på 133 til 156 N, for at aktivere parkeringsbremsehåndtaget.
     D. Gentag trin A til C op til yderligere to gange for at opnå en parkeringsbremsekraft på mellem 133 til 156 N.
   - Hvis du ikke kan justere bremsejusteringsgrebet ved at **stramme** det og aktivere parkeringsbremsehåndtaget med en kraft på 133 til 156 N, skal du gøre følgende:
     A. Løsn den bageste kontramøtrik (Figur 68) for den gevindskårne justeringsskrue på parkeringsbremsens kabel med 1 omgang.
     B. Stram den fremadgående kontramøtrik (Figur 68).
     C. Drej bremsejusteringsgrebet (Figur 67), indtil du når en kraft på 133 til 156 N, for at aktivere parkeringsbremsehåndtaget.
     D. Gentag trin A til C op til yderligere tre gange for at opnå en parkeringsbremsekraft på mellem 133 til 156 N.

     Bemærk: Hvis du ikke kan justere parkeringsbremsekablet nok til at få bremsejusteringsgrebet inden for justeringsintervallet, skal du kontrollere bremseklodserne for overdreven slid.
   - Stram sætskruen, og monter grebet (Figur 67).

Udskiftning af bremsevæsken

Eftersynsinterval: For hver 1000 timer

Kontakt en autoriseret Toro-forhandler.

Vedligeholdelse af remme

Eftersyn af drivremmen

Kontrol af drivremmen

Eftersynsinterval: Efter de første 8 timer

For hver 200 timer

1. Parker maskinen på en plan flade, aktiver parkeringsbremsen, sluk motoren, og tag nøglen ud af tændingskontakten.
2. Hæv ladet, og fastgør det med støttepinden. Se Hævning af ladet (side 17).
3. Skift transmissionen til FRIGEAR.
4. Drej og efterse remmen (Figur 69) for tegn på overdreven slid eller skader.

   Bemærk: Udskift remmen, hvis den er meget slidt eller beskadiget. Se Udskiftning af drivremmen (side 50).

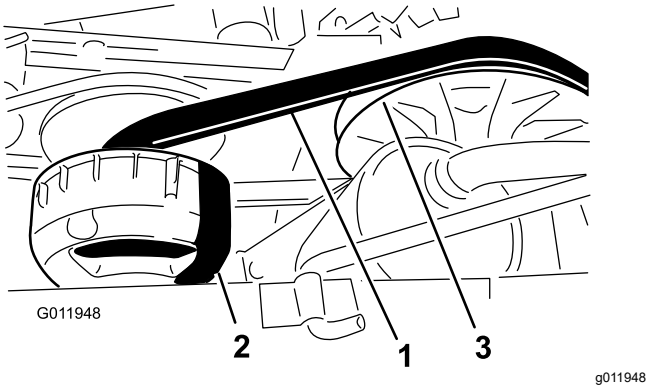

Figur 69

1. Drivrem
2. Primær kobling
3. Sekundær kobling

5. Sænk ladet. Se Sænkning af ladet (side 18).

Udskiftning af drivremmen

1. Hæv ladet. Se Hævning af ladet (side 17).
2. Skift transmissionen til positionen NEUTRAL (frigear), aktiver parkeringsbremsen, drej tændingskontakten til positionen OFF (fra), og tag nøglen ud.
3. Drej remmen, og før den over den sekundære kobling (Figur 69).
4. Fjern remmen fra den primære kobling (Figur 69).

   Bemærk: Bortskaf den gamle rem.
5. Placer den nye rem over den primære kobling (Figur 69).
6. Drej remmen, og før den over den sekundære kobling (Figur 69).
7. Sænk ladet. Se Sænkning af ladet (side 18).

Justering af startgenerator-remmen

Eftersynsinterval: Efter de første 8 timer

For hver 200 timer

1. Hæv ladet. Se Hævning af ladet (side 17).
2. Løsn startgeneratorens drejemøtrik (Figur 70).

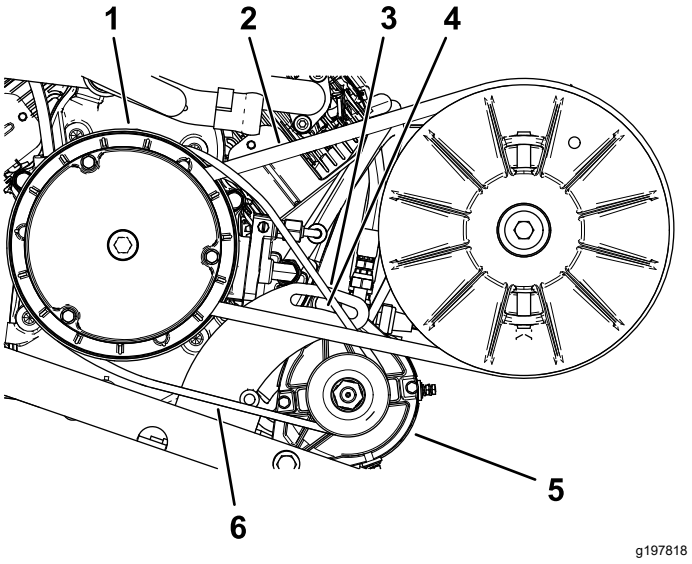

Figur 70

1. Primær drevkoblingshus
2. Drivrem
3. Generatorakselbeslag
4. Drejemøtrik
5. Startgenerator
6. Startgeneratorrem

3. Placer en løftestang mellem motormontagen og starteren.
4. Tryk løftestangen nedad for at dreje starteren ned i åbningen, indtil remmen kun giver en afbøjning på 6,4 mm ved en kraft på 44 N·m (Figur 70).
5. Tilspænd drejemøtrikken med håndkraft, og afmonter løftestangen (Figur 70).
6. Tilspænd drejemøtrikken med et moment på 88 til 115 N·m.
7. Sænk ladet. Se Sænkning af ladet (side 18).

Vedligeholdelse af chassiset

Justering af ladets låse

Hvis ladets låse ikke er justeret korrekt, vibrerer ladet op og ned, når du kører med maskinen. Du kan justere låsestifterne, så låsene fastgør ladet stramt til chassiset.

1. Løsn låsemøtrikken i enden af låsestiften (Figur 71).

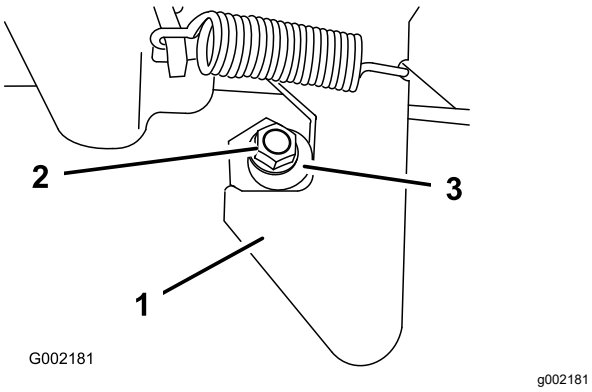

Figur 71

1. Lås
2. Låsemøtrik
3. Låsestift

2. Drej låsestiften med uret, indtil den ligger tæt op ad låsens krogdel (Figur 71).
3. Tilspænd låsemøtrikken med et moment på 19,7 til 25,4 Nm.
4. Gentag trin 1 til 3 for låsen på den anden side af maskinen.

Rengøring

Vask af maskinen

Vask maskinen efter behov. Brug kun vand eller vand med en mild sæbeopløsning. Du kan bruge en klud.

Vigtigt: **Vand under tryk anbefales ikke til vask af maskinen. Det kan beskadige det elektriske system, løsne vigtige mærkater eller vaske nødvendigt smørefedt væk fra friktionssteder. Undgå overdreven brug af vand, særligt i nærheden af kontrolpanelet, motoren og batteriet.**

Opbevaring

1. Parker maskinen på en plan flade, aktiver parkeringsbremsen, sluk motoren, og tag nøglen ud af tændingskontakten.
2. Fjern snavs og skidt fra hele maskinen, herunder ydersiden af ribberne på motorens cylinderhoved og blæserhuset.

   Vigtigt: **Du kan vaske maskinen med et mildt rengøringsmiddel og vand. Brug ikke vaskeudstyr med højt tryk til at vaske maskinen. Højtryksrensning af maskinen kan beskadige det elektriske system og fjerne nødvendigt smørefedt fra friktionssteder. Undgå overdreven brug af vand i nærheden af kontrolpanelet, lygter, motoren og batterierne.**
3. Kontroller, om bremserne virker. Se Eftersyn af bremserne (side 48).
4. Udfør serviceeftersyn af luftfilteret. Se Eftersyn af luftfilteret (side 32).
5. Smøring af maskinen. Se afsnit Smøring (side 29).
6. Skift motorolien. Se afsnit Serviceeftersyn af motorolien (side 33).
7. Kontroller dæktrykket. Se Kontrol af dæktrykket (side 21).
8. Ved opbevaring i mere end 30 dage skal brændstofsystemet forberedes på følgende måde:
   A. Tilsæt en petroleumsbaseret stabilisator til brændstoffet i tanken.

      Vigtigt: **Stabilisator/brændstof tilsat stabilisator må ikke opbevares i mere end 90 dage.**

      Følg blandingsvejledningen fra producenten af brændstofstabilisatoren (8 ml pr. l)

      Vigtigt: **Anvend ikke en alkoholbaseret brændstofstabilisator (ethanol eller methanol).**

      Bemærk: Brændstofstabilisator er mest effektiv, når den blandes med frisk brændstof og altid anvendes.

   B. Lad motoren køre for at fordele brændstoffet, der er tilsat stabilisator, i brændstofsystemet (5 minutter).

   C. Stands motoren, lad den køle af, og dræn brændstoftanken.

      Bemærk: Bortskaf brændstoffet på forsvarlig vis. Genbrug det i henhold til gældende retningslinjer.

   D. Start motoren igen, og lad den køre, indtil den slår fra.

   E. Giv motoren choker.

   F. Start motoren, og lad den køre, indtil den ikke starter igen.
9. Fjern tændrørene, og kontroller deres tilstand. Se Serviceeftersyn af tændrørene (side 34).
10. Når tændrørene er afmonteret fra motoren, hældes der to spiseskefulde motorolie ned i hvert tændrørshul.
11. Brug den elektriske starter til at tørne motoren for at fordele olien i cylinderen.
12. Monter tændrøret/-ene, og tilspænd dem til det anbefalede moment. Se Serviceeftersyn af tændrørene (side 34).

    Bemærk: Sæt ikke kablet på tændrøret/-ene.
13. Tag batteriet ud af chassiset, og lad det helt op. Se Afmontering af batteriet (side 41).

    Bemærk: Batterikabler må ikke være sluttet til batteripolerne under opbevaring.

    Vigtigt: **Batteriet skal være fuldt opladet for at undgå, at det fryser og beskadiges ved temperaturer på under 0°C. Et fuldt opladet batteri bevarer opladningen i cirka 50 dage ved temperaturer under 4° C.**
14. Kontroller og tilspænd alle bolte, møtrikker og skruer. Reparer eller udskift alle beskadigede dele.
15. Mal alle ridsede eller blotlagte metaloverflader.

    Bemærk: Maling kan købes hos en autoriseret serviceforhandler.
16. Opbevar maskinen i en ren, tør garage eller på et passende sted.
17. Tag nøglen ud af tændingskontakten, og læg den et sikkert sted, der er utilgængeligt for børn.
18. Tildæk maskinen for at beskytte den og holde den ren.

Bemærkninger:

Bemærkninger:

Europæisk erklæring om beskyttelse af privatlivets fred

De oplysninger, som Toro indsamler
Toro Warranty Company (Toro) respekterer dit privatliv. For at vi kan behandle dit garantikrav og kontakte dig i tilfælde af en produkttilbagekaldelse, beder vi dig dele visse oplysninger med os, enten direkte eller gennem din lokale Toro-virksomhed eller -forhandler.

Toros garantisystem hostes på servere i USA, hvor love om beskyttelse af privatlivets fred muligvis ikke yder samme beskyttelse, som gælder i dit land.

VED AT DELE DINE PERSONLIGE OPLYSNINGER MED OS GIVER DU DIT SAMTYKKE TIL BEHANDLING AF DINE PERSONLIGE OPLYSNINGER SOM BESKREVET I DENNE ERKLÆRING OM BESKYTTELSE AF PRIVATLIVETS FRED.

Toros brug af oplysninger
Toro kan bruge dine personlige oplysninger til at behandle garantikrav og kontakte dig i tilfælde af en produkttilbagekaldelse og til ethvert andet formål, som vi informerer dig om. Toro kan dele dine oplysninger med Toros søsterselskaber, forhandlere eller andre forretningspartnere i forbindelse med enhver af disse aktiviteter. Vi sælger ikke dine personlige oplysninger til andre virksomheder. Vi forbeholder os retten til at offentliggøre personlige oplysninger for at kunne overholde gældende lovgivning og efter anmodning fra relevante myndigheder med henblik på at kunne betjene vores systemer korrekt eller af hensyn til vores egen eller brugerens beskyttelse.

Opbevaring af dine personlige oplysninger
Vi opbevarer dine personlige oplysninger, så længe vi har behov for dem, til de formål, som de oprindeligt blev indsamlet til, eller til andre legitime formål (som f.eks. overholdelse af regler) eller som påkrævet af gældende lovgivning.

Toros forpligtelse i forbindelse med sikkerheden af dine personlige oplysninger
Vi tager rimelige forholdsregler for at beskytte sikkerheden af dine personlige oplysninger. Vi tager også forholdsregler for at opretholde nøjagtigheden og aktualiteten af personlige oplysninger.

Adgang til og korrigering af dine personlige oplysninger
Hvis du gerne vil gennemse eller ændre dine personlige oplysninger, kan du kontakte os pr. e-mail på legal@toro.com.

Forbrugerlovgivning i Australien

Forbrugere i Australien kan finde nærmere oplysninger om forbrugerlovgivningen i Australien i kassen eller hos den lokale Toro-forhandler.

Toros garanti

To års begrænset garanti

Fejl og produkter, der er dækket

The Toro Company og dets søsterselskab, Toro Warranty Company, garanterer i fællesskab i henhold til en aftale mellem dem, at dit Toro-produkt ("produktet") er frit for materialefejl og fejl i den håndværksmæssige udførelse i to år eller 1500 driftstimer*, hvad end der måtte indtræde først. Denne garanti gælder for alle produkter med undtagelse af dybdeluftere (se de separate garantierklæringer for disse produkter). Hvis der forekommer en fejl, som er dækket af garantien, vil vi reparere produktet uden omkostninger for dig. Dette inkluderer fejldiagnose, arbejdsløn, reservedele og transport. Denne garanti træder i kraft på den dato, produktet leveres til den person, som oprindeligt køber det i detailleddet.
* Produkt udstyret med timetæller.

Sådan får du udført service, der er dækket af garantien

Det påhviler dig at underrette produktforhandleren eller den autoriserede produktforhandler, som du har købt produktet hos, så snart du tror, der er opstået en fejl, som er dækket af garantien. Hvis du har brug for hjælp til at finde frem til en produktforhandler eller en autoriseret forhandler, eller hvis du har spørgsmål vedrørende dine rettigheder eller ansvar i henhold til garantien, kan du kontakte os her:

Toro Commercial Products Service Department
Toro Warranty Company
8111 Lyndale Avenue South
Bloomington, MN 55420-1196, USA

+1-952-888-8801 eller +1-800-952-2740
E-mail: commercial.warranty@toro.com

Ejerens ansvar

Du er som ejer af produktet ansvarlig for at udføre den vedligeholdelse og de justeringer, som er nødvendige i henhold til din *betjeningsvejledning*. Hvis du ikke udfører den nødvendige vedligeholdelse og de nødvendige justeringer, kan dette danne grundlag for at afvise en reklamation i henhold til garantien.

Genstande og fejl, der ikke er dækket

Det er ikke alle produktfejl eller funktionsfejl, der måtte opstå i garantiperioden, som udgør materialefejl eller fejl i den håndværksmæssige udførelse. Denne garanti dækker ikke følgende:

- Produktfejl, som er en følge af brug af ikke-originale Toro-reservedele eller af installation og brug af ekstra eller modificeret eller ikke-originalt Toro-tilbehør og -produkter. Der kan medfølge en separat garantierklæring fra producenten af sådanne enheder.
- Produktfejl, som er en følge af manglende udførelse af anbefalet vedligeholdelse og/eller justeringer. Undladelse af at udføre korrekt vedligeholdelse af Toro-produkterne i henhold til skemaet over anbefalet vedligeholdelse i *betjeningsvejledningen* kan danne grundlag for afvisning af et garantikrav.
- Produktfejl, der stammer fra brug af produktet på ødelæggende, uagtsom eller hensynsløs vis.
- Reservedele, som forbruges ved brug, medmindre de skønnes at være defekte. Eksempler på reservedele, som forbruges eller opbruges under normal betjening af produktet omfatter, men er ikke begrænset til, bremseklodser og -belægninger, koblingsbelægninger, skæreknive, knivcylindre, ruller og lejer (forseglede eller smørbare), bundknive, tændrør, styrehjul, lejer, dæk, filtre, remme samt visse sprøjtekomponenter såsom membraner, dyser og kontraventiler osv.
- Fejl, der forårsages af eksterne forhold. Forhold, der anses for at være eksterne forhold, omfatter, men er ikke begrænset til, vejr, opbevaringsforhold, forurening, brug af ikke-godkendte brændstoffer, kølevæsker, smøremidler, tilsætningsstoffer, gødningsmidler, vand eller kemikalier osv.
- Funktions- eller driftsfejl forårsaget af brændstoffer (f.eks. benzin, diesel eller biodiesel), der ikke overholder deres respektive branchestandarder.
- Normal støj, vibration, slid og ælde samt forringelse.
- Normalt slid omfatter, men er ikke begrænset til beskadigelse af sæder som følge af slitage eller afslidning, slid på malede overflader, ridsede mærkater eller vinduer osv.

Reservedele

Reservedele, der planmæssigt skal udskiftes i forbindelse med nødvendig vedligeholdelse, er kun dækket af garantien i tidsrummet frem til det planmæssige tidspunkt for udskiftning af den pågældende reservedel. Reservedele, der udskiftes i henhold til denne garanti, er dækket af garantien i den originale produktgarantis løbetid og bliver Toros ejendom. Toro træffer endelig beslutning om, hvorvidt en reservedel eller en samlet enhed skal repareres eller udskiftes. Toro har ret til at bruge fabriksrenoverede reservedele til reparationer, der er dækket af garantien.

Garanti på dybdeafladnings- og litium-ion-batterier:

Dybdeafladnings- og litium-ion-batterier kan levere et samlet, specificeret antal kilowatttimer i løbet af deres levetid. Brugs-, opladnings- og vedligeholdelsesteknikker kan forlænge eller forkorte den samlede batterilevetid. I takt med at batterierne i dette produkt forbruges, vil mængden af nyttigt arbejde mellem opladningsintervaller langsomt formindskes, indtil batteriet er helt faldt. Udskiftning af flade batterier efter almindeligt forbrug er produktejerens ansvar. Det kan være nødvendigt at udskifte batterier under produktets normale garantiperiode for ejerens regning.
Bemærk: (kun litium-ion-batteri): Et litium-ion-batteri har en garanti, der kun dækker delen og dækker forholdsmæssigt, med start i år 3 til år 5 baseret på driftstiden og de brugte kilowatttimer. Der findes flere oplysninger i *betjeningsvejledningen*.

Omkostninger til vedligeholdelse afholdes af ejeren

Motorjustering, smøring, rengøring og polering, udskiftning af filtre, kølevæske og udførelse af anbefalet vedligeholdelse er eksempler på normal service, som Toro-produkter kræver, og omkostninger i forbindelse hermed afholdes af ejeren.

Generelle betingelser

Det eneste retsmiddel, du har til rådighed i henhold til nærværende garanti, er reparation hos en autoriseret Toro-forhandler.

Hverken The Toro Company eller Toro Warranty Company er ansvarlig for indirekte-, hændelige- eller følgeskader i forbindelse med brugen af de Toro-produkter, der er dækket af nærværende garanti, herunder omkostninger eller udgifter til at fremskaffe erstatningsudstyr eller service i de perioder, der med rimelighed medgår i forbindelse med funktionsfejl eller manglende rådighed over produktet, mens der udføres reparationer i henhold til garantien. Bortset fra den emissionsgaranti, der er nævnt nedenfor, og kun såfremt denne måtte finde anvendelse, gives ingen anden udtrykkelig garanti. Alle underforståede garantier om salgbarhed og brugsegnethed er begrænset til denne udtrykkelige garantis varighed.

I visse stater er det ikke tilladt at fragå ansvar for hændelige- og følgeskader eller at begrænse tidsrummet for en underforstået garantis varighed, så ovenstående ansvarsfragåelser og begrænsninger gælder muligvis ikke for dig. Denne garanti giver dig bestemte juridiske rettigheder, men derudover kan du også have andre rettigheder, som varierer fra stat til stat.

Bemærk vedrørende motorgaranti:

Emissionskontrolsystemet på dit produkt kan være dækket at en separat garanti, som overholder de krav, der er fastsat af det amerikanske miljøbeskyttelsesagentur (Environmental Protection Agency, EPA) og/eller rådet for luftressourcer i Californien (California Air Resources Board, CARB). De timemæssige begrænsninger, der er anført ovenfor, gælder ikke for garantien på emissionskontrolsystemet. Der henvises til garantierklæringen om motoremissionsgaranti, som er vedlagt dit produkt eller er indeholdt i motorfabrikantens dokumentation, for yderligere oplysninger

Andre lande end USA og Canada

Kunder, som har købt Toro-produkter, der er eksporteret fra USA eller Canada, skal kontakte deres Toro-forhandler for at få en garantipolice, som gælder for deres land, provins eller stat. Såfremt du af en eller anden grund er utilfreds med din forhandlers service eller har problemer med at få oplysninger om garantien, bedes du kontakte Toro-importøren.

374-0253 Rev D