Form No. 3406-474 Rev E

Count on it.

Bruksanvisning

# Workman® MDX-arbetsfordon

**Modellnr 07235—Serienr 316000001 och högre**

**Modellnr 07235TC—Serienr 316000001 och högre**

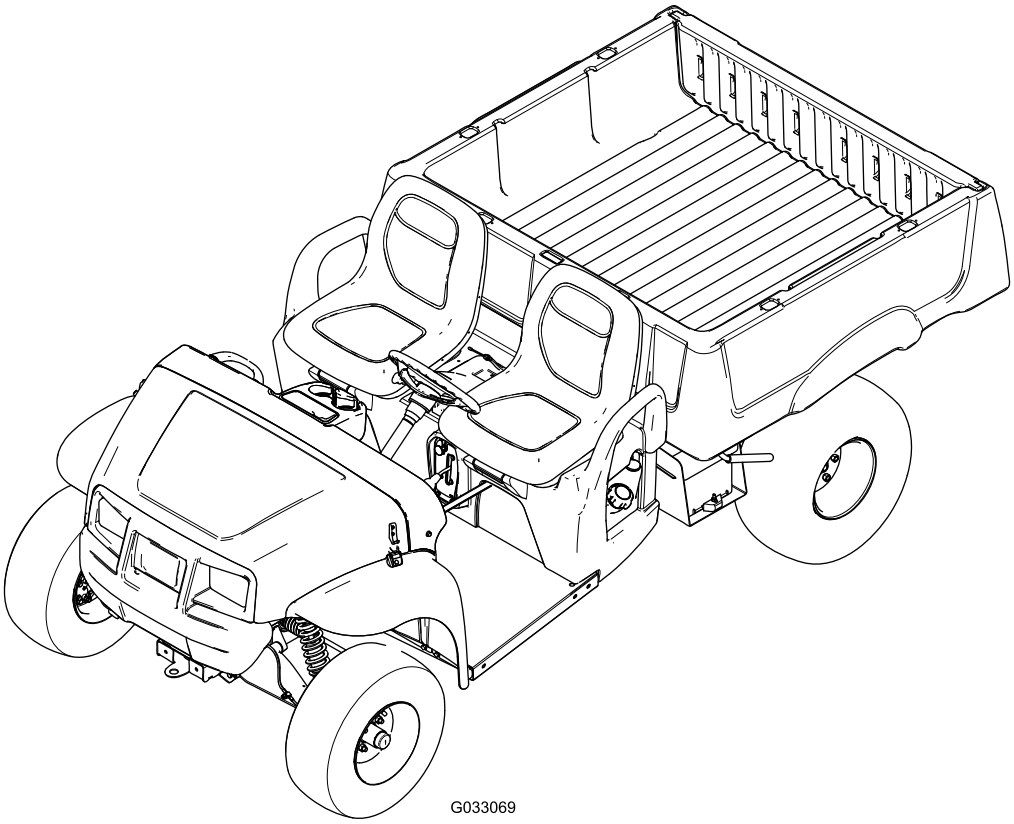


Registrera din produkt på www.Toro.com.
Översättning av originalet (SV)

*3406-474*

Produkten uppfyller alla relevanta europeiska direktiv. Mer information finns i produktens separata försäkran om överensstämmelse.

Det är ett brott mot avsnitt 4442 eller 4443 i Kaliforniens Public Resource Code att använda eller köra motorn på skogs-, busk- eller grästäckt mark om motorn inte är utrustad med en gnistsläckare som är i fullgott skick, vilket anges i avsnitt 4442, eller utan att motorn är konstruerad, utrustad och underhållen för att förhindra brand.

Detta tändningssystem överensstämmer med bestämmelserna i kanadensiska ICES-002

**Den bifogade *bruksanvisningen till motorn* tillhandahålls för information om den amerikanska miljömyndigheten EPA:s (US Environmental Protection Agency) och Kaliforniens lagstiftning om utsläppskontroll för emissionssystem, underhåll och garanti. Extra bruksanvisningar kan beställas från motortillverkaren.**

**⚠ VARNING**

**KALIFORNIEN**
**Proposition 65 Varning**

**Motoravgaserna från denna produkt innehåller kemikalier som av den amerikanska delstaten Kalifornien anses orsaka cancer, fosterskador eller andra fortplantningsskador.**

**Batteripoler och kabelanslutningar med tillbehör innehåller bly och blyföreningar, kemikalier som den amerikanska delstaten Kalifornien anser kan orsaka cancer och fortplantningsskador. Tvätta händerna efter hantering.**

# Introduktion

Läs den här informationen noga så att du lär dig att använda och underhålla produkten på rätt sätt, och för att undvika person- och produktskador. Du är ansvarig för att produkten används på ett korrekt och säkert sätt.

Kontakta gärna Toro direkt på www.Toro.com för att få information om produkter och tillbehör, hjälp att hitta en återförsäljare eller för att registrera din produkt.

Kontakta en auktoriserad återförsäljare eller Toros kundservice och ha produktens modell- och serienummer till hands om du har behov av service, Toro originaldelar eller ytterligare information. Figur 1 visar var du finner produktens modell- och serienummer. Skriv in numren i det tomma utrymmet.

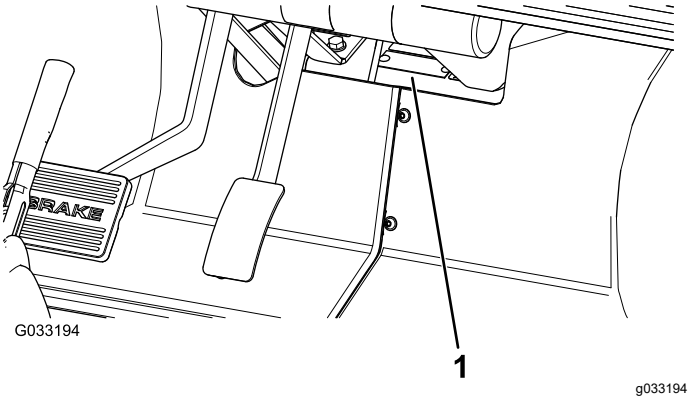


**Figur 1**

1. Plats för modell- och serienummer

**Modellnr** _____

**Serienr** _____

I den här bruksanvisningen anges potentiella risker och alla säkerhetsmeddelanden har markerats med en varningssymbol (Figur 2), som anger fara som kan leda till allvarliga personskador eller dödsfall om föreskrifterna inte följs.

g000502

**Figur 2**

1. Varningssymbol

Två ord används också i den här bruksanvisningen för att markera information. **Viktigt** anger speciell teknisk information och **Observera** anger allmän information värd att notera.

© 2021—The Toro® Company
8111 Lyndale Avenue South
Bloomington, MN 55420



Kontakta oss på www.Toro.com.
Tryckt i USA
Med ensamrätt

# Innehåll


Säkerhet ..... 4
Säker användning ..... 4
Arbetsledarens ansvar ..... 4
Före körning ..... 4
Säker bränslehantering ..... 4
Körning ..... 5
Underhåll ..... 7
Säkerhets- och instruktionsdekaler ..... 8
Montering ..... 10
1 Montera ratten (endast modell 07235TC) ..... 10
2 Ansluta batteriet (endast modell 07235TC) ..... 10
3 Kontrollera vätskenivåerna och däckens lufttryck ..... 11
4 Läs bruksanvisningen och titta på materialet för säkerhetsutbildning ..... 12
5 Polera bromsarna ..... 12
Produktöversikt ..... 13
Reglage ..... 13
Specifikationer ..... 16
Redskap/tillbehör ..... 16
Körning ..... 17
Säkerheten främst ..... 17
Använda lastlådan ..... 17
Utföra kontroller före start ..... 19
Kontrollera bromsvätskenivån ..... 19
Kontrollera oljenivån i motorn ..... 20
Kontrollera däcktrycket ..... 21
Fylla på bränsle ..... 21
Starta motorn ..... 22
Stanna maskinen ..... 22
Parkera maskinen ..... 22
Köra in en ny maskin ..... 23
Lasta lastlådan ..... 23
Transportera maskinen ..... 23
Bogsera maskinen ..... 24
Dra ett släp ..... 24
Underhåll ..... 25
Rekommenderat underhåll ..... 25
Kontrollista för dagligt underhåll ..... 26
Förberedelser för underhåll ..... 27
Underhålla maskinen under speciella arbetsförhållanden ..... 27
Förberedelse för maskinunderhåll ..... 27
Lyfta maskinen ..... 27
Öppna huven ..... 28
Smörjning ..... 28
Smörja maskinen ..... 28
Smörja de främre hjullagren ..... 29
Motorunderhåll ..... 31
Serva luftfiltret ..... 31
Serva motoroljan ..... 32
Serva tändstiften ..... 33
Underhålla bränslesystemet ..... 34
Kontrollera bränsleledningar och anslutningar ..... 34
Byta ut bränslefiltret ..... 34
Serva kolkanistern ..... 35
Underhålla elsystemet ..... 38
Serva batteriet ..... 38
Byta säkringar ..... 40
Underhåll av strålkastarna ..... 40
Underhålla drivsystemet ..... 42
Underhåll av däcken ..... 42
Inspektera styr- och upphängningskomponenterna ..... 42
Justera framhjulens skränkning och lutning utåt ..... 43
Kontrollera växellådsvätskans nivå ..... 44
Byta ut växellådsvätskan ..... 44
Kontroll och justering av friläget ..... 45
Underhåll av primärdrivkopplingen ..... 46
Underhålla kylsystemet ..... 46
Rengöra motorns kylarområden ..... 46
Underhålla bromsarna ..... 47
Kontrollera bromsarna ..... 47
Justera parkeringsbromshandtaget ..... 47
Justera bromskablarna ..... 47
Byta bromsvätska ..... 48
Underhålla remmarna ..... 48
Serva drivremmen ..... 48
Reglera startgeneratorremmen ..... 49
Underhåll av chassit ..... 49
Justera lastlådans spärrhakar ..... 49
Rengöring ..... 50
Tvätta maskinen ..... 50
Förvaring ..... 50

# Säkerhet

Felaktig användning eller felaktigt underhåll från förarens eller ägarens sida kan leda till personskador. För att minska risken för skador ska du alltid följa dessa säkerhetsanvisningar och uppmärksamma varningssymbolen. Symbolen betyder **Var försiktig**, **Varning**, eller **Fara** – anvisning för personsäkerhet. Om anvisningarna inte följs kan det leda till personskador eller dödsfall.

Maskinen uppfyller kraven i standarden SAE J2258.

***Viktigt:*** **Uppgifter om överensstämmelse med tillämpliga CE-direktiv finns i den försäkran som medföljer maskinen.**

# Säker användning

***Viktigt:*** **Denna maskin är främst utformad som ett terrängfordon och är inte avsedd för frekvent bruk på allmän väg.**

**Vid användning av maskinen på allmän väg ska alla trafikbestämmelser följas och extrautrustning som kan vara obligatorisk enligt lag, t.ex. lampor, blinkers och skylt för att indikera långsamt gående fordon (LGF), krävs.**

Denna maskin har konstruerats och testats för att vara säker när den används och underhålls på rätt sätt. Riskkontroll och förebyggande av olyckor är beroende av maskinens konstruktion och inställningar, men även på förarens uppmärksamhet, ansvarskänsla och utbildning samt underhåll och förvaring av maskinen. Felaktig användning eller felaktigt underhåll av maskinen kan leda till personskador eller dödsfall.

Denna maskin är annorlunda att hantera än en personbil eller lastbil. Ta därför god tid på dig att bekanta dig med maskinen.

Alla redskap som kan användas med maskinen tas inte upp i den här bruksanvisningen. Se den specifika *bruksanvisningen* som medföljer varje redskap för ytterligare säkerhetsanvisningar.

**Följ nedanstående säkerhetsföreskrifter för att minska denna risk för skador eller dödsfall:**

# Arbetsledarens ansvar

Se till att förarna får grundlig utbildning och bekantar sig med *bruksanvisningen* och alla dekaler på maskinen.

# Före körning

- Maskinen är endast konstruerad för **en förare** och **en passagerare** i det säte som tillhandahållits av tillverkaren. Transportera **aldrig** någon annan passagerare på maskinen.
- Bekanta dig ordentligt med reglagen och lär dig att stänga av motorn snabbt.
- Kör **aldrig** maskinen om du är trött, sjuk eller påverkad av alkohol, läkemedel eller droger.
- Ha alltid på dig rejäla, halkfria skor. Bär inte löst sittande plagg, sätt upp långt hår och använd inte smycken.
- Låt **aldrig** barn använda maskinen. Låt **aldrig** vuxna använda maskinen utan ordentliga anvisningar. Endast utbildade och auktoriserade personer får köra denna maskin.
- Var alltid uppmärksam på var kringstående befinner sig.
- Håll alla skydd, skyddsanordningar och dekaler på plats. Om ett skydd eller en säkerhetsanordning inte fungerar eller om en dekal är oläslig ska detta åtgärdas innan maskinen får köras.
- Undvik att köra maskinen när det är mörkt, i synnerhet i okända områden. Kör försiktigt och använd strålkastarna om du måste köra i mörker.
- Kontrollera alltid alla komponenter på maskinen och samtliga redskap innan du använder maskinen. **Sluta använda maskinen** om något är fel. Kontrollera att problemet har åtgärdats innan maskinen eller redskapet används igen.
- Använd endast maskinen utomhus eller i ett välventilerat utrymme.

# Säker bränslehantering

- Var mycket försiktig när du hanterar bränsle så att du undviker personskador och materiella skador. Bränsle är mycket brandfarligt och ångorna är explosiva.
- Rök inte i närheten av maskinen.
- Använd en godkänd bränsledunk som inte är tillverkad av metall.
- Statisk elektricitet kan antända bensinångor i ojordade bränsledunkar. Fyll aldrig på dunkar inuti ett fordon eller på lastbilsflak eller släp med plastklädsel. Ta bort bränsledunken från maskinflaket och placera den på marken på behörigt avstånd från maskinen före påfyllning.
- Munstycket ska hållas i kontakt med dunken under påfyllning. Ta bort eventuell utrustning från maskinflaket före bränslepåfyllningen. Använd inte ett munstyckes låsöppningsenhet.
- Ta aldrig bort tanklocket eller fyll på olja när motorn är igång.

- Låt motorn svalna före bränslepåfyllning.
- Fyll aldrig på bränsle i maskinen inomhus.
- Förvara aldrig maskinen eller bränslebehållaren i närheten av en öppen låga, gnista eller tändlåga, t.ex. på en varmvattenberedare eller någon annan anordning.
- Lasta av maskinen från lastbilen eller släpet och fyll på bensin när den står på marken. Fyll hellre på maskinen från en dunk än med munstycket på en bensinpump om det inte är möjligt att lasta av maskinen från släpet.
- Om du spiller bränsle på kläderna måste du byta dem omedelbart.
- Fyll inte på bränsletanken för mycket. Sätt tillbaka tanklocket och dra åt det ordentligt.

# Körning

- Föraren och passageraren ska förbli sittande så länge maskinen är i rörelse. Föraren ska om möjligt hålla bägge händerna på ratten, och passageraren ska använda de avsedda handtagen. Håll alltid armar och ben innanför maskinens stomme.
- Kör långsammare och gör mindre tvära svängar när du har en passagerare. Tänk på att din passagerare kanske inte kan förutse när du ska bromsa eller svänga och kan vara oförberedd på det. Låt aldrig passagerare åka i lådan eller på redskapen.
- Lasta aldrig för mycket på maskinen. Namnplåten (under instrumentbrädans mitt) visar maskinens lastbegränsningar. Överfyll aldrig redskapen och överskrid aldrig maskinens maximala bruttovikt (GVW).
- Om maskinen inte körs på ett säkert sätt kan följden bli olyckor, vältning och allvarliga personskador som i värsta fall kan vara livshotande. Kör försiktigt. Observera följande för att minska risken för vältolyckor eller förlorad kontroll:
  - Kör mycket försiktigt, sänk hastigheten och håll ordentligt avstånd runt sandbunkrar, diken, bäckar, ramper, okända områden eller andra riskfyllda platser.
  - Se upp för hål och andra dolda faror.
  - Kör inte maskinen i sluttningar vars lutning överstiger 18 eller 32,5 %. Var försiktig när du använder maskinen i sluttningar. Kör i normala fall rakt uppför och nedför sluttningar. Sänk farten när du gör tvära svängar eller när du svänger i sluttningar. Undvik att svänga på sluttande underlag där detta är möjligt.
  - Var extra försiktig när du kör maskinen på våta underlag, vid högre hastigheter eller med full last. Bromstiden ökar med full last.
  - Undvik att stanna och starta plötsligt. Växla inte från backläge till framåtläge eller vice versa utan att först stanna helt och hållet.
  - Försök inte att svänga tvärt eller göra plötsliga manövrar eller andra farliga åtgärder som kan leda till att du förlorar kontrollen över maskinen.
  - Se till att ingen står bakom maskinen vid tippning och inte tippa lasten på någons fötter. Frigör flakskyddets spärrhakar på sidan av lådan, ej baktill.
  - Håll kringstående på behörigt avstånd. Titta bakåt och kontrollera att ingen befinner sig bakom maskinen innan du börjar backa. Backa långsamt.
  - Se upp för trafik när du kör nära eller korsar vägar. Lämna alltid företräde för fotgängare och andra maskiner. Ge alltid tecken när du ska svänga eller stanna tillräckligt tidigt så att andra vet vad du tänker göra. Följ alla trafikregler och bestämmelser.
  - Kör aldrig maskinen i eller i närheten av områden där det finns damm eller ångor i luften som är explosiva. Maskinens el- och avgassystem kan frambringa gnistor som kan antända explosiva material.
  - Se alltid upp för och undvik lågt överhängande delar som trädgrenar, dörrkarmar, gångbroar osv. Kontrollera att det alltid finns tillräckligt med utrymme över dig så att både maskinen och ditt huvud går fria.
  - Om du skulle vara osäker på vad som gäller för säker körning ska du **avbryta arbetet** och fråga din arbetsledare.
- Innan du kliver ner från sätet:
  - Ställ maskinen på en plan yta.
  - Sänk flaket.
  - Stanna motorn och vänta tills alla rörliga delar har stannat.
  - Lägg i parkeringsbromsen.
  - Ta ut nyckeln ur tändningslåset.
- Rör inte motorn, växellådan, kylaren, ljuddämparen eller ljuddämparens grenrör när motorn är igång eller strax efter att den har stängts av, eftersom dessa delar kan vara så varma att du bränner dig.
- Om maskinen vibrerar onormalt ska du omedelbart stanna den, stänga av motorn, vänta tills alla rörliga delar har stannat och sedan undersöka om det finns skador. Reparera alla skador innan du återupptar arbetet.
- Blixtnedslag kan leda till allvarliga personskador eller dödsfall. Använd inte maskinen om det blixtrar i området. Sök skydd.

## Bromsa

- Sakta ned maskinen innan du närmar dig ett hinder. Detta ger dig extra tid att stanna eller vända. Om du kör på ett hinder kan du och din passagerare skadas. Dessutom kan maskinen och dess innehåll skadas.
- Fordonets bruttovikt (GVW) påverkar din förmåga att stanna och/eller svänga. Tunga laster och redskap gör det svårare att stanna eller svänga med maskinen. Ju tyngre last, desto längre tid tar det att stanna.
- Sänk maskinens hastighet om lastlådan har avlägsnats och maskinen inte har utrustats med något redskap. Bromsegenskaperna ändras och snabba stopp kan få bakhjulen att låsa sig, vilket påverkar din kontroll över maskinen.
- Gräs och trottoarer blir mycket halare när de är våta. Det kan ta två till fyra gånger så lång tid att stanna på vått underlag som på torrt underlag. Om du kör genom djupt vatten som gör bromsarna våta kommer bromsarna inte fungera ordentligt förrän de är torra. Om du har kört genom vatten ska du testa bromsarna för att kontrollera att de fungerar som de ska. Om de inte gör det ska du köra långsamt på plant underlag samtidigt som du trampar lätt på bromspedalen. Detta torkar ut bromsarna.

## Köra i sluttningar

**⚠ VARNING**

**Körning i sluttning kan göra att maskinen välter eller rullar bakåt, eller att du får motorstopp och förlorar fart i sluttningen. Detta kan leda till personskador.**

- **Kör inte maskinen i väldigt branta sluttningar.**
- **Öka inte farten snabbt och tvärbromsa inte när du backar nedför en sluttning, i synnerhet inte med last.**
- **Om motorn stannar eller om du tappar framfart i en sluttning ska du backa långsamt rakt nedför sluttningen. Försök aldrig att vända maskinen.**
- **Kör sakta och försiktigt i sluttningar.**
- **Undvik att svänga i sluttningar.**
- **Minska maskinens last och sänk hastigheten.**
- **Undvik att stanna i sluttningar, i synnerhet med last.**

Följ dessa säkerhetsåtgärder när du kör maskinen i en sluttning:

- Sakta ner innan du börjar köra uppför eller nedför en sluttning.
- Om du får motorstopp eller börjar förlora fart när du kör uppför en sluttning ska du gradvis ansätta bromsarna och långsamt backa rakt nedför sluttningen.
- Det kan vara farligt att svänga när du kör uppför eller nedför en sluttning. Om du måste svänga när du kör i en sluttning ska detta göras långsamt och försiktigt. Gör aldrig skarpa eller snabba svängar.
- Tunga laster påverkar stabiliteten. Minska lastens vikt och sänk färdhastigheten när du kör i sluttningar eller om lasten har en hög tyngdpunkt. Surra fast lasten i maskinens lastlåda så att den inte glider. Var extra försiktig när du transporterar laster som glider lätt (t.ex. vätska, sten och sand).
- Undvik att stanna i sluttningar, i synnerhet med last. Det tar längre tid att stanna i nedförsbacke än att stanna på ett jämnt underlag. Om du måste stanna maskinen bör du undvika plötsliga hastighetsförändringar, vilka kan leda till att maskinen tippar eller rullar bakåt. Tvärbromsa inte om du rullar bakåt eftersom detta kan få maskinen att välta.
- Vi rekommenderar starkt att du monterar den vältskyddssats som finns som tillval innan du kör i kuperad terräng.

## Köra i ojämn terräng

Sänk maskinens hastighet och minska maskinens last när du kör i ojämn terräng, på kuperad mark samt nära trottoarkanter, hål och andra plötsliga terrängförändringar. Lasten kan glida och göra maskinen ostadig.

**⚠ VARNING**

**Plötsliga förändringar i terräng kan orsaka hastig rörelse av ratten, vilket kan resultera i hand- och armskador.**

- **Sänk hastigheten när du kör i ojämn terräng och nära trottoarkanter.**
- **Fatta tag löst i ratten med tummarna vända uppåt. Håll på rattens ytterkanter och inte på dess ”ekrar”.**

## Lastning och tippning

- Överskrid inte maskinens märkkapacitet när du kör med en last i lastlådan, vid bogsering av en släpvagn eller bägge, se Specifikationer (sida 16).
- Var försiktig när du använder maskinen i sluttningar eller i ojämn terräng, i synnerhet när du kör med en last i lastlådan, vid bogsering av en släpvagn eller bägge.

- Tänk på att maskinens stabilitet och manövrering reduceras när lasten i lastlådan är bristfälligt fördelad.
- Om du transporterar överdimensionerade laster i lastlådan ändras maskinens stabilitet.
- Maskinens styrning, bromsning och stabilitet påverkas när du transporterar en last och materialets vikt inte kan bindas fast vid maskinen, som t.ex. vätska i en stor tank.

**⚠ VARNING**

**Lådans vikt kan vara tung. Händer eller andra kroppsdelar kan krossas.**

- **Håll undan händer och andra kroppsdelar när du sänker ned lådan.**
- **Material får inte tippas på kringstående.**

- Tippa aldrig en lastad lastlåda när maskinen står i sidled i en sluttning. Ändringen av viktfördelningen kan få maskinen att välta.
- Vid körning med tung last i lastlådan ska du sänka hastigheten och beräkna tillräcklig bromssträcka. Tvärbromsa inte. Var extra försiktig i sluttningar.
- Tänk på att tunga laster ökar din bromssträcka och minskar din förmåga att svänga snabbt utan att välta med fordonet.
- Det bakre lastutrymmet är endast avsett för laster, inte för passagerare.
- Lasta aldrig för mycket på maskinen. Namnplåten (under instrumentbrädans mitt) visar maskinens lastbegränsningar. Överfyll aldrig redskapen och överskrid aldrig maskinens maximala bruttovikt (GVW).

# Underhåll

- Parkera maskinen på ett plant underlag, lägg i parkeringsbromsen, stäng av motorn och ta ut nyckeln ur tändningslåset innan du servar eller justerar maskinen för att förhindra oavsiktlig start av motorn.
- Arbeta aldrig under ett upphöjt flak utan att sätta flakstödet under den helt utdragna cylinderstaven.
- Se till att alla hydraulledningskopplingar är åtdragna och att alla hydraulslangar och -ledningar är i gott skick innan du trycksätter systemet.
- Innan du kopplar ur eller utför något arbete på hydraulsystemet ska du eliminera allt tryck i systemet genom att stänga av motorn, slå om tömningsventilen från höjning till sänkning och/eller sänka lådan och redskapen. Sätt reglaget för fjärrstyrd hydraulik i flytläget. Om lådan måste vara i upphöjt läge ska den säkras med stöttor.
- Håll samtliga muttrar, bultar och skruvar ordentligt åtdragna för att se till att hela maskinen är i gott skick.
- Minska brandrisken genom att hålla området runt motorn fritt från fett, gräs, löv och smutsansamlingar.
- Om motorn måste vara igång för att ett visst underhåll ska kunna utföras ska klädesplagg, händer, fötter och andra kroppsdelar hållas borta från motorn och alla rörliga delar. Håll kringstående på avstånd.
- Övervarva inte motorn genom att ändra varvtalsregulatorns inställningar. Högsta tillåtna motorvarvtal är 3 650 varv/minut. Be en auktoriserad Toro-återförsäljare att kontrollera motorns maxhastighet med en varvräknare för att garantera dess säkerhet och noggrannhet.
- Vid eventuellt behov av större reparationer eller assistans kontaktar du en auktoriserad Toro-återförsäljare.
- Köp alltid Toros originalreservdelar och tillbehör för att försäkra optimal prestanda och säkerhet. Det kan medföra fara att använda reservdelar och tillbehör från andra tillverkare. Ändringar av maskinen kan påverka dess funktion, prestanda, hållbarhet och användning, och kan leda till personskador och innebära livsfara. Sådan användning kan göra att garantin från Toro® upphör att gälla.

# Säkerhets- och instruktionsdekaler

Säkerhetsdekalerna och säkerhetsinstruktionerna är fullt synliga för föraren och finns nära alla potentiella farozoner. Ersätt dekaler som har skadats eller saknas.

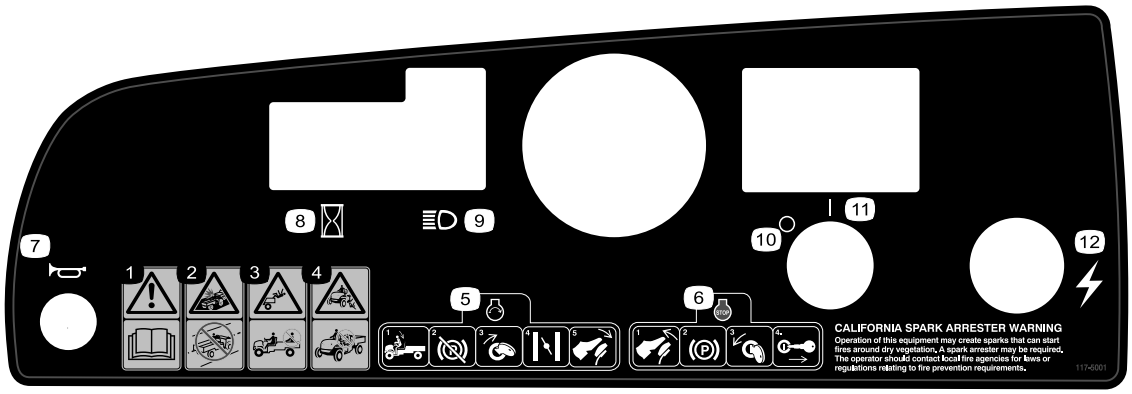


decal117-5001

**117-5001**

1. Varning – läs *bruksanvisningen*.
2. Kollisionsrisk – maskinen är inte tillverkad för att köras på allmänna gator, vägar eller motorvägar.
3. Fallrisk – kör inte passagerare på lastflaket.
4. Fallrisk – låt inte barn köra maskinen.
5. Så här startar du motorn: Sitt i förarsätet, koppla ur parkeringsbromsen, slå PÅ tändningen, dra ut chokereglaget (vid behov) och trampa ned gaspedalen.
6. Så här stänger du av motorn: Släpp upp pedalen, koppla in parkeringsbromsen, stäng AV tändningen och ta ut nyckeln ur tändningslåset.
7. Signalhorn
8. Timmätare
9. Strålkastare
10. Ström — av
11. Ström — på
12. Elkraft (kraftuttag)

decal121-9775

**121-9775**

1. Varning – läs *bruksanvisningen* och se till att få utbildning innan du använder maskinen.
2. Varning – bär hörselskydd.
3. Brandrisk – stäng av motorn innan tankning.
4. Vältrisk – kör sakta på eller över sluttningar. Sväng långsamt. Kör inte fortare än 31 km/h och kör sakta när du transporterar last eller kör i ojämn terräng.
5. Risk för att falla av, risk för att slita av händer eller fötter – skjutsa inte passagerare på flaket, skjutsa inte fler än en passagerare och håll inte händer eller fötter utanför maskinen under arbete.

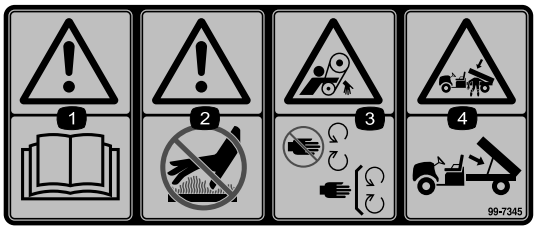


decal99-7345

**99-7345**

1. Varning – läs *bruksanvisningen*.
2. Varm yta/risk för brännskador – håll dig på behörigt avstånd från den varma ytan.
3. Risk för att fastna i rem – håll avståndet till rörliga delar. Kontrollera att alla skydd sitter på plats.
4. Risk för krosskador, lastlåda – använd stöttan för att stödja lastflaket.

---

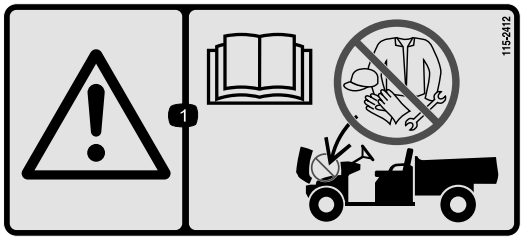


decal115-2412

**115-2412**

1. Varning – läs *bruksanvisningen*; ingen förvaring.

---

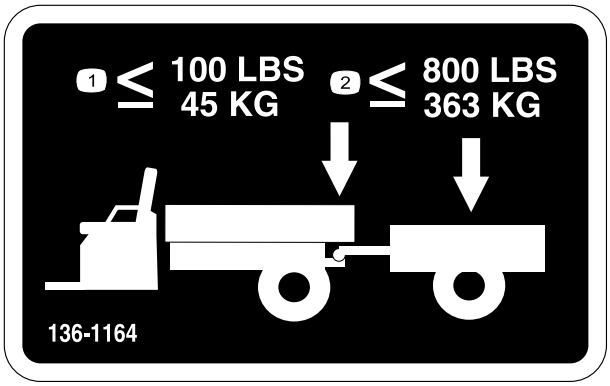


decal136-1164

**136-1164**

1. Bogserögelvikten får inte överstiga 45 kg.
2. Lasten får inte överstiga 363 kg.

---

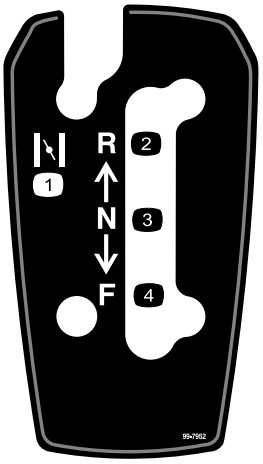


decal99-7952

**99-7952**

1. Choke
2. Back
3. Neutral
4. Framåt

---

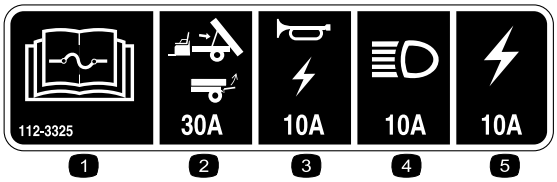


decal112-3325

**112-3325**

1. Information om säkringar finns i *bruksanvisningen*.
2. Lyft/flakskydd (30 A)
3. Signalhorn/kraftuttag (10 A)
4. Strålkastare (15 A)
5. Maskinsäkring (20 A)

---

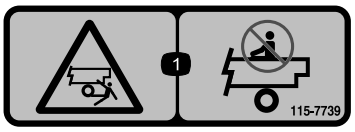


decal115-7739

**115-7739**

1. Fallrisk och risk för krosskador på kringstående – kör inga passagerare på maskinen

---

# Montering

## Lösa delar

Använd diagrammet nedan för att kontrollera att alla delar finns med.

| Tillvägagångssätt | Beskrivning | Antal | Användning |
|---|---|---|---|
| 1 | Ratt<br>Rattskydd<br>Låsmutter (½ tum)<br>Bricka (½ tum)<br>Dammskydd | 1<br>1<br>1<br>1<br>1 | Montera ratten (endast modell 07235TC). |
| 2 | Inga delar krävs | – | Ansluta batteriet (endast modell 07235TC). |
| 3 | Inga delar krävs | – | Kontrollera vätskenivåerna och däckens lufttryck. |
| 4 | Bruksanvisning<br>Bruksanvisning till motorn<br>Material för säkerhetsutbildning<br>Registreringskort<br>Kontrollblankett före leverans<br>Kvalitetscertifikat<br>Nyckel | 1<br>1<br>1<br>1<br>1<br>1<br>2 | Läs bruksanvisningen och titta på utbildningsmaterialet innan du använder maskinen. |
| 5 | Inga delar krävs | – | Polera (kör in) bromsarna. |

**Obs:** Vänster och höger sida på maskinen är lika med förarens vänstra respektive högra sida vid normal körning.

# 1

# Montera ratten (endast modell 07235TC)

### Delar som behövs till detta steg:

| | |
|---|---|
| 1 | Ratt |
| 1 | Rattskydd |
| 1 | Låsmutter (½ tum) |
| 1 | Bricka (½ tum) |
| 1 | Dammskydd |

## Tillvägagångssätt

1. Ta i förekommande fall bort kåpan från rattnavet (Figur 3).
2. Ta bort låsmuttern (½ tum) från styraxeln (Figur 3).
3. Skjut på ratten, dammskyddet och brickan (½ tum) på styraxeln (Figur 3).
4. Fäst ratten på axeln med låsmuttern (½ tum) och dra åt den till 27–34 N·m.
5. Montera kåpan på ratten (Figur 3).

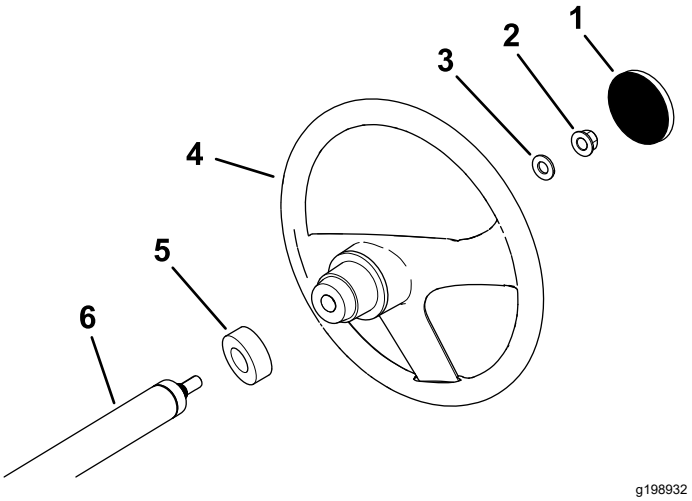


**Figur 3**

1. Rattskydd
2. Låsmutter (½ tum)
3. Bricka (½ tum)
4. Ratt
5. Dammskydd
6. Styraxel

# 2

# Ansluta batteriet (endast modell 07235TC)

**Inga delar krävs**

## Tillvägagångssätt

**⚠ VARNING**

**Felaktig dragning av batterikablarna kan skada maskinen och kablarna samt orsaka gnistor. Gnistorna kan få batterigaserna att explodera, vilket kan leda till personskador.**

- **Lossa alltid batteriets minuskabel (svart) innan du lossar pluskabeln (röd).**
- **Anslut alltid pluskabeln (röd) först.**

1. Kläm batterikåpan för att frigöra flikarna från batterilådan (Figur 4).

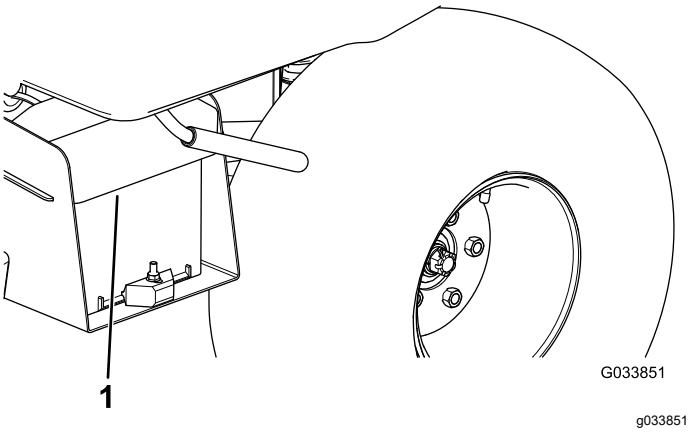


**Figur 4**

1. Batterikåpa

2. Ta bort batterikåpan från batterilådan (Figur 4).
3. Anslut batteriets röda pluskabel till plusanslutningen (+) på batteriet och fäst kabeln med skruvarna och muttrarna (Figur 5).

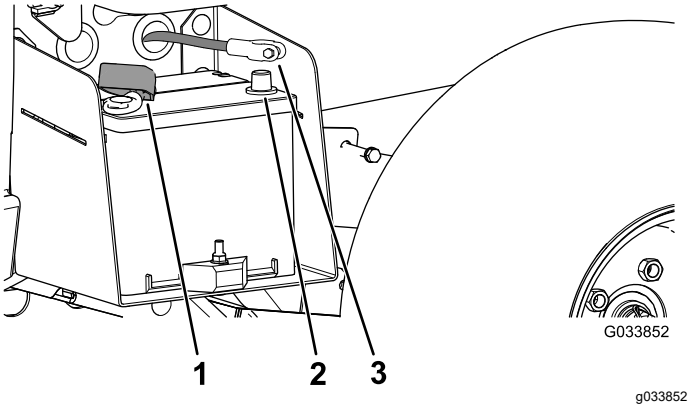


**Figur 5**

1. Isoleringskåpa (batteriets pluskabel)
2. Batteriets minuspol
3. Batteriets minuskabel

4. Trä isoleringskåpan över pluspolen.

   **Obs:** Isoleringskåpan används för att förhindra en eventuell kortslutning mot jord.

5. Anslut batteriets svarta minuskabel till minusanslutningen (–) på batteriet och fäst kabeln med skruvar och muttrar.
6. Rikta in batterikåpan mot batterilådan (Figur 4).
7. Kläm ihop batterikåpan, rikta in flikarna mot batterilådan och släpp batterikåpan (Figur 4).

# 3

# Kontrollera vätskenivåerna och däckens lufttryck

**Inga delar krävs**

## Tillvägagångssätt

1. Kontrollera motoroljenivån både före och efter motorn körs för första gången. Se Kontrollera oljenivån i motorn (sida 20).
2. Kontrollera bromsvätskenivån innan motorn körs för första gången. Se Kontrollera bromsvätskenivån (sida 19).
3. Kontrollera vätskenivån i växellådan innan motorn körs för första gången. Se Kontrollera växellådsvätskans nivå (sida 44).
4. Kontrollera lufttrycket i däcken. Se Kontrollera däcktrycket (sida 21).

# 4

# Läs bruksanvisningen och titta på materialet för säkerhetsutbildning

**Delar som behövs till detta steg:**

| | |
|---|---|
| 1 | *Bruksanvisning* |
| 1 | Bruksanvisning till motorn |
| 1 | Material för säkerhetsutbildning |
| 1 | Registreringskort |
| 1 | *Kontrollblankett före leverans* |
| 1 | Kvalitetscertifikat |
| 2 | Nyckel |

## Tillvägagångssätt

- Läs *bruksanvisningen* och motorbruksanvisningen.
- Titta på materialet för säkerhetsutbildning.
- Fyll i registreringskortet.
- Fyll i *Kontrollblankett före leverans*.
- Kontrollera *kvalitetscertifikatet*.

# 5

# Polera bromsarna

**Inga delar krävs**

## Tillvägagångssätt

Polera (kör in) bromsarna innan du använder maskinen, för att garantera bästa prestanda för bromssystemet.

1. Kör maskinen i högsta hastighet och ansätt bromsarna så att den stannar snabbt, men utan att bromsarna låser sig.
2. Upprepa detta tio gånger, men vänta i en minut mellan stoppen så att du inte överhettar bromsarna.

   ***Viktigt:*** **Detta är mest effektivt om maskinen har 227 kg last.**

# Produktöversikt

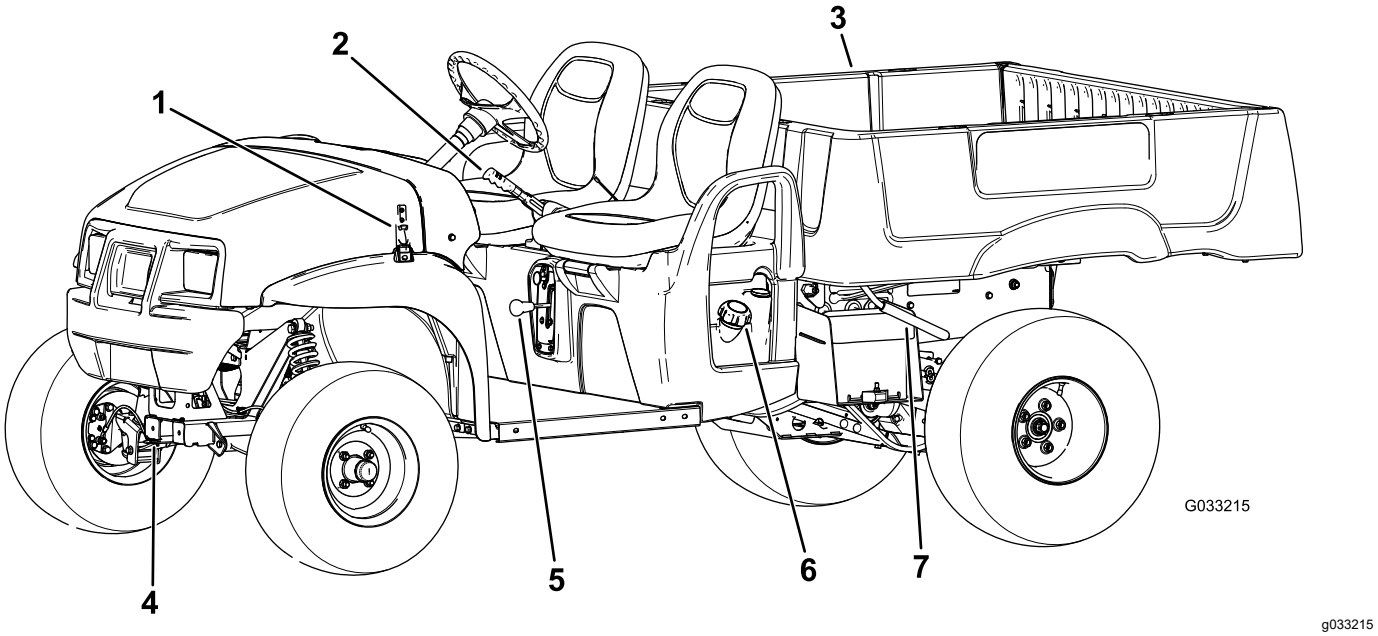


**Figur 6**

1. Motorhuvsspärr
2. Parkeringsbromshandtag
3. Lastlåda
4. Bogserögla
5. Växelväljare
6. Tanklock
7. Spak för lastlåda

# Reglage

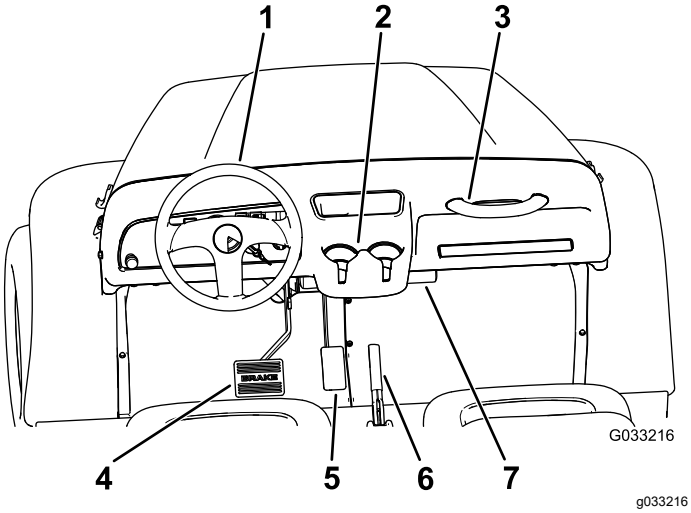


**Figur 7**

1. Ratt
2. Mugghållare
3. Passagerarhandtag
4. Bromspedal
5. Gaspedal
6. Parkeringsbromsspak (mittkonsol)
7. Förvaringsrör för *bruksanvisning*

## Gaspedal

Med hjälp av gaspedalen (Figur 7) kan du variera maskinens körhastighet. Tryck ned gaspedalen för att starta motorn. Om du trycker ned pedalen längre ökar hastigheten. Om du släpper pedalen saktar maskinen ned och motorn stängs av.

**Obs:** Maxhastigheten framåt är 26 km/h.

## Bromspedal

Använd bromspedalen för att stanna eller sakta farten på maskinen (Figur 7).

**⚠ VAR FÖRSIKTIG**

**Användning av en maskin med slitna eller felinställda bromsar kan leda till personskador.**

**Om bromspedalen förflyttar sig till inom 2,5 cm från maskinens golvplatta ska bromsarna justeras eller repareras.**

## Parkeringsbromsspak

Parkeringsbromsspaken sitter mellan sätena (Figur 6 och Figur 7). När du stänger av motorn ska du koppla in parkeringsbromsen för att undvika oavsiktlig maskinrörelse. Koppla in parkeringsbromsen genom att dra spaken uppåt. Du kopplar ur parkeringsbromsen genom att föra spaken nedåt.

## Choke

Choken sitter under och till höger om förarsätet. Dra ut choken för att starta en kall motor (Figur 8). Reglera choken så att motorn går jämnt när den har startats. Flytta choken till det AVSTÄNGDA läget när motorn har värmts upp.

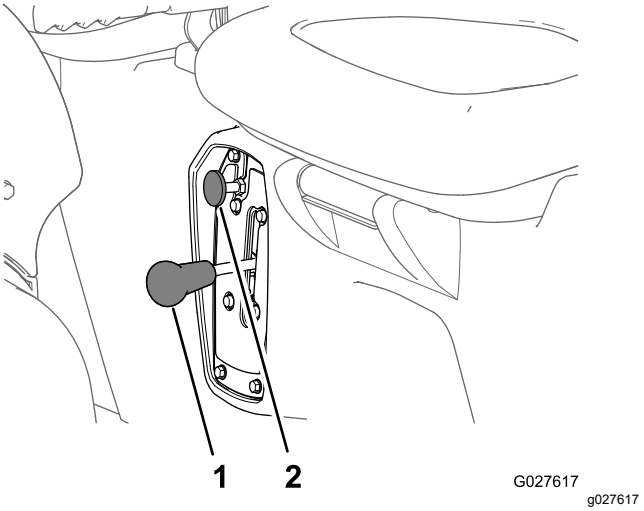


**Figur 8**

1. Växelväljare
2. Chokereglage

## Växelväljare

Växelväljaren är placerad mellan sätena, nedanför parkeringsbromsspaken. Växelväljaren har tre lägen: FRAMÅT, BAKÅT och NEUTRALLÄGE (Figur 8).

**Obs:** Motorn startas och körs i samtliga tre lägen.

***Viktigt:*** **Stanna alltid maskinen innan du växlar.**

## Signalhornsknapp

**Endast modell 07235TC**

Signalhornsknappen sitter i det nedre vänstra hörnet på instrumentbrädan (Figur 9). Tryck på signalhornsknappen när du vill använda signalhornet.

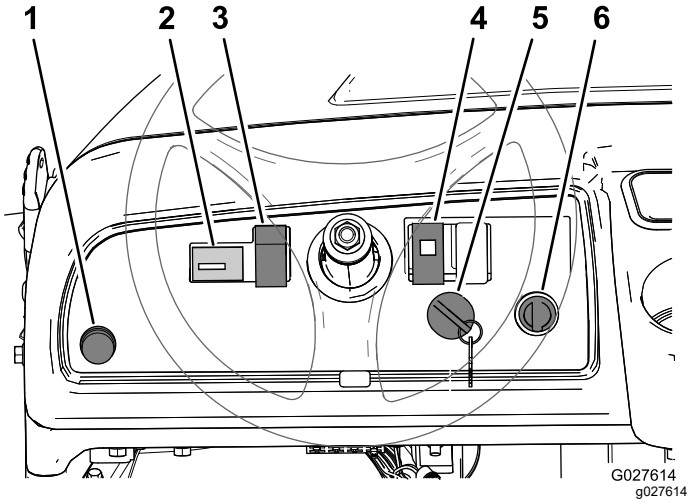


**Figur 9**

1. Signalhornsknapp (modell 07235TC)
2. Timmätare
3. Ljusomkopplare
4. Oljetryckslampa
5. Tändningslås
6. Eluttag

## Ljusomkopplare

Ljusomkopplaren sitter till vänster om rattstången (Figur 9). Använd denna omkopplare för att slå på strålkastarna. För omkopplaren uppåt för att slå på ljuset och nedåt för att slå av det.

## Timmätare

Timmätaren sitter till vänster om ljusomkopplaren (Figur 9). Timmätaren visar det sammanlagda antalet timmar som motorn har gått. Den startar när tändningsnyckeln vrids till PÅ-läget eller när motorn går.

## Oljetryckslampa

Oljetryckslampan sitter till höger om rattstången (Figur 9). Oljetryckslampan varnar föraren om oljetrycket i motorn sjunker så lågt att det blir farligt att använda maskinen. Om lampan tänds och förblir tänd ska du stänga av motorn och kontrollera oljenivån i motorn. Fyll på olja i motorn vid behov. Se Serva motoroljan (sida 32).

**Obs:** Oljetryckslampan kan blinka – detta är normalt och kräver ingen åtgärd.

## Tändningslås

Tändningslåset (Figur 9) används för att köra och stänga av maskinen och har två lägen: PÅ och AV. Vrid nyckeln medsols till det PÅSLAGNA läget när du vill starta och använda maskinen. Stäng av motorn genom att vrida nyckeln motsols till det AVSTÄNGDA läget när maskinen har stannat. Ta ut nyckeln ur tändningslåset varje gång du lämnar maskinen.

## Kraftuttag

Kraftuttaget sitter till höger om tändningslåset (Figur 9). Använd det för att driva extra elutrustning på 12 V.

## Bränslemätare

Bränslemätaren (Figur 10) sitter bredvid påfyllningslocket på bränsletanken, på maskinens vänstra sida. Mätaren visar mängden bränsle i tanken.

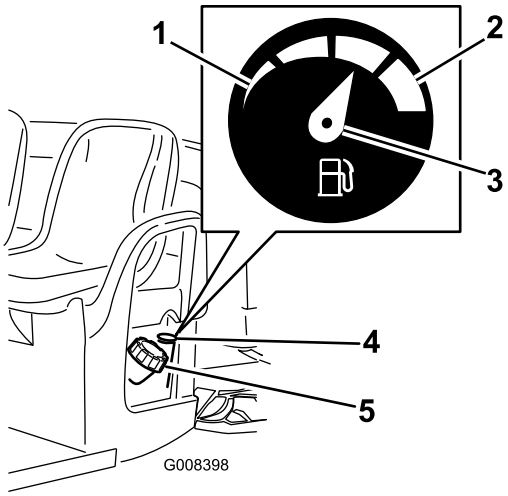


g008398

**Figur 10**

1. Tom
2. Full
3. Nål
4. Bränslemätare
5. Tanklock

## Passagerarhandtag

Passagerarhandtagen sitter till höger om instrumentbrädan och på utsidan av varje säte (Figur 11).

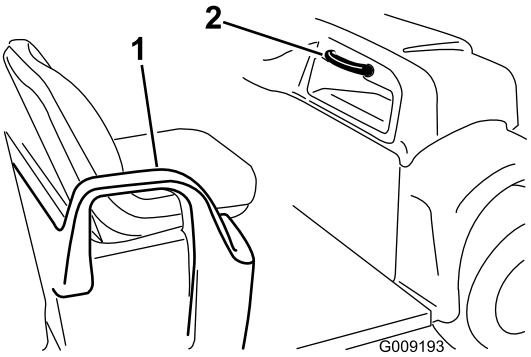


g009193

**Figur 11**

1. Handtag (höftskydd)
2. Passagerarhandtag

# Specifikationer

**Obs:** Delarnas mått och utseende kan ändras utan föregående meddelande.

| | |
|---|---|
| Grundvikt | Torr 544 kg |
| Märkkapacitet (på jämnt underlag) | 749 kg totalt, inklusive en förare på 90,7 kg och en passagerare på 90,7 kg, last, bogseröglans vikt, släpets bruttovikt, tillbehör och redskap |
| Fordonets maximala bruttovikt (på plant underlag) | 1 292 kg totalt, inklusive alla vikter som räknas upp ovan |
| Maximal lastkapacitet (på plant underlag) | 567 kg totalt, inklusive bogseröglans vikt och släpets bruttovikt |
| Bogserkapacitet:<br>Standardkrok<br>Dragkrok för tung drift | <br>Bogseröglans vikt är 45 kg, släpets maxvikt är 363 kg<br>Bogseröglans vikt är 45 kg, släpets maxvikt är 544 kg |
| Total bredd | 150 cm |
| Total längd | 303 cm |
| Markfrigång | 25 cm fram utan last eller förare, 18 cm bak utan last eller förare |
| Hjulbas | 206 cm |
| Spårvidd (centrumlinje till centrumlinje) | 125 cm fram, 120 cm bak |
| Lastlådans längd | 117 cm på insidan, 133 cm på utsidan |
| Lastlådans bredd | 125 cm på insidan, 150 cm på utsidan av de formpressade stänkskärmarna |
| Lastlådans höjd | 25 cm på insidan |

# Redskap/tillbehör

Det finns ett urval av godkända Toro-redskap och -tillbehör som du kan använda för att förbättra och utöka maskinens kapacitet. Kontakta en auktoriserad serviceverkstad eller återförsäljare eller gå till www.Toro.com för att se en lista över alla godkända redskap och tillbehör.

# Körning

**Obs:** Vänster och höger sida på maskinen är lika med förarens vänstra respektive högra sida vid normal körning.

## Säkerheten främst

Läs alla säkerhetsanvisningar och symboler i avsnittet om säkerhet noga. Att känna till denna information kan hjälpa dig och kringstående att undvika skada.

**⚠ FARA**

**Körning på vått gräs eller i branta sluttningar kan orsaka slirning eller förlust av kontrollen.**

**Hjul som glider över en kant kan orsaka vältolyckor, vilket kan resultera i allvarliga skador, dödsfall eller drunkning.**

**Följ dessa anvisningar för att undvika att förlora kontrollen och välta maskinen:**

- **Använd inte maskinen nära stup eller vattendrag.**
- **Minska hastigheten och var ytterst försiktig på sluttningar.**
- **Undvik att svänga plötsligt eller snabbt ändra hastighet.**

**⚠ VAR FÖRSIKTIG**

**Denna maskin ger ljudnivåer som kan orsaka hörselskador vid längre arbetspass.**

**Använd hörselskydd när du kör maskinen.**

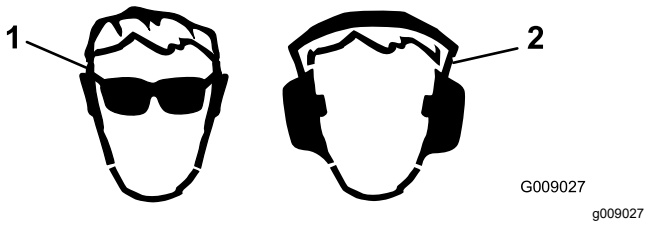


**Figur 12**

1. Använd ögonskydd.
2. Använd hörselskydd.

# Använda lastlådan

## Höja lastlådan

**⚠ VARNING**

**En upplyft låda kan falla och skada personer som arbetar under den.**

- **Sätt alltid upp lådan med stöttan innan du påbörjar arbetet under den.**
- **Ta bort eventuellt lastmaterial från lådan innan du lyfter den.**

**⚠ VARNING**

**Om maskinen körs med lastlådan i upphöjt läge kan maskinet lättare tippa eller välta. Lådans konstruktion kan skadas om lådan är upphöjd medan maskinen används.**

- **Kör maskinen med lastlådan nedfälld.**
- **Sänk ned lastlådan när du har tömt den.**

**⚠ VAR FÖRSIKTIG**

**Om lasten ligger i den bakre delen av lastlådan när du lossar spärrarna kan lådan tippa och oväntat öppnas, vilket kan medföra att du eller andra skadas.**

- **Placera om möjligt lasten mitt i lastlådan.**
- **Håll ned lastlådan och kontrollera att ingen lutar sig över lådan eller står bakom den när du lossar spärrarna.**
- **Ta bort all last från lådan innan du lyfter upp lådan för underhåll av maskinen.**

1. Lyft upp spaken på lådans båda sidor och lyft upp boxen (Figur 13).

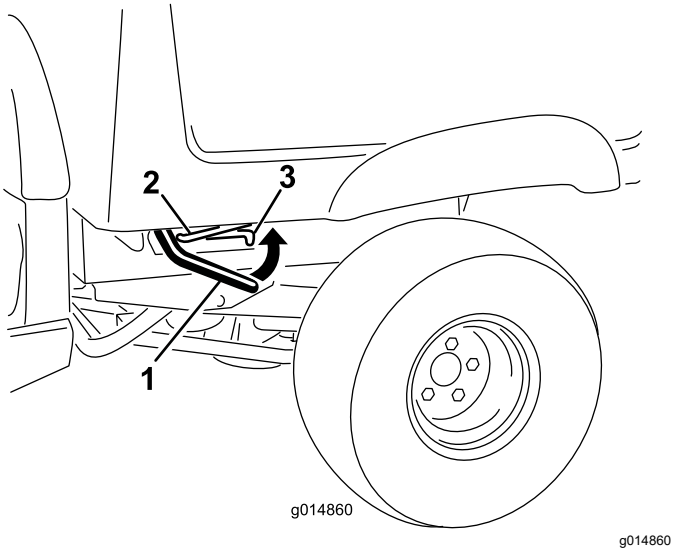


**Figur 13**

1. Spak
2. Stötta
3. Skåra

2. Säkra lådan genom att skjuta in stöttan i skåran (Figur 14).

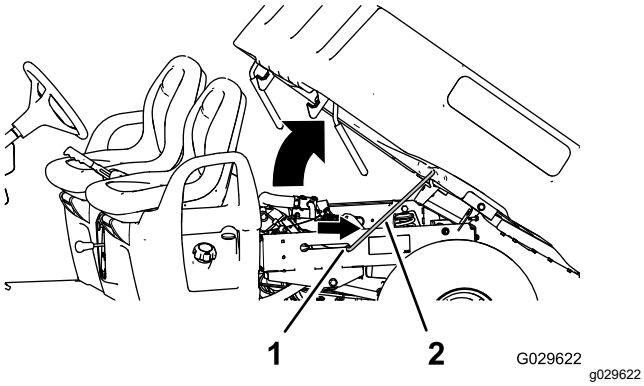


**Figur 14**

1. Skåra
2. Stötta

## Sänka ned lastlådan

**⚠ VARNING**

**Lådans vikt kan vara tung. Händer eller andra kroppsdelar kan krossas.**

**Håll undan händer och andra kroppsdelar när du sänker ned lådan.**

1. Höj upp lastlådan något genom att lyfta upp låsspärren (Figur 13).
2. Dra ut stöttan ur skåran (Figur 14).
3. Sänk ned lådan tills den låses säkert på plats (Figur 14).

## Öppna flakskyddet

1. Kontrollera att lastlådan är nedfälld och spärrad.
2. Lyft upp med hjälp av handtaget på flakskyddets bakpanel (Figur 15).

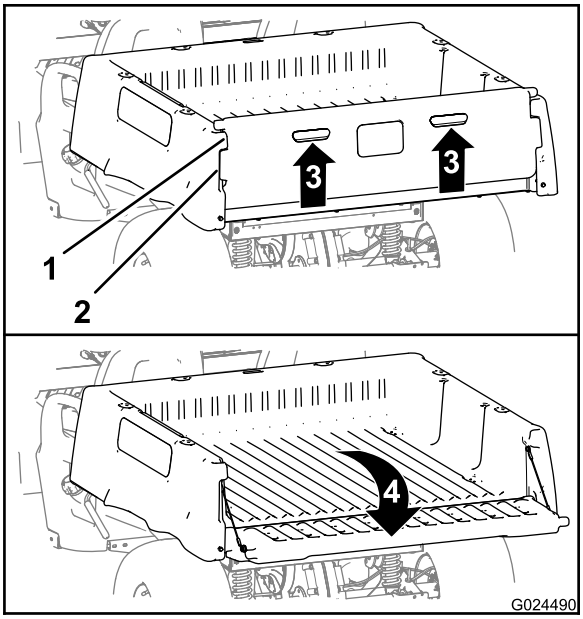


**Figur 15**

1. Flakskyddets fläns (lastlåda)
2. Låsfläns (flakskydd)
3. Lyft upp (handtag)
4. Fäll bakåt och nedåt

3. Rikta in flakskyddets låsflänsar efter öppningarna mellan lastlådans flakskyddsflänsar (Figur 15).
4. Fäll flakskyddet bakåt och nedåt (Figur 15).

## Stänga flakskyddet

Om du har lastat av löst material som sand, sten eller träflis från maskinens lastlåda så kan en del av materialet ha fastnat i området kring flakskyddets gångjärn. Utför följande innan du stänger flakskyddet.

1. Använd dina händer för att ta bort så mycket av materialet som möjligt från området kring gångjärnen.
2. Fäll flakskyddet till cirka 45 graders läge (Figur 16).

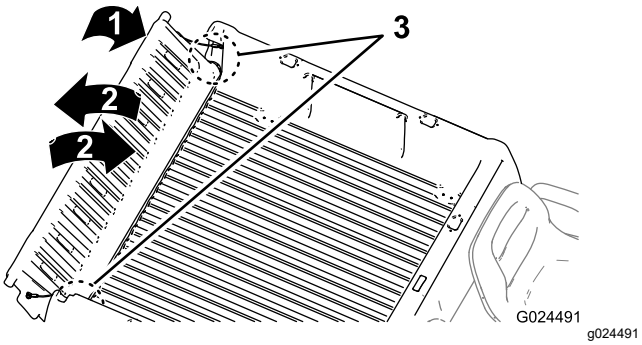


**Figur 16**

1. Fäll flakskyddet till cirka 45 graders läge.
2. Fäll flakskyddet fram och tillbaka flera gånger.
3. Område kring gångjärnen

3. Skaka flakskyddet med korta rörelser för att vrida det framåt och bakåt flera gånger (Figur 16).

   **Obs:** Detta hjälper dig att få bort material från området kring gångjärnen.

4. Sänk ned flakskyddet och kontrollera om det finns material kvar runt gångjärnen.
5. Upprepa steg 1 till 4 tills allt material är borta från området runt gångjärnen.
6. Fäll flakskyddet uppåt och framåt tills flakskyddets låsflänsar är i linje med flakskyddsfördjupningen i lastlådan (Figur 15).

   **Obs:** Fäll flakskyddet framåt eller bakåt för att rikta in flakskyddets låsflänsar efter de vertikala öppningarna mellan lastlådans flakskyddsflänsar.

7. Fäll flakskyddet bakåt tills det sitter på plats bak på lastlådan (Figur 15).

   **Obs:** Flakskyddets låsflänsar hakas fast ordentligt i lastlådans flakskyddsflänsar.

# Utföra kontroller före start

**Serviceintervall:** Varje användning eller dagligen
Kontrollera följande varje dag innan du börjar använda maskinen:

- Kontrollera bromsvätskenivån och fyll på med specificerad bromsvätska vid behov. Se Kontrollera bromsvätskenivån (sida 19).
- Kontrollera motoroljan och fyll på med specificerad olja vid behov. Se Kontrollera oljenivån i motorn (sida 20).
- Kontrollera lufttrycket i däcken. Se Kontrollera däcktrycket (sida 21).
- Kontrollera bromsen.
- Kontrollera att lamporna fungerar.
- Vrid ratten åt höger och vänster för att kontrollera styrreaktionen.
- Undersök maskinen och kontrollera att det inte finns oljeläckor, lösa delar eller andra synliga brister.

  **Obs:** Stäng av motorn och vänta tills samtliga rörliga delar har stannat innan du kontrollerar om det finns oljeläckor, lösa delar, annat slitage eller övriga skador.

Om något av ovanstående inte fungerar korrekt meddelar du en mekaniker eller kontrollerar med din arbetsledare innan du börjar använda maskinen för dagen. Din arbetsledare kanske vill att du dagligen ska kontrollera andra saker. Ta reda på vilka ansvarsområden du har.

# Kontrollera bromsvätskenivån

**Serviceintervall:** Varje användning eller dagligen
Kontrollera bromsvätskenivån innan motorn startas första gången.

**Typ av bromsvätska:** DOT 3

1. Parkera maskinen på ett plant underlag, lägg i parkeringsbromsen, stäng av motorn och ta ut nyckeln ur tändningslåset.
2. Lyft upp motorhuven så att du kommer åt huvudbromscylindern och behållaren (Figur 17).

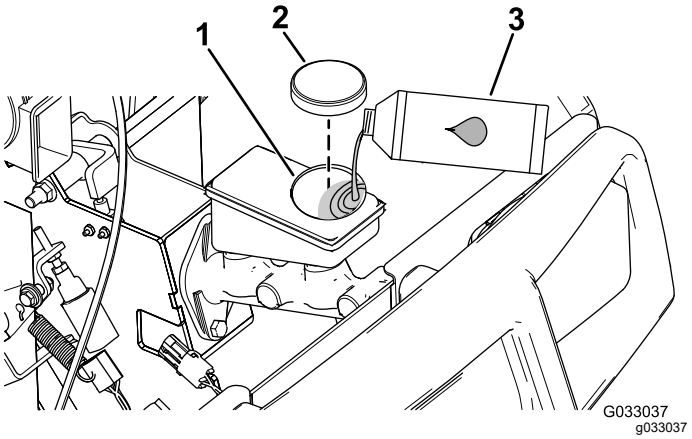


**Figur 17**

1. Påfyllningsrör (behållare)
2. Tanklock
3. DOT 3-bromsvätska

3. Titta på markeringen på sidan av vätskebehållaren (Figur 18).

   **Obs:** Nivån bör ligga ovanför miniminivålinjen.

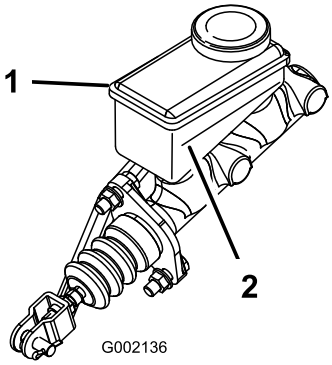


g002136

**Figur 18**

1. Bromsvätskebehållare
2. Miniminivålinje

4. Utför följande om vätskenivån är låg:
   A. Rengör området kring tanklocket och ta av locket (Figur 17).
   B. Tillsätt DOT 3-bromsvätska i behållaren tills vätskenivån är ovanför miniminivålinjen (Figur 18).

      **Obs:** Fyll inte på för mycket i bromsvätska i behållaren.
   C. Sätt tillbaka behållarens lock (Figur 17).
5. Stäng motorhuven på maskinen.

# Kontrollera oljenivån i motorn

**Serviceintervall:** Varje användning eller dagligen
Kontrollera oljenivån i motorn innan du startar motorn.

## Kontrollera oljenivån i motorn

**Obs:** Maskinen levereras med olja i vevhuset. Oljenivån måste dock kontrolleras innan motorn startas första gången och även efteråt.

**Oljetyp:** Renad olja (API-service SF, SG, SH, SJ eller högre)

**Viskositet:** Se tabellen nedan

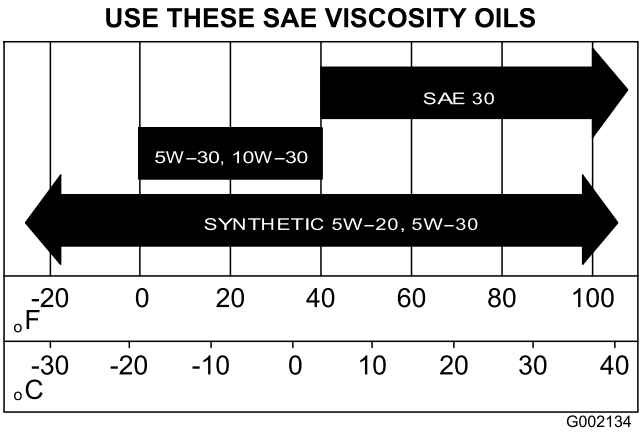


g002134

**Figur 19**

1. Parkera maskinen på ett plant underlag, lägg i parkeringsbromsen, stäng av motorn och ta ut nyckeln ur tändningslåset.
2. Höj upp lastlådan, se Höja lastlådan (sida 17).
3. Använd en trasa och gör rent runt oljestickan och dess lock (Figur 20) så att smuts inte kan ramla ner i påfyllningsröret och skada motorn.

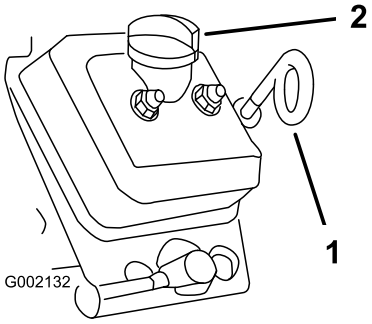


g002132

**Figur 20**

1. Oljesticka (öglan nedåt)
2. Påfyllningslock (påfyllningsrör)

4. Ta bort oljestickan och torka av änden (Figur 20).
5. Stick ner oljestickan helt i påfyllningsröret och se till att den sitter fast ordentligt (Figur 20).
6. Dra ut oljestickan och titta på änden.
7. Om oljenivån är låg tar du ur oljestickan och fyller på specificerad olja i påfyllningsröret för att höja nivån till markeringen Full på oljestickan.

   **Obs:** Fyll sakta på oljan och kontrollera oljenivån med jämna mellanrum under tiden. **Fyll inte på för mycket olja i motorn.**
8. Sätt tillbaka påfyllningslocket (Figur 20).
9. Sätt ned oljestickan så att den sitter ordentligt (Figur 20).

   ***Viktigt:*** **Kontrollera att oljestickans ögla pekar nedåt.**

10. Sänk ned lastlådan. Se Sänka ned lastlådan (sida 18).

# Kontrollera däcktrycket

**Serviceintervall:** Varje användning eller dagligen

**Lufttrycket i fram- och bakdäcken ska vara** 0,55–1,03 bar.

***Viktigt:*** **Överskrid inte det maximala lufttrycket som anges på däckets sida.**

**Obs:** Vilket lufttryck som krävs i däcken bestäms av hur mycket last som du ska transportera.

1. Kontrollera lufttrycket i däcken.

   **Obs:** Lufttrycket i fram- och bakdäcken ska vara 0,55–103 bar.

   - Använd ett lägre lufttryck i däcken för lättare laster, för att minska markkompakteringen, för en jämnare körning och för att minimera däckavtrycken på marken.
   - Använd ett högre lufttryck i däcken för transport av tyngre laster i högre hastigheter.

2. Justera vid behov lufttrycket i däcken genom att fylla på eller tappa ur luft.

# Fylla på bränsle

- Använd endast ren och färsk (ej äldre än 30 dagar) blyfri bensin med oktantal 87 eller högre för bästa resultat (klassificeringsmetod (R+M)/2).
- **Etanol**: Bensin som innehåller upp till 10 % etanol (gasohol) eller 15 % MTBE (metyl-tertiär-butyleter) baserat på volym är godkänd. Etanol och MTBE är inte samma sak. Bensin med 15 % etanol (E15) baserat på volym får inte användas. **Använd aldrig bensin som innehåller mer än 10 % etanol baserat på volym**, t.ex. E15 (innehåller 15 % etanol), E20 (innehåller 20 % etanol) eller E85 (innehåller upp till 85 % etanol). Användning av ej godkänd bensin kan leda till prestandaproblem och/eller skador på motorn som eventuellt inte omfattas av garantin.
- **Använd inte** bensin som innehåller metanol.
- **Förvara inte** bränsle i bränsletanken eller i en bränsledunk under vintern om inte en stabiliserare används.
- **Tillför inte** olja i bensinen.

**⚠ FARA**

**Under vissa förhållanden är bränsle extremt brandfarligt och mycket explosivt. Brand eller explosion i bränsle kan orsaka brännskador och materiella skador.**

- **Fyll på tanken på en öppen plats utomhus, när motorn är kall. Torka upp utspillt bränsle.**
- **Fyll aldrig på bränsletanken i en sluten släpvagn.**
- **Fyll inte tanken helt full. Fyll bränsletanken med bränsle tills nivån ligger 25 mm under påfyllningsrörets nedersta del. Det tomma utrymmet behövs för bränslets expansion.**
- **Rök aldrig när du handskas med bensin och håll dig borta från öppen eld eller platser där bensinångor kan antändas av gnistor.**
- **Förvara bränslet i en godkänd dunk och håll den utom räckhåll från barn. Köp aldrig mer bränsle än vad som går åt inom en månad.**
- **Kör inte utan att ha hela avgassystemet på plats och i väl fungerande skick.**

**⚠ FARA**

**Under vissa förhållanden kan statisk elektricitet frigöras vid tankning och orsaka gnistor som kan antända bensinångorna. Brand eller explosion i bränsle kan orsaka brännskador och materiella skador.**

- **Ställ alltid bränsledunkar på marken en bit bort från maskinen före påfyllning.**
- **Fyll inte på bränsledunkar inuti ett fordon eller på lastbilsflak eller släp, eftersom plastmattor och liknande kan isolera dunken och förlänga urladdningstiden för statisk elektricitet.**
- **Lasta om möjligt av bränsledrivna maskiner från lastbilen eller släpet och tanka när hjulen står på marken.**
- **Fyll hellre på maskinen från en dunk än med munstycket på en bränslepump om det inte är möjligt att lasta av maskinen från lastbilen eller släpet.**
- **Om tankning måste ske från en bensinpump ska pumpmunstycket hela tiden ha kontakt med kanten på bränsletankens eller dunkens öppning tills tankningen är klar.**

## Fylla på bränsletanken

Bränsletanken rymmer cirka 26,5 liter.

1. Stäng av motorn och lägg i parkeringsbromsen.
2. Rengör området runt tanklocket (Figur 21).

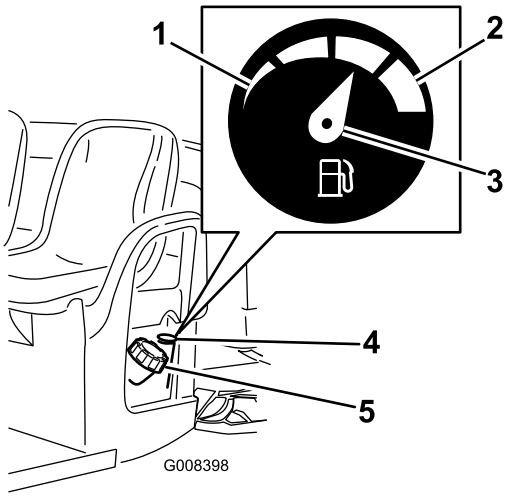


g008398

**Figur 21**

1. Tom
2. Full
3. Nål
4. Bränslemätare
5. Tanklock

3. Ta av tanklocket.
4. Fyll tanken till ungefär 25 mm från tankens överkant (nedanför påfyllningsrörets smalare del).

   **Obs:** Det tomma utrymmet behövs för bensinens expansion. **Fyll inte på bränsletanken för mycket**.
5. Skruva på locket ordentligt.
6. Torka upp eventuellt utspillt bränsle.

# Starta motorn

***Viktigt:*** **Försök inte att putta på eller bogsera maskinen för att få igång den.**

1. Sätt dig i förarsätet, sätt i nyckeln i tändningslåset och vrid den medsols till det PÅSLAGNA läget.

   **Obs:** Om maskinen är utrustad med säkerhetslarm som tillval och växelväljaren flyttas till BACKLÄGET när tändningslåset är i det PÅSLAGNA läget, ljuder en summersignal för att varna föraren om att maskinen befinner sig i backläge.
2. Flytta växelväljaren till önskad färdriktning för maskinen.
3. Koppla ur parkeringsbromsen genom att trycka ned parkeringsbromsspaken.
4. Trampa långsamt ned gaspedalen.

   **Obs:** Om motorn är kall trycker du ned gaspedalen halvvägs, håller den där och drar ut chokehandtaget till det PÅSLAGNA läget. När motorn har värmts upp för du tillbaka chokehandtaget till det AVSTÄNGDA läget.

# Stanna maskinen

***Viktigt:*** **Använd fotbromsarna för att stanna maskinen i en sluttning och lägg i parkeringsbromsen för att hålla kvar den på plats. Om gaspedalen används för att orsaka motorstopp i sluttningen kan maskinen skadas.**

1. Ta bort foten från gaspedalen.
2. Ansätt bromsarna genom att långsamt trampa ned bromspedalen tills maskinen har stannat helt.

   **Obs:** Bromssträckan kan variera beroende på maskinens last och hastighet.

# Parkera maskinen

1. Stanna maskinen på ett plant underlag genom att trycka ned fotbromspedalen.
2. Koppla in parkeringsbromsen genom att dra upp spaken.

3. Vrid tändningsnyckeln motsols till det AVSTÄNGDA läget.
4. Ta ut nyckeln ur tändningslåset.

# Köra in en ny maskin

**Serviceintervall:** Efter de första 100 timmarna—Utför riktlinjerna i Köra in en ny maskin.

Utför riktlinjerna i Köra in en ny maskin för tillbörlig maskinprestanda och lång maskinlivslängd.

- Se till att bromsarna har körts in. Se 5 Polera bromsarna (sida 12).
- Kontrollera vätske- och motoroljenivåerna regelbundet. Var uppmärksam vid tecken på att maskinen eller dess delar håller på att överhettas.
- Låt motorn värma upp i ca 15 sekunder om den är kall när du startar den innan du använder maskinen.
- Variera maskinens hastighet under arbetets gång. Undvik snabba starter och stopp.
- Det behövs ingen särskild inkörningsolja för motorn. Originaloljan är samma typ som ska användas vid vanliga oljebyten.
- Se Underhåll (sida 25) för eventuella specialkontroller vid låganvändning.
- Kontrollera inställningen av den främre fjädringen och justera vid behov. Se Justera framhjulens skränkning och lutning utåt (sida 43).

# Lasta lastlådan

Tillämpa följande riktlinjer vid lastning av lastlådan och användning av maskinen:

- Notera maskinens viktkapacitet och begränsa vikten på den last du transporterar i lastlådan enligt Specifikationer (sida 16) och enligt dekalen med maskinens bruttovikt.

  **Obs:** Tillåten last gäller endast när maskinen används på plant underlag.
- Minska vikten på den last du transporterar i lastlådan när du kör i sluttningar och ojämn terräng.
- Minska vikten på den last du transporterar när materialet har en hög tyngdpunkt, t.ex. staplar med tegelstenar, timmer eller säckar med gödningsmedel. Fördela lasten så lågt som möjligt och säkerställ att lasten inte försämrar sikten bakåt vid användning av maskinen.
- Centrera lasten genom att lasta lastlådan så här:

  Fördela vikten i lastlådan jämnt mellan sidorna.

  ***Viktigt:*** **Lastlådan tippar lättare om den bara lastas på en sida.**

  ***Viktigt:*** **Fördela vikten i lastlådan jämnt mellan fram- och bakkanten. Om du placerar lasten bakom bakaxeln reduceras framhjulens dragkraft, vilket kan göra att du förlorar kontrollen över manövreringen eller att maskinen välter.**
- Var extra försiktig när du transporterar överdimensionerade laster i lastlådan, i synnerhet om du inte kan centrera den överdimensionerade lastens vikt i lastlådan.
- Stuva om möjligt lasten genom att binda fast den i lastlådan så att den inte glider.
- Vid transport av vätska i en stor tank (t.ex. en spruttank) ska du vara försiktig i upp- och nedförsbackar, vid plötsliga hastighetsförändringar och stopp samt vid körning på ojämnt underlag.

Lastlådan rymmer 0,37 $m^3$ . Mängden (volymen) material som kan placeras i lådan utan att maskinens lastskala överstigs kan variera stort beroende på materialets densitet. En fylld (struken) låda med våt sand väger till exempel cirka 680 kg, vilket överstiger den tillåtna lasten med 113 kg. En fylld (struken) låda med trä väger däremot 295 kg, vilket är inom tillåtet lastvärde.

Se tabellen nedan för lastvolymbegränsningar i fråga om olika material:

| Material | Densitet | Maximal lastkapacitet (på plant underlag) |
|---|---|---|
| Torrt grus | 1 522 kg/$m^3$ | Full |
| Vått grus | 1 922 kg/$m^3$ | Trekvartsfull |
| Torr sand | 1 442 kg/$m^3$ | Full |
| Våt sand | 1 922 kg/$m^3$ | Trekvartsfull |
| Trä | 721 kg/$m^3$ | Full |
| Bark | < 721 kg/$m^3$ | Full |
| Packad jord | 1 602 kg/$m^3$ | Trekvartsfull (cirka) |

# Transportera maskinen

Använd en släpvagn med ramper i fullbredd om du ska flytta maskinen långt. Bind fast maskinen ordentligt på släpet. Se Figur 22 och Figur 23 för fästpunkternas placering på maskinen.

**⚠ VAR FÖRSIKTIG**

**Lösa säten kan falla av maskinen och släpet under transport och landa på en annan maskin eller bli ett hinder på vägen.**

**Flytta sätena eller se till att de är ordentligt säkrade i spärrhakarna.**

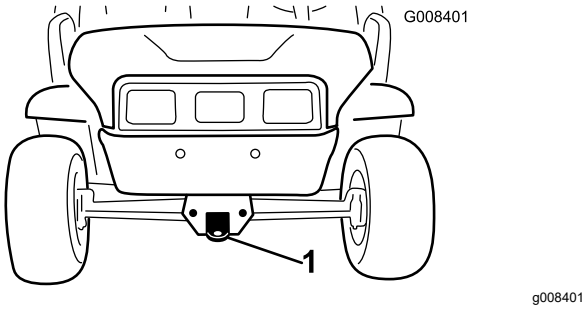


**Figur 22**

1. Bogserögla och fästpunkt (maskinens framsida)

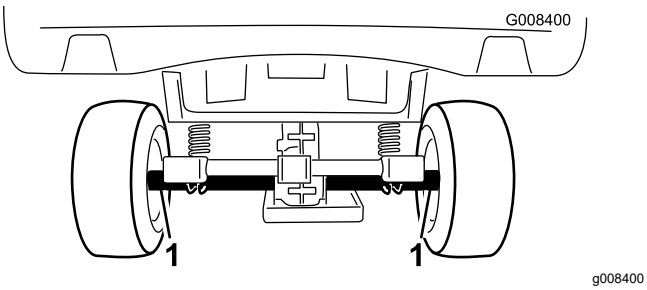


**Figur 23**

1. Bakaxelns fästpunkter (maskinens baksida)

# Bogsera maskinen

I nödfall kan du bogsera maskinen en kortare sträcka. Detta bör dock inte vara standardprocedur.

**⚠ VARNING**

**Bogsering i höga hastigheter kan bidra till förlorad styrkontroll och leda till personskador.**

**Bogsera aldrig maskinen snabbare än i 8 km/h.**

Bogsering av maskinen är ett jobb som kräver två personer. Om maskinen måste flyttas en längre sträcka bör den transporteras på en lastbil eller ett släp, se Dra ett släp (sida 24).

1. Ta bort drivremmen från maskinen, se Byta ut drivremmen (sida 48).
2. Fäst en bogserlina i bogseröglan framtill på maskinens ram (Figur 22).
3. Lägg fordonets växel iNEUTRALLÄGE och koppla ur parkeringsbromsen.

# Dra ett släp

Maskinen kan dra släp efter sig. Det finns två slags bogserkrokar för maskinen, beroende på hur den ska användas. Kontakta en auktoriserad Toro-återförsäljare för mer information.

Lasta inte maskinen eller släpet för tungt när du drar en last eller bogserar ett släp. Överbelastning av maskinen eller släpet kan bidra till försämrad prestanda eller skador på bromsar, axel, motor, växellåda, styrning, fjädring, karosseri eller däck. Lasta alltid ett släp med 60 % av lastvikten på släpets främre del. Detta placerar ca 10 % av släpets bruttovikt på maskinens bogserkrok.

Lastens maxvikt får inte överstiga 749 kg, inklusive släpets bruttovikt. Om släpets bruttovikt exempelvis är 182 kg är lastens maxvikt 5 678 kg.

För att ge korrekt bromsning och drivning ska lastlådan alltid lastas vid körning med släp. Överstig inte bruttoviktsgränserna för fordon eller släp.

Undvik att parkera en maskin med släp i en sluttning. Om du måste parkera i en sluttning lägger du i parkeringsbromsen och blockerar släpets hjul.

# Underhåll

**Obs:** Hämta ett exemplar av elschemat genom att gå till www.Toro.com och söka efter din maskin via länken Manuals.

**Obs:** Vänster och höger sida på maskinen är lika med förarens vänstra respektive högra sida vid normal körning.

***Viktigt:*** **Ytterligare information om underhållsrutiner finns i bruksanvisningen till motorn.**

# Rekommenderat underhåll

| Underhållsintervall | Underhållsförfarande |
|---|---|
| Efter de första 8 timmarna | • Kontrollera drivremmens skick.<br>• Kontrollera startgeneratorremmens spänning. |
| Efter de första 25 timmarna | • Byt motoroljan.<br>• Byt oljefiltret. |
| Efter de första 100 timmarna | • Utför riktlinjerna i Köra in en ny maskin. |
| Varje användning eller dagligen | • Utför kontrollerna före start. Kontrollera följande varje dag innan du börjar använda maskinen:<br>• Kontrollera bromsvätskenivån.<br>• Kontrollera oljenivån i motorn.<br>• Kontrollera däcktrycket.<br>• Kontrollera växelväljarfunktionen. |
| Var 100:e timme | • Smörj lager och bussningar.<br>• Byt ut luftfiltret. Byt ut luftfiltret tidigare om det är smutsigt eller skadat.<br>• Byt ut motoroljan.<br>• Byt oljefiltret.<br>• Kontrollera tändstiften.<br>• Kontrollera luftfiltret för kolkanistern.<br>• Kontrollera däckens och fälgarnas skick.<br>• Dra åt hjulmuttrarna.<br>• Inspektera styrningen och upphängningen, och kontrollera att det inte finns några lösa eller skadade komponenter.<br>• Kontrollera framhjulens skränkning och lutning utåt.<br>• Kontrollera växellådsvätskans nivå.<br>• Kontrollera växelväljarens funktion i neutralläget.<br>• Rengör motorns kylarområden.<br>• Undersök bromsarna |
| Var 200:e timme | • Byt ut kolkanisterfiltret.<br>• Justera vid behov parkeringsbromsen.<br>• Kontrollera drivremmens skick och spänning.<br>• Kontrollera startgeneratorremmens spänning. |
| Var 300:e timme | • Smörj de främre hjullagren. |
| Var 400:e timme | • Kontrollera bränsleledningar och anslutningar.<br>• Rengör primärdrivkopplingen |
| Var 800:e timme | • Byt ut bränslefiltret.<br>• Byt växellådsvätskan. |
| Var 1000:e timme | • Byt bromsvätskan. |
| Årligen | • Utför allt årligt underhåll som anges i bruksanvisningen till motorn. |

# Kontrollista för dagligt underhåll

Kopiera sidan och använd den regelbundet.

| Kontrollpunkt | Vecka: | | | | | | |
|---|---|---|---|---|---|---|---|
| | Måndag | Tisdag | Onsdag | Torsdag | Fredag | Lördag | Söndag |
| Kontrollera bromsen och parkeringsbromsen. | | | | | | | |
| Kontrollera växelvälja-ren/neutralläget. | | | | | | | |
| Kontrollera bränslenivån. | | | | | | | |
| Kontrollera oljenivån i motorn. | | | | | | | |
| Kontrollera växellådsvätskans nivå. | | | | | | | |
| Kontrollera luftfiltret. | | | | | | | |
| Kontrollera motorns kylflänsar. | | | | | | | |
| Undersök ovanliga motorljud. | | | | | | | |
| Kontrollera om det förekommer missljud vid användningen. | | | | | | | |
| Kontrollera däcktrycket. | | | | | | | |
| Undersök om systemet har oljeläckor. | | | | | | | |
| Kontrollera instrumentfunktionen. | | | | | | | |
| Kontrollera gaspedaldriften. | | | | | | | |
| Smörj alla smörjnipplar. | | | | | | | |
| Måla i skadad lack. | | | | | | | |

**⚠ VARNING**

**Du måste höja lastlådan för att utföra rutinunderhåll. En upphöjd lastlåda kan falla och skada någon som befinner sig under den.**

- **Stötta alltid upp lastlådan med stöttan innan du påbörjar arbetet under den.**
- **Ta bort allt lastmaterial från lastlådan innan du påbörjar arbetet under den.**

**⚠ VAR FÖRSIKTIG**

**Om du lämnar nyckeln i tändningslåset kan någon starta motorn av misstag och skada dig eller någon kringstående allvarligt.**

**Ta ut nyckeln ur tändningslåset och koppla bort kabeln från tändstiftet innan du utför något underhåll. För kabeln åt sidan så att den inte oavsiktligt kommer i kontakt med tändstiftet.**

# *Förberedelser för underhåll*

## Underhålla maskinen under speciella arbetsförhållanden

Om maskinen utsätts för något av nedanstående förhållanden ska underhåll utföras dubbelt så ofta:

- Arbete i öken
- Arbete i kallt klimat – under 10 °C
- Bogsering av släp
- Körtiden är vanligtvis kortare än 5 minuter
- Regelbundet arbete i dammiga förhållanden
- Byggarbete
- Låt kontrollera bromsarna och rengör dem så snart som möjligt efter längre drift i lera, sand, vatten eller liknande smutsiga områden. Detta förhindrar att slipande material orsakar onödigt slitage på bromsarna.
- Vid regelbunden tungdrift ska samtliga smörjnipplar smörjas och luftrenaren kontrolleras dagligen för att förhindra överdrivet slitage.

## Förberedelse för maskinunderhåll

1. Parkera maskinen på en plan yta.
2. Lägg i parkeringsbromsen.
3. Stäng av motorn och ta ut nyckeln ur tändningslåset.
4. Låt motorn och avgassystemet svalna.

## Lyfta maskinen

**⚠ FARA**

**Maskinen kan vara ostadig vid användning av domkraft. Den kan halka av domkraften och skada den som står under.**

- **Starta inte motorn när maskinen stöttas upp med en domkraft.**
- **Ta alltid ut nyckeln ur tändningslåset innan du kliver ut ur maskinen.**
- **Blockera hjulen när maskinen stöttas upp med en lyftutrustning.**
- **Använd domkrafter för att stötta upp maskinen när den är upplyft.**

***Viktigt:*** **När motorn genomgår rutinunderhåll och/eller motordiagnostik ska maskinens bakhjul vara 25 mm ovanför marken och bakaxeln ska stöttas upp med domkrafter.**

- Lyftpunkten framtill på maskinen sitter på ramens framsida under dragöglan (Figur 24).

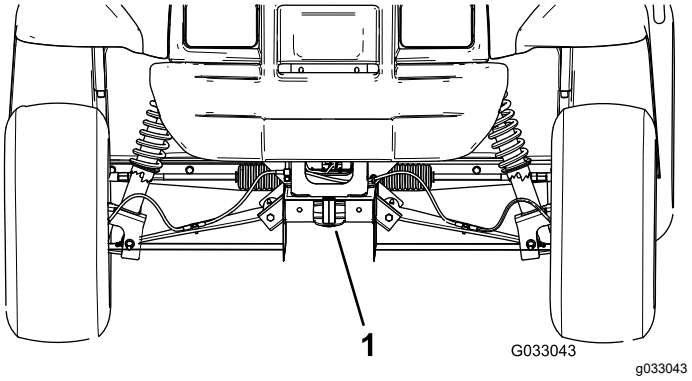


**Figur 24**

1. Främre lyftpunkt

- Lyftpunkten baktill på maskinen sitter under axelrören (Figur 25).

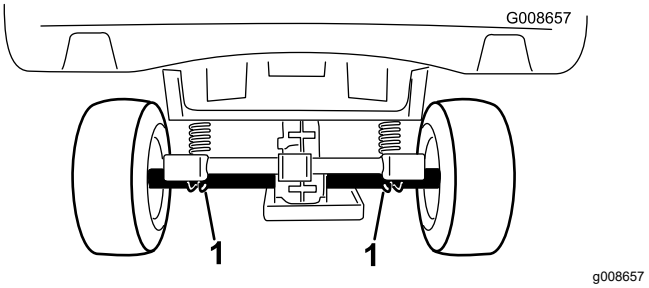


**Figur 25**

1. Bakre lyftpunkter

# Öppna huven

## Lyfta motorhuven

1. Lyft upp handtaget på gummispärrarna på vardera sidan av motorhuven (Figur 26).

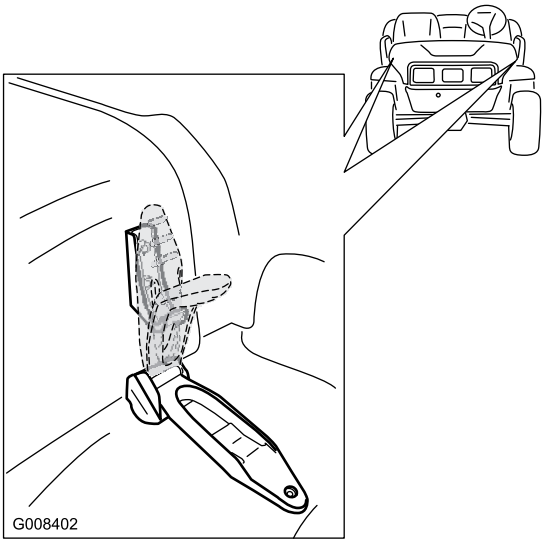


g008402

**Figur 26**

2. Lyft upp motorhuven.

## Stänga motorhuven

1. Sänk försiktigt ned motorhuven på chassit.
2. Säkra motorhuven genom att rikta in gummispärrarna på spärrankarna vardera sidan av motorhuven (Figur 26).

# *Smörjning*

## Smörja maskinen

**Serviceintervall:** Var 100:e timme/Årligen (beroende på vilket som inträffar först)—Smörj lager och bussningar. Smörj maskinen oftare när den används för tunga arbeten.

**Typ av fett:** Nr 2 på litiumbas

1. Torka av smörjnippeln med en trasa så att främmande partiklar inte kan leta sig in i lagren eller bussningarna.
2. Använd en fettspruta och applicera ett eller två pumpslag smörjmedel i maskinens smörjnipplar.
3. Torka av överflödigt fett från maskinen.

Smörjnipplarna finns på reglagearmarnas inre ändar (Figur 27), kulleden på dragstången och reglagearmarnas yttre ändar (Figur 28).

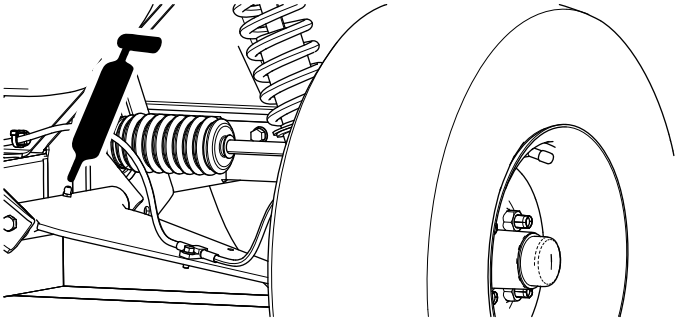


g033044

**Figur 27**

Vänster sida visas

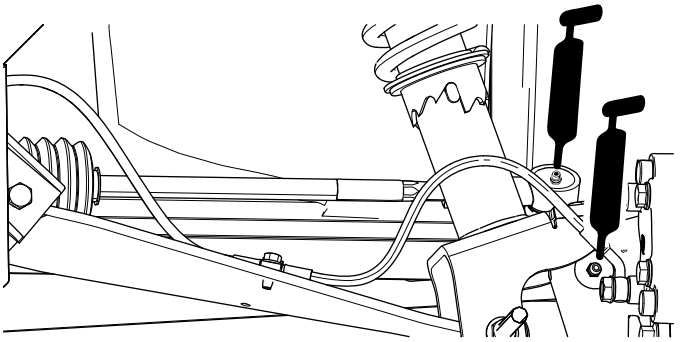


g033217

**Figur 28**

Vänster sida visas

# Smörja de främre hjullagren

**Serviceintervall:** Var 300:e timme

**Fett som ska användas:** Mobilgrease XHP™-222

## Ta bort navet och rotorn

1. Höj upp maskinens främre del och stötta upp den med domkrafter.
2. Ta bort de fyra hjulmuttrar som håller fast hjulet vid navet (Figur 29).

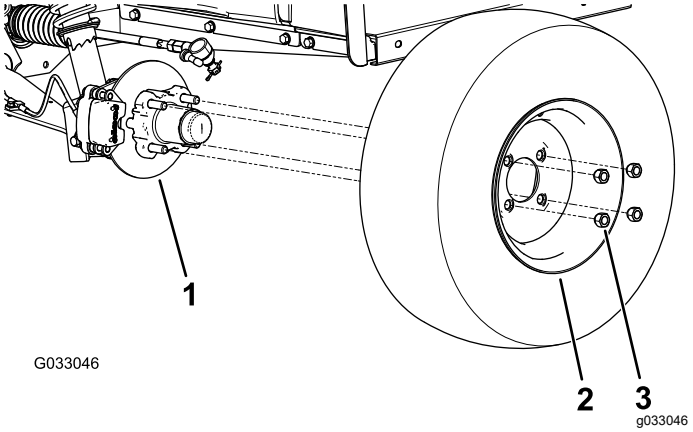


**Figur 29**

1. Nav
2. Hjul
3. Hjulmutter

3. Ta bort de flänsskruvar (⅜ x ¾ tum) som håller fast fästet för bromsenheten vid spindeln, och separera bromsen från spindeln (Figur 30).

   **Obs:** Stötta upp bromsenheten innan du fortsätter med nästa steg.

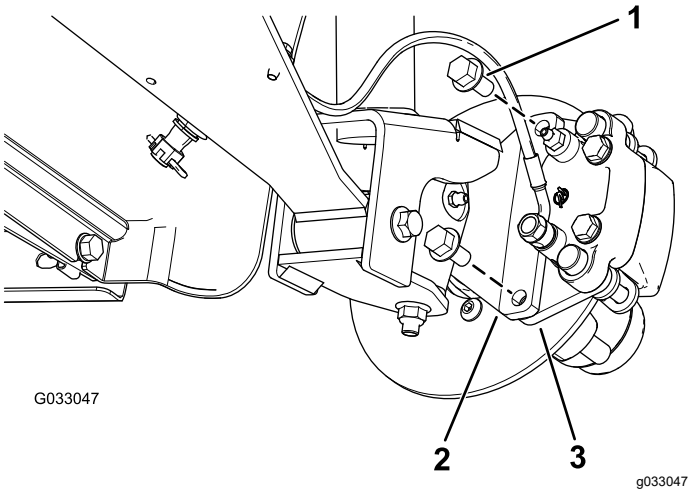


**Figur 30**

1. Flänsskruvar (⅜ x ¾ tum)
2. Spindel
3. Bromsokets fäste (bromsenhet)

4. Ta av dammkåpan från navet (Figur 31).

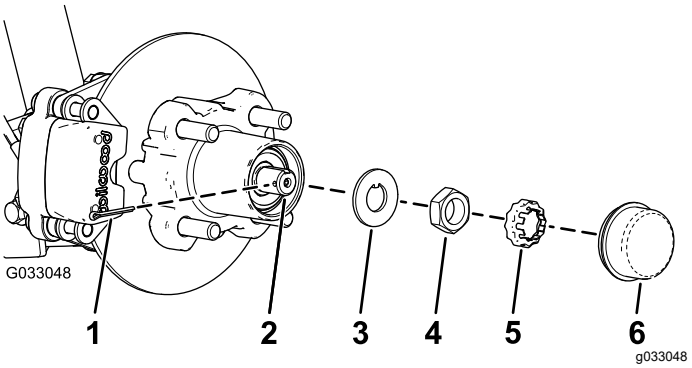


**Figur 31**

1. Saxpinne
2. Spindel
3. Säkringsbricka
4. Spindelmutter
5. Mutterhållare
6. Dammkåpa

5. Ta bort saxpinnen och mutterhållaren från spindeln och spindelmuttern (Figur 31).
6. Avlägsna spindelmuttern från spindeln och skilj sedan navet och rotorn från spindeln (Figur 31 och Figur 32).

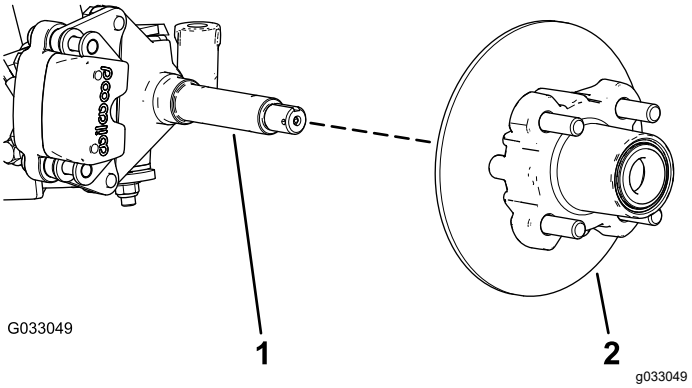


**Figur 32**

1. Spindel
2. Nav och rotor

7. Torka av spindeln med en trasa.
8. Upprepa steg 1–7 för navet och rotorn på maskinens andra sida.

## Smörja hjullagren

1. Avlägsna det yttre lagret och lagerbanan från navet (Figur 33)

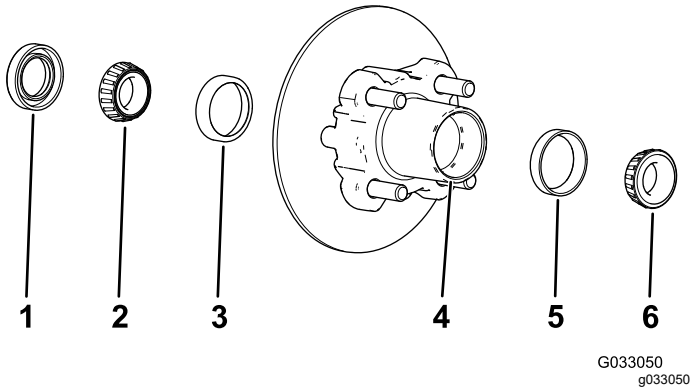


**Figur 33**

1. Packning
2. Inre lager
3. Inre lagerbana
4. Lagrets hålighet (navet)
5. Yttre lagerbana
6. Yttre lager

2. Ta bort tätningen och det inre lagret från navet (Figur 33)
3. Torka av tätningen och kontrollera om den är sliten eller skadad.

   **Obs:** Rengör inte tätningen med rengöringsvätska. Byt ut tätningen om den är sliten eller skadad.

4. Torka av lagren och banorna, och kontrollera om de är slitna eller skadade.

   **Obs:** Byt ut alla slitna eller skadade delar. Se till att lagren och banorna är torra och rena.

5. Avlägsna allt fett, smuts och skräp från håligheten i navet (Figur 33).
6. Fyll lagren med det angivna fettet.
7. Fyll navets hålighet till 50–80 % med angivet fett (Figur 33).
8. Montera det inre lagret på banan på navets insida, och montera tätningen (Figur 33).
9. Upprepa steg 1–8 för lagren på det andra navet.

## Montera navet och rotorn

1. Stryk på ett tunt lager av det angivna fettet på spindeln (Figur 34).

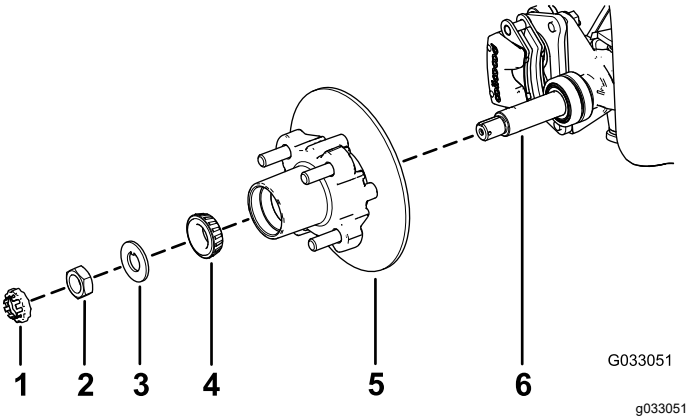


**Figur 34**

1. Mutterhållare
2. Spindelmutter
3. Säkringsbricka
4. Yttre lager
5. Nav, rotor, inre lager, bana och tätning
6. Spindel

2. Montera navet och rotorn på spindeln med rotorn inåt (Figur 34).
3. Montera det yttre lagret på spindeln och placera lagret på den yttre banan (Figur 34).
4. Montera säkringsbrickan på spindeln (Figur 34).
5. Gänga på spindelmuttern på spindeln och dra åt muttern till 15 Nm samtidigt som du roterar navet för att ställa in lagren (Figur 34).
6. Lossa spindelmuttern så att navet roterar fritt.
7. Dra åt spindelmuttern till 1,70–2,26 Nm.
8. Montera hållaren över muttern och kontrollera inriktningen mellan skåran i hållaren och hålet i spindeln för saxpinnen (Figur 35).

   **Obs:** Om skåran på hållaren och hålet i spindeln inte är korrekt inriktade mot varandra riktar du in dem genom att dra åt spindelmuttern till högst 2,26 Nm.

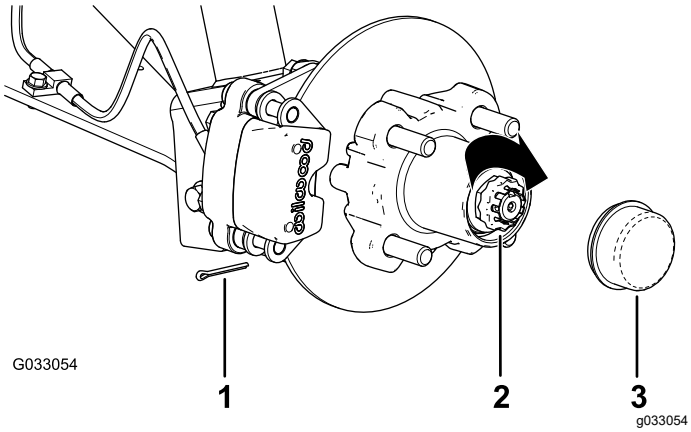


**Figur 35**

1. Saxpinne
2. Mutterhållare
3. Dammkåpa

9. Montera saxpinnen och böj benen runt hållaren (Figur 35).
10. Montera dammkåpan på navet (Figur 35).
11. Upprepa steg 1–10 för navet och rotorn på maskinens andra sida.

## Montera bromsarna och hjulen

1. Rengör de två flänsskruvarna (⅜ x ¾ tum) och stryk på medelstark gängtätningsmassa på skruvgängorna.
2. Rikta in bromsklossarna på vardera sidan om rotorn (Figur 30) och hålen i bromsokets fäste med hålen i bromsfästet på spindelramen (Figur 34).
3. Fäst bromsokets fäste på spindelramen (Figur 30) med de två flänsskruvarna (⅜ x ¾ tum).

   Dra åt de två flänsskruvarna till 47–54 Nm.
4. Rikta in hålen i hjulet med tapparna i navet, och montera hjulet på navet med ventilskaftet utåt (Figur 29).

   **Obs:** Se till att hjulets fästyta ligger rakt mot navet.
5. Fäst hjulet vid navet med hjulmuttrarna (Figur 29).

   Dra åt hjulmuttrarna till 108–122 Nm.
6. Upprepa steg 1–5 för bromsen och hjulet på maskinens andra sida.

# Motorunderhåll

## Serva luftfiltret

**Serviceintervall:** Var 100:e timme Byt ut luftfiltret tidigare om det är smutsigt eller skadat.

**Obs:** Utför service på luftrenaren oftare (med några timmars mellanrum) vid mycket dammiga eller sandiga arbetsförhållanden.

## Kontrollera luftfiltret

1. Lyft upp lastlådan och säkra den med stöttan.
2. Undersök om luftrenarhuset har skador som skulle kunna orsaka en luftläcka (Figur 36 och Figur 37).

   **Obs:** Se till att kåpan sluter tätt runt luftrenarhuset.

   **Obs:** En kåpa eller ett hus till luftrenaren som har skadats måste bytas ut.

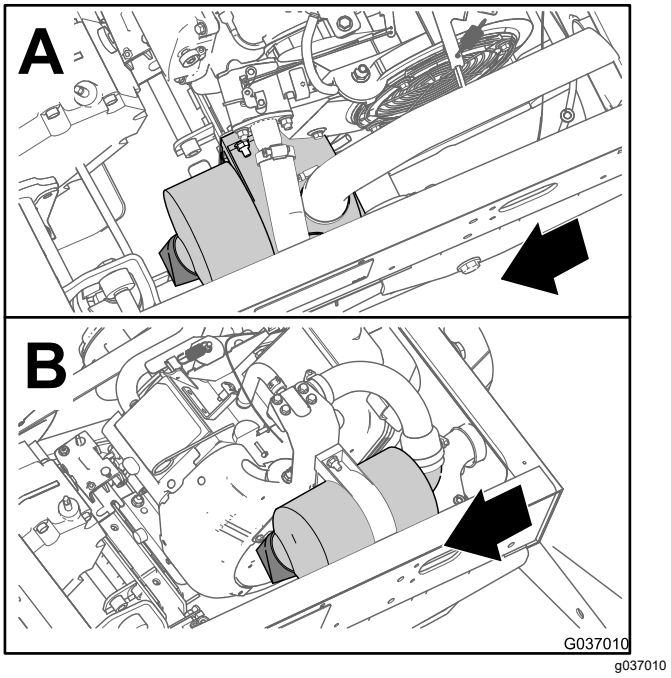


**Figur 36**

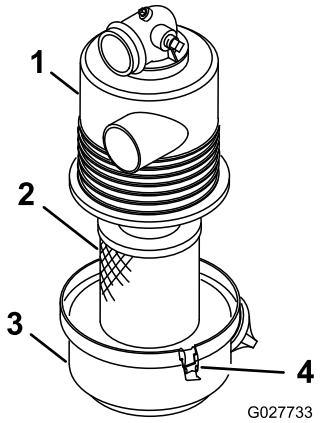


g027733

**Figur 37**

1. Luftfilterhus
2. Luftfilterelement
3. Luftfilterkåpa
4. Spärr

3. Lossa spärrhakarna som fäster luftfilterkåpan på luftfilterhuset (Figur 37).
4. Separera kåpan från huset och gör rent insidan av kåpan (Figur 37).
5. Dra försiktigt ut filterelementet ur filterhuset.

   **Obs:** Undvik att slå filtret mot luftrenarhuset för att minska den mängd damm som drivs ut.
6. Inspektera luftfilterelementet.
   - Montera filterelementet om det är rent. Se Montera luftfiltret (sida 32).
   - Byt ut det om det är skadat. Se Byta luftfiltret (sida 32).

## Byta luftfiltret

1. Ta bort luftfilterelementet.
2. Undersök om det nya filtret har transportskador.

   **Obs:** Kontrollera filtrets förseglade ände.

   ***Viktigt:*** **Montera inte ett skadat filter.**
3. Montera det nya luftfiltret, se Montera luftfiltret (sida 32).

## Montera luftfiltret

***Viktigt:*** **Kör alltid motorn med den kompletta luftrenaren monterad för att undvika motorskador.**

***Viktigt:*** **Använd inte ett skadat filter.**

**Obs:** Vi rekommenderar inte att du rengör det använda luftfiltret eftersom det då finns risk för att filtret skadas.

1. Rengör öppningen till smutsutblåsningen i luftfilterkåpan.
2. Ta bort gummiutloppsventilen från kåpan, rengör håligheten och sätt tillbaka utloppsventilen.
3. Sätt tillbaka luftfilterelementet i luftfilterhuset (Figur 37).

   **Obs:** Se till att filtret är ordentligt tätat genom att tillföra tryck till dess yttre kant vid montering. Tryck inte mitt på filtret där det är böjligt.
4. Passa in luftrenarkåpan med luftrenarhuset (Figur 37).
5. Fäst kåpan på huset med spärrhakarna (Figur 37).
6. Sänk lastlådan.

# Serva motoroljan

**Serviceintervall:** Efter de första 25 timmarna

Var 100:e timme (Byt oljan dubbelt så ofta under speciella arbetsförhållanden. Se Underhålla maskinen under speciella arbetsförhållanden (sida 27).)

**Obs:** Byt olja oftare vid mycket dammiga eller sandiga arbetsförhållanden.

**Obs:** Kassera använd olja och använda oljefilter på en godkänd återvinningsstation.

## Byta ut motoroljan

**Oljetyp:** Renande olja (API-service SL eller högre)

**Vevhusvolym:** 1,4 liter när filtret har bytts ut

**Viskositet:** Se tabellen nedan

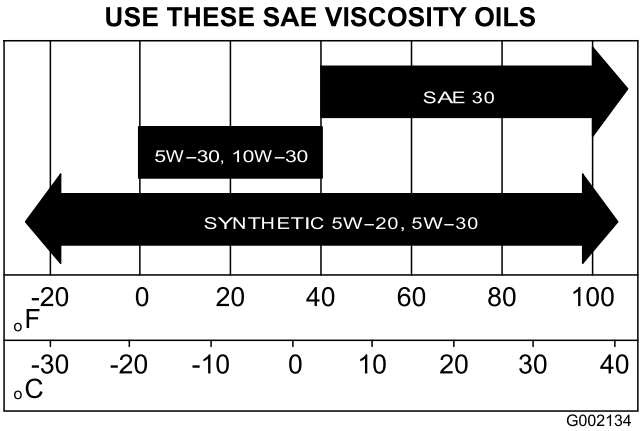


g002134

**Figur 38**

1. Starta maskinen och låt motorn gå under några minuter.
2. Parkera maskinen på ett plant underlag, lägg i parkeringsbromsen, stäng av motorn och ta ut nyckeln ur tändningslåset.
3. Lyft upp lastlådan och säkra den med stöttan. Se Höja lastlådan (sida 17).

4. Koppla loss batteriets pluskabel. Se Koppla loss batteriet (sida 39).
5. Sätt ett kärl som rymmer 1,8 liter eller mer under avtappningspluggen (Figur 39).

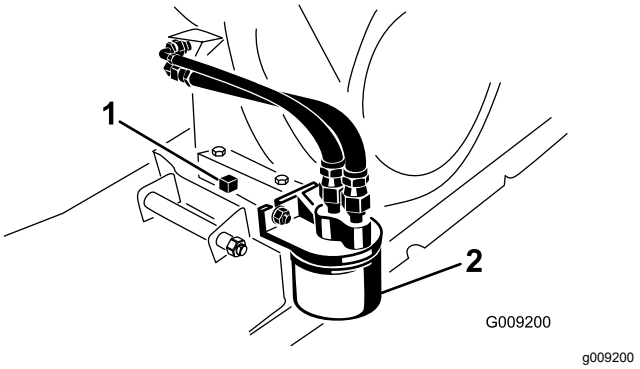


**Figur 39**

1. Avtappningsplugg för motorolja
2. Motoroljefilter

6. Ta bort avtappningspluggen och förslutningen (Figur 39).

   **Obs:** Låt all olja tömmas ut ur motorn.
7. Sätt tillbaka avtappningspluggen och förslutningen och dra åt avtappningspluggen till 17,6 N·m.
8. Gör rent runt oljestickan och dess lock samt påfyllningsröret och ta bort oljestickan (Figur 40).

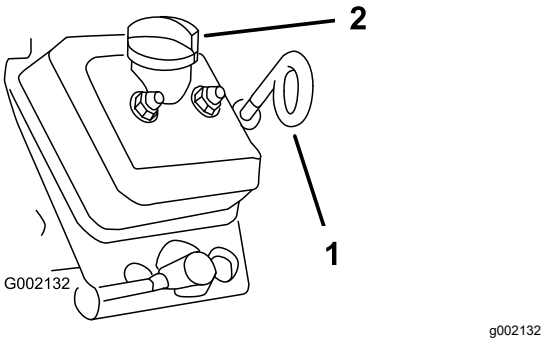


**Figur 40**

1. Oljesticka (öglan nedåt)
2. Påfyllningslock (påfyllningsrör)

9. Ta bort oljestickan och fyll på med specificerad olja i påfyllningsröret tills nivån når upp till markeringen Full på oljestickan (Figur 40).

   **Obs:** Fyll sakta på oljan i motorn och kontrollera oljenivån med jämna mellanrum under tiden. **Fyll inte på för mycket olja i motorn.**
10. För in oljestickan helt i oljesticksröret, dra ur den och kontrollera oljenivån (Figur 40).

    **Obs:** Fyll vid behov på med specificerad olja i motorn tills nivån når upp till markeringen Full på oljestickan.
11. Sätt tillbaka oljestickan i oljesticksröret och säkra locket i röröppningen så att de sitter ordentligt (Figur 40).
12. Anslut batteriet och sänk ned lastlådan, se Ansluta batteriet (sida 40) och Sänka ned lastlådan (sida 18).

## Byta ut motoroljefiltret

**Serviceintervall:** Efter de första 25 timmarna

Var 100:e timme/Årligen (beroende på vilket som inträffar först) Byt oljan dubbelt så ofta under speciella arbetsförhållanden. Se Underhålla maskinen under speciella arbetsförhållanden (sida 27).

1. Töm motorn på olja, se steg 1 till 7 i Byta ut motoroljan (sida 32).
2. Avlägsna det befintliga oljefiltret (Figur 39).
3. Stryk på ett tunt lager ren olja på den nya oljefiltrets packning.
4. Skruva fast det nya filtret på filteradaptern tills packningen vidrör fästplattan och dra sedan åt filtret ytterligare ett halvt till tre fjärdedels varv (Figur 39).

   **Obs: Dra inte åt oljefiltret för hårt.**
5. Fyll på angiven olja i vevhuset (Figur 38).
6. Starta motorn och kör den för att undersöka om det finns oljeläckor.
7. Stäng av motorn och kontrollera oljenivån.

   **Obs:** Fyll vid behov på med specificerad olja i motorn tills nivån når upp till markeringen Full på oljestickan.

# Serva tändstiften

## Kontrollera och byta ut tändstiften

**Serviceintervall:** Var 100:e timme/Årligen (beroende på vilket som inträffar först) Byt vid behov ut tändstiftet.

**Typ:** Champion RN14YC eller motsvarande

**Luftgap:** 0,762 mm

***Viktigt:*** **Ett sprucket, skadat, smutsigt eller icke fungerande tändstift måste bytas ut. Du får inte sandblästra, skrapa eller rengöra elektroderna med en stålborste eftersom partiklar kan lossna från tändstiftet och falla ned i cylindern. Följden är oftast en skadad motor.**

**Obs:** Tändstiftet håller vanligtvis länge, men det bör tas ut och kontrolleras när motorn inte fungerar.

1. Rengör området runt tändstiftet så att främmande partiklar inte kan falla ner i cylindern när du tar bort tändstiftet.
2. Dra av kabeln från tändstiftets anslutning.
3. Ta bort stiftet från cylinderhuvudet.
4. Kontrollera att inte sidoelektroden, mittelektroden och mittelektrodsisolatorn är skadade (Figur 41).

   **Obs:** Använd inte ett skadat eller utslitet tändstift. Byt ut det mot ett nytt tändstift av angiven typ.

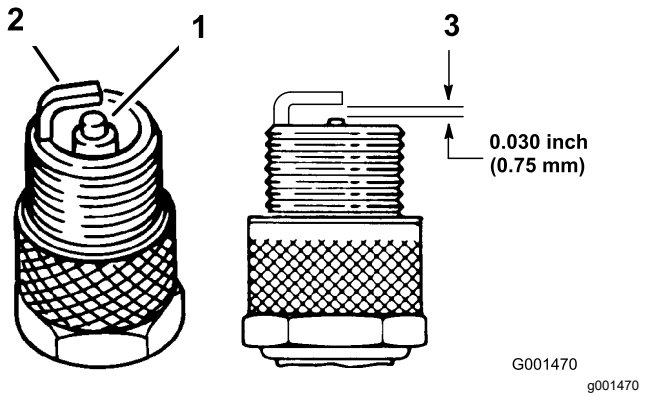


**Figur 41**

1. Mittelektrodsisolator
2. Sidoelektrod
3. Luftgap (ej i skala)

5. Kontrollera att luftgapet mellan mitt- och sidoelektroderna är 0,762 mm. Se Figur 41.
6. Montera tändstiftet i cylinderhuvudet och dra åt tändstiftet till 20 Nm.
7. Montera tändkabeln.
8. Upprepa steg 1 till 7 för det andra tändstiftet.

# *Underhålla bränslesystemet*

## Kontrollera bränsleledningar och anslutningar

**Serviceintervall:** Var 400:e timme/Årligen (beroende på vilket som inträffar först)

Kontrollera att inte bränsleledningarna, kopplingarna och klämmorna läcker, har försämrats eller skadats eller om det finns lösa anslutningar.

**Obs:** Byt ut skadade eller läckande bränslesystemkomponenter innan du använder maskinen.

## Byta ut bränslefiltret

**Serviceintervall:** Var 800:e timme/Årligen (beroende på vilket som inträffar först)

1. Lyft upp lådan och säkra den med stöttan, se Höja lastlådan (sida 17).
2. Parkera maskinen på ett plant underlag, lägg i parkeringsbromsen, stäng av motorn och ta ut nyckeln ur tändningslåset.
3. Koppla loss batteriet, se Koppla loss batteriet (sida 39).
4. Sätt en ren behållare under bränslefiltret.
5. Ta bort klämmorna som håller fast bränslefiltret på bränsleledningarna (Figur 42).

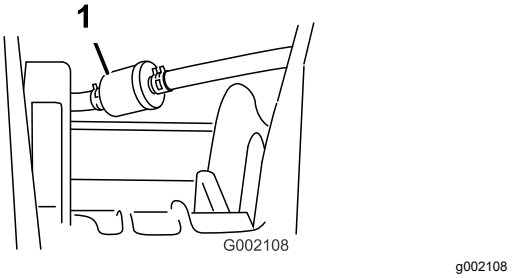


**Figur 42**

1. Bränslefilter

6. Ta bort det gamla bränslefiltret från bränsleslangarna.

   **Obs:** Töm det gamla filtret och kassera det på en godkänd återvinningsstation.
7. Montera det nya filtret vid bränsleslangarna så att pilen pekar **mot** förgasaren.
8. Fäst filtret vid slangarna med de klämmor som du tog bort i steg 5.

9. Anslut batteriet och sänk ned lastlådan, se Ansluta batteriet (sida 40) och Sänka ned lastlådan (sida 18).

# Serva kolkanistern

## Kontrollera luftfiltret för kolkanistern

**Serviceintervall:** Var 100:e timme—Kontrollera luftfiltret för kolkanistern.

Kontrollera öppningen längst ned på kolkanisterns luftfilter och se till att den är ren och fri från skräp och blockeringar (Figur 43).

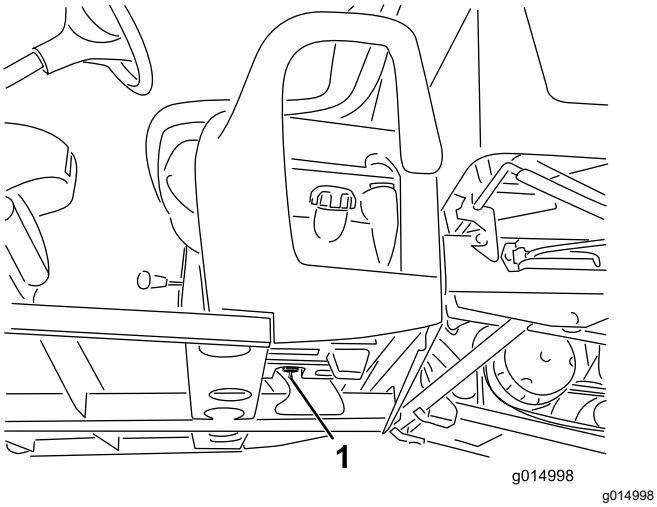


**Figur 43**

1. Luftfiltrets öppning (se bränsletankens insida, nedanför kolkanistern)

## Byta ut kolkanisterfiltret

**Serviceintervall:** Var 200:e timme—Byt ut kolkanisterfiltret.

1. Ta bort kolkanisterfiltrets koppling med hullingar från slangen längst ned i kolkanistern och ta bort filtret.

   **Obs:** Släng det gamla filtret.

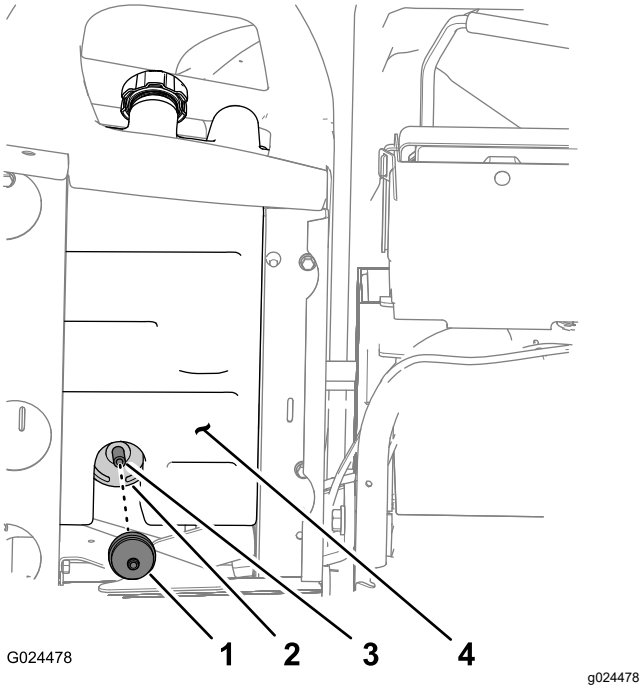


**Figur 44**

1. Kolkanisterfilter
2. Kolkanister
3. Slang
4. Bränsletank

2. För in i det nya kolkanisterfiltrets koppling med hullingar så långt som möjligt i slangen längst ned i kolkanistern.

# Byta ut kolkanistern

**Obs:** Byt ut kolkanistern om den är skadad, igensatt eller om maskinen körs utan ett kolkanisterfilter.

**Obs:** Byt ut kolkanisterfiltret i samband med att kolkanistern byts.

## Koppla loss sätessockelns reglage

1. Ta bort knoppen från växelspaken (Figur 45).

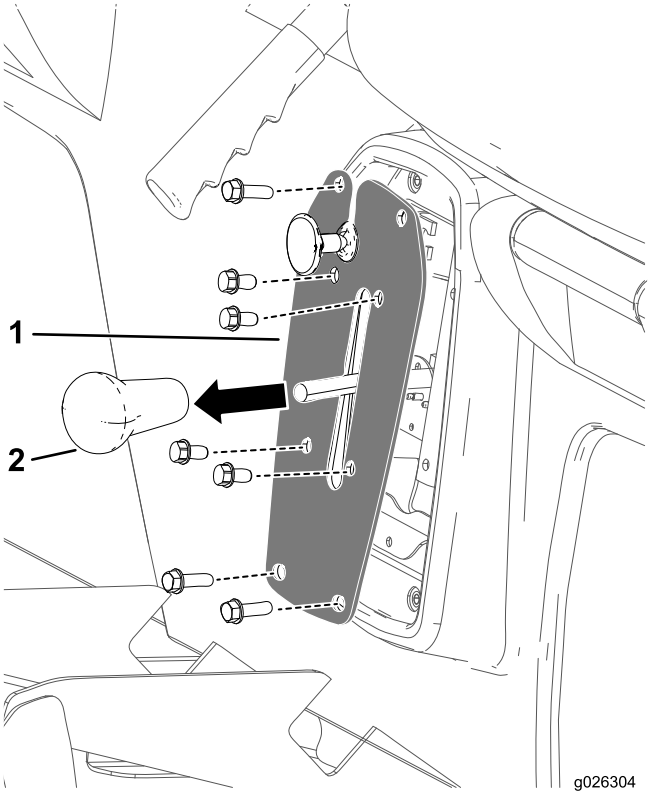


g026304

**Figur 45**

1. Växelspaksplatta
2. Knopp till växelspak

2. Ta bort de fyra skruvarna som håller fast växelspaksplattan på växelspaksfästet (Figur 45).
3. Ta bort de fyra skruvarna som håller fast växelspaksplattan vid sätessockeln och ta bort växelspaksplattan (Figur 45).

## Koppla loss parkeringsbromskabeln

1. Ta bort det kabelband längst ner på maskinen som håller fast parkeringsbromskabeln vid fotbromskabeln (Figur 46).
2. Märk ut en rotationslinje på den främre kontramuttern för parkeringsbromskabeln (Figur 46).

   **Obs:** Se till att den främre kontramuttern inte roterar.

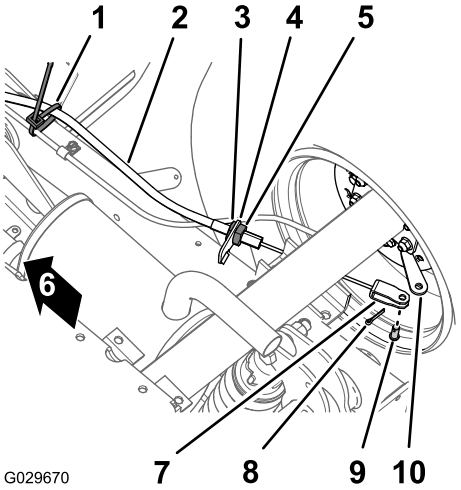


g029670

**Figur 46**

1. Kabelband
2. Parkeringsbromskabel
3. Främre kontramutter
4. Bromskabelfäste
5. Bakre kontramutter
6. Maskinens framsida
7. Sprintbult
8. Saxpinne
9. Sprintbult
10. Bromsreglagespak

3. Lossa den bakre kontramuttern och ta bort kabeln från bromskabelfästet (Figur 46).
4. Ta bort saxpinnen och sprintbulten som håller fast klykan för parkeringsbromskabeln vid bromsreglagespaken, och skilj kabeln från spaken (Figur 46).
5. Upprepa steg 1–4 för parkeringsbromskabeln på maskinens andra sida.

## Ta bort sätena och sätessocklarna

1. Ta bort de åtta flänsskruvar och åtta brickor längst ner på maskinen som håller fast sätessockeln på golvplattan och den bakre hyttkanalen (Figur 47).

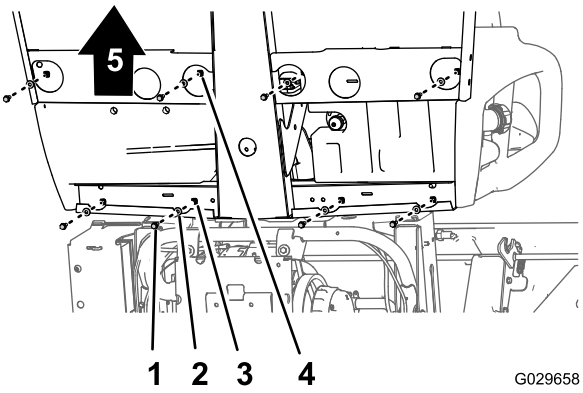


g029658

**Figur 47**

1. Flänsskruv
2. Bricka
3. Hål (bakre hyttkanal)
4. Hål (golvplatta)
5. Maskinens framsida

2. Lyft försiktigt av sätena, sätessockeln och parkeringsbromskablarna från maskinen (Figur 47).

   ***Viktigt:*** **Observera hur parkeringsbroms-kablarna är dragna längs med chassit när du lyfter av sätena och sätessockeln från maskinen.**

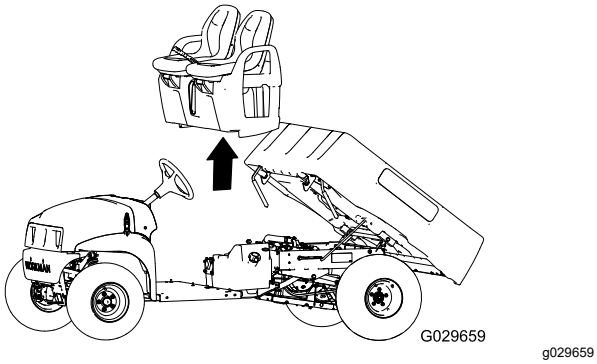


**Figur 48**

## Byta ut kolkanistern

1. Koppla bort vakuumslangen från kopplingen på kolkanistern som är märkt ”Purge” (Figur 49).

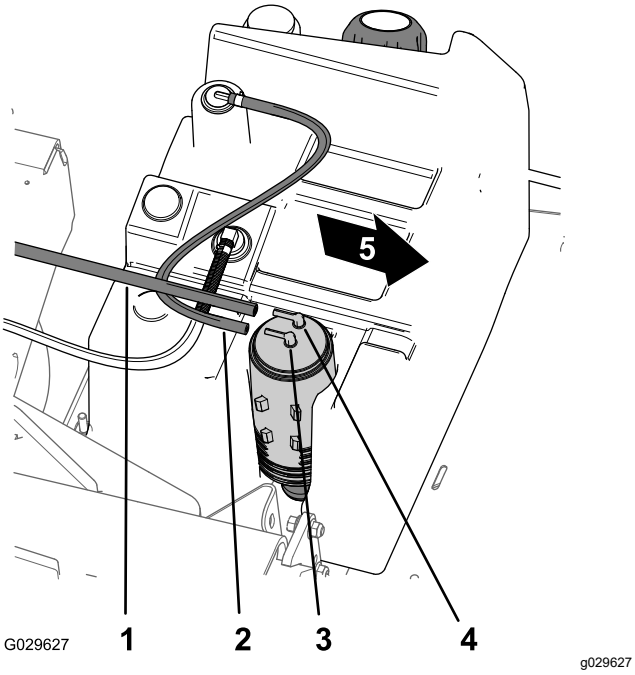


**Figur 49**

1. Vakuumslang
2. Bränsletanksslang
3. Kolkanisterkoppling (Fuel Tank)
4. Kolkanisterkoppling (Purge)
5. Maskinens framsida

2. Koppla bort bränsletanksslangen från kopplingen på kolkanistern som är märkt ”Fuel Tank” (Figur 49).

3. Lyft av kolkanistern från dess fäste i bränsletanken (Figur 50).

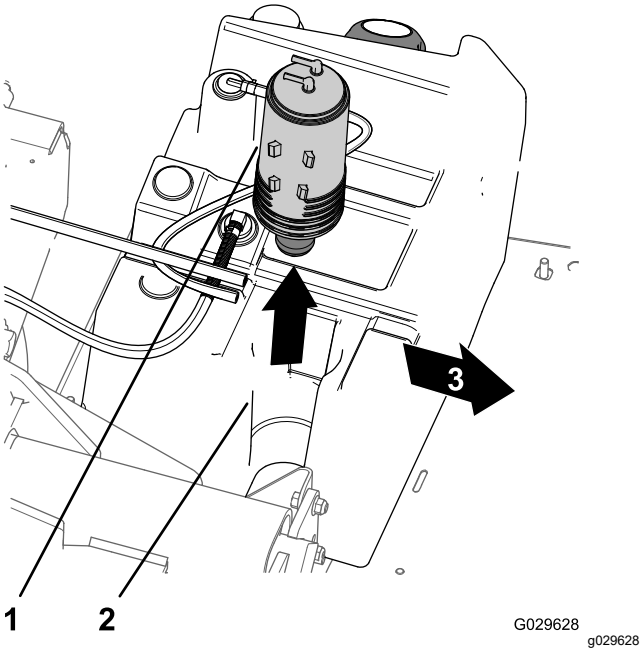


**Figur 50**

1. Kolkanister
2. Kolkanisterns fäste (bränsletank)
3. Maskinens framsida

4. Ta bort kolkanisterfiltret och den korta slangsektionen från den nedre kopplingen på den gamla kolkanistern (Figur 51).

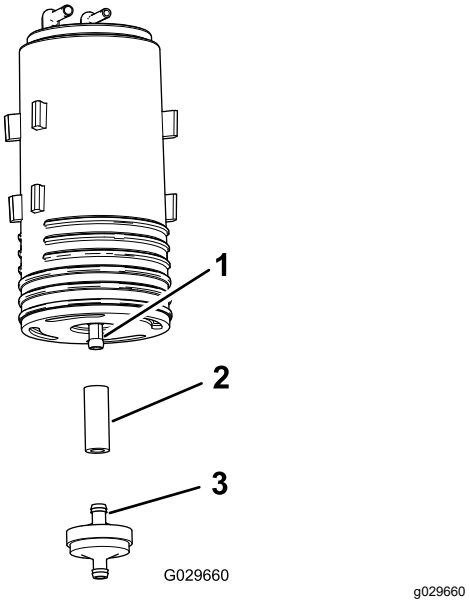


**Figur 51**

1. Nedre koppling (kolkanister)
2. Slang
3. Kolkanisterfilter

5. Anslut slangen till den nedre kopplingen på den nya kolkanistern (Figur 51).

6. För in det nya kolkanisterfiltrets koppling i slangen (Figur 51).
7. Placera den nya kolkanistern på bränsletankens kolkanisterfäste med Purge- och Fuel Tank-kopplingarna riktade bakåt (Figur 50).
8. Anslut vakuumslangen till kolkanisterns koppling som är märkt ”Purge” och bränsletanksslangen till kopplingen som är märkt ”Fuel Tank” (Figur 49).

### Montera sätena och sätessockeln

1. Lyft på sätena och sätessockeln på maskinen och rikta in bromskablarna med chassit (Figur 47 och Figur 48).
2. Rikta in hålen i sätessockeln med hålen i golvplattan och den bakre hyttkanalen (Figur 47 och Figur 48).
3. Montera sätessockeln på golvplattan och den bakre hyttkanalen med de åtta flänsskruvar och åtta brickor som du tog bort i steg 1 i avsnittet Ta bort sätena och sätessocklarna (sida 36). Dra åt skruvarna till 19,78–25,42 Nm.

### Montera parkeringsbromskablarna

1. För parkeringsbromskabelns gängade justerare till bromskabelns fäste och klykan till bromsreglagespaken (Figur 46).
2. Fäst klykan vid bromsreglagespaken med den sprintbult och saxpinne som du tog bort i steg 4 i avsnittet Koppla loss parkeringsbromskabeln (sida 36).
3. Rikta in parkeringsbromskabelns gängade justerare med bromskabelns fäste och dra åt den bakre kontramuttern (Figur 46).

   **Obs:** Var försiktig så att du inte vrider på den främre kontramuttern.
4. Upprepa steg 1–3 för parkeringsbromskabeln på maskinens andra sida.

### Koppla in sätessockelns reglage

1. Koppla in den elektriska anslutningen från backkontakten som sitter inuti växelspaksfästet.
2. Rikta in hålen i växelspaksfästet med hålen i sätessockeln och säkra plattan vid sockeln med de fyra skruvar som du tog bort i steg 3 i avsnittet Koppla loss sätessockelns reglage (sida 36).
3. Rikta in hålen i växelspaksplattan med hålen i växelspaksfästet och säkra plattan vid fästet med de fyra skruvar som du tog bort i steg 2 i avsnittet Koppla loss sätessockelns reglage (sida 36).
4. Gänga på växelspakens knopp och dra åt den för hand (Figur 45).

# *Underhålla elsystemet*

## Serva batteriet

**Batterispänning:**12 V med 300 A vid kallstart vid –18 °C.

**VARNING**

**KALIFORNIEN**
**Proposition 65 Varning**

**Batteripoler, kabelanslutningar och tillbehör till dessa innehåller bly och blykomponenter, kemikalier som staten Kalifornien anser orsaka cancer och fortplantningsskador. Tvätta händerna när du har hanterat batteriet.**

**⚠ FARA**

**Batterielektrolyt innehåller svavelsyra som är dödligt vid förtäring och orsakar allvarliga brännskador.**

- **Drick inte elektrolyten och låt den inte komma i kontakt med hud, ögon eller kläder. Använd skyddsglasögon för att skydda ögonen och gummihandskar för att skydda händerna.**
- **Fyll på batteriet på en plats där du har tillgång till rent vatten och kan skölja av huden.**

- Håll alltid batteriet rent och fulladdat.
- Håll alltid batteriet rent och fulladdat.
- Tvätta batteripolerna med en lösning bestående av fyra delar vatten och en del bikarbonat om de har korroderat.
- Stryk på ett tunt lager fett på batteripolerna som skydd mot korrosion.

## Koppla loss batteriet

**⚠ VARNING**

**Felaktig dragning av batterikablarna kan skada maskinen och kablarna samt orsaka gnistor. Gnistorna kan få batterigaserna att explodera, vilket kan leda till personskador.**

- **Lossa alltid batteriets minuskabel (svart) innan du lossar pluskabeln (röd).**
- **Anslut alltid pluskabeln (röd) innan du ansluter minuskabeln (svart).**
- **Håll alltid batteriremmen på plats för att skydda batteriet och se till att det sitter säkert.**

**⚠ VARNING**

**Batteripolerna eller verktyg av metall kan kortslutas mot maskinkomponenter i metall och orsaka gnistor. Gnistorna kan få batterigaserna att explodera, vilket kan leda till personskador.**

- **Låt inte batterianslutningarna komma i kontakt med några av maskinens metalldelar när du monterar eller tar bort batteriet.**
- **Låt inte metalldelar kortsluta mellan batterianslutningarna och maskinens metalldelar.**

1. Kläm på batterikåpans sidor och ta bort kåpan ovanpå batteriet (Figur 52).

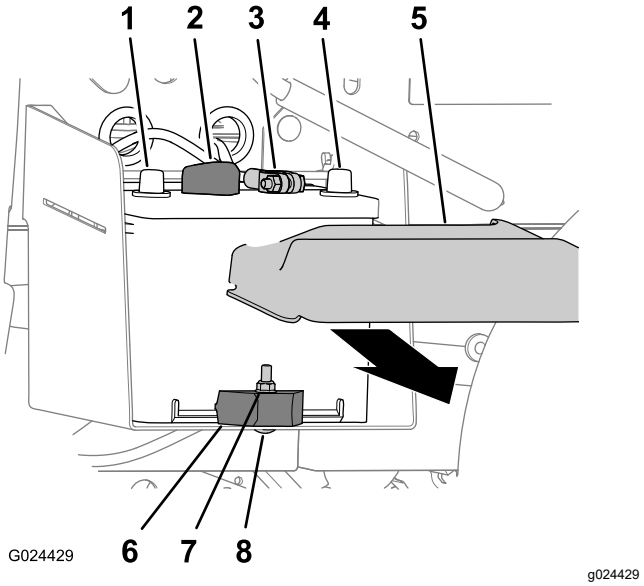


**Figur 52**

| | | | |
|---|---|---|---|
| 1. | Positiv batteripol | 5. | Batterikåpa |
| 2. | Positiv batterikabel | 6. | Batteriklämma |
| 3. | Negativ batterikabel | 7. | Låsmutter |
| 4. | Negativ batteripol | 8. | Vagnskruv |

2. Ta bort batteriets minuskabel från batteriuttaget (Figur 52).
3. Koppla bort batteriets pluskabel från batteriet (Figur 52).

## Avlägsna batteriet

1. Lossa batterikablarna, se Koppla loss batteriet (sida 39).
2. Ta bort låsmuttern, vagnskruven och batteriklämman som fäster batteriet vid batterilådan (Figur 52).
3. Ta ut batteriet ur batterilådan (Figur 52).

## Montera batteriet

1. Rikta in batteriet efter maskinens batterilåda (Figur 52).

   **Obs:** Kontrollera att batteriets plus- och minuspoler har riktats in enligt Figur 52.

2. Fäst batteriet vid batterilådan med batteriklämman, vagnskruven och låsmuttern (Figur 52).
3. Anslut batterikablarna, se Ansluta batteriet (sida 40).

## Ansluta batteriet

1. Anslut den positiva batterikabeln till batteriet (Figur 52).
2. Anslut den negativa batterikabeln till batteriet (Figur 52).
3. Montera batterikåpan på batteriet (Figur 52).

## Ladda batteriet

**⚠ VARNING**

**När batteriet laddas bildas explosiva gaser.**

**Rök aldrig nära batteriet och håll det borta från gnistor och lågor.**

***Viktigt:*** **Håll alltid batteriet fulladdat (specifik vikt på 1,260). Detta är särskilt viktigt för att batteriet inte ska skadas när temperaturen understiger 0 °C.**

1. Ta bort batteriet från maskinen. Se Avlägsna batteriet (sida 39).
2. Anslut en batteriladdare på 3–4 A till batteriposterna. Ladda batteriet med 3–4 A under 4–8 timmar (12 V).

   **Obs:** Överladda inte batteriet.

3. Montera batteriet i chassit, se Montera batteriet (sida 40).

## Förvara batteriet

Om maskinen ska förvaras i mer än 30 dagar ska batteriet demonteras och laddas helt. Förvara det antingen på en hylla eller på maskinen. Låt kablarna vara urkopplade om det förvaras på maskinen. Förvara batteriet svalt för att undvika att det laddas ur snabbt. Se till att batteriet är fulladdat för att förhindra att det fryser.

# Byta säkringar

Det finns tre säkringar i elsystemet. Dessa är belägna under huven (Figur 53).

| | |
|---|---|
| Extra (öppen) | 30 A |
| Tändningssystem/signalhorn | 10 A |
| Strålkastare | 15 A |
| kraftuttag | 20 A |

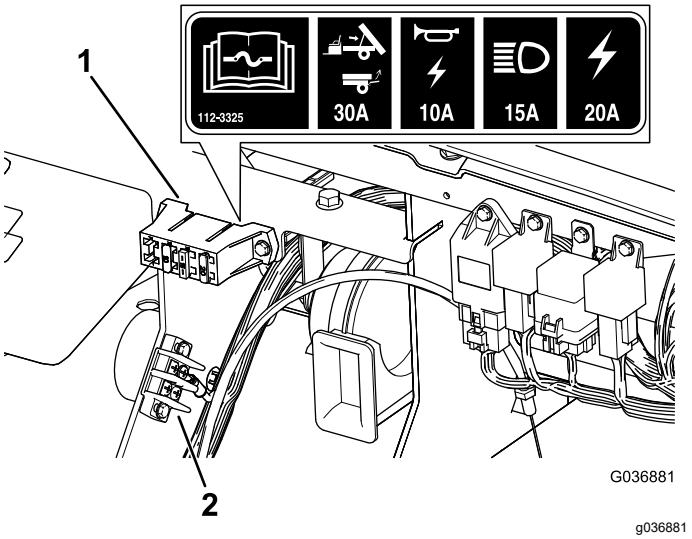


**Figur 53**

1. Säkringsblock
2. Jordblock

# Underhåll av strålkastarna

## Byta ut lamporna

**⚠ VAR FÖRSIKTIG**

**Om du monterar en lampa med högre wattal än systemet är utformat för kan det skada strömförsörjningen (12 V) eller, åtminstone, lösa ut säkringen.**

**Undvik problemet genom att alltid använda angivna Toro-lysdiodlampor.**

**⚠ VAR FÖRSIKTIG**

**Lamporna blir väldigt varma när de lyser. Om du tar i en varm lampa kan du få allvarliga brännskador och andra personskador.**

**Låt alltid lamporna svalna ordentligt innan du tar i dem vid byte. Var försiktig när du tar i lamporna.**

Specifikation: Se *reservdelskatalogen*.

1. Koppla loss batteriet. Se Koppla loss batteriet (sida 39).
2. Öppna motorhuven.
3. Koppla loss kablagets elektriska anslutning från lampans kontakt på baksidan av lamphuset (Figur 54).

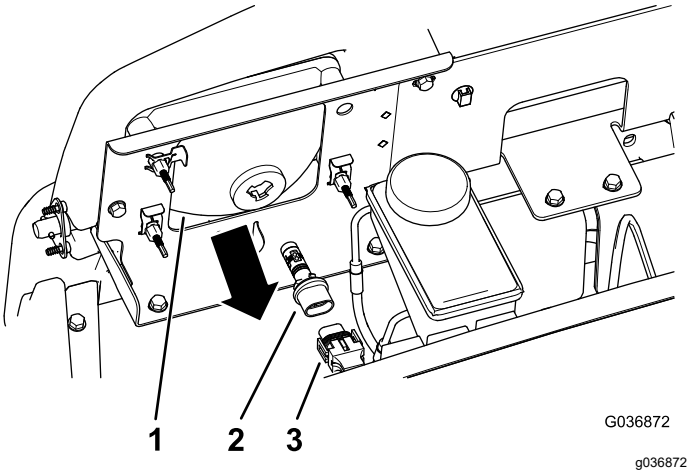


**Figur 54**

1. Lamphus
2. Lampenhet
3. Kablagets elektriska anslutning

4. Vrid lampenheten en kvarts varv motsols och dra den bakåt, ut ur lamphuset (Figur 54).
5. Sätt i den nya lampenheten och lamphuset och passa in flikarna på lampenheten efter skårorna i lamphuset (Figur 54).
6. Fäst lampenheten genom att vrida den ett kvarts varv medsols (Figur 54).
7. Anslut kablagets elektriska anslutning till den nya lampenhetens kontakt (Figur 54).
8. Anslut batteriet och stäng motorhuven. Se Ansluta batteriet (sida 40).

# Byta ut strålkastaren

1. Koppla loss batteriet. Se Koppla loss batteriet (sida 39).
2. Öppna motorhuven. Se Stänga motorhuven (sida 28).
3. Koppla loss kablagets elektriska anslutning från lampenhetens kontakt (Figur 55).

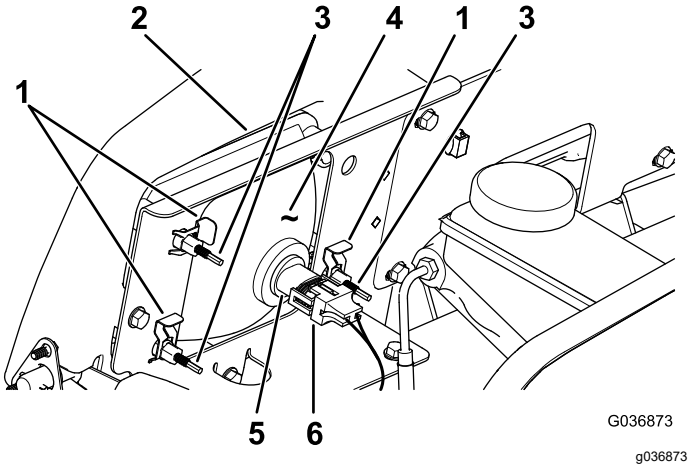


**Figur 55**

1. Snabbklämma
2. Öppning i stötdämparen
3. Ställskruv
4. Strålkastare
5. Lampenhet
6. Kablagets elektriska anslutning

4. Ta bort snabbklämmorna som fäster strålkastaren vid strålkastarfästet (Figur 55).

   **Obs:** Spara alla delar för montering av den nya strålkastaren.
5. Demontera strålkastarenheten genom att flytta den framåt genom öppningen i den främre stötdämparen (Figur 55).
6. För in den nya strålkastaren genom öppningen i stötdämparen (Figur 55).

   **Obs:** Kontrollera att justerstolparna är inriktade efter hålen i monteringsfästet bakom stötdämparen.
7. Fäst strålkastarenheten med de snabbklämmor som du tog bort i steg 4.
8. Anslut kablagets elektriska anslutning till lampenhetens kontakt (Figur 55).
9. Justera strålkastarna så att ljuset riktas dit du vill, se Justera strålkastarna (sida 42).

## Justera strålkastarna

Justera strålkastarljusets riktning på följande vis när du byter ut eller demonterar en strålkastarenhet.

1. Vrid tändningslåset till det PÅSLAGNA läget och slå på strålkastarna.
2. Gå till baksidan av strålkastarenheten och vrid på justerskruvarna (Figur 55) för att svänga på enheten och rikta in ljuskäglan.

# *Underhålla drivsystemet*

## Underhåll av däcken

**Serviceintervall:** Var 100:e timme—Kontrollera däckens och fälgarnas skick.

Var 100:e timme—Dra åt hjulmuttrarna.

1. Kontrollera om det finns tecken på slitage på däck och fälgar.

   **Obs:** Olyckor under drift, som att köra in i trottoarer, kan skada ett däck eller en fälg samt störa inställningen av hjulen. Kontrollera därför däckens skick efter en olycka.

2. Dra åt hjulmuttrarna till 108–122 N·m.

## Inspektera styr- och upphängningskomponenterna

**Serviceintervall:** Var 100:e timme—Inspektera styrningen och upphängningen, och kontrollera att det inte finns några lösa eller skadade komponenter.

Centrera ratten (Figur 56) och sväng den åt vänster eller höger. Om du vrider ratten mer än 13 mm åt vänster eller höger och däcken inte svänger ska du kontrollera följande styrnings- och fjädringskomponenter och se till att de inte är lösa eller skadade:

- Styraxeln till kulleden för styrkuggstången

  ***Viktigt:*** **Kontrollera att drevets axeltätning fungerar säkert och är i gott skick (Figur 57).**

- Styrkuggstångens dragstänger

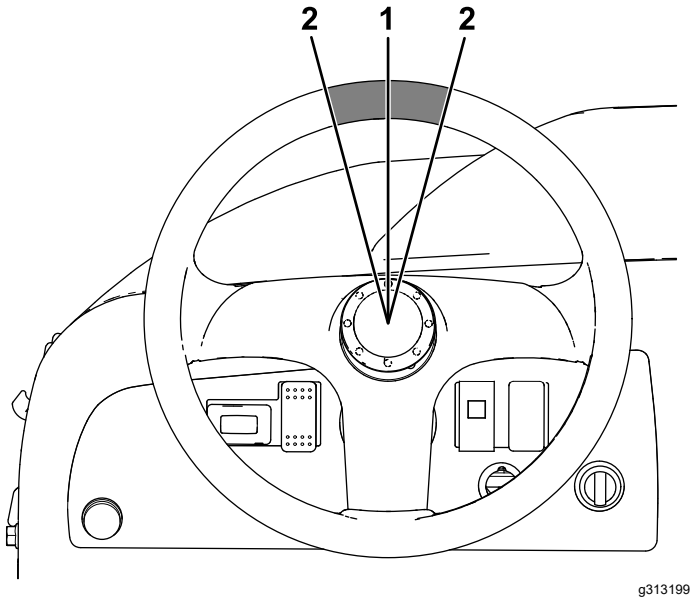


**Figur 56**

1. Ratten i centrerat läge
2. 13 mm från rattens mitt

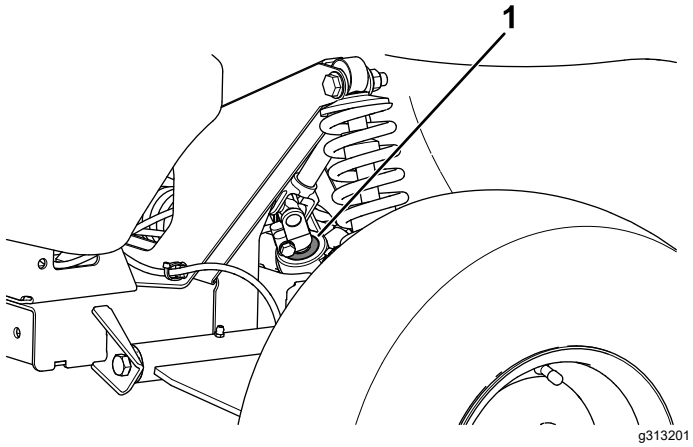


**Figur 57**

1. Drevsaxelns tätning

# Justera framhjulens skränkning och lutning utåt

**Serviceintervall:** Var 100:e timme/Årligen (beroende på vilket som inträffar först)—Kontrollera framhjulens skränkning och lutning utåt.

***Viktigt:*** **För att kunna göra detta behöver du införskaffa ett verktyg med Toro-artikelnr 132-5069 från en Toro-återförsäljare.**

Skränkningen bör vara 0–6 mm.

- Kontrollera däcktrycket och se till att det ligger på 0,83 bar i framhjulen.
- Låt antingen en förare sitta på sätet eller lägg dit en tyngd som väger ungefär lika mycket som en genomsnittlig förare. Tyngden/föraren måste stanna kvar på sätet under hela proceduren.
- Rulla maskinen 2 till 3 meter rakt bakåt på ett plant underlag, och rulla sedan tillbaka den till ursprungsläget. Detta gör att upphängningen stabiliserar sig i driftsläget.
- Mät skränkningen med hjulen riktade rakt framåt.

1. Ändra fjäderns längd genom att rotera kragen på stötdämparen med verktyget (Toro-artikelnr 132-5069) (Figur 58).

   **Obs:** Justera lutningen utåt endast om du använder ett främre redskap eller vid ojämnt däckslitage.

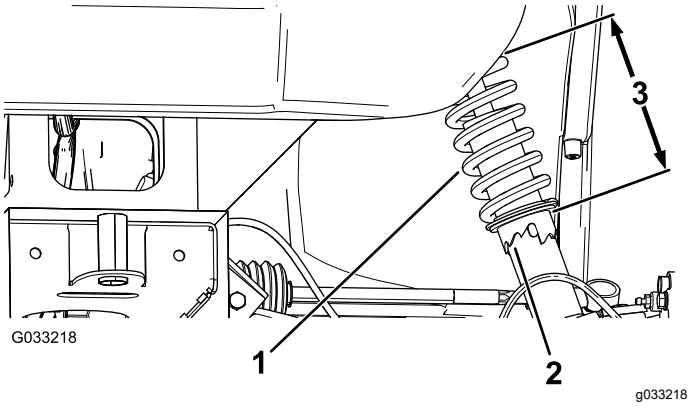


**Figur 58**

1. Stötdämpande fjäder
2. Krage
3. Fjäderlängd

2. Rulla maskinen 2 till 3 meter rakt bakåt på ett plant underlag, och rulla sedan tillbaka den till ursprungsläget.
3. Mät avståndet mellan de båda framhjulen vid axelhöjd, både framtill och baktill på framhjulen (Figur 59).

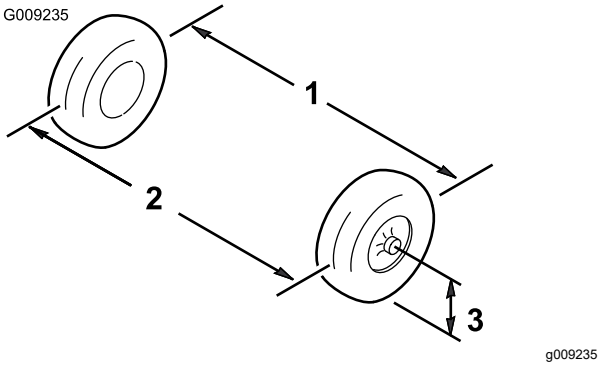


**Figur 59**

1. Däckets centerlinje – bak
2. Däckets centerlinje – fram
3. Axelns centerlinje

4. Om måttet inte hamnar inom 0–6 mm ska du lossa kontramuttrarna i den yttre änden av dragstängerna (Figur 60).

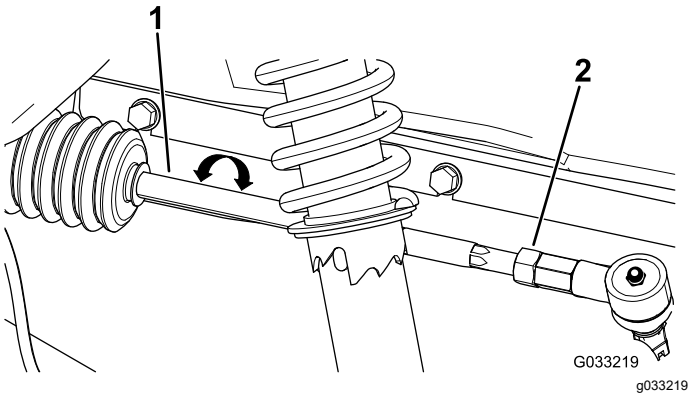


**Figur 60**

1. Dragstång
2. Kontramutter

5. Vrid bägge dragstängerna för att flytta framdelen på hjulet inåt eller utåt.
6. Dra åt dragstängernas kontramuttrar när justeringen är korrekt.
7. Se till att ratten kan svängas helt i bägge riktningar.

# Kontrollera växellådsvätskans nivå

**Serviceintervall:** Var 100:e timme

**Vätsketyp:** SAE 10W30 (API-service SJ eller högre)

1. Parkera maskinen på ett plant underlag, lägg i parkeringsbromsen, stäng av motorn och ta ut nyckeln ur tändningslåset.
2. Ta bort bulten från nivåindikeringshålet (Figur 61).

   **Obs:** Växellådsvätskans nivå bör ligga i botten av nivåindikatorhålet.

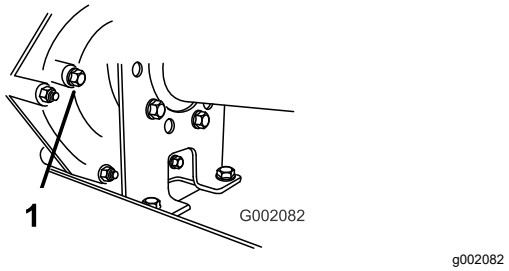


**Figur 61**

1. Nivåindikatorhål

3. Om växellådsvätskan inte når upp till botten av nivåindikeringshålet ska du fylla på behållaren med specificerad vätska. Se Byta ut växellådsvätskan (sida 44).

# Byta ut växellådsvätskan

**Serviceintervall:** Var 800:e timme/Årligen (beroende på vilket som inträffar först)

**Vätsketyp:** SAE 10W30 (API-service SJ eller högre)

**Vätskekapacitet:** 1,4 liter

1. Parkera maskinen på ett plant underlag, lägg i parkeringsbromsen, stäng av motorn och ta ut nyckeln ur tändningslåset.
2. Rengör området kring påfyllnings- och avtappningspluggarna med hjälp av en trasa (Figur 62).

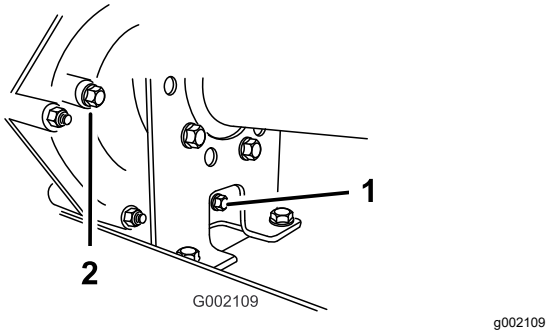


**Figur 62**

1. Avtappningsplugg
2. Påfyllningsplugg

3. Sätt ett kärl på 2 liter eller mer under avtappningspluggen.
4. Ta bort påfyllningspluggen genom att vrida den motsols (Figur 62).

   **Obs:** Spara påfyllningspluggen och packningen för installation i steg 8.

5. Ta bort avtappningspluggen genom att vrida den motsols (Figur 62).

   **Obs:** Spara avtappningspluggen och packningen för installation i steg 6.

   **Obs:** Låt all vätska tömmas ut ur växellådan.

6. Sätt i och dra åt avtappningspluggen och packningen i transmissionens avtappningsplugghål (Figur 62).

   **Obs:** Kassera spillvätskan på en godkänd återvinningsstation.

7. Fyll på behållaren (Figur 63) genom påfyllningshålet med cirka 1,4 liter angiven vätska eller tills vätskenivån i transmissionen är i nivå med gängornas nederkant (Figur 62).

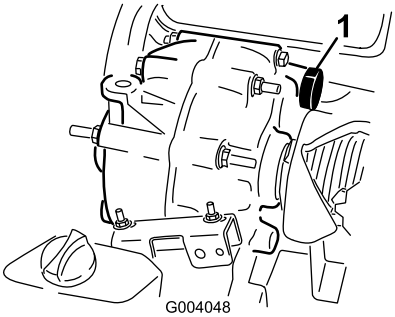


g004048

**Figur 63**

1. Fylla på vätska

8. Sätt i och dra åt påfyllningspluggen och packningen i transmissionens påfyllningsplugghål (Figur 62).
9. Starta motorn och kör maskinen.
10. Kontrollera vätskenivån och fyll på vätska om nivån inte är i nivå med påfyllningspluggens gängor (Figur 62).

# Kontroll och justering av friläget

**Serviceintervall:** Var 100:e timme

Vid rutinunderhåll och/eller motordiagnostik måste växeln läggas i NEUTRALLÄGET (Figur 64). Maskinens växelväljare har ett NEUTRALLÄGE som styr neutralläget i växellådan. Följande åtgärder bör vidtas för att försäkra att neutrallägesspaken driver växellådans neutralläge korrekt:

1. Sätt växelspaken i NEUTRALLÄGE.
2. Kontrollera att neutrallägesfästet är i NEUTRALLÄGET (i höjd med kabelfästet som sitter under växelfästet) genom att vrida på drivkopplingen (Figur 64).

   **Obs:** Maskinen ska inte rulla framåt eller bakåt. Om den gör det flyttar du neutrallägesfästet till NEUTRALLÄGET för hand.

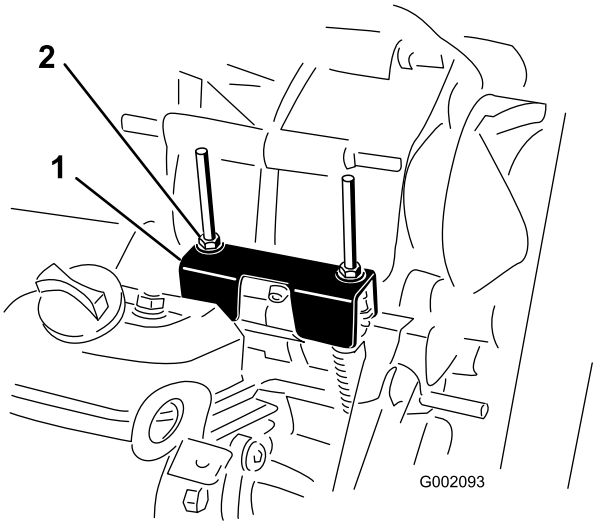


g002093

**Figur 64**

1. Neutrallägesfäste
2. Låsmuttrar

3. Vrid en av låsmuttrarna (Figur 64) för att få ett avstånd på 0,762 till 1,524 mm mellan nederkanten av muttern/brickan och neutrallägets fäste.

   **Obs:** Du måste hålla det gängade skaftet under fästet för att justera låsmutterns läge upptill.
4. Vrid den andra låsmutter för att få ett avstånd på 0,76 till 1,52 mm mellan nederkanten av muttern/brickan och neutrallägets fäste.
5. Dra alla växelkablar uppåt för att säkerställa ett avstånd på 0,76–1,52 mm mellan muttern/brickan och neutrallägesfästet (Figur 65).

   **Obs:** Om det inte finns något mellanrum justerar du muttrarna för att erhålla angivet avstånd.

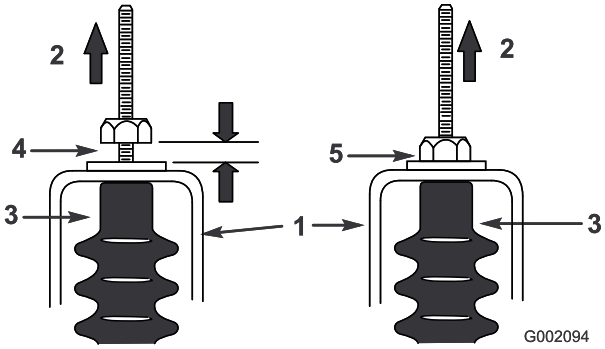


g002094

**Figur 65**

1. Neutrallägesfäste
2. Dra upp
3. Kabelsko
4. 0,76 till 1,52 mm avstånd
5. **Fel** – justera för att få ett avstånd på 0,76 till 1,52 mm

6. Starta motorn och lägg växeln i FRAMÅT-, BAKÅT- och NEUTRALLÄGET flera gånger för att säkerställa att neutrallägesfästet fungerar korrekt.

## Underhåll av primärdriv-kopplingen

**Serviceintervall:** Var 400:e timme/Årligen (beroende på vilket som inträffar först)

**⚠ VAR FÖRSIKTIG**

**Dammet i kopplingen kan spridas i luften och skada dina ögon, eller inandas och ge dig andningssvårigheter.**

**Använd säkerhetsglasögon och dammask eller andra typer av ögon- och andningsskydd när du utför den här proceduren.**

1. Höj upp och spärra lastlådan, se Höja lastlådan (sida 17).
2. Lossa de tre skruvarna som fäster kåpan på kopplingen och ta bort kåpan (Figur 66).

   **Obs:** Spara kåpan och skruvarna för senare montering.

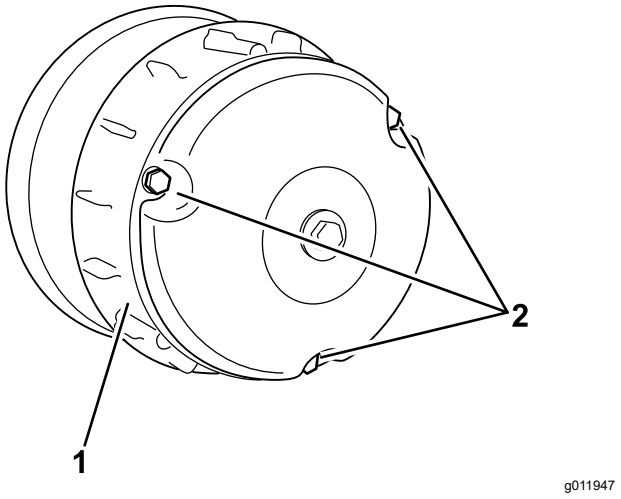


**Figur 66**

1. Kåpa
2. Skruvar

3. Rengör noggrant kåpans insida samt de invändiga delarna av kopplingen med tryckluft.
4. Montera kopplingskåpan och fäst den med de tre skruvarna (Figur 66) som avlägsnades i 2.
5. Sänk ned lastlådan, se Sänka ned lastlådan (sida 18).

# *Underhålla kylsystemet*

## Rengöra motorns kylarområden

**Serviceintervall:** Var 100:e timme Rengör kylarområdena dubbelt så ofta under speciella arbetsförhållanden. Se Underhålla maskinen under speciella arbetsförhållanden (sida 27).

***Viktigt:*** **Om motorn körs med en igensatt centrifugalsil, smutsiga eller blockerade kylflänsar eller utan kylarhöljen skadas motorn på grund av överhettning.**

***Viktigt:*** **Rengör aldrig motorn med vatten under tryck eftersom vatten kan förorena bränslesystemet.**

Rengör centrifugalsilen, kylflänsarna och motorns utvändiga ytor.

**Obs:** Rengör motorns kylarområden oftare vid mycket dammiga och smutsiga förhållanden.

# Underhålla bromsarna

## Kontrollera bromsarna

**Serviceintervall:** Var 100:e timme

***Viktigt:*** **Bromsar är en mycket viktig säkerhetsdel av maskinen. Kontrollera dem noggrant vid det rekommenderade serviceintervallet för att försäkra optimal prestanda och säkerhet.**

- Undersök bromsbeläggen för att kontrollera att de inte är sliten eller skadad. Om bromsbeläggets (bromsklossens) tjocklek är mindre än 1,6 mm ska bromsbelägget bytas ut.
- Undersök bromslamellen och andra delar för tecken på överdrivet slitage eller deformering. Byt ut skadade komponenter.
- Kontrollera bromsvätskenivån. Se Kontrollera bromsvätskenivån (sida 19).

## Justera parkeringsbroms-handtaget

**Serviceintervall:** Var 200:e timme

1. Ta bort handtagsgreppet från parkeringsbroms-spaken (Figur 67).

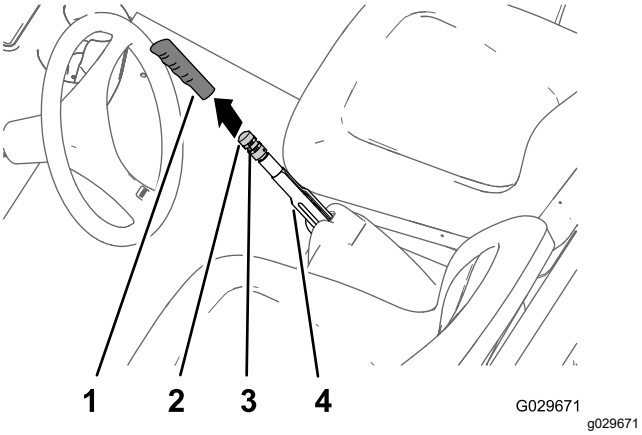


**Figur 67**

1. Handtag
2. Bromsjusteringsvred
3. Ställskruv
4. Parkeringsbromsspak

2. Lossa ställskruven som håller fast bromsjuste-ringsvredet på parkeringsbromsspaken (Figur 67).
3. Vrid bromsjusteringsvredet tills det når en kraft på 133–156 N för att koppla in parkeringsbromsspaken (Figur 67).

   **Obs:** Om du har vridit bromsjusteringsvredet så långt justeraren tillåter utan att uppnå kraften på 133–156 N som krävs för att koppla in parkeringsbromsspaken ska du utföra proceduren för justering av bromskablarna. Se Justera bromskablarna (sida 47).
4. Dra åt ställskruven och montera handtagsgreppet (Figur 67).

## Justera bromskablarna

1. Ta bort handtagsgreppet från parkeringsbroms-spaken (Figur 67).
2. Lossa ställskruven (Figur 67) som håller fast bromsjusteringsvredet på parkeringsbromsspaken, koppla ur parkeringsbromsen och lossa bromsjusteringsvredet.
3. Lossa den bakre kontramuttern för den gängade justeraren till parkeringsbromskabeln som sitter längst ner på maskinen genom att vrida på den fyra varv (Figur 68).

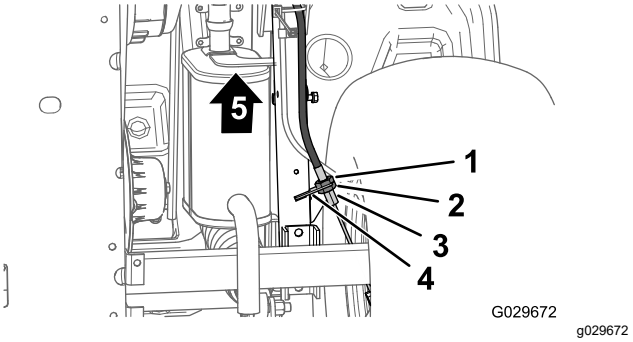


**Figur 68**

1. Främre kontramutter
2. Bakre kontramutter
3. Bromskabelfäste
4. Gängad justerare (parkeringsbromskabel)
5. Maskinens framsida

4. Dra åt den främre kontramuttern (Figur 68).
5. Vrid bromsjusteringsvredet (Figur 67) tills en kraft på 133–156 N krävs för att koppla in parkeringsbromsspaken.
   - Om det inte går att justera bromsjusterings-vredet genom att **lossa** på det och koppla in parkeringsbromsspaken med en kraft på 133–156 N ska du göra följande:
     A. Lossa den främre kontramuttern (Figur 68) för den gängade justeraren till parkeringsbromskabeln genom att vrida på den ett varv.
     B. Dra åt den bakre kontramuttern (Figur 68).
     C. Vrid bromsjusteringsvredet (Figur 67) så att det behövs en kraft på 133–156 N för att koppla in parkeringsbromsspaken.
     D. Upprepa steg A till C upp till två gånger till för att uppnå en kraft på 133–156 N för att dra åt parkeringsbromsen.

- Om det inte går att justera bromsjusteringsvredet genom att **dra åt** det och koppla in parkeringsbromsspaken med en kraft på 133–156 N ska du göra följande:

  A. Lossa den bakre kontramuttern (Figur 68) för den gängade justeraren till parkeringsbromskabeln genom att vrida på den ett varv.

  B. Dra åt den främre kontramuttern (Figur 68).

  C. Vrid bromsjusteringsvredet (Figur 67) så att det behövs en kraft på 133–156 N för att koppla in parkeringsbromsspaken.

  D. Upprepa steg A till C upp till tre gånger till för att uppnå en kraft på 133–156 N för att dra åt parkeringsbromsen.

  **Obs:** Om det inte går att justera parkeringsbromskabeln tillräckligt mycket för att bromsjusteringsvredet ska befinna sig inom justeringsintervallet, ska du kontrollerar om bromsklossarna är kraftigt slitna.

- Dra åt ställskruven och montera handtagsgreppet (Figur 67).

# Byta bromsvätska

**Serviceintervall:** Var 1000:e timme

Kontakta en auktoriserad Toro-återförsäljare.

# *Underhålla remmarna*

# Serva drivremmen

## Kontrollera drivremmen

**Serviceintervall:** Efter de första 8 timmarna
Var 200:e timme

1. Parkera maskinen på ett plant underlag, lägg i parkeringsbromsen, stäng av motorn och ta ut nyckeln ur tändningslåset.
2. Lyft upp lastlådan och säkra den med stöttan. Se Höja lastlådan (sida 17).
3. Lägg växellådan i NEUTRALLÄGE.
4. Vrid på remmen (Figur 69) och kontrollera om den är sliten eller skadad.

   **Obs:** Byt ut remmen om den är mycket sliten eller skadad, se Byta ut drivremmen (sida 48).

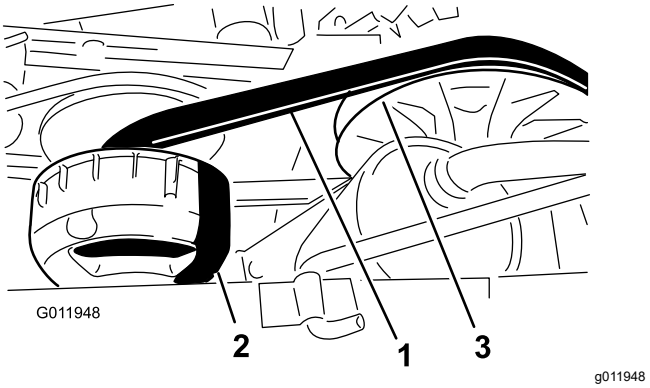


**Figur 69**

1. Drivrem
2. Primärkoppling
3. Sekundärkoppling

5. Sänk ned lastlådan. Se Sänka ned lastlådan (sida 18).

## Byta ut drivremmen

1. Höj upp lastlådan, se Höja lastlådan (sida 17).
2. För växeln till NEUTRALLÄGET, koppla in parkeringsbromsen, vrid tändningslåset till det AVSTÄNGDA läget och ta ut nyckeln.
3. Vrid remmen och dra den över sekundärkopplingen (Figur 69).
4. Ta bort remmen från primärkopplingen (Figur 69).

   **Obs:** Släng den gamla remmen.
5. Placera den nya remmen över primärkopplingen (Figur 69).
6. Vrid remmen och dra den över sekundärkopplingen (Figur 69).

7. Sänk ned lastlådan, se Sänka ned lastlådan (sida 18).

## Reglera startgeneratorremmen

**Serviceintervall:** Efter de första 8 timmarna

Var 200:e timme

1. Höj upp lastlådan, se Höja lastlådan (sida 17).
2. Lossa startgeneratorns svängmutter (Figur 70).

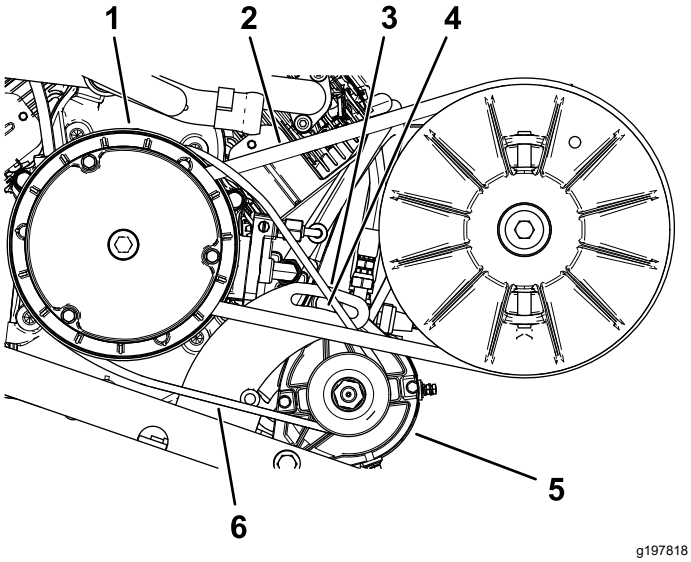


**Figur 70**

1. Primärdrivkopplingens hus
2. Drivrem
3. Svängfäste för generator
4. Svängmutter
5. Startgenerator
6. Startgeneratorrem

3. Kila in en bändstång mellan motorfästet och startgeneratorn.
4. Tryck bändstången nedåt för att vrida startgeneratorn nedåt i skåran tills remmen är så spänd att den endast böjs 6 mm då en kraft på 44 Nm appliceras (Figur 70).
5. Dra åt svängmuttern för hand och ta bort bändstången (Figur 70).
6. Dra åt svängmuttern till 88–115 N·m.
7. Sänk ned lastlådan, se Sänka ned lastlådan (sida 18).

# *Underhåll av chassit*

## Justera lastlådans spärrhakar

Om lastlådans spärrhakar inte är korrekt inställda så vibrerar lastlådan under körning. Du kan justera spärrstiften så att spärrhakarna håller lastlådan ordentligt fast vid chassit.

1. Lossa muttern i änden av spärrstiftet (Figur 71).

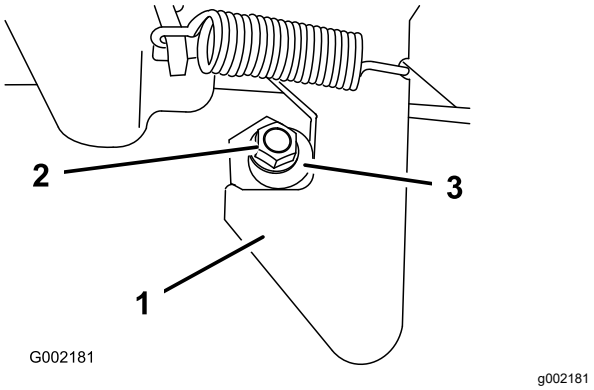


**Figur 71**

1. Spärrhake
2. Låsmutter
3. Spärrstift

2. Vrid spärrstiftet medsols tills det sitter tätt mot haken på spärrhaken (Figur 71).
3. Dra åt låsmuttern till 19,7–25,4 Nm.
4. Upprepa steg 1 till 3 för spärrhaken på maskinens andra sida.

# Rengöring

## Tvätta maskinen

Tvätta maskinen vid behov. Använd enbart vatten eller vatten och ett milt tvättmedel. Du kan använda en trasa.

***Viktigt:*** **Trycksatt vatten (högtryckstvätt) rekommenderas inte för tvätt av maskinen. Det kan skada elsystemet, lossa viktiga dekaler eller tvätta bort fett som behövs vid friktionspunkter. Undvik att använda alltför mycket vatten, särskilt nära kontrollpanelen, motorn och batteriet.**

# Förvaring

1. Parkera maskinen på ett plant underlag, lägg i parkeringsbromsen, stäng av motorn och ta ut nyckeln ur tändningslåset.
2. Rengör hela maskinen från smuts och lort, inklusive utsidan av motorns cylinderhuvudflänsar och blåsarhuset.

   ***Viktigt:*** **Tvätta maskinen med ett milt rengöringsmedel och vatten. Använd inte en högtryckstvätt för att tvätta maskinen. Högtryckstvätt av maskinen kan skada elsystemet och tvätta bort fett som behövs vid friktionspunkterna. Undvik att använda alltför mycket vatten nära kontrollpanelen, lampor, motor och batteri.**
3. Kontrollera bromsarna, se Kontrollera bromsarna (sida 47).
4. Serva luftrenaren, se Serva luftfiltret (sida 31).
5. Smörj maskinen. Se Smörjning (sida 28).
6. Byt motoroljan. Se Serva motoroljan (sida 32).
7. Kontrollera lufttrycket i däcken, se Kontrollera däcktrycket (sida 21).
8. Förbered bränslesystemet på följande vis om fordonet ska ställas i förvaring längre än en månad:

   A. Fyll på med en oljebaserad bränslestabiliserare/-konditionerare i bränsletanken.

      ***Viktigt:*** **Förvara inte stabiliserat/konditionerat bränsle i mer än 90 dagar.**

      Följ blandningsanvisningarna från bränslestabiliserarens tillverkare (8 ml per liter).

      ***Viktigt:*** **Använd inte en alkoholbaserad bränslestabiliserare (etanol eller metanol).**

      **Obs:** Användning av stabiliserare/konditionerare fungerar som mest effektivt när den blandas med färskt bränsle och alltid används.

   B. Kör motorn så att det stabiliserade bränslet fördelas i bränslesystemet (5 minuter).

   C. Stanna motorn, låt den svalna och töm bränsletanken.

      **Obs:** Kassera bränslet på lämpligt sätt. Återvinn enligt lokala föreskrifter.

   D. Starta motorn igen och kör den tills den stängs av.

   E. Choka motorn.

F. Starta och kör den tills den inte längre startar.

9. Ta bort tändstiften och kontrollera deras skick. Se Serva tändstiften (sida 33).

10. Häll i två matskedar motorolja i varje tändstiftshål när stiften är borttagna från motorn.

11. Använd elstarten för att dra runt motorn och fördela oljan i cylindern.

12. Montera tändstiften och dra åt till rekommenderat moment, se Serva tändstiften (sida 33).

    **Obs:** Sätt inte fast tändkabeln på tändstiften.

13. Ta ut batteriet ur chassit och ladda det helt. Se Avlägsna batteriet (sida 39).

    **Obs:** Ha inte kablarna anslutna till batteriet under förvaringen.

    ***Viktigt:*** **Batteriet måste vara fulladdat så att det inte fryser och skadas vid temperaturer under 0 °C. Ett fulladdat batteri behåller sin laddning i ungefär 50 dagar vid temperaturer under 4 °C.**

14. Kontrollera och dra åt alla bultar, muttrar och skruvar. Reparera eller byt ut skadade delar.

15. Måla i lackskador och bara metallytor.

    **Obs:** Färg finns att köpa hos din närmaste auktoriserade återförsäljare.

16. Förvara maskinen i ett rent och torrt garage eller lagerutrymme.

17. Ta ut nyckeln ur tändningslåset och lägg den på en säker plats utom räckhåll för barn.

18. Täck över maskinen för att skydda den och hålla den ren.

# Anteckningar:

# Anteckningar:

# Anteckningar:

## Europeiskt sekretessmeddelande

De uppgifter som Toro registrerar
Toro Warranty Company (Toro) respekterar din integritet. För att kunna behandla dina garantianspråk och kontakta dig i händelse av att en produkt måste återkallas ber vi dig att uppge vissa personuppgifter, antingen direkt eller via din lokala Toro-återförsäljare.

Toros garantisystem körs på servrar som finns i USA där sekretesslagarna kanske inte ger samma skydd som i ditt land.

GENOM ATT UPPGE DINA PERSONUPPGIFTER TILL OSS SAMTYCKER DU TILL ATT DE BEHANDLAS SÅ SOM BESKRIVS I DET HÄR SEKRETESSMEDDELANDET.

Så här använder Toro informationen
Toro kan använda dina personuppgifter för att behandla garantianspråk och för att kontakta dig i händelse av att en produkt återkallas. Toro kan vidarebefordra uppgifterna till sina dotterbolag, återförsäljare eller andra affärspartners i samband med någon av dessa aktiviteter. Vi säljer inte dina personuppgifter till något annat företag. Vi förbehåller oss rätten att vidarebefordra personuppgifter i syfte att efterleva tillämpliga lagar och uppfylla förfrågningar från vederbörliga myndigheter, administrera system på rätt sätt eller för vår egen eller andra användares säkerhet.

Så här sparas dina personuppgifter
Vi sparar dina personuppgifter så länge vi behöver dem för det syfte de ursprungligen registrerades för, av andra legitima skäl (t.ex. för att följa föreskrifter) eller så länge som krävs enligt tillämplig lag.

Toros engagemang för att skydda dina personuppgifter
Vi vidtar skäliga försiktighetsåtgärder för att skydda dina personuppgifter. Vi vidtar också åtgärder för att bibehålla personuppgifternas aktuella status så att de är korrekta.

Åtkomst och korrigering av personuppgifter
Om du vill granska eller korrigera dina personuppgifter kan du kontakta oss via e-post på legal@toro.com.

## Konsumenträtt i Australien

Australiensiska kunder hittar information rörande australiensisk konsumenträtt inuti förpackningen eller hos den lokala Toro-återförsäljaren.

# Toros garanti

Två års begränsad garanti

## Fel och produkter som omfattas

The Toro Company och dess dotterbolag Toro Warranty Company garanterar gemensamt, och i enlighet med ett avtal dem emellan, att din Toro-produkt (”produkten”) är utan material- och tillverkningsfel i två år eller 1 500 arbetstimmar*, beroende på vilket som inträffar först. Den här garantin gäller för alla produkter förutom luftare (och för dem finns det separata garantiförklaringar). Om ett fel som omfattas av garantin föreligger, kommer vi att reparera produkten utan kostnad. Detta omfattar feldiagnos, utförande av arbetet, reservdelar och transport. Denna garanti börjar gälla det datum då produkten levereras till den ursprungliga köparen i återförsäljarledet.
* Produkten är försedd med en timmätare.

## Anvisningar för garantiservice

Du är ansvarig för att meddela produktdistributören eller den auktoriserade återförsäljaren som du köpte produkten av så snart du tror att ett fel som omfattas av garantin föreligger. Om du behöver hjälp med att hitta en produktdistributör eller auktoriserad återförsäljare, eller om du har några frågor som rör dina rättigheter och skyldigheter beträffande garantin, kan du kontakta oss på:

Toro Commercial Products Service Department
Toro Warranty Company
8111 Lyndale Avenue South
Bloomington, MN 55420-1196 USA

+1-952-888-8801 eller +1-800-952-2740
E-post: commercial.warranty@toro.com

## Ägarens ansvar

Som ägare till produkten är du ansvarig för att utföra det underhåll och de justeringar som krävs, i enlighet med anvisningarna i *bruksanvisningen*. Om du inte utför det underhåll och de justeringar som krävs kan detta leda till att ett eventuellt garantianspråk inte godkänns.

## Produkter och fel som inte omfattas

Det är inte alla produkt- eller funktionsfel som kan inträffa under garantiperioden som beror på material- eller tillverkningsfel. Den här garantin omfattar inte följande:

- Produktfel som orsakats av att andra reservdelar än Toro-originaldelar har använts eller av att extra, modifierade tillbehör och produkter som inte har tillverkats av Toro har monterats och använts. I vissa fall erbjuder tillverkaren en separat garanti för sådana produkter.
- Produktfel som orsakas av underlåtenhet att utföra det underhåll och/eller de justeringar som rekommenderas. Garantianspråk kan komma att underkännas om Toro-produkten inte underhålls i enlighet med anvisningarna i stycket Rekommenderat underhåll i *bruksanvisningen*.
- Produktfel som orsakas av felaktig, slarvig eller vårdslös användning av produkten.
- Slitdelar som förbrukas vid användning, förutom om dessa visar sig vara defekta. Exempel på slitdelar som förbrukas eller slits ut vid normal användning av produkten omfattar, men är inte begränsade till, bromsklossar, bromsbelägg, lamellbelägg, knivar, cylindrar, valsar och lager (tätade eller smörjbara), understål, tändstift, svänghjul och svänghjulslager, däck, filter, remmar samt vissa sprutkomponenter som membran, munstycken och backventiler m.m.
- Fel som orsakats av yttre påverkan. Yttre påverkan omfattar, men är inte begränsat till, väder, förvaringsomständigheter, föroreningar, användning av bränslen, kylvätskor, smörjmedel, tillsatser, konstgödningsmedel, vatten eller kemikalier m.m. som ej har godkänts.
- Fel eller problem med prestandan på grund av att bränslen (t.ex. bensin, diesel eller biodiesel) som inte uppfyller respektive industristandarder har använts.
- Normalt förekommande buller, vibrationer, slitage och försämringar.
- Normalt slitage omfattar, men är inte begränsat till, skador på säten till följd av slitage eller nötning, slitage på målade ytor, repor på dekaler eller fönster m.m.

## Reservdelar

Reservdelar som planeras att bytas ut i förbindelse med nödvändigt underhåll omfattas endast av garantin under perioden fram till den planerade tidpunkten för utbytet av delen. Delar som byts ut i enlighet med den här garantin omfattas av garantin under hela den återstående produktgarantin och tillfaller Toro. Toro fattar det slutliga beslutet om huruvida en befintlig del eller enhet ska repareras eller bytas ut. Toro har rätt att använda omarbetade reservdelar vid garantireparationer.

## Garanti för djupurladdnings- och litiumjonbatterier:

Djupurladdnings- och litiumjonbatterier har en total livslängd på ett visst antal kilowattimmar. Användnings-, laddnings- och underhållstekniker kan förlänga eller minska den totala batterilivslängden. I och med att batterierna i produkten används minskar gradvis mängden användbart arbete mellan laddningsintervallerna tills dess att batteriet är helt urladdat. Ansvaret för att ersätta urladdade batterier, på grund av normal användning, faller på produktens ägare. Batterierna måste kanske bytas ut under garantiperioden, och det sker då på ägarens bekostnad. Observera (endast litiumjonbatterier): Garantin för litiumjonbatterier är begränsad och beräknas proportionellt från år tre till fem baserat på användningstid och antal förbrukade kilowattimmar. Se *bruksanvisningen* för mer information.

## Ägaren bekostar underhållet

Den vanliga service som krävs för Toro-produkter omfattar bland annat att finjustera motorn, smörja, rengöra och polera maskinen, byta filter och kylvätska samt att utföra det underhåll som rekommenderas. Sådan service får ägaren själv bekosta.

## Allmänna villkor

Reparation av en auktoriserad Toro-distributör eller Toro-återförsäljare är den enda kompensation som du har rätt till under denna garanti.

**Varken The Toro Company eller Toro Warranty Company är ansvariga för indirekta eller oförutsedda skador eller följdskador i samband med användningen av de Toro-produkter som omfattas av denna garanti. Detta inkluderar alla kostnader eller utgifter för att tillhandahålla ersättningsutrustning eller service under rimliga perioder med funktionsfel eller avsaknad av möjlighet av använda produkten medan reparationer som omfattas av garantin utförs. Med undantag för den emissionsgaranti som nämns nedan, och endast om denna är tillämplig, finns ingen annan uttrycklig garanti. Alla indirekta garantier i fråga om säljbarhet och användningslämplighet är begränsade till denna uttryckliga garantis varaktighet.**

I vissa stater är det inte tillåtet att undanta oförutsedda skador eller följdskador, eller tidsbegränsa en indirekt garantis varaktighet, och i dessa fall är det möjligt att ovanstående undantag och begränsningar inte gäller. Denna garanti ger dig specifika juridiska rättigheter, och du kan även ha andra rättigheter som varierar från stat till stat.

## Anmärkning om motorgarantin:

Produktens emissionskontrollsystem kan omfattas av en separat garanti som uppfyller de krav som fastställts av den amerikanska miljömyndigheten (Environmental Protection Agency, EPA) och/eller Kaliforniens luftskyddsmyndighet (California Air Resources Board, CARB). Tidsbegränsningarna som anges ovan är inte tillämpliga i fråga om garantin för emissionskontrollsystem. Se garantiförklaringen om emissionskontroll som medföljer produkten eller finns i motortillverkarens dokumentation för ytterligare information.

## Andra länder än USA och Kanada

Kunder som har köpt Toro-produkter som exporterats från USA eller Kanada ska kontakta sin Toro-distributör (återförsäljare) för att få garantipolicyn för sitt eget land eller sin provins eller stat. Om du av någon anledning är missnöjd med din distributörs service eller har svårt att få garantiupplysningar kontaktar du Toro-importören.

374-0253 Rev D