FORM NO. 3324-620 Rev A

TORO®

MODEL NR. 30581—80001 & UP

GEBRUIKERS-HANDLEIDING

GROUNDSMASTER® 580-D

Om u te verzekeren van de maximale veiligheid en optimale prestaties, en om het product goed te leren kennen, is het van essentieel belang dat u en alle andere bestuurders deze handleiding lezen en zorgen dat u de inhoud hiervan begrijpt voordat de motor voor de eerste maal gestart wordt. Neem vooral de VEILIGHEIDSINSTRUCTIES aandachtig door, aangeduid met dit symbool—



© The TORO Company 1999

INLEIDING

Deze gebruikershandleiding bevat instructies over de veiligheid, juiste assemblage en bediening, afstellingen en onderhoud. Daarom zou iedereen die met het produkt te maken krijgt, inclusief de bestuurder, deze handleiding moeten lezen en zorgen dat hij deze begrijpt. In deze handleiding ligt de nadruk op veiligheid, mechanische en algemene produktinformatie. **GEVAAR**, **WAARSCHUWING** en **LET OP** duiden op veiligheidsinformatie. Als u het driehoeki-ge veiligheidssymbool ziet, dan moet u er voor zorgen dat u de veiligheidsinstructie begrijpt die erop volgt. Zie pagina's 3–5 voor alle veiligheidsinstructies. **BELANGRIJK** duidt op speciale mechanische informatie en N.B. geeft aan dat er algemene produktinformatie volgt waarvoor speciaal uw aandacht gevraagd wordt.

Indien u vragen hebt of onderhoud wilt laten uitvoeren, neem dan contact op met uw plaatselijke officiële Toro-Dealer. Naast een compleet assortiment accessoires en professionele technici op gebied van gazonverzorging, heeft de dealer een allesomvattend assortiment met TORO reserveonderdelen om uw machine op de juiste manier te laten werken. Houd uw TORO geheel TORO. Koop originele TORO onderdelen en accessoires.

INHOUD

VEILIGHEIDSINSTRUCTIES	3
OVERZICHT VAN DE GEBRUIKTE SYMBOLEN	6
SPECIFICATIES	9
VOOR HET GEBRUIK	11
BEDIENINGSMECHANISME	16
GEBRUIK	20
ONDERHOUD	27
PRODUCTIDENTIFICATIE	47

Veiligheidsinstructies

Training

1. Lees de instructies aandachtig door. Zorg dat u vertrouwd bent met de bedieningsorganen en het juiste gebruik van de apparatuur.

2. Sta nooit toe dat de machine gebruikt wordt door kinderen of personen die niet op de hoogte zijn van deze instructies voor het gebruik van de gazonmaaier. Het kan voorkomen dat in plaatselijke verordeningen een minimale leeftijd van de bestuurder verplicht gesteld is.

3. Maai nooit in het bijzijn van personen, in het bijzonder kinderen, of huisdieren.

4. Denk er aan dat de bestuurder of gebruiker verantwoordelijk is voor ongelukken of hachelijke situaties die zich voordoen voor anderen of hun eigendommen.

5. Vervoer geen passagiers.

6. Alle bestuurders professionele en praktische instructies krijgen. Dergelijke instructies moeten de nadruk leggen op:

- het belang van voorzichtigheid en oplettendheid tijdens het werken met zit-maaimachines;
- het feit dat een wegglijdende machine op een helling niet onder controle gebracht kan worden door te remmen. De belangrijkste oorzaken voor het verliezen van de macht over het stuur zijn:
  - onvoldoende grip van de wielen;
  - te hard rijden;
  - verkeerd/onvoldoende remmen;
  - het type machine is ongeschikt voor de gebruikte toepassing;
  - onvoldoende oog voor de effecten van de ondergrondcondities, met name op hellingen;
  - onjuist slepen en onjuiste gewichtsverdeling.

Voorbereiding

1. Draag altijd stevig schoeisel en een lange broek. Bestuur de apparatuur niet op blote voeten of als u sandalen draagt.

2. Inspecteer grondig de plek waar het apparaat gebruikt moet worden en verwijder alle voorwerpen die door de machine weggeslingerd zouden kunnen worden.

3. **WAARSCHUWING—Benzine is licht ontvlambaar.**

- Sla brandstof op in containers die speciaal voor dit doeleinde bedoeld zijn.
- Vul brandstof bij in de open lucht en rook niet tijdens het vullen.
- Vul brandstof bij voordat u de motor start. Haal nooit de dop van de brandstoftank en vul nooit brandstof bij als de motor loopt of warm is.
- Als brandstof gemorst is mag u de motor niet starten, maar moet u de machine van de plek waar gemorst is verplaatsen en voorkomen dat er vonken opgewekt worden, totdat de brandstof verdampt is.
- Zet alle brandstoftanks weer op hun plaats en doe de doppen er weer op.

4. Vervang defecte uitlaten (knalpot).

5. Kijk voor het gebruik altijd of de messen, messenbouten en de maai-eenheid niet beschadigd of versleten zijn. Vervang versleten of beschadigde messen en bouten altijd in sets, om de balans niet te verstoren.

6. Ga voorzichtig om met machines die meerdere messen hebben omdat door één mes te draaien meerdere messen mee kunnen gaan draaien.

Bediening

1. Laat de motor niet in een afgesloten ruimte draaien waar zich gevaarlijke koolmonoxydedampen op kunnen hopen.

2. Maai uitsluitend bij daglicht of goede bij kunstverlichting.

3. Schakel alle hendels van de messenkooien uit en zet deze in de neutraalstand voordat u de motor gaat starten.

4. Gebruik de machine niet op de volgende hellingen:

- Maai nooit zijwaarts over hellingen van meer dan 5°;
- Maai nooit klimmend op hellingen van meer dan 10°;
- Maai nooit dalend op hellingen van meer dan 15°.

5. Denk er aan dat er niet zoiets bestaat als een “veilige” helling. Ben extra voorzichtig als u over met gras begroeide hellingen rijdt. Om te voorkomen dat u omkiept moet u:

- niet plotseling starten of stoppen als u een helling op of af rijdt;
- de koppeling langzaam op laten komen, de machine altijd in de versnelling laten staan, vooral tijdens afdalingen;
- de machinesnelheden laag houden op hellingen en tijdens scherpe bochten;
- alert blijven op bobbels en gaten en andere verborgen gevaren;
- nooit dwars over een helling rijden, behalve indien de grasmaaier speciaal hiervoor ontwikkeld is.

6. Ben voorzichtig als u zware lasten meevoert of zware apparatuur gebruikt.

- Gebruik uitsluitend de goedgekeurde koppelingspunten voor de sleepstang.
- Beperk de lading zodat u de machine nog veilig kunt besturen.
- Maak geen te scherpe bochten. Ben voorzichtig tijdens het achteruit rijden.
- Gebruik contragewicht(en) of wielgewichten, zoals aangegeven in het instructiehandboek.

7. Let op voor verkeer bij het oversteken van wegen of in de buurt hiervan.

8. Zorg er voor dat de messen stil staan voordat u zich van het met gras begroeide terrein begeeft.

9. Als u eventueel hulpstukken gebruikt, moet u de uitstoot nooit richten op omstanders en er voor zorgen dat er niemand in de buurt komt van de machine tijdens gebruik.

10. Gebruik de gazonmaaier nooit als de beschermplaten of beveiligingen defect zijn of zonder dat de beveiligingen op hun plek geïnstalleerd zijn.

11. Verander de regulateurinstellingen niet en laat de motor niet met te hoge toeren draaien. Door de motor op buitensporig hoge snelheid te laten draaien wordt de kans op persoonlijk letsel groter.

12. Voordat u de bestuurderspositie verlaat moet u:

- de aftakas uitschakelen en de hulpstukken laten zakken;
- overschakelen in de neutraalstand en de parkeerrem activeren;
- de motor stoppen en de sleutel verwijderen.

13. Schakel de aandrijving naar de hulpstukken uit tijdens transport of als deze niet in gebruik zijn.

14. Stop de motor en schakel de aandrijving naar de hulpstukken uit

- voordat er brandstof bijgevuld wordt;
- voordat de grasmand verwijderd wordt;
- voordat de hoogte afgesteld wordt, behalve indien dit gedaan kan worden vanuit de bestuurderspositie.
- voordat blokkages verholpen worden of uitstootpijpen ontstopt worden;
- voordat u de grasmaaier controleert, reinigt of werkzaamheden hieraan uitvoert;
- nadat u een vreemd voorwerp geraakt hebt. Controleer of de grasmaaier beschadigd is en voer reparaties uit voordat de apparatuur opnieuw gestart en gebruikt wordt;

15. Verlaag de instelling van de gashendel tijdens het uitlopen van de machine, en—indien de machine voorzien is van een brandstofkraantje: zet de brandstoftoevoer af na het maaien.

Onderhoud en stalling

1. Houd alle moeren, bouten en schroeven goed vastgedraaid op hun plaats om er zeker van te zijn dat de machine veilig gebruikt kan worden.

2. Stal de apparatuur nooit terwijl er nog brandstof in de tank zit in een gebouw waar de dampen in contact kunnen komen met open vuur of vonken.

3. Laat de machine afkoelen voordat u deze in een afgesloten ruimte stalt.

4. Ter voorkoming van brandgevaarlijke situaties moet u de motor, uitlaat, het accu-compartiment en de ruimte waar de brandstof bewaard wordt vrij houden van gras, bladeren of overtollig vet.

5. Controleer regelmatig of de grasmand soms versleten of defect is.

6. Vervang versleten of beschadigde onderdelen voor de veiligheid.

7. Indien de brandstoftank afgetapt moet worden, moet u dit in de open lucht doen.

8. Let op dat tijdens het afstellen van de machine de vingers niet klem komen te zitten tussen de bewegende messen en de vaste delen van de machine.

9. Ga voorzichtig te werk bij machines met meerdere messen omdat door één mes te draaien meerdere messen mee kunnen gaan draaien.

10. Als de machine geparkeerd, gestald of onbewaakt achtergelaten moet worden moet u de messenkooien laten zakken, behalve indien er een goede mechanische vergrendeling gebruikt wordt.

Geluids- en trillingsniveau

Geluidsniveau

Deze machine heeft een A-klasse geluidsdruk-waarde, gemeten bij het gehoor van de bestuurder, van 81 dB(A), gebaseerd op metingen bij identieke machines volgens 84/538EEC.

Trillingsniveau

Dit apparaat produceert een trillingsniveau van 2,5 m/s^2 aan de achterkant, op basis van metingen bij identieke machines volgens de ISO 5349 procedures.

Dit apparaat produceert een trillingsniveau van maximaal 0,5 m/s^2 aan de achterkant, op basis van metingen bij identieke machines volgens de ISO 2631-procedures.

Overzicht van de gebruikte symbolen

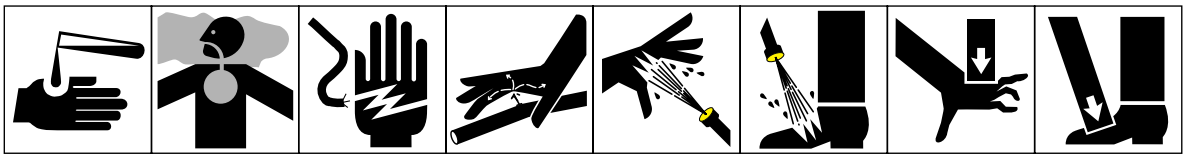

Bijtende vloeistoffen, chemische brandwonden aan vingers of hand

Giftige dampen of gassen, verstikking

Elektrische schokken, elektrokutie

Vloeistof onder hoge druk, kan lichaam binnendringen

Hogedruk-stralen, beschadiging van weefsel

Hogedruk-stralen, beschadiging van weefsel

Bekneld raken vingers of hand, druk van bovenaf

Bekneld raken tenen of voet, druk van bovenaf

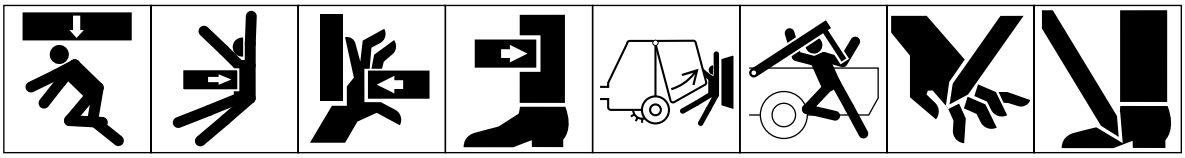

Bekneld raken gehele lichaam van bovenaf

Zijwaardse beknelling bovenlichaam

Zijwaardse beknelling vingers of hand

Zijwaardse beknelling been

Bekneld raken gehele lichaam

Bekneld raken hoofd, bovenlichaam en armen

Afsnijden vingers of hand

Afsnijden voet

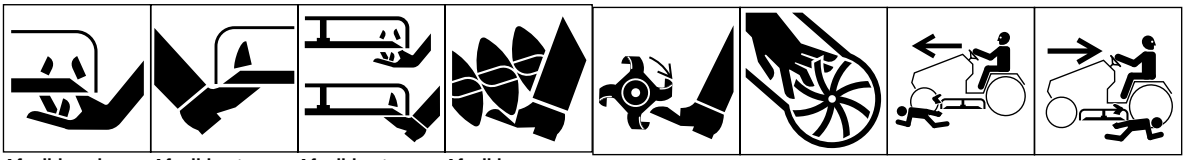

Afsnijden vingers of hand, messenkooi

Afsnijden tenen of voet, messenkooi

Afsnijden tenen of vingers, mes cirkelmaaier

Afsnijden, gegrepen worden voet, ronddraaiende vijzel

Afsnijden voet, ronddraaiende messen

Afsnijden vingers of hand, schoepenrad

Afsnijden ledematen, maaimachine in voorwaartse rijrichting (motor voor)

Afsnijden ledematen, maaimachine in achterwaartse rijrichting (motor voor)

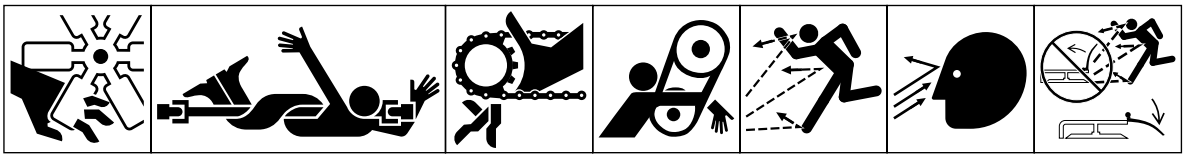

Afsnijden vingers of hand, motorventilator

Gehele lichaam kan gegrepen worden door aandrijflijn

Vingers of handen kunnen gegrepen worden, kettingaandrijving

Hand & arm kunnen gegrepen worden, riemaandrijving

Weggeworpen of rondvliegende voorwerpen, blootstelling gehele lichaam

Weggeworpen of rondvliegende voorwerpen, blootstelling gezicht

Weggeworpen of rondvliegende voorwerpen, cirkelmaaier

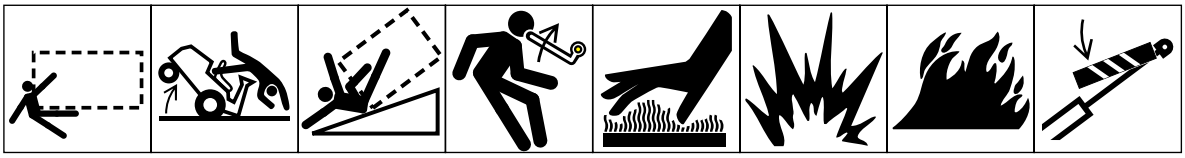

Overrijden voertuig

Omkiepen machine, zitmaaimachine

Omkiepen machine, ROPS (maaier met motor achter)

Opgeslagen energie, terugslag of opwaartse beweging

Hete oppervlakken, verbranden vingers of handen

Ontploffing

Vuur of open vlammen

Liftcilinder vastzetten met borgstang alvorens gevaarlijk terrein te betreden

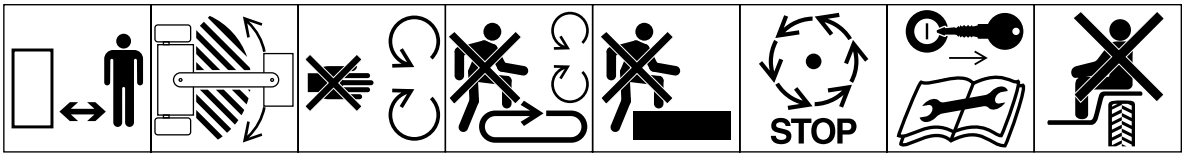

Blijf op veilige afstand van de machine

Blijf op veilige afstand van de aankoppeling als de motor loopt

Veiligheidsschermen niet openen of verwijderen terwijl de motor loopt

Betreedt de laadvloer niet indien de aftakas aan de tractor gekoppeld is en de motor loopt

Niet betreden

Wacht totdat alle machineonderdelen volledig stil staan voordat u ze aanraakt

Motor afzetten en sleutel verwijderen alvorens onderhoud of reparaties uit te voeren

Meerijden op deze machine is uitsluitend toegestaan op de passagiersstoel en uitsluitend indien het uitzicht van de chauffeur niet belemmerd wordt

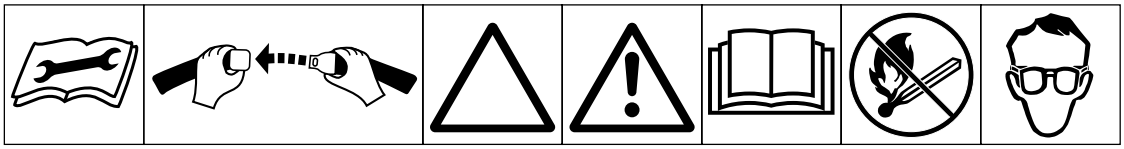

Raadpleeg technische handleiding voor de juiste onderhoudsprocedures | Veiligheidsgordels vastmaken | Waarschuwingsdriehoek | Waarschuwingsdriehoek met waarschuwingssymbool | Lees gebruikershandleiding | Vuur, open licht en roken verboden | Oogbescherming verplicht

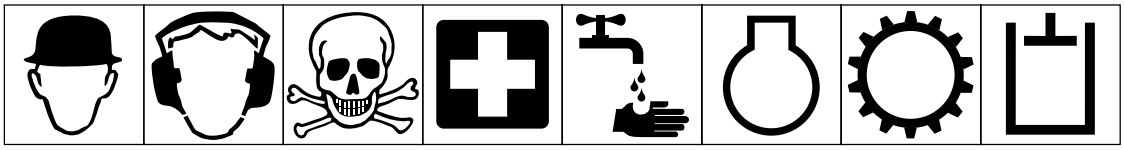

Veiligheidshelm verplicht | Gehoorbescherming verplicht | Gevaar, giftige stoffen | Eerste hulp | Spoelen met water | Motor | Overbrenging | Hydraulisch systeem

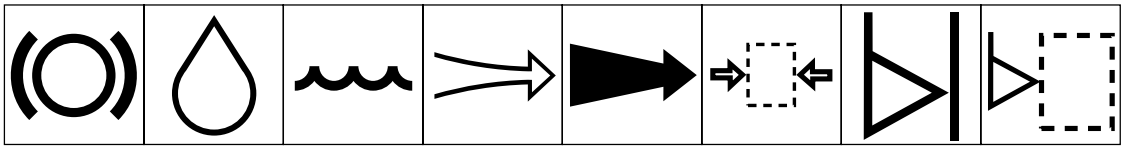

Remsysteem | Olie | Koelvloeistof (water) | Luchtinlaat | Uitlaatgassen | Druk | Peilindicator | Vloeistofpeil

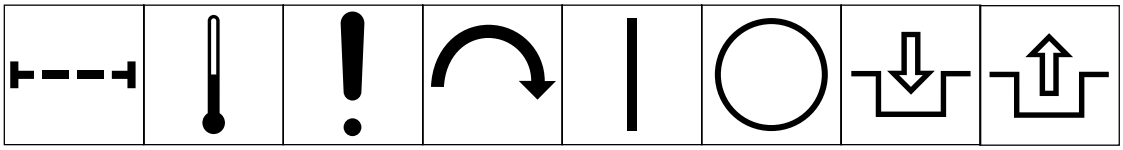

Filter | Temperatuur | Defect | Startschakelaar/ mechanisme | Aan/starten | Af/stoppen | Inschakelen | Uitschakelen

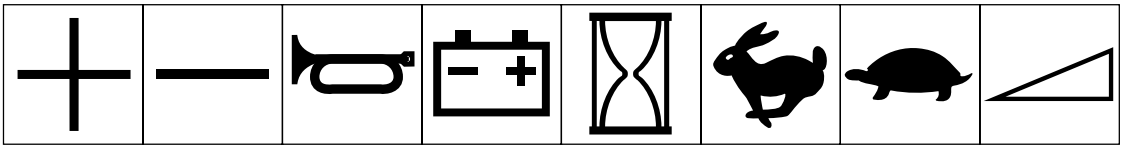

Plus/toename/ positieve pool | Min/afname/ negatieve pool | Claxon | Batterijlaadconditie | Urenteller/ verstreken bedrijfsuren | Snel | Langzaam | Traploos regelbaar, lineair

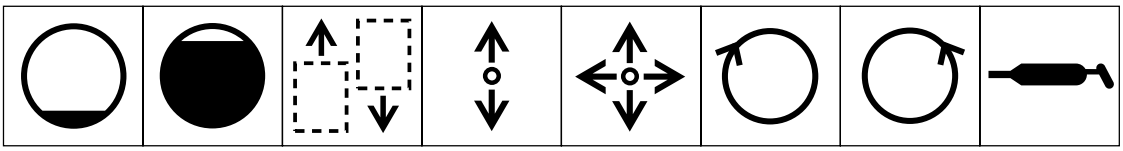

Volume leeg | Volume vol | Rijrichting machine, vooruit/ achteruit | Besturings hendel rijrichting, twee richtingen | Besturingshendel rijrichting, meerdere richtingen | Met wijzers van de klok meedraaiend | Tegen wijzers van de klok indraaiend | Smeernippel

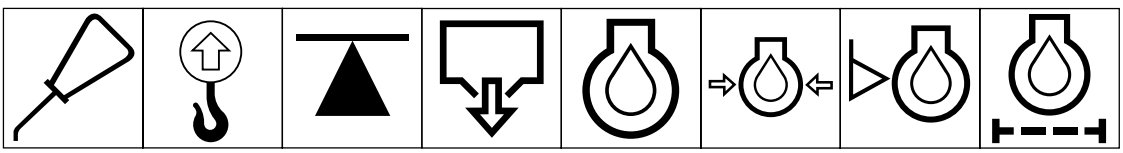

Olie-smeerpunt | Hefpunt | Krik/steunpunt | Aftappen/legen | Motor(smeer)olie | Motor(smeer) oliedruk | Motor(smeer) oliepeil | Motor(smeer) oliefilter

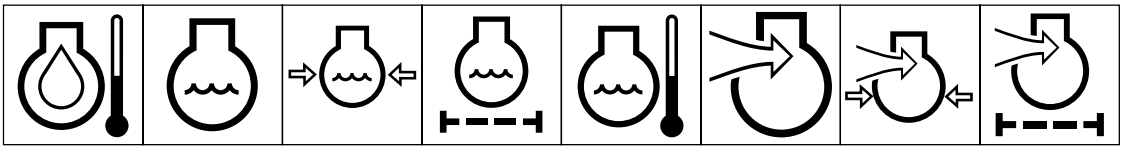

Motor(smeer) olietemperatuur | Motorkoelvloeistof | Motorkoelvloeistofdruk | Motorkoelvloeistoffilter | Motorkoelvloeistoftemperatuur | Motorinlaat/ verbrandingslucht | Motorinlaat/ verbrandingsluchtdruk | Motorinlaat/ luchtfilter

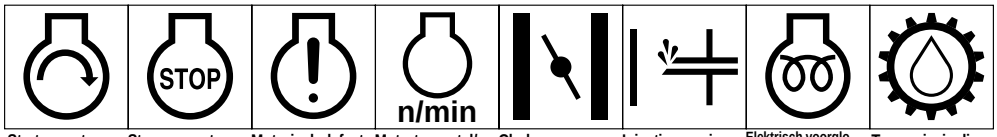

Starten motor | Stoppen motor | Motorisch defect | Motortoerental/ frequentie | Choke | Injectiepompje (starthulpmiddel) | Elektrisch voorgloeien (hulpmiddel starten bij lage temperaturen) | Transmissieolie

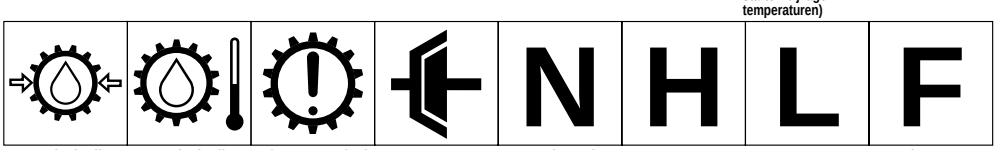

Transmissieolie-druk | Transmissieolie-temperatuur | Defect transmissie | Koppeling | Neutraalstand | Hoog | Laag | Vooruit

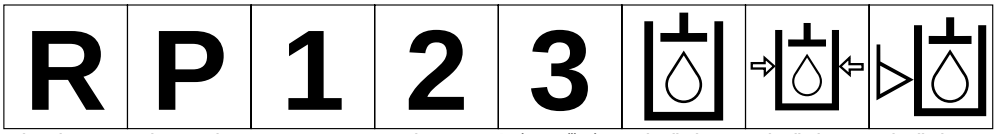

Achteruit | Parkeerstand | Eerste versnelling | Tweede versnelling | Derde versnelling (er kunnen andere nummers worden gebruikt totdat het maximale aantal voorwaartse versnellingen bereikt is) | Hydraulische olie | Hydraulische oliedruk | Hydraulisch oliepeil

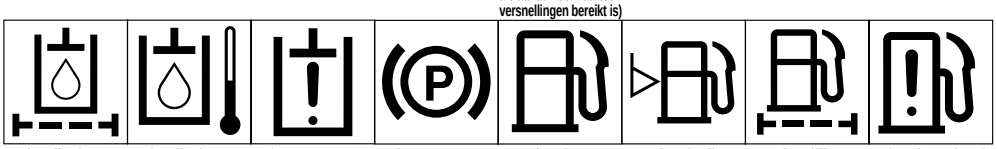

Hydraulisch oliefilter | Hydraulische olietemperatuur | Defect hydraulische oliedruk | Parkeerrem | Brandstof | Brandstofpeil | Brandstoffilter | Defect brandstof-systeem

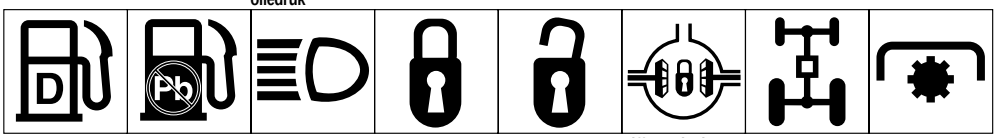

Dieselbrandstof | Ongelode brandstof | Koplampen | Vergrendelen/ vergrendeld | Ontgrendelen/ ontgrendeld | Differentieel-grendel | 4-wielaandrijving | Aftakas

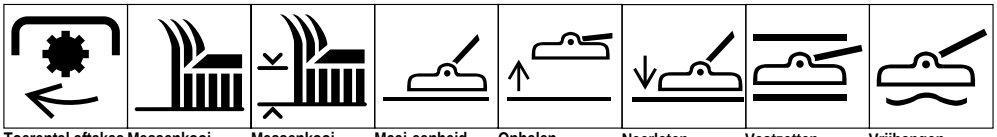

Toerental aftakas | Messenkooi | Messenkooi-hoogteafstelling | Maai-eenheid | Ophalen maai-eenheid | Neerlaten maai-eenheid | Vastzetten maai-eenheid | Vrijhangen maai-eenheid

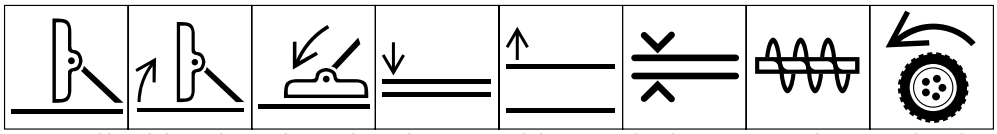

Transportpositie maai-eenheid | Ophalen maai-eenheid in transportpositie | Neerlaten maai-eenheid in transportpositie | Neerlaten appendages | Ophalen appendages | Afstand | Sneeuwruimer, verzamelvijzel | Voortbeweging

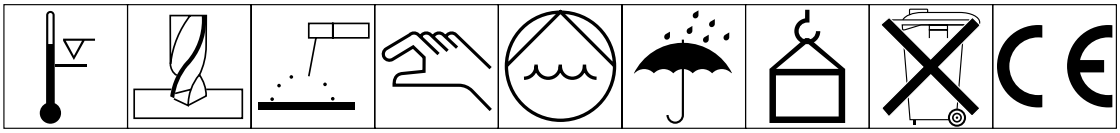

Boven werk-temperatuur-bereik | Boren | Handmatig metaal-boog-lassen | Handmatig | Waterpomp | Droog houden | Gewicht | Niet in het afval werpen | CE logo

Specificaties

MAAIDEKKEN

Aandrijfsysteem maaidek: Volledige hydraulische aandrijving. De aandrijving van het maaidek wordt ingeschakeld met een elektrische schakelaar. De aandrijving wordt afzonderlijk ingeschakeld of uitgeschakeld als de maaidekken worden opgehaald of neergelaten.

Automatische gewichtsverplaatsing: Gepatenteerde automatische gewichtsverplaatsing van de maaidekken naar de tractie-eenheid in moeilijke tractie-omstandigheden teneinde de tractie en het zweven van het maaidek te verbeteren.

Opbouw maaidek: een Triflex frontmaaidek van 234 cm en twee zijmaaidekken van 145 cm..

Maaisnelheid/breedte: maait maximaal 5,9 hectare bij een snelheid van 12,1 km per uur met gebruikmaking van alle maaidekken (aangenomen dat er geen sprake is van overlappingen en onderbrekingen).

Totale maaibreedte: 488 cm.

Maaihoogte: 2,5–10,2 cm. Hoog 6,3–14 cm.

Messen: Verwisselbare, met warmte behandelde stalen messen, met een lengte van 50,8 cm, een dikte van 6,3 mm en een breedte van 6,3 cm. Vijf messen op het Triflex frontmaaidek en drie op beide zijmaaidekken.

Voorzieningen om de toplaag te beschermen: de maaidekken zijn uitgerust met verstelbare schuivers. Op elk messenset bevindt zich een cup om de toplaag te beschermen.

TRIFLEX FRONTMAAIDEK

Type: voorop gemonteerd roterende maaidek voorzien van assen met vijf messen en een maaibreedte van 234 cm.

Maaivermogen: maait naar beide zijden. Het maaidek maait een strook van 20,3 cm, gemeten vanaf de buitenkant van het wiel, aan beiden zijden van het frontmaaidek.

Instelling maaihoogte: wordt verhoogd met stappen van 12,7 mm met behulp van afstandstukken op de voorcastorassen en gaffelpennen op de vorken van de achterwielen.

Aandrijving maaier: Hydraulische tandwielmotor. “BB” hexagonale profielsnaar om de assen van het maaidek te centreren, “B” profielsnaar naar zijmaaidekken. Gleufassen, elk in twee smeerbare, kegelrollagers in een gietijzeren behuizing (kunnen van boven worden gesmeerd). Zelfspannende, doorlopende gesmeerde riemdraagrollen.

Castorwielen: Pneumatische castorwielen, geschikt voor intensief gebruik, twee van 10,50 x 3,50 en twee van 12 x 5,00.

ZIJMAAIDEKKEN

Type: Twee, aan de zijkant gemonteerde, roterende maaidekken met drie assen, die elk een maaibreedte van 145 cm hebben.

Maaivermogen: maait naar beide zijden. Het maaidek maait stroken van 147 cm, gemeten vanaf de buitenkant van het wiel, naast de zijmaaidekken.

Instelling maaihoogte: wordt verhoogd met stappen van 12,7 mm met behulp van afstandstukken op de castorassen.

Aandrijving maaier: Hydraulische tandwielmotor. Drie “B” profielsnaren naar de assen.

Castorwielen: Vier verwisselbare pneumatische castorwielen, geschikt voor intensief gebruik, van 10,50 x 3,50.

Ophanging maaidek: de armen van het zijmaaidek draaien rond het middelpunt, bewegen de maaidekken naar voren om deze in de maai-positie te brengen en op te halen, en halen de maaidekken op en laten deze neer als ze worden verplaatst. De armen zijn voorzien van rubberkussens die zijn bedoeld om schokken op te vangen en de zijmaaidekken beter te laten zweven (gepatenteerd zweefsysteem). Bij een botsing ontkoppelen de instelbare, verende en snel verwijderbare armen de zijmaaidekken en draaien deze om. Automatische reset als het maaidek wordt opgehaald. Sluitnokverbindingen zorgen ervoor dat de zijmaaidekken automatisch worden vastgezet in de transportpositie.

Breedte machine (ca.):
Transport—241 cm.
Maaien—495 cm.

Hoogte machine (ca.):
Transport—231 cm—tot de bovenkant van de opgehaalde maaidekken.

Maaien—152 cm—tot de bovenkant van de rugleuning van de bestuurdersstoel.

Totale lengte machine (ca.): 427 cm.

Totale gewicht (met vloeistoffen) [ca.]: 2967 kg.

Accessoires:
Omkiepbeveiliging met twee beugels.
Kap voor bestuurdersplaats
Kap/met windscherm
Cabine met omkiepbeveiliging
Verlichtingspakket
Roterende bezem van 244 cm
Airconditioning
Sneeuwblazer van ongeveer 210 cm
Bladaardestrooier
Koude-startset
Met schuim gevulde castorbanden
Extra band voor tractie-aandrijving

Specificaties en ontwerp kunnen zonder voorafgaande kennisgeving worden gewijzigd.

Voor het gebruik

LET OP

Draag een veiligheidsbril en rubberen handschoenen als u werkzaamheden met de accu's verricht. Laad de accu's in een goed geventileerde ruimte zodat de gassen die tijdens het opladen worden gevormd, kunnen worden afgevoerd. Aangezien de gassen ontplofbaar zijn, moet u de accu's uit de buurt van elektrische vonken en open vuur houden. Niet roken. Inademing van de gassen kan misselijkheid tot gevolg hebben. Haal de stekker van het oplaadapparaat uit het stopcontact voordat u de draden van het oplaadapparaat aansluit op of losmaakt van de bevestigingspunten op de accu.

CONTROLE VAN DE ACCU'S (Eerste voorbereiding)

1. Open de kap en het linkerzijpaneel van de motor (Afb. 1). Til de kap omhoog, houd deze met een kapsteun open en verwijder het linkerzijpaneel. Let erop dat de kapsteun stevig vastzit in een van de bevestigingsbeugels op de kap.

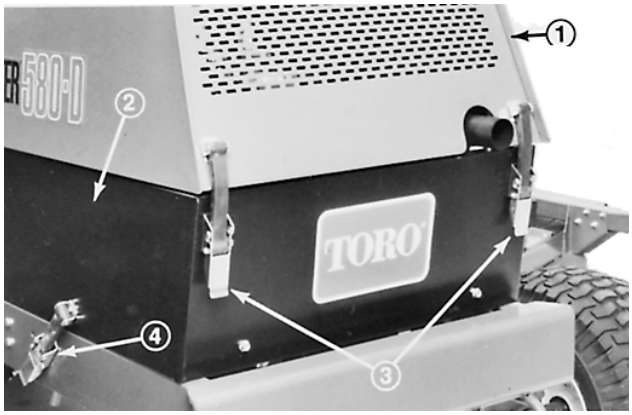

Afbeelding 1

1. Motorkap
2. Linkerzijpaneel
3. Sluitingen van de kap
4. Sluiting van het zijpaneel

2. Verwijder de tapbouten waarmee de accubak vastzit, en schuif de bak naar buiten (Afb. 2).

3. Controleer met een hydrometer of beide accu's moeten worden opgeladen. Als de accu's niet hoeven te worden opgeladen, moet u de accubak op zijn plaats terug-schuiven, deze met de tapbouten en de afdichtingsringen vastzetten en het zijpaneel weer monteren. Als de accu's moeten worden opgeladen, gaat u naar stap 4.

4. Maak de kabels naar de min (–) polen van de accu's los (Afb. 2). Sluit een acculader van 3 tot 4 amp. op de bevestigingspunten. Laad de batterijen bij een sterkte van 3 tot 4 amp. gedurende 4 tot 8 uur.

5. Als de batterijen helemaal zijn opgeladen, trekt u de stekker van de acculader uit het stopcontact en haalt u de draden van de acculader van de bevestigingspunten op de accu.

6. Bevestig de kabels op de min (–) polen, schuif de accu-bak terug op zijn plaats, zet deze vast met de tapbouten en monteer het zijpaneel.

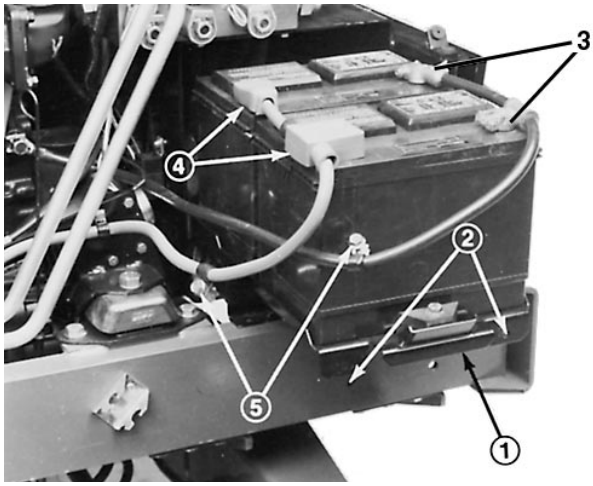

Afbeelding 2

1. Accubak
2. Montagegaten voor accubak
3. Verbindingen naar min (–) polen
4. Verbindingen naar plus (+) polen
5. Montageschroeven van accubak

CONTROLE MOTOROLIE (DAGELIJKS)

De motor wordt geleverd met 10 liter olie in het carter. Het oliepeil moet echter worden gecontroleerd voordat en nadat de motor voor de eerste keer is gestart.

1. Plaats de machine op een horizontaal vlak.

2. Open de kap en houd deze met een kapsteun open (Afb. 1). Let erop dat de kapsteun stevig vastzit in een van de bevestigingsbeugels op de kap.

3. Verwijder de peilstok en veeg deze af met een schone doek (Afb. 3). Steek vervolgens de peilstok helemaal in de buis. Haal de peilstok uit de buis en controleer het oliepeil. Als het oliepeil te laag is, draait u de vuldop los (Afb. 4). Vul olie bij totdat het oliepeil het bovenste streepje op de peilstok bereikt. NIET TE VOL VULLEN.

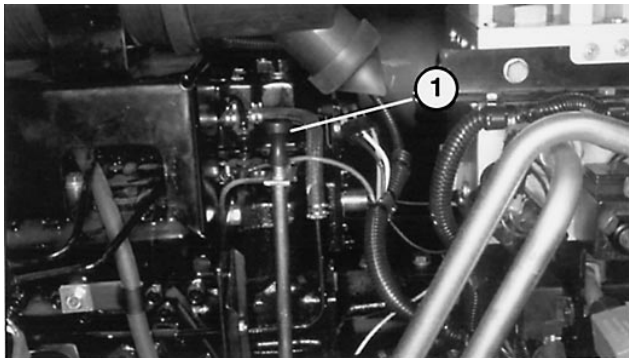

Afbeelding 3

1. Peilstok

De motor gebruikt alle typen hoogwaardige reinigingsolie waaraan het American Petroleum Institute—API—de "onderhoudsclassificatie" CD heeft verleend. De aanbevolen viscositeiten voor de olie zijn:

OMGEVINGSTEMPERATUUR	GESCHIKTE VISCOSITEIT
–28,9° tot –6,7°C	SAE 10
–6,7° tot 40,6°C	SAE 30
40,6° C en hoger	SAE 40

N.B: gebruik geen olie met meerdere viscositeiten.

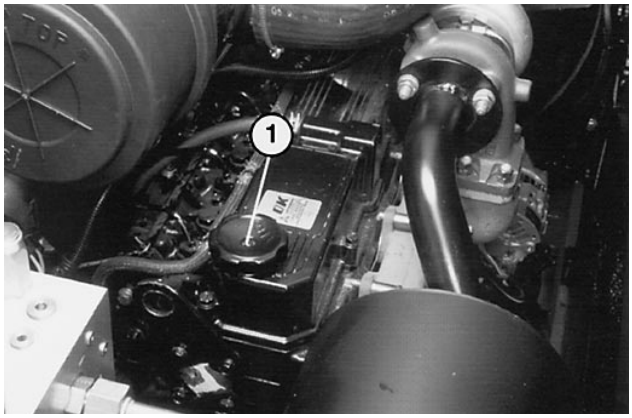

Afbeelding 4

1. Vuldop voor motorolie

BELANGRIJK: Controleer het oliepeil om de 5 bedrijfsuren of dagelijks. Vervang de olie en het filter na de eerste 50 bedrijfsuren. Daarna dient u de olie en het filter om de 100 bedrijfsuren te vervangen. De olie en filter moeten echter vaker worden vervangen als de machine in buitensporig stoffige en vuile omstandigheden wordt gebruikt.

4. Steek de peilstok in de buis en sluit de kap.

CONTROLE KOELSYSTEEM (DAGELIJKS)

Het koelsysteem wordt gevuld met een oplossing die half uit water, half uit permanente ethyleenglycol-antivries bestaat. Controleer elke dag vóór het starten van de machine het koelvloeistofpeil. De capaciteit van het koelsysteem is 14,7 liter.

LET OP

U kunt het koelvloeistofpeil het beste elke dag controleren voordat de machine is gestart. De reden is dat er dan nog geen druk is geweest op het koelsysteem. Als de motor heet is en de radiatordop wordt verwijderd, kan er onder druk staande koelvloeistof ontsnappen. Dit kan brandwonden veroorzaken. Als de koelvloeistof heet is, moet u de radiatordop langzaam en voorzichtig verwijderen.

1. Open de kap en houd deze met een kapsteun open. Let erop dat de kapsteun stevig vastzit in een van de bevestigingsbeugels op de kap.

2. Verwijder de radiatordop (Afb. 5). Het koelvloeistofpeil moet hoger zijn dan de kern van de radiator en ongeveer 25 mm onder de hals van de vulinrichting.



Afbeelding 5

1. Radiatordop

3. Als het koelvloeistofpeil te laag is, moet u bijvullen met een oplossing die half uit water, half uit permanente ethyleenglycol-antivries bestaat. **GEBRUIK GEEN KOELVLOEISTOF OP BASIS VAN ALCOHOL/ METHANOL OF ALLEEN WATER. NIET TE VOL VULLEN.**

4. Plaats de radiatordop terug en sluit de kap.

CONTROLE VAN DE HYDRAULIEK-VLOEISTOF (DAGELIJKS)

1. Het peil van de hydrauliekvloeistof moet elke dag worden gecontroleerd via het kijkglas achter op het reservoir voor de hydrauliekvloeistof (Afb. 6). Als de olie koud is, zal het peil iets beneden het midden staan. Het peil moet echter tot aan het midden van het kijkglas staan als de olie warm is.

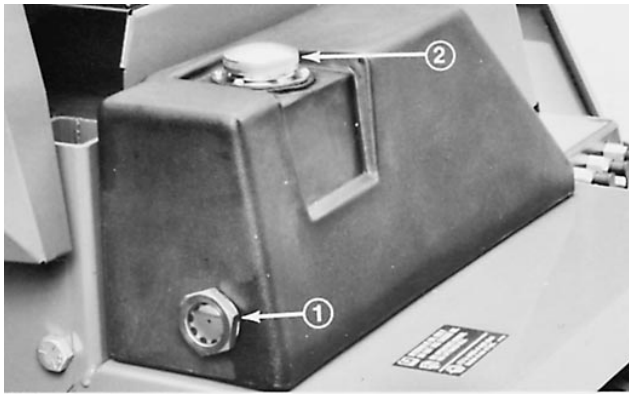

Afbeelding 6
1. Kijkglas voor peil van hydrauliekolie
2. Vuldop reservoir

2. Als het oliepeil te laag is, moet u het reservoir bijvullen met olie (Afb. 6); raadpleeg hiervoor de lijst met aanbevolene machinevloeistoffen.

BRANDSTOFTANK VULLEN

GEVAAR

Omdat dieselolie brandbaar is, moet u deze opslaan op een veilige plaats en er voorzichtig mee omgaan. Rook niet tijdens het vullen van de brandstoftank. Vul de tank niet als de motor loopt of heet is, of als de machine zich in een afgesloten ruimte bevindt. Vul de tank altijd in de open lucht en veeg gemorste dieselolie op voordat u de motor start. Bewaar brandstof in een schone, veilig geteste tank en zorg ervoor dat de dop goed dicht zit. Gebruik dieselolie uitsluitend voor de motor, niet voor andere doeleinden.

1. Verwijder de dop van de brandstoftank (Afb.7).

2. Vul de tank met dieselolie Nr. 2 tot ongeveer 25 mm onder de vulinrichting. Plaats daarna de dop terug.

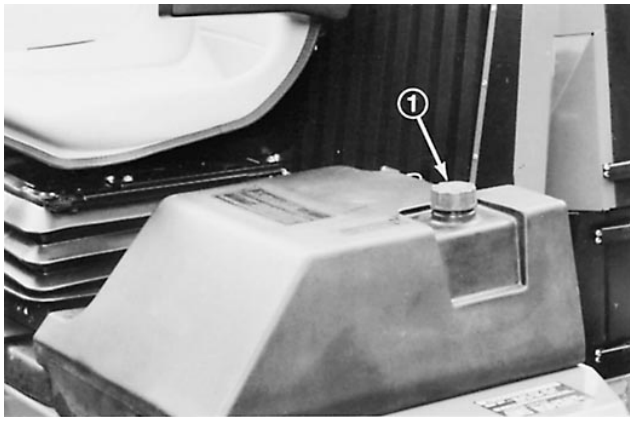

Afbeelding 7
1. Dop van brandstoftank

CONTROLE BANDENSPANNING (DAGELIJKS)

Aangezien de Groundsmaster 580-D kan worden gebruikt voor gazons die in sterk uiteenlopende condities verkeren, is een juiste bandenspanning van groot belang. Houd u daarom aan de volgende richtlijnen:

In normale maai-omstandigheden en bij gebruik op een brede verscheidenheid van grassoorten—103,4 kPa voor de voorbanden; 89,6 kPa voor de achterbanden; 344,7 kPa voor de castors.

Als het gazon nat en zachter dan normaal is, moet u de bandenspanning verlagen: 82,7 kPa voor de voorbanden en 62 kPa voor de achterbanden.

Als het gazon droog is en harder dan normaal, moet u de bandenspanning verhogen: 124 kPa voor de voor- en achterbanden.

BELANGRIJK: werk niet lange perioden in de HOGE WERKVERSNELLING als de bandenspanning lager dan 18 psi is, omdat hierdoor de banden schade kunnen oplopen. Als de bandenspanning hoger is dan 18 psi, mag in de HOGE WERKVERSNELLLING worden gewerkt.

CONTROLE WERKING VAN SYSTEMEN (DAGELIJKS)

Start de machine. Rij de Groundsmaster 580-D langzaam naar een terrein waar kan worden gecontroleerd of de machine naar behoren functioneert. Controleer de werking van het bedieningsmechanisme, het vergrendelingsysteem, de motor, het hydraulische systeem, de remmen en de maaidekken. Raadpleeg voor de juiste procedures de hoofdstukken “Kennismaking met Uw Bedieningsmechanisme” en “Bedieningshandleiding”.

CONTROLE VERKEERDE COMBINATIE MAAIDEKKEN

Om er zeker van te zijn dat alle maaidekken zijn ingesteld op dezelfde maaihoogte, verricht u de volgende handelingen:

1. Stel alle maaidekken af op de maximale maaihoogte. Plaats alle afstandstukken voor de maaihoogte voor de castor-armen aan de onderkant van de castorarmen. De afdichtingsringen mag u niet verplaatsen. Laat ze in hun oorspronkelijke positie.

N.B: Behalve als alle castorwielassen zich niet op dezelfde plaats bevinden, hoeven de assen niet te worden verplaatst. Zij moeten evenwel in dezelfde gaten zitten (Afb. 8).

2. Leg een vlakke triplexplaat met een dikte van minstens 2 mm en een oppervlakte van minstens 1,2 m x 2,4 m op een horizontaal vlak en laat het maaidek neer op de triplexplaat.

3. Plaats elk snijmes achtereenvolgens met het snijblad in de lengterichting. Meet de afstand van de triplexplaat tot de voorste rand van het snijmes en noteer de afstand. Het verschil tussen alle meshoogten op hetzelfde maaidek mag niet meer dan 6,3 mm zijn. Als de meshoogten voldoen aan de criteria, gaat u verder met stap 5. Als de meshoogten meer dan 6,3 mm zijn, gaat u verder met stap 4.

4. Om de meshoogte aan te passen, verplaatst u de afdichtingsringen van de ene castorwielarm naar de andere. Als het uiteinde lager moet zijn, verplaatst u één of beide afdichtingsringen van de onderkant naar de bovenkant. Als het uiteinde echter hoger moet zijn, verplaatst u de afdichtingsring(en) van de bovenkant naar de onderkant. Elke afdichtingsring is 3 mm dik. Meet opnieuw de hoogte van de rand van het mes en noteer de nieuwe afstanden.

5. Herhaal stappen 2–3 voor de overige maaidekken en, indien nodig, stap 4. Als u afdichtingsringen verplaatst op een castorarm van een zijmaaidek moet u hetzelfde aantal op beide uiteinden van de castorarm verplaatsen.

6. Vergelijk de meshoogten van alle maaidekken. De meshoogten mogen ten opzichte van elkaar niet meer dan 9,5 mm verschillen. Als dat niet het geval is, moet u nagaan van welk maaidek de hoogte kan worden gewijzigd om het verschil te corrigeren. Dit doet u door ofwel de afdichtingsringen van de benedenkant naar de bovenkant te verplaatsen als het maaidek lager moet worden afgesteld, ofwel deze van de bovenkant naar de benedenkant verplaatsen als deze hoger moet komen te staan. Verplaats een gelijk aantal afdichtingsringen op alle castorwielen om het maaidek in een horizontale positie te houden—twee op het frontmaaidek, vier op de zijmaaidekken.

INSTELLING VAN DE MAAIHOOGTE

De maaihoogte kan worden ingesteld op hoogten die lopen van 25 tot 140 mm, in stappen van 13 mm. Plaatsing van de castorwielassen in de bovenste gaten van de castorvorken (Afb. 8) biedt de mogelijkheid de maaihoogte in te stellen in een laag bereik van 25 tot 102 mm Plaatsing van de castorwielassen in de onderste gaten van de castorvorken (Afb. 8) biedt de mogelijkheid de maaihoogte af te stellen in een hoog bereik van 63,5 tot 140 mm.

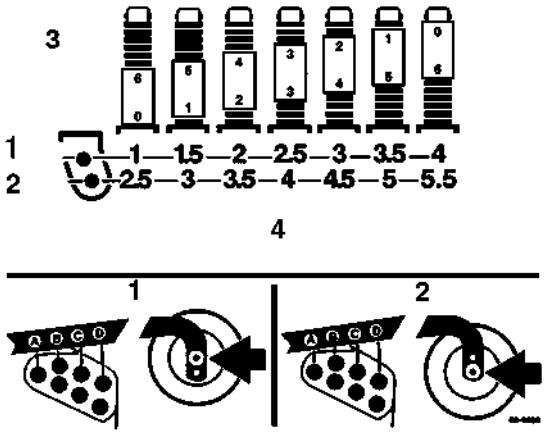

Afbeelding 8

1. Laag bereik
2. Hoog bereik
3. Afstandsstukken
4. Maaihoogte

1. Start de motor. Zet de machine op een horizontaal vlak. Breng de maaidekken zover omlaag dat de castorwielen kunnen worden verwijderd van de armen. Zet de lifthendels in de neutraalstand, schakel de parkeerrem in en zet de motor af. Neem het sleuteltje uit de contactschakelaar om te voorkomen dat de motor per ongeluk start.

2. Plaats de castorwielassen op alle maaidekken in hetzelfde gat in de castorvorken.

3. Verwijder de borgspies en de gaffelpennen van de draaiarmen van de achtercastors op het frontmaaidek (Afb. 9). Breng de gaatjes in de draai-arm op een lijn met de steungaatjes in de frames van het maaidek voor de gekozen maaihoogte, steek de gaffelpennen in en plaats de borgpies (Afb. 9).

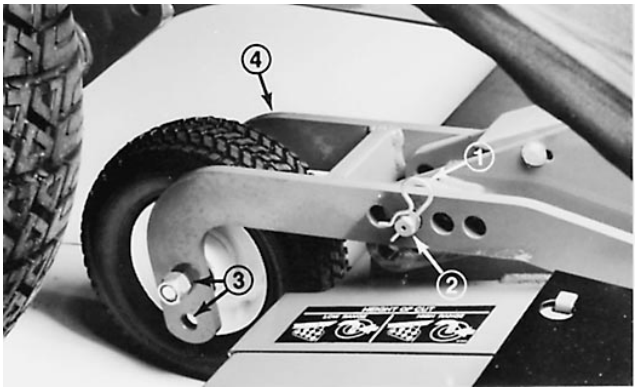

Afbeelding 9

1. Borgspie
2. Gaffelpen
3. Montagegaten voor castorassen
4. Draai-arm

4. Verwijder de lynch-pen uit de castorvorkassen bij alle overige castorwielsets (Afb. 10). Verwijder de castorvorkas en de afstandstukken van de castorarm (Afb. 10). Plaats de afstandstukken op de castoras overeenkomstig de gewenste instelling van de maaihoogte en monteer de castorvorkas in de arm (Afb. 9). Monteer de overige afstandstukken op de as en zet het geheel vast met de lynch-pen (Afb. 10).

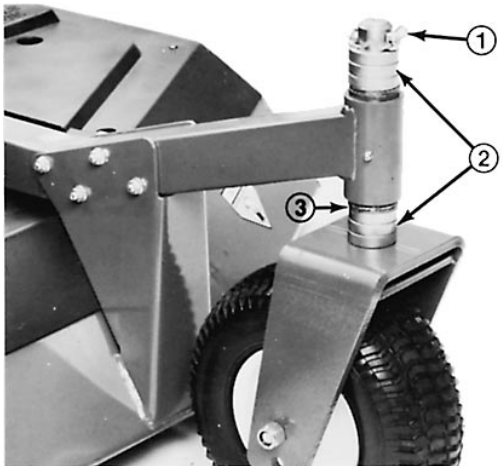

Afbeelding 10

1. Lynch-pen
2. Afstandstukken
3. Afdichtingsringen

AFFSTELLING VAN DE SCHUIVERS

Na de oorspronkelijke instelling of als de maaihoogte is gewijzigd, moeten de schuivers van het maaidek ook worden afgesteld. U stelt de schuivers af door de flenscontramoeren los te draaien (Afb. 11) en de schuiver op de aangegeven hoogte te plaatsen (zie kaart). Vervolgens draait u de contramoeren weer vast.

Frontmaaidek

Alle maaihoogten—0, 95 cm tot 1,2 cm boven een horizontaal vlak.

Maaidekken aan zijkanten

Maaihoogte 2,5 cm—schuiver helemaal boven geplaatst.

Maaihoogte 3,8 cm tot 7,6 cm—schuiver 1,2 cm tot 2,5 cm boven een horizontaal vlak.

Maaihoogte 7,6 cm en hoger—schuiver helemaal onder geplaatst.

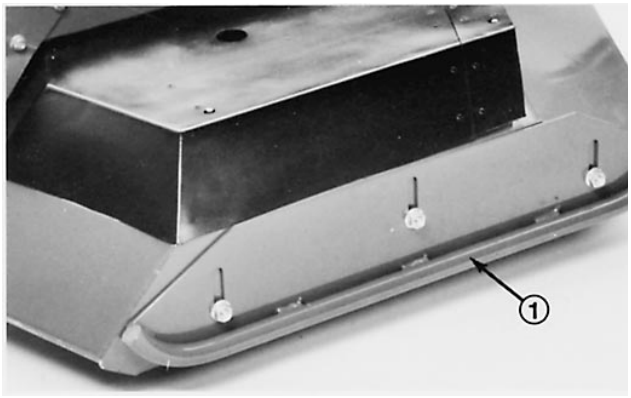

Afbeelding 11

1. Schuiver

Bedieningsmechanisme

Bestuurdersstoel (Afb. 12)—Trek de hendel om de stoel te verstellen (rechts) naar buiten. Schuif de stoel naar achteren of naar voren, totdat deze in de gewenste positie staat en laat de hendel los. De stoel is nu vastgezet in die positie. De stoel kan 15 cm naar voren en naar achteren worden geschoven in stappen van 15 mm. Met de knop midden onder kunt u het gewicht naar wens instellen van 49,9 tot 129,3 kg.



Afbeelding 12

1. Instelhendel voor de stoel
2. Instelknop voor het gewicht
3. Gewichtsindicator

De stoelhoogte kan worden ingesteld in drie standen. Omhoog: breng de stoel omhoog en zet deze vast bij de eerste of tweede klik. Omlaag: Zet de stoel in de hoogste stand en laat deze vervolgens naar de laagste stand zakken. De armleuningen kunnen naar boven en naar beneden draaien.

Schakelknop voor controle waarschuwingslampjes (Afb. 13)—Voordat u de machine in bedrijf stelt, drukt u op de schakelknop. Alle lampjes op het bedieningspaneel moeten gaan branden. Als een lampje niet gaat branden, betekent dit dat er een stroomstoring is. Deze storing moet direct worden verholpen.

Waarschuwing motoroliedruk (Afb. 13)—Een gevaarlijk lage motoroliedruk wordt aangegeven door een waarschuwingslampje en een geluidssignaal. Als dit gebeurt, moet u de motor onmiddellijk uitschakelen om te voorkomen dat deze schade oploopt.

Waarschuwing uitgeputte accu (Afb. 13)—Een waarschuwingslampje en een geluidssignaal waarschuwen dat de accu's uitgeput zijn.

Waarschuwing brandstofsysteem (Afb. 13)—Een waarschuwingslampje en een geluidssignaal waarschuwen dat er zich water in de brandstof bevindt en reparatie-werkzaamheden moeten worden verricht.

Waarschuwing koelvloeistoftemperatuur (Afb. 13)—Als de temperatuur van de koelvloeistof van de motor boven 101° C komt, gaat er een waarschuwingslampje branden en klinkt er een geluidssignaal. Tevens wordt de machine automatisch uitgeschakeld als de temperatuur van de koelvloeistof boven 110° C komt. De schakelaar stelt de machine automatisch opnieuw in als het systeem en de motor zijn afgekoeld.

Urenteller (Afb. 13)—Deze registreert het totale aantal bedrijfsuren van de motor. Dit is handig om het tijdschema voor onderhoud en smering vast te stellen.

Temperatuurmeter voor koelvloeistof (Afb. 13)—Deze geeft de temperatuur van de koelvloeistof van het systeem aan.

Brandstofmeter (Afb. 13)—Deze geeft de hoeveelheid brandstof in de brandstoftank aan.

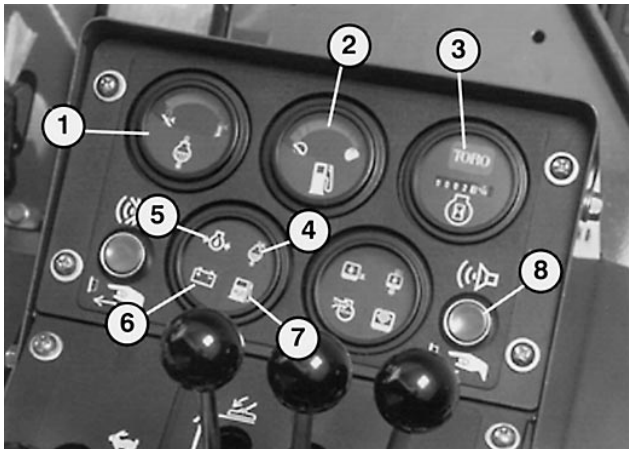

Afbeelding 13

1. Temperatuurmeter koelvloeistof
2. Brandstofmeter
3. Urenteller
4. Waarschuwing koelvloeistoftemperatuur
5. Waarschuwing motoroliedruk
6. Waarschuwing uitgeputte accu
7. Waarschuwing brandstofsysteem
8. Schakelknop voor controle van waarschuwingslampjes



Afbeelding 14

1. Waarschuwing peil van hydrauliekolie
2. Waarschuwing temperatuur van hydrauliekolie
3. Waarschuwing filter van hydrauliekolie
4. Waarschuwing luchtfilter
5. Knop om alarm uit te schakelen

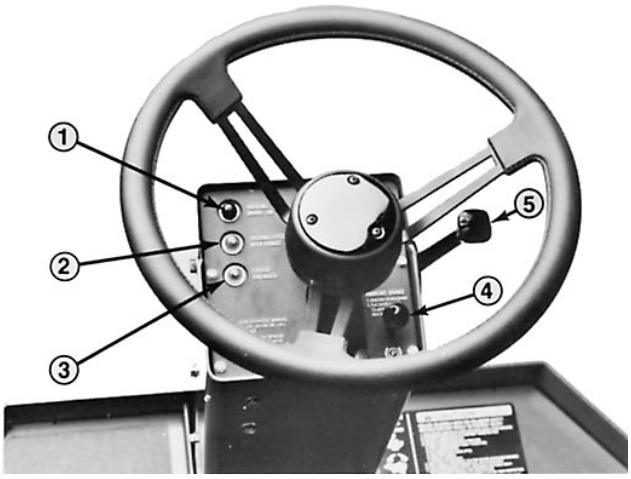

Afbeelding 15

1. Indicatielampje van parkeerrem
2. Indicatielampje modus voor hoge werkversnelling
3. Indicatielampje voor cruise-control
4. Knop parkeerrem
5. Hendel om stuurinrichting te kantelen

Waarschuwing temperatuur van hydrauliekolie (Afb. 14)—Een waarschuwingslampje en een geluidssignaal geven aan dat de temperatuur van de hydrauliekolie te hoog is.

Waarschuwing filter van hydrauliekolie (Afb. 14)—Een waarschuwingslampje en een geluidssignaal waarschuwen dat het filter is verstopt en onderhoudswerkzaamheden moeten worden verricht.

Waarschuwing peil van hydrauliekolie (Afb. 14)—Een waarschuwingslampje en een geluidssignaal waarschuwen dat het peil van de hydrauliekvloeistof laag is. Als het peil van de vloeistof verder zakt, wordt de machine automatisch uitgeschakeld. De motor kan pas opnieuw worden gestart als de hydrauliekolie op een veilig niveau is gebracht.

Waarschuwing luchtfilter (Afb. 14)—Een waarschuwingslampje en een geluidssignaal waarschuwen dat het luchtfilter is verstopt en moet worden gereinigd. Dit betekent dat de machine is gebruikt zonder dat het schema voor de normale onderhoudswerkzaamheden aan het filter is nageleefd.

Knop om alarm uit te schakelen (Afb. 14)—Met een druk op deze knop wordt het alarm uitgeschakeld. Het alarmsysteem wordt afgezet en wordt automatisch opnieuw ingeschakeld als het probleem is verholpen.

Indicatielampje van parkeerrem (Afb. 15)—Het indicatielampje van de parkeerrem bevindt zich op de stuurkolom en waarschuwt de bestuurder dat de parkeerrem is ingeschakeld.

Indicatielampje van modus voor de hoge werkversnelling Afb. 15)—Dit lampje bevindt zich op de stuurkolom en waarschuwt de bestuurder dat de Groundsmaster 580-D in de modus voor de hoge werkversnelling staat.

Indicatielampje cruise-control (Afb. 15)—Dit lampje bevindt zich op de stuurkolom en waarschuwt de bestuurder dat de cruise-control is ingeschakeld.

Hendel om de stuurinrichting te kantelen (Afb. 15)—Deze hendel bevindt zich rechts op de stuurkolom. U draait de hendel naar achteren om de stuurkolom los te zetten en in te stellen in de gewenste hoek. Daarna draait u de hendel naar voren om de stuurkolom en het stuurwiel vast te zetten in de gewenste positie.

Contactschakelaar (Afb. 16)—Drie standen: AAN, UIT en START. Draai het sleuteltje op START. Laat het sleuteltje los als de motor begint te lopen. Om de motor af te zetten, draait u het contactsleuteltje op UIT.

Gasregeling (Afb. 16)—Hiermee kunt u de machine bij verschillende snelheden laten werken. Als u de gashendel naar voren beweegt, verhoogt u de snelheid van de machine—SNEL. Als u de hendel naar achteren beweegt, vermindert de snelheid van de motor—LANGZAAM.

Schakelaars voor cruise-control (Afb. 16)—Twee schakelaars op het bedieningspaneel rechts van de bestuurder; de ene voor AAN/UIT, de andere voor de kruissnelheidsregeling. De cruise-control wordt zowel in de modus voor de hoge werkversnelling als in de modus voor de lage werkversnelling uitgeschakeld door de rempedaal in te drukken of de schakelaar op UIT te zetten.

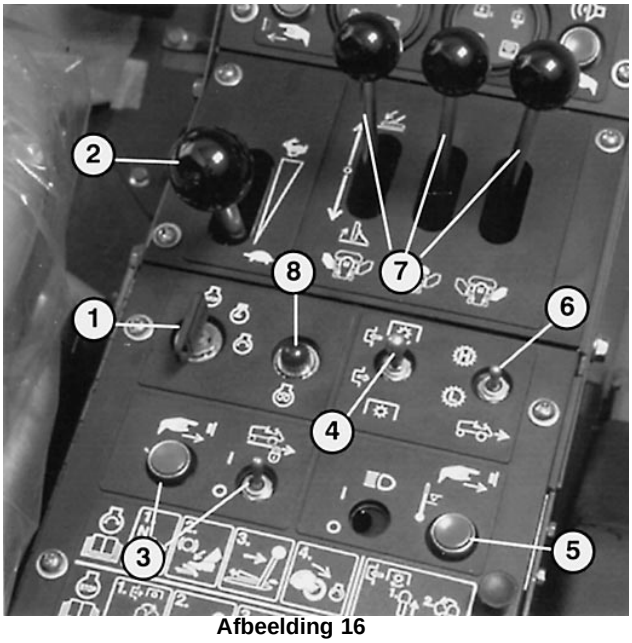

Afbeelding 16

1. Contactschakelaar
2. Gasregeling
3. Schakelaars voor cruise-control
4. Maaidekaandrijving/aftakschakelaar
5. Ophefknop
6. Schakelaar voor hoge/lage werkversnelling.
7. Lifthendels van maaidekken
8. Waarschuwingslampje van gloeibougie

Snelheidschakelaar voor Hoge/Lage Werkversnelling (Afb. 16)—Met deze hendel kunt u kiezen tussen de hoge of de lage werkversnelling. Druk de hendel naar voren voor de Hoge Werkversnelling of trek deze naar achteren voor de Lage Werkversnelling. De schakelaar keert terug naar de neutraalstand. De schakelaar wordt automatisch opnieuw ingesteld in de Lage Werkversnelling als een maaidek wordt neergelaten, het frontmaaidek niet volledig is opgehaald of als de machine wordt afgezet.

Lifthendels voor maaidek (Afb. 16)—De twee buitenste hendels zijn bestemd om de zijmaaidekken op te halen en neer te laten. De hendel in het midden is bedoeld om het frontmaaidek op te halen en neer te laten. De motor moet draaien om de maaidekken op te halen of neer te laten. De messen van de maaidekken stoppen automatisch als de maaidekken worden opgehaald. Als u de zijmaaidekken neerlaat, moet u de lifthendels in de stand laten staan waarin ze zijn gezet, totdat de maaidekken voorbij het midden gaan. De maaidekken zullen dan omlaag naar het gazon “zweven”.

N.B: Als u de hendels van de maaidekken houdt in de stand waarin ze zijn gezet, terwijl de maaidekken worden neergelaten, bestaat de kans dat zij met kracht in het gazon worden gedreven. Hierdoor kunnen zij schade oplopen. Nadat de maaidekken zijn neergelaten, mag u de hendels niet terug laten schieten in de neutraalstand. De kans bestaat dat de hendels de neutraalstand overslaan en de maaidekken niet vastzetten in de Zweef-positie zodat zij niet het grondoppervlak volgen.

Waarschuwingslampje gloeibougie (Afb. 16)—Dit lampje gaat automatisch branden tijdens de vereiste gloeiperiode, als het contactsleuteltje op AAN wordt gedraaid. Het gaat oplichten als de gloeibougies in werking worden gesteld. Als de gloeibougies heet genoeg zijn, dooft het lampje. Dit geeft aan dat de machine gereed is om te starten.

Maaidekaandrijving/aftakschakelaar (Afb. 16)—Trek de schuif op de schakelhendel omhoog. Zet de hendel op INGESCHAKELD en laat deze los om de schakelaar in werking te stellen. De hendel komt in de neutraalstand als deze wordt losgelaten. Zet de hendel op UITGESCHAKELD om te stoppen. De schakelaar wordt automatisch opnieuw ingesteld op UITGESCHAKELD als alle drie maaidekken worden opgehaald of de motor wordt afgezet.

Ophefknop (Afb. 16 en 17)—Als de machine oververhit is en is uitgeschakeld door de veiligheidsschakelaar, kunt u met een druk op deze knop de machine in bedrijf stellen. Doe dit uitsluitend in noodgevallen en met korte tussenpozen.

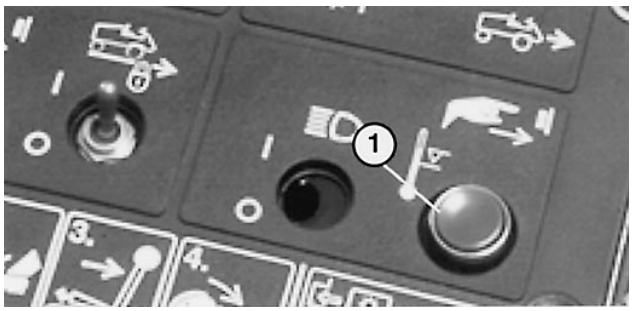

Afbeelding 17

1. Ophefknop

Elektriciteitssysteem—zekeringsblok (Afb. 18)—Het elektriciteitssysteem wordt beschermd door een zekeringsblok van 5 amp. en twee zekeringsblokken van 15 amp. die zijn geplaatst onder het bedieningspaneel rechts van de bestuurder. Een smeltdraad op de starter zorgt voor beveiliging van de bedrading. Deze smeltdraad kan worden vervangen in het geval dat de stroom geheel uitvalt. De oorzaak van deze storing moet echter eerst worden opgespoord en verholpen.

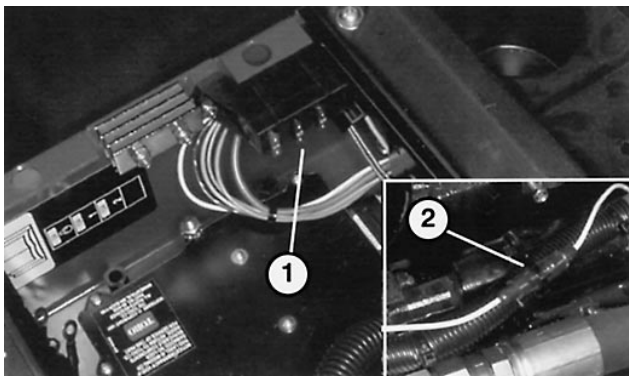

Afbeelding 18

1. Zekeringsblok
2. Smeltdraad

Tractie-pedaal (Afb. 19)—Hiermee kunt u de machine vooruit en achteruit laten rijden. Druk op het bovenste gedeelte van de pedaal om vooruit te rijden en op het onderste gedeelte om achteruit te rijden. De snelheid is afhankelijk van de modus voor de hoge of lage werkversnelling (de snelheid is geringer in de lage werkversnelling dan in hoge werkversnelling) en evenredig aan hoever de pedaal is ingedrukt.

Besturingspedalen/parkeerrempedalen (Afb. 19)—De pedalen om naar links en naar rechts te draaien, zijn verbonden met de remmen op de voorwielen. Aangezien beide remmen onafhankelijk van elkaar werken, kunnen zij worden gebruikt om de machine scherper te laten draaien of de tractie te verhogen als een wiel dreigt te slippen als de machine wordt gebruikt op een helling. Nat gras en een zacht gazon kunnen echter worden beschadigd als de remmen worden gebruikt om te draaien. Met een remvergrendelingshendel zet u de twee pedalen tegelijk vast als u de machine parkeert. Als de motor is afgezet, schakelt u de parkeerrem in om te voorkomen dat machine per ongeluk in beweging komt. Zet de pedalen tegelijk vast, druk ze in en trek de knop van de parkeerrem boven op de stuurkolom omhoog (Afb. 15). Druk de rempedalen in om de parkeerrem los te zetten.

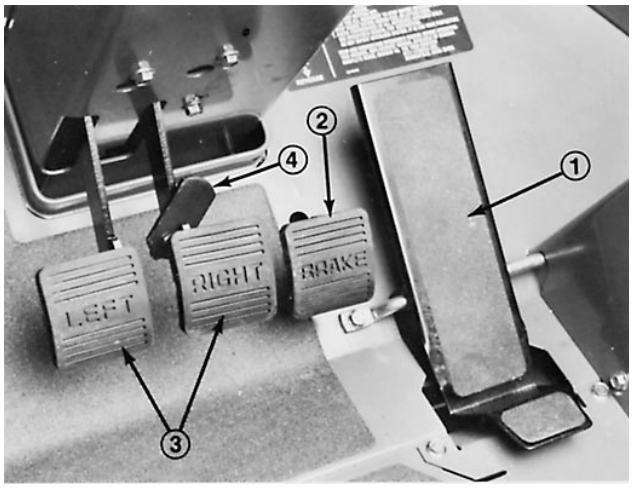

Afbeelding 19

1. Tractie-pedaal
2. Rempedaal
3. Besturings-/parkeerrempedalen
4. Remvergrendelingshendel

Rempedaal (Afb. 19)—De bestuurder bedient met zijn rechtervoet een pedaal waarmee een volledig gesloten meerschijvenremsysteem op de voorwielen in werking wordt gesteld.

N.B.: Er kan dynamisch worden geremd met behulp van het hydrostatische tractie-aandrijfsysteem met een gesloten kringloop.

Opslag (Afb. 20)—Er bevindt zich een ruime, uitneembare opbergbak voor gereedschappen onder een scharnierende vloerplaat. Daarnaast is er een kleine bergruimte en een drankenhouder rechts van de bestuurder.

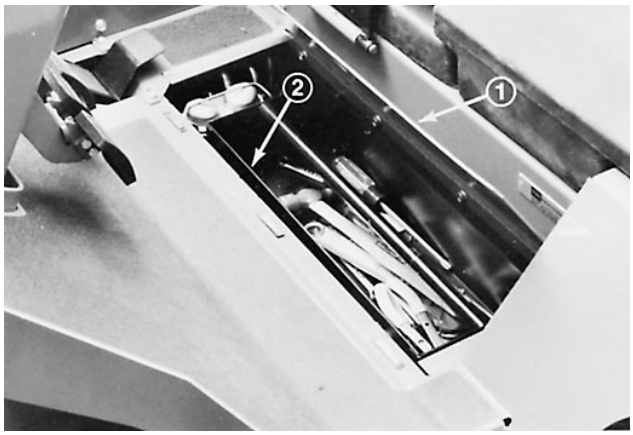

Afbeelding 20

1. Scharnierende vloerplaat
2. Uitneembare gereedschapsbak

Gebruik

BELANGRIJK. Het brandstofsysteem moet worden ontlucht als:

A. een nieuwe machine voor de eerste keer wordt gestart.

B. de motor is afgeslagen tengevolge van brandstofgebrek.

C. onderhoudswerkzaamheden zijn verricht aan delen van het brandstofsysteem; d.w.z. in geval van vervanging van het filter, een onderhoudsbeurt van de waterafscheider, enz.

Zie *Ontluchting van het Brandstofsysteem.*

MOTOR STARTEN/AFZETTEN

1. Neem plaats op de bestuurdersstoel. Plaats uw voet niet op de tractie-pedaal en zorg ervoor dat de parkeerrem is ingeschakeld. Stel de bestuurdersstoel in en kantel het stuurwiel en de stuurkolom in een comfortabele positie, voordat u de motor start.

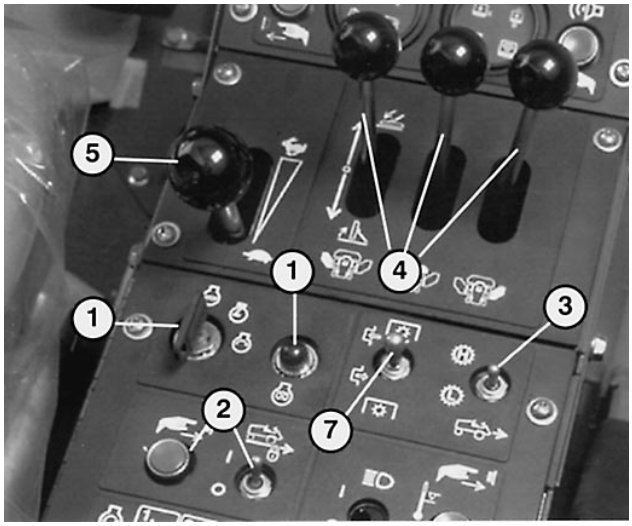

Afbeelding 21

1. Aftakschakelaar
2. Schakelaars voor cruise-control
3. Schakelaar voor HOGE/LAGE werkversnelling
4. Lifthendels voor maaidekken
5. Gashendel
6. Contactschakelaar
7. Waarschuwingslampje gloeibougie

2. Draai de contactschakelaar op AAN. Als het indicatie-lampje van de gloeibougie is gedoofd, is de motor gereed voor START.

3. Draai de contactschakelaar op START (Afb. 21). Laat het contactsleuteltje onmiddellijk los als de motor start en laat het sleuteltje terugkeren naar LOOPT.

N.B.: Laat de startmotor niet langer dan 10 seconden draaien om te voorkomen dat deze vroegtijdig gebreken gaat vertonen. Als de motor niet loopt na 10 seconden, moet u het sleuteltje op UIT draaien. Controleer nog eens het bedieningsmechanisme en loop alle procedures weer door, wacht nog eens 10 seconden en start de motor opnieuw.

4. Als de motor voor de eerste keer wordt gestart of de motor, de hydrostatische transmissie, de stuurinrichting of de wielaandrijving is gereviseerd, moet u de machine een tot twee minuten vooruit en achteruit laten werken. Draai het stuurwiel naar links en rechts om te controleren of de stuurinrichting functioneert. Controleer ook of de lifthendels naar behoren functioneren. Zet daarna de motor af, schakel de parkeerrem in en controleer de machine op olielekken, loszittende onderdelen en andere gebreken.

LET OP

Zet de motor af en wacht tot alle bewegende onderdelen tot stilstand zijn gekomen, voordat u de machine controleert op olielekken, loszittende onderdelen en andere problemen.

5. Voordat u de motor afzet, moet u de schakelaar voor de HOGE/LAGE Werkversnelling op LAAG zetten, de schakelaars voor de aftakas en cruise-control uitzetten en de lifthendels en de tractiepedaal in de neutraalstand plaatsen. Zet de gashendel op LANGZAAM. Schakel de parkeerrem in en draai het contactsleuteltje op UIT.

ONTLUCHTING VAN BRANDSTOFSYSTEEM

1. Open de motorkap, houd deze met een kapsteun open en verwijder het linkerzijpaneel (Afb. 22).

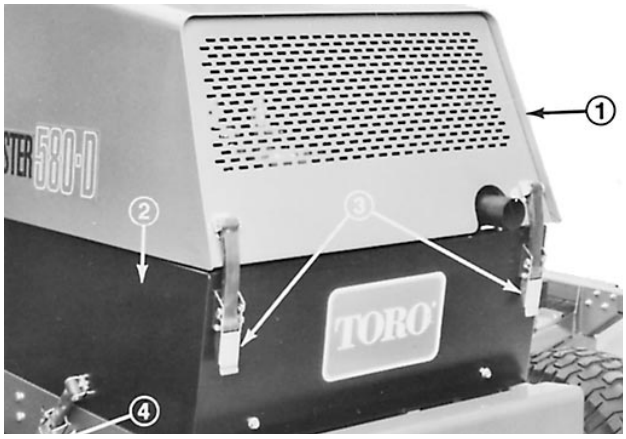

Afbeelding 22

1. Motorkap
2. Linkerzijpaneel
3. Waarschuwingslampje van gloeibougie
4. Sluiting zijpaneel

2. Draai de ontluchtingsschroef op het brandstoffilter/waterafscheider los. Dit bevindt zich links beneden op de motor (Afb. 23).

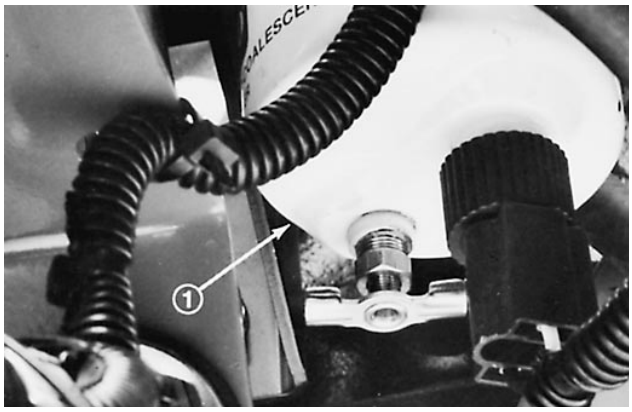

Afbeelding 23

1. Brandstoffilter/waterafscheider

N.B.: Als de brandstoftank voor meer dan de helft is gevuld, zal het brandstoffilter vol zijn als gevolg van de zwaartekracht. Als de brandstof tank voor minder dan de helft is gevuld, moet u deze bijvullen.

3. Draai de ontluchtingsplug op het brandstoffilter ongeveer 1½ slag los (Afb. 24).

4. Draai de injectiepomp (Afb. 25) naar links totdat de veer in het pompsysteem loskomt. Laat de pomp opwaarts en neerwaarts werken totdat er een ononderbroken stroom brandstof langs de filterplug naar buiten vloeit. Draai vervolgens de plug vast.

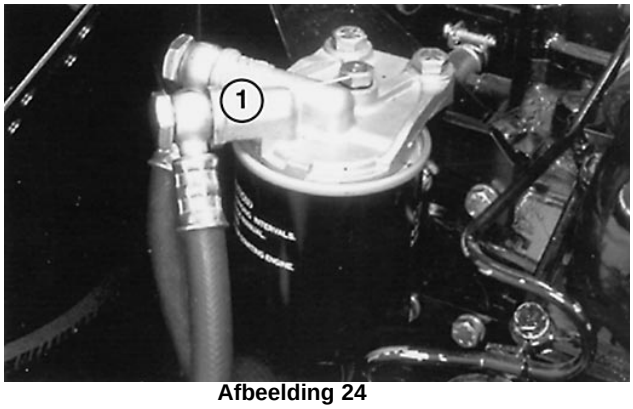

Afbeelding 24

1. Ontluchtingsplug van brandstoffilter

5. Draai de ontluchtingsplug op de injectiepomp ongeveer 1½ slag los (Afb. 25). Laat de injectiepomp werken totdat er een ononderbroken stroom brandstof uit de ontluchtingsopening naar buiten vloeit. (Afb. 25). Draai vervolgens de ontluchtingsplug vast.

6. Duw de injectiepomp omlaag om de veer ineen te drukken. Draai vervolgens de injectiepomp naar rechts totdat deze stevig vastzit.

7. Start de motor. Als de motor start, monteert u het linkerzijpaneel, laat u de kap neer en gaat u door met de werkzaamheden. Als de motor weigert te starten, moet u stappen 2–7 herhalen.

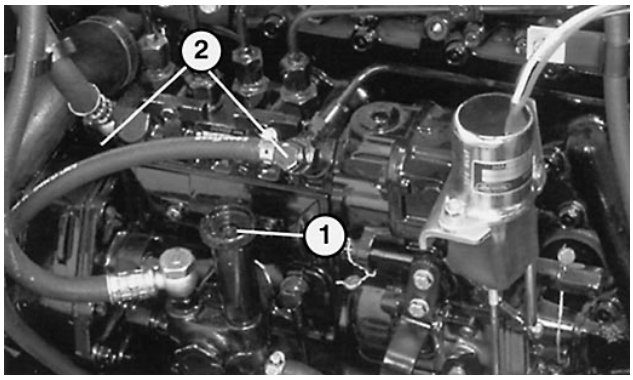

Afbeelding 25

1. Injectiepomp
2. Ontluchtingsplug van injectiepomp

DIAGNOSELAMPJE

De GM 580-D is uitgerust met een diagnoselampje dat aangeeft of de elektronische regulator naar behoren functioneert. Het lampje bevindt zich onder het bedieningpaneel. Als de elektronische regulator naar behoren functioneert en de contactschakelaar op AAN wordt gedraaid, gaat het diagnoselampje van de regulator branden. Het lampje gaat knipperen als de regulator een storing ontdekt in het elektrische systeem. Het lampje houdt op met knipperen en wordt automatisch opnieuw ingesteld als de contactschakelaar op UIT wordt gedraaid.

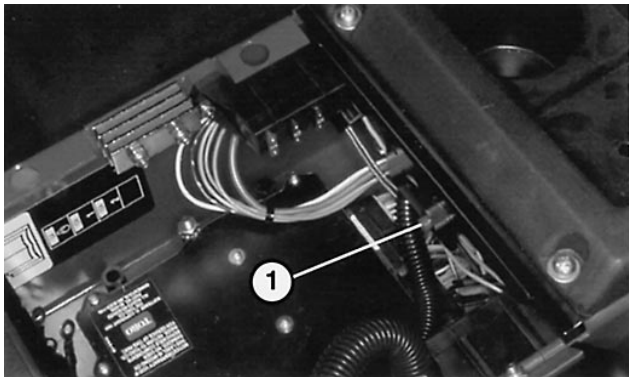

Afbeelding 26
1. Lampje van elektronische regulator

Als het lampje van de elektronische regulator knippert, is een van de volgende outputs ontdekt in de regulator,

1. Kortsluiting in een van de outputs
2. Open stroomkring in een van de outputs

Met behulp van de diagnose-display kunt u vaststellen welke output storing veroorzaakt; zie Controle Blokkerings-schakelaars.

Als het diagnoselampje niet gaat branden als de contact-schakelaar op AAN staat, betekent dit dat de elektronische regulator niet werkt. Mogelijke oorzaken zijn:

1. De kringloopstekker is niet aangesloten op de harnasstekker.
2. De zekeringen zijn doorgebrand
3. Het lampje is uitgebrand.
4. Het apparaat functioneert niet correct.
5. De smeltdraden zijn doorgesmolten.

Controleer de elektrische verbindingen, voedingszekeringen en het peertje van het diagnoselampje op defecten. Zorg ervoor dat de kringloopstekker is bevestigd op de harnasstekker.

N.B.: Als het diagnoselampje bij normaal gebruik van de machine gaat knipperen, moet u de machine niet afzetten, overschakelen naar de output of een schakelaar aanraken. De LED zal gaan knipperen en aangeven wat de oorzaak van de storing is.

DISPLAY VAN HET ACE-DIAGNOSETOESTEL

De GM 580-D is uitgerust met een elektronische regulator die de meeste functies van de machine regelt. De regulator stelt vast welke functie is vereist voor de verschillende invoer-schakelaars (d.w.z., stoelschakelaar, contactschakelaar, enz.) en activeert de outputs om de solenoïdes of relais in werking te stellen voor de vereiste functie van de machine.

Wil de elektronische regulator de machine zoals gewenst controleren, dan moeten alle invoerschakelaars, output-solenoïdes en relais aangesloten zijn en naar behoren functioneren.

De display van het ACE-diagnosetoestel stelt de gebruiker in staat te controleren of de elektrische functies van de machine in orde zijn.

CONTROLE VAN DE BLOKKERINGSSCHAKELAARS

De blokkeringsschakelaars zijn bedoeld om te voorkomen dat de motor aanslaat of start, als de tractiepedaal niet in NEUTRAAL staat. Zij zorgen ervoor dat de maaidekken worden uitgeschakeld als zij worden opgehaald of als de bestuurder de bestuurderstoel verlaat. Daarnaast stopt de motor als de tractiepedaal wordt ingedrukt wanneer de bestuurder niet op zijn stoel zit.

Controle werking van de blokkeringsschakelaars

LET OP

De blokkeringsschakelaars dienen ter bescherming van bestuurder en omstanders en zorgen ervoor dat de machine naar behoren functioneert. U mag ze daarom niet over slaan of uitschakelen. Controleer dagelijks of de schakelaars werken, om er zeker van te zijn dat het blokkeringssysteem functioneert. Als een schakelaar defect is, moet u deze vervangen voordat u de machine gaat gebruiken. De regulator kan defecte schakelaars die over het hoofd zijn gezien, ontdekken en voorkomen dat de machine wordt gebruikt als de schakelaars overgeslagen zijn. Vertrouw niet volledig op de veiligheidsschakelaars—gebruik uw gezond verstand.

1. Parkeer de machine op een horizontaal vlak, laat de maaidekken neer, zet de motor af en schakel de parkeerrem in.

2. Open de kap van het bedieningspaneel. Ga naar het dradenharnas en de stekkers bij de regulator. Maak de kringloopstekker voorzichtig los van de harnasstekker (Afb. 27).

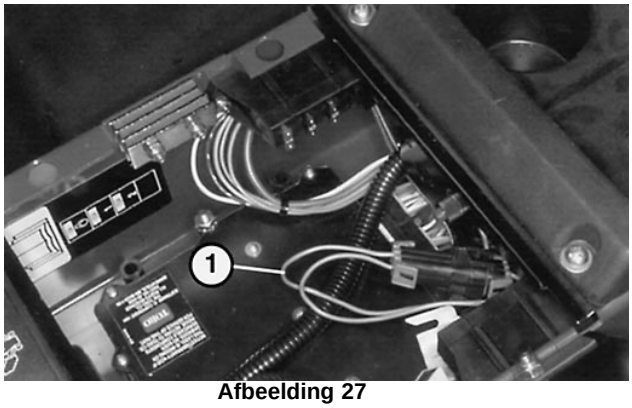

Afbeelding 27
1. Dradenharnas en Stekkers

3. Verbind de stekker van het ACE-diagnosetoestel (Afb. 28) met de harnasstekker. Let erop dat de juiste sticker is geplakt op de display van het ACE-diagnosetoestel.

4. Draai de contactschakelaar op AAN, maar start de machine niet.

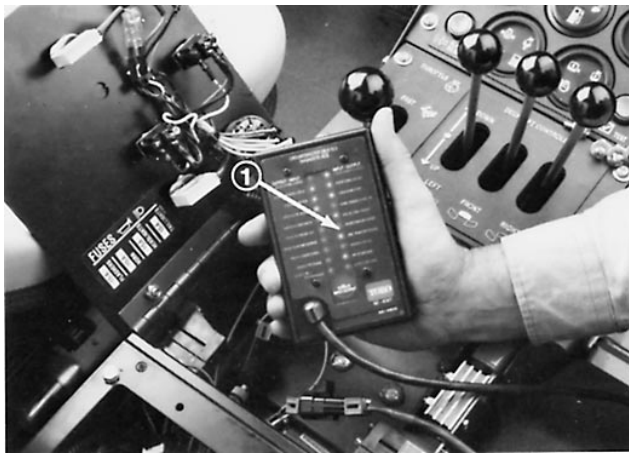

Afbeelding 28
1. ACE-diagnosetoestel

N.B.: De rode tekst op de sticker heeft betrekking op de invoerschakelaars en de groene tekst heeft betrekking op de outputs.

5. De LED “inputs weergegeven”, onderaan op de rechterkolom van het ACE-diagnosetoestel, moet gaan branden. Als de LED “outputs weergegeven” gaat branden, drukt u op de wisselknop op het ACE-diagnosetoestel om de LED te veranderen in “inputs weergegeven”.

6. Het ACE-diagnosetoestel zal de LED laten branden die correspondeert met elke invoer als die invoerschakelaar dicht is gezet.

Zet elke schakelaar afzonderlijk van open op dicht (d.w.z. neem plaats op de stoel, druk de tractiepedaal in, enz.). Let erop dat de juiste LED op het ACE-diagnosetoestel aan en uit knippert als de corresponderende schakelaar dicht en open staat. Herhaal dit bij elke schakelaar die handmatig van open op dicht kan worden gezet.

7. Als de schakelaar dicht staat en de juiste LED niet aan en uit knippert, moet u alle draden en verbindingen naar de schakelaar controleren en/of de schakelaars controleren met een weerstandsmeter. Vervang defecte schakelaars en repareer kapotte draden.

Nu moet u de motor starten en de maaidekken ophalen en neerlaten. Let op de juiste LED op het ACE-diagnosetoestel (d.w.z. de LED gaat branden als de maaidekken worden neergelaten en de LED brandt niet als de maaidekken zijn opgehaald).

Het ACE-diagnosetoestel kan ook ontdekken welke output-solenoïdes of relais zijn geactiveerd. Hiermee kunt u snel vaststellen of er sprake is van een stroomstoring of een defect in het hydraulische systeem van de machine.

Om te controleren of de output functioneert, gaat u als volgt te werk:

1. Parkeer de machine op een horizontaal vlak, laat de maaidekken neer, zet de motor af en schakel de parkeerrem in.

2. Open de kap van het bedieningspaneel. Ga naar het dradenharnas en de stekkers bij de regulator. Maak de kringloopstekker voorzichtig los van de harnasstekker.

3. Verbind de stekker van het ACE-diagnosetoestel met de harnasstekker. Let erop dat de juiste sticker is geplakt op de display van het ACE-diagnosetoestel.

4. Draai de contactschakelaar op AAN, maar start de machine niet.

N.B.: De rode tekst op de sticker heeft betrekking op de invoerschakelaars en de groene tekst heeft betrekking op de outputs.

5. De LED “outputs weergegeven”, onderaan op de rechterkolom van het ACE-diagnosetoestel, moet gaan branden. Als de LED “inputs weergegeven” gaat branden, drukt u op de wisselknop op het ACE-diagnosetoestel om de LED te veranderen in “outputs weergegeven”.

N.B: het kan nodig zijn verscheidene malen te wisselen tussen “inputs weergegeven” en “outputs weergegeven” om de volgende stap uit te voeren. Om heen en weer te wisselen tussen beide meldingen, moet u een keer op de wisselknop drukken. Dit kunt u doen zo vaak dit nodig is. HOUD DE KNOP NIET INGEDRUKT.

6. Neem plaats op de bestuurdersstoel en laat machine in de gewenste functie werken (voor eventuele hulp bij de controle of de input-instellingen voor elke functie correct zijn, raadpleeg de Logic-kaart). Als de juiste output-LED's gaan branden, betekent dit dat de ECU de desbetreffende functie inschakelt. (Raadpleeg de logic-kaart als u zeker wilt zijn van de gespecificeerde output-LED's).

N.B.: Als een output-LED gaat knipperen, duidt dit op een elektrisch probleem met die OUTPUT. Repareer/vervang de defecte elektrische onderdelen onmiddellijk. Om de knipperende LED opnieuw in te stellen, draait u de contactschakelaar op "UIT", vervolgens weer op "AAN". Als er geen output-LED's knipperen, maar de juiste output-LED's gaan niet branden, moet u controleren of alle invoerschakelaars werken. Dit doet u aan de hand van de aanwijzingen voor de wijze waarop de blokkeringsschakelaars worden gecontroleerd. Controleer of de schakelaars naar behoren functioneren.

Als de output-LED's branden zoals is gespecificeerd, maar de machine niet naar behoren functioneert, betekent het dat probleem niet van elektrische aard is.

N.B.: Als gevolg van de beperkingen van het elektrische systeem bestaat de kans dat de output-LED's voor "START", "MONITOR" and "ETR/ALT" niet gaan knipperen, zelfs als er elektrische problemen met deze functies kunnen bestaan. Als er een machineprobleem met een van deze functies lijkt te zijn, moet u het elektrische circuit controleren met een volt-/weerstandsmeter om na te gaan of er geen elektrische problemen met deze functies bestaan.

Als de elektronische regulator een output-storing met betrekking tot de cruise-control of een van de maaidekken ontdekt, zal de regulator de machine uitschakelen. Aanwijzingen dat dit de oorzaak van het probleem is, zijn onder meer:

A. Het groene diagnoselampje gaat branden.

B. Op het ACE-diagnosetoestel gaat de LED "output-storing" branden.

C. Het ACE-diagnosetoestel geeft aan welke output een storing heeft.

D. De machine reageert niet op het contactsleuteltje.

Het bovenstaande geeft aan dat er sprake is van een ECU probleem. Voor hulp kunt u contact opnemen met uw plaatselijk erkende Toro-Dealer.

Als elke output-schakelaar in de juiste positie staat en naar behoren functioneert, maar de output-LED's branden niet op correcte wijze, duidt dit op een ECU-probleem. Als dit gebeurt, moet u voor hulp contact opnemen met uw Toro-Dealer.

BELANGRIJK: De display van het ACE-diagnosetoestel mag niet aangesloten blijven op de machine. De display is namelijk niet bestand tegen de omstandigheden waarin de machine elke dag wordt gebruikt. Als u het diagnose-toestel niet meer nodig hebt, moet u deze loskoppelen van de machine en de kringloopstekkers weer aansluiten op de harnasstekkers. De machine functioneert niet als de kringloopstekkers niet zijn bevestigd op het harnas. Bewaar het diagnosetoestel op een droge, veilige plaats in de werkplaats, niet op de machine.

CONTROLE WAARSCHUWINGSLAMPJES

Voordat u de machine in gebruik neemt, moet u dagelijks alle waarschuwingslampjes controleren.

1. Neem plaats op de bestuurdersstoel en schakel de parkeerrem in. Draai het contactsleuteltje op AAN en druk op de TEST-knop. Alle lampjes moeten nu gaan branden.

2. Als een lampje niet brandt, moet u het peertje vervangen en de test opnieuw uitvoeren.

DUWEN OF SLEPEN VAN DE MACHINE

In noodgevallen kan de Groundsmaster 580-D met behulp van de volgende methoden worden voortbewogen:

A. Stel de overbelastingsklep in de hydraulische pomp in werking en duw of sleep de machine.

B. Maak de voornaven los en sleep de machine.

Methode waarbij de overbelastingsklep wordt geopend (uitsluitend voor korte afstanden)

LET OP

De Groundsmaster 580-D kan niet effectief worden geremd, als de wielnaven zijn losgemaakt. Behalve in gevallen waarin de machine op een horizontaal vlak is geplaatst of de wielen zijn geblokkeerd, zal de machine vrij bewegen. Maak de wielnaven niet los zonder eerst de wielen te blokkeren of de machine met een sleepstang te koppelen aan een sleepvoertuig.

BELANGRIJK: Duw of sleep de machine niet sneller dan 3–4,8 km per uur omdat de inwendige transmissie schade kan oplopen. De overbelastingsklep moet open staan als de machine volgens deze methode wordt geduwd of gesleept. TORO adviseert u deze method niet standaard toe te passen.

1. De overbelastingsklep bevindt zich links op de pomp (Afb. 29). Draai de klep 1/2 tot 1 slag naar links om hem te openen en laat de olie naar binnen lopen. Nu de olie naar binnen is gelopen, kan de machine—langzaam—worden voortbewogen, zonder dat de transmissie schade oploopt.

2. Draai de klep naar rechts totdat deze stevig vastzit, voordat u de motor start. De torsie om de klep te sluiten, mag echter niet hoger zijn dan 7–11 Nm.

   BELANGRIJK: Als u de machine laat draaien met een geopende overbelastingsklep, kan dit leiden tot oververhitting van de transmissie.

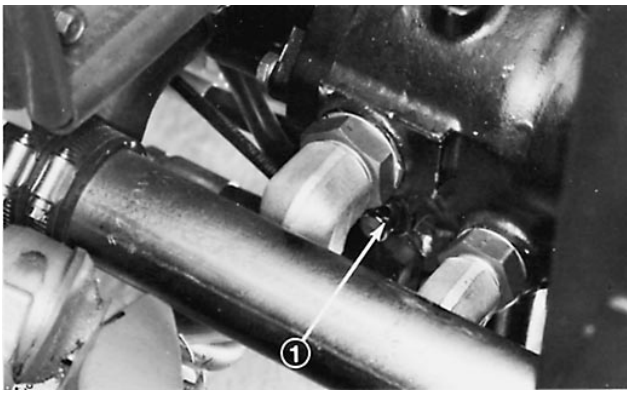

Afbeelding 29

1. Overbelastingsklep

Methode waarbij de naaf wordt losmaakt

1. Blokkeer de wielen of koppel de machine met een

GEVAAR

De machine zal gaan rollen als de voornaven zijn losgemaakt. De machine moet op een horizontaal vlak zijn geplaatst of de wielen moeten geblokkeerd zijn. De machine kan niet effectief worden geremd als de voornaven zijn losgemaakt.

   sleepstang aan een sleepvoertuig.

2. Verwijder de bouten waarmee de afsluitdoppen van de loskoppeling zijn bevestigd op beide voorwielnaven.

3. Keer het gegolfde deel van de losgemaakte afsluitdoppen naar binnen en monteer de doppen weer op hun plaats. De wielnaven zijn nu losgemaakt.

4. Zet de wielnaven onmiddellijk vast nadat de machine naar een andere plek is gesleept. Verwijder de doppen en monteer ze opnieuw met het gegolfde deel naar buiten gekeerd.

LET OP

Verwijder de wielblokken of sleepinrichting pas nadat de wielnaven goed zijn vastgezet.

WERKKARAKTERISTIEKEN

Oefenperiode—Voordat u voor de eerste keer gaat werken met de maaimachine, moet u met de machine gaan oefenen op een ruim, open en relatief vlak terrein. U moet de machine starten en afzetten en vooruit en achteruit laten rijden in de LAGE WERKVERSNELLING. Maak uzelf vertrouwd met het gebruik van de cruise-control. Oefen u in het afzonderlijk en gelijktijdig ophalen en neerlaten van de maaidekken. Als u geheel vertrouwd bent met de functies van de machine, moet u oefenen rond bomen en obstakels, terwijl u de afzonderlijke remmen op de wielen gebruikt. Rij ook hellingen op en af (IN DE LAGE WERKVERSNELLING).

N.B.: TORO adviseert uitsluitend op wegen in de HOGE WERKVERSNELLING te rijden (met opgehaalde maaidekken).

Zaken waarop u moet letten als u werkt met de tractie-eenheid, het maaidek of andere werktuigen zijn de hydrostatische transmissie, motortoerental, de belasting van de snijmessen of andere machine-onderdelen en het belang van de remmen. U kunt tijdens de werkzaamheden het geschikte vermogen voor de tractie-eenheid en de machine-onderdelen handhaven met behulp van het gaspedaal. Door de positie van de gaspedaal te regelen, houdt u het motortoerental per minuut hoog en betrekkelijk constant. Goede regels om na leven zijn: verminder de snelheid als de belasting van de machine toeneemt en verhoog de snelheid als de belasting afneemt.

Waarschuwingsystemen—Als tijdens het gebruik van de machine een waarschuwingslampje gaat branden en een geluidssignaal klinkt, moet u onmiddellijk stoppen en het probleem verhelpen voordat u doorgaat met uw werkzaamheden. Er kan ernstige schade ontstaan, als de machine wordt gebruikt, zonder dat een probleem is verholpen. Als de machine echter stopt wegens oververhitting, kan de machine met behulp van de noodophefknop gedurende korte perioden in bedrijf worden gesteld (Afb. 30).

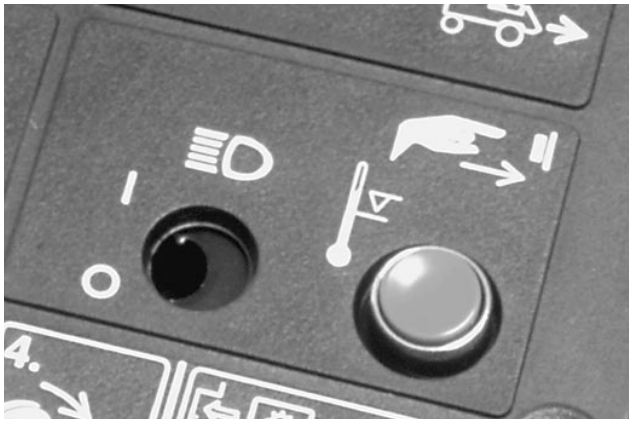

Afbeelding 30

1. Ophefknop

Maaien—Wanneer u rijdt naar het terrein dat moet worden gemaaid, zet u de snelheidsschakelaar op LAGE WERKVERSNELLING en laat u deze vervolgens los. De schakelhefboom keert terug in de neutraalstand en het lampje voor de Hoge Werkversnelling dooft. Zet de gashendel op SNEL en laat de maaidekken neer. Trek de schuif van de aftakschakelaar van de maaidekaandrijving omhoog, zet deze in INGESCHAKELD en laat deze los. De hendel keert terug in de neutraalstand en het aftaksysteem wordt automatisch ingeschakeld. Druk de tractiepedaal langzaam in om te beginnen met maaien.

N.B.: Nadat de maaidekken zijn neergelaten, mag u de hendels niet terug laten schieten in de neutraalstand. De kans bestaat dat de hendels de neutraalstand overslaan en de maaidekken niet vastzetten in de Zweef-positie zodat zij het grondoppervlak niet volgen.

Mocht een van de zijmaaidekken tijdens het maaien in aanraking komen met een vast object, dan vangt de grendelinrichting van de liftarm de klap op en laat deze los. Hierdoor kan het maaidek naar achteren zwaaien. Mocht dit gebeuren, moet u de machine stoppen. Haal het maaidek helemaal op en laat deze vervolgens neer in de maaipositie. Hierdoor kan de grendelinrichting van de liftarm terugkeren in de normale configuratie. Controleer het maaidek op schade en repareer deze, indien nodig, voordat u de werkzaamheden voortzet.

Let op: Dit product kan een geluidsniveau van 85 dB(A) overschrijden op de bestuurdersplaats. Indien de bestuurder langdurig wordt blootgesteld aan hoge geluidsniveaus, adviseren wij gehoorbescherming te gebruiken om het risico op permanente gehoorbeschadiging te verminderen.

De afzonderlijke remmen op de wielen kunnen worden gebruikt om de machine te draaien. Gebruik ze echter voorzichtig, vooral op een nat of zachte gazon omdat dit per ongeluk stuk kan worden getrokken. De remmen bewijzen ook goede diensten bij de handhaving van de tractie; bijvoorbeeld bij bepaalde hellingomstandigheden kan het klimwiel gaan slippen en tractie verliezen. In dit geval moet u de rempedaal voor het klimwiel geleidelijk aan indrukken tot het klimwiel niet langer slipt, waardoor de tractie op het afdalingswiel toeneemt.

Als u wilt stoppen met maaien, moet u het rempedaal indrukken om te stoppen en de cruise-control (indien in gebruik) uitschakelen, de aftakschakelaar op ONTKOPPELD zetten en deze loslaten (de schakelaar keert terug naar de neutraalstand). Daarna haalt u het maaidek volledig op.

Gebruik Hoge Werkversnelling—Toro adviseert de HOGE WERKVERSNELLING uitsluitend te gebruiken op wegen, met de maaidekken volledig hoogehaald. Start de machine in de LAGE WERKVERSNELLING en schakel vervolgens naar de HOGE WERKVERSNELLING. Het waarschuwingslampje voor de HOGE WERKVERSNELLING springt op AAN. Dit geeft aan dat de machine in de modus voor de HOGE WERKVERSNELLING staat. Om de HOGE WERKVERSNELLING uit te schakelen, neemt u uw voet van de pedaal en schakelt u de remmen in. Zet de gashendel op LANGZAAM en de snelheidsschakelaar op LAGE WERKVERSNELLING. Als de motor begint te zwoegen op een helling, moet u de tractiepedaal laten opkomen en terugschakelen naar LAGE WERKVERSNELLING. Dit voorkomt overbelasting van de machine en het hydraulische systeem.

Gebruik cruise-control—Als de machine de gewenste snelheid heeft, zet u de schakelaar van de cruise-control op AAN en drukt u op de knop voor de cruise-control. De tractiepedaal zit dan vast in zijn positie en de snelheid blijft constant. Een lampje op de stuurkolom geeft aan dat de cruise-control is ingeschakeld. De snelheid kan worden gewijzigd door de tractiepedaal in te drukken. De pedaal blijft in zijn nieuwe positie als u uw voet van de tractie-pedaal haalt.

Uitschakeling cruise-control: Zet de schakelaar van de cruise-control switch op UIT of druk de service-rem in.

N.B.: Houd de tractie-pedaal in positie als u de cruise-control uitschakelt; anders zal de machine abrupt tot stilstand komen als gevolg van de remwerking van het hydrostatische systeem.

In een noodsituatie waarin de machine plotseling tot stilstand moet worden gebracht terwijl de cruise-controle is ingeschakeld, moet u het pedaal van de service-rem indrukken. Hierdoor wordt het elektrische circuit onderbroken, keert de tractiepedaal terug in de neutraalstand, en komt de machine tot stilstand.

Stoppen van de machine—Om de machine te stoppen en buiten bedrijf te stellen, neemt u uw voet van de tractiepedaal en schakelt u de remmen in. Zet de gashendel op LANGZAAM en de snelheidschakelaar op LAGE WERKVERSNELLING en de lifthendels van het maaidek in de neutraalstand. Schakel de cruise-control op UIT, schakel de parkeerrem in en draai het contactsleuteltje op UIT. Haal het sleuteltje uit de schakelaar als u de machine onbewaakt achterlaat.

Onderhoud

SMERING

De onderstaande onderdelen moeten regelmatig worden gesmeerd met Nr. 2 Smeervet voor algemene doeleinden op lithiumbasis of vet op molybdeenbasis. Onderstaande kaart geeft een tijdschema voor de smeerbeurten dat is gebaseerd op normale bedrijfsomstandigheden. In extreme omstandigheden zal echter vaker moeten worden gesmeerd. De cijfers in de linkerkolom corresponderen met de cijfers in Afb. 31.

Onderdeel	Aantal onderdelen	Smeerbeurt
Maaidek midden		
1. Lagerbussen castorvorkassen	2	Om de 8 uur of dagelijks
2. Lagers spilas	5	Om de 50 uur
3. Lagerbussen draagrolschijf	2	Om de 50 uur
4. Lagerbussen draaiassen maaidek	2	Om de 50 uur
Maaidekken links & rechts		
5. Lagerbussen castorvorkassen	8	Om de 8 uur of dagelijks
6. Lagers spilas	6	Om de 50 uur
Liftarmsysteem voor		
7. Rechter- en linker liftarm	3	Om de 50 uur
8. Lagerbussen draaiassen hydraulische cilinder	4	Om de 50 uur
9. Kogelscharnieren liftarm	2	Om de 50 uur
Liftsystemen zijmaaidekken		
10. Draaiassen Liftarm	4	Om de 50 uur
11. Lagerbussen anti-slingerarm	2	Om de 50 uur
12. Lagerbussen as liftarmelleboog	4	Om de 50 uur
13. Kogelscharnieren vergrendeling	4	Om de 50 uur
14. Lagerbussen draaiassen hydraulische cilinder	4	Om de 50 uur
15. Lagerbussen draaiassen liftgaffel	2	Om de 50 uur
Tractie-eenheid		
16. Armen besturingsrempedalen	2	Om de 50 uur
17. Motor waterpompsysteem	1	Om de 50 uur
18. Juk motor naar pompaandrijving	3	Om de 50 uur
19. Lagerbussen as achterwiel	2	Om de 50 uur
20. Lagerbussen achteras	1	Om de 50 uur
21. Kogelscharnieren koppelstang	2	Om de 50 uur
22. Lagerbus draaias service-rem	1	Om de 50 uur
23. Kogelsscharnieren cilinder hydraulische besturing	2	Om de 50 uur
24. Lagers achterwiel	2	Om de 1000 uur omsluiting vernieuwen

Zie Afbeelding 31 voor smeerpunten en het aantal onderdelen dat moet worden gesmeerd.

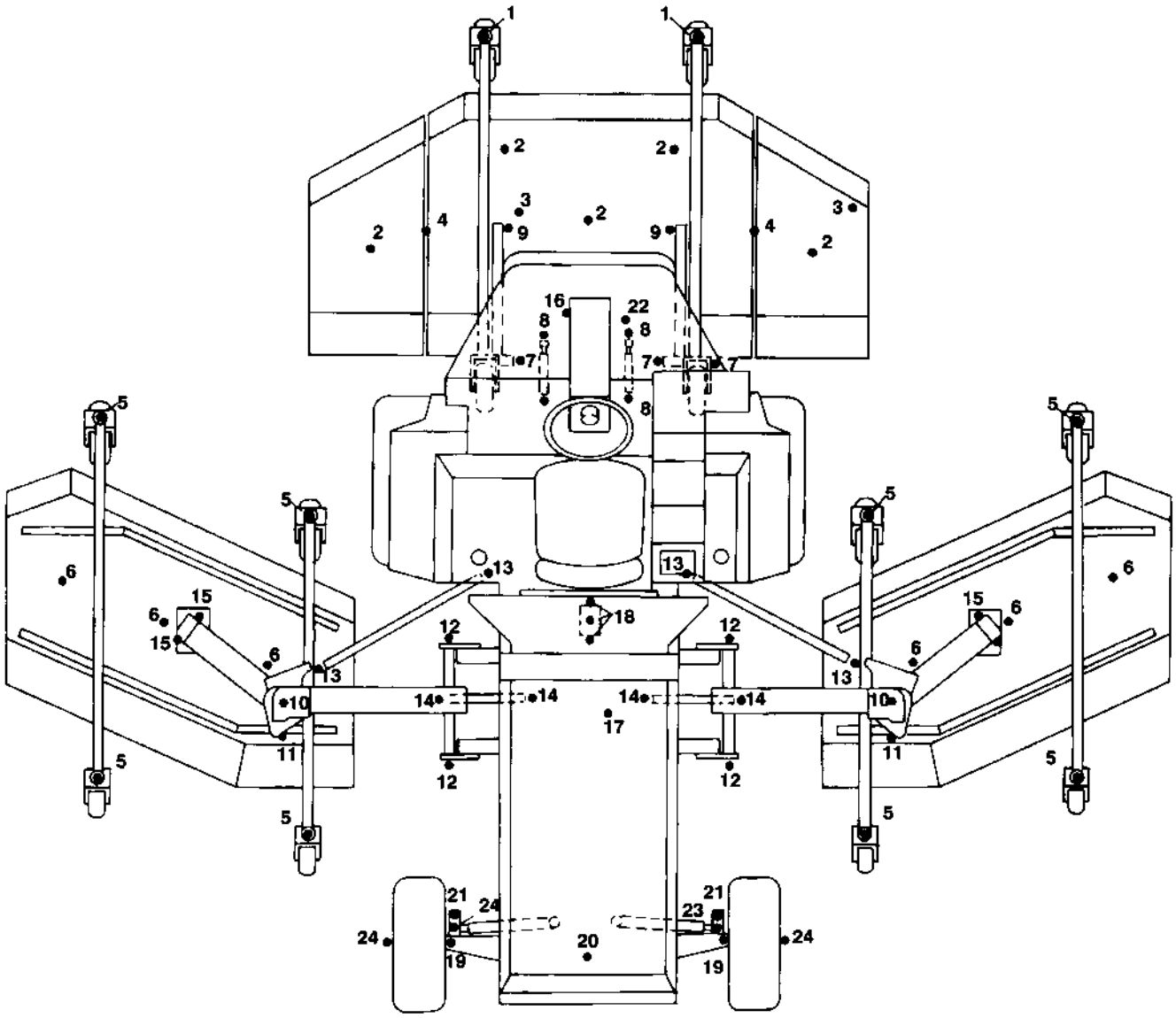

Afbeelding 31

CONTROLELIJST VOOR DAGELIJKSONDERHOUD

Functionering vergrendelingssysteem
- Functionering remmen
- Motoroliepeil
- Koelvloeistofpeil
- Brandstoffilter/waterafscheider laten leeglopen
- Conditie luchtfilter/zuiveringsinstallatie
- Radiator & rooster op vuil controleren
- Vreemde geluiden in motor
- Vreemde geluiden tijdens het gebruik
- Maaihoogte
- Oliepeil hydraulisch systeem
- Hydraulische slangen op beschadiging controleren

Vloeistoflekkages
Bandenspanning
Functionering instrumenten
Conditie van de messen
Alle smeerpunten smeren†
Beschadigde lak bijwerken
†Onmiddellijk na elke wasbeurt, ongeacht het voorgeschreven tijdstip voor de onderhoudsbeurt

LET OP

Voordat u onderhoudswerkzaamheden uitvoert aan de machine, moet u deze op een horizontaal vlak plaatsen, de parkeerrem inschakelen, de maaidekken volledig neerlaten, de motor afzetten en het sleuteltje uit de contactschakelaar nemen. Als de machine moet blijven lopen om onderhoudswerkzaamheden uit te voeren of om de machine af te stellen, moet u op veilige afstand van bewegende delen blijven. Als de machine kort voor de aanvang van de onderhoudswerkzaamheden in bedrijf is geweest, moet u de motor, knaldemper, turbocompressor en radiator niet aanraken, omdat zij heet genoeg kunnen zijn om letsel te veroorzaken.

MOTOROLIE EN FILTER

De motor gebruikt alle typen hoogwaardige reinigingsolie waaraan het American Petroleum Institute—API—de “onderhoudsclassificatie” CD heeft verleend. De aanbevolen viscositeiten voor de olie zijn:

OMGEVINGSTEMPERATUUR	GESCHIKTE VISCOSITEIT
–28,9° tot –6,7° C	SAE 10
–6,7° tot 40,6° C	SAE 30
40,6° C en hoger	SAE 40

N.B.: gebruik geen olie met meerdere viscositeiten.

Controle oliepeil

Controleer het oliepeil om de vijf bedrijfsuren.

1. Open de kap en houd deze met een kapsteun open. Maak het linkerzijpaneel los en verwijder dit (Afb. 32). Let erop dat de kapsteun stevig vastzit in een van de bevestigingsbeugels op de kap.

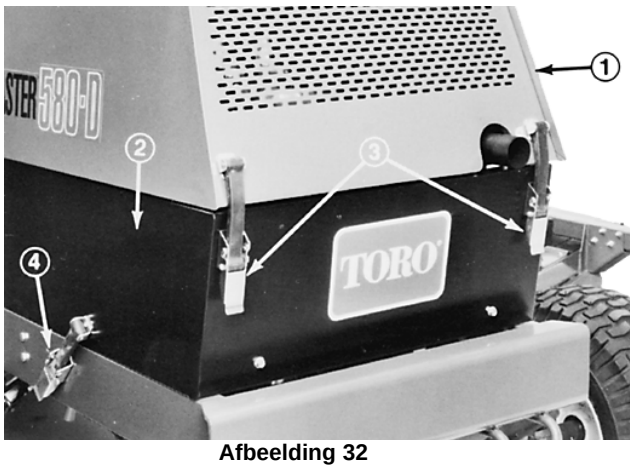

Afbeelding 32

1. Motorkap
2. Linkerzijpaneel
3. Sluitingen van de kap
4. Sluiting van linkerzijpaneel

2. Verwijder de peilstok en veeg deze af met een schone doek (Afb. 33). Steek vervolgens de peilstok helemaal in de buis. Haal de peilstok uit de buis en controleer het oliepeil. Het peil moet zich tussen de markeringen op de peilstok bevinden. Als het oliepeil te laag is, draait u de vuldop los (Afb. 34). Vul olie bij totdat het oliepeil het bovenste streepje op de peilstok bereikt. NIET TE VOL VULLEN.

Onderhoudsschema

Onderhoudsprocedure	Tijdschema voor onderhoudsbeurten				
	Elke 50 uur	**Elke 100 uur**	**Elke 200 uur**	**Elke 400 uur**	**Elke 800 uur**
Smering van alle smeerpunten Controle luchtfilter, stofbak en schot Reiniging onderste riembeschermingen van maaidekken Controle afstelling aandrijfriem maaidek					
‡Verversing motorolie en vervanging filter †Controle ventilator en riemspanning van wisselstroomdynamo Controle slangen van koelsysteem					
Onderhoud luchtfilter Vervanging brandstoffilter/waterafscheider †Controle torsie op de moeren van de aansluitpunten voor de wielen					
Controle accu/kabelaansluiting ‡Vervanging hydraulische filter ‡Controle torsie op pers- en stelkleppen ‡Controle tpm van de motor (stationair en vol gas)					
‡Vervanging vloeistof planetaire tandwieloverbrenging Controleer inspoor achterwiel					

†Inlooptijd 10 uur
‡Inlooptijd 50 uur

Remvloeistof vervangen
Brandstoffilter vervangen
Thermostaat vervangen
Veiligheidsschakelaars vervangen
Koelsysteem omspoelen en slangen vervangen
Brandstoftank—leegmaken/omspoelen
Hydrauliekolie vervangen

Advies

Wij adviseren deze werkzaamheden om de twee jaar te verrichten of, bij intensief gebruik, om de 1000 uur.

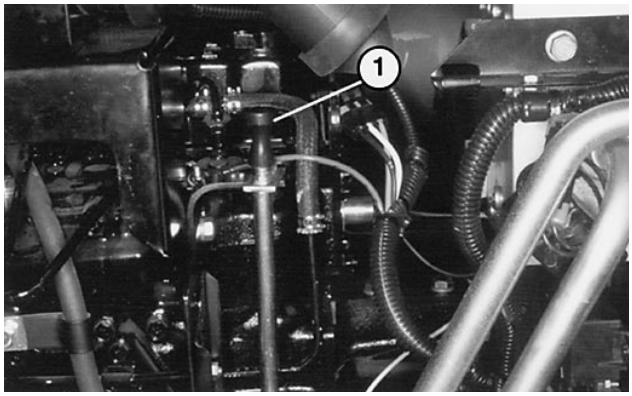

Afbeelding 33

1. Peilstok

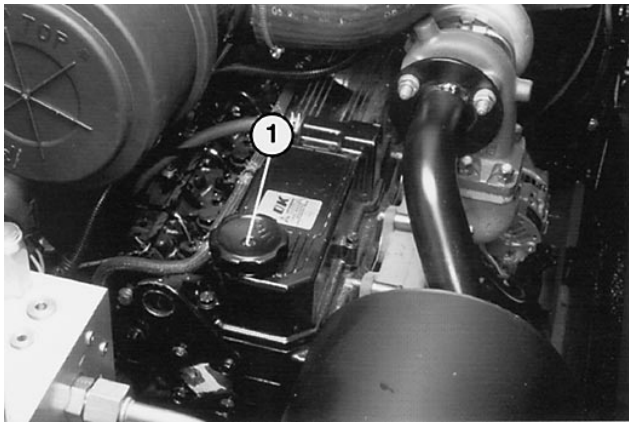

Afbeelding 34

1. Vuldop voor motorolie

Verversing motorolie en vervanging filter

De motor bevat ongeveer 10 liter olie. Ververs de olie en vervang de filter na de eerste 50 gebruiksuren. Daarna dient u de olie en de filter om de 100 bedrijfsuren te vervangen. De olie moet echter vaker worden ververst als de machine in buitengewoon stoffige of zanderige omstandigheden wordt gebruikt. Indien dit mogelijk is, moet u de motor laten lopen vlak voordat u de olie ververst, omdat warme olie beter vloeit en meer verontreinigende stoffen meevoert dan koude olie.

1. Open de kap en houd deze met een kapsteun open (Afb. 32). Let erop dat de kap stevig vastzit in een van de bevestigingsbeugels op de kap. Maak beide zijpanelen los en verwijder deze (Afb. 32).

2. Plaats de opvangbak precies onder de aftapplug (Afb. 35). Maak de omgeving van de aftapplug schoon.

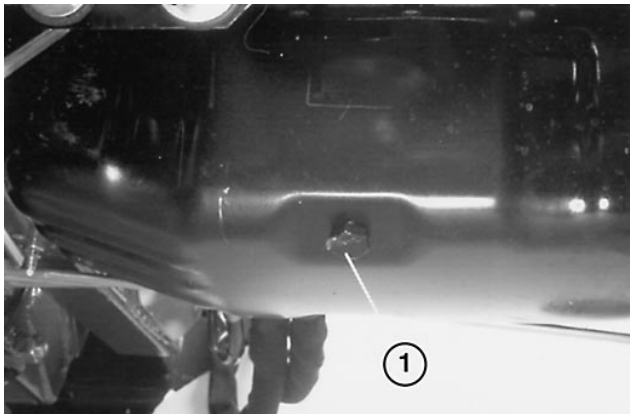

Afbeelding 35

1. Aftapplug voor motorolie

3. Verwijder de aftapplug en laat de olie in de bak stromen. Verwijder en vervang de oliefilter (Afb. 36); raadpleeg de onderdelencatalogus voor het stuknummer. Smeer een laagje olie op de O-ring van de filter en draai de filter met de hand vast.

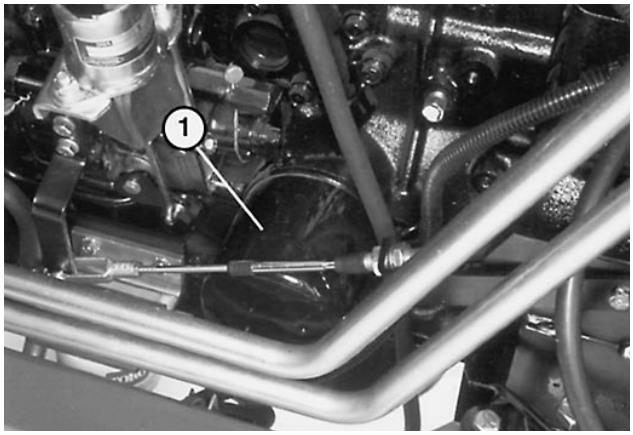

Afbeelding 36

1. Motoroliefilter

BRANDSTOFSYSTEEM

1. Het brandstoffilter/waterafscheider bevindt zich links onder aan de zijkant van de motor. Dit moet u elke dag leeg laten lopen (Afb. 37).

2. Om de 200 bedrijfsuren moet u het filterelement van het brandstoffilter/waterafscheider vervangen.

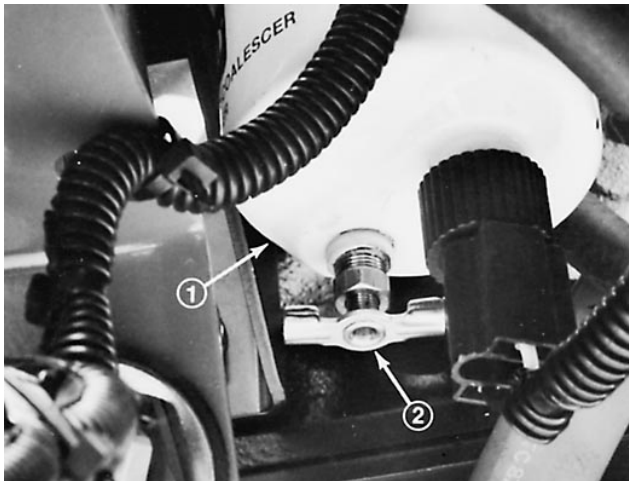

Afbeelding 37
1. Brandstoffilter/waterafscheider
2. Aftapplug voor water

3. Om de 1000 bedrijfsuren, of jaarlijks, moet u de brandstoffilter vervangen (Afb. 38)—links voor op de motor—en water uit de brandstoftank laten weglopen. Smeer schone brandstofolie op de O-ring van de filter. U mag de filter uitsluitend met de hand monteren en vastdraaien.

4. Als het brandstofsysteem verontreinigd raakt of de machine voor langere tijd wordt opgeslagen, moet u de aftapplug op de bodem van de brandstoftank losmaken en de tank laten leeglopen en schoonmaken. Spoel de tank uit met schone brandstofolie.

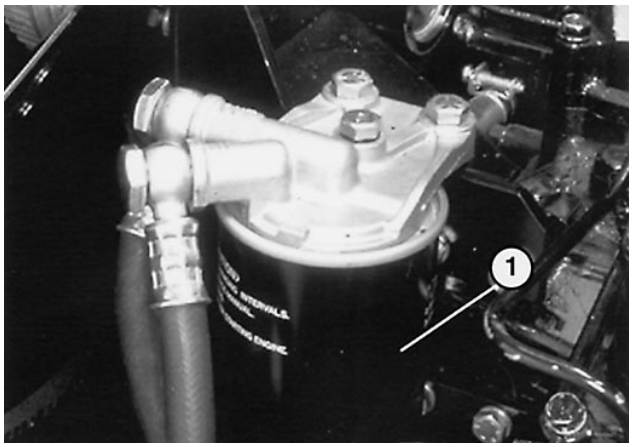

Afbeelding 38
1. Brandstoffilter

BELANGRIJK: Als u bovenstaande onderhoudsvoorschriften in acht neemt, zal het systeem onder normale omstandigheden zonder storingen functioneren. Als echter tijdens het gebruik het waarschuwingslampje op het bedieningspaneel gaat branden en er een geluidssignaal klinkt, moet u de motor afzetten en het brandstofsysteem nakijken, voordat u uw werkzaamheden voortzet. Dit kan voorkomen dat de motor ernstige schade oploopt.

KOELSYSTEEM VAN DE MOTOR

Het koelsysteem heeft een capaciteit van ongeveer 14,7 liter en bevat een oplossing die half uit water, half uit permanente ethyleenglycol-antivries bestaat. Om het systeem in goede staat te houden, moet u de volgende procedures uitvoeren:

1. Controleer elke dag vóór het starten van de machine het koelvloeistofpeil.; raadpleeg *Controle van het Koelsysteem* in het hoofdstuk *Voor het Gebruik*.

LET OP

U kunt het koelvloeistofpeil het beste controleren voordat de machine wordt gestart. De reden is dat er dan nog geen druk is geweest op het koelsysteem. Als de motor heet is en de radiatordop wordt verwijderd, kan er onder druk staande hete koelvloeistof ontsnappen. Dit kan brandwonden veroorzaken. Als de koelvloeistof heet is, moet u de radiatordop langzaam en voorzichtig verwijderen.

2. Verwijder elke dag na gebruik het vuil uit de radiatorgrille. Dit moet vaker gebeuren als de machine wordt gebruikt in stoffige en vuile omstandigheden.

A. Zet de bestuurdersstoel zover mogelijk naar voren.

B. Verwijder de bovenste en de onderste grille (Afb. 39).

C. Reinig de grilles met perslucht en verwijder het vuil van de plaatsen waarop de grille wordt gemonteerd.

D. Monteer de grilles weer nadat ze zijn schoongemaakt. Breng de stoel omlaag en zet deze vast in die positie.

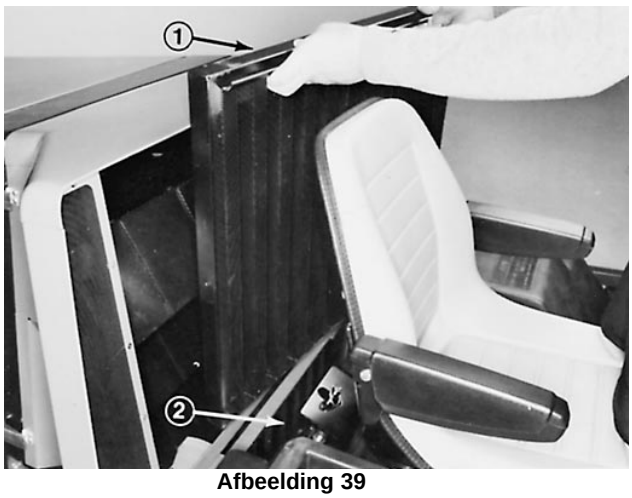

Afbeelding 39
1. Bovenste grille
2. Onderste grille

3. Reinig om de 100 bedrijfsuren de radiator en de hydraulische koelvinnen. Dit moet vaker gebeuren als de machine wordt gebruikt in stoffige en vuile omstandigheden.

A. Volg de procedures van stap 2, onderdelen a–c.

B. Zet de grendelhendels aan beide zijden los en verwijder de radiatorkap en de grillesteun (Afb. 40).

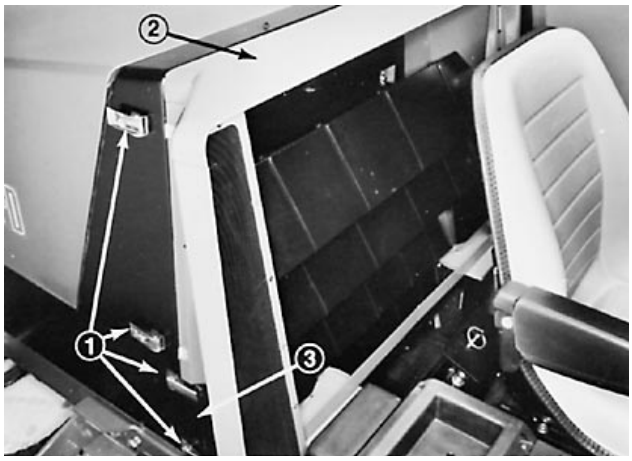

Afbeelding 40

1. Grendelhendel
2. Radiatorkap
3. Grillesteun

C. Verwijder de vleugelmoeren waarmee de bovenkant van de oliekoeler is bevestigd aan de bovenste radiatorsteun en draai de bovenkant van de oliekoeler van de radiator (Afb. 41).

D. Open de kap en houd deze met een kapsteun open. Reinig de radiator en de olie koelvinnen met perslucht uit de zijkant van de motorventilator.

E. Monteer de onderdelen weer aan elkaar nadat ze zijn gereinigd.

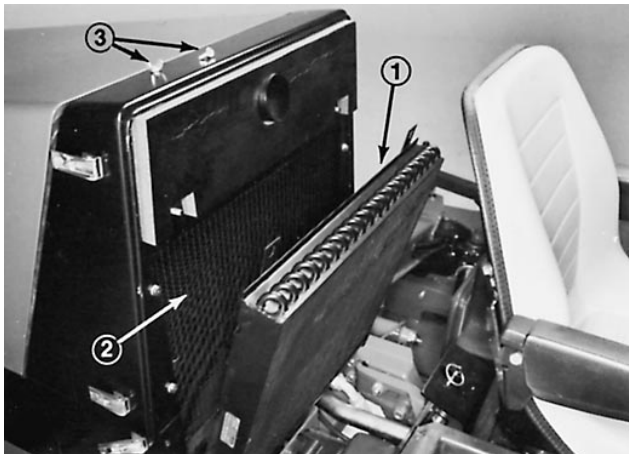

Afbeelding 41

1. Oliekoeler
2. Radiator
3. Vleugelmoeren

4. Controleer om de 100 bedrijfsuren of de ventilatorriem in goede staat verkeert en de juiste spanning heeft. Vervang de riem indien dit nodig is. Controle en afstelling van de riem gaat als volgt.

A. Open de kap en houd deze met een kapsteun open. Maak het rechterzijpaneel los en verwijder dit.

B. Bij een juiste spanning zal de riem 13 mm doorhangen als er een kracht van 10 lbs. wordt uitgeoefend op een punt halverwege de riem tussen de schijven. Als de riem niet correct doorhangt, gaat u verder met stap c; als de doorhanging correct is, monteert u het paneel en sluit u de kap.

C. Draai de bouten los (3) waarmee de wisselstroomdynamo is bevestigd aan de plaat en de montagebeugel (Afb. 42). Draai de wisselstroomdynamo een stukje los van de motor om de riemspanning te vergroten en zet de bouten daarna vast. Controleer de riemspanning nadat deze is ingesteld. Stel de riem opnieuw af indien dit nodig is.

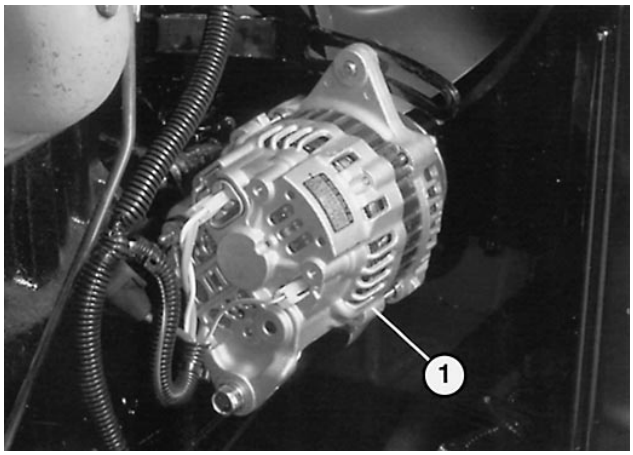

Afbeelding 42

1. Wisselstroomdynamo

D. Monteer het paneel en sluit de kap.

5. Controleer om de 100 bedrijfsuren of de slangen van het koelsysteem in goede staat verkeren en de verbindingen dicht zijn. Repareer deze, indien nodig.

6. Om de 1000 uren, of jaarlijks, moet u het koelsysteem laten leeglopen en schoonspoelen en de thermostaat en de slangen vervangen.

ALGEMEEN ONDERHOUD LUCHTFILTER

1. Controleer het luchtfilterhuis op beschadigingen die lekkage zouden kunnen veroorzaken. Vervang het luchtfilterhuis als dit beschadigd is.

2. De luchtfilter moet om de 200 uur een onderhoudsbeurt krijgen (dit moet vaker gebeuren als de machine wordt gebruikt in buitengewone stoffige en vuile omstandigheden).

ONDERHOUD VAN HET LUCHTFILTER

1. Maak de sluitingen los waarmee de kap van het luchtfilter is bevestigd aan het luchtfilterhuis. Haal de kap van het luchtfilterhuis. Reinig de binnenkant van de kap van de luchtfilter.

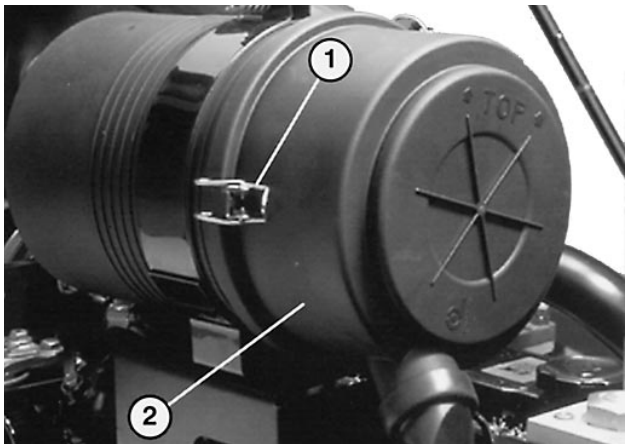

Afbeelding 43
1. Sluitingen van de luchtfilter
2. Kap

2. Schuif het filter voorzichtig uit het luchtfilterhuis om de hoeveelheid stof die loskomt, te beperken. Stoot de filter niet tegen het luchtfilterhuis.

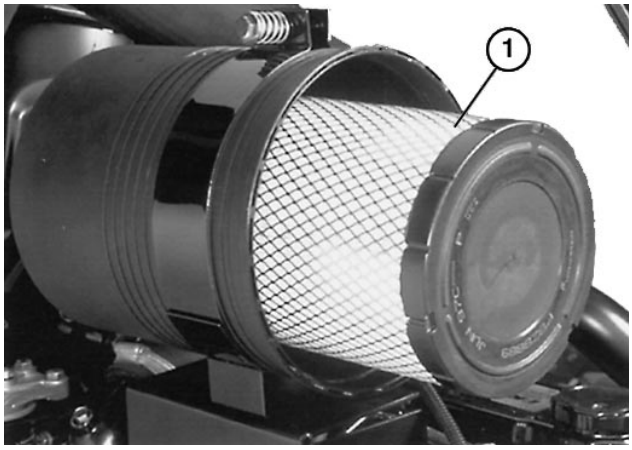

Afbeelding 44
1. Luchtfilter

3. Controleer de filter en gooi dit weg als het beschadigd is. Een beschadigde filter moet u niet wassen of hergebruiken.

Wasmethode

A. Maak een oplossing van filterreiniger en water en laat het filterelement hierin ongeveer 15 minuten weken. Raadpleeg de instructies op de verpakking van de filterreiniger voor volledige informatie.

B. Nadat u de filter 15 minuten heeft laten weken, spoelt u dit om met schoon water. De maximale waterdruk mag niet hoger dan 40 psi zijn om te voorkomen dat het filterelement wordt beschadigd. Als u de filter omspoelt, moet u beginnen aan de schone kant en naar de vuile kant toe werken.

C. Droog het filterelement met een warme luchtstroom of laat het element aan de lucht drogen. Gebruikt geen gloeilamp om het filter element te drogen omdat hierdoor beschadigingen kunnen ontstaan.

Persluchtmethode

A. Blaas perslucht vanaf de binnenkant van het droge filterelement naar buiten. De druk mag niet hoger dan 100 psi zijn om te voorkomen dat het element wordt beschadigd.

B. Houd het mondstuk van de persluchtslang minstens 5 cm vanaf het filter en beweeg het mondstuk naar boven en naar beneden terwijl u het filterelement ronddraait. Controleer de filter op gaten en scheuren. Daartoe kijkt u door de filter, terwijl u dit tegen een helverlichte achtergrond houdt.

4. Controleer de nieuwe filter op schade als gevolg van het transport. Controleer het afdichteinde van de filter. Plaats geen beschadigde filter.

5. Plaats de nieuwe filter op de juiste wijze in het luchtfilterhuis. Zorg ervoor dat de filter goed is afgesloten. Hiervoor moet u druk uitoefenen op de buitenrand van de filter als u dit plaatst. Druk niet op het buigzame middengedeelte van de filter.

6. Plaats de kap terug en zet de sluitingen vast.

ONDERHOUD VAN HET HYDRAULISCHE SYSTEEM

Hieronder vindt u een lijst met hydrauliekoliën die worden aanbevolen voor de 580-D. Deze oliën zijn allemaal onderling verwisselbaar.

Mobil	DTE 15 M
Mobil	DTE 26
Shell	Tellus 68
Amoco	Rykon Oil #68
Conoco	Super Hydraulic Oil 68
Exxon	Nuto H 68
Kendall	Kenoil R & 0 AW 68

Pennzoil	Penreco 68
Phillips	Magnus A 68
Standard	Energol HLP 68
Sun	Sunvis 831 WR
Union	Unax AW 68

BELANGRIJK. Gebruik uitsluitend gespecificeerde hydrauliekoliën. Andere vloeistoffen kunnen schade toebrengen aan uw systeem.

N.B.: Een rode kleurstof voor de olie in uw hydrauliek-systeem is verkrijgbaar in flesjes van 20 ml. Een flesje is voldoende voor 115-123 liter hydrauliekolie. Bestel dit bij uw Erkende Toro-Dealer: stuknummer 44-2500.

Controle Oliepeil

1. Het peil van de hydrauliekolie moet elke dag visueel worden gecontroleerd via het kijkglas (Afb. 46). Als de machine op een horizontaal vlak staat, moet het oliepeil tot aan het midden van het kijkglas staan als de olie warm is, en iets beneden het midden als de olie koud is.

2. Indien er olie bijgevuld moet worden, moet u rondom de vuldop grondig reinigen voordat u de dop verwijdert (Afb. 45). Vul olie bij totdat het juiste peil wordt aangegeven in het kijkglas.



Afbeelding 45

1. Kijkglas voor peil van hydrauliekolie
2. Vuldop reservoir

Vervanging filter voor hydrauliekolie (na eerste 50 bedrijfsuren)

Na de eerste 50 bedrijfsuren moet de filter voor de hydrauliekolie worden vervangen (Toro stuknummer 69-1720).

1. Plaats de opvangbak onder de filter en verwijder de filter (Afb. 46).



Afbeelding 46

1. Filter voor hydrauliekolie

2. Smeer schone hydrauliekolie op de O-ring van de nieuwe filter voordat u dit monteert.

3. Om de filter vast te zetten, draait u met de hand het filterelement op de filterkop totdat het element stevig vastzit op de kop.

4. Start de motor en controleer op lekkages. Zet de motor af en controleer het oliepeil. Vul olie bij, indien dit noodzakelijk is.

Controle van leidingen en fittingen

Controleer om de 100 bedrijfsuren alle slangen, leidingen en fittingen op lekkage en beschadigingen (opbollingen, doorgesneden slangen, enz.)

LET OP: Dubieuze slangen of leidingen moet u onmiddellijk vervangen om persoonlijk letsel of machine schade te voorkomen.

! AVERTISSEMENT !

Houd uw handen en lichaam uit de buurt van kleine lekgaatjes of uitlaten die onder hoge druk hydraulische vloeistof uitspuiten. Gebruik een stuk papier of karton om lekken in het hydraulische systeem op te sporen. Hydraulische vloeistof dat onder hoge druk ontsnapt, kan voldoende kracht hebben om de huid binnen te dringen en letsel te veroorzaken. Indien vloeistof in de huid wordt geïnjecteerd, moet deze binnen enkele uren operatief worden verwijderd door een arts die bekend is met deze vorm van letsel, omdat anders gangreen kan optreden.

Vervanging van hydraulisch filter

Om de 500 gebruiksuren moet het filterelement worden vervangen; raadpleeg *Vervanging van de Hydraulische Filter.*

Afvoer water uit het reservoir voor de hydrauliekvloeistof

Laat om de 500 bedrijfuren het water op drie (3) punten weglopen uit het reservoir voor de hydrauliekvloeistof.

1. Plaats de opvangbak onder het reservoir.

2. De aftappluggen bevinden zich rechts achter het voorwiel, en midden achter en midden vóór het reservoir (Afb. 47).

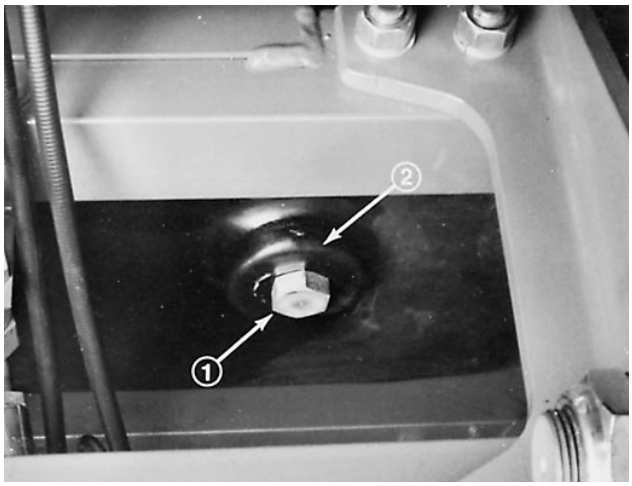

Afbeelding 47
1. Aftapplug—midden vóór
2. Reservoir voor de hydrauliekvloeistof

3. Draai elke plug ongeveer een slag open. Laat de vloeistof weglopen totdat er uitsluitend hydrauliek-vloeistof naar buiten komt en draai dan de plug weer dicht.

4. Controleer het peil van de hydraulische olie. Vul olie bij, indien dit noodzakelijk is.

Vervanging hydrauliekvloeistof in reservoir

Om de 1000 bedrijfsuren, of jaarlijks, moet u de hydrauliek-vloeistof in het reservoir laten weglopen en vervangen. Het gehele systeem kan ongeveer 15 liter bevatten. Het reservoir heeft een inhoud van ongeveer 12 liter.

N.B.: Als de olie verontreinigd raakt (de olie is troebel of zwart), moet het systeem worden schoon gespoeld. Voor hulp kunt u contact opnemen met uw plaatselijke Toro-Dealer.

1. Plaats de opvangbak onder het reservoir. Verwijder achtereenvolgens alle drie (3) aftapplugs en laat de olie in de bak lopen (Afb. 47).

2. Controleer de O-ringen op de pluggen en vervang deze, als ze beschadigd zijn. Plaats de aftapplugs terug.

3. Plaats de machine op een horizontaal vlak en vul het reservoir met hydrauliekolie totdat de olie tot aan het midden van het kijkglas staat (Afb. 45).

4. Plaats de kap van het reservoir terug. Start de motor en verdeel de olie over het hele systeem met behulp van de hydraulische bediening. Controleer op lekkages. Als er reparaties moeten worden verricht, moet u eerst de motor afzetten.

5. Controleer opnieuw het oliepeil. Vul olie bij, indien dit noodzakelijk is.

Ontluchter hydraulisch systeem

Bij normaal gebruik moet de ontluchter van het hydraulische systeem om de 1000 bedrijfsuren, of jaarlijks, worden vervangen Dit moet vaker gebeuren als de machine wordt gebruikt in buitengewoon stoffige en vuile omstandigheden.

1. Maak de sluitingen los, open de kap en houd deze open met een kapsteun.

2. De ontluchter bevindt zich langs de rechte kant van de radiator (Afb. 48). Reinig de omgeving om de ontluchter, draai deze los met een steeksleutel en monteer de nieuwe ontluchter.

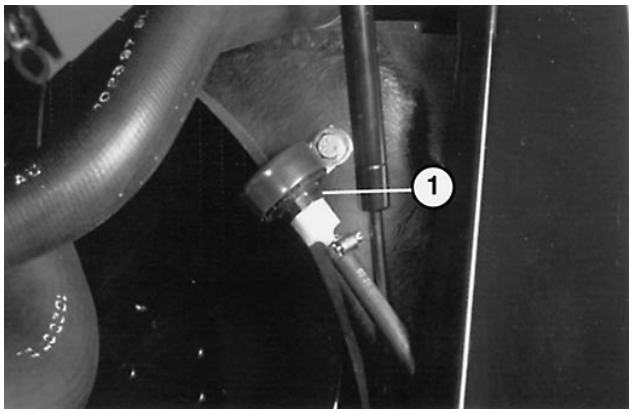

Afbeelding 48
1. Ontluchter van het hydraulische systeem

3. Doe de kap dicht en sluit deze af.

Testpoorten van het hydraulische systeem

De testpoorten (Afb. 49) worden gebruikt om de hydraulische circuits te testen. Voor hulp bij het gebruik van deze componenten kunt u contact opnemen met uw plaatselijke Toro-Dealer.

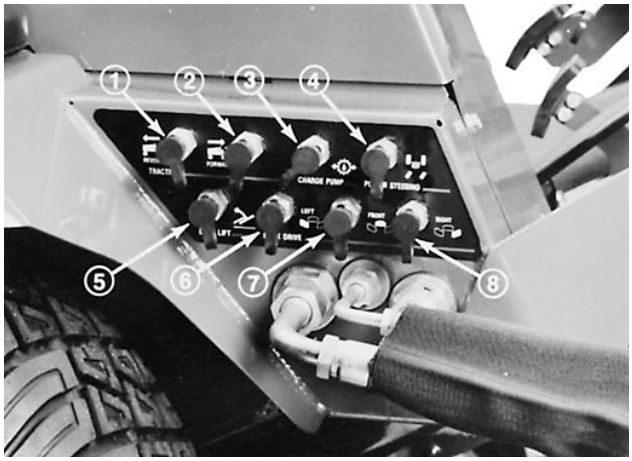

Afbeelding 49

1. Tractie—achteruit
2. Tractie—vooruit
3. Vulpomp
4. Besturingscircuit
5. Aansluiting hefinrichting
6. Linker maaidek
7. Frontmaaidek
8. Rechter maaidek

ONDERHOUD PLANETAIRE TANDWIELOVERBRENGING

Ververs de olie na de eerste 50 bedrijfsuren en daarna om de 800 uur, of jaarlijks. Gebruik hiervoor hoogwaardige SAE 80-90 tandwielolie. Controleer de olie in geval van lekkage.

Controle van het oliepeil:

1. Plaats de machine op een horizontaal vlak en zet het wiel in een zodanige positie dat de keer-/aftapplug op drie uur of negen uur staat (Afb. 50).

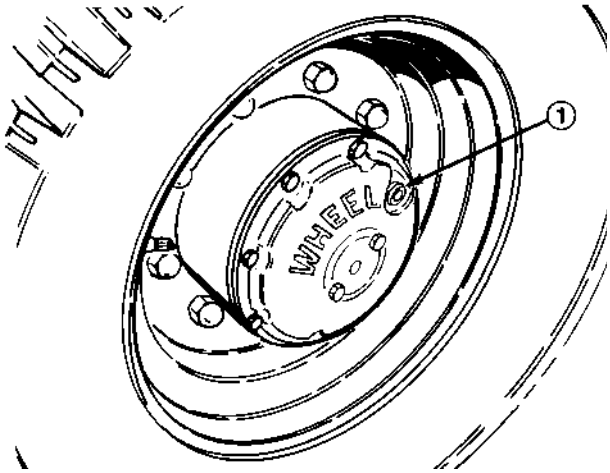

Afbeelding 50

1. Keer-/aftapplug (in de 3 uur- of 9 uur-positie)

2. Verwijder de plug. De olie moet tot aan de onderkant van de opening staan.

3. Vul, indien nodig, tandwielolie bij totdat de olie op het juiste peil staat, en plaats de plug terug.

4. Herhaal stappen 1–3 bij het tegenover gelegen tandwielsysteem.

Afvoer tandwielolie:

1. Plaats de machine op een horizontaal vlak en zet het wiel in een zodanige positie dat de keer-/aftapplug zo laag mogelijk staat.

2. Plaats de opvangbak onder de naaf, verwijder de plug en laat de olie weglopen.

3. Als alle olie naar buiten is gestroomd, zet u het wiel in een zodanige positie dat de plugopening op drie uur of negen uur staat (Afb. 50).

4. Vul met ongeveer 1,24 liter hoogwaardige SAE 80-90 tandwielolie totdat de olie tot aan de onderkant van de opening staat en plaats de plug terug.

5. Herhaal stappen 1–4 bij het tegenover gelegen tandwielsysteem.

ONDERHOUD ACCU

BELANGRIJK: Voordat u laswerkzaamheden aan de machine verricht of het elektriciteitssysteem een onderhoudsbeurt geeft, moet u de kabel naar de min (–) polen van de accu's losmaken van de accu's om schade aan het elektriciteitssysteem te voorkomen.

Controleer om de 100 bedrijfsuren de kabels en verbindingen van de accu's. Controleer verder om de 500 bedrijfsuren de accu's met een hydrometer. Houd de polen en de hele accukast schoon. Reinig de accu's met een oplossing van natriumbicarbonaat en water en spoel ze daarna af met schoon water. Om corrosie te voorkomen, smeert u op de bevestigingspunten op de accu's en de aansluitklippen Grafo 112X smeervet, TORO stuknummer. 505-47.

LET OP

Draag een veiligheidsbril en rubberhandschoenen als u werkzaamheden met de accu's verricht. Laad de accu's op in een goed gevenileerde ruimte zodat de gassen die tijdens het opladen worden gevormd, kunnen worden afgevoerd. Aangezien de gassen tot ontplofbaar zijn, moet u de accu's uit de buurt van elektrische vonken en open vuur houden. Niet roken. Inademing van de gassen kan misselijkheid tot gevolg hebben. Haal de stekker van het oplaadapparaat uit het stopcontact voordat u de draden van het oplaadapparaat aansluit op of losmaakt van de bevestigingspunten op de accu.

1. Open de kap en houd deze met een kapsteun open. Maak het linkerzijpaneel van de motor los en verwijder dit.

2. Verwijder de tapbouten waarmee de accubak aan de machine vastzit en schuif de bak naar buiten (Afb. 51).

3. Controleer met een hydrometer of beide accu's moeten worden opgeladen. Als de accu's niet hoeven te worden opgeladen, moet u de accubak op zijn plaats terugschuiven, deze met de tapbouten vastzetten en het zijpaneel weer monteren. Als de accu's moeten worden opgeladen, gaat u naar stap 4.

4. Maak de kabels naar de min (–) polen van de accu's los (Afb. 51). Sluit een acculader van 3 tot 4 amp. op de bevestigingspunten. Laad de batterijen bij een sterkte van 3 tot 4 amp. gedurende 4 tot 8 uur.

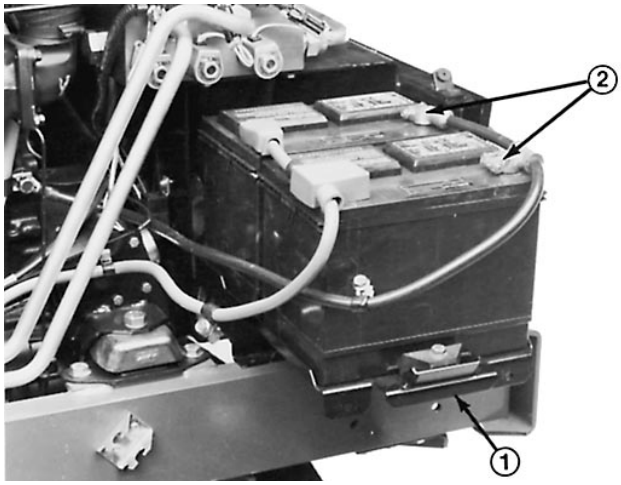

Afbeelding 51

1. Accubak
2. Aansluitklippers op min (–) polen

5. Als de batterijen helemaal zijn opgeladen, trekt u de stekker van de acculader uit het stopcontact en haalt u de draden van de acculader uit de bevestigingspunten op de accu.

6. Bevestig de kabels op de min (–) polen, schuif de accubak terug op zijn plaats, en zet deze vast met de tapbouten. Monteer het zijpaneel, doe de kap dicht en vergrendel deze met de sluitingen.

ZEKERINGEN & STROOMONDERBREKERS

Het gehele bedradingsnet wordt beschermd door een zekering van 5 amp., twee zekeringen van 15 amp. en een smeltdraad. Deze smeltdraad kan worden vervangen in het geval dat de stroom geheel uitvalt. Zij zijn geplaatst onder het bedieningspaneel rechts van de bestuurdersstoel. (Afb. 52). Als de stroom geheel uitvalt, moet eerst de oorzaak van deze storing worden opgespoord en verholpen, voordat de smeltdraad wordt vervangen.

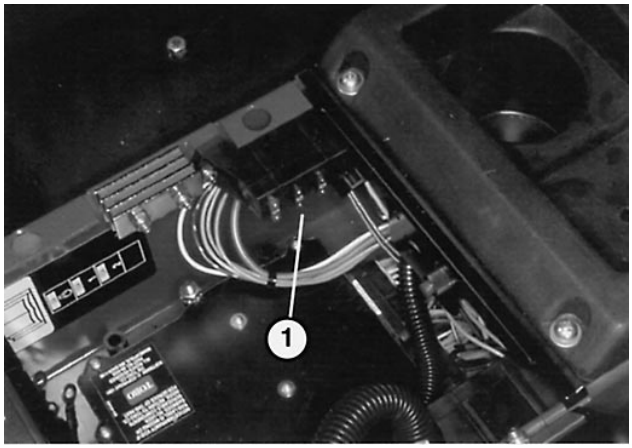

Afbeelding 52

1. Zekeringsblok

BELANGRIJK: Plaats de zekeringen niet in het zekeringsblok aan de linkerzijde van het bedieningspaneel. De zekeringen mogen uitsluitend in dit zekeringsblok worden geplaatst, als de machine is voorzien van verlichting.

ONDERHOUD REMSYSTEEM

Controleer om de 50 bedrijfsuren het remvloeistofpeil. De remvloeistof moet om de 1000 bedrijfsuren, of jaarlijks, worden vervangen. Vul het remsysteem bij met DOT 3 hydraulische remvloeistof. U controleert het remvloeistofpeil als volgt:

1. Licht de vloerplaat voor de bestuurdersstoel op (Afb. 53). Verwijder de gereedschapsbak.

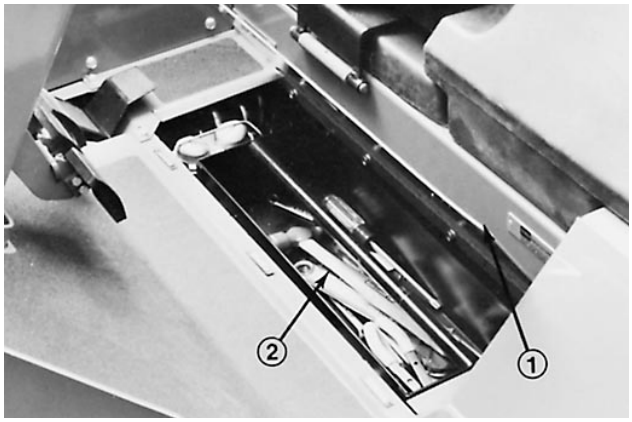

Afbeelding 53

1. Vloerplaat
2. Gereedschapsbak

2. Klik de beugel van de sluitkap open en verwijder de sluitkap van de hoofdcilinder (Afb. 54).

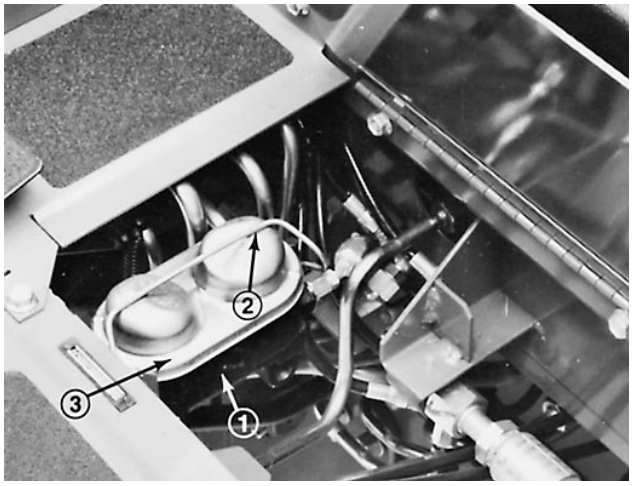

Afbeelding 54

1. Hoofdcilinder
2. Beugel van sluitkap
3. Kap van reservoir

WIELEN EN BANDEN

Torsie op de wielmoeren

Controleer na de eerste tien (10) bedrijfsuren de torsie op de wielmoeren. Daarna moet u de torsie om de 200 uur controleren.

1. Torsie op de moeren van de aansluitpunten voor de voorwielen: 81–95 Nm.

2. Torsie op de moeren van de aansluitpunten voor de achterwielen: 41–47 Nm.

Controle van bandenspanning

Aangezien de Groundsmaster 580-D kan worden gebruikt voor gazons die in sterk uiteenlopende condities verkeren, is een juiste bandenspanning van groot belang. Controleer elke dag de conditie en de spanning van de banden. Houdt u daarbij aan de volgende richtlijnen om het gazon in optimale conditie te houden:

In **normale** maai-omstandigheden en bij gebruik op een brede verscheidenheid van grassoorten—103,4 kPa voor de voorbanden; 89,6 kPa voor de achterbanden; 344,7 kPa voor de castors.

Als het gazon **nat** en zachter dan normaal is, moet u de bandenspanning verlagen: 82,7 kPa voor de voorbanden en 62 kPa voor de achterbanden.

Als het gazon **droog** is en harder dan normaal, moet u de bandenspanning verhogen: 124 kPa voor de voor- en achterbanden.

BELANGRIJK: Werk niet lange perioden in de Hoge Werkversnelling als de bandenspanning lager is dan 138 kPa, omdat hierdoor de banden schade kunnen oplopen. Als de bandenspanning hoger is dan 138 kPa, mag in de HOGE WERKVERSNELLLING worden gewerkt.

SMERING VAN HET MAAIDEK

Volg de richtlijnen in het Smeerschema om de maaidekken in goede staat te houden. Om toegang te krijgen tot de centrale en binnenste fittingen van de spilassen op de zijmaaidekken, moet u als volgt te werken gaan:

N.B.: Om de aslagers te smeren, moet u per as de vetspuit 2–3 maal inknijpen.

1. Plaats de machine op een horizontaal vlak, laat de maaidekken neer op de vloer van de werkplaats, schakel de parkeerrem in, zet de motor af en neem het sleuteltje uit de contactschakelaar.

2. Verwijder de binnenkap van de schijf van het maaidek (Afb. 55).

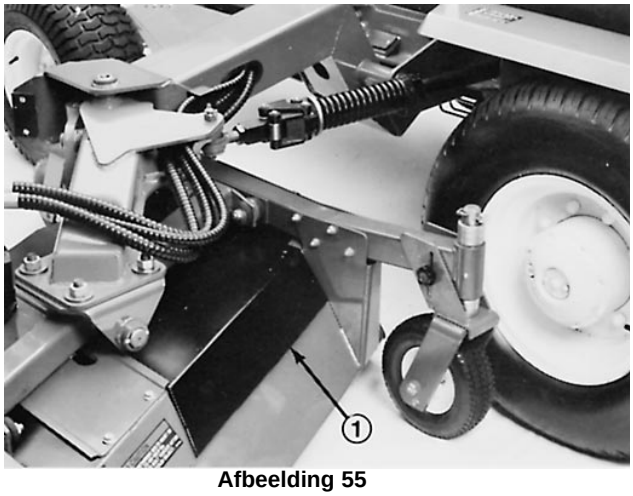

Afbeelding 55

1. Binnenkap

3. Draai met behulp van de riem de schijven van de binnenste en centrale assen rond totdat u de fittingen die moeten worden gesmeerd, kunt bereiken met een vetspuit.

4. Smeer de fittingen en plaats de kap terug.

ONDERHOUD VAN DE MESSEN

N.B.: Hoewel dit niet nodig is bij normale onderhoudswerkzaamheden, kan het frontmaaidek worden gedraaid (gekanteld) in een geheel verticale positie (Afb. 56). Als u het maaidek wilt kantelen, moet u als volgt te werk gaan:

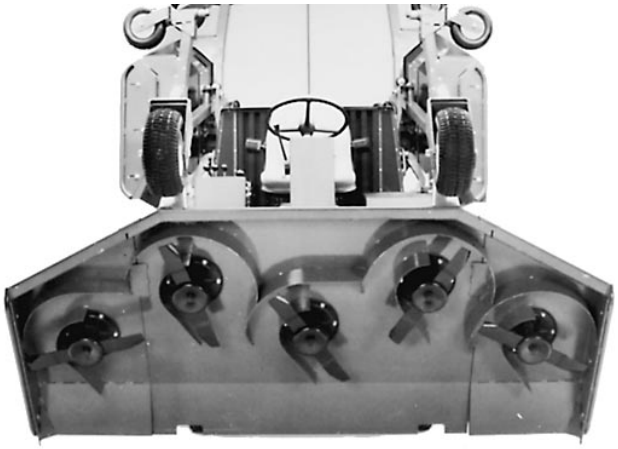

Afbeelding 56

Procedure om het maaidek te draaien (kantelen) in een verticale positie:

1. Plaats het frontmaaidek in een zodanige positie dat de achtercastorwielen, net niet de grond raken, schakel de parkeerrem in en zet de motor af.

2. Haal de kantelbeugel van het maaidek uit de gereedschapskist onder de vloer van de tractie- eenheid (Afb. 53) en de klikpennen uit de lasconstructies op het frame van de tractie-eenheid en de liftarm van het maaidek.

3. Haal de splitpennen en gaffelpennen uit de (2) achtercastorwielstellen (Afb. 57). Leg de linker gaffelpen opzij en steek de rechter gaffelpen in de voorste openingen in de castorwielarm aan de rechterkant van het maaidek (Afb. 58). De castorarm en de pen moeten op de bovenkant van het maaidek rusten.

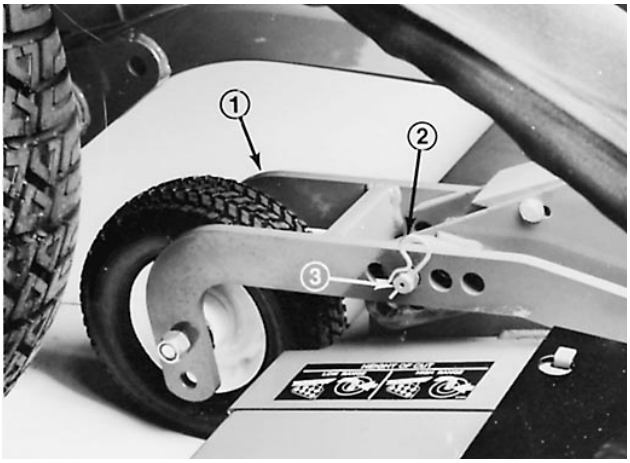

Afbeelding 57

1. Achtercastorwielstel
2. Splitpen
3. Gaffelpen

4. Neem plaats op de bestuurdersstoel, start de motor en haal het maaidek volledig op, zodat de veersluiting op de linkerarm loskomt van het maaidek. Zet de motor af en neem het sleuteltje uit de contactschakelaar.

5. Plaats de kantelbeugel van het maaidek precies op de lasconstructies aan de rechterkant van de tractie-eenheid en zet deze vast met een klikpen. Plaats de beugel in een zodanige positie dat deze vrij staat als het maaidek is opgehaald. Houd de andere klikpen bij de hand om het tegenover gelegen uiteinde van de beugel vast te zetten aan de lasconstructie op de arm van het maaidek (Afb. 58).

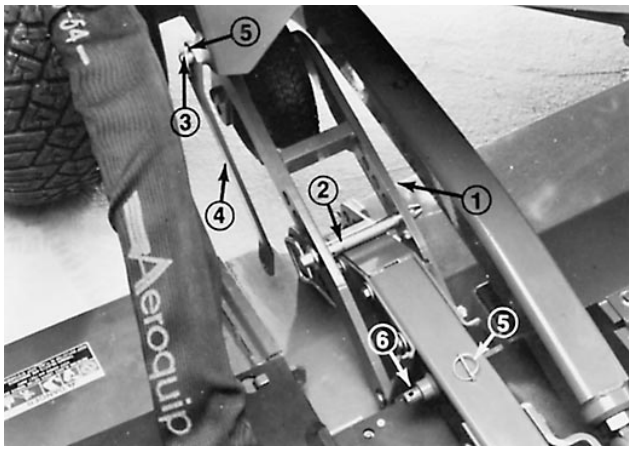

Afbeelding 58

1. Rechter achtercastorwielstel
2. Gaffelpen
3. Lasconstructie
4. Kantelbeugel van maaidek
5. Klikpen (2)
6. Lasconstructie op arm van maaidek

6. Het maaidek moet door minstens twee personen worden gekanteld. Pak de voorkant van het maaidek vast en zet deze in een verticale positie (Afb. 56).

7. Houd het maaidek verticaal, plaats het uiteinde van de beugel op de pen op de lasconstructie op de liftarm van het maaidek en zet deze goed vast met een klikpen.

LET OP

Het maaidek is te zwaar om door één persoon omhoog of omlaag te kunnen worden gedraaid. Daarom moet het maaidek door minstens twee personen worden opgehaald of neergelaten. Gebruik altijd de juiste lifttechnieken en houd het maaidek goed vast als u deze omhoog of omlaag draait.

Procedure om het maaidek neer te laten in de gebruikspositie

1. Houd het maaidek verticaal met hulp van een andere persoon, verwijder de klikpen waarmee het uiteinde van de beugel vastzit en haal het uiteinde van de beugel uit de lasconstructie.

2. Draai (kantel) het maaidek omlaag.

3. Neem plaats op de bestuurdersstoel, start de motor en laat het maaidek zover neer dat de castorwielen de grond net niet raken.

4. Haal de maaihoogtepen uit de rechter castorwielarm. Steek deze en de linker maaihoogtepen in de juiste maaihoogte-openingen in de castorarmen en het maaidek.

TORSIE MESBOUT

U moet de torsie van de mesbout elke dag controleren of nadat het mes een hard voorwerp heeft geraakt. Als een hard voorwerp het mes heeft beschadigd of zo sterk heeft verbogen dat het onbruikbaar is geworden, moet u het mes vervangen; raadpleeg *Verwijderen van het Mes van het maaidek* hieronder.

1. Haal de maaidekken op in de transportpositie, schakel de parkeerrem in, zet de motor af en neem het sleuteltje uit de contactschakelaar.

2. Houd het mes vast met een doek of een dikke handschoen en draai met een momentsleutel de mesbouten op alle maaidekken aan. De torsie moet 190–224 Nm zijn.

VERWIJDERING VAN HET MES VAN HET MAAIDEK

Het mes moet worden vervangen als een hard voorwerp is geraakt, het mes in onbalans is of is verbogen. Gebruik daarvoor altijd originele TORO-messen om zeker te zijn van veiligheid en optimale prestaties. Gebruik nooit messen van andere fabrikanten omdat deze gevaarlijk kunnen zijn.

1. Haal het maaidek op in de transportpositie, schakel de parkeerrem in, zet de motor af en neem het sleuteltje uit de contactschakelaar.

2. Pak het uiteinde van het mes vast met een lap of een dikke handschoen. Verwijder de mesbout, de afdichtingsring, de cup om de toplaag te beschermen en het mes van het asstel (Afb. 59).

Probeer een verbogen mes niet recht te buigen. Las nooit een gebroken of gescheurde mes. Plaats altijd een nieuw TORO-mes zodat u ervan bent verzekerd dat de veiligheids-certificering van het product niet vervalt.

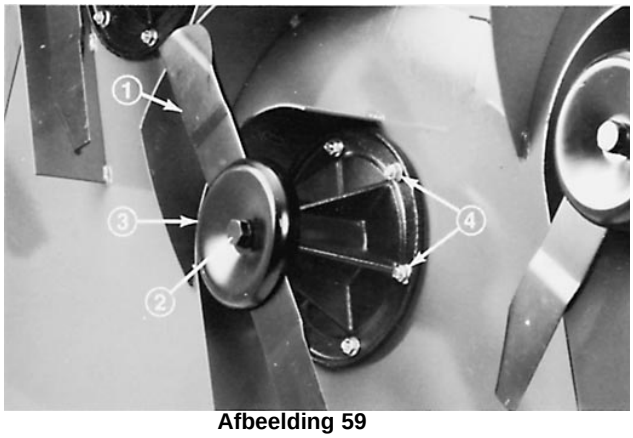

Afbeelding 59

1. Maaimes
2. Mesbout en afdichtingsring
3. Cup om toplaag te beschermen
4. Slotschroef en flenscontramoer (6)

3. Als u de onderdelen weer monteert, moet het uitstekende deel van het mes naar boven wijzen. Torsie van de mesbout: 190–224 Nm.

CONTROLE EN SLIJPEN VAN HET MES

1. Haal de maaidekken op in de transportpositie, schakel de parkeerrem in, zet de motor af en neem het sleuteltje uit de contactschakelaar.

2. Onderzoek nauwkeurig de snijkanten van de messen, speciaal op het punt waar het platte en het uitstekende deel (gebogen deel) samenkomen (Afb. 60 A). Aangezien zand en schuurend materiaal het metaal dat de platte en uitstekende delen verbindt, kunnen afslijten, moet u het mes controleren voordat u de machine gaat gebruiken. In geval van slijtage (Afb. 60 B), moet u het mes vervangen: raadpleeg *Verwijderen van het Mes van het maaidek* hierboven.

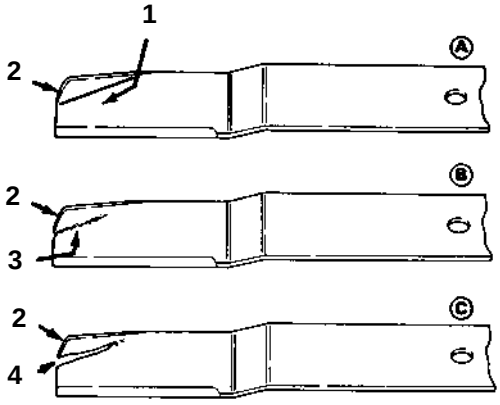

Afbeelding 60

1. Platte deel van het mes
2. Gebogen deel van het mes
3. Slijtage
4. Gevormde groef

LET OP

Als u het mes laat afslijten, ontstaat er een groef tussen het uitstekende en platte deel van het mes (Afb. 60C). De kans bestaat dat een deel van het mes afbreekt en wordt weggeslingerd van onder de behuizing, waardoor uzelf of omstanders ernstig letsel kunnen oplopen.

3. Onderzoek de snijkanten van alle messen. Slijp de snijkanten die bot zijn of krassen vertonen. Om scherpe messen te krijgen, moet u alleen de bovenzijde van de snijkant slijpen, waarbij u de oorspronkelijke snijhoek moet handhaven (Afb. 61). Als dezelfde hoeveelheid metaal wordt verwijderd van beide snijkanten, zal het mes in balans blijven.

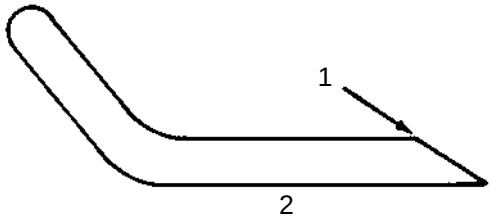

Afbeelding 61
1. Oorspronkelijke snijhoek handhaven
2. Van het einde gezien

4. Om te controleren of het mes recht en parallel is, verwijdert u dit van het maaidek. Leg het mes op een horizontaal vlak en controleer de uiteinden. De uiteinden moeten iets lager zijn dan het midden van het mes en de snijkant lager dan de onderkant van het mes. Indien dit het geval is, zal het mes maaiwerk van een goede kwaliteit leveren en zal een minimaal motorvermogen hoeven worden gebruikt. Daartegenover staat dat een mes waarvan de uiteinden hoger dan het midden van het mes zijn of de snijkant hoger is dan de onderkant van het mes, krom of verbogen. Dit mes moet worden vervangen.

n **5.** Als u de onderdelen weer monteert, moet het uitstekende deel van het mes naar boven wijzen. Torsie van de mesbout: 140-165 ft.-lb.

CONTROLE EN AFSTELLING VAN DE SPANNING VAN DE RIEM VAN HET MAAIDEK

BELANGRIJK: Na de eerste tien bedrijfsuren moet u controleren of nieuwe riemen de correcte spanning hebben; daarna moet u de riemen om de 50 uur controleren.

Frontmaaidek

N.B.: De riemen voor de assen van het zijmaaidek worden gespannen met behulp van verende draagrollen en hoeven normaal niet te worden gespannen.

1. Plaats de machine op een horizontaal vlak, laat de maaidekken neer op de vloer van de werkplaats, schakel de parkeerrem in, zet de motor af en neem het sleuteltje uit de contactschakelaar.

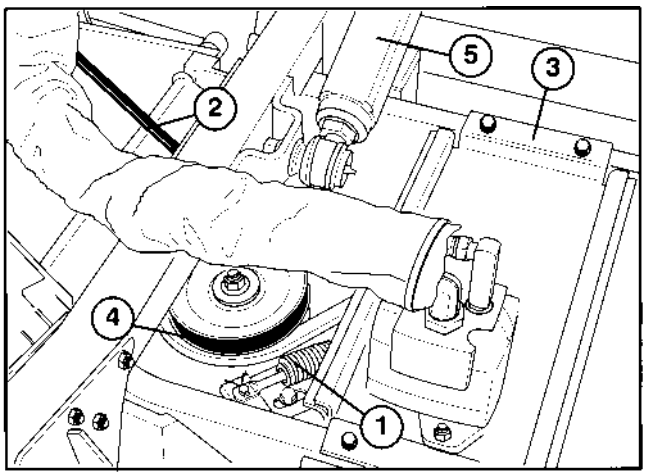

Afbeelding 62
1. Drukveer en spanplaat
2. Aandrijfriem van zijmaaidek
3. Tandwielkastplaat
4. Middenaandrijfriem
5. Liftarm

2. Let op de positie van de borstbouten in de sleuven in de spanplaat. De riemspanning zal optimaal blijven als de afstand tussen de flensen op de borstbouten en de schijfeinden van de sleuven 3 mm is (Afb. 63). Als deze afstand groter is dan 9 mm, moet deze worden bijgesteld.

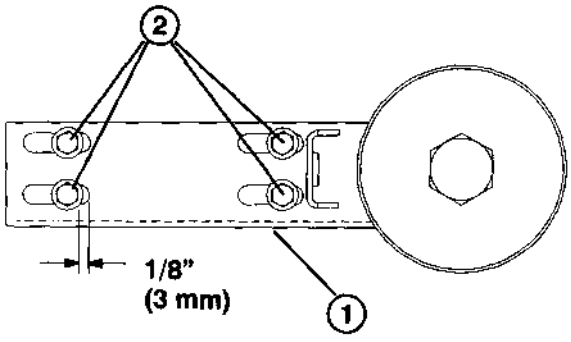

Afbeelding 63
1. Spanplaat
2. Borstbouten

3. Om de afstand bij te stellen, draait u de contramoer los (Afb. 64) en verlengt u de spanarm totdat de afstand tussen de flensen op de borstbouten en de schijfeinden van de sleuven 3 mm is (Afb. 63).

N.B.: Als de afstand tussen de flensen op de borstbouten en de schijfeinden van de sleuven 3 mm bedraagt, zal de lengte van de drukveer (Afb. 62) ongeveer 11,3 cm zijn.

4. Draai de contramoeren aan om de afstelling te borgen. Plaats de kappen terug.

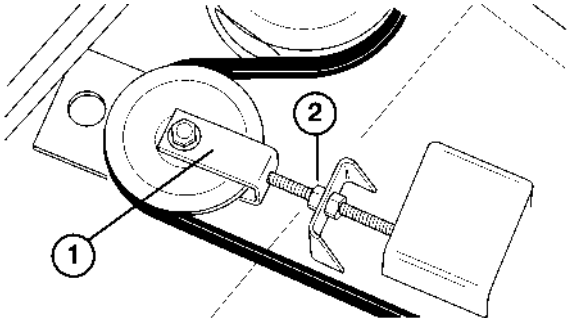

Afbeelding 64

1. Spanarm
2. Contramoeren

Zijmaaidekken

1. Verwijder de kappen van het maaidek. Om de riemspanning te controleren, moet u een druk van 35,5 Nm uitoefenen op een punt halverwege de riem en de doorhanging controleren. De riem moet ongeveer 7,9 mm doorhangen. Als de doorhanging niet correct is, gaat u verder met stap 2. Als de doorhanging correct is, gaat u verder met stap 3.

2. Om de riem te spannen, moet u de flenscontramoer aan de bovenkant van de draagrolschijf losdraaien (Afb. 65). Schuif de schijf tegen de riem totdat de juiste spanning is bereikt. Houd de schijf in die positie en draai de contramoer vast.

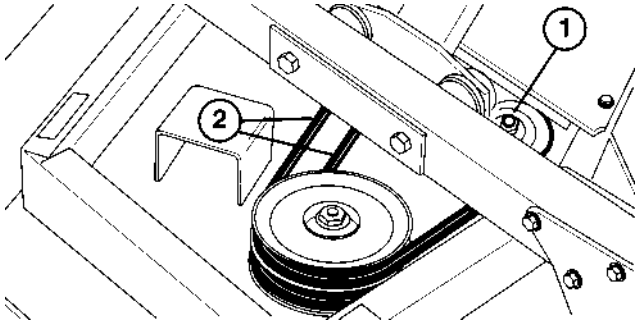

Afbeelding 65

1. Flenscontramoer van draagrolschijf
2. Aandrijfriemen

3. Plaats de kappen van het maaidek terug.

VERVANGING VAN DE AANDRIJFRIEMEN VAN DE MESSEN

Plaats de machine op een horizontaal vlak, laat de maaidekken neer op de vloer van de werkplaats, schakel de parkeerrem in, zet de motor af en neem het sleuteltje uit de contactschakelaar.

Frontmaaidek

N.B.: Om de riem van het middendeel te verwijderen, moeten eerst de asaandrijfriemen van de zijmaaidek worden verwijderd.

1. Verwijder de kappen van het maaidek. Haal beide zijmaaidekken op om de spanning van de draagrolschijf op te heffen en schuif de riem van de schijven.

2. Draai de contramoeren waarmee de spanplaat vastzit, los totdat de drukveer op het draagrolstel is ontspannen (Afb. 64).

3. Verwijder de riemhouder van de draagrolschijf.

4. Verwijder de flenskopschroeven waarmee de tandwielkastplaat vastzit, en maak de plaat en de aandrijfmotor los van het maaidek (Afb. 62). Zorg ervoor dat de buigzame hydraulische leidingen niet worden verbogen, gedraaid, geknikt of beschadigd.

5. Verwijder de oude riem. Leg de nieuwe riem op de schijven en monteer de tandwielkast en de plaat op het maaidek.

6. Stel de riemspanning af; raadpleeg *Afstelling van de Spanning van de Riem van het maaidek.*

7. Monteer de riemhouder van de draagrolschijf.

8. Monteer de aandrijfriemen van de zijmaaidekken. Haal de zijmaaidekken op zodat de riemen over de buitenste schijven van de aandrijfas schuiven en plaats de kappen terug.

Zijmaaidekken

N. B.: Om de onderste riem te verwijderen, moeten eerste de twee andere riemen worden verwijderd.

1. Plaats de machine op een horizontaal vlak, laat het maaidek neer op de vloer van de werkplaats, schakel de parkeerrem in, zet de motor af en neem het sleuteltje uit de contactschakelaar.

2. Verwijder de kappen van het maaidek. Draai de flenscontramoeren op de draagrolschijven los en schuif de schijven van de riemen.

3. Verwijderde de flenskopschroeven waarmee de tandwielkastplaat is bevestigd aan het maaidek. Om de plaat en de aandrijfmotor los te maken van het maaidek, draait u het uiteinde van de plaat in de richting van de tractie-eenheid (Afb. 65). Kantel de plaat, de motor en de schijf op hun zijkant en verwijder ze van het maaidek. Zorg ervoor dat de buigzame hydraulische leidingen niet worden verbogen, gedraaid, geknikt of beschadigd.

4. Verwijder de oude riem(en). Leg de nieuwe riem(en) op de schijven en monteer de tandwielkast en de plaat op het maaidek.

5. Stel de riemspanning af; raadpleeg *Afstelling van de Spanning van de Riem van het maaidek.*

AFKOPPELING MAAIDEKKEN VAN TRACTIE-EENHEID

Frontmaaidek

1. Plaats de machine op een horizontaal vlak, laat het maaidek neer op de vloer van de werkplaats, schakel de parkeerrem in, zet de motor af en neem het sleuteltje uit de contactschakelaar.

2. Verwijder de kappen van het maaidek en hef de riemspanning op alle riemen op (Afb. 64).

3. Verwijder de flenskopschroeven waarmee de tandwielkastplaat vastzit, en maak de plaat en de aandrijfmotor los van het maaidek (Afb. 62). Zorg ervoor dat de buigzame hydraulische leidingen niet worden verbogen, gedraaid, geknikt of beschadigd.

4. Verwijder de hexagonale kopschroeven en flenscontramoeren waarmee elke liftarm is bevestigd aan de castorarm, en maak deze los van de arm (Afb. 62).

5. Rol het maaidek weg van de tractie-eenheid.

6. Om het maaidek weer aan te koppelen, moet u alles in de omgekeerde volgorde monteren.

Zijmaaidekken

1. Plaats de machine op een horizontaal vlak, laat het maaidek neer op de vloer van de werkplaats, schakel de parkeerrem in, zet de motor af en neem het sleuteltje uit de contactschakelaar.

2. Verwijder de kappen van het maaidek en hef de riemspanning op alle riemen op (Afb. 64).

3. Verwijder de flenskopschroeven waarmee de tandwielkastplaat vastzit, en maak de plaat en de aandrijfmotor los van het maaidek (Afb. 62). Zorg ervoor dat de buigzame hydraulische leidingen niet worden verbogen, gedraaid, geknikt of beschadigd.

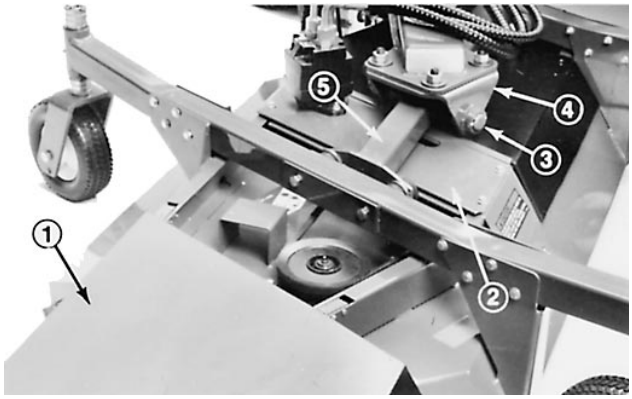

Afbeelding 66

1. Kap van maaidek
2. Tandwielkastplaat
3. Draaias maaidek
4. Gaffel maaidek
5. Hefstang

4. Verwijder de hexagonale kopschroeven en flenscontramoeren waarmee elke liftarm is bevestigd aan de castorarm, en maak deze los van de arm (Afb. 62).

5. Rol het maaidek weg van de tractie-eenheid.

6. Om het maaidek weer aan te koppelen, moet u alles in de omgekeerde volgorde monteren.

CORRECTIE VAN VERKEERDE MESSENCOMBINATIE

In geval van een verkeerde messencombinatie lopen er strepen over het gazon als dit is gemaaid. Dit kan worden gecorrigeerd door er voor te zorgen dat alle messen recht zijn en op dezelfde hoogte maaien.

1. Stel het maaidek af op de maximale maaihoogte. Plaats de castorwielassen in de laagste castorvorkgaten (Afb. 67, 68). Als u het frontmaaidek controleert, moet u de twee gaffelpennen van de achtercastor in de instelling voor de maximale maaihoogte plaatsen (Afb. 68). Plaats alle afstandstukken voor de castoras op de voorcastors naar de onderkant van de castorarmen (Afb. 68). Om de zij-eenheden te controleren, verplaatst u alle afstands-stukken voor de castoras naar de onderkant van de castorarmen en de castorwielassen naar de laagste castorvorkgaten.

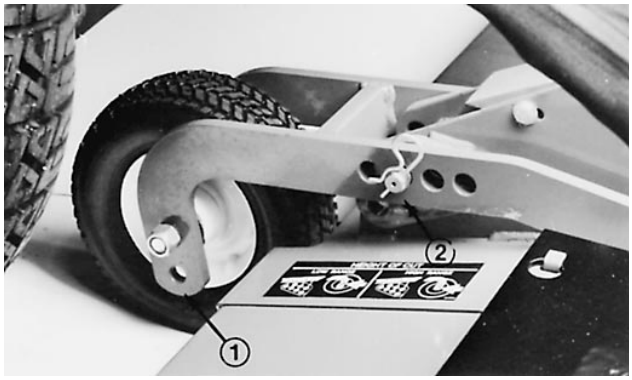

Afbeelding 67
1. Maaihoogte met hoog bereik
2. Plaatsing in de instelling voor maximale maaihoogte

2. Leg een vlakke triplexplaat van 4 X 8 met een dikte van minstens 20 mm op een horizontaal vlak en laat het maaidek daarop neer.

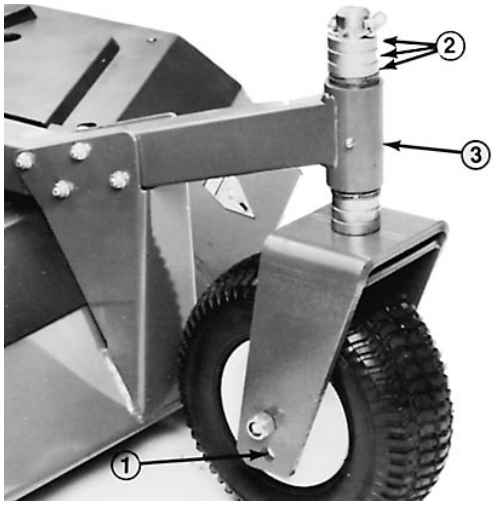

Afbeelding 68
1. Maaihoogte met hoog bereik
2. Verplaats naar de onderkant van de castorarm
3. Castorarm

3. Draai het mes zodat de uiteinden in de lengterichting liggen. Meet de afstand van de triplexplaat tot de voorste rand van het snijmes en noteer de afstand. Draai hetzelfde mes zodat het tegenovergestelde uiteinde naar de voorkant is gericht, en meet opnieuw. Het verschil tussen de twee gemeten afstanden mag niet meer dan 3 mm zijn. Als het verschil meer dan 3 mm bedraagt, is het mes verbogen. Vervang dit. Meet alle bladen volgens dezelfde procedure.

4. Draai het mes zodat de uiteinden in de lengterichting liggen. Meet de afstand van de triplexplaat tot de voorste rand van het snijmes en noteer de afstand. Meet alle messen op deze wijze en vergelijk de gemeten afstanden. Het maximale verschil tussen twee naast elkaar gelegen bladen mag niet meer dan 6 mm zijn. Het maximale verschil tussen de hoogste en de laagste gemeten afstand van een mes mag niet meer dan 10 mm zijn. Als de gemeten afstanden afwijken van de aanbevolen standaarden, moet u opvulstukken plaatsen tussen het maaidek en het spilhuis; ga verder met stap 6. Als de gemeten afstanden beantwoorden aan de standaarden, gaat u verder met stap 5.

5. Draai de messen in een zodanige positie dat de voorste randen in een lijn liggen. De afstand tussen de voorste randen van naast elkaar gelegen messen mag niet meer dan 3 mm zijn. Als de afstand meer dan 3 mm is, moet u opvulstukken plaatsen tussen het spilhuis en de onderkant van het maaidek; ga verder met stap 6.

6. Verwijder de contramoeren waarmee het spilhuis is bevestigd aan het maaidek op de plek waar de opvulstukken moeten worden geplaatst. Om een mes lager te zetten, moet u een opvulstuk (stuknummer 3256-24), plaatsen op elke montagebout tussen het spilhuis en het maaidek. Herhaal stap 5. Ga hiermee door totdat de mesranden binnen de vereiste afstanden zijn.

BELANGRIJK: Plaats niet meer dan drie opvulstukken per opening. Als u meer dan één opvulstuk plaatst op een opening, moet u een lager aantal opvulstukken plaatsen op naastgelegene openingen.

AFSTELLING ZIJSTABILISATOREN

Als het frontmaaidek tijdens het transport overmatig stuitert, moeten de zijstabilisatoren worden afgesteld.

1. Parkeer de machine op een horizontaal vlak, schakel de parkeerrem in, laat het frontmaaidek helemaal neer op de grond en zet de motor AF.

2. Draai de tapbouten los waarmee de beugels van de zijstabilisatoren zijn bevestigd aan het maaidek en beweeg de beugels naar buiten.

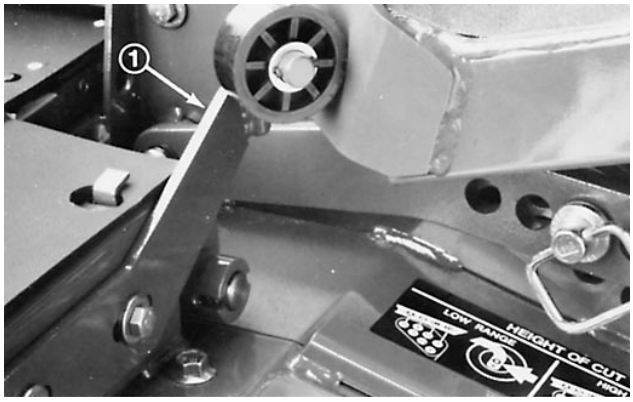

Afbeelding 69
1. Beugels van de zijstabilisatoren

3. Start de motor en haal het frontmaaidek helemaal op. Zet daarna de motor af.

4. Beweeg de beugels van de stabilisatoren naar binnen totdat the rollen de rand van de machine raken. Draai daarna de tapbouten vast om de afstelling te borgen.

AFSTELLING NEUTRAALSTAND VAN TRACTIEBEDIENING

Indien de machine beweegt als de tractiepedaal en de pomphendel in de neutraalstand staan, is afstelling vereist.

1. Parkeer de machine op een horizontaal vlak, schakel de parkeerrem in, haal de zijmaaidekken helemaal op, laat het frontmaaidek neer op de grond en zet de motor AF.

2. Schakel de pomphendel in (met de pedaal) zodat de pedaal en de verbinding vrij kunnen werken. Corrigeer, indien dit noodzakelijk is.

3. Plaats blokken voor en achter alle vier wielen. Ontkoppel de twee (2) planeetwielaandrijvingen; raadpleeg *Duwen of Slepen van de Machine*.

Indien u de machine niet op een horizontaal vlak plaatst, de wielen niet blokkeert en de planeetwielaandrijving niet ontkoppelt, voordat u de afstellingsprocedure voor de neutraalstand uitvoert, kunt u persoonlijk letsel oplopen als de machine in beweging komt.

4. Als de motor is afgezet, draait u moer op de slotschroef los en laat het lager naar de asnok gaan (Afb. 70). Draai de moer stevig vast op de slotschroef.

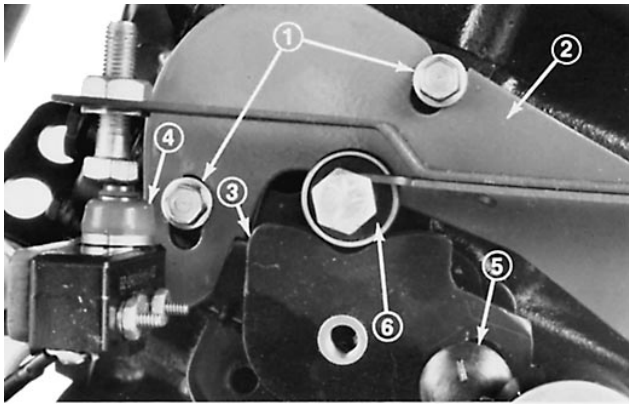

Afbeelding 70

1. Schroeven
2. Beugel voor neutraalstandmechanisme
3. Asnok
4. Schakelaar neutraalstand
5. Slotschroef
6. Lager

5. Draai de schroeven los zodat de beugel van het neutraalstandmechanisme kan bewegen; deze mag echter niet vrij kunnen bewegen (Afb. 70). Stel de beugel van het neutraalstandmechanisme dusdanig af dat de bedieningshendel net begint te draaien als hierop een torsie van 54± Nm wordt uitgeoefend. Draai de schroeven vast.

6. Stel de schakelaar voor de neutraalstand af; raadpleeg Vervanging en Afstelling van Tractieschakelaar (Neutraalstand).

7. Stel de stang van de tractiebediening af; raadpleeg *Afstelling Stang van Tractiebediening*.

8. Als de machine nog steeds beweegt als de tractiepedaal en de pomphendel in de neutraalstand staan, kunt u voor hulp contact opnemen met u plaatselijk erkende Toro-Dealer.

AFSTELLING TRACTIE-SCHAKELAAR (NEUTRAALSTAND)

1. Zet de tractiepedaal in de neutraalstand. Draai de contramoer op de instelschroef van de schaklaar los (Afb. 71).

2. Draai de instelschroef in de richting van de schakelaar totdat er een circuit via de schakelaar ontstaat.

3. Draai de instelschroef nog een 1 slag rond. Draai de contramoer vast.

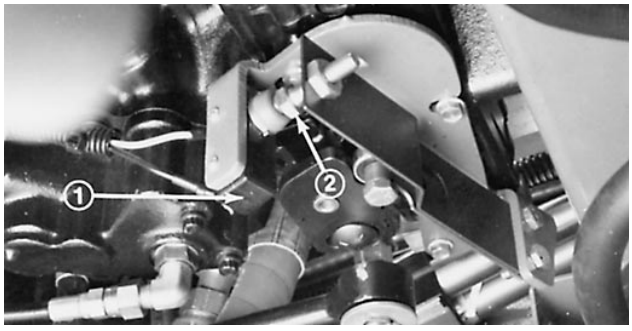

Afbeelding 71

1. Tractieschakelaar (neutraalstand)
2. Instelschroef

4. Zet de tractiepedaal in VOORUIT en ACHTERUIT om er zeker van te zijn dat de schakelaar “klikt” in beide richtingen.

AFSTELLING STANG VAN TRACTIEBEDIENING

1. Parkeer de machine op een horizontaal vlak, schakel de parkeerrem in, haal de zijmaaidekken helemaal op, laat het frontmaaidek neer op de grond en zet de motor AF.

2. Verwijder de splitpen en de gleufmoer uit het kogelscharnier op de tractiepedaal (Afb. 72). Maak het kogelscharnier los van de tractiepedaal.

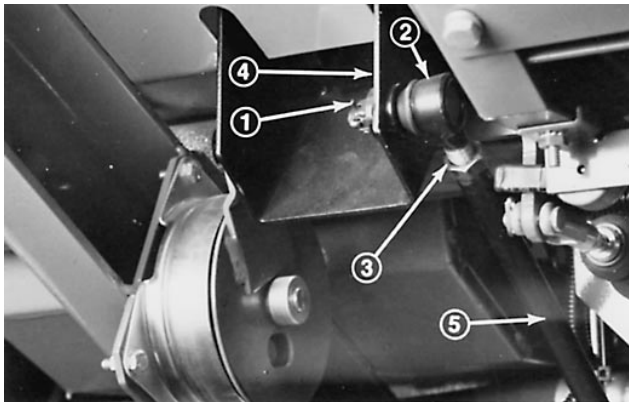

Afbeelding 72

1. Splitpen en gleufmoer
2. Kogelscharnier
3. Contramoer
4. Tractiepedaal
5. Bedieningsstang

3. Draai de contramoer los en stel het kogelscharnier dusdanig af dat de voorkant van de tractiepedaal de vloer raakt als de bedieningsstang helemaal naar achteren is. Draai de contramoer vast.

4. Bevestig het kogelsscharnier aan de tractiepedaal. Draai de contramoer aan totdat het kogelscharnier vastzit tegen de tractiepedaal. Draai vervolgens de moer los totdat de volgende gleuf op een lijn staat met een opening in het kogelscharnier en monteer de splitpen.

BOUTEN CILINDERKOP

Controleer de torsie na de eerste 50 bedrijfsuren en daarna om de 1000 bedrijfsuren of jaarlijks.

SPELING MOTORKLEP

Stel de speling van de motorklep af na de eerste 50 bedrijfsuren en controleer deze daarna om de 500 bedrijfsuren of jaarlijks.

PRODUCTIDENTIFICATIE

MODEL- EN SERIENUMMERS

De machine heeft twee identificatienummers: een modelnummer en een serienummer. Deze nummers zijn geslagen in een plaatje dat zich op het linkerschot van de tractie-eenheid onder de bestuurdersstoel en op de achterbuis van elk maaidek bevindt. Geef in al uw correspondentie met betrekking tot de machine de model- en serienummers om er zeker van te zijn dat u de correcte informatie en reserveonderdelen krijgt.

Om onderdelen te bestellen bij een erkende Toro-Dealer, moet u de volgende gegevens verstrekken:

1. Model- en serienummers van het desbetreffende onderdeel.

2. Stuknummer, omschrijving en hoeveelheid van de gewenste onderdelen.

N.B.: Indien u een onderdelencatalogus gebruikt, moet u niet het referentienummer opgeven, maar het stuknummer.


TORO®