Form No. 3448-853 Rev A

Count on it.

Betjeningsvejledning

Reelmaster® 3100-D traktionsenhed

Modelnr. 03170—Serienr. 409210000 og derover
Modelnr. 03171—Serienr. 409210000 og derover

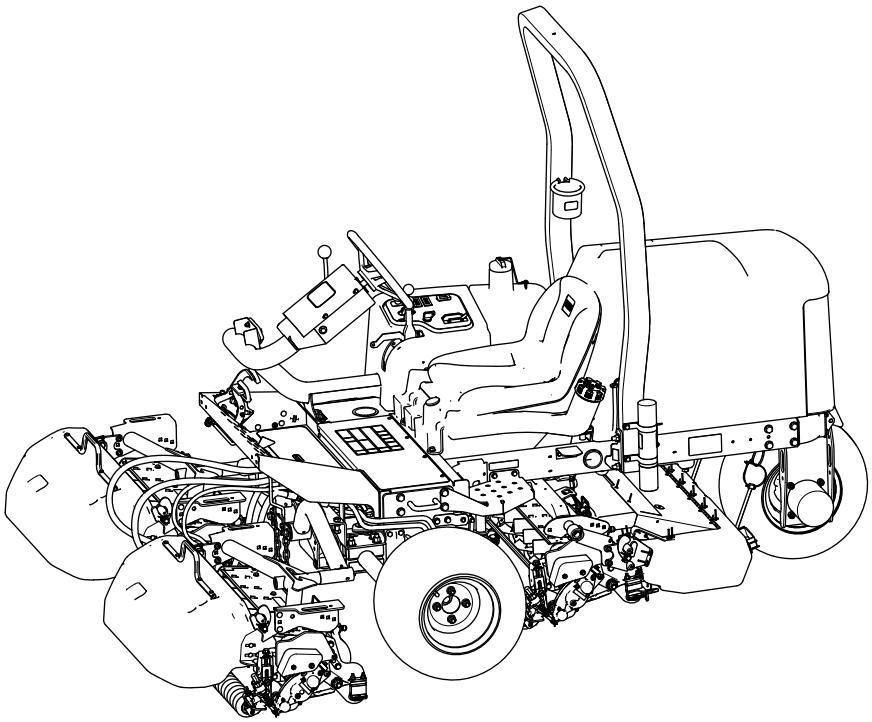

Registrer dit produkt på www.Toro.com.
Oversættelse af original (DA)

CE UK CA

3448-853

Dette produkt overholder alle relevante EU-direktiver. Yderligere oplysninger fås på den separate produktspecifikke overensstemmelseserklæring.

Det er en overtrædelse af California Public Resource Code Section 4442 eller 4443 at bruge eller betjene denne motor på et skovbegroet, buskbegroet eller græsbegroet område, medmindre motoren er forsynet med en gnistskærm som defineret i Section 4442, som vedligeholdes og er i god driftsmæssig stand, eller medmindre motoren er bygget, udstyret og vedligeholdt til brandforebyggelse.

Den medfølgende motorvejledning indeholder information om det amerikanske Environmental Protection Agency (EPA) og California Emission Control Regulation for emissionssystemer, vedligeholdelse og garanti. Nye eksemplarer kan bestilles via motorfabrikanten.

⚠ ADVARSEL

CALIFORNIEN
Advarsel i henhold til erklæring nr. 65

Dieselmotorens udstødningsgas og nogle af dens bestanddele er ifølge staten Californien kræftfremkaldende og kan medføre fødselsskader eller andre forplantningsskader.

Batteripoler og tilbehør indeholder bly og blysammensætninger, som ifølge staten Californien er kræftfremkaldende og forårsager forplantningsskader. Vask hænder efter håndtering.

Brug af dette produkt kan medføre eksponering over for kemikalier, der ifølge staten Californien er kræftfremkaldende og giver medfødte defekter eller andre forplantningsskader.

Indledning

Dette er en plænetraktor med knivcylindre, der er beregnet til brug af professionelle, ansatte operatører i kommercielle anvendelsesområder. Den er primært beregnet til klipning af græs på velholdte plæner. Brug af dette produkt til andre formål end den tilsigtede anvendelse kan udsætte dig selv og omkringstående for fare.

Læs denne vejledning omhyggeligt, så du kan lære at betjene og vedligeholde produktet korrekt samt undgå person- og produktskade. Det er dit ansvar at betjene produktet korrekt og sikkert.

Besøg www.Toro.com for at få flere oplysninger, herunder sikkerhedstip, undervisningsmaterialer, oplysninger om tilbehør, hjælp til at finde en forhandler eller for at registrere dit produkt.

Når du har brug for service, originale Toro-dele eller yderligere oplysninger, bedes du kontakte en autoriseret serviceforhandler eller Toros kundeservice samt have produktets model- og serienummer parat. Figur 1 angiver, hvor model- og serienummeret er placeret på produktet. Skriv numrene, hvor der er gjort plads til dette.

Vigtigt: **Scan QR-koden på serienummerpladen (hvis udstyret hermed) med din mobilenhed for at tilgå garanti, reservedele og andre produktoplysninger.**

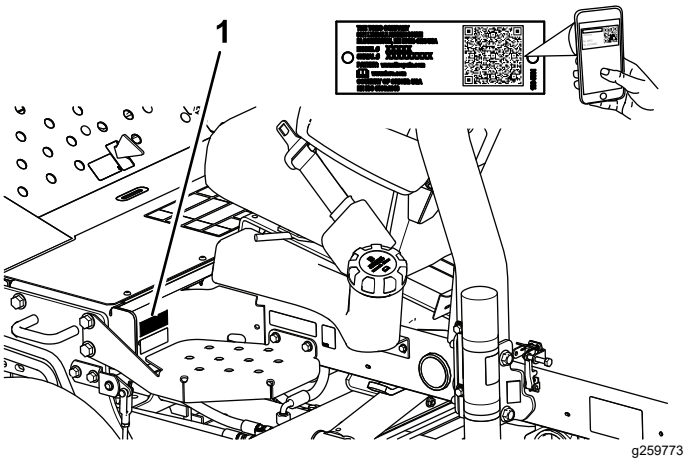

Figur 1

1. Model- og serienummerets placering

Modelnr. _____

Serienr. _____

Denne vejledning advarer dig om mulige farer og giver dig særlige sikkerhedsoplysninger ved hjælp af advarselssymbolet (Figur 2), der angiver en fare, som kan forårsage alvorlig personskade eller død, hvis du ikke følger de anbefalede forholdsregler.

g000502

Figur 2
Advarselssymbol

Denne betjeningsvejledning bruger to ord til at fremhæve oplysninger. **Vigtigt** henleder

© 2021—The Toro® Company
8111 Lyndale Avenue South
Bloomington, MN 55420

Kontakt os på www.Toro.com.
Trykt i USA
Alle rettigheder forbeholdes

opmærksomheden på særlige mekaniske oplysninger, og **Bemærk** angiver generel information, som det er værd at lægge særligt mærke til.

Indhold

Sikkerhed 4
Generelt om sikkerhed 4
Sikkerheds- og instruktionsmærkater 5
Opsætning 12
1 Montering af hjulene 13
2 Montering af rattet 13
3 Opladning og tilslutning af batteriet 13
4 Kontrol af hældningsindikatoren 15
5 Montering af styrtbøjlen 15
6 Montering af de forreste løftearme 16
7 Installering af bærerammerne på klippeenhederne 18
8 Montering af klippeenhederne 20
9 Montering af klippeenhedens drivmotorer 21
10 Justering af løftearmene 22
11 Justering af dæktrykket 24
12 Montering af motorhjelmslåsen 24
13 Montering af udstødningsværnet 25
14 Montering af CE-mærkaterne 26
15 Installering af tipperullesættet (ekstraudstyr) 27
Produktoversigt 28
Betjeningsanordninger 28
Kontrolkonsol 29
Plæneklippermanifold 30
Specifikationer 31
Redskaber/tilbehør 31
Før betjening 31
Sikkerhedshensyn før drift 31
Brændstofspecifikation 32
Opfyldning af brændstoftanken 32
Udførelse af daglig vedligeholdelse 32
Kontrol af sikkerhedslåsesystemet 32
Under betjening 34
Sikkerhed under drift 34
Start af motoren 35
Slukning af motoren 35
Klipning af græs med maskinen 35
Kørsel af maskinen i transporttilstand 36
Klippehastighed (knivcylinderhastighed) 37
Justering af knivcylinderhastighed 38
Udluftning af brændstofsystemet 38
Tip vedrørende betjening 39
Efter betjening 39
Sikkerhed efter drift 39
Efter klipning 40
Trækning af maskinen 40
Identificering af bindepunkter 40
Bugsering af maskinen 40
Vedligeholdelse 41
Sikkerhed ved vedligeholdelse 41
Skema over anbefalet vedligeholdelse 41
Kontrolliste for daglig vedligeholdelse 43
Tiltag forud for vedligeholdelse 45
Klargøring til vedligeholdelse 45
Afmontering af batteridækslet 45
Åbning af motorhjelmen 45
Smøring 46
Smøring af lejerne og bøsningerne 46
Kontrol af de forseglede lejer 48
Motorvedligeholdelse 49
Motorsikkerhed 49
Motoroliespecifikation 49
Kontrol af motoroliestanden 49
Udskiftning af motorolie og filter 50
Serviceeftersyn af luftfilteret 50
Vedligeholdelse af brændstofsystem 51
Eftersyn af brændstoftanken 51
Eftersyn af brændstofslanger og -fittings 51
Tømning af vandudskilleren 51
Udskiftning af brændstoffilterskålen 52
Udluftning af indsprøjtningsdyserne 52
Vedligeholdelse af elektrisk system 53
Elektrisk system – Sikkerhed 53
Serviceeftersyn af batteriet 53
Serviceeftersyn af sikringerne 53
Vedligeholdelse af drivsystem 54
Kontrol af dæktrykket 54
Tilspænding af hjulmøtrikkerne 54
Justering af traktionsdrevet til neutral 54
Vedligeholdelse af kølesystem 56
Kølesystem – Sikkerhed 56
Kølevæskespecifikation 56
Kontrol af kølevæskestanden 56
Rengøring af motorkølesystemet 57
Vedligeholdelse af bremser 58
Justering af parkeringsbremsen 58
Vedligeholdelse af remme 58
Eftersyn af motorremmene 58
Vedligeholdelse af betjeningsanordningssystem 59
Justering af kørehastigheden ved klipning 59
Justering af gashåndtaget 59
Vedligeholdelse af hydrauliksystem 60
Hydrauliksystem – Sikkerhed 60
Kontrol af hydraulikrør og -slanger 60
Hydraulikvæskespecifikationer 60
Kontrol af hydraulikvæsken 61
Hydraulikvæskekapacitet 61
Udskiftning af hydraulikvæsken 61
Udskiftning af hydraulikfilteret 62
Vedligeholdelse af klippeenhedssystemet 63
Skæreknivssikkerhed 63
Kontrol af kontakt mellem knivcylinder og bundkniv 63
Baglapning af klippeenhederne 63

Rengøring 65
Vask af maskinen..... 65
Opbevaring 66
Sikkerhed i forbindelse med opbevaring 66
Klargørelse af traktionsenheden 66
Klargøring af motoren 67
Opbevaring af batteriet 67
Fejlfinding 68
Brug af standardkontrolmodulet (SCM)..... 68

Sikkerhed

Denne maskine er designet i overensstemmelse med EN ISO 5395 (når du har gennemført opsætningsprocedurerne) og ANSI B71.4-2017.

Generelt om sikkerhed

Dette produkt kan afskære hænder og fødder samt udslynge genstande.

- Læs og forstå indholdet i denne *betjeningsvejledning*, før du starter motoren.
- Betjening af maskinen kræver din fulde opmærksomhed. Giv dig ikke i kast med aktiviteter, der afleder opmærksomheden, da dette kan medføre person- eller tingsskade.
- Hold hænder og fødder væk fra bevægelige maskinkomponenter.
- Betjen ikke maskinen, uden at alle afskærmninger og øvrige sikkerhedsanordninger sidder og fungerer korrekt på maskinen.
- Hold omkringstående og børn væk fra arbejdsområdet. Lad aldrig børn betjene maskinen.
- Sluk for motoren, tag nøglen ud, og vent, til al bevægelse er ophørt, før du forlader førersædet. Lad maskinen køle af, inden du justerer, efterser, rengør eller stiller den til opbevaring.

Hvis maskinen betjenes eller vedligeholdes forkert, kan det medføre personskade. Operatøren skal altid følge sikkerhedsforskrifterne og være opmærksom på advarselssymbolet ⚠, der betyder Forsigtig, Advarsel eller Fare – personlig sikkerhedsanvisning, for at nedsætte risikoen for personskade. Hvis disse forskrifter ikke følges, kan det medføre personskade eller død.

Sikkerheds- og instruktionsmærkater

Sikkerheds- og instruktionsmærkaterne kan nemt ses af operatøren og er placeret tæt på potentielle risikoområder. Beskadigede eller bortkomne mærkater skal udskiftes.

Batterisymboler

Nogle af eller alle disse symboler findes på batteriet.

1. Eksplosionsfare
2. Ingen ild, åben flamme eller rygning
3. Kaustisk væske/fare for kemisk forbrænding
4. Bær beskyttelsesbriller.
5. Læs *betjeningsvejledningen*.
6. Hold omkringstående væk fra batteriet.
7. Bær beskyttelsesbriller; eksplosive gasser kan forårsage blindhed og andre personskader.
8. Batterisyre kan forårsage blindhed og alvorlige forbrændinger.
9. Skyl omgående øjnene med vand, og søg hurtigt læge.
10. Indeholder bly; må ikke kasseres

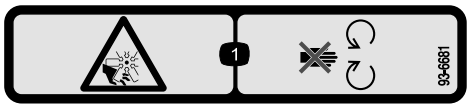

decal93-6681

93-6681

1. Risiko for snitsår/lemlæstelse, ventilator – hold afstand til bevægelige dele.

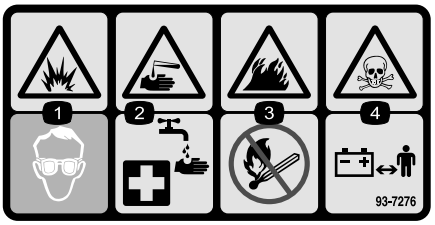

decal93-7276

93-7276

1. Eksplosionsfare – brug beskyttelsesbriller.
2. Kaustiske væsker/fare for kemiske forbrændinger – foretag førstehjælp ved at skylle med vand.
3. Brandfare – ingen ild, åbne flammer eller rygning.
4. Forgiftningsfare – hold børn væk fra batteriet.

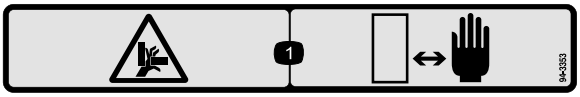

decal94-3353

94-3353

1. Knusningsfare, hænder – hold hænderne på sikker afstand.

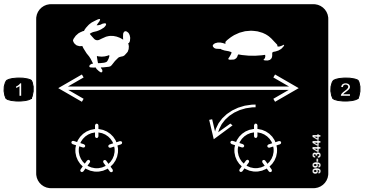

decal99-3444

99-3444

1. Transporthastighed – hurtig
2. Klippehastighed – langsom

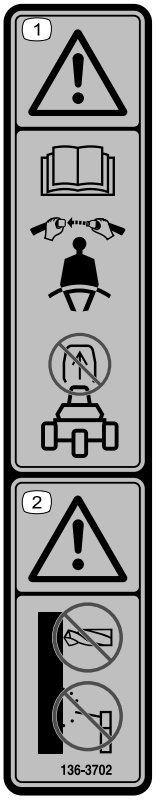

decal136-3702

136-3702

1. Advarsel – læs *Betjeningsvejledningen*. Spænd sikkerhedsselen, og fjern ikke styrtbøjlen.
2. Advarsel – styrtbøjlen må ikke ændres.

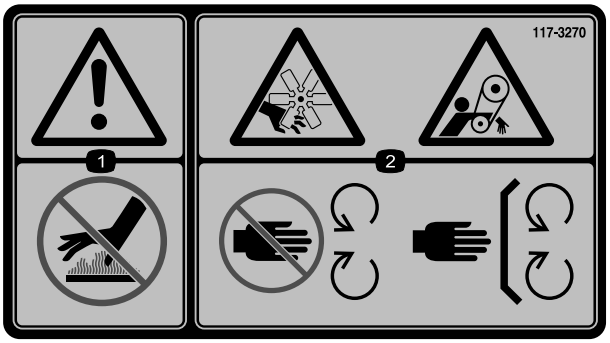

decal117-3270

117-3270

1. Advarsel – rør ikke ved den varme overflade.
2. Fare for snitsår/amputering af lemmer, hænder; fare for at blive viklet ind i remmen – hold afstand til bevægelige dele. Sørg altid for, at alle skjolde og afskærmninger er på plads.

CE-maskiner

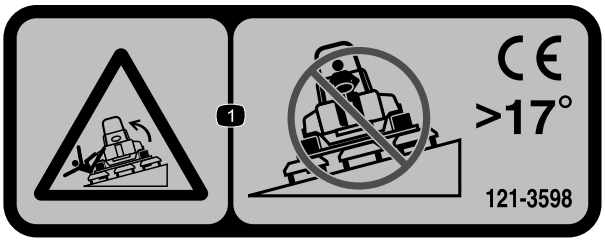

decal121-3598

121-3598

Bemærk: Denne maskine overholder industristandarden for stabilitetsprøvning i afprøvningen af statisk stabilitet, sidestabilitet og stabilitet i længderetningen ved den anbefalede maksimale hældning, der er angivet på mærkaten. Læs instruktionerne til betjening af maskinen på skråninger i *betjeningsvejledningen*, og gennemgå de forhold, under hvilke maskinen skal betjenes, for at afgøre, om du kan betjene maskinen under forholdene på den pågældende dag og det pågældende sted. Ændringer i terrænet kan medføre en ændring i betjeningen af maskinen på skråninger. Hvis det er muligt, skal klippeenhederne holdes sænket til jorden, mens maskinen betjenes på skråninger. Hævning af klippeenhederne under betjening på skråninger kan gøre maskinen ustabil.

1. Tippefare – kør ikke på tværs af skråninger med en hældning på mere end 17°.

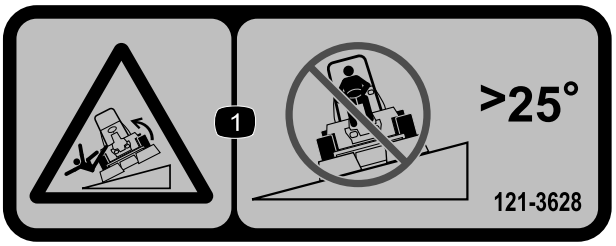

decal121-3628

121-3628

Bemærk: Denne maskine overholder industristandarden for stabilitetsprøvning i afprøvningen af statisk stabilitet, sidestabilitet og stabilitet i længderetningen ved den anbefalede maksimale hældning, der er angivet på mærkaten. Læs instruktionerne til betjening af maskinen på skråninger i *betjeningsvejledningen*, og gennemgå de forhold, under hvilke maskinen skal betjenes, for at afgøre, om du kan betjene maskinen under forholdene på den pågældende dag og det pågældende sted. Ændringer i terrænet kan medføre en ændring i betjeningen af maskinen på skråninger. Hvis det er muligt, skal klippeenhederne holdes sænket til jorden, mens maskinen betjenes på skråninger. Hævning af klippeenhederne under betjening på skråninger kan gøre maskinen ustabil.

1. Tippefare – kør ikke på tværs af skråninger med en hældning på mere end 25°.

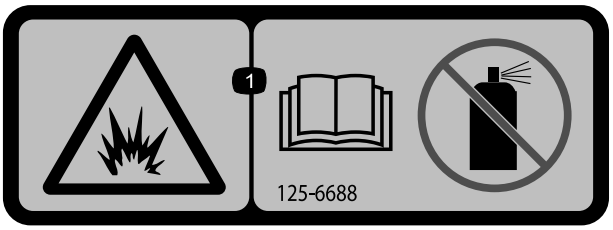

decal125-6688

125–6688

1. Eksplosionsfare – læs *Betjeningsvejledningen*. Brug ikke startvæske.

---

decal133-8062

133-8062

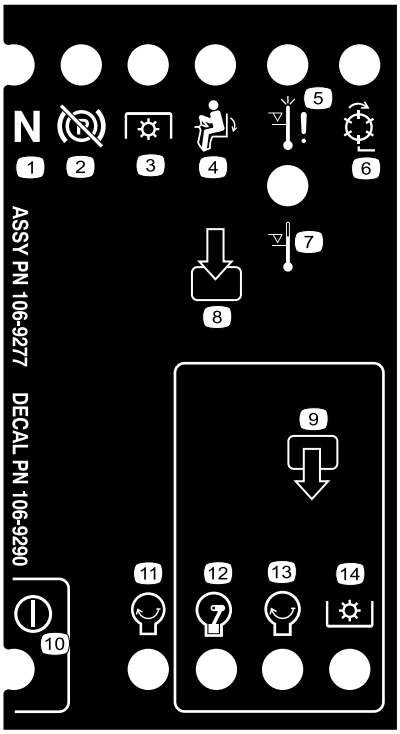

decal106-9290

106-9290

1. Indgange
2. Knivcylindere – aktive
3. Temperaturslukningskontakt
4. Advarsel om høj temperatur
5. I sædet
6. Kraftudtag
7. Parkeringsbremse – slået fra
8. Neutral
9. Udgange
10. Kraftudtag
11. Motor – start
12. Motorkørsel
13. Motorstart
14. Strøm

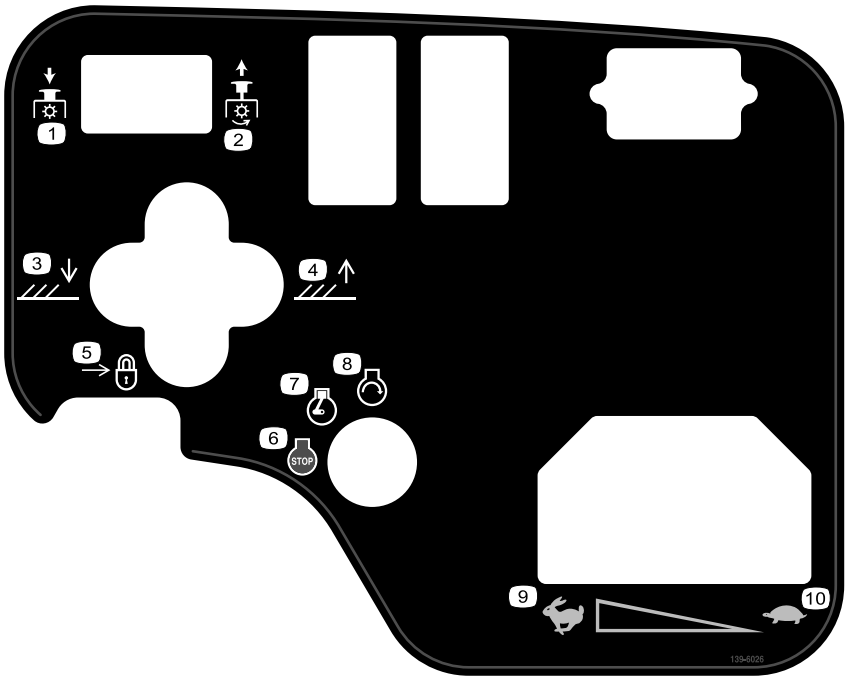

decal139-6026

139-6026

1. Kraftudtag – udkobling
2. Kraftudtag – indkobling
3. Sænk klippeenhederne.
4. Hæv klippeenhederne.
5. Lås
6. Motor – sluk
7. Motorkørsel
8. Motorstart
9. Hurtig
10. Langsom

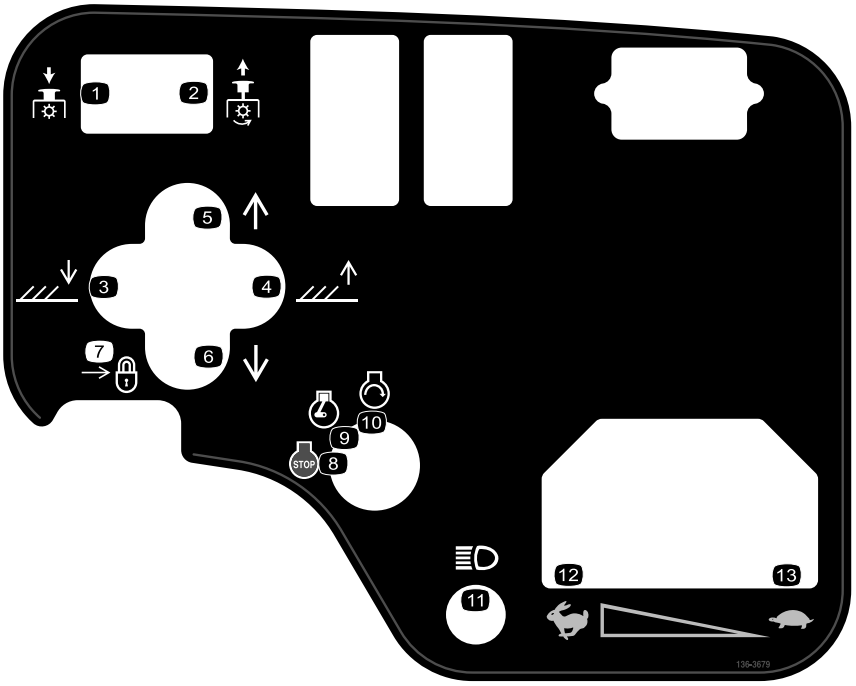

decal136-3679

136-3679

1. Kraftudtag – udkobling
2. Kraftudtag – indkobling
3. Sænk klippeenhederne.
4. Hæv klippeenhederne.
5. Flyt klippeenhederne til højre.
6. Flyt klippeenhederne til venstre.
7. Lås
8. Motor – sluk
9. Motorkørsel
10. Motor – start
11. Lys
12. Hurtig
13. Langsom

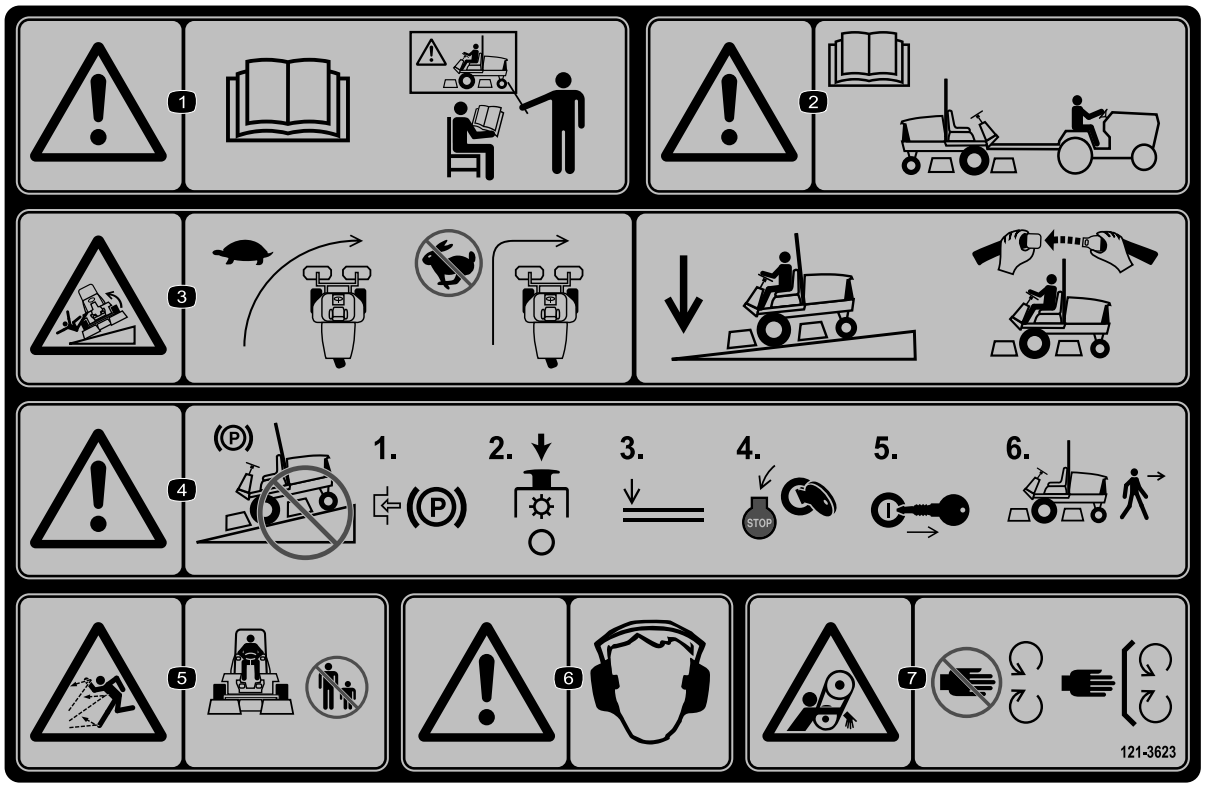

decal121-3623

121-3623

1. Advarsel – læs *betjeningsvejledningen*. Brug ikke maskinen uden at være uddannet til det.
2. Advarsel – læs *betjeningsvejledningen*, før maskinen trækkes.
3. Tippefare – sænk farten, inden du drejer maskinen. Hold klippeenhederne sænket og sikkerhedsselen spændt ved kørsel på skråninger.
4. Advarsel – parker ikke på skråninger. Træk parkeringsbremsen, stop klippeenhederne, sænk redskaberne, sluk for motoren, og tag nøglen ud af tændingen, før du forlader maskinen.
5. Fare for udslyngede genstande – hold omkringstående på afstand.
6. Advarsel – bær høreværn.
7. Fare for at blive viklet ind – hold afstand til bevægelige dele. Hold alle afskærmninger og sikkerhedsanordninger på plads.

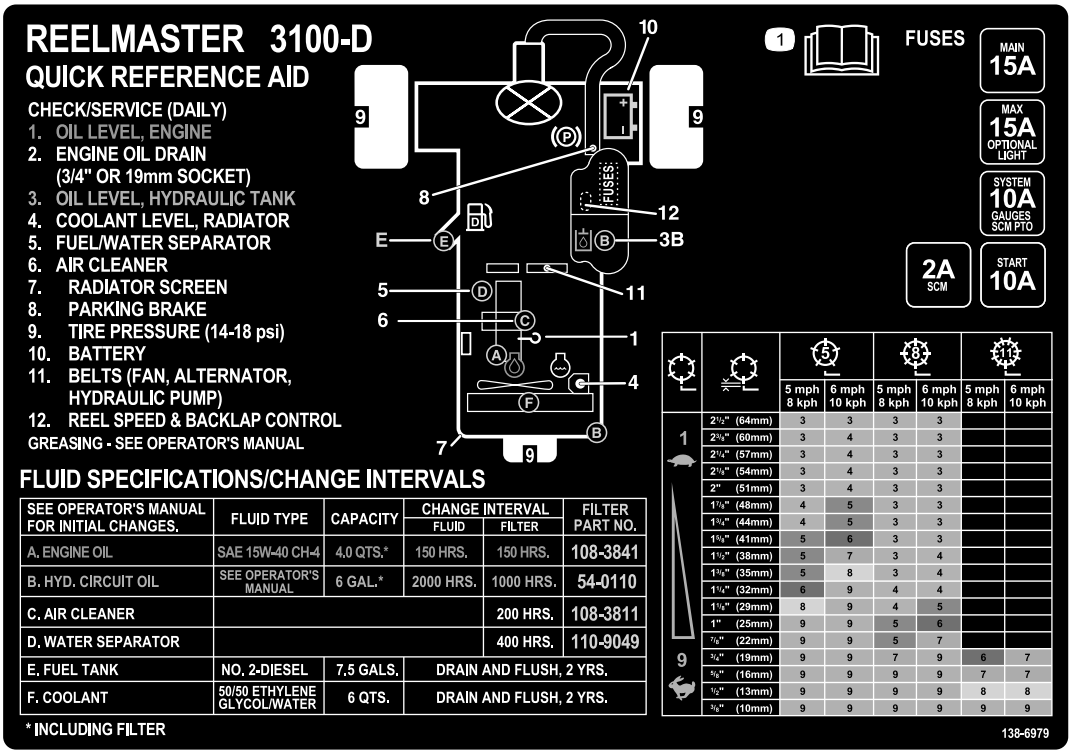

decal138-6979

138-6979

1. Læs *betjeningsvejledningen*.

Opsætning

Løsdele

Brug skemaet herunder til at kontrollere, at alle dele er blevet leveret.

Fremgangsmåde	Beskrivelse	Antal	Anvendelse
1	Forhjulsenhed Baghjulsenhed	2 1	Montering af hjulene.
2	Rat Rathætte Stor spændeskive Kontramøtrik Skrue	1 1 1 1 1	Montering af rattet.
3	Kræver ingen dele	–	Oplad og tilslut batteriet.
4	Vinkelindikator (håndholdt)	1	Kontroller hældningsindikatoren.
5	Styrtbøjlesamling Flangehovedbolt Låsemøtrik Slangeklemme	1 4 4 1	Montering af styrtbøjlen.
6	Løftearmssæt (ekstraudstyr – bestilles separat)	1	Montering af de forreste løftearme.
7	Klippeenhed (ekstraudstyr – bestilles separat)	3	Installering af bærerammerne på klippeenhederne.
8	Kræver ingen dele	–	Montering af klippeenhederne.
9	Kræver ingen dele	–	Monter klippeenhedens drivmotorer.
10	Kræver ingen dele	–	Justering af løftearmene.
11	Kræver ingen dele	–	Justering af dæktrykket.
12	Låsebeslag Nitte Spændeskive Skrue (¼" x 2") Låsemøtrik (¼")	1 2 1 1 1	Montering af motorhjelmslåsen (CE-maskiner).
13	Udstødningsværn Selvskærende skrue	1 4	Monter af udstødningsværnet (CE-maskiner).
14	Mærkat med produktionsår CE-mærkat (delnr. 133-8095) Hældningsfaremærkat (121-3598)	1 1	Montering af CE-mærkaterne, hvis det er påkrævet.
15	Tipperullesæt (ikke inkluderet)	1	Installering af valgfrie tipperullesætet.

Medier og øvrige dele

Beskrivelse	Antal	Anvendelse
Tændingsnøgle	2	Start af motoren.
Betjeningsvejledning Betjeningsvejledning til motor	1 1	Læs før betjening af maskinen.
Uddannelsesmateriale til operatøren	1	Ses før betjening af maskinen.
Kontrolliste inden levering	1	Gennemgå for at sikre, at maskinen er korrekt indstillet.
Overensstemmelsescertifikat	1	Sørg for CE-overensstemmelse.

Bemærk: Maskinens venstre og højre side er som set fra den normale betjeningsposition.

1

Montering af hjulene

Dele, der skal bruges til dette trin:

2	Forhjulsenhed
1	Baghjulsenhed

Fremgangsmåde

Vigtigt: **Baghjulets fælg og dæk er smallere end forhjulets 2 fælge og dæk.**

1. Monter en hjulenhed på hjulnavet med ventilspindlen justeret udad.
2. Fastgør hjulet til navet med hjullåsemøtrikkerne, og tilspænd møtrikkerne i et krydsmønster med et moment på 61 til 88 Nm.
3. Gentag trin 1 og 2 for de andre hjulenheder.

2

Montering af rattet

Dele, der skal bruges til dette trin:

1	Rat
1	Rathætte
1	Stor spændeskive
1	Kontramøtrik
1	Skrue

Fremgangsmåde

1. Sæt rattet på ratstammen (Figur 3).

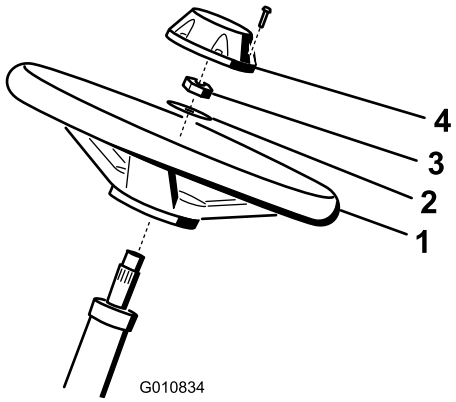

g010834

Figur 3

1. Rat
2. Spændeskive
3. Kontramøtrik
4. Hætte

2. Sæt spændeskiven på ratstammen (Figur 3).
3. Fastgør rattet til akslen (Figur 3) med en kontramøtrik, og tilspænd den med et moment på 27-35 Nm.
4. Sæt hætten på rattet, og fastgør den med en skrue (Figur 3).

3

Opladning og tilslutning af batteriet

Kræver ingen dele

Fremgangsmåde

⚠ FARE

Batterielektrolyt indeholder svovlsyre, der er dødbringende, hvis det indtages, og som forårsager alvorlige forbrændinger.

- **Drik ikke elektrolyt, og undgå kontakt med hud, øjne og tøj. Bær øjenværn og gummihandsker.**
- **Fyld batteriet op på et sted, hvor der altid er rent vand i nærheden til at skylle huden med.**

1. Fjern de 2 greb, der fastgør batteridækslet til maskinen, og fjern dækslet (Figur 4).

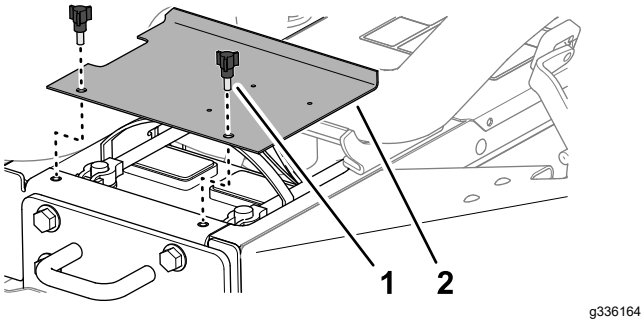

Figur 4

1. Greb
2. Batteridæksel

2. Mål batterispændingen.

   Bemærk: Hvis den måler 12,4 V eller højere, er batteriet opladet.

3. Hvis den måler 12,3 V eller mindre, skal du oplade batteriet ved 3 til 4 A i 4 til 8 timer.

⚠ ADVARSEL

Opladning af batteriet producerer gasser, der kan eksplodere.

- **Hold gnister og flammer væk fra batteriet.**
- **Ryg aldrig i nærheden af batteriet.**

4. Når batteriet er opladet, tages opladeren ud af stikkontakten og frakobles batteripolerne.
5. Sæt pluskablet (rødt) på batteriets pluspol (+), og fastgør dem med T-bolt og møtrik (Figur 5).

   Bemærk: Sørg for, at pluspolen (+) sidder ordentligt fast på batteriet, og at kablet er placeret tæt ind til batteriet.

   Vigtigt: **Kablet må ikke berøre batteridækslet.**

6. Sæt minuskablet (sort) på batteriets minuspol (-), og fastgør dem med T-bolt og møtrik (Figur 5).

⚠ ADVARSEL

Forkert batterikabelføring kan danne gnister og beskadige maskinen og kablerne. Gnister kan få batterigasserne til at eksplodere og medføre personskade.

- **Frakobl altid batteriets (sorte) minuskabel, før du frakobler det røde pluskabel.**
- **Tilslut altid batteriets røde pluskabel, før du tilslutter det sorte minuskabel.**

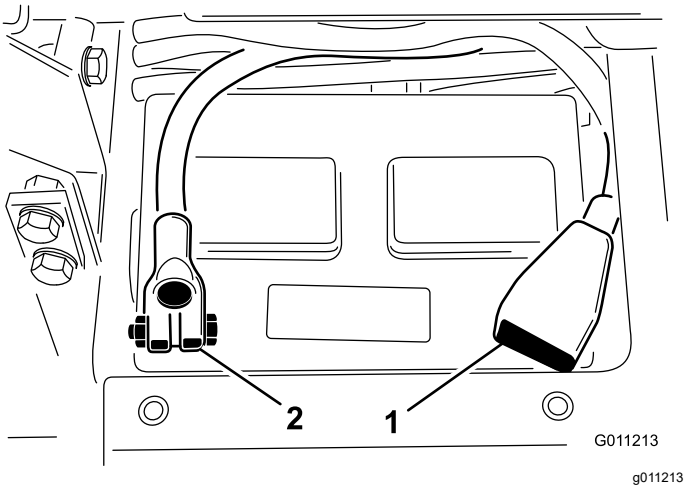

Figur 5

1. Batteriets pluskabel (+)
2. Batteriets minuskabel (–)

Vigtigt: **Hvis du på noget tidspunkt fjerner batteriet, skal du sørge for, at batteriets låsebolte er monteret med bolthovederne placeret på bundsiden og møtrikkerne på topsiden. Hvis låseboltene sidder modsat, kan de være i vejen for hydraulikrørene, når du flytter klippeenhederne.**

7. Smør begge batteriforbindelser med Grafo 112X-fedt (Toro-delnr. 505-47) eller let fedt for at forhindre korrosion.

8. Skyd gummikappen ind over pluspolen for at forhindre eventuel kortslutning.
9. Sæt batteridækslet på.

4

Kontrol af hældningsindikatoren

Dele, der skal bruges til dette trin:

1	Vinkelindikator (håndholdt)

Fremgangsmåde

1. Parker maskinen på en plan flade.
2. Kontroller, at maskinen er i plan position ved at sætte en håndholdt vinkelindikator (følger med maskinen) på tværvangen ved brændstoftanken (Figur 6).

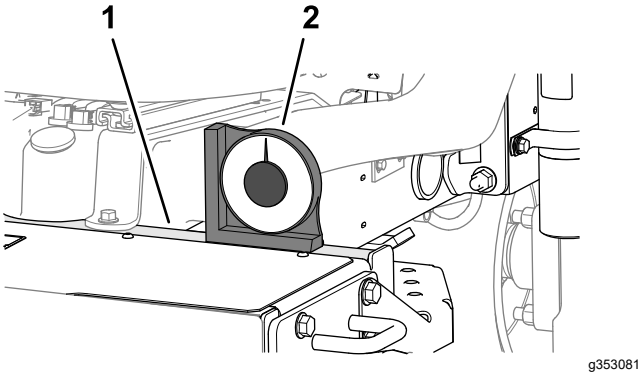

Figur 6

1. Tværvangen
2. Håndholdt vinkelindikator

3. Hvis vinkelindikatoren ikke viser 0°, skal maskinen flyttes til et sted, hvor den håndholdte vinkelindikator vil vise 0°.
4. Kontroller hældningsindikatoren, der er monteret på maskinens ratrør (Figur 7).

   Bemærk: Hældningsindikatoren bør vise 0°, når den aflæses fra førersædet.

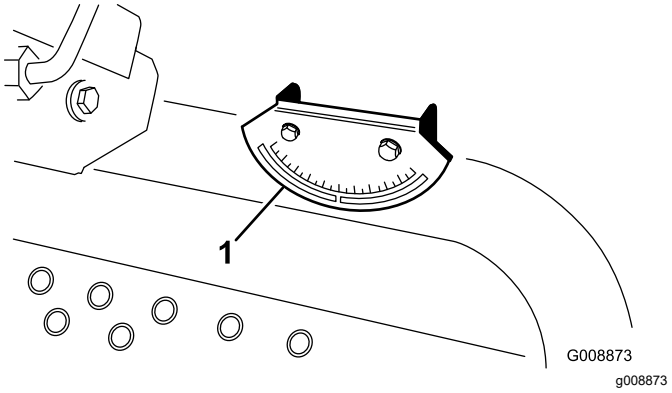

Figur 7

1. Vinkelindikator

5. Hvis der ikke står 0° på hældningsindikatoren, skal du løsne de 2 skruer og de 2 låsemøtrikker, der fastgør vinkelindikatoren til monteringsbeslaget, justere indikatoren, indtil den viser 0°, og derefter spænde skruerne og møtrikkerne.

5

Montering af styrtbøjlen

Dele, der skal bruges til dette trin:

1	Styrtbøjlesamling
4	Flangehovedbolt
4	Låsemøtrik
1	Slangeklemme

Fremgangsmåde

Vigtigt: **Styrtbøjlesystemet må aldrig svejses eller ændres. Beskadigede styrtbøjlesystemer skal udskiftes. Forsøg ikke at reparere eller ændre det.**

1. Sænk styrtbøjlen ned på traktionsenhedens monteringsbeslag, således at den flugter med monteringshullerne. Sørg for, at udluftningsrøret på styrtbøjlen er placeret på maskinens venstre side (Figur 8).

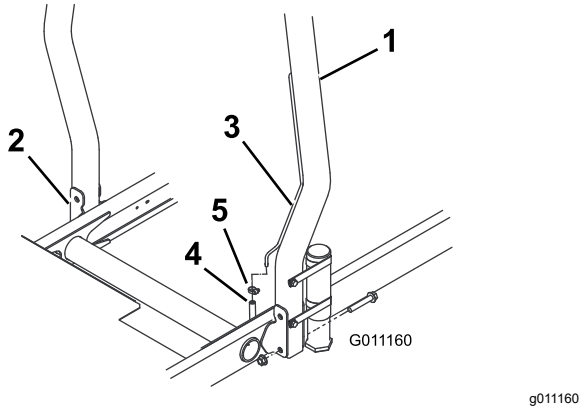

Figur 8

1. Styrtbøjle
2. Monteringsbeslag
3. Udluftningsrør
4. Brændstofledningens udluftningsrørslange
5. Slangeklemme

2. Fastgør hver side af styrtbøjlen til monteringsbeslagene med 2 flangehovedbolte og 2 låsemøtrikker (Figur 8). Tilspænd fastgørelsesanordningerne til et moment på 81 N·m.
3. Fastgør brændstofledningens udluftningsslange til udluftningsrøret på styrtbøjlen med slangeklemmen.

⚠ FORSIGTIG

Hvis du starter motoren med brændstofledningens udluftningsslange koblet fra udluftningsrøret, vil der løbe brændstof fra slangen, hvilket øger risikoen for brand eller eksplosion. En brand eller eksplosion forårsaget af brændstof kan give forbrændinger samt forårsage tingsskade.

Tilslut brændstofledningens udluftningsslange til udluftningsrøret, før motoren startes.

6

Montering af de forreste løftearme

Dele, der skal bruges til dette trin:

1	Løftearmssæt (ekstraudstyr – bestilles separat)

Klargøring til montering af løftearmene

1. Sæt en drejestang i hver løftearm, og ret monteringshullerne ind efter hinanden (Figur 9).

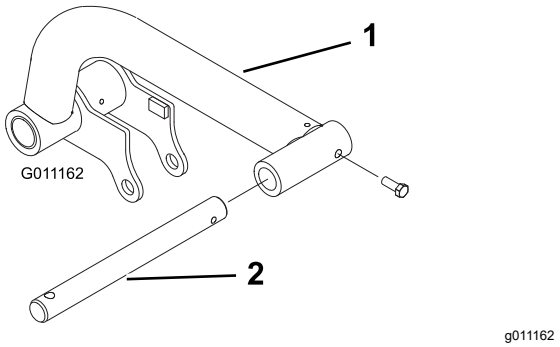

Figur 9

1. Løftearm
2. Drejestang

2. Fastgør drejestængerne til løftearmene med 2 bolte (5/16" x ⅞").
3. Tilspænd boltene med et moment på 37 til 45 Nm.
4. Foran på maskinen skal du fjerne de 2 flangehovedmaskinskruer (½" x 2"), der fastgør drejeakselleddet til løftearmens drejeaksler, og fjerne leddet (Figur 10).

   Bemærk: Behold drejeakselleddet og maskinskruerne.

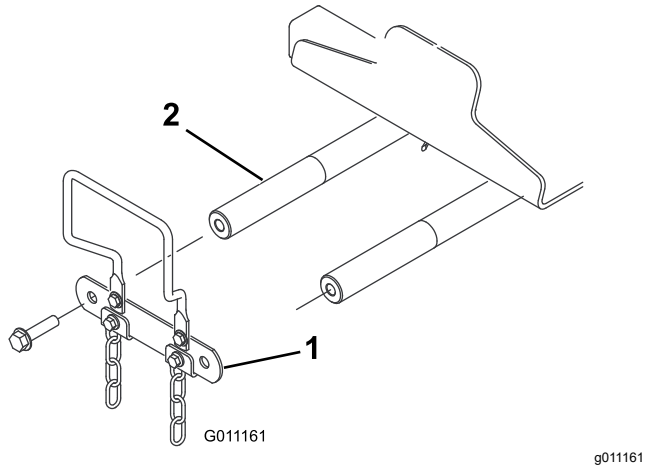

Figur 10

1. Drejeakselled
2. Løftearmens drejeaksel

Montering af løftearmene på maskinen

1. Monter løftearmene på løftearmenes drejeaksler som vist i Figur 11.

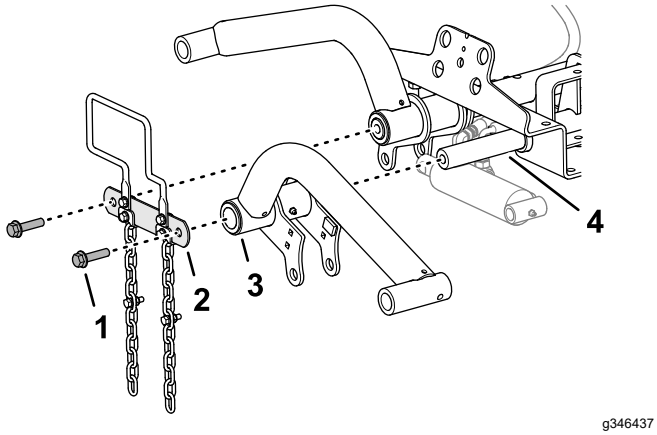

Figur 11

1. Bolt (½" x 2")
2. Drejeakselled
3. Løftearm
4. Løftearmens drejeaksel

2. Monter drejeakselleddet til løftearmenes drejeaksler (Figur 11) med de 2 flangehovedmaskinskruer (½" x 2"), som du fjernede i Klargøring til montering af løftearmene (side 16).
3. Tilspænd maskinskruerne til et moment på 95 Nm.

Montering af løftecylinderen på den venstre løftearm

Fedttype: Litiumbaseret fedt nr. 2

1. Ret løftecylinderens endehætte ind efter hullerne i den venstre løftearms flanger (Figur 12).

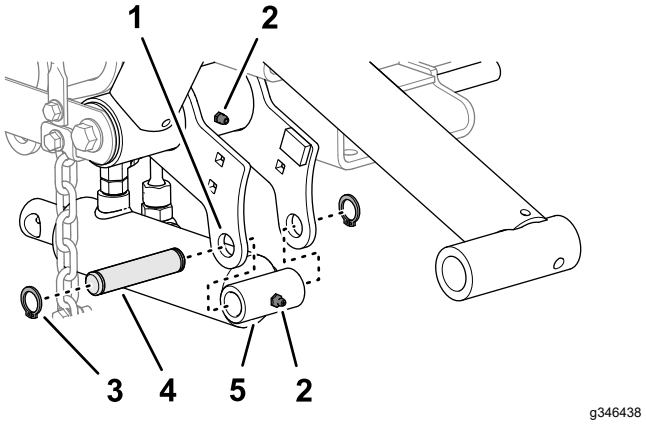

Figur 12

1. Smørenippel
2. Løftearms flange (venstre)
3. Låsering
4. Monteringspind
5. Løftecylinder (endehætte)

2. Monter cylinderen på flangerne med monteringspinden og 2 låseringe (Figur 12).
3. Påfør litiumbaseret fedt nr. 2 på løftearmens og hydraulikcylinderens smørenipler (Figur 12).

Montering af løftecylinderen på den højre løftearm

Fedttype: Litiumbaseret fedt nr. 2

1. Placer en dræningsbakke under løftecylinderens hydraulikfittings (Figur 13).

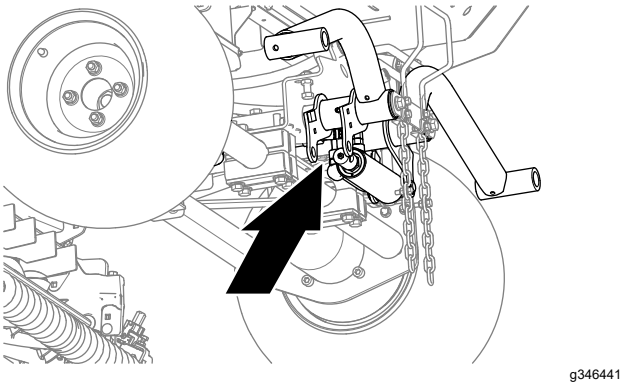

Figur 13

2. Ved løftecylinderen skal du løsne returslangens lige drejefitting og løfteslangens 90°-drejefitting (Figur 14).

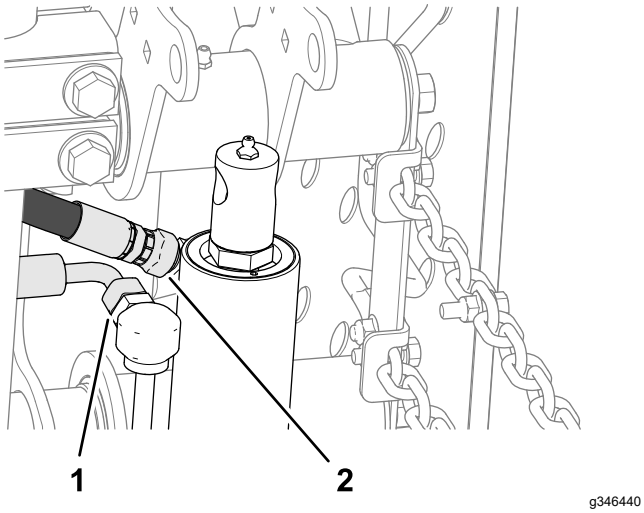

Figur 14

1. Lige drejefitting (returslange)
2. 90°-drejefitting (løfteslange)

3. Pak slangefittingsene ind med en klud.
4. Flyt langsomt løftecylinderstangen, indtil den flugter med hullerne i den højre løftearms flanger (Figur 15).

   Vigtigt: **Der vil løbe noget hydraulikvæske ud ved slangefittingsene, når du flytter løftecylinderstangen.**

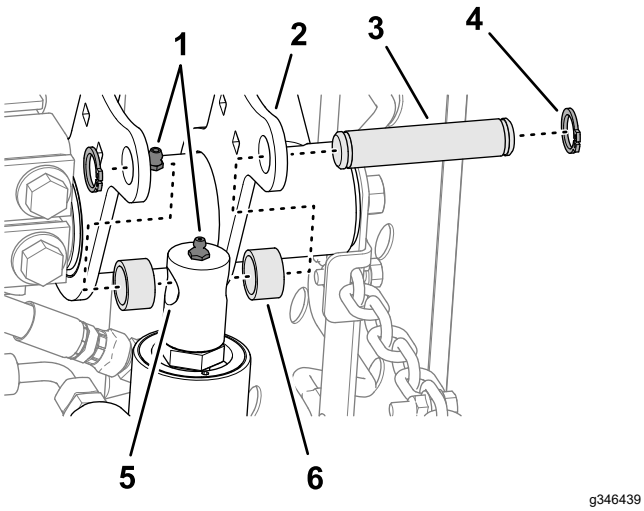

Figur 15

1. Smørenippel
2. Løftearms flange (højre)
3. Monteringspind
4. Låsering
5. Løftecylinderstang
6. Afstandsbøsning

5. Monter stangen på flangerne med monteringspinden, 2 afstandsbøsninger og 2 låseringe (Figur 15).
6. Påfør litiumbaseret fedt nr. 2 på løftearmens og hydraulikcylinderens smørenipler (Figur 15).
7. Tilspænd de lige fittings i returslangerne og løfteslangerne med et moment på 37 til 45 Nm.

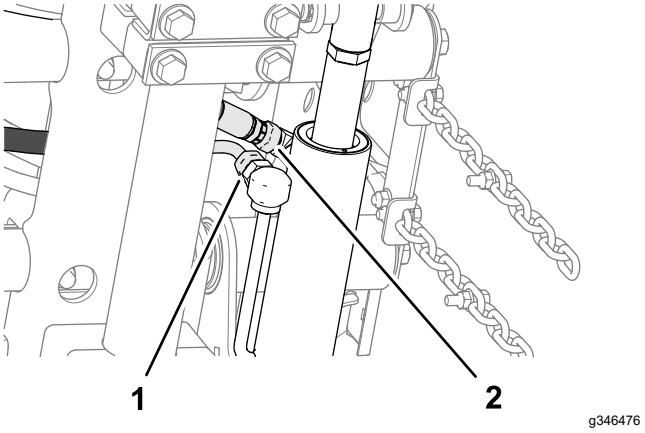

Figur 16

1. Lige drejefitting (returslange)
2. 90°-drejefitting (løfteslange)

8. Rens maskinen for hydraulikvæske.

7

Installering af bærerammerne på klippeenhederne

Dele, der skal bruges til dette trin:

3	Klippeenhed (ekstraudstyr – bestilles separat)

Klargøring af klippeenhederne

1. Tag klippeenhederne ud af papkasserne.
2. Juster klippeenhederne som anført i *betjeningsvejledningen* til klippeenhederne.

Montering af bærerammerne til de forreste klippeenheder

Klippeenhed med led

Bemærk: De forreste bærerammer er en del af løftearmssættet, der er ekstraudstyr.

1. Ret hullerne i pladerne på den forreste bæreramme ind efter hullerne i klippeenhedens monteringsplader (Figur 17).

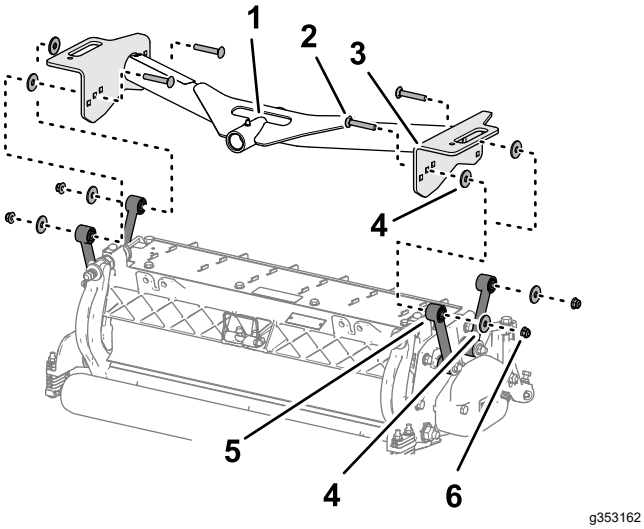

Figur 17

1. Drejerør (forreste bæreramme)
2. Bræddebolt (⅜" x 2¼")
3. Plade (forreste bæreramme)
4. Spændeskive
5. Led (klippeenhed)
6. Flangelåsemøtrik (⅜")

2. Placer en spændeskive ind mellem bærepladen og leddet (Figur 17), og monter pladerne og afstandsbøsningen løst med en bræddebolt (⅜" x 2¼"), spændeskive og flangelåsemøtrik (⅜").

   Bemærk: Hvis du starter med at montere bag på klippeenheden, skal du bruge det midterste hul i pladen.

3. Gentag trin 2 ved de andre pladehuller og led.
4. Tilspænd flangelåsemøtrikkerne med et moment på 37 til 45 Nm.
5. Gentag trin 1 til 4 for den anden forreste klippeenhed og bæreramme.

Montering af klippeenheden og den bageste bæreramme

Klippeenhed med led

Bemærk: Den bageste bæreramme er en del af løftearmssættet, der er ekstraudstyr.

1. Ret hullet i pladerne på den bageste bæreramme ind efter hullet i klippeenhedens monteringsplader.

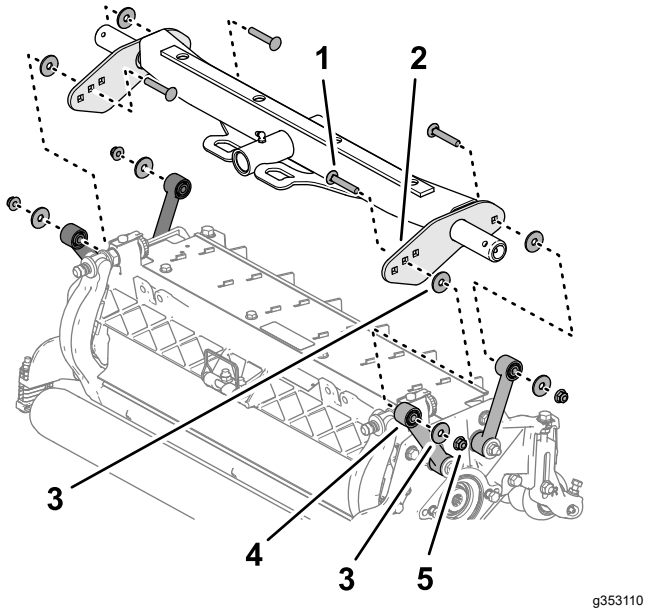

Figur 18

1. Bræddebolt (⅜" x 2¼")
2. Plade (bageste bæreramme)
3. Spændeskive
4. Led (klippeenhed)
5. Flangelåsemøtrik (⅜")

2. Placer en spændeskive ind mellem bærepladen og leddet (Figur 18), og monter pladerne og afstandsbøsningen løst med en bræddebolt (⅜" x 2¼"), spændeskive og flangelåsemøtrik (⅜").

   Bemærk: Hvis du starter med at montere bag på klippeenheden, skal du bruge det midterste hul i pladen.

3. Gentag trin 2 ved de andre pladehuller og led.
4. Tilspænd flangelåsemøtrikkerne med et moment på 37 til 45 Nm.

Montering af bærerammerne til de forreste klippeenheder

Klippeenhed med monteringsplader

Bemærk: De forreste bærerammer er en del af løftearmssættet, der er ekstraudstyr.

1. Ret hullerne i pladerne på den forreste bæreramme ind efter hullerne i klippeenhedens monteringsplader (Figur 19).

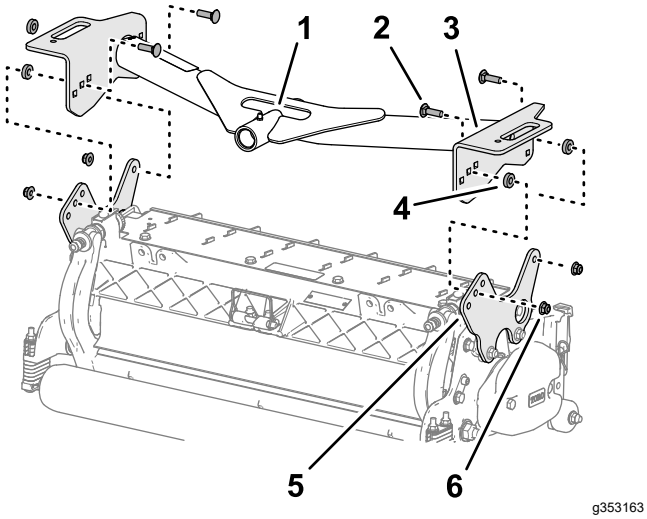

Figur 19

1. Drejerør (forreste bæreramme)
2. Bræddebolt (⅜" x 1¼")
3. Plade (forreste bæreramme)
4. Afstandsbøsning
5. Monteringsplade (klippeenhed)
6. Flangelåsemøtrik (⅜")

2. Placer en afstandsbøsning ind mellem bærepladen og monteringspladen (Figur 19), og monter pladerne og afstandsbøsningen løst med en bræddebolt (⅜" x 1¼") og flangelåsemøtrik (⅜").

   Bemærk: Hvis du starter med at montere bag på klippeenheden, skal du bruge de midterste huller på hver plade.

3. Gentag trin 2 ved de andre pladehuller.
4. Tilspænd flangelåsemøtrikkerne med et moment på 37 til 45 Nm.
5. Gentag trin 1 til 4 for den anden forreste klippeenhed og bæreramme.

Montering af klippeenheden og den bageste bæreramme

Klippeenhed med monteringsplader

Bemærk: Den bageste bæreramme er en del af løftearmssættet, der er ekstraudstyr.

1. Ret hullerne i pladerne på den bageste bæreramme ind efter hullerne i klippeenhedens monteringsplader (Figur 15).

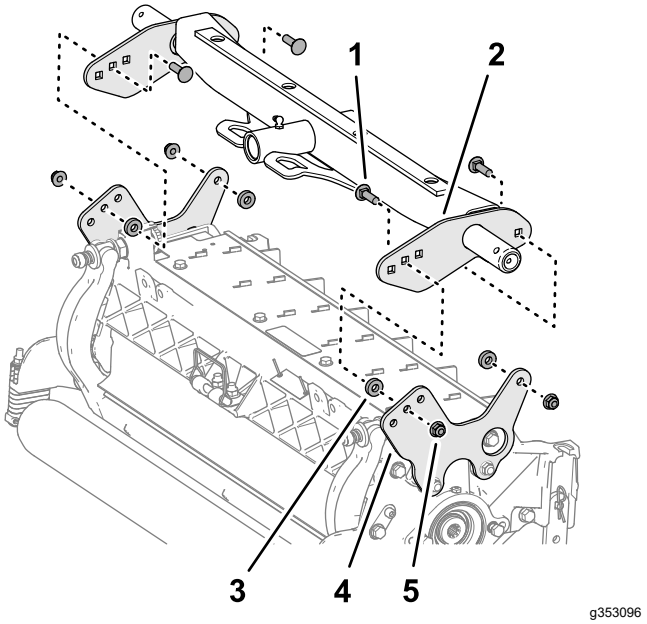

Figur 20

1. Bræddebolt (⅜" x 1¼")
2. Plade (bageste bæreramme)
3. Afstandsbøsning
4. Monteringsplade (klippeenhed)
5. Flangelåsemøtrik (⅜")

2. Placer en afstandsbøsning ind mellem bærepladen og monteringspladen (Figur 16), og monter pladerne og afstandsbøsningen løst med en bræddebolt (⅜" x 1¼") og flangelåsemøtrik (⅜").

   Bemærk: Hvis du starter med at montere bag på klippeenheden, skal du bruge de midterste huller på hver plade.

3. Gentag trin 2 ved de andre pladehuller.
4. Tilspænd flangelåsemøtrikkerne med et moment på 37 til 45 Nm.

8

Montering af klippeenhederne

Kræver ingen dele

Fremgangsmåde

1. Skub en trykskive på hver af de forreste løftearmes drejestænger.
2. Skub klippeenhedens bæreramme på drejestangen, og fastgør den med en ringstift (Figur 21).

Bemærk: På den bageste klippeenhed skal trykskiven placeres mellem bærerammens bagende og ringstiften.

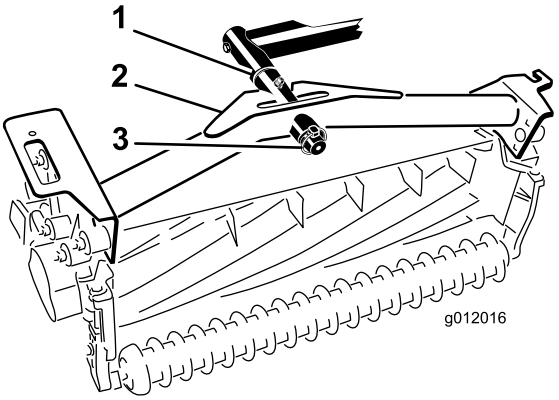

g012016

Figur 21

1. Trykskive
2. Bæreramme
3. Ringstift

3. Smør alle drejepunkter på løftearme og bærerammer med fedt.

   Vigtigt: **Sørg for, at slangerne ikke er snoede og har skarpe buk, samt at slangerne til den bageste klippeenhed er ført som vist i (Figur 22). Hæv klippeenhederne, og forskyd dem mod venstre (model 03171). Slangerne til den bageste klippeenhed må ikke berøre traktionskablets beslag. Juster fittingsene og/eller slangerne om nødvendigt.**

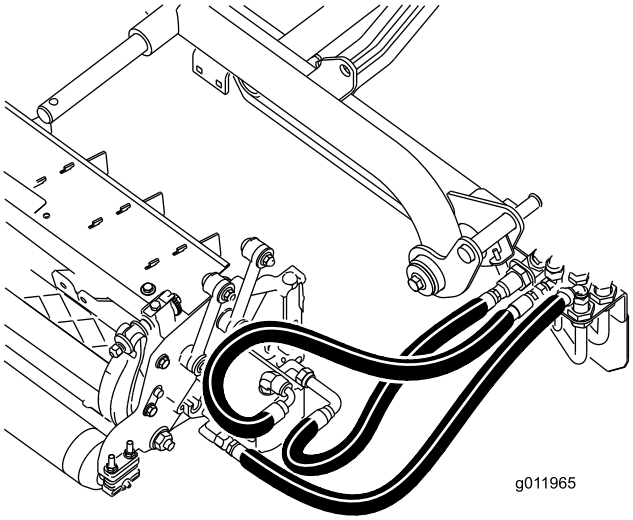

g011965

Figur 22

4. Før en tippekæde op gennem åbningen i enden af hver bæreramme. Fastgør tipperkæden øverst på bærerammen med en bolt, låseskive og en låsemøtrik (Figur 23).

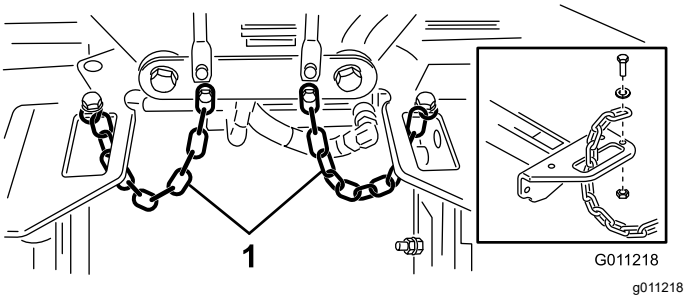

g011218

Figur 23

1. Tippekæde

9

Montering af klippeenhedens drivmotorer

Kræver ingen dele

Fremgangsmåde

1. Placer klippeenhederne foran løftearmenes drejestænger.
2. Fjern vægten og O-ringen (Figur 24) på den indvendige ende af højre klippeenhed.

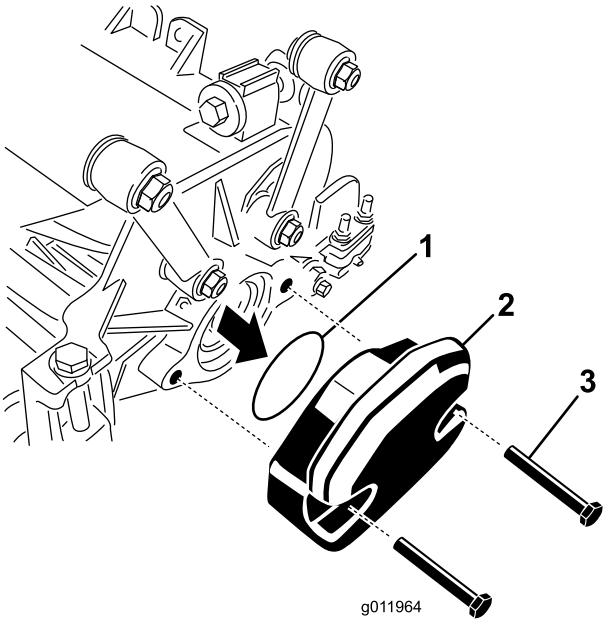

g011964

Figur 24

1. O-ring
2. Vægt
3. Monteringsbolte

3. Fjern proppen fra lejehuset på den udvendige ende af højre klippeenhed, og monter vægtene og pakningen.
4. Fjern transportproppen i lejehusene på de øvrige klippeenheder.
5. Isæt O-ringen (følger med klippeenheden) på drivmotorens flange (Figur 25).

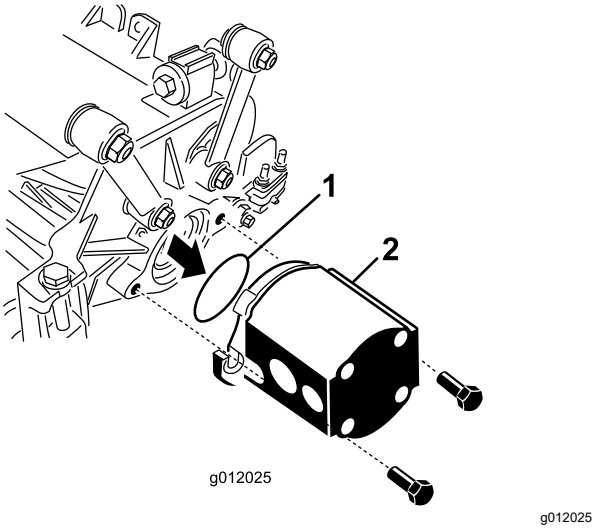

Figur 25

1. O-ring
2. Knivcylindermotor

6. Monter motoren på klippeenhedens drivende, og spænd den fast med 2 maskinskruer, der er vedlagt klippeenheden (Figur 25).

10

Justering af løftearmene

Kræver ingen dele

Afstandskontrol for løftearmene og den bageste klippeenhed

1. Start motoren.
2. Hæv klippeenhederne.
3. Mål afstanden mellem den venstre løftearm og gulvpladebeslaget på de forreste klippeenheder (Figur 26). Gør det samme for den højre løftearm og gulvpladebeslaget.

   Bemærk: Afstanden bør være mellem 5 og 8 mm. Hvis afstanden ikke er inden for dette område, skal løftecylinderen på klippeenheden justeres. Se Justering af afstanden for løftearmene (side 23) og Justering af løftearmenes stopbolte (side 23).

   Vigtigt: **Hvis der ikke er afstand ved det forreste pladebeslag, kan løftearmene blive beskadiget.**

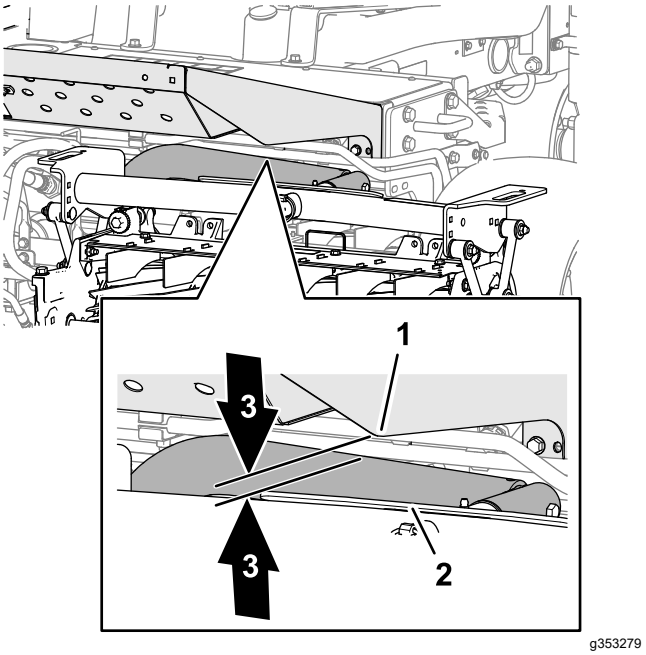

Figur 26

1. Løftearm
2. Gulvpladekonsol
3. 5-8 mm afstand

4. Ved den bageste klippeenhed skal du måle afstanden mellem slidbåndet øverst på den bageste klippeenheds slidstang og kofangerens ende (Figur 27).

   Bemærk: Afstanden bør være mellem 0,51 og 2,54 mm. Hvis afstanden ikke er inden for dette område, skal løftecylinderen på klippeenheden justeres. Se Justering af afstanden for den bageste klippeenhed (side 24).

   Vigtigt: **Hvis der ikke er afstand ved den bageste slidstang, kan klippeenheden blive beskadiget.**

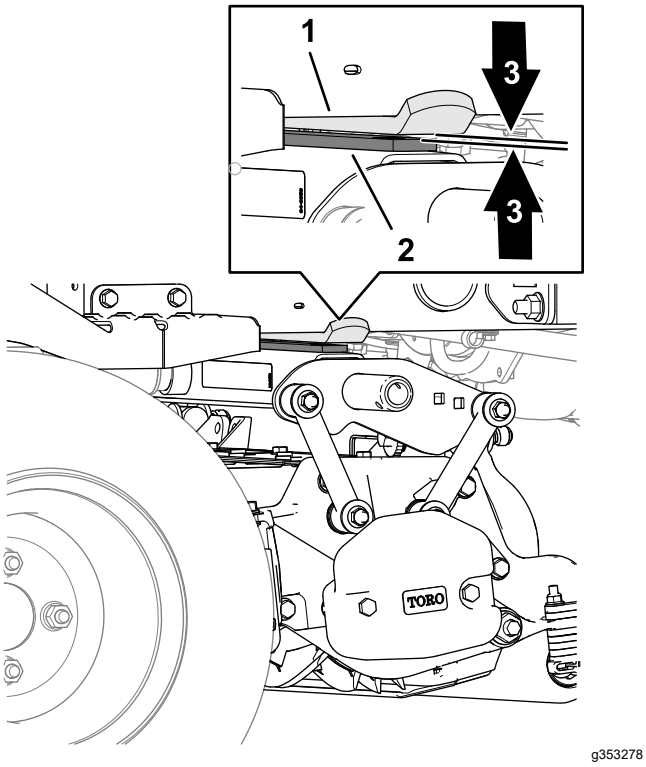

Figur 27

1. Kofangerbånd
2. Slidstang (bageste klippeenhed)
3. 0,51-2,54 mm afstand

5. Tænd motoren, sænk klippeenhederne, sluk motoren, tag nøglen ud, og vent, til alle bevægelige dele er standset.

Justering af afstanden for løftearmene

1. På hver side af maskinen skal du løsne kontramøtrikkerne og dreje løftearmenes stopbolte tilbage (Figur 28).

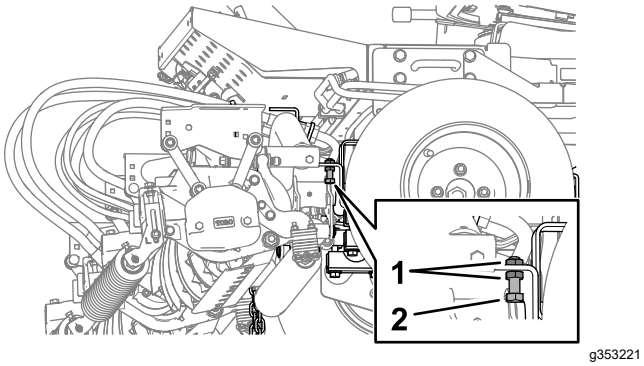

Figur 28

1. Kontramøtrik
2. Løftearms stopbolt

2. Løsn kontramøtrikken på løftecylinderstangen (Figur 29).

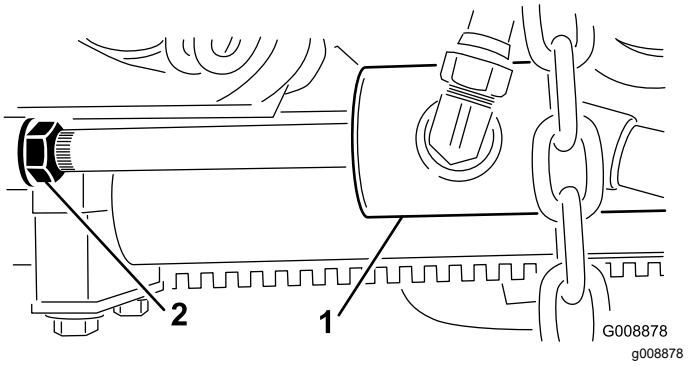

Figur 29

1. Forreste løftecylinder
2. Kontramøtrik

3. Fjern bolten fra stangenden, og drej gaflen.
4. Monter bolten, og kontroller afstanden.
5. Gentag trin 1 til 4 efter behov.
6. Tænd motoren, hæv klippeenhederne, sluk motoren, tag nøglen ud, og vent, til alle bevægelige dele er standset.
7. Mål afstanden mellem de venstre og højre løftearme og gulvpladebeslagene.

   Bemærk: Afstanden bør være mellem 0,51 og 2,54 mm.
8. Gentag trin 3 til 7 om nødvendigt.
9. Stram gaffelkontramøtrikken.
10. Gentag trin 2 til 9 på den anden side af maskinen. Udfør derefter proceduren Justering af løftearmenes stopbolte (side 23).

Justering af løftearmenes stopbolte

Vigtigt: **Hvis der ikke er afstand ved stopboltene, kan løftearmene blive beskadiget.**

Bemærk: Hvis den bageste løftearm klaprer under transport, skal afstanden reduceres.

1. Tænd motoren, hæv klippeenhederne, sluk motoren, tag nøglen ud, og vent, til alle bevægelige dele er standset.
2. Juster stopbolten, indtil der er 0,13-1,02 mm mellem stopbolten og løftearmens plade.

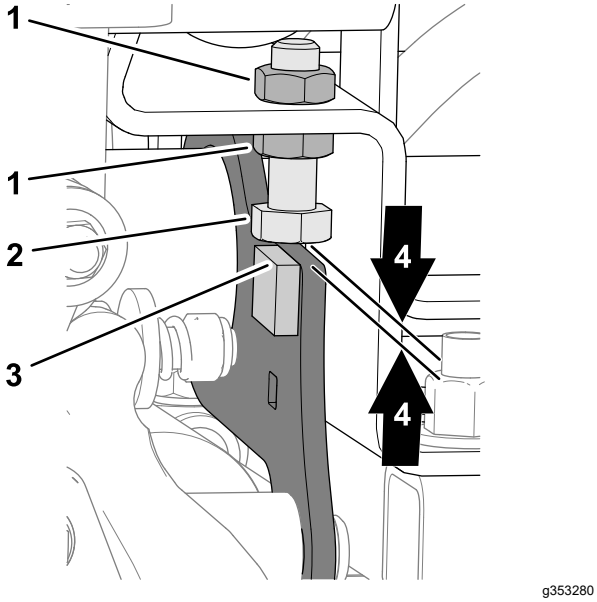

Figur 30

1. Kontramøtrik
2. Stopbolt
3. Løftearmens plade
4. 0,13-1,02 mm afstand

3. Gentag trin 2 ved stopbolten til den anden løftearm.
4. Tænd motoren, sænk klippeenhederne, sluk motoren, tag nøglen ud, og vent, til alle bevægelige dele er standset.

Justering af afstanden for den bageste klippeenhed

1. Løsn løftecylinderens kontramøtrik (Figur 31).

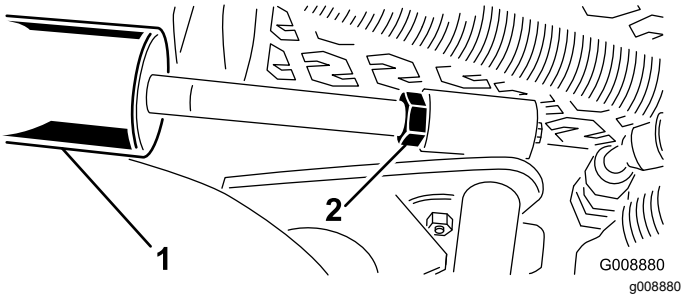

Figur 31

1. Løftecylinder (bageste klippeenhed)
2. Kontramøtrik

2. Tag fat i cylinderstangen tæt ved møtrikken med en knibtang og en klud, og drej stangen.

   Bemærk: Afstanden mellem slidbåndet og kofangerens ende reduceres, hvis du forkorter stangen.
3. Start motoren.
4. Hæv klippeenhederne, og mål afstanden mellem slidbåndet øverst på den bageste klippeenheds slidstang og kofangerens ende.

   Afstanden bør være mellem 0,51 og 2,54 mm.
5. Gentag trin 1 til 4 om nødvendigt.
6. Sænk klippeenhederne, sluk motoren, tag nøglen ud, og vent, til alle bevægelige dele er standset.
7. Spænd kontramøtrikken.

11

Justering af dæktrykket

Kræver ingen dele

Fremgangsmåde

Juster dæktrykket ved hvert dæk. Se Kontrol af dæktrykket (side 54).

Bemærk: Dækkene er oppumpede med overtryk med henblik på forsendelse.

12

Montering af motor-hjelmslåsen

CE-maskiner

Dele, der skal bruges til dette trin:

1	Låsebeslag
2	Nitte
1	Spændeskive
1	Skrue (¼" x 2")
1	Låsemøtrik (¼")

Fremgangsmåde

1. Fjern motorhjelmslåsen fra hjelmlåsebeslaget.
2. Fjern de to (2) nitter, der fastholder hjelmlåsebeslaget til hjelmen (Figur 32). Fjern hjelmlåsebeslaget fra motorhjelmen.

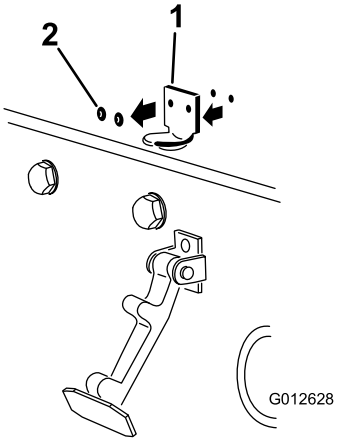

g012628

Figur 32

1. Hjelmlåsebeslag
2. Nitter

3. Når du nivellerer monteringshullerne, skal du placere CE-låsebeslaget og hjelmlåsebeslaget på motorhjelmen. Låsebeslaget skal være placeret mod hjelmen (Figur 33). Fjern ikke bolt- og møtriksamlingen fra låsebeslagets arm.

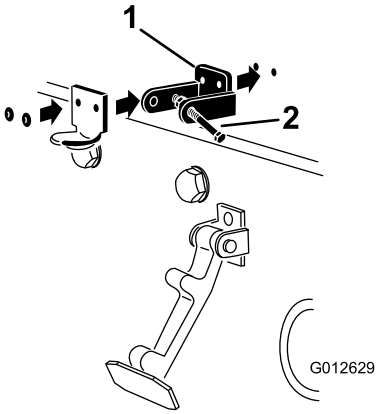

g012629

Figur 33

1. CE-låsebeslag
2. Samlingsbolt og -møtrik

4. Ret låseskiverne ind efter hullerne på indersiden af motorhjelmen.
5. Nit beslagene og spændeskiverne fast til motorhjelmen (Figur 33).
6. Sæt låsen fast på hjelmlåsebeslaget (Figur 34).

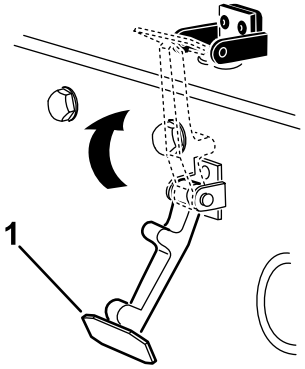

g354465

Figur 34

1. Motorhjelmslås

7. Skru bolten ind i den anden arm på hjelmlåsebeslaget for at låse låsen på plads (Figur 35).

   Bemærk: Tilspænd møtrikken og bolten, indtil bolten ikke længere bevæger sig frem og tilbage i CE-låsebeslaget.

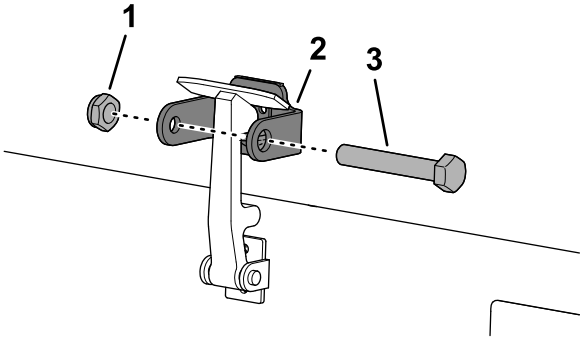

g350021

Figur 35

1. Møtrik
2. Arm på hjelmlåsebeslag
3. Bolt

13

Montering af udstødnings-værnet

CE-maskiner

Dele, der skal bruges til dette trin:

1	Udstødningsværn
4	Selvskærende skrue

Fremgangsmåde

1. Sæt udstødningsværnet rundt om lydpotten, så monteringshullerne flugter med hullerne i stellet (Figur 36).

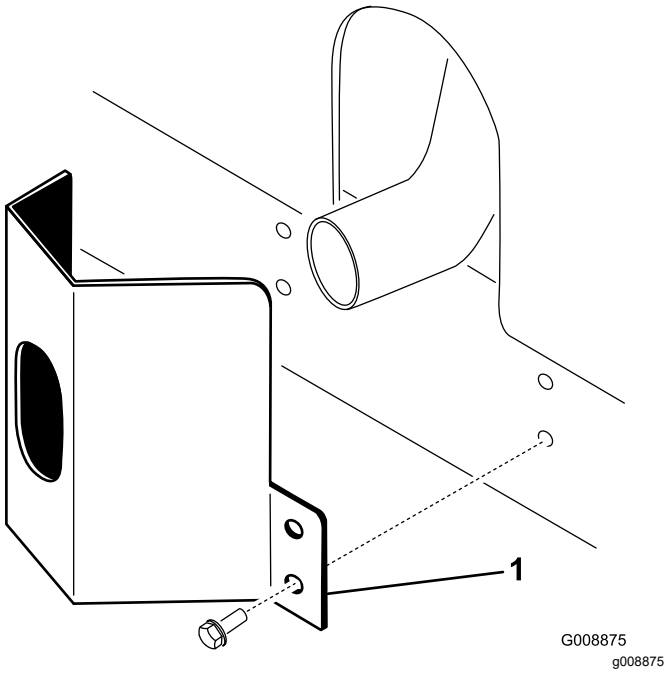

Figur 36

1. Udstødningsværn

2. Fastgør udstødningsværnet til stellet med 4 selvskærende skruer (Figur 36).

14

Montering af CE-mærka-terne

CE-maskiner

Dele, der skal bruges til dette trin:

1	Mærkat med produktionsår
1	CE-mærkat (delnr. 133-8095)
	Hældningsfaremærkat (121-3598)

Påsætning af mærkaten med produktionsår og CE-mærkaten

1. Tør venstre stel i nærheden af model-/serienummerpladen af med sprit, og lad stellet tørre (Figur 37).

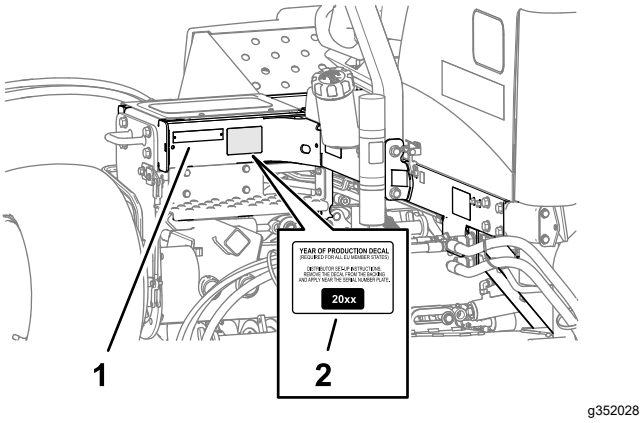

Figur 37

1. Model-/serienummerplade
2. Mærkat med produktionsår

2. Fjern bagsiden, og påfør mærkaten med produktionsår på stellet i nærheden serienummerpladen som vist i Figur 37.
3. Tør venstre stel i nærheden af motorhjelmslåsen af med sprit, og lad stellet tørre (Figur 38).

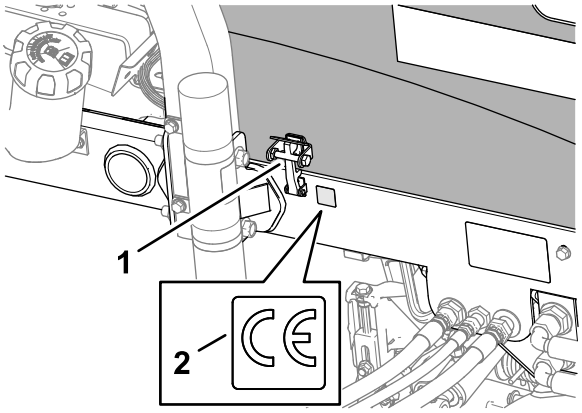

Figur 38

1. CE-motorhjelmslås
2. CE-mærkat (delnr. 133-8095)

4. Fjern bagsiden, og påfør CE-mærkaten (delnr. 133-8095) på stellet som vist i Figur 38.

Påføring af CE-hældningsfaremærkaten

1. Tør hældningsmærkaten på hældningsindikatoren af med sprit, og lad mærkaten tørre (Figur 39).

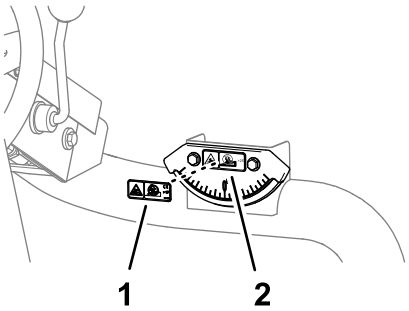

Figur 39

1. Hældningsmærkat (hældningsindikator)
2. CE-hældningsfaremærkat (delnr. 121-3598)

2. Fjern bagsiden af CE-hældningsfaremærkaten, og sæt den på hældningsmærkaten på hældningsindikatoren (Figur 39).

15

Installering af tipperullesættet (ekstraudstyr)

Dele, der skal bruges til dette trin:

1	Tipperullesæt (ikke inkluderet)

Fremgangsmåde

Når der klippes med større klippehøjder, skal tipperullesættet monteres.

1. Hæv klippeenhederne helt.
2. Find rammebeslaget over den midterste klippeenhed (Figur 40).
3. Tryk ned på frontrullen over den midterste klippeenhed og bemærk hvilke af tippebeslagets huller, der flugter med hullerne på rammebeslaget, således at der opnås den samme rullekontakt, når tippebeslaget er monteret (Figur 40).

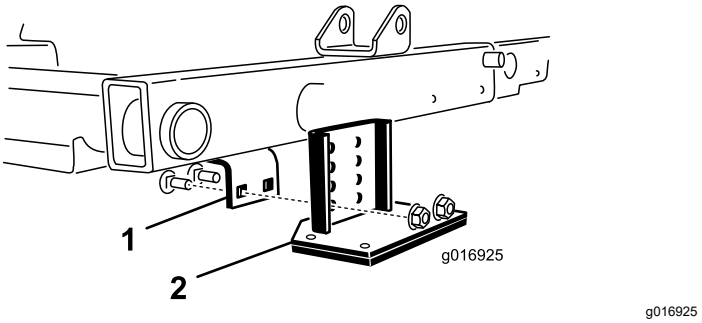

Figur 40

1. Rammebeslag
2. Tippebeslag

4. Sænk klippeenhederne, og monter tippebeslaget på rammen med de to bræddebolte og to møtrikker, der følger med sættet (Figur 40).

Produktoversigt

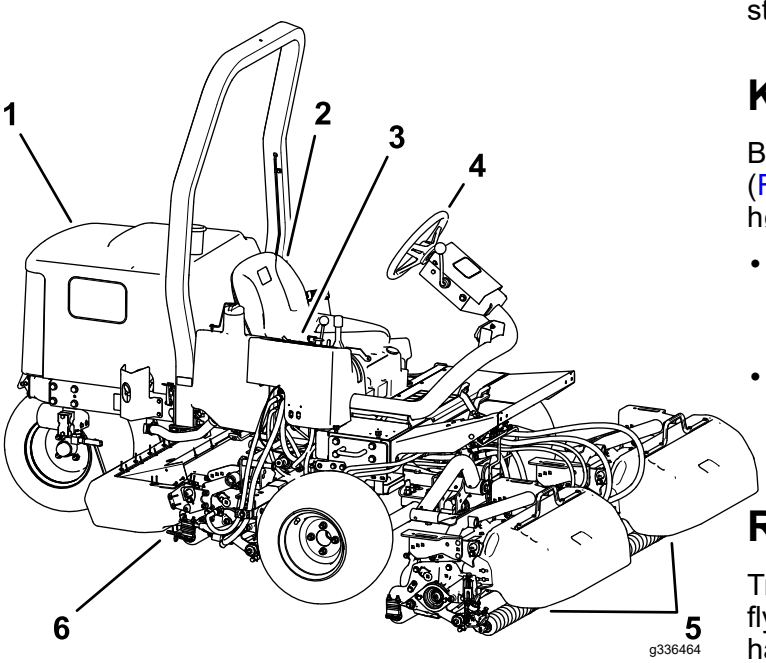

Figur 41

1. Motorhjelm
2. Førersæde
3. Styrearm
4. Rat
5. Forreste klippeenheder
6. Bageste klippeenhed

Betjeningsanordninger

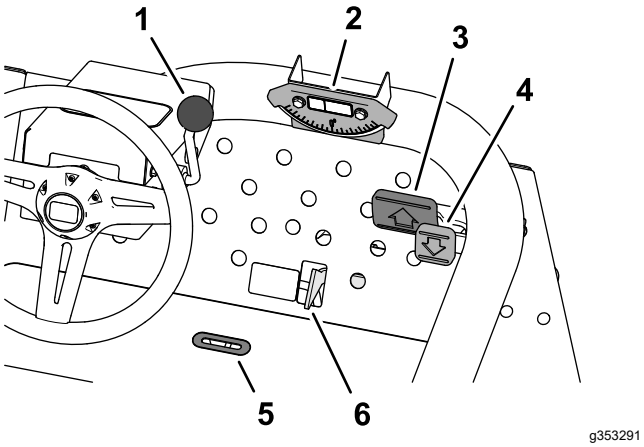

Figur 42

1. Ratindstillingshåndtag
2. Hældningsindikator
3. Traktionspedal til fremadkørsel
4. Traktionspedal til bakning
5. Indikatorsprække
6. Klippe-/transportskyder

Traktionspedaler

Tryk på traktionspedalen til fremadkørsel (Figur 42) for at køre fremad. Træd på traktionspedalen til bakning (Figur 42) for at køre baglæns eller for at hjælpe med standsning, når du kører fremad. Lad også pedalen bevæge sig, eller flyt den til NEUTRAL position for at stoppe maskinen.

Klippe-/transportskyder

Brug hælen til at flytte klippe-/transportskyderen (Figur 42) til venstre til positionen TRANSPORT eller til højre til positionen MOW (klipning).

- Klippeenhederne fungerer kun, når klippe-/transportskyderen står i positionen MOW (klipning).
- Klippeenhederne sænkes ikke, når klippe-/transportskyderen står i positionen TRANSPORT.

Ratindstillingshåndtag

Træk ratindstillingshåndtaget (Figur 42) tilbage for at flytte rattet til den ønskede position. Skub derefter håndtaget fremad for at fastgøre rattet i positionen.

Indikatorsprække

Sprækken i operatørens platform (Figur 42) viser, hvornår klippeenhederne er i midterpositionen.

Hældningsindikator

Hældningsindikatoren (Figur 42) angiver maskinens hældningsvinkel på en skråning i grader.

Kontrolkonsol

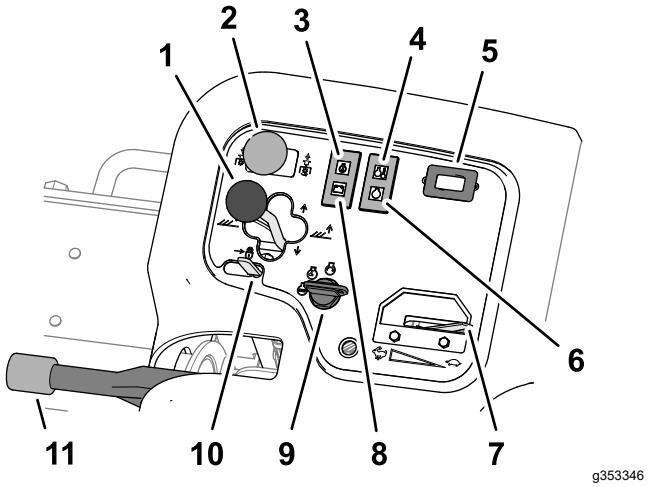

Figur 43

1. Greb til flytning af klippeenheder
2. Drevkontakt til klippeenhed
3. Kontrollampe for olietryk
4. Kontrollampe for motorens kølevæsketemperatur
5. Timetæller
6. Gløderørets kontrollampe
7. Gashåndtag
8. Generatorlampe
9. Tændingskontakt
10. Løftegrebslås
11. Parkeringsbremse

Greb til flytning af klippeenheder – hæv/sænk

- Skub grebet til flytning af klippeenhederne fremad til positionen LOWER (sænk) for at sænke klippeenhederne til jorden (Figur 43).

  Bemærk: Klippeenhederne kan ikke sænkes, medmindre motoren kører. Du behøver ikke at holde grebet i den fremadrettede position, mens klippeenhederne sænkes.

- Træk grebet bagud til positionen RAISE (hæv) for at hæve klippeenhederne.

  Bemærk: Knivcylindrene kører ikke, mens klippeenhederne hæves.

Greb til flytning af klippeenheder – sideskift

Model 03171

Flyt grebet til højre eller venstre for at flytte klippeenhederne i samme retning. Du må kun foretage sideskift, når klippeenhederne er løftede, eller hvis de er nede på jorden, og maskinen bevæger sig.

⚠ FARE

Maskinens stabilitet mindskes, hvis klippeenhederne flyttes under kørsel ned ad bakke. Dette kan forårsage væltning, der kan medføre personskade eller død.

Flyt klippeenhederne, så de peger op ad skråningen, ved kørsel på en skråning.

Drevkontakt til klippeenhed

Drevkontakten til klippeenheden (Figur 43) har to positioner: ENGAGE (aktiver) og DISENGAGE (deaktiver). Vippekontakten styrer en magnetventil på ventilrækken, der driver klippeenhederne.

Kontrollampe for olietryk

Kontrollampen for olietryk (Figur 43) lyser, når olietrykket i motoren falder til under et sikkert niveau.

Advarselslampe for kølevæsketemperatur

Temperaturadvarselslampen (Figur 43) lyser, hvis motorens kølevæsketemperatur er høj. Ved denne temperatur slukker klippeenhederne. Hvis kølevæsketemperaturen stiger yderligere 5,5 °C, slukker motoren for at undgå yderligere beskadigelse.

Timetæller

Timetælleren (Figur 43) angiver samlet antal timer af maskinbrug. Timetælleren begynder at tælle, så snart tændingen er tændt.

Gløderørskontrollampe

Gløderørskontrollampen (Figur 43) lyser, når gløderørene er aktiverede.

Gashåndtag

Skub gashåndtaget (Figur 43) fremad for at øge motorens hastighed og tilbage for at mindske motorens hastighed.

Generatorlampe

Generatorlampen (Figur 43) slukker, når motoren kører. Hvis generatorlampen lyser, mens motoren kører, skal du kontrollere opladningssystemet og reparere det efter behov.

Tændingskontakt

Brug tændingskontakten (Figur 43) til at lade motoren køre og lygterne være tændte. Tændingskontakten har 3 positioner:

- Positionen SHUT OFF (sluk) slukker motoren.

- Positionen RUN/PREHEAT (kør/forvarm) gør det muligt for motoren at køre eller forvarme motorens cylinderhoved.
- Positionen START tænder for strømmen til startgeneratoren.

Bemærk: Når nøglen er i positionen RUN/PREHEAT (kør/forvarm), aktiveres gløderøret, og kontrollampen lyser i ca. 7 sekunder.

Løftegrebslås

Flyt løftegrebslåsen (Figur 43) bagud for at forhindre klippeenhederne i at falde ned.

Parkeringsbremse

Når motoren er slukket, skal du aktivere parkeringsbremsen (Figur 43) for at undgå, at maskinen bevæger sig ved et uheld. For at aktivere parkeringsbremsen skal du trække op i håndtaget. For at deaktivere bremsen skal du trykke håndtaget ned.

Bemærk: Motoren slukker, hvis du træder på traktionspedalen, mens parkeringsbremsen er trukket.

Plæneklippermanifold

Plæneklippermanifolden er placeret under kontrolkonsollens dæksel (Figur 44).

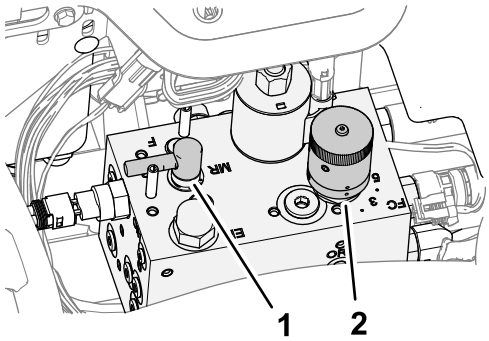

Figur 44

1. Baglapningsregulator
2. Hastighedsregulator til knivcylindre

Greb til regulering af knivcylinderhastigheden

Brug plæneklippermanifoldens greb til regulering af knivcylinderhastigheden til at justere klippeenhedernes klippehastighed (knivcylinderhastighed) (Figur 44).

- Drej grebet til regulering af knivcylinderhastigheden mod uret for at øge knivcylinderhastigheden.
- Drej grebet med uret for at sænke knivcylinderhastigheden.

Se Klippehastighed (knivcylinderhastighed) (side 37) og Justering af knivcylinderhastighed (side 38) for at få oplysninger om, hvordan du justerer hastighedsregulatoren til knivcylindrene.

Baglapningsgreb

Baglapningsgrebet til at styre, hvilken retning klippeenhederne drejer, når du klipper, eller når du baglapper knivcylindrene og bundknivene (Figur 44).

- Drej baglapningsgrebet til positionen F ved klipning.
- Drej grebet til positionen R ved baglapning af klippeenhederne.

Vigtigt: **Drej ikke på baglapningsgrebet, mens knivcylindrene roterer.**

Brændstofmåler

Brændstofmåleren (Figur 45) registrerer mængden af brændstof i tanken.

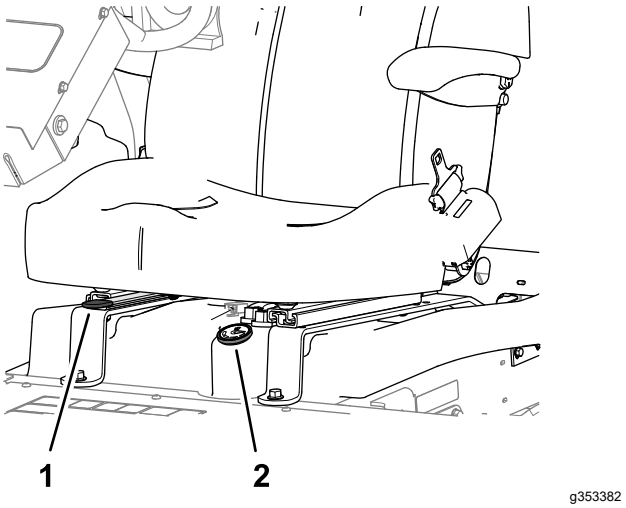

Figur 45

1. Sædejusteringshåndtag
2. Brændstofmåler

Sædejusteringshåndtag

Skub håndtaget (Figur 45) på siden af sædet udad, skub sædet til den ønskede position, og slip håndtaget for at låse sædet på plads.

Specifikationer

Bemærk: Specifikationer og design kan ændres uden forudgående varsel.

Transportbredde	203 cm med 183 cm klippebredde 234 cm med 216 cm klippebredde
Klippebredde	183 cm eller 216 cm
Længde	236 cm
Højde	193 cm med styrtbøjlesystem
Nettovægt*	844 kg
Brændstoftankens kapacitet	28 l
Kørehastighed	Ved klipning: 0 til 10 km/t. Transport: 0 til 14 km/t. Ved bakning: 0 til 6 km/t.
* Med klippeenheder og væsker	

Redskaber/tilbehør

Der kan fås en række forskellige Toro-godkendte redskaber og tilbehør til brug sammen med maskinen, som gør den bedre og mere alsidig. Kontakt en autoriseret serviceforhandler eller en autoriseret Toro-forhandler, eller gå ind på www.Toro.com for at få en liste over alt godkendt udstyr og tilbehør.

Brug kun originale Toro-reservedele og tilbehør for at sikre optimal ydelse og sikre, at maskinen fortsat overholder sikkerhedscertificeringen. Reservedele og tilbehør, der er fremstillet af andre producenter, kan være farlige, og brug heraf kan gøre garantien ugyldig.

Betjening

Bemærk: Maskinens venstre og højre side er som set fra den normale betjeningsposition.

Før betjening

Sikkerhedshensyn før drift

Generelt om sikkerhed

- Maskinen må aldrig betjenes eller vedligeholdes af børn eller utrænet personale. Vær opmærksom på, at lokale forskrifter kan angive en mindstealder for operatøren. Ejeren er ansvarlig for at træne alle operatører og mekanikere.
- Bliv fortrolig med anvisningerne for sikker betjening af udstyret samt med betjeningsanordningerne og sikkerhedssymbolerne.
- Før du forlader førersædet, skal du gøre følgende:
  - Parker maskinen på en plan overflade.
  - Udkobl og sænk klippeenhederne.
  - Aktiver parkeringsbremsen.
  - Sluk motoren, og tag nøglen ud.
  - Vent, til al bevægelse er standset.
  - Lad maskinen køle af, inden du justerer, efterser, rengør eller stiller den til opbevaring.
- Du skal vide, hvordan man hurtigt standser maskinen og slukker for motoren.
- Betjen ikke maskinen, uden at alle afskærmninger og øvrige sikkerhedsanordninger sidder og fungerer korrekt på maskinen.
- Før du klipper, skal du altid efterse maskinen for at sikre, at klippeenhederne er i god driftsmæssig stand.
- Efterse området, hvor maskinen skal bruges, og fjern alle objekter, som maskinen kan risikere at udslynge.

Brændstofsikkerhed

- Vær yderst forsigtig, når du håndterer brændstof. Det er letantændeligt, og dampene kan eksplodere.
- Sluk alle cigaretter, cigarer, piber og andre antændingskilder.
- Brug kun en godkendt brændstofbeholder.
- Fjern ikke brændstofdækslet, og fyld ikke brændstoftanken, mens motoren kører eller er varm.
- Du må ikke påfylde eller tømme brændstof i et lukket rum.

- Opbevar ikke maskinen eller brændstofbeholdere, hvor der er åben ild, gnister eller vågeblus som f.eks. på en vandvarmer eller andre apparater.
- Hvis du spilder brændstof, må du ikke forsøge at starte motoren. Foretag dig ikke noget, der kan antænde brændstoffet, før dampene er spredt.

Brændstofspecifikation

Brug kun ren, frisk dieselolie med ekstra lavt (<15 ppm) eller lavt (<1.000 ppm) svovlindhold. Køb brændstof i mængder, der kan bruges inden for 180 dage for at sikre, at brændstoffet er frisk.

Vigtigt: **Hvis du bruger dieselolie med højt svovlindhold (svovlindhold på 0,50 % (5.000 ppm) til 1,0 % (10.000 ppm)), skal motorolien og oliefilteret udskiftes hver 75. driftstime.**

Brug sommerdieselolie (nr. 2-D) ved temperaturer over -7 °C og vinterdieselolie (nr. 1-D eller en blanding af nr. 1-D/2-D) under denne temperatur. Brug af vinterbrændstof ved lavere temperaturer giver et lavere flammepunkt og en kold flowkarakteristik, som gør opstart nemmere og mindsker tilstopning af brændstoffilteret.

Brug af sommerbrændstof ved en temperatur på over -7 °C bidrager til at forlænge brændstofpumpens levetid og giver øget kraft sammenlignet med vinterbrændstof.

Biodiesel

Denne maskine kan også bruge et blandet biodieselbrændstof på op til B20 (20 % biodiesel, 80 % petrodiesel). Andelen af petrodiesel bør være lav, eller bør have et ekstra lavt svovlindhold. Træf følgende forholdsregler:

- Andelen af biodiesel skal opfylde specifikationen anført i ASTM D6751 eller EN 14214.
- Brændstofsammensætningen skal opfylde ASTM D975 eller EN 590.
- Biodieselblandinger kan beskadige lakerede overflader.
- Brug B5 (biodieselindhold på 5 %) eller blandinger med et lavere biodieselindhold under kolde vejrforhold.
- Efterse tætninger, slanger og pakninger, der kommer i berøring med brændstoffet, da de kan forringes over tid.
- Brændstoffilteret kan tilstoppes i tiden efter, at du er gået over til at bruge biodieselblandinger.
- Kontakt en forhandler for at få flere oplysninger om blandet biodieselbrændstof.

Opfyldning af brændstoftanken

Brændstoftankens kapacitet: ca. 28 liter.

1. Parker maskinen på en plan flade, sænk klippeenhederne til jorden, aktiver parkeringsbremsen, sluk motoren, og fjern nøglen.
2. Rengør området omkring brændstoftankens dæksel (Figur 46).

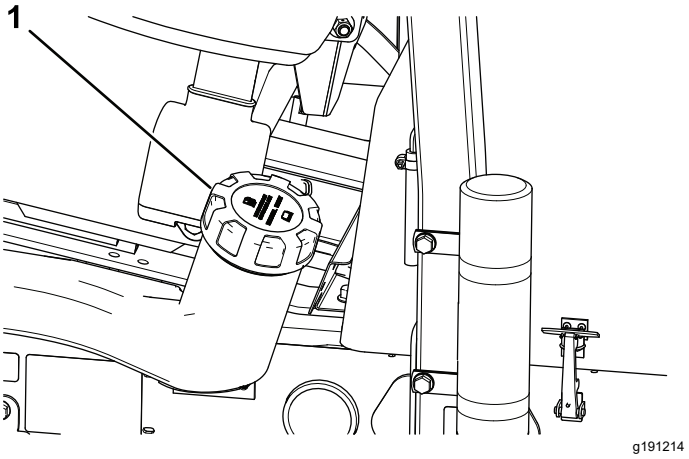

Figur 46

1. Brændstofdæksel

3. Fjern brændstofdækslet.
4. Fyld tanken op til bunden af påfyldningsstudsen.

   Bemærk: Fyld ikke for meget på brændstoftanken.
5. Sæt dækslet på.
6. Tør eventuelt spildt brændstof op.

Udførelse af daglig vedligeholdelse

Eftersynsinterval: Hver anvendelse eller dagligt

Før maskinen startes hver dag, skal procedurerne for Hver anvendelse/Dagligt udføres som beskrevet i Vedligeholdelse (side 41).

Kontrol af sikkerhedslåse-systemet

Eftersynsinterval: Hver anvendelse eller dagligt

⚠ FORSIGTIG

Hvis kontakterne til sikkerhedslåsesystemet frakobles eller beskadiges, kan maskinen reagere uventet og forårsage personskade.

- **Pil ikke ved sikkerhedskontakterne.**
- **Kontroller dagligt, at sikkerhedskontakterne fungerer, og udskift eventuelle beskadigede kontakter, før du betjener maskinen.**

Vigtigt: **Hvis din maskine viser nogen fejl ved kontrol af sikkerhedskontakterne, skal du kontakte en autoriseret Toro-forhandler.**

Klargøring af maskinen

1. Kør langsomt maskinen til et åbent område.
2. Sænk klippeenhederne, sluk motoren, og aktiver parkeringsbremsen.

Kontrol af sikkerhedskontakten for traktionspedalen ved start

1. Sæt dig i førersædet.
2. Aktiver parkeringsbremsen.
3. Tryk klippeenhedens drevkontakt til positionen DISENGAGE (deaktiver).
4. Træd traktionspedalen ned.
5. Drej nøglen til positionen START.

   Bemærk: Startgeneratoren bør ikke tørne motoren, mens traktionspedalen er trådt ned.

Kontrol af sikkerhedskontakten for klippeenhedens drevkontakt ved start

1. Sæt dig i førersædet.
2. Aktiver parkeringsbremsen.
3. Tryk klippeenhedens drevkontakt til positionen ENGAGE (aktiver).
4. Hold foden væk fra traktionspedalen.
5. Drej nøglen til positionen START.

   Bemærk: Startgeneratoren bør ikke tørne motoren, mens klippeenhedens drevkontakt er i positionen ENGAGE (aktiver).

Kontrol af sikkerhedskontakten for parkeringsbremsen og sædet ved kørsel

1. Sæt dig i førersædet.
2. Aktiver parkeringsbremsen.
3. Tryk klippeenhedens drevkontakt til positionen DISENGAGE (deaktiver).
4. Hold foden væk fra traktionspedalen.
5. Start motoren.
6. Deaktiver parkeringsbremsen.
7. Rejs dig fra førersædet.

   Bemærk: Motoren bør slukke, hvis du ikke sidder i førersædet, og parkeringsbremsen er deaktiveret.

Kontrol af sikkerhedskontakten for parkeringsbremsen og traktionspedalen ved kørsel

1. Sæt dig i førersædet.
2. Aktiver parkeringsbremsen.
3. Tryk klippeenhedens drevkontakt til positionen DISENGAGE (deaktiver).
4. Hold foden væk fra traktionspedalen.
5. Start motoren.
6. Træd traktionspedalen ned.

   Bemærk: Motoren bør slukke, hvis parkeringsbremsen er i positionen ENGAGE (aktiver), og traktionspedalen er trådt ned.

Kontrol af sikkerhedskontakten for sædet og traktionspedalen ved kørsel

1. Sæt dig i førersædet.
2. Aktiver parkeringsbremsen.
3. Tryk klippeenhedens drevkontakt til positionen DISENGAGE (deaktiver).
4. Hold foden væk fra traktionspedalen.
5. Start motoren.
6. Deaktiver parkeringsbremsen.
7. Rejs dig fra førersædet.
8. Træd traktionspedalen ned.

   Bemærk: Motoren bør slukke efter 1 sekund, hvis du ikke sidder i førersædet, og traktionspedalen er trådt ned.

Under betjening

Sikkerhed under drift

Generelt om sikkerhed

- Ejeren/operatøren kan forhindre og er ansvarlig for ulykker, som kan forårsage personskade eller tingsskade.
- Bær korrekt beklædning, herunder beskyttelsesbriller, lange bukser, skridsikkert, kraftigt fodtøj og høreværn. Sæt langt hår op, og bær ikke løstsiddende tøj eller smykker.
- Betjen ikke maskinen, hvis du er syg, træt eller påvirket af alkohol eller medicin.
- Betjening af maskinen kræver din fulde opmærksomhed. Giv dig ikke i kast med aktiviteter, der afleder opmærksomheden, da dette kan medføre person- eller tingsskade.
- Før du starter motoren, skal du sørge for, at alle drev er i neutral, at parkeringsbremsen er aktiveret, og at du sidder i betjeningspositionen.
- Kør ikke med passagerer på maskinen, og hold omkringstående og børn væk fra arbejdsområdet.
- Betjen kun maskinen ved god sigtbarhed for at undgå huller eller skjulte farer.
- Undgå at klippe vådt græs. Nedsat traktion kan få maskinen til at skride ud.
- Hold dine hænder og fødder væk fra klippeenhederne.
- Se bagud og ned for at sikre, at der er fri bane, før du bakker.
- Vær forsigtig, når du nærmer dig blinde hjørner, buske, træer eller andre genstande, der kan blokere for dit udsyn.
- Stop klippeenhederne, når du ikke klipper.
- Sænk farten, og vær forsigtig, når du vender og krydser veje og fortove med maskinen. Hold altid tilbage for andre.
- Betjen kun motoren i områder med god udluftning. Udstødningsgasser indeholder kulilte, som er dødbringende, hvis de indåndes.
- Efterlad ikke en kørende maskine uden opsyn.
- Før du forlader førersædet, skal du gøre følgende:
  - Parker maskinen på en plan overflade.
  - Udkobl og sænk klippeenhederne.
  - Aktiver parkeringsbremsen.
  - Sluk motoren, og tag nøglen ud.
  - Vent, til al bevægelse er standset.
  - Lad maskinen køle af, inden du justerer, efterser, rengør eller stiller den til opbevaring.
- Betjen kun maskinen i god sigtbarhed og gode vejrforhold. Betjen ikke maskinen, når der er risiko for lynnedslag.

Styrtbøjlesystem (ROPS) – Sikkerhed

- Styrtbøjlekomponenter må ikke fjernes fra maskinen.
- Sørg for, at sikkerhedsselen er spændt, og at du kan frigøre den hurtigt i nødstilfælde.
- Brug altid sikkerhedssele.
- Kontroller omhyggeligt, om der er forhindringer oven over dig, og sørg for, at du i så fald ikke kommer i kontakt med dem.
- Hold styrtbøjlesystemet i sikker driftsmæssig stand ved at udføre grundige periodiske skadeseftersyn og tilspænde alle fastspændingsanordninger.
- Udskift alle beskadigede styrtbøjlekomponenter. Du må ikke reparere eller ændre dem.

Sikkerhed på skråninger

- Skråninger er en væsentlig årsag til, at føreren mister herredømmet, eller at maskinen vælter. Sådanne ulykker kan medføre alvorlige personskader, i værste tilfælde med døden til følge. Du er ansvarlig for sikker betjening på skråninger. Det kræver ekstra forsigtighed at betjene maskinen på alle former for skråninger.
- Gennemgå anlægsforholdene på arbejdsstedet, herunder en besigtigelse af området, med henblik på at afgøre, om det er sikkert at betjene maskinen på skråningen. Brug altid sund fornuft og god dømmekraft, når du foretager denne besigtigelse.
- Læs nedenstående instruktioner til betjening af maskinen på skråninger. Inden du betjener maskinen, skal du gennemgå forholdene på arbejdsstedet for at afgøre, om maskinen kan betjenes under forholdene på den pågældende dag og på det pågældende arbejdssted. Ændringer i terrænet kan medføre en ændring i betjeningen af maskinen på skråninger.
  - Undlad at starte, standse eller vende maskinen på skråninger. Foretag ikke pludselige hastigheds- eller retningsskift. Drej maskinen langsomt og gradvist.
  - Undlad at betjene maskinen under forhold, hvor der er tvivl om traktion, styring eller stabilitet.
  - Fjern eller afmærk forhindringer såsom grøfter, huller, hjulspor, bump, sten eller andre skjulte

farer. Højt græs kan skjule forhindringer. Ujævnt terræn kan få maskinen til at vælte.

– Vær opmærksom på, at betjening af maskinen på vådt græs, på tværs af skråninger eller ned ad bakke kan medføre, at maskinen mister traktion.

– Vær yderst forsigtig, når du betjener maskinen i nærheden af bratte afsatser, grøfter, volde, vandarealer eller andre farer. Maskinen kan pludselig vælte, hvis et hjul kører over kanten, eller kanten giver efter. Fastlæg et sikkerhedsområde mellem maskinen og alle eventuelle faremomenter.

– Identificer farerne ved bunden af skråningen. Hvis der identificeres farer, skal skråningen klippes med en håndstyret maskine.

– Hvis det er muligt, skal klippeenhederne holdes sænket til jorden, mens maskinen betjenes på skråninger. Hævning af klippeenhederne under betjening på skråninger kan gøre maskinen ustabil.

Denne triplekslipper har et unikt drivsystem, som giver overlegen trækkraft på skråninger. Det hjul, der er øverst på bakken, laver ikke hjulspind, der indskrænker trækkraften, som på konventionelle triplekslipper. Hvis du betjener maskinen på en skråning, der er for stejl, vælter den, inden den mister trækkraft.

- Når det er muligt, klippes der op og ned ad bakken i stedet for på tværs.
- Ved kørsel på bakkeskråninger skal klippeenhederne (hvis sådanne forefindes) flyttes, så de peger op ad skråningen.
- Hvis dækkene mister traktion, skal du udkoble skærekniven(e) og køre langsomt lige ned ad skråningen.
- Hvis dette ikke kan undgås, skal du dreje langsomt og gradvist ned ad bakke, hvis det er muligt.

Start af motoren

Bemærk: Du bliver muligvis nødt til at udlufte brændstofsystemet, hvis nogen af følgende situationer er opstået. Se Udluftning af brændstofsystemet (side 38):

- Det er første gang, en ny motor startes.
- Motoren er slukket på grund af brændstofmangel.
- Du har udført vedligeholdelse af brændstof-systemets komponenter, f.eks. udskiftning af brændstoffilteret.

1. Sørg for, at parkeringsbremsen er aktiveret, og at drevkontakten til knivcylindrene befinder sig i positionen DISENGAGE (deaktiver).
2. Tag foden væk fra traktionspedalen, og sørg for, at pedalen er i positionen NEUTRAL.
3. Flyt gashåndtaget til positionen for 1/2 gas.
4. Sæt nøglen i tændingen, og drej den til positionen ON/PREHEAT (til/forvarm), indtil gløderørets kontrollampe går ud (ca. 7 sekunder). Drej derefter nøglen til positionen START for at aktivere startmotoren. Slip nøglen, når motoren starter.

   Bemærk: Nøglen drejer automatisk over på positionen TIL/KØR.

   Vigtigt: **Aktiver ikke starteren længere end 15 sekunder for at forhindre overophedning af startermotoren. Efter 10 sekunders vedvarende tørning skal du vente i 60 sekunder, før startermotoren aktiveres igen.**
5. Når motoren startes første gang eller efter en hovedreparation af motoren, skal maskinen betjenes i fremadgående og baglæns retning i 1–2 minutter. Betjen også løftearmen og drevkontakten til klippeenhederne for at sikre, at alle dele fungerer korrekt.

   Bemærk: Drej rattet til højre og venstre for at undersøge styreegenskaberne. Sluk derefter motoren, og undersøg, om der er olielækager, løse dele eller anden form for slid eller skader.

⚠ FORSIGTIG

Kontrol af olielækager, løse dele og andre fejl kan medføre personskade.

Sluk for motoren, og vent, til alle bevægelige dele er standset, før du kontrollerer, om der er olielækager, løse dele eller andre fejl.

Slukning af motoren

1. Flyt gashåndtaget til positionen IDLE (tomgang).
2. Aktiver parkeringsbremsen.
3. Flyt klippeenhedens drevkontakt til positionen DISENGAGE (deaktiver).
4. Sænk klippeenhederne.
5. Sluk motoren, tag nøglen ud, og vent, til alle bevægelige dele er standset.

Klipning af græs med maskinen

1. Flyt maskinen til arbejdsstedet, og juster maskinen uden for klippeområdet til første kørte bane.

2. Sørg for at trække klippeenhedens kørselskontakt op (positionen DISENGAGE (udkobl)), Drevkontakt til klippeenhed (side 29).
3. Sæt gashåndtaget i positionen FAST (hurtig). Se Gashåndtag (side 29).
4. Brug klippeenhedens gearskiftehåndtag for at sænke klippeenhederne til jorden. Se Greb til flytning af klippeenheder – hæv/sænk (side 29).
5. Tryk på klippeenhedens kørselskontakt for at klargøre klippeenhederne til drift (positionen ENGAGE (indkobl)).
6. Brug klippeenhedens gearskiftehåndtag til at hæve klippeenhederne fra jorden.
7. Begynd at køre maskinen mod klippeområdet, og sænk klippeenhederne.

   Bemærk: Klippeenhederne kører.
8. Før du når til vendestedet, skal du trække klippeenhedens gearskiftehåndtag tilbage lige længe nok til, at klippeenhederne hæves, og derefter slippe styregrebet.

   Vigtigt: **Hold ikke klippeenhedens gearskiftehåndtag tilbage, mens du drejer.**
9. Udfør en dråbeformet vending, så du er hurtigt klar til næste omgang.

Kørsel af maskinen i transporttilstand

1. Flyt klippeenhedens drevkontakt til positionen DISENGAGE (deaktiver).
2. Hæv klippeenhederne til transportposition.
3. Flyt klippe-/transportskyderen til venstre til positionen TRANSPORT.

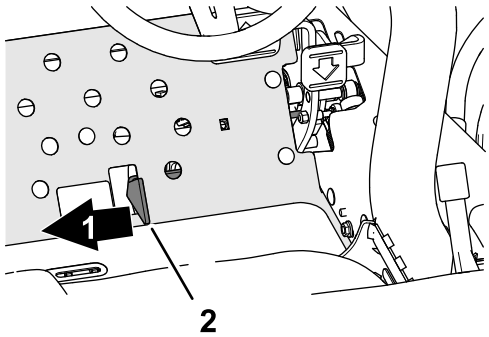

Figur 47

1. Transport
2. Klippe-/transportskyder

Vigtigt: **Vær forsigtig, når du kører gennem snævre passager, så du ikke kommer til at beskadige maskinen eller klippeenhederne. Vær ekstra forsigtig, når du betjener maskinen på skråninger. Kør langsomt, og undgå skarpe drejninger på skråninger for at forhindre væltning.**

Bemærk: Du kan ikke sænke klippeenhederne, mens du betjener maskinen i transporttilstand.

Klippehastighed (knivcylinderhastighed)

For at opnå en konstant, høj klippekvalitet og et ensartet udseende efter klipningen er det vigtigt, at knivcylinderhastigheden er afstemt efter klippehøjden.

Vigtigt: **Hvis knivcylinderhastigheden er for lav, vil der måske kunne ses klippemærker. Hvis knivcylinderhastigheden er for høj, kan klipningen måske få et pjusket udseende.**

Valg af knivcylinderhastighed

Klippehøjde		Cylinder med 5 knive		Cylinder med 8 knive		Cylinder med 11 knive	
		8 km/t	9,6 km/t	8 km/t	9,6 km/t	8 km/t	9,6 km/t
63,5 mm	2½"	3	3	3*	3*	–	–
60,3 mm	2⅜"	3	4	3*	3*	–	–
57,2 mm	2¼"	3	4	3*	3*	–	–
54,0 mm	2⅛"	3	4	3*	3*	–	–
50,8 mm	2"	3	4	3*	3*	–	–
47,6 mm	1⅞"	4	5	3*	3*	–	–
44,5 mm	1¾"	4	5	3*	3*	–	–
41,3 mm	1⅝"	5	6	3*	3*	–	–
38,1 mm	1½"	5	7	3	4	–	–
34,9 mm	1⅜"	5	8	3	4	–	–
31,8 mm	1¼"	6	9	4	4	–	–
28,8 mm	1⅛"	8	9*	4	5	–	–
25 mm	1"	9	9*	5	6	–	–
22,2 mm	⅞"	9*	9*	5	7	–	–
19,1 mm	¾"	9*	9*	7	9	6	7
15,9 mm	⅝"	9*	9*	9	9*	7	7
12,7 mm	½"	9*	9*	9	9*	8	8
9,5 mm	⅜"	9*	9*	9	9*	9	9

* Toro anbefaler ikke denne klippehøjde og/eller klippehastighed.

Bemærk: Jo højere tal, desto højere hastighed.

Justering af knivcylinder-hastighed

1. Kontroller klippehøjdeindstillingen på klippeenhederne. Kig i kolonnen i skemaet over valg af knivcylinderhastighed, der giver en oversigt over cylindere med enten 5, 8 eller 11 skæreknive, og find den klippehøjde, der ligger nærmest din faktisk indstillede klippehøjde. Følg rækken mod højre for at finde det knivcylindertal, der svarer til denne klippehøjde.
2. Løft dækslet af styrearmen (Figur 48).

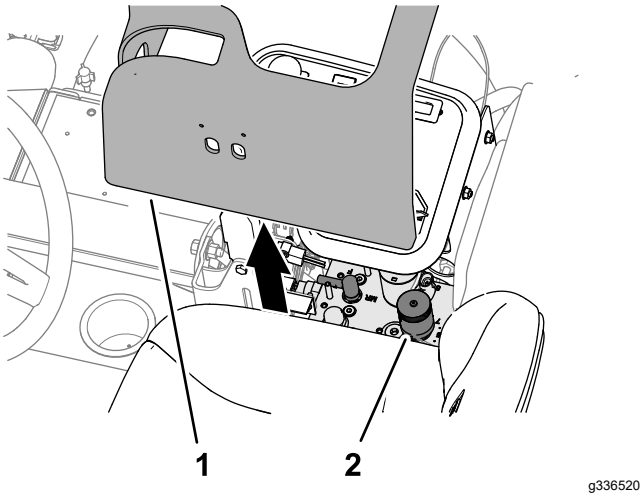

Figur 48

1. Dæksel (styrearm)
2. Regulering af knivcylinderhastighed og baglapning

3. Drej hastighedsregulatorgrebet til knivcylinderhastigheden (Figur 49) til det knivcylindertal, du fandt i trin 1.

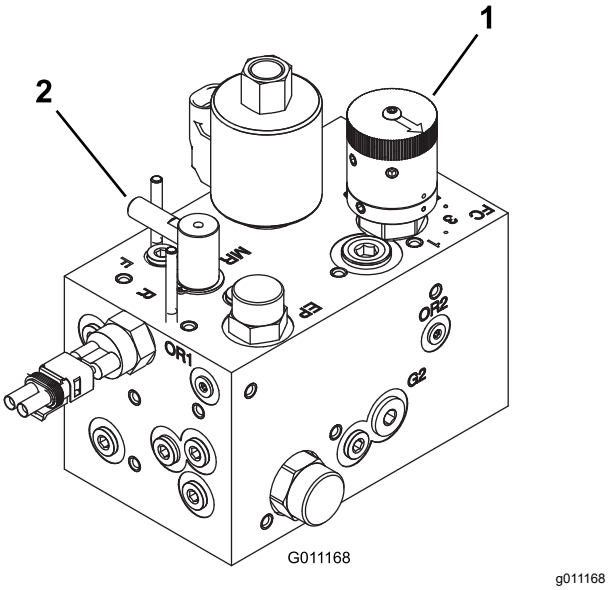

Figur 49

1. Hastighedsregulator til knivcylindre
2. Baglapningsregulering

4. Monter dækslet på styrearmen.
5. Brug maskinen i nogle dage, og undersøg derefter klippehøjden for at sikre klippekvaliteten. Grebet til regulering af knivcylinderhastigheden kan flyttes én position i forhold til det knivcylindertal, som fremgår af skemaet, for at kompensere for græssets tilstand, afklippet græshøjde og personlig præference.

Udluftning af brændstofsystemet

1. Parker maskinen på en plan flade, sænk klippeenhederne til jorden, aktiver parkeringsbremsen, sluk motoren, og fjern nøglen.
2. Sørg for, at brændstoftanken er mindst halvt fuld.
3. Åbn motorhjelmen, og løft den op.
4. Åbn udluftningsskruen på brændstofindsprøjtningspumpen (Figur 50).

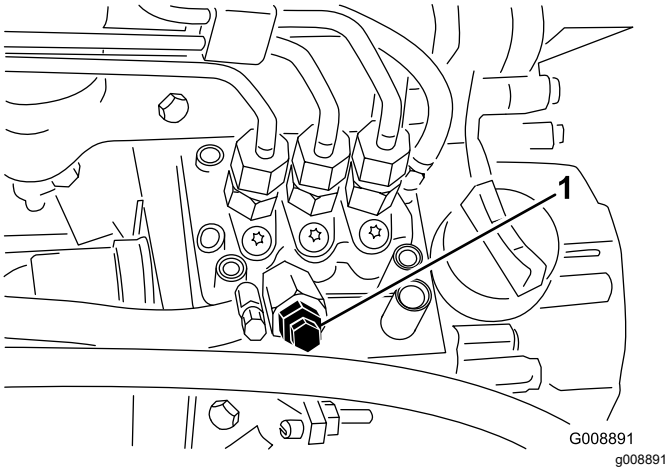

Figur 50

1. Udluftningsskrue på brændstofindsprøjtningspumpen

5. Drej tændingsnøglen til positionen ON (til).

   Den elektriske brændstofpumpe kører og tvinger luften ud omkring udluftningsskruen.

   Bemærk: Lad nøglen sidde i positionen ON (til), indtil en konstant strøm af brændstof strømmer ud omkring skruen.

6. Stram skruen, og drej tændingsnøglen til positionen OFF (fra).

Bemærk: Motoren bør starte, når du har fulgt proceduren ovenfor. Men hvis motoren alligevel ikke starter, kan der sidde luft tilbage mellem indsprøjtningspumpen og indsprøjtningsdyserne. Se Udluftning af indsprøjtningsdyserne (side 52).

Tip vedrørende betjening

Klippeteknikker

- Når du skal begynde at klippe, skal du indkoble klippeenhederne og derefter nærme dig klippeområdet langsomt. Når de forreste klippeenheder er over klippeområdet, skal du sænke dem.
- Find et træ eller en anden genstand i det fjerne, og kør lige hen imod det eller den, så du opnår den professionelle lige klippelinje og de striber, der er ønskværdige til visse formål.
- Så snart de forreste klippeenheder når kanten af klippeområdet, skal du løfte klippeenhederne og udføre en tåreformet vending, så du hurtigt er klar til næste omgang.
- For at klippe uden om sandbunkere, vandhuller eller forskellige konturer, kan du bruge sidespolen og flytte håndtaget til højre eller venstre afhængig af din plæneklipper. Du kan også flytte klippeenhederne for at variere dæksporingen.
- Klippeenhederne har en tendens til at kaste græs ud i maskinens for- eller bagende. Få maskinen til at kaste afklippet græs foran maskinen ved klipning af mindre mængder græs, da dette vil give et bedre udseende efter klipning. For at kaste det afklippede græs fremad skal du blot lukke bagafskærmningen på klippeenhederne.

⚠ FORSIGTIG

For at modvirke personskade eller beskadigelse af maskinen må klippeenhedernes afskærmninger hverken åbnes eller lukkes, når motoren kører.

Sluk for motoren, og vent, til alle bevægelige dele står stille, før du åbner eller lukker afskærmningerne på klippeenhederne.

- Ved klipning af større græsmængder skal afskærmningerne placeres lige under vandret. **Åbn ikke afskærmningerne for meget, da for store mængder græsafklip ellers kan ophobe sig på stellet, det bageste kølergitter og omkring motoren.**
- Klippeenhederne er også udstyret med balancevægte i den modsatte ende af, hvor motoren sidder, så du kan opnå en jævn klipning. Vægte kan sættes på eller tages af, hvis vægtfordelingen ikke passer til din græsplæne.

Efter betjening

Sikkerhed efter drift

Generelt om sikkerhed

- Parker maskinen på en plan overflade.
- Udkobl og sænk klippeenhederne.
- Aktiver parkeringsbremsen.
- Sluk motoren, og tag nøglen ud.
- Vent, til al bevægelse er standset.
- Lad maskinen køle af, inden du justerer, efterser, rengør eller stiller den til opbevaring.
- Fjern græs og andet affald fra klippeenhederne, drevene, lydpotterne, køleskærmene og motorrummet for at forhindre brand. Tør spildt olie eller brændstof op.
- Udkobl drevet til redskabet, når du bugserer eller ikke bruger maskinen.

- Vedligehold og rengør sikkerhedsselen/-erne efter behov.
- Opbevar ikke maskinen eller brændstofbeholderen, hvor der er åben ild, gnister eller vågeblus som f.eks på en vandvarmer eller på andre apparater.

Efter klipning

Vask maskinen, og smør den. Se Vask af maskinen (side 65) og Smøring af lejerne og bøsningerne (side 46).

Trækning af maskinen

I nødstilfælde kan maskinen bugseres over en kort afstand. Toro anbefaler dog ikke dette som standardprocedure.

Vigtigt: **Bugser ikke maskinen hurtigere end ved 3-4 km/t, da dette kan beskadige drivsystemet. Hvis maskinen skal flyttes over en betydelig afstand, skal den transporteres på en lastbil eller anhænger.**

1. Lås motorhjelmen op, og åbn den.
2. Drej håndtaget til omløbsventilen på pumpen i nærheden af den højre motorhjelmslås (Figur 51), og drej ventilen 90°.

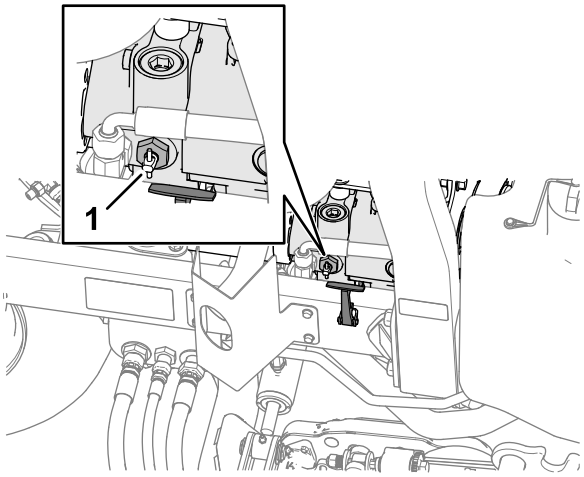

Figur 51

1. Omløbsventil

3. Luk og lås motorhjelmen.
4. Tilslut bugseringskøretøjet til maskinen ved forankringspunkterne. Se Identificering af bindepunkter (side 40).
5. Sæt dig i førersædet, og brug om nødvendigt parkeringsbremsen til at styre maskinen, mens den bugseres.

   Vigtigt: **Start ikke motoren, mens omløbsventilen er åben.**

6. Luk omløbsventilen ved at dreje den 90° (¼ omdrejning), før du starter motoren.

Identificering af bindepunkter

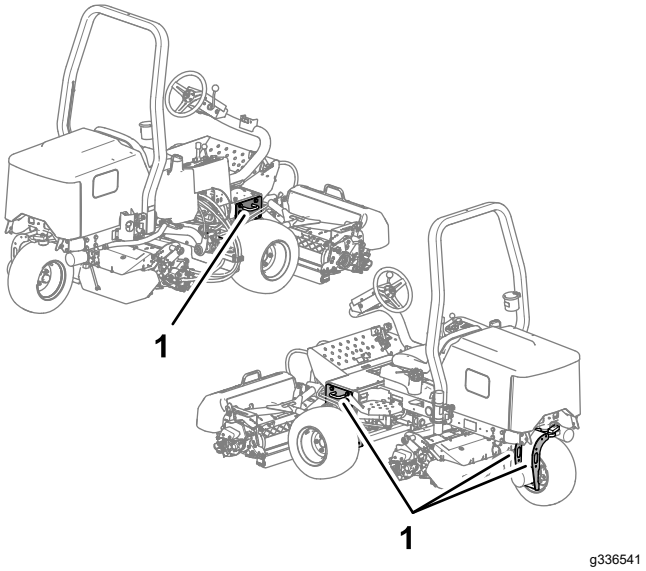

Figur 52

1. Bindepunkter

Bugsering af maskinen

- Brug ramper i fuld bredde, når maskinen læsses i en anhænger eller lastbil.
- Fastgør maskinen forsvarligt.

Vedligeholdelse

Bemærk: Maskinens venstre og højre side er som set fra den normale betjeningsposition.

Bemærk: Hent en gratis kopi af ledningsdiagrammet eller hydraulikskemaet ved at besøge www.Toro.com og søge efter din maskine via vejledningslinket på hjemmesiden.

Vigtigt: **Se ejerens motorvejledning og *betjeningsvejledningen* til klippeenheden for at få yderligere oplysninger om vedligeholdelsesprocedurer.**

Sikkerhed ved vedligeholdelse

- Før du forlader førersædet, skal du gøre følgende:
  - Parker maskinen på en plan overflade.
  - Udkobl og sænk klippeenhederne.
  - Aktiver parkeringsbremsen.
  - Sluk motoren, og tag nøglen ud.
  - Vent, til al bevægelse er standset.
  - Lad maskinen køle af, inden du justerer, efterser, rengør eller stiller den til opbevaring.
- Vent, til maskinens komponenter er kølet ned, før du udfører vedligeholdelse.
- Udfør så vidt muligt ikke vedligeholdelse, mens motoren kører. Hold afstand til bevægelige dele.
- Understøt maskinen med donkrafte, når du arbejder under maskinen.
- Tag forsigtigt trykket af komponenter, hvori der er oplagret energi.
- Hold alle dele af maskinen i god driftsmæssig stand og alle fastgørelsesdele tilspændt.
- Udskift alle slidte eller beskadigede mærkater.
- Brug kun originale Toro-reservedele for at sørge for en sikker, optimal ydeevne på maskinen. Reservedele, der er fremstillet af andre producenter, kan være farlige, og brug heraf kan gøre garantien ugyldig.

Skema over anbefalet vedligeholdelse

Vedligeholdelsesintervaller	Vedligeholdelsesprocedure
Efter den første time	• Tilspænd hjulmøtrikkerne.
Efter de første 10 timer	• Tilspænd hjulmøtrikkerne. • Kontroller alle remmes stand og tilspænding.
Efter de første 50 timer	• Udskift olien og oliefilteret.
Hver anvendelse eller dagligt	• Efterse sikkerhedsselen/-erne for slid, revner og anden skade. Udskift sikkerhedsselen/-erne, hvis en komponent ikke fungerer korrekt. • Kontroller sikkerhedslåsesystemet. • Kontrollér motoroliestanden. • Tøm vandudskilleren. • Kontrol af dæktrykket. • Kontroller kølevæskestanden. • Rengør køleren og oliekøleren. • Kontroller hydraulikrør og slanger. • Kontrollér hydraulikvæskestanden. • Kontroller kontakten mellem knivcylinderen og bundkniven.
For hver 25 timer	• Kontroller elektrolytstanden (hvis maskinen er taget ud af drift, skal denne kontrolleres en gang om måneden).
For hver 50 timer	• Smør alle lejer og bøsninger (smør alle lejer og bøsninger dagligt, når omgivelser er støvede og snavsede).
For hver 100 timer	• Kontroller alle remmes stand og tilspænding.
For hver 150 timer	• Udskift olien og oliefilteret.
For hver 200 timer	• Efterse luftfilteret (oftere i meget støvede eller snavsede omgivelser). • Tilspænd hjulmøtrikkerne. • Kontroller parkeringsbremsens justering.

Vedligeholdelsesintervaller	Vedligeholdelsesprocedure
For hver 400 timer	• Efterse brændstofslanger og -forbindelser. • Udskift brændstoffilterskålen.
For hver 500 timer	• Smør lejerne i bagakslen.
For hver 800 timer	• Hvis du ikke anvender den anbefalede hydraulikvæske, eller hvis du på noget tidspunkt har fyldt beholderen med en alternativ væske, skal du udskifte hydraulikvæsken. • Hvis du ikke anvender den anbefalede hydraulikvæske, eller hvis du på noget tidspunkt har fyldt beholderen med en alternativ væske, skal du udskifte hydraulikfilteret.
For hver 1000 timer	• Hvis du bruger den anbefalede hydraulikvæske, skal du udskifte hydraulikfilteret.
For hver 2000 timer	• Hvis du anvender den anbefalede hydraulikvæske, skal du udskifte hydraulikvæsken.
Hvert 2. år	• Tøm og rengør brændstoftanken. • Tøm og gennemskyl kølesystemet (indlever til en autoriseret Toro-forhandler, eller se servicevejledningen).

Kontrolliste for daglig vedligeholdelse

Kopier denne side til daglig brug.

Vedligeholdelsespunkter	I ugen:						
	Man.	Tirs.	Ons.	Tors.	Fre.	Lør.	Søn.
Kontroller sikkerhedslåsesystemets funktion.							
Kontroller bremsefunktionen.							
Kontroller brændstofstanden.							
Kontrollér motoroliestanden.							
Kontroller væskestanden i kølesystemet.							
Tøm vand-/brændstofudskilleren.							
Kontroller luftfilteret, støvhætten og udluftningsventilen.							
Kontroller, om der er usædvanlige motorlyde.[1]							
Kontroller køleren og filteret for snavs							
Kontroller for usædvanlige lyde under drift.							
Kontroller hydraulikoliestanden.							
Kontroller, om hydraulikslangerne er beskadigede.							
Kontroller for væskelækager.							
Kontroller brændstofstanden.							
Kontroller dæktrykket.							
Kontroller instrumenternes funktion.							
Kontroller justeringen af kontakten mellem knivcylinderen og bundkniven.							
Kontroller justeringen af klippehøjden.							
Smør alle smørenipler.[2]							
Reparer beskadiget maling.							
Vask maskinen.							

[1]Kontroller gløderørene og indsprøjtningsdyserne, hvis motoren er svær at starte, hvis der observeres for meget røg, eller hvis maskinen er svær at køre.

[2]Umiddelbart **efter hver** vask, uanset det angivne interval.

Bemærkninger om problemområder

Eftersyn foretaget af:		
Punkt	**Dato**	**Oplysninger**
1		
2		
3		
4		
5		

Tiltag forud for vedligeholdelse

Klargøring til vedligeholdelse

1. Parker maskinen på en plan overflade.
2. Sænk klippeenhederne.
3. Aktiver parkeringsbremsen.
4. Sluk motoren, og tag nøglen ud.
5. Vent, indtil alle bevægelige dele standser.

Afmontering af batteridækslet

Fjern de 2 greb, der fastgør batteridækslet til maskinen, og fjern dækslet (Figur 52).

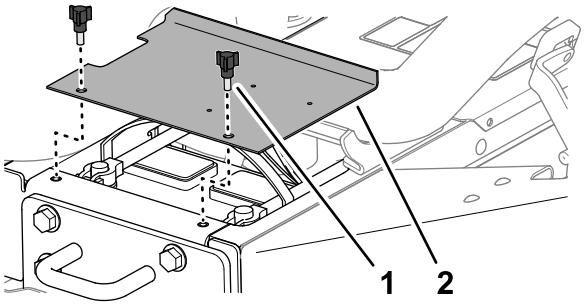

g336164

Figur 53

1. Greb
2. Batteridæksel

Åbning af motorhjelmen

1. Åbn låsene i venstre side og højre side af motorhjelmen (Figur 53).

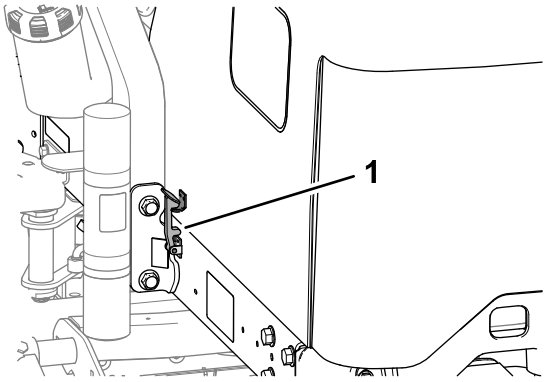

g336542

Figur 54

1. Motorhjelmslås

2. Drej motorhjelmen op og bagud (Figur 54).

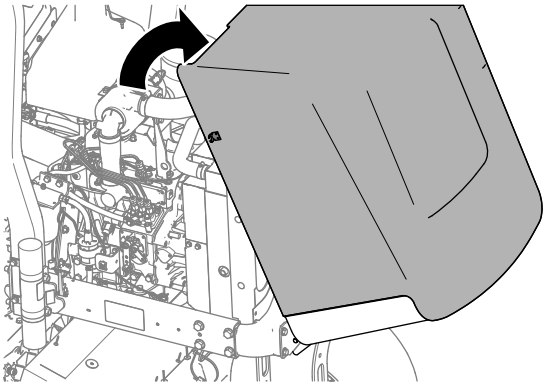

g336543

Figur 55

Smøring

Smøring af lejerne og bøsningerne

Eftersynsinterval: For hver 50 timer (smør alle lejer og bøsninger dagligt, når omgivelser er støvede og snavsede).

For hver 500 timer/Årlig (alt efter hvad der indtræffer først)

Fedtspecifikation: Nr. 2 litiumbaseret fedt

Maskinen har smørenipler, som jævnligt skal smøres. Støvede og snavsede arbejdsforhold kan medføre, at der trænger snavs ind i lejer og bøsninger, hvilket medfører hurtigere nedslidning. Smør smøreniplerne med det samme efter hver vask, uanset det anførte interval.

1. Gør maskinen klar til vedligeholdelse. Se Klargøring til vedligeholdelse (side 45).
2. Smøreniplernes steder og mængder er som følger:
   - Bageste klippeenheds drejetap (Figur 56)

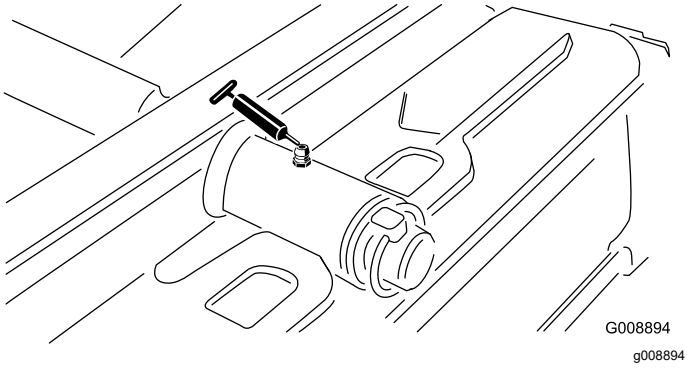

Figur 56

   - Forreste klippeenheds drejetap (Figur 57)

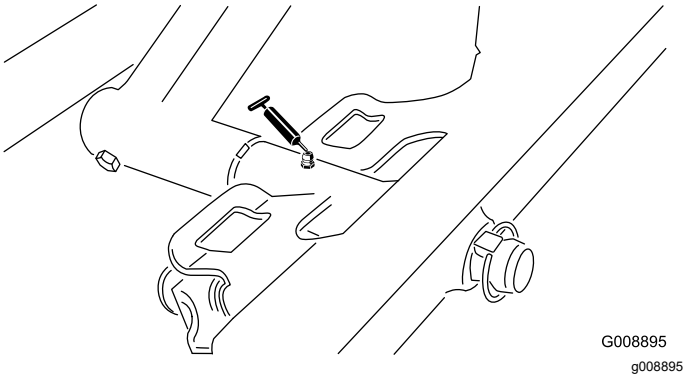

Figur 57

   - Sidespolecylinderender (2 fittings; kun model 03171 – Figur 58)

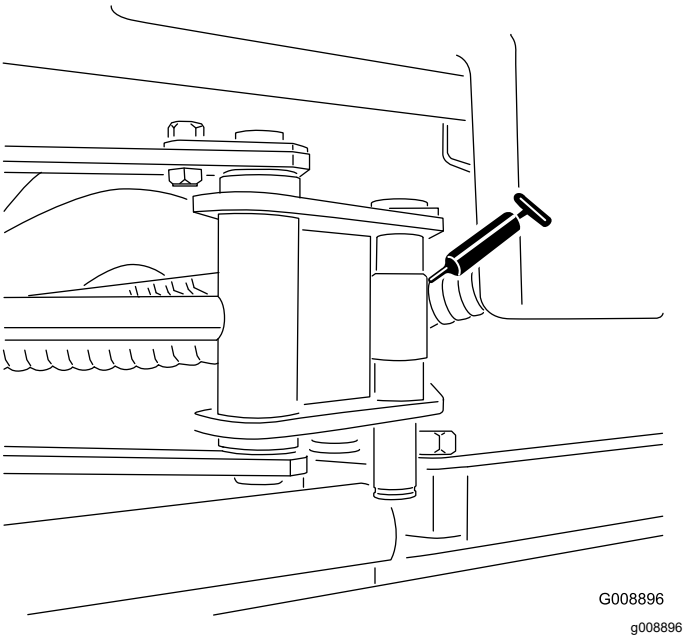

Figur 58

   - Styretap (Figur 59)

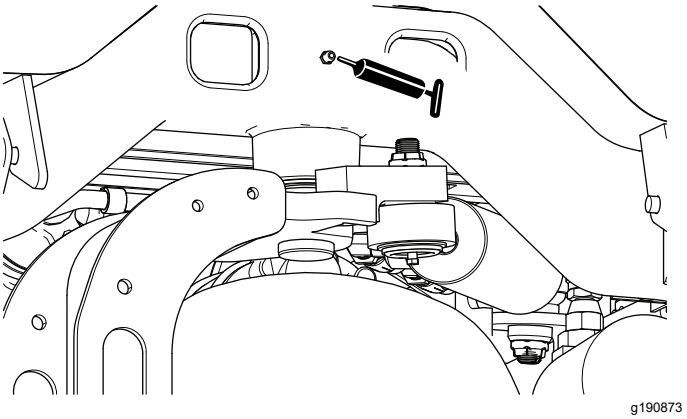

Figur 59

   - Bageste løftearms drejetap og løftecylinder (2 fittings – Figur 60)

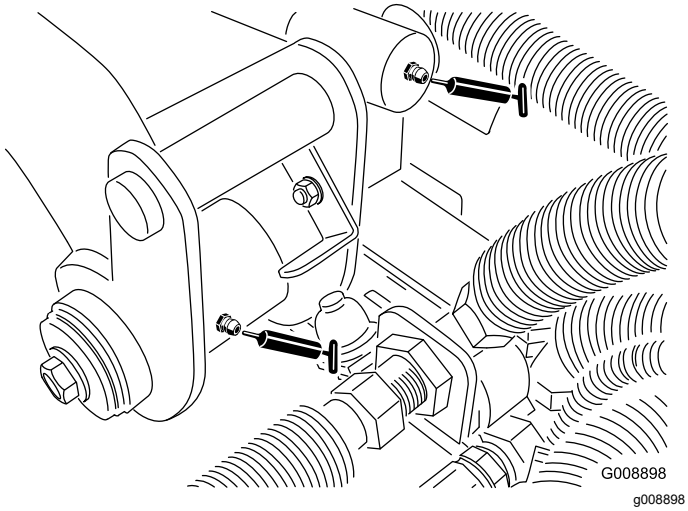

Figur 60

- Forreste venstre løftearms drejetap og løftecylinder (2 fittings – Figur 61)

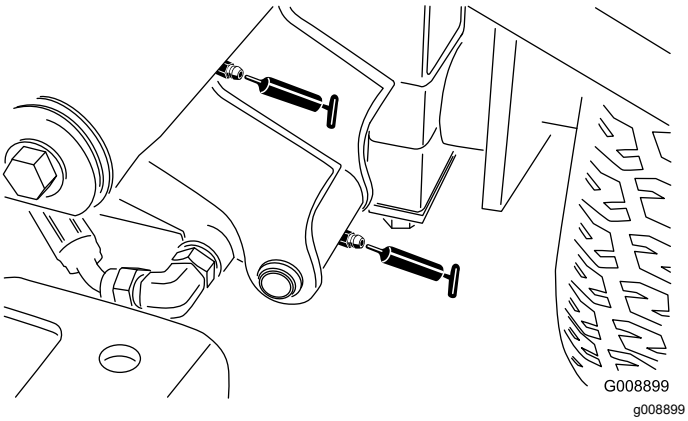

Figur 61

- Forreste højre løftearms drejetap og løftecylinder (2 fittings – Figur 62)

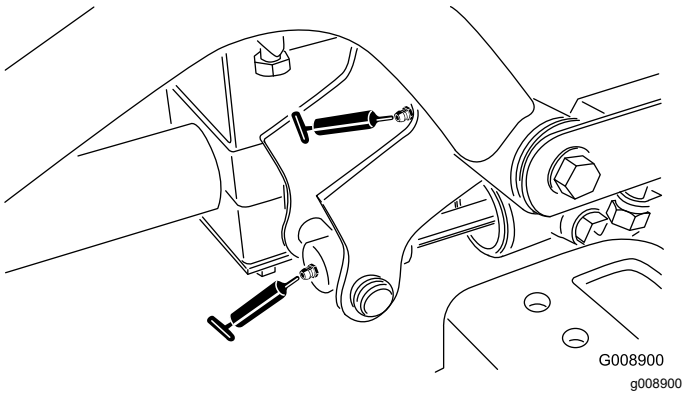

Figur 62

- Neutraljusteringsmekanismen (Figur 63)

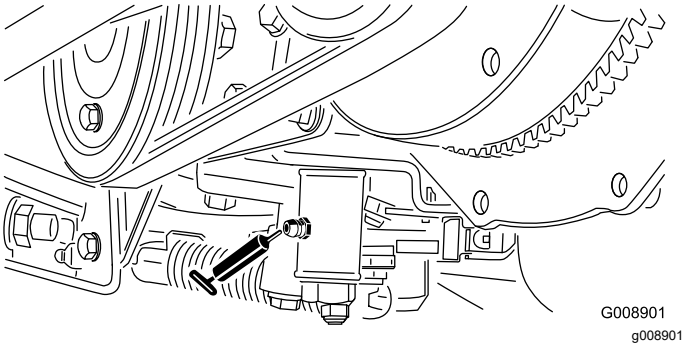

Figur 63

- Klippe/transportskyder (Figur 64)

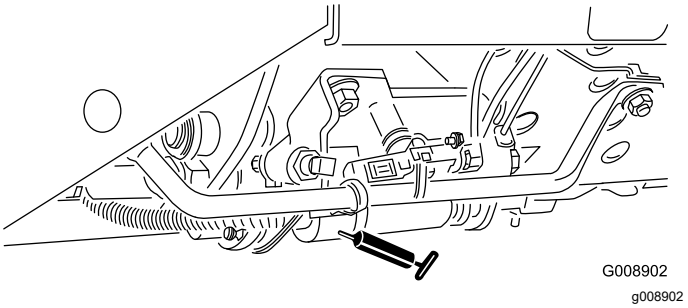

Figur 64

- Remspændingsdrejetap (Figur 65)

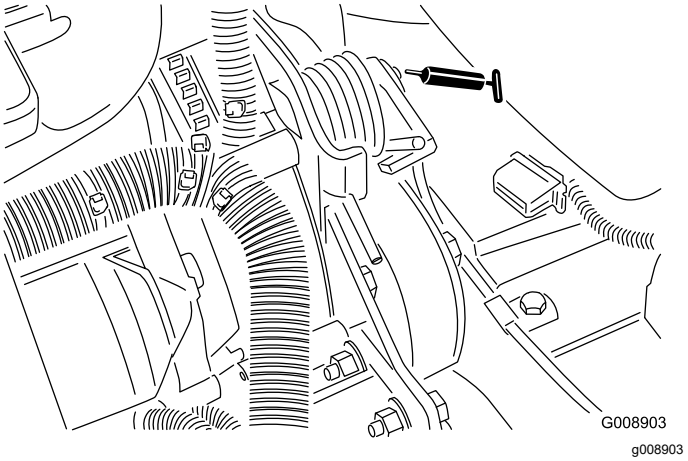

Figur 65

- Styretøjscylinder (Figur 66).

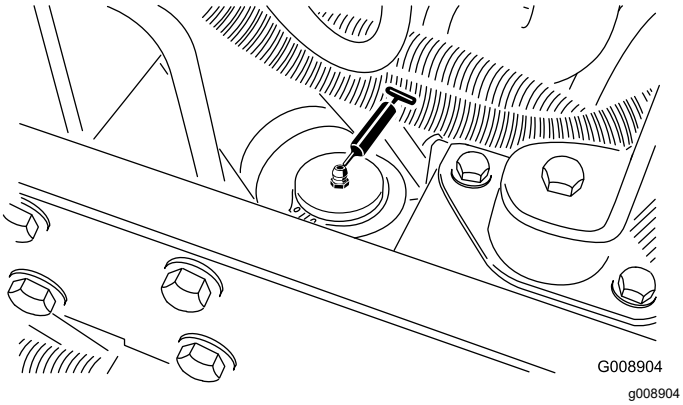

Figur 66

Bemærk: En ekstra smørefitting kan monteres i den anden ende af styretøjscylinderen. Fjern dækket, monter og smør niplen, fjern niplen, og sæt derefter proppen på (Figur 67).

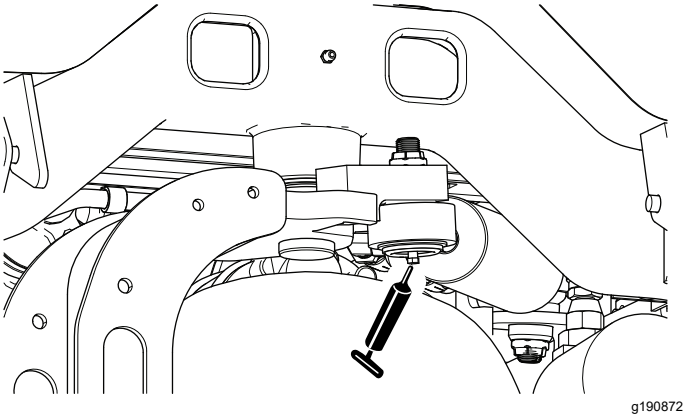

Figur 67

Kontrol af de forseglede lejer

Lejer bliver sjældent defekte som følge af materialefejl og fejl ved den håndværksmæssige udførelse. Den mest almindelige årsag til fejl er fugt og kontaminering, der har arbejdet sig forbi de beskyttende tætninger. Lejer, der smøres, skal vedligeholdes regelmæssigt for at fjerne skadeligt affald fra lejeområdet. **Forseglede lejer skal påfyldes et særligt smørefedt fra begyndelsen og have en robust integreret tætning, der kan holde kontaminanter og fugt ude af de rullende elementer.**

De forseglede lejer kræver ingen smøring eller vedligeholdelse på kort sigt. Dette minimerer rutinemæssig service og reducerer risikoen for beskadigelse af græsset som følge af kontaminering med smørefedt. Disse forseglede lejepakker har en god funktion og holdbarhed ved normal brug, men du bør foretage regelmæssigt eftersyn af lejernes tilstand og sikre, at tætningerne ikke har skader, for at undgå nedetid. Efterse lejerne hver sæson, og udskift dem, hvis de er beskadigede eller slidte. Lejer bør fungere gnidningsløst uden nogen ødelæggende karakteristika som for eksempel kraftig varme, støj, løshed eller tegn på rust.

Som følge af de driftsforhold, disse lejer udsættes for (dvs. sand, kemikalier, vand stød, osv.) betragtes de som normale sliddele. Lejer, der bliver defekte af andre årsager end materialefejl eller fejl i den håndværksmæssige udførelse, dækkes normalt ikke af garantien.

Bemærk: Lejernes levetid kan påvirkes negativt af uhensigtsmæssige vaskeprocedurer. Vask ikke maskinen, mens den stadig er varm, og undgå at sprøjte direkte på lejerne med højtryk eller store vandmængder.

Motorvedligeholdelse

Motorsikkerhed

- Sluk motoren, før du kontrollerer oliestanden eller hælder olie i krumtaphuset.
- Lav ikke om på regulatorindstillingerne, og kør ikke motoren med for høj hastighed.

Motoroliespecifikation

Brug motorolie af høj kvalitet med lavt askeindhold, der opfylder eller overstiger følgende specifikationer:

Servicekategori

ACEA – E6
API – CH-4 eller højere
JASO – DH-2

Foretrukken olieviskositet: SAE 15W-40 [-17 ºC (over -18 °C)]

Alternativ olieviskositet: SAE 10W-30 eller 5W-30 (alle temperaturer)

Toro Premium-motorolie med en viskositetsgrad på enten 15W-40 eller 10W-30 kan købes hos din autoriserede Toro-forhandler.

Kontrol af motoroliestanden

Eftersynsinterval: Hver anvendelse eller dagligt

Motoren sendes med olie i krumtaphuset, men oliestanden skal alligevel kontrolleres, før og efter motoren startes første gang.

Bemærk: Toro Premium-motorolie kan købes hos forhandleren med en viskositet på enten 15W-40 eller 10W-30. Reservedelsnumrene kan findes i reservedelskataloget.

Bemærk: Det bedste tidspunkt at kontrollere motorolien på er, når motoren er kold, og inden den startes første gang på en dag. Hvis motoren allerede har kørt, skal olien drænes tilbage i sumpen ca. 10 minutter før, der udføres kontrol. Hvis oliestanden er på eller under mærket ”Add” (påfyld) på målepinden, skal du tilsætte olie for at bringe oliestanden op på mærket ”Full” (fuld). **Fyld ikke for meget på.** Hvis oliestanden er mellem mærkerne "fuld" og "påfyld", skal der ikke fyldes olie på.

1. Gør maskinen klar til vedligeholdelse. Se Klargøring til vedligeholdelse (side 45).
2. Lås motorhjelmen op, og åbn den.
3. Fjern målepinden (Figur 68), og aftør den med en ren klud.

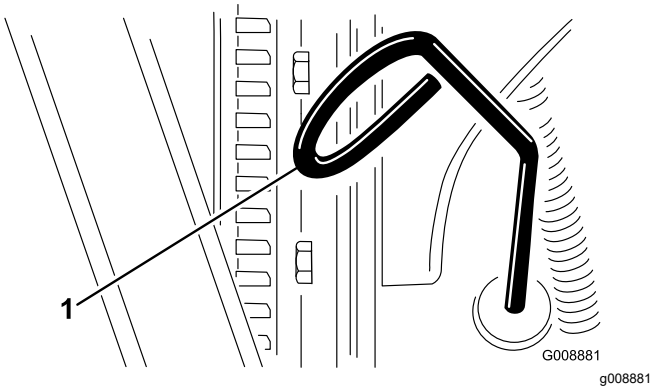

Figur 68

1. Målepind

4. Før oliemålepinden ned i dens rør, og sørg for, at den sidder helt i bund. Træk derefter målepinden ud og kontroller oliestanden.
5. Hvis oliestanden er lav, skal du fjerne oliepåfyldningsdækslet (Figur 69) og gradvist fylde små mængder olie på og ofte kontrollere oliestanden, indtil den når FULL-mærket på målepinden.

   Vigtigt: **Hold motoroliestanden mellem den øvre og nedre grænse på målepinden. Fyldes der for meget eller for lidt motorolie på, kan det medføre alvorlig beskadigelse af motoren.**

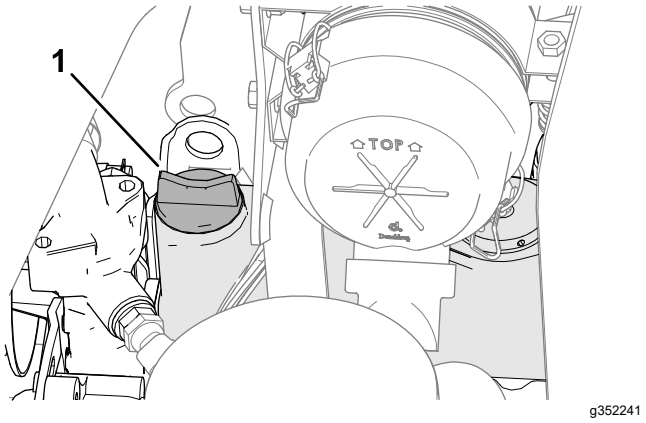

Figur 69

1. Oliepåfyldningsdæksel

6. Sæt oliepåfyldningsdækslet og målepinden på plads.
7. Luk og lås motorhjelmen.

Udskiftning af motorolie og filter

Eftersynsinterval: Efter de første 50 timer

For hver 150 timer

Krumtaphusets kapacitet: ca. 3,8 l med filteret

1. Gør maskinen klar til vedligeholdelse. Se Klargøring til vedligeholdelse (side 45).
2. Lås motorhjelmen op, åbn den, og vent, indtil motoren er kølet af.
3. Fjern en af aftapningspropperne (Figur 70) og lad olien løbe ned i dræningsbakken. Når olien holder op med at løbe, skal aftapningsproppen sættes på plads.

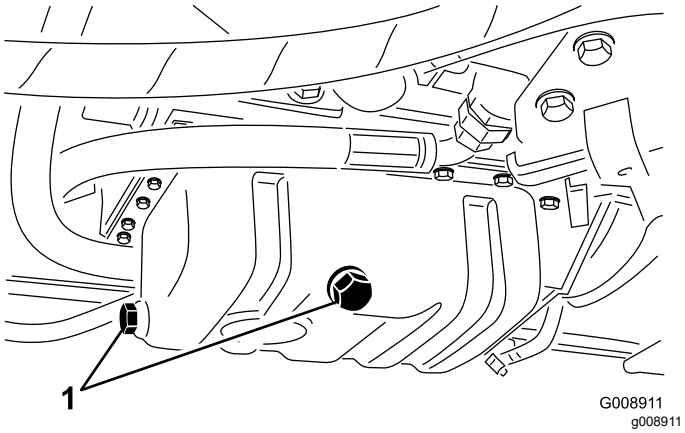

Figur 70

1. Aftapningsprop

4. Fjern oliefilteret (Figur 71).

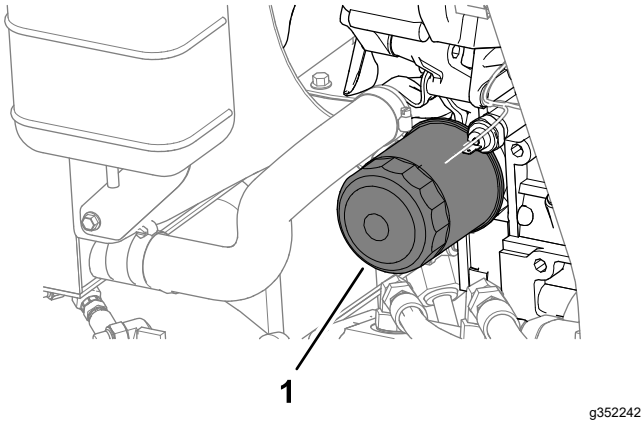

Figur 71

1. Oliefilter

5. Påfør et tyndt lag ren olie på den nye filterpakning, og monter oliefilteret.

   Bemærk: Stram ikke filteret for hårdt.

6. Fyld olie på krumtaphuset. Se Motoroliespecifikation (side 49) og Kontrol af motoroliestanden (side 49).
7. Luk og lås motorhjelmen.

Serviceeftersyn af luftfilteret

Eftersynsinterval: For hver 200 timer (oftere i meget støvede eller snavsede omgivelser).

Afmontering af luftfilteret

- Kontroller luftfilterets hovedelement for beskadigelser, som kan medføre en luftlækage. Udskift den, hvis den er beskadiget. Kontroller hele indsugningssystemet for lækager, beskadigelse eller løse slangeklemmer.
- Efterse luftfilteret iht. det anbefalede eftersynsinterval eller oftere, hvis motorens ydeevne forringes på grund af meget støvede eller snavsede forhold. Hvis du udskifter luftfilteret, før det er nødvendigt, øger du blot risikoen for, at der kommer snavs ind i motoren, når filteret afmonteres.
- Sørg for, at dækslet sidder korrekt og slutter tæt sammen med luftfilterelementet.

1. Gør maskinen klar til vedligeholdelse. Se Klargøring til vedligeholdelse (side 45).
2. Åbn motorhjelmen.
3. Åbn låsene, der fastgør luftfilterdækslet til luftfilterhuset (Figur 72).

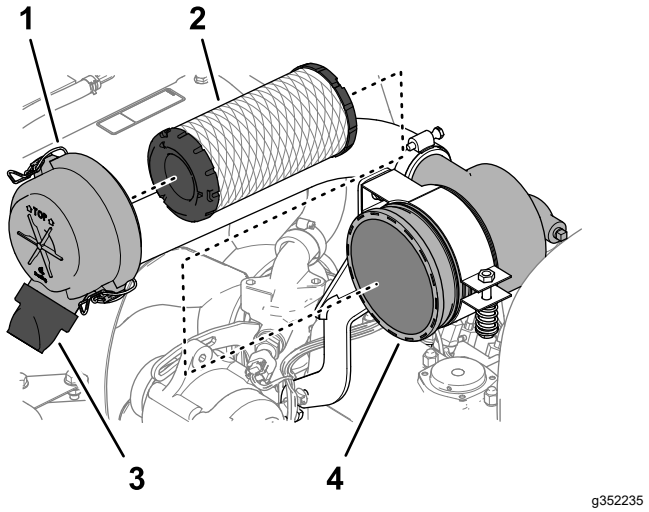

Figur 72

1. Luftfilterdæksel
2. Filterelement
3. Gummiudløbsventil (åbning til udblæsning af snavs)
4. Luftfilterhus

4. Fjern dækslet fra luftfilterhuset.

5. Før du afmonterer filteret, skal du ved hjælp af lavtryksluft (2,76 bar, ren og tør luft) fjerne større ansamlinger af snavs, der har ophobet sig mellem primærfilterets yderside og filterdåsen. Undgå at bruge trykluft med højt tryk, som evt. kan presse snavs gennem filteret og ind i indsugningsrøret. Denne rengøringsmetode forhindrer, at der kommer snavs ind i indsugningen, når primærfilteret afmonteres.
6. Fjern filterelementet (Figur 72).

   Bemærk: Filtermediet kan blive beskadiget under rengøringen.
7. Fjern gummiudløbsventilen (Figur 72) fra luftfilterdækslets åbning til udblæsning af snavs.
8. Rengør udblæsnings- og udløbsventilen, og monter udløbsventilen på åbningen.

Montering af luftfilteret

1. Efterse det nye filter for forsendelsesskader, og kontroller filterets forseglingsende og selve filteret.

   Vigtigt: **Benyt ikke et beskadiget filter.**
2. Isæt det nye filter ved at trykke på den udvendige kant af filterelementet og skubbe det på plads i filterskålen.

   Vigtigt: **Tryk ikke på den bløde del i midten af filteret.**
3. Monter dækslet således, at gummiudløbsventilen vender nedad – i en position mellem ca. klokken 5 og klokken 7 set fra enden.
4. Fastgør dækslet med de 2 låse.
5. Luk og lås motorhjelmen.

Vedligeholdelse af brændstofsystem

Eftersyn af brændstoftanken

Eftersynsinterval: Hvert 2. år—Tøm og rengør brændstoftanken.

Gør maskinen klar til vedligeholdelse. Se Klargøring til vedligeholdelse (side 45).

Tøm og rengør også tanken, hvis brændstofsystemet forurenes, eller hvis maskinen skal tages ud af drift i en længere periode. Brug rent brændstof til at skylle tanken med.

Eftersyn af brændstofslanger og -fittings

Eftersynsinterval: For hver 400 timer/Årlig (alt efter hvad der indtræffer først)

1. Gør maskinen klar til vedligeholdelse. Se Klargøring til vedligeholdelse (side 45).
2. Lås motorhjelmen op, og åbn den.
3. Efterse brændstofslangerne og -fittings for slitage, skader eller løse forbindelser.

   Bemærk: Reparer eller udskift alle beskadigede eller slidte brændstofslanger eller -fittings.
4. Luk og lås motorhjelmen.

Tømning af vandudskilleren

Eftersynsinterval: Hver anvendelse eller dagligt

1. Gør maskinen klar til vedligeholdelse. Se Klargøring til vedligeholdelse (side 45).
2. Lås motorhjelmen op, åbn den, og vent, indtil motoren er kølet af.
3. Anbring en ren beholder under brændstoffilteret.
4. Løsn aftapningsventilen i bunden af filterskålen (Figur 73).

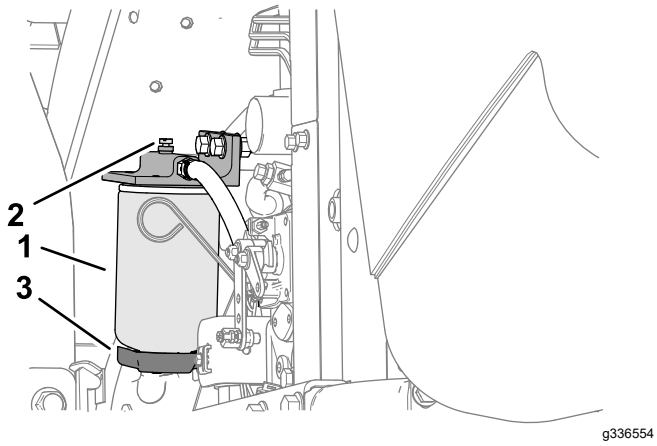

Figur 73

1. Vandudskiller/filterskål
2. Udluftningsprop
3. Aftapningsventil

5. Spænd ventilen efter aftapning.
6. Start motoren, kontroller for lækager, og sluk motoren.

   Bemærk: Reparer alle brændstoflækager.
7. Luk og lås motorhjelmen.

Udskiftning af brændstoffilterskålen

Eftersynsinterval: For hver 400 timer

1. Gør maskinen klar til vedligeholdelse. Se Klargøring til vedligeholdelse (side 45).
2. Lås motorhjelmen op, åbn den, og vent, indtil motoren er kølet af.
3. Rengør området, hvor filterskålen monteres (Figur 73).
4. Afmonter filterskålen, og rengør monteringsfladen.
5. Smør pakningen på filterskålen med ren olie.
6. Sæt filterskålen på med hånden, indtil pakningen berører monteringsfladen. Drej derefter endnu ½ omgang.
7. Start motoren, kontroller for lækager, og sluk motoren.

   Bemærk: Reparer alle brændstoflækager.
8. Luk og lås motorhjelmen.

Udluftning af indsprøjtningsdyserne

Bemærk: Denne procedure bør kun anvendes, hvis brændstofsystemet er blevet helt tømt for luft via normale spædningsprocedurer, og motoren ikke vil starte. Se Udluftning af brændstofsystemet (side 38).

1. Når det er muligt, skal du udføre hvert trin i Klargøring til vedligeholdelse (side 45).
2. Lås motorhjelmen op, åbn den, og vent på, at motoren køler af, hvis den er varm.
3. Løsn brændstofslangens rørmøtrik til brændstofindsprøjtningsdysen nr. 1.

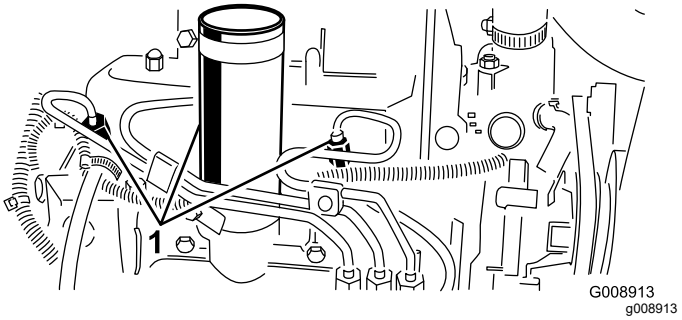

Figur 74

1. Brændstofindsprøjtningsdyser

4. Sæt gashåndtaget i positionen HURTIG.
5. Drej nøglen i tændingen til positionen START, og hold øje med brændstoftilstrømningen rundt om forbindelsesdelen. Drej nøglen til positionen OFF (fra), når der er en kontinuerlig gennemstrømning.

   Vigtigt: **Aktiver ikke starteren længere end 15 sekunder for at forhindre overophedning af startermotoren. Efter 10 sekunders vedvarende tørning skal du vente i 60 sekunder, før startermotoren aktiveres igen.**
6. Stram rørmøtrikken forsvarligt.
7. Rengør motoren for brændstof.
8. Gentag trinene 3 til 7 på de øvrige brændstofindsprøjtningsdyser.
9. Start motoren, kontroller for lækager, og sluk motoren.

   Bemærk: Reparer alle brændstoflækager.
10. Luk og lås motorhjelmen.

Vedligeholdelse af elektrisk system

Elektrisk system – Sikkerhed

- Frakobl batteriet, før maskinen repareres. Frakobl minuspolen først og pluspolen sidst. Tilslut pluspolen først og minuspolen sidst.
- Oplad batterier på et åbent sted med god ventilation, væk fra gnister og åben ild. Træk stikket til opladeren ud af stikkontakten, før du slutter den til eller kobler den fra batteriet. Brug beskyttelsesdragt og isoleret værktøj.

Serviceeftersyn af batteriet

Eftersynsinterval: For hver 25 timer—Kontroller elektrolytstanden (hvis maskinen er taget ud af drift, skal denne kontrolleres en gang om måneden).

⚠ FARE

Batterielektrolyt indeholder svovlsyre, der er dødbringende, hvis det indtages, og som forårsager alvorlige forbrændinger.

- **Drik ikke elektrolyt, og undgå kontakt med din hud, øjne og tøj. Bær beskyttelsesbriller og gummihandsker.**
- **Fyld batteriet op på et sted, hvor der altid er rent vand i nærheden til at skylle huden med.**

⚠ ADVARSEL

Forkert batterikabelføring kan danne gnister og beskadige maskinen og kablerne. Gnister kan få batterigasserne til at eksplodere og medføre personskade.

- **Frakobl altid batteriets (sorte) minuskabel, før du frakobler det røde pluskabel.**
- **Tilslut altid batteriets røde pluskabel, før du tilslutter det sorte minuskabel.**

1. Gør maskinen klar til vedligeholdelse. Se Klargøring til vedligeholdelse (side 45).
2. Afmonter batteridækslet. Se Afmontering af batteridækslet (side 45).
3. Fjern påfyldningsdækslerne på batteriet.
4. Oprethold batterielektrolytstanden i battericellerne med destilleret eller demineraliseret vand.

   Bemærk: Fyld ikke cellerne op til over bunden af splitringen i hver celle.
5. Sæt påfyldningsdækslerne på med udluftningshullerne bagud (mod brændstoftanken).
6. Rengør oversiden af batteriet ved at vaske det periodisk med en børste dyppet i ammoniak eller en opløsning af tvekulsurt natron. Skyl overfladen med vand efter rengøring.

   Vigtigt: **Fjern ikke påfyldningsdækslerne under rengøring.**
7. Kontroller batterikablets klemmer og batteripolerne for korrosion. Hvis der opstår korrosion, skal følgende udføres:
   A. Frakobl batteriets minuskabel (–).
   B. Frakobl batteriets pluskabel (+).
   C. Rengør klemmerne og polerne separat.
   D. Tilslut batteriets pluskabel (+).
   E. Tilslut batteriets minuskabel (–).
   F. Smør batterikablets klemmer og batteripolerne med batteripolbeskytteren.
8. Kontrollér, at batterikablets klemmer sidder godt fast på batteripolerne.
9. Sæt batteridækslet på.

Bemærk: Opbevar maskinen et sted, hvor temperaturen er lavere fremfor varmere for at forhindre, at batteriet aflades hurtigt.

Serviceeftersyn af sikringerne

1. Løft dækslet af styrearmen (Figur 75).

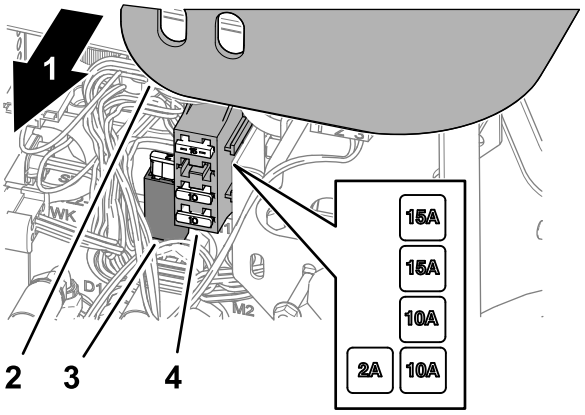

Figur 75

1. Højre side af maskinen
2. Styrearmens dæksel
3. Sikringsholder
4. Sikringsblok

2. Find den åbne sikring i sikringsholderen eller sikringsblokken (Figur 75).

3. Udskift sikringen med samme type og amperesikring.
4. Monter dækslet på styrearmen (Figur 75).

Vedligeholdelse af drivsystem

Kontrol af dæktrykket

Eftersynsinterval: Hver anvendelse eller dagligt

⚠ FARE

Lavt dæktryk forringer maskinens stabilitet på bakkeskråninger. Dette kan forårsage væltning, der kan medføre personskade eller død.

Pump ikke for lidt luft i dækkene.

Bemærk: Oprethold det anbefalede tryk i alle dæk for at sikre en klipning af god kvalitet og korrekt maskinydeevne.

1. Mål lufttrykket i hvert dæk. Det korrekte lufttryk i dækkene er 0,97-1,10 bar.
2. Tilføj eller fjern om nødvendigt luft fra dækkene, indtil trykket måler 0,97-1,10 bar.

Tilspænding af hjulmøtrikkerne

Eftersynsinterval: Efter den første time
Efter de første 10 timer
For hver 200 timer

Tilspænd hjulmøtrikkerne i et krydsmønster med et moment på 61 til 88 Nm.

⚠ ADVARSEL

Hvis du ikke opretholder det rette tilspændingsmoment på hjulmøtrikkerne, kan det medføre personskade.

Sørg for, at hjulmøtrikkerne er tilspændte til et moment på 61-88 N·m.

Justering af traktionsdrevet til neutral

Hvis maskinen bevæger sig, når traktionspedalen er i positionen NEUTRAL, skal traktionsknasten justeres.

1. Parker maskinen på en plan flade, sænk klippeenhederne, aktiver parkeringsbremsen, sluk for motoren, og tag nøglen ud af tændingskontakten.
2. Hæv et forhjul og et baghjul op fra gulvet, og anbring støtteblokke under chassisrammen.

⚠ ADVARSEL

Hvis maskinen ikke er understøttet tilstrækkeligt, kan den falde ned ved et uheld og medføre personskade på nogen under maskinen.

Hæv et forhjul *og* baghjulet fra jorden, da maskinen ellers vil bevæge sig under justeringen.

3. Løsn låsemøtrikken på traktionsjusteringsknasten (Figur 76).

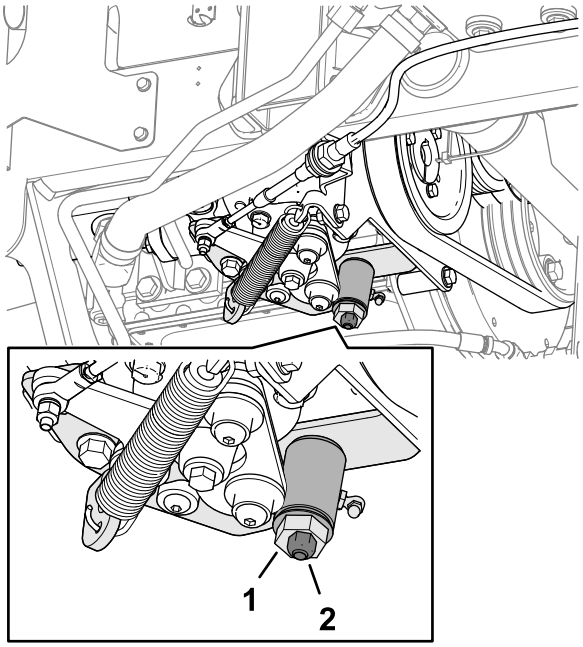

g352331

Figur 76

1. Traktionsjusteringsknast 2. Låsemøtrik

⚠ ADVARSEL

Motoren skal køre, så du kan udføre den endelige justering af traktionsjusteringsknasten. Berøring af varme eller bevægelige dele kan medføre personskader.

Hold hænder, fødder, ansigt og andre kropsdele væk fra lydpotten, andre varme motordele og roterende dele.

4. Start motoren, og drej den sekskantede traktionsjusteringsknast i begge retninger for at finde frem til neutralområdets midterposition.
5. Stram låsemøtrikken, der fastgør justeringen.
6. Sluk derefter motoren.
7. Fjern støtteblokkene, og sænk maskinen ned på værkstedsgulvet. Prøvekør maskinen for at sikre, at den ikke bevæger sig, når traktionspedalen er i neutral.

Vedligeholdelse af kølesystem

Kølesystem – Sikkerhed

- Indtagelse af motorkølevæske kan forårsage forgiftning. Opbevares utilgængeligt for børn og kæledyr.
- Udslip af varm kølevæske under tryk eller berøring af den varme køler og de omgivende dele kan forårsage alvorlige forbrændinger.
  - Lad altid motoren køle af i mindst 15 minutter, før kølerdækslet tages af.
  - Brug en klud, når kølerdækslet åbnes, og åbn det langsomt, så damp kan slippe ud.

Kølevæskespecifikation

Kølevæskebeholderen fyldes på fabrikken med en 50/50-opløsning bestående af vand og ethylenglykolbaseret kølevæske med forlænget levetid. Kontroller kølevæskestanden, før motoren startes første gang, og derefter dagligt. Se Kontrol af kølevæskestanden (side 56).

Følgende kølevæsker, der fås i almindelig handel, eller tilsvarende, der er producentspecifik, opfylder specifikationen for kølevæsker med lang levetid:

Kølevæskeprodukter med forlænget levetid

Ford (Motorcraft™)	WSS-M97B44-D
FCA – Chrysler (Mopar™)	MS-12106
General Motors (AC Delco™)	GM6277M (Dex-Cool™)
	GMW 3420
Volkswagen	G12
	G12+
	G12++
Kølevæsker, der opfylder de tekniske standarder ASTM D3306 eller D4985 eller SAE J1034, J814 eller 1941.	
Vigtigt: **Brug ikke kølevæskens farve alene til at identificere forskellen mellem konventionel IAT-kølevæske og OAT-kølevæske med forlænget levetid.** **Kølevæskeproducenter kan tilsætte en af følgende farver til OAT-kølevæske med forlænget levetid: rød, lyserød, orange, gul, blå, grønblå, violet og grøn.**	

Kølevæsketyper

Kølevæsketyper (cont'd.)

Type af ethylenglykolkølevæske	Type af korrosionsbeskytter	Eftersynsinterval
Frostvæske med forlænget levetid	Organisk syreteknologi (OAT – Organic Acid Technology)	5 år
Konventionel frostvæske (grøn)	Teknologi med uorganisk syre (IAT – Inorganic Acid Technology)	2 år

Bemærk: Når du fylder kølevæske på maskinen, beskadiger du ikke kølesystemet ved at blande konventionel IAT-frostvæske med OAT-frostvæske med forlænget levetid. Men blanding af frostvæsketyper forringer OAT-formuleringens egenskab for forlænget levetid/lang levetid.

Vigtigt: **Eftersynsintervallet for en kølevæskeblanding bestående af konventionel (IAT) og forlænget levetid (OAT) – uanset blandingsforholdet – er lige så længe som kølevæsken med det korteste eftersynsinterval: 2 år.**

Kontrol af kølevæskestanden

Eftersynsinterval: Hver anvendelse eller dagligt

Kølesystemets kapacitet: ca. 5,7 liter.

⚠ FORSIGTIG

Hvis motoren har kørt, kan varm kølevæske under tryk slippe ud og forårsage forbrændinger.

- **Tag ikke kølerdækslet af, når motoren kører.**
- **Brug en klud, når kølerdækslet åbnes, og åbn det langsomt, så damp kan slippe ud.**

1. Gør maskinen klar til vedligeholdelse. Se Klargøring til vedligeholdelse (side 45).
2. Lås motorhjelmen op, og åbn den.
3. Kontroller kølevæskestanden i ekspansionsbeholderen (Figur 77).

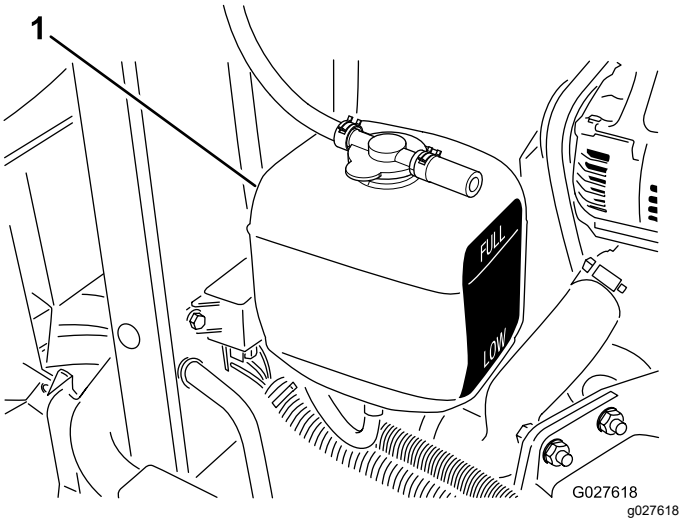

Figur 77

1. Ekspansionsbeholder

Bemærk: Med en kold motor skal kølervæskestanden være ca. midt imellem mærkerne på siden af beholderen.

4. Hvis kølevæskestanden er lav, skal du fjerne dækslet til ekspansionsbeholderen, hælde den angivne kølevæske i beholderen, indtil kølevæskestanden er midtvejs mellem mærkerne på siden af beholderen, og derefter sætte dækslet på beholderen igen.

   Vigtigt: **Fyld ikke for meget væske på ekspansionsbeholderen.**

5. Luk og lås motorhjelmen.

Rengøring af motorkølesystemet

Eftersynsinterval: Hver anvendelse eller dagligt

Fjern snavs fra oliekøleren og køleren dagligt. Rengør dem oftere under snavsede forhold.

1. Gør maskinen klar til vedligeholdelse. Se Klargøring til vedligeholdelse (side 45).
2. Løft motorhjelmen.
3. Rengør motorområdet grundigt for alt snavs.
4. Fjern den nederste kølerafskærmning (Figur 78).

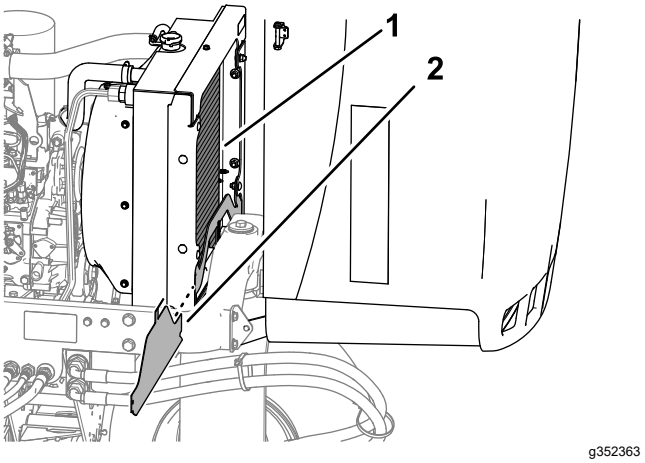

Figur 78

1. Køler
2. Nederste kølerafskærmning

5. Rengør begge sider af køleområdet grundigt med vand eller trykluft (Figur 78).
6. Montering af den nederste kølerafskærmning.
7. Luk og lås hjelmen.

Vedligeholdelse af bremser

Justering af parkerings-bremsen

Eftersynsinterval: For hver 200 timer—Kontroller parkeringsbremsens justering.

1. Gør maskinen klar til vedligeholdelse. Se Klargøring til vedligeholdelse (side 45).
2. Løsn sætskruen, der fastgør skruen til parkeringsbremsehåndtaget (Figur 79).

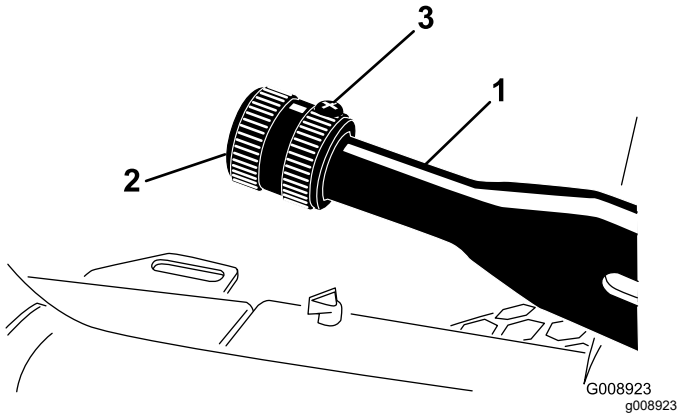

Figur 79

1. Parkeringsbremsehåndtag
2. Skrue
3. Sætskrue

3. Drej skruen, indtil der kræves en kraft på 133 til 178 N for at aktivere håndtaget.
4. Stram sætskruen.

Vedligeholdelse af remme

Eftersyn af motorremmene

Eftersynsinterval: Efter de første 10 timer—Kontroller alle remmes stand og tilspænding.

For hver 100 timer—Kontroller alle remmes stand og tilspænding.

Tilspænding af generator/ventila-torremmen

1. Gør maskinen klar til vedligeholdelse. Se Klargøring til vedligeholdelse (side 45).
2. Lås motorhjelmen op, og åbn den.
3. Kontroller tilspændingen af remmen ved at trykke på remmen midt mellem remskiverne på generatoren og krumtapakslen.

   Bemærk: Med en belastning på 98 N skal remmen afbøje 11 mm.

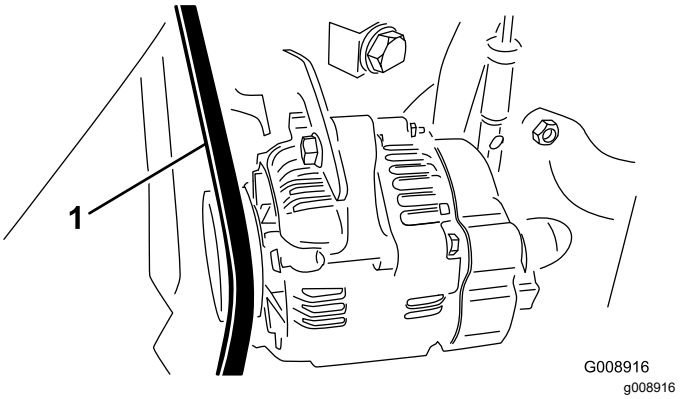

Figur 80

1. Generator/ventilatorrem

4. Hvis afbøjningen er forkert, skal du udføre følgende procedure for at stramme remmen:
   A. Løsn den bolt, der fastgør afstiveren til motoren, og den bolt, der fastgør generatoren til afstiveren.
   B. Indfør en løftestang mellem generatoren og motoren, og lirk generatoren udad.
   C. Når den korrekte remspænding er opnået, skal du stramme generator- og afstiverboltene for at sikre justeringen.
5. Luk og lås motorhjelmen.

Udskiftning af hydrostatdrivremmen

1. Indsæt en topnøgle eller et lille rørstykke i enden af remmens tilspændingsfjeder.

⚠ ADVARSEL

Når du udskifter hydrostatdrivremmen, skal du løsne spændingen på fjederen, der er under tung belastning. Hvis spændingen på fjederen løsnes forkert, kan det medføre alvorlig personskade.

Vær forsigtig, når du løsner spændingen på fjederen.

2. Skub enden af remmens tilspændingsfjeder ned og ud af hakket i pumpemonteringsbeslagets tap, og flyt enden af fjederen fremad (Figur 81).

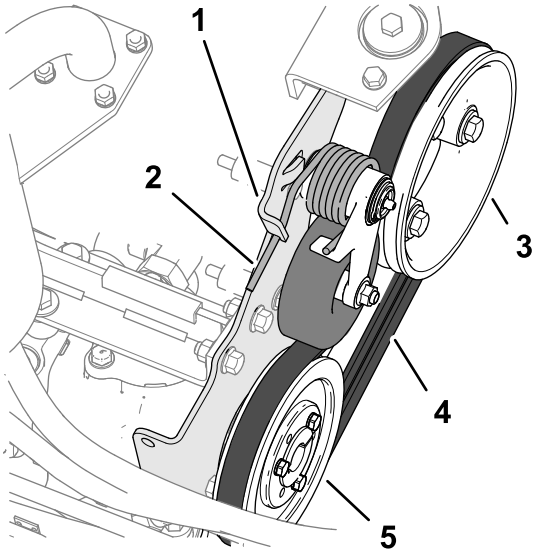

g350053

Figur 81

1. Pumpemonteringsbeslagets tap
2. Remmens tilspændingsfjeder
3. Motorremskive
4. Drivrem
5. Hydrostatremskive

3. Udskift remmen.
4. Skub enden af remmens tilspændingsfjeder ned og indad, og juster den ind i hakket i pumpemonteringsbeslagets tap.

Vedligeholdelse af betjeningsanordningssystem

Justering af kørehastigheden ved klipning

1. Gør maskinen klar til vedligeholdelse. Se Klargøring til vedligeholdelse (side 45).
2. Løsn kontramøtrikken til hastighedsstopskruen.
3. Juster hastighedsstopskruen som følger:

   Bemærk: Klippehastigheden er fabriksindstillet til 9,7 km/t.

   - Sænk klippehastigheden ved at dreje hastighedsstopskruen (Figur 82) med uret.
   - Øg klippehastigheden ved at dreje hastighedsstopskruen mod uret.

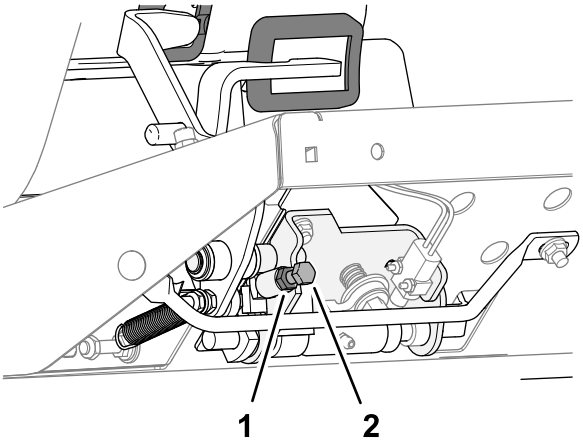

g336062

Figur 82

4. Hold på stopskruen, og tilspænd kontramøtrikken.
5. Prøvekør maskinen for at bekræfte justeringen af den maksimale klippehastighed.

Justering af gashåndtaget

1. Gør maskinen klar til vedligeholdelse. Se Klargøring til vedligeholdelse (side 45).
2. Lås motorhjelmen op, og åbn den.
3. Anbring gasregulatoren, så den vender bagud og stopper mod kontrolpanelsprækken.
4. Løsn gaskabelforbindelsesdelen på indsprøjtningspumpens løftearm (Figur 83).

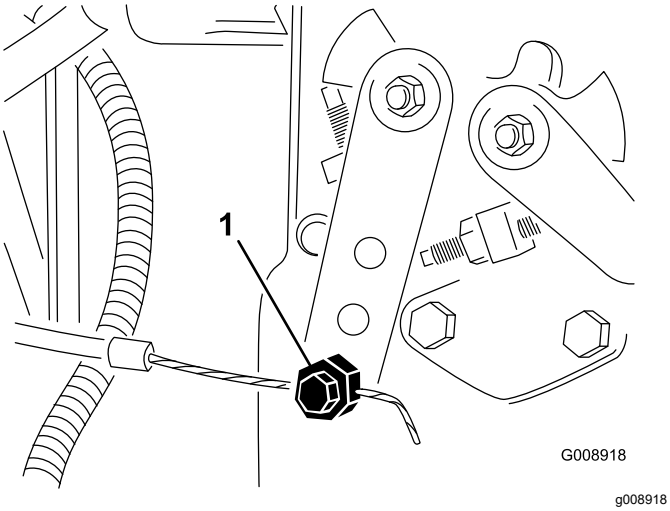

Figur 83

1. Indsprøjtningspumpens vippearm

5. Hold indsprøjtningspumpens løftearm mod det lave tomgangsstop, og spænd kabelforbindelsesdelen.
6. Løsn skruerne, der fastgør gashåndtaget til kontrolpanelet.
7. Skub gashåndtaget hele vejen fremad.
8. Skyd stoppladen hen mod gashåndtaget, indtil den berører gashåndtaget, og spænd skruerne, der fastgør gashåndtaget til kontrolpanelet.
9. Hvis gashåndtaget ikke forbliver på plads under driften, tilspændes låsemøtrikken, der anvendes til at indstille friktionsanordningen på gashåndtaget, til 5-6 N·m.

   Bemærk: Det bør ikke være nødvendigt at bruge en kraft, der er større end 89 N for at betjene gashåndtaget.
10. Luk og lås motorhjelmen.

Vedligeholdelse af hydrauliksystem

Hydrauliksystem – Sikkerhed

- Søg straks lægehjælp, hvis der sprøjtes væske ind under huden. Væske sprøjtet ind under huden skal fjernes kirurgisk inden for nogle få timer af en læge.
- Sørg for, at alle slanger og rør til hydraulikvæske er i god stand, og at alle hydrauliske forbindelser og fittings slutter tæt, før der sættes tryk på det hydrauliske system.
- Hold din krop og hænder væk fra splithulslækager eller dyser, der sprøjter højtrykshydraulikvæske ud.
- Brug pap eller papir til at finde eventuelle hydrauliklækager.
- Tag hele trykket af det hydrauliske system, før der udføres arbejde på det.

Kontrol af hydraulikrør og -slanger

Eftersynsinterval: Hver anvendelse eller dagligt

Eftersyn for lækager på hydraulikrør og -slanger, bøjede rør, løse monteringsholdere, slid, løse fittings, nedbrydning på grund af vejrlig eller kemiske påvirkninger. Foretag alle nødvendige udbedringer før drift.

Hydraulikvæskespecifikationer

Beholderen fyldes på fabrikken med hydraulikvæske af høj kvalitet. Kontroller hydraulikvæskestanden, før du starter motoren første gang, og derefter dagligt. Se Kontrol af hydraulikvæsken (side 61).

Anbefalet hydraulikvæske: Toro PX Extended Life-hydraulikvæske. Fås i spande med 19 l eller tromler med 208 l.

Bemærk: En maskine, der bruger den anbefalede udskiftningsvæske, kræver færre væske- og filterskift.

Alternative hydraulikvæsker: Hvis Toro PX Extended Life Hydraulic Fluid ikke kan fås, kan du anvende andre konventionelle, mineraloliebaserede hydraulikvæsker, hvis specifikationer overholder alle følgende angivne materialeegenskaber samt industristandarderne. Brug ikke syntetisk væske.

Spørg din smøremiddelforhandler til råds for at finde frem til et tilfredsstillende produkt.

Bemærk: Toro påtager sig intet ansvar for skader forårsaget af forkerte erstatningsprodukter. Brug derfor kun produkter fra producenter med et godt omdømme, som står bag deres anbefaling.

Slidhæmmende hydraulikvæske med højt viskositetsindeks/lavt flydepunkt, ISO VG 46

Materialeegenskaber:	
Viskositet, ASTM D445	cSt ved 40 °C: 44 til 48
Viskositetsindeks ASTM D2270	140 eller højere
Flydepunkt, ASTM D97	-37 °C til -45 °C
Branchespecifikationer:	Eaton Vickers 694 (I-286-S, M-2950-S/35VQ25 eller M-2952-S)

Bemærk: Mange hydraulikvæsker er næsten farveløse, hvilket kan gøre det svært at få øje på lækager. Der fås et rødt tilsætningsstof til hydraulikvæsken i flasker med 20 ml. En flaske er nok til 15 til 22 l hydraulikvæske. Bestil delnr. 44-2500 fra en autoriseret Toro-forhandler.

Vigtigt: **Toro Premium Synthetic Biodegradable Hydraulic Fluid er den eneste syntetiske bionedbrydelige væske godkendt af Toro. Væsken er kompatibel med elastomerne anvendt i Toro-hydrauliksystemer og egnet til en lang række temperaturforhold. Denne væske er kompatibel med traditionelle mineralolier, men forudsætningen for maksimal bionedbrydelighed og ydeevne er, at hydrauliksystemet tømmes grundigt for traditionel væske. Olien fås i beholdere med 19 l eller tromler med 208 l fra din autoriserede Toro-forhandler.**

Kontrol af hydraulikvæsken

Eftersynsinterval: Hver anvendelse eller dagligt—Kontrollér hydraulikvæskestanden.

Beholderen fyldes på fabrikken med hydraulikvæske af høj kvalitet. Det bedste tidspunkt at kontrollere hydraulikolien på er, når væsken er kold. Maskinen skal være i transportkonfigurationen.

1. Gør maskinen klar til vedligeholdelse. Se Klargøring til vedligeholdelse (side 45).
2. Rengør området omkring påfyldningsstudsen og hydraulikvæsketankens dæksel (Figur 84) og fjern dækslet.

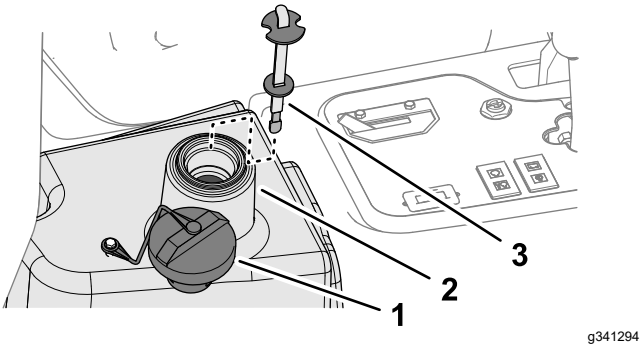

Figur 84

1. Dæksel
2. Påfyldningsstuds (hydraulikvæskebeholder)
3. Målepind

3. Fjern målepinden fra påfyldningsstudsen, og tør den af med en ren klud.
4. Indfør målepinden i påfyldningsstudsen, tag den op igen, og kontroller væskestanden.

   Bemærk: Væskestanden skal være inden for 6 mm for mærket på målepinden.
5. Hvis væskestanden er lav, skal du påfylde den foreskrevne væske, indtil den når påfyldningsmærket. Se Hydraulikvæskespecifikationer (side 60).

   Vigtigt: **Fyld ikke for meget væske på hydraulikbeholderen.**
6. Sæt målepinden i igen, og sæt dækslet på påfyldningsstudsen.

Hydraulikvæskekapacitet

13,2 l. Se Hydraulikvæskespecifikationer (side 60)

Udskiftning af hydraulikvæsken

Eftersynsinterval: For hver 2000 timer—**Hvis du anvender den anbefalede hydraulikvæske,** skal du udskifte hydraulikvæsken.

For hver 800 timer—**Hvis du ikke anvender den anbefalede hydraulikvæske, eller hvis du på noget tidspunkt har fyldt beholderen med en alternativ væske,** skal du udskifte hydraulikvæsken.

⚠ ADVARSEL

Varm hydraulikvæske kan forårsage alvorlige forbrændinger.

Lad hydraulikvæsken afkøle, før der udføres vedligeholdelse på hydrauliksystemet.

Hvis væsken forurenes, skal du kontakte din autoriserede Toro-forhandler, da systemet skal skylles ud. Forurenet væske ser mælkeagtig eller sort ud sammenlignet med ren olie.

1. Gør maskinen klar til vedligeholdelse. Se Klargøring til vedligeholdelse (side 45).
2. Frakobl hydraulikslangen (Figur 85), eller fjern hydraulikfilteret (Figur 86), og lad hydraulikvæsken løbe ned i en dræningsbakke.

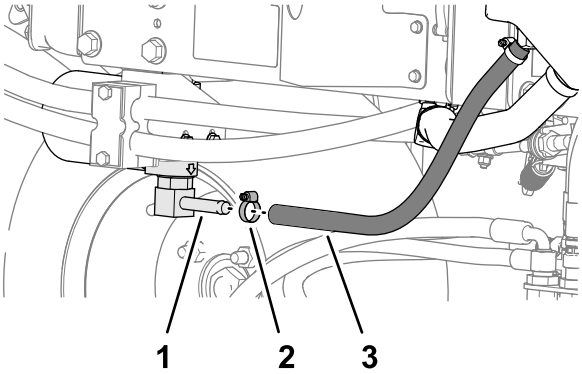

g353456

Figur 85

1. Filterhovedfitting 2. Slangeklemme 3. Hydraulikslange

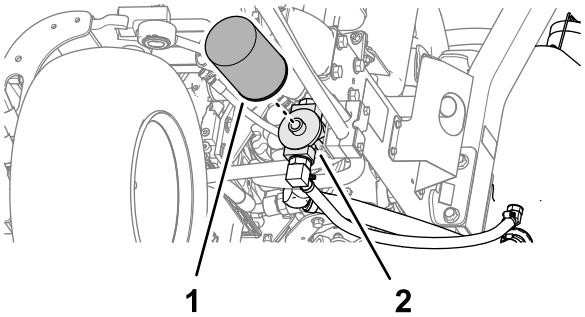

g353457

Figur 86

1. Hydraulikfilter 2. Filterhoved

3. Monter hydraulikslangen, når hydraulikvæsken holder op med at løbe fra.
4. Fyld beholderen (Figur 87) med ca. 22,7 l hydraulikvæske. Se Hydraulikvæskespecifikationer (side 60).

   Vigtigt: **Brug kun de angivne hydraulikvæsker. Andre væsker kan beskadige systemet.**

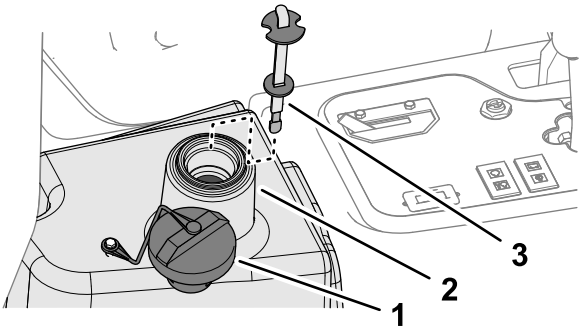

g341294

Figur 87

1. Dæksel
2. Påfyldningsstuds (hydraulikvæskebeholder)
3. Målepind

5. Sæt målepinden i igen, og sæt dækslet på påfyldningsstudsen.
6. Start motoren, og brug alle de hydrauliske styreenheder til at fordele hydraulikvæsken gennem hele systemet.
7. Kontroller for lækager, og sluk derefter motoren.
8. Kontroller væskestanden, og efterfyld nok til at hæve standen til Full-mærket på målepinden.

   Vigtigt: **Fyld ikke for meget på beholderen.**

Udskiftning af hydraulikfilteret

Eftersynsinterval: For hver 1000 timer—**Hvis du bruger den anbefalede hydraulikvæske,** skal du udskifte hydraulikfilteret.

For hver 800 timer—**Hvis du ikke anvender den anbefalede hydraulikvæske, eller hvis du på noget tidspunkt har fyldt beholderen med en alternativ væske,** skal du udskifte hydraulikfilteret.

⚠ ADVARSEL

Varm hydraulikvæske kan forårsage alvorlige forbrændinger.

Lad hydraulikvæsken afkøle, før der udføres vedligeholdelse på hydrauliksystemet.

Brug et originalt Toro-udskiftningsfilter (delnr. 86-3010).

Vigtigt: **Brug af andre filtertyper kan gøre garantien på visse komponenter ugyldig.**

1. Gør maskinen klar til vedligeholdelse. Se Klargøring til vedligeholdelse (side 45).

2. Rengør omkring det område, hvor filteret monteres. Anbring en dræningsbakke under filteret (Figur 88), og fjern filteret.

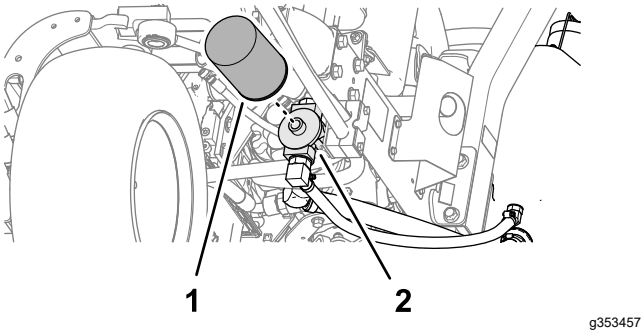

Figur 88

1. Hydraulikfilter
2. Filterhoved

3. Smør den nye filterpakning, og fyld filteret med hydraulikvæske.
4. Sørg for, at området omkring det sted, hvor filteret skal monteres, er rent. Skru filteret på, indtil pakningen berører monteringspladen, og spænd derefter filteret ½ omgang.
5. Start motoren, og lad den køre i ca. 2 minutter for at lukke luft ud af systemet. Sluk motoren, og kontroller, om der er lækager.

Vedligeholdelse af klippeenhedssystemet

Skæreknivssikkerhed

En slidt eller beskadiget skærekniv eller bundkniv kan gå itu, og et stykke kan blive kastet mod dig eller omkringstående, hvilket kan medføre alvorlig personskade eller død.

- Efterse regelmæssigt skære- og bundknivene for kraftig slitage eller skader.
- Vær forsigtig, når du efterser knivene. Brug handsker, og vær forsigtig, når du udfører service på dem. Du må kun udskifte eller baglappe skære- og bundknivene. De må aldrig rettes ud eller svejses.
- På maskiner med flere klippeenheder skal du være forsigtig, når du drejer en klippeenhed – det kan få knivcylindrene i de andre klippeenheder til at rotere.

Kontrol af kontakt mellem knivcylinder og bundkniv

Eftersynsinterval: Hver anvendelse eller dagligt

Kontroller kontakten mellem knivcylinderen og bundkniven, uanset om klippekvaliteten tidligere har været acceptabel. Der skal være let kontakt i hele knivcylinderens og bundknivens længde. Se Justering af knivcylinder mod bundkniv i klippeenhedens betjeningsvejledning.

Baglapning af klippeenhederne

⚠ ADVARSEL

Berøring af klippeenheder eller andre bevægelige dele kan medføre personskader.

- **Hold fingre, hænder og beklædningsgenstande væk fra klippeenhederne og andre bevægelige dele.**
- **Forsøg aldrig at dreje klippeenhederne med hænderne eller fødderne, mens motoren kører.**

Bemærk: Der findes yderligere instruktioner og fremgangsmåder for baglapning i Toro-manualen om det grundlæggende om knivcylinderplæneklippere (med vejledning om slibning), form. 09168SL.

Klargøring af maskinen

1. Gør maskinen klar til vedligeholdelse. Se Klargøring til vedligeholdelse (side 45).
2. Foretag de indledende justeringer mellem knivcylinder og bundkniv, der er relevante for baglapning. Se klippeenhedens *betjeningsvejledning*.
3. Løft det magnetisk monterede konsoldæksel (Figur 89) for at blotlægge plæneklippermanifolden.

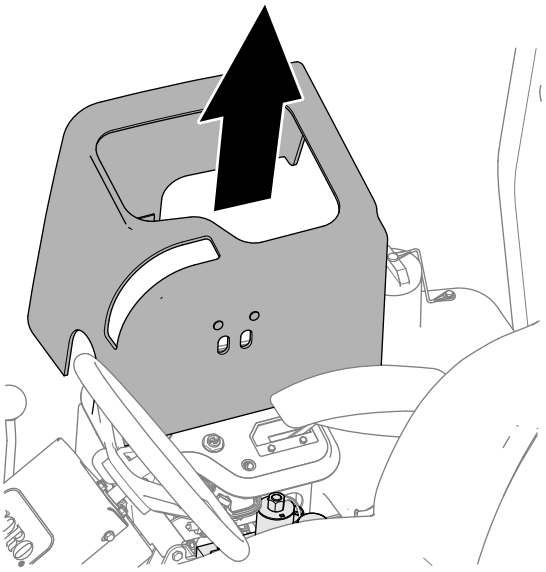

Figur 89

4. Flyt baglapningsgrebet til positionen R (baglapning) (Figur 90).

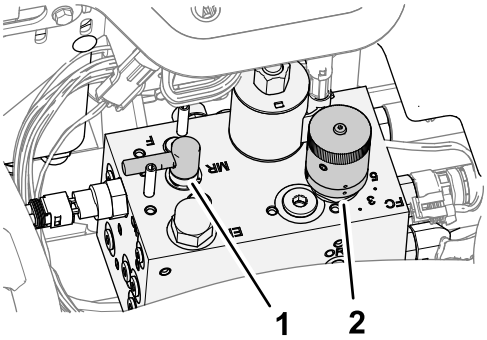

Figur 90

1. Baglapningsregulator
2. Hastighedsregulator til knivcylindre

Lapning af knivcylindre og bundknive

⚠ FARE

Ændring af motorhastighed under baglapning kan få klippeenhederne til at sætte ud.

- **Reguler aldrig motorhastigheden under baglapning**
- **Baglap kun ved tomgangshastighed.**

Bemærk: Sædekontakten omgås, når baglapningsregulatoren er i baglapningspositionen. Du behøver ikke at sidde i sædet, men parkeringsbremsen skal være aktiveret, for at motoren kan køre.

1. Start motoren, og lad den køre ved lav tomgangshastighed.
2. Tryk klippeenhedens drevkontakt til positionen ENGAGE (aktiver).
3. Påfør lappepasta på knivcylinderen med en langskaftet børste.

   ⚠ FARE

   Kontakt med klippeenheder, mens de er i bevægelse, kan forårsage personskade.

   Sørg for, at du ikke er i nærheden af klippeenhederne, før du fortsætter, for at undgå personskade.

   Vigtigt: **Brug aldrig kortskaftede børster.**
4. Hvis du skal justere klippeenhederne under en baglapning, skal du udføre følgende trin:
   A. Tryk klippeenhedens drevkontakt til positionen DISENGAGE (deaktiver).
   B. Sluk motoren, og tag nøglen ud.
   C. Juster klippeenhederne.
   D. Gentag trin 1 til 3.
5. Gentag trinene 3 for de andre klippeenheder, som du ønsker at baglappe.

Færdiggørelse af baglapning

1. Tryk klippeenhedens drevkontakt til positionen DISENGAGE (deaktiver).
2. Sluk motoren.
3. Flyt baglapningsgrebet til positionen F (klipning) (Figur 91).

   Vigtigt: **Hvis baglapningsgrebet ikke flyttes til positionen F (klipning) efter baglapningen, kan klippeenhederne ikke fungere korrekt.**

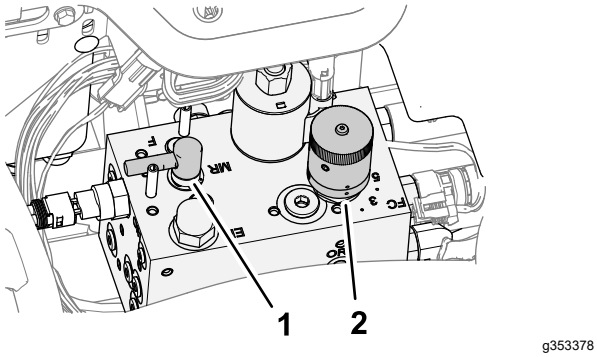

Figur 91

1. Baglapningsgreb
2. Hastighedsregulator til knivcylindre

4. Montering af konsoldækslet på kontrolkonsollen.
5. Vask al lappepasta af klippeenhederne.
6. For at få et bedre skær skal der føres en fil hen over forsiden af bundkniven efter lapning.

   Bemærk: Derved fjernes eventuelle grater eller ru kanter, som kan være blevet dannet på skæret.

Rengøring

Vask af maskinen

Brug kun vand eller vand med en mild sæbeopløsning til at vaske maskinen efter behov. Du kan bruge en klud, når du vasker maskinen.

Vigtigt: **Brug ikke brakvand eller genanvendt vand til at rengøre maskinen.**

Vigtigt: **Brug ikke trykvaskeudstyr til at vaske maskinen. Trykvaskeudstyr kan beskadige det elektriske system, løsne vigtige mærkater eller bortvaske nødvendigt smørefedt fra friktionssteder. Undgå overdreven brug af vand i nærheden af kontrolpanelet, motoren og batteriet.**

Vigtigt: **Undlad at vaske maskinen, mens motoren kører. Det kan medføre intern motorskade at vaske maskinen med motoren kørende.**

Opbevaring

Sikkerhed i forbindelse med opbevaring

- Før du forlader førersædet, skal du gøre følgende:
  - Parker maskinen på en plan overflade.
  - Udkobl og sænk klippeenhederne.
  - Aktiver parkeringsbremsen.
  - Sluk motoren, og tag nøglen ud.
  - Vent, til al bevægelse er standset.
  - Lad maskinen køle af, inden du justerer, efterser, rengør eller stiller den til opbevaring.
- Opbevar ikke maskinen eller brændstofbeholdere, hvor der er åben ild, gnister eller vågeblus som f.eks. på en vandvarmer eller andre apparater.

Klargørelse af traktionsenheden

1. Parker maskinen på en plan flade, sænk klippeenhederne til jorden, aktiver parkeringsbremsen, sluk motoren, og fjern nøglen.
2. Rengør traktionsenheden, klippeenhederne og motoren grundigt.
3. Kontroller dæktrykket. Se Kontrol af dæktrykket (side 54).
4. Kontroller, at der ikke er løse dele, som skal være fastspændte, og efterspænd dem om nødvendigt.
5. Smør alle fittings og drejepunkter med fedt eller olie. Tør overskydende smøremiddel af.
6. Slib let med sandpapir, og benyt pletreparationslak på lakerede områder, som er blevet ridsede, har været udsat for stenslag eller har rustpletter. Reparer eventuelle buler i metalkarrosseriet.
7. Udfør service på batteriet og kablerne som følger. Se Elektrisk system – Sikkerhed (side 53):
   - A. Fjern batteriklemmerne fra batteripolerne.
   - B. Rengør batteriet, klemmerne og polerne med en stålbørste og en opløsning med tvekulsurt natron.
   - C. For at forebygge korrosion skal batteriets poler og kabelforbindelserne smøres med Grafo 112X-fedt (Toro delnr. 505-47) eller vaseline.
   - D. Oplad langsomt batteriet hver 60. dag i 24 timer for at forhindre blysulfatering af batteriet.

Klargøring af motoren

1. Aftap motorolien fra oliesumpen, og udskift bundproppen.
2. Fjern og bortskaf oliefilteret. Sæt et nyt oliefilter i.
3. Fyld den angivne motorolie på motoren.
4. Start motoren, og lad den køre i tomgang i ca. 2 minutter.
5. Sluk for motoren, og tag nøglen ud.
6. Skyl brændstoftanken med frisk, rent brændstof.
7. Spænd alle brændstofsystemfittingsene igen.
8. Rengør og efterse luftfilterenheden grundigt.
9. Forsegl luftfilterindtaget og udstødningsåbningen med vejrbestandig tape.
10. Kontroller frostvæskebeskyttelsen, og påfyld en 50/50-opløsning af vand og ethylenglycol-frostvæske som nødvendigt til den forventede minimumstemperatur i dit område.

Opbevaring af batteriet

Hvis maskinen opbevares i mere end 30 dage, skal batteriet fjernes og oplades helt. Opbevar det enten på hylden eller på maskinen. Lad kablerne være frakoblede, hvis de opbevares på maskinen. Opbevar batteriet et køligt sted for at undgå hurtig afladning af batteriet. Sørg for, at batteriet er helt opladet, så det ikke fryser til. Et fuldt opladet batteris massefylde er 1,265 til 1,299.

Fejlfinding

Brug af standardkontrolmodulet (SCM)

Standardkontrolmodulet er en indstøbt elektronisk anordning, der fremstilles i en onesize-konfiguration. Modulet benytter solid-state og mekaniske komponenter til at overvåge og styre de normale elektriske funktioner, der er nødvendige for sikker produktdrift.

Modulet overvåger indgange som f.eks. neutral, parkeringsbremse, kraftudtag, start, baglap og høj temperatur. Modulet strømforsyner udgange som f.eks. kraftudtag-, starter- og startstrømsmagnetventilen ETR.

Modulet opdeles i indgange og udgange. Indgange og udgange identificeres af grønne lysdioder, der er monteret på printpladen.

Startkredsløbets indgang aktiveres af 12 V jævnstrøm. Alle andre indgange aktiveres, når kredsløbet sluttes til jord. Hver indgang har en lysdiode, der tænder, når det pågældende kredsløb aktiveres. Benyt indgangssignallysdioder til fejlfinding for kontakter og indgangssignalkredsløb.

Udgangskredsløb aktiveres af et relevant sæt af indgangsforhold. De tre udgange omfatter PTO (kraftudtag), ETR (startstrøm) og START. Udgangssignallysdioderne overvåger relætilstand og angiver tilstedeværelsen af spænding ved en af tre specifikke udgangsterminaler.

Udgangskredsløb fastlægger ikke udgangsanordningens integritet, så elektrisk fejlfinding omfatter eftersyn af udgangssignallysdioder, almindelig integritetsafprøvning af udstyret og ledningsnet. Mål afbrudt komponentimpedans, impedans via ledningsnet (afbryd ved SCM) eller ved midlertidigt at tilføre testspænding til den pågældende komponent.

SCM kan ikke sluttes til en ekstern computer eller håndholdt udstyr, kan ikke omprogrammeres og registrerer ikke fejlfindingsdata for uregelmæssigt forekommende fejl.

Der er udelukkende symboler på mærkaten på SCM'en. Der er vist tre lysdiodesymboler i udgangsboksen. Alle andre lysdioder er indgange. Skemaet nedenfor identificerer symbolerne.

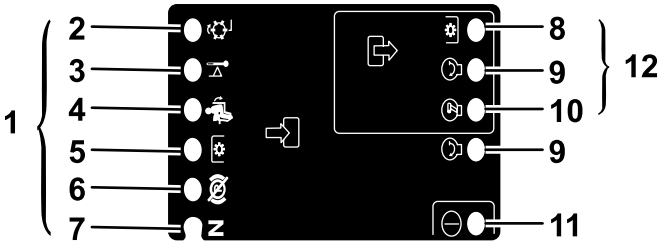

g190826

Figur 92

1. Indgange
2. Baglap
3. Høj temperatur
4. I sædet
5. Kraftudtagskontakt
6. Parkeringsbremsen løsnet
7. Neutral
8. Kraftudtag
9. Start
10. ETR
11. Strøm
12. Udgange

Her er de logiske fejlfindingstrin for SCM-enheden.

1. Fastlæg hvilken udgangsfejl, du forsøger at løse (PTO, START eller ETR).
2. Flyt nøglekontakten til positionen ON (til), og kontroller, at den røde "tændt"-lysdiode lyser.
3. Flyt alle indgangskontakter for at sikre, at alle lysdioder skifter tilstand.
4. Placer indgangsenheder i den korrekte position for at opnå den ønskede udgang. Brug følgende oversigt til at finde frem til den korrekte indgangstilstand.
5. Hvis specifikke lysdioder er tændt uden den tilsvarende udgangsfunktion, kontroller da udgangsledningsnet, forbindelser og komponenten. Reparer om nødvendigt.
6. Hvis den pågældende udgangssignallysdiode ikke er tændt, kontroller da begge sikringer.

7. Hvis den pågældende udgangssignallysdiode ikke er tændt, og indgangene er i korrekt tilstand, så installer en ny SCM, og se, om fejlen forsvinder.

Hver række (på tværs) i følgende oversigt angiver indgangs- og udgangskravene for hver enkelt produktfunktion. Produktfunktionerne er anført i den venstre kolonne. Symbolerne angiver bestemte kredsløbstilstande, herunder tilsluttet spænding, jordforbundet og ikke jordforbundet.

Oversigt

Funk-tion	INDGANGE								UDGANGE		
	Strøm ON (til)	I neutral	Start ON (til)	Bremse ON (til)	Kraftud-tag ON (til)	I sædet	Høj temp.	Baglap	Start	ETR	Kraftu-dtag
Start	—	—	+	O	O	—	O	O	+	+	O
Kør (enhed fra)	—	—	O	O	O	O	O	O	O	+	O
Kør (enhed til)	—	O	O	—	O	—	O	O	O	+	O
Ved klipning	—	O	O	—	—	—	O	O	O	+	+
Baglap	—	—	O	O	—	O	O	—	O	+	+
Høj temp.	—		O				—		O	O	O

- (–) Angiver, at kredsløbet er jordforbundet – lysdioden er tændt.
- (O) Angiver, at kredsløbet ikke er jordforbundet eller ikke er strømforsynet – lysdioden er slukket.
- (+) Angiver, at kredsløbet er strømforsynet (koblingsspole, magnetventil eller startindgang) – lysdioden er tændt.
- Et tomt felt angiver, at kredsløbet ikke har nogen relevans for oversigten.

Fejlfinding udføres ved at dreje nøglen til tændt position uden at starte motoren. Find frem til netop den funktion, som ikke fungerer, og følg den på tværs i oversigten. Kontroller hver indgangslysdiodes tilstand for at sikre, at den er den samme som i oversigten.

Hvis indgangslysdioderne er korrekte, skal du kontrollere udgangslysdioderne. Hvis udgangslysdioden er tændt, men anordningen ikke er strømforsynet, skal du måle spændingen på udgangsanordningen, kontinuiteten på den afbrudte anordning og den elektriske spænding på jordkredsløbet (flydende jording). Reparationen afhænger af, hvad fejlfindingen viser.

EEA/UK-erklæring om beskyttelse af privatlivets fred

Toros brug af dine personlige oplysninger

The Toro Company ("Toro") respekterer dit privatliv. Når du køber vores produkter, indsamler vi visse oplysninger om dig, enten direkte fra dig eller igennem din lokale Toro-virksomhed eller -forhandler. Toro bruger disse oplysninger til at opfylde kontraktmæssige forpligtelser – såsom til at registrere din garanti, behandle dit garantikrav eller kontakte dig i tilfælde af en produkttilbagekaldelse – og til lovlige forretningsformål – såsom til at måle kundetilfredshed, forbedre vores produkter eller give dig produktoplysninger, som kan være interessante for dig. Toro kan dele dine oplysninger med vores datterselskaber, søsterselskaber, forhandlere eller andre forretningspartnere i forbindelse med disse aktiviteter. Vi kan også videregive personlige oplysninger, når loven kræver det eller i forbindelse med salg, køb eller fusion af virksomheder. Vi sælger aldrig dine personlige oplysninger til andre virksomheder med henblik på markedsføring.

Opbevaring af dine personlige oplysninger

Toro opbevarer dine personlige oplysninger så længe, det er relevant for ovenstående formål og i overensstemmelse med lovmæssige krav. Yderligere oplysninger om gældende opbevaringsperioder fås ved at kontakte legal@toro.com.

Toros forpligtelse i forbindelse med sikkerhed

Dine personlige oplysninger kan blive behandlet i USA eller et andet land, der har en mindre restriktiv databeskyttelseslovgivning end i dit bopælsland. Når vi sender dine oplysninger ud af dit bopælsland, træffer vi lovmæssigt påkrævede foranstaltninger for at sikre, at passende sikkerhedsforanstaltninger er på plads, så dine oplysninger beskyttes og behandles sikkert.

Adgang og rettelser

Du kan have ret til at rette eller gennemgå dine personlige oplysninger eller gøre indsigelse mod eller begrænse behandlingen af dine data. For at gøre det skal du kontakte os pr. e-mail på legal@toro.com. Hvis du har spørgsmål til den måde, Toro har håndteret dine oplysninger på, opfordrer vi dig til at rette dem direkte til os. Bemærk, at personer bosiddende i Europa har ret til klage til deres datatilsynsmyndighed.

Advarselsinformation i henhold til California Proposition (erklæring) nr. 65

Hvad betyder denne advarsel?

Du kan komme ud for at se et produkt til salg, der er forsynet med et advarselsmærkat som det følgende:

ADVARSEL: Kræft og forplantningsskade – www.p65Warnings.ca.gov.

Hvad er erklæring 65?

Erklæring 65 gælder for alle selskaber, der driver virksomhed i Californien, sælger produkter i Californien, eller fremstiller produkter, der kan sælges eller indføres i Californien. Den kræver, at Californiens guvernør fører og offentliggør en liste over kemikalier, der kan forårsage kræft, fosterskader og/eller anden skade på reproduktionsevnen. Listen, der opdateres hvert år, omfatter hundredvis af kemikalier, der findes i mange hverdagsartikler. Formålet med erklæring 65 er at informere offentligheden om udsættelse for disse kemikalier.

Erklæring 65 nedlægger ikke forbud mod salg af produkter, der indeholder disse kemikalier, men kræver i stedet advarsler på samtlige produkter, al produktemballage og produktets faglitteratur. Ydermere betyder en advarsel i henhold til erklæring 65 ikke, at et produkt er i strid med produktsikkerhedsstandarder eller -krav. Faktisk har den californiske regering præciseret, at en advarsel i henhold til erklæring 65 "ikke er det samme som en lovgivningsbeslutning om, hvorvidt et produkt er 'sikkert' eller 'usikkert'." Mange af disse kemikalier er blevet anvendt i hverdagsprodukter i mange år uden dokumenteret skadevirkning. Få yderligere oplysninger påhttps://oag.ca.gov/prop65/faqs-view-all.

En advarsel i henhold til erklæring 65 betyder, at en virksomhed enten (1) har evalueret eksponeringen og konkluderet, at den overskrider niveauet for "ingen betydelig risiko", eller (2) har valgt at forsyne produktet med en advarsel på grund af tilstedeværelsen af et kemikalie, der er anført på førnævnte liste, uden at der er blevet gjort forsøg på at evaluere eksponeringen.

Finder denne lovgivning anvendelse overalt?

Advarsler i henhold til erklæring 65 er kun påkrævede i henhold til californisk lovgivning. Disse advarsler ses i Californien inden for en bred vifte af miljøer, herunder, men ikke begrænset til, restauranter, købmandsforretninger, hoteller, skoler og hospitaler, og på en bred vifte af produkter. Derudover tilvejebringer nogle online- og postordreforhandlere advarsler i henhold til erklæring 65 på deres websites eller i kataloger.

Hvordan måler Californiens forbundsstatslige advarsler sig med de grænser, der er underlagt regeringen i Washington?

Standarder i henhold til erklæring 65 er ofte strengere end nationale og internationale standarder. Der er en række forskellige stoffer, som kræver en advarsel i henhold til erklæring 65 ved niveauer, der ligger langt under de nationale kontrolgrænser. For eksempel ligger advarlselsstandarden for bly i henhold til erklæring 65 på 0,5 µg/dag, hvilket er langt under nationale og internationale standarder.

Hvorfor er alle produkter af samme slags ikke forsynet med advarslen?

- Produkter, der sælges i Californien, kræver mærkning i henhold til erklæring 65, mens lignende produkter, der sælges andetsteds, ikke gør.
- Hvis en virksomhed, der er involveret i en retssag under erklæring 65, indgår et forlig, kan virksomheden pålægges at anvende erklæring 65-advarsler for sine produkter, mens andre virksomheder, der fremstiller lignende produkter, muligvis ikke er underlagt sådanne krav.
- Håndhævelsen af erklæring 65 er inkonsekvent.
- Virksomheder kan undlade at forsyne deres produkter med advarsler, hvis de konkluderer, at det ikke er påkrævet i henhold til erklæring 65. Fravær af advarsler på et produkt betyder ikke, at produktet er fri for de anførte kemikalier ved lignende niveauer.

Hvorfor inkluderer Toro denne advarsel?

Toro har valgt forsyne forbrugerne med så mange oplysninger som muligt, så de kan træffe kvalificerede beslutninger om de produkter, som de køber og bruger. Toro tilvejebringer i visse tilfælde advarsler på grundlag af viden om tilstedeværelsen af ét eller flere anførte kemikalier, uden at der er blevet foretaget vurdering af eksponeringen, eftersom ikke alle de anførte kemikalier er forsynet med krav til eksponeringsgrænser. Selvom eksponeringen fra Toros produkter kan være uvæsentlig eller ligge inden for intervallet, der "ikke udgør nogen betydelig risiko", har Toro for at være på den sikre side alligevel valgt at forsyne sine produkter med advarsler i henhold til erklæring 65. Hvis Toro ikke stiller disse advarsler til rådighed, kan virksomheden desuden sagsøges af staten Californien eller af private parter, der søger at håndhæve erklæring 65, og underlægges væsentlige sanktioner.

Toros garanti

Begrænset garanti på to år eller 1.500 timer

Fejl og produkter, der er dækket

The Toro Company garanterer, at dit Toro-produkt ("produktet") er frit for materiale- og fabrikationsfejl i 2 år eller 1.500 driftstimer,* alt efter hvad der måtte indtræde først. Denne garanti gælder for alle produkter med undtagelse af dybdeluftere (se de separate garantierklæringer for disse produkter). Hvis der forekommer en fejl, som er dækket af garantien, vil vi reparere produktet uden omkostninger for dig. Dette inkluderer fejldiagnose, arbejdsløn, reservedele og transport. Denne garanti træder i kraft på den dato, produktet leveres til den person, som oprindeligt køber det i detailleddet.
* Produkt udstyret med timetæller.

Sådan får du udført service, der er dækket af garantien

Det påhviler dig at underrette produktforhandleren eller den autoriserede produktforhandler, som du har købt produktet hos, så snart du tror, der er opstået en fejl, som er dækket af garantien. Hvis du har brug for hjælp til at finde frem til en produktforhandler eller en autoriseret forhandler, eller hvis du har spørgsmål vedrørende dine rettigheder eller ansvar i henhold til garantien, kan du kontakte os her:

Toro Commercial Products Service Department
8111 Lyndale Avenue South
Bloomington, MN 55420-1196, USA

+1-952-888-8801 eller +1-800-952-2740
E-mail: commercial.warranty@toro.com

Ejerens ansvar

Du er som ejer af produktet ansvarlig for at udføre den vedligeholdelse og de justeringer, som er nødvendige i henhold til din *betjeningsvejledning*. Reparationer af produktfejl, der skyldes manglende udførelse af nødvendig vedligeholdelse og justeringer, dækkes ikke af denne garanti.

Genstande og fejl, der ikke er dækket

Det er ikke alle produktfejl eller funktionsfejl, der måtte opstå i garantiperioden, som udgør materialefejl eller fejl i den håndværksmæssige udførelse. Denne garanti dækker ikke følgende:

- Produktfejl, som er en følge af brug af ikke-originale Toro-reservedele eller af installation og brug af ekstra eller modificeret eller ikke-originalt Toro-tilbehør og -produkter.
- Produktfejl, som er en følge af manglende udførelse af anbefalet vedligeholdelse og/eller justeringer.
- Produktfejl, der stammer fra brug af produktet på ødelæggende, uagtsom eller hensynsløs vis.
- Reservedele, der bruges op, og som ikke er defekte. Eksempler på reservedele, som forbruges eller opbruges under normal betjening af produktet, omfatter, men er ikke begrænset til, bremseklodser og -belægninger, koblingsbelægninger, skæreknive, knivcylindre, ruller og lejer (forseglede eller smørbare), bundknive, tændrør, styrehjul og lejer, dæk, filtre, remme samt visse sprøjtekomponenter, f.eks. membraner, dyser, flowmålere og kontraventiler.
- Fejl, der forårsages af eksterne forhold, herunder, men ikke begrænset til, vejrlig, opbevaringsforhold, forurening og brug af ikke-godkendte brændstoffer, kølevæsker, smøremidler, tilsætningsstoffer, gødningsmidler, vand og kemikalier.
- Funktions- eller driftsfejl forårsaget af brændstoffer (f.eks. benzin, diesel eller biodiesel), der ikke overholder deres respektive branchestandarder.
- Normal støj, vibration, slid og ælde samt nedbrydning. Normalt slid omfatter, men er ikke begrænset til, beskadigelse af sæder som følge af slitage eller afslidning, slid på malede overflader, ridsede mærkater eller vinduer.

Reservedele

Reservedele, der planmæssigt skal udskiftet i forbindelse med nødvendig vedligeholdelse, er kun dækket af garantien i tidsrummet frem til det planmæssige tidspunkt for udskiftning af den pågældende reservedel. Reservedele, der udskiftes i henhold til denne garanti, er dækket af garantien i den originale produktgarantis løbetid og bliver Toros ejendom. Toro træffer endelig beslutning om, hvorvidt en reservedel eller en samlet enhed skal repareres eller udskiftes. Toro har ret til at bruge fabriksrenoverede reservedele til reparationer, der er dækket af garantien.

Garanti på dybdeafladnings- og litium-ion-batterier

Dybdeafladnings- og litium-ion-batterier kan levere et samlet, specificeret antal kilowatttimer i løbet af deres levetid. Brugs-, opladnings- og vedligeholdelsesteknikker kan forlænge eller forkorte den samlede batterilevetid. I takt med at batterierne i dette produkt forbruges, vil mængden af nyttigt arbejde mellem opladningsintervaller langsomt formindskes, indtil batteriet er helt faldt. Udskiftning af slidte batterier som følge af normalt forbrug påhviler ejeren af produktet. Bemærk (kun litiumionbatteri): Se batteriets garanti for at få yderligere oplysninger.

Levetidsgaranti for krumtapaksel (kun for modellen ProStripe 02657)

ProStripe, der er forsynet med en original Toro-friktionsskive og en original Toro-knivbremsekobling (integreret samling bestående af knivbremsekobling (BBC) + friktionsskive) som originalt udstyr, og som bruges af den oprindelige køber i overensstemmelse med anbefalet drift og vedligeholdelse, er dækket af en levetidsgaranti i forhold til bøjning af motorens krumtapaksel. Maskiner udstyret med friktionsskiver, knivbremsekobling (BBC) og andre sådanne enheder er ikke dækket af levetidsgarantien for krumtapakslen.

Omkostninger til vedligeholdelse afholdes af ejeren

Motorjustering, smøring, rengøring og polering, udskiftning af filtre, kølervæske og udførelse af anbefalet vedligeholdelse er eksempler på normal service, som Toro-produkter kræver, og omkostninger i forbindelse hermed afholdes af ejeren.

Generelle betingelser

Det eneste retsmiddel, du har til rådighed i henhold til nærværende garanti, er reparation hos en autoriseret Toro-forhandler.

The Toro Company er ikke ansvarlig for følgeskader eller indirekte eller hændelige skader i forbindelse med brugen af de Toro-produkter, der er dækket af nærværende garanti, herunder omkostninger eller udgifter til at fremskaffe erstatningsudstyr eller service i de perioder, der med rimelighed medgår i forbindelse med funktionsfejl eller manglende rådighed over produktet, mens der udføres reparationer i henhold til garantien. Bortset fra den emissionsgaranti, der er nævnt nedenfor, og kun såfremt denne måtte finde anvendelse, gives ingen anden udtrykkelig garanti. Alle underforståede garantier om salgbarhed og brugsegnethed er begrænset til denne udtrykkelige garantis varighed.

I visse stater er det ikke tilladt at fragå ansvar for hændelige og følgeskader eller at begrænse tidsrummet for en underforstået garantis varighed, så ovenstående ansvarsfragåelser og begrænsninger gælder muligvis ikke for dig. Denne garanti giver dig bestemte juridiske rettigheder, men derudover kan du også have andre rettigheder, som varierer fra stat til stat.

Bemærkning angående emissionsgaranti

Emissionskontrolsystemet på dit produkt kan være dækket at en separat garanti, som overholder de krav, der er fastsat af det amerikanske miljøbeskyttelsesagentur (Environmental Protection Agency, EPA) og/eller rådet for luftressourcer i Californien (California Air Resources Board, CARB). De timemæssige begrænsninger, der er anført ovenfor, gælder ikke for garantien på emissionskontrolsystemet. Der henvises til garantierklæringen om motoremissionsgaranti, som er vedlagt dit produkt eller er indeholdt i motorfabrikantens dokumentation.

Andre lande end USA og Canada

Kunder, som har købt Toro-produkter, der er eksporteret fra USA eller Canada, skal kontakte deres Toro-forhandler for at få en garantipolice, som gælder for deres land, provins eller stat. Såfremt du af en eller anden grund er utilfreds med din forhandlers service eller har problemer med at få oplysninger om garantien, bedes du kontakte dit autoriserede Toro-servicecenter.