Form No. 3324-575 Rev A

TORO®

Workman® 2100

07253TC—200000001 och hogre

Instruktionsbok

CE

Introduktion

Tack för att du köpt en Toro-produkt.

Alla vi på Toro vill att du ska bli helt nöjd med din nya produkt, så känn dig alltid välkommen att kontakta din lokala auktoriserade servicerepresentant för hjälp med service, originalreservdelar, eller annan information som du behöver.

När du kontaktar din auktoriserade service-representant eller fabriken ber vi dig alltid ha modellnummer och serienummer för din produkt tillgängliga. Dessa nummer hjälper din återförsäljare/ servicerepresentant att ta fram exakt information om din produkt. Modellnumret och serienumret sitter på en särskild plats på produkten, vilket visas nedan.

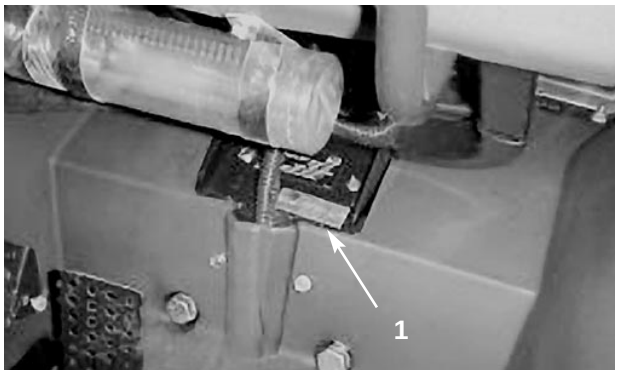

1. Plåt med modellnummer och serienummer

Skriv ner produktens modell- och serienummer i utrymmet nedan så att du lätt har dem till hands.

Modell nr: _____

Serienr.: _____

Läs den här handboken noga, och lär dig hur du använder och underhåller din produkt på rätt sätt. Genom att läsa den här handboken kan du hjälpa till att undvika personskador eller skador på maskinen. Vi konstruerar, tillverkar och marknadsför produkter som är säkra och i toppklass, men det är du som är ansvarig för att produkten används på ett riktigt och säkert sätt. Du är också ansvarig för att utbilda de personer som du låter använda produkten, så att de kan hantera den på säkert sätt.

Varningssystemet i den här handboken visar tänkbara risker. Det finns också särskilda säker-hetsmeddelanden som hjälper dig och andra att undvika personskador eller till och med dödsfall. FARA, VARNING och SE UPP är signalord som visar risknivån. Oavsett hur hög risken är måste du vara extremt försiktig.

FARA betyder en mycket stor risk som kommer att orsaka allvarliga personskador eller dödsfall om de rekommenderade försiktighetsåtgärderna inte följs.

VARNING betyder en risk som kan orsaka allvarliga personskador eller dödsfall om de rekommenderade försiktighetsåtgärderna inte följs.

SE UPP betyder en risk som kan orsaka lindriga eller medelsvåra personskador om de rekommenderade försiktighetsåtgärderna inte följs.

Två andra ord används också för att markera information. Avsnitt märkta “Viktigt” behandlar särskild mekanisk information och “Obs” pekar på allmän information som man bör uppmärksamma.

Benämningarna vänster och höger sida av maskinen innebär vänster/höger sett från normal förarplats.

Motoravgaserna från denna produkt innehåller kemikalier som kan orsaka cancer, födselskador eller andra fortplantningsskador, enligt Staten Kalifornien.

@The Toro Company - 2000
Alla rättigheter reserverade

Innehåll

Säkerhet 4
- Säkra användningsförfaranden 4
- Ljudnivå 6
- Symbollista 6

Specifikationer 9

Före användning 10
- Kontrollera vevhusoljan 10
- Bränsletank 10
- Kontrollera växelvajerns fjäderinställning 11
- Kontrollera däcktrycket 12

Användning 13
- Tänk på säkerheten först 13
- Reglage 13
- Kontroller före start 15
- Start av motorn 15
- Att stoppa fordonet 15
- Parkering av fordonet 15
- Lastflak 15
- Spärrar för flaklucka 16
- Inkörning av ett nytt fordon 16
- Egenskaper vid användning 17
- Passagerare 17
- Hastighet 18
- Att svänga 18
- Bromsar 18
- Lutningar 18
- Lastning och tömning 19
- Transport av fordonet 19
- Bogsering av fordonet 20
- Bogsering med släp 20

Underhåll 21
- Daglig checklista för underhåll 21
- Minsta rekommenderade underhållsintervall 22
- Tunga arbetsuppgifter 23
- Upphissning av fordonet med domkraft 24
- Neutrallås 24
- Justering av upphängning fram 25
- Smörjning 25
- Luftrenare 26
- Motorolja 27
- Bränslesystem 28
- Borttagning av skräp ur motorn 29
- Drivrem 29
- Tändstift 29
- Inställning av markhastighet 30
- Byte av transaxelolja 30
- Bromsar 30
- Kontroll av däck 31
- Toe In-vinkel för framhjulen 31
- Säkring 31
- Batteri 32

Säkerhet

WORKMAN® har konstruerats och testats med tyngdpunkt på säker användning vid korrekt service och underhåll. Maskinens design och konfiguration spelar givetvis en roll när det gäller att förebygga olyckor och minska risker. Märk emellertid att dessa faktorer också beror på den medvetenhet, ansvar och träning de personer har som står för maskinens användning, underhåll och förvaring. Felaktig användning eller bristfälligt underhåll kan leda till skada eller dödsfall.

WORKMAN® är ett underhållsfordon som är specialtillverkat för körning i terräng. Dess köregenskaper och manövrering är annorlunda än vanliga personbilar eller truckars. Man bör därför ta tid på sig och vänja sig vid dessa egenskaper hos WORKMAN®. All den utrustning som kan användas till WORKMAN® ingår inte i denna instruktionsbok. Säkerhetsföreskrifter gällande denna utrustning finns i särskilda instruktionsböcker som medföljer utrustningen. LÄS DESSA INSTRUKTIONSBÖCKER.

FÖR ATT MINSKA RISKEN FÖR SKADA ELLER DÖDSOLYCKOR SKALL FÖLJANDE SÄKERHETSFÖRESKRIFTER FÖLJAS.

ARBETSLEDARENS PLIKTER

1. Se till att förarna har fått grundlig träning och är förtrogna med innehållet i instruktionsboken och alla dekaler på fordonet.

2. Se till att det finns speciellt uppställda regler och arbetsrutiner när maskinen används under ovanliga förhållanden (t ex sluttningar som är för branta för maskinen). Använd strömbrytaren som spärrar 3:e växeln i högområde om en hög hastighet skulle kunna resultera i att säkerheten äventyras eller att fordonet förs på ett vådligt sätt.

FÖRE KÖRNING

3. Kör endast maskinen när du har studerat och förstått innehållet i denna instruktionsbok. Ett extra exemplar av boken kan fås om man sänder fullständigt modell- och serienummer till: The Toro Company, 8111 Lyndale Avenue South, Minneapolis, Minnesota 55420, USA.

4. Låt aldrig barn köra fordonet. Låt aldrig vuxna köra det om de inte fått träning. Endast personer med träning och behörighet skall använda detta fordon. Se till att alla som skall köra fordonet är vid god hälsa, både kroppslig och själslig. Alla som kör fordonet skall ha körkort för bil.

5. Fordonet är avsett för en person, föraren, och en passagerare på passagararstolen. Låt aldrig fler passagerare åka med.

6. Kör aldrig fordonet i sprit- eller drogpåverkat tillstånd.

7. Lär känna alla reglage och hur motorn stannas snabbt.

8. Se till att alla skärmar, säkerhetsanordningar och dekaler finns på plats. Om skärmar, säkerhetsanordningar eller dekaler är trasiga, oläsliga eller skadade skall de repareras eller bytas innan maskinen används.

9. Använd alltid rejäla skor. Använd inte sandaler, tennisskor eller lätta fritidsskor när maskinen körs. Använd inte heller kläder som sitter löst eller smycken. De kan fastna i rörliga maskindelar och orsaka personskada.

10. Vi rekommenderar skyddsglasögon, skyddsskor, långbyxor och hjälm. Dylik utrustning är krav hos vissa lokala säkerhets- och försäkringsstadgar.

11. Håll alla personer på avstånd. Detta gäller i synnerhet barn och husdjur.

12. Innan fordonet tas i bruk skall alla fordonsdelar och eventuella redskap kontrolleras. Om trasiga delar upptäcks skall fordonet inte användas. Se till att felet åtgärdas innan fordonet eller

redskapet används igen.

13. Bensin är mycket brandfarligt och skall hanteras försiktigt.

A. Använd en godkänd bensinbehållare.

B. Ta inte bort locket från bränsletanken när motorn är het eller när den går.

C. Rök inte när bensin hanteras.

D. Fyll bränsletanken utomhus och till omkring 25 mm under toppen på tanken (botten på påfyllningshalsen). Fyll inte på för mycket.

E. Torka upp eventuellt spilld bensin.

14. Kontrollera varje dag att säkerhetssystemet fungerar. Se sid 21. Om en strömbrytare är trasig skall den bytas innan maskinen används. Vartannat år skall strömbrytarna i säkerhetssystemet bytas, oberoende om de fungerar eller ej.

UNDER KÖRNING

VARNING

RISK FÖRELIGGER
Motorns avgaser innehåller kolmonoxid, som är ett luktfritt och dödligt gift.

VAD KAN HÄNDA
Kolmonoxid är livsfarligt.

HUR MAN UNDVIKER RISKEN
Kör inte motorn inomhus eller i ett slutet utrymme.

15. Föraren och passageraren skall sitta på stolarna när fordonet körs. Föraren skall hålla båda händerna på ratten hela tiden om möjligt och passageraren skall hålla i handgreppen. Håll armar och ben inne i fordonet hela tiden. Låt aldrig passagerare åka med på flaket eller på redskap. Kom ihåg att passageraren kanske inte är beredd om fordonet plötsligt bromsar eller svänger.

16. Överbelasta inte fordonet. Namnplåten (under instrumentpanelen på passagerarsidan) anger gränserna för fordonets belastning. Överbelasta inte redskapen för mycket och överskrid inte fordonets max. tjänstevikt.

17. När motorn startas:

A. Sitt på förarstolen och dra åt parkeringsbromsen.

B. Koppla ur kraftuttaget (PTO) (om sådant finns) och för handgasreglaget till OFF läge (om sådant finns).

C. Flytta växelspaken till NEUTRAL läge och trampa ned kopplingspedalen.

D. Håll foten borta från drivpedalen.

E. Endast dieselmodeller: Vrid startnyckeln till ON, håll strömbrytaren för startelementet i ON läge (max. 30 sekunder).

F. Vrid startnyckeln till START.

18. Föraren måste ge hela sin uppmärksamhet åt körningen. Om fordonet inte körs på ett säkert sätt kan detta resultera i olyckor, fordonet kan välta och svåra skador eller olyckor med dödlig utgång kan bli följden. Kör försiktigt. För att undvika att fordonet välter eller att föraren tappar kontrollen skall följande iakttas:

A. Var mycket försiktig, sakta in och kör inte för nära sandfång, diken, bäckar, ramper, områden där man inte tidigare kört eller andra riskfyllda områden.

B. Se upp för hål och andra dolda faror.

C. Var försiktig när fordonet kör i en brant sluttning. I normala fall skall man köra rakt upp och ner för sluttningar. Sakta in vid tvära svängar eller vid svängar i backar. Undvik om möjligt att svänga i backar.

D. Var ytterst försiktig när fordonet kör på vått underlag, när hög hastighet hålls och när fordonet har full belastning. Stopptiden ökar

vid full belastning. Växla ned innan fordonet kör uppför eller nedför en backe.

E. När lastgolvet lastas skall lasten fördelas jämnt. Var extra försiktig om lasten överskrider fordonets/lastgolvets mått. Var extra försiktig vid ojämn last som inte går att fördela jämnt. Se till att lasten är balanserad och förankrad så att den inte kan förskjutas.

F. Undvik plötsliga stopp och starter. Växla inte från backläge till framåtläge eller från framåtläge till backläge utan att först ha stannat fordonet helt och hållet.

G. Försök att köra lugnt och jämnt; undvik tvära svängar, plötsliga manövreringar eller annat riskabelt körssätt som kan orsaka att föraren tappar kontrollen över fordonet.

H. Låt inte någon stå bakom fordonet vid tippning och tippa inte på någons fötter. Lossa baklemmens spärrar från sidan på flaket inte bakifrån.

I. Håll noga uppsikt bakom fordonet innan backning och se till att ingen finns där. Backa sakta.

J. Se upp för trafik vid körning nära vägar eller över vägar. Ge alltid företräde åt fotgängare och andra fordon. Workman är inte konstruerad för körning på gator eller landsvägar. Ge alltid signal vid svängning eller stanna i god tid så att andra personer vet vad du ämnar göra. Iaktta alla trafikregler.

K. Kör aldrig fordonet på eller nära ett område där det finns damm eller ångor i luften som är explosiva. Fordonets el- och avgassystem kan ge upphov till gnistor som i sin tur kan antända explosivt material.

L. Se alltid upp för och undvik låga utskjutande föremål, som till exempel trädgrenar, dörrkarmar, gångbroar etc. Se till att det finns tillräckligt med rum upptill för fordonet och ditt huvud.

M. Om du är inte är säker på hur fordonet skall framföras på ett säkert sätt, SLUTA ARBETA och fråga arbetsledaren om råd.

19. Rör inte motorn, transaxeln, kylaren, ljuddämparen eller ljuddämparskyddet när motorn går eller strax efter den har stannat. Dessa delar kan bli så heta att de orsakar brännskador.

20. Om maskinen skulle vibrera onormalt, stanna genast, stäng av motorn, vänta tills maskinen står helt stilla och undersök om skada uppstått någonstans. Reparera skadan/skadorna innan fordonet används.

21. Innan du går av förarstolen:

A. Stanna maskinen.

B. Sänk ned lastflaket.

C. Stäng av motorn och vänta tills maskinen står helt stilla.

D. Dra åt parkeringsbromsen.

E. Ta bort startnyckeln från startlåset.

F. Blockera hjulen om maskinen befinner sig i en sluttning.

UNDERHÅLL

22. Innan maskinen servas eller justeringar utförs skall motorn stannas, parkeringsbromsen dras åt och nyckeln tas ur startlåset för att förhindra att motorn startas oavsiktligt.

23. Arbeta aldrig under ett upplyft lastflak om inte säkerhetsstödet har spärrat cylinderstaget när det är helt utdraget.

24. Se till att alla hydraulanslutningar är hårt åtdragna och att alla hydraulslangar och ledningar är i gott skick innan systemet utsätts för tryck.

25. Håll kropp och händer borta från små läckage eller munstycken som sprutar hydraulvätska under högt tryck. Använd papper eller kartong,

inte händerna, när läckor undersöks. Hydraulvätska som sprutas ut under tryck kan ha så stor kraft att den genomtränger huden och orsakar allvarliga skador. Om vätska sprutas in i huden, måste den opereras bort inom några timmar av en läkare som är förtrogen med denna slags skada, annars föreligger risk för kallbrand.

26. Innan hydraulsystemet kopplas bort eller arbete utförs på systemet skall allt tryck i systemet lättas genom att stanna motorn, alternera tippventilen från lyft till sänkläge och/eller sänka flaket och redskap. Ställ spaken för yttre hydraulik i flytläge. Om flaket måste vara i upplyft läge, spärra det med säkerhetsstödet.

27. Se till att hela maskinen är i gott skick genom att kontrollera att alla muttrar, bultar och skruvar är ordentligt åtdragna.

28. För att minska brandrisken skall motorn hållas fri från överflödigt fett, gräs, löv och smuts.

29. Om motorn måste gå när underhållsjusteringar utförs se till att kläder, händer, fötter och andra delar av kroppen hålls borta från motorn och andra rörliga delar. Se till att inga personer uppehåller sig i närheten.

30. Rusa inte motorn genom att ändra regulatorinställningarna. Motorns max varvtal per minut är 3650. Låt en auktoriserad TORO återförsäljare kontrollera motorns maxvartal med en varvtalsmätara så att maskinen är i körsäkert skick.

31. Om större reparationer skulle bli nödvändiga eller hjälp behövs ta kontakt med en auktoriserad TORO återförsäljare.

32. För optimal prestanda och säkerhet köp alltid original TORO reservdelar och tillbehör. Delar och tillbehör från andra tillverkare kan vara farliga. Om fordonet ändras på något sätt kan det medföra att dess köregenskaper, prestanda och hållbarhet påverkas. Om en maskinen som har ändrats används kan detta leda till skada eller dödsolycka. TOROs produktgaranti kan i sådant fall inte åberopas.

Ljudnivå

Denna maskin har ett motsvarande kontinuerligt A-viktat ljudtryck vid användarens öra: 80 dB(A) baserat på mätningar av identiska maskiner enligt procedurerna i standarden J1174-MAR 85.

Vibrationsnivå

Denna enhet överskrider inte en vibrationsnivå av 2,5 m/s^2 vid användarens händer baserat på mätningar av identiska maskiner enligt procedurerna i standarden ISO 5349.

Denna enhet överskrider inte en vibrationsnivå av 2,5 m/s^2 på förarplatsen baserat på mätningar av identiska maskiner enligt procedurerna i ISO 2631.

Säkerhets och Instruktionssymboker

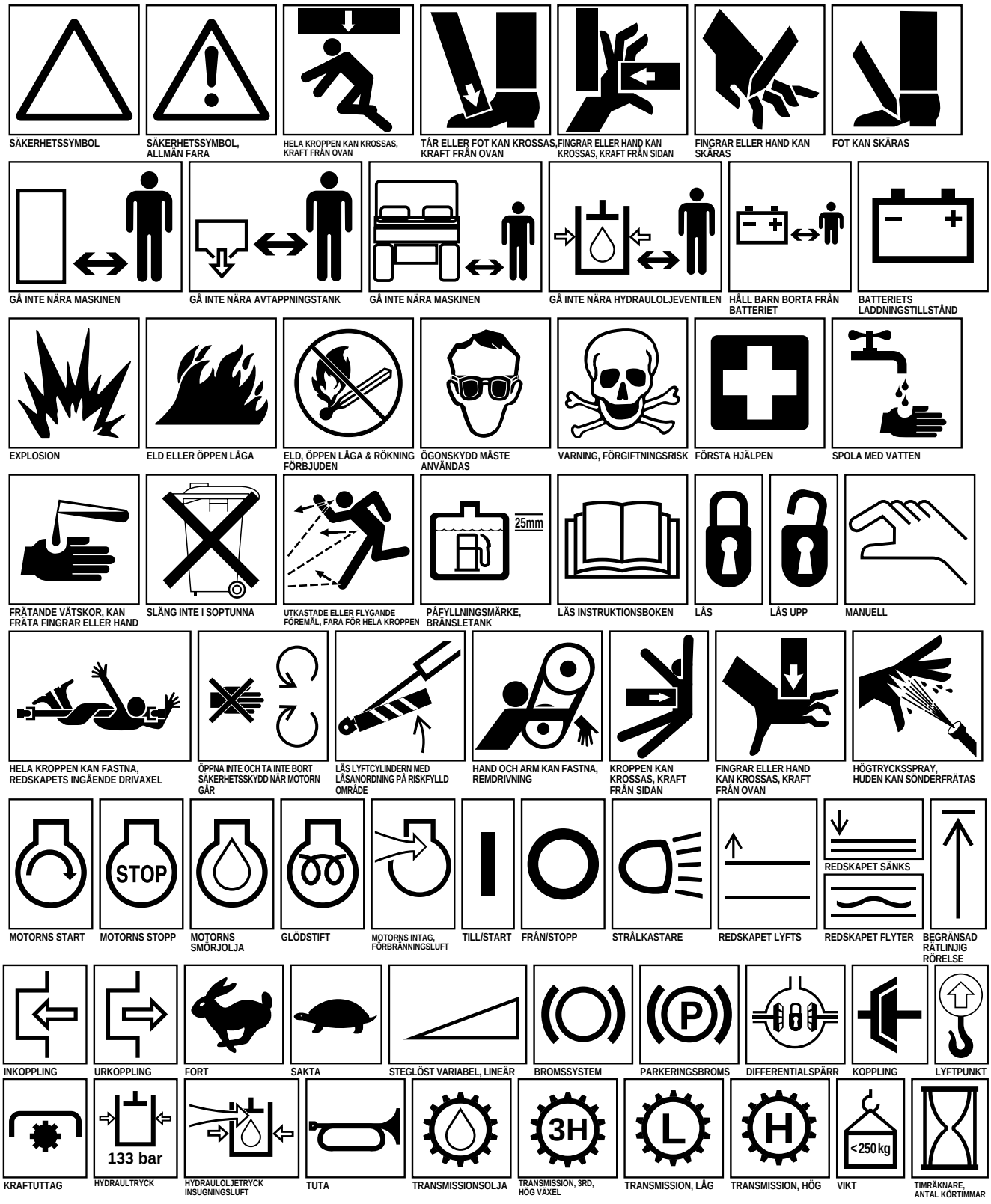

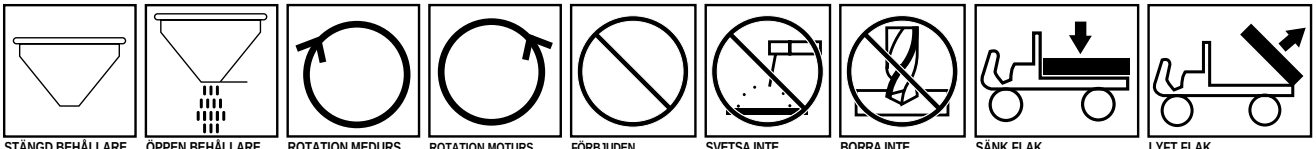

STÄNGD BEHÅLLARE | ÖPPEN BEHÅLLARE | ROTATION MEDURS | ROTATION MOTURS | FÖRBJUDEN MANÖVRERING ELLER FARLIGT OMRÅDE | SVETSA INTE | BORRA INTE | SÄNK FLAK | LYFT FLAK



UTKASTADE ELLER FLYGANDE FÖREMÅL, AKTA ANSIKTET | FINGRAR ELLER HAND KAN SKÄRAS AV, MOTORFLÄKT | PASSAGERARE FÅR ENDAST FÖLJA MED OM DE SITTER PÅ PASSAGERARSTOLEN OCH INTE SKYMMER FÖRARENS SIKT | STÄNG AV MOTORN & TA BORT STARTNYCKELN INNAN UNDERHÅLLS- ELLER REPARATIONSARBETEN UTFÖRS | INNAN FÖRARSTOLEN LÄMNAS STÄNG AV MOTORN OCH TA BORT NYCKELN | TILLÅTEN BELASTNING, BEHÅLLARE



MASKINEN VÄLTER | VAR FÖRSIKTIG PÅ BRANTA BACKAR | MASKINEN VÄLTER | MASKINEN VÄLTER | TILLÅTEN BELASTNING, TRAILER OCH DRAGANORDNING



HOPPA INTE AV MASKIN SOM VÄLTER | HÅLL I DIG OCH SPJÄRNA MED FÖTTERNA | LUTA ÅT ANDRA HÅLLET | HOLD HIP RESTRAINT & HAND HOLD, BRACE FEET | TILLÅTEN BELASTNING

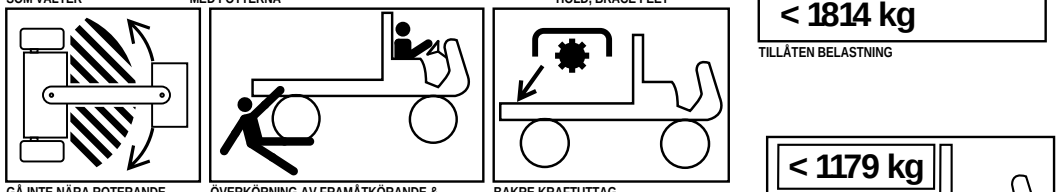

GÅ INTE NÄRA ROTERANDE DELAR NÄR MOTORN GÅR | ÖVERKÖRNING AV FRAMÅTKÖRANDE & BACKANDE FORDON | BAKRE KRAFTUTTAG | TILLÅTEN BELASTNING

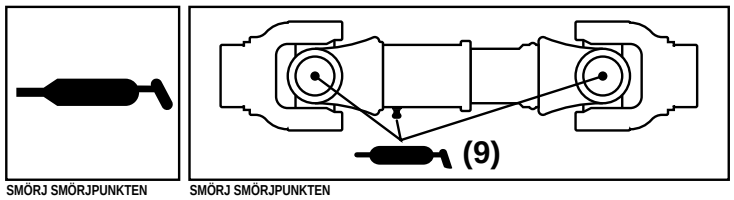

SMÖRJ SMÖRJPUNKTEN | SMÖRJ SMÖRJPUNKTEN

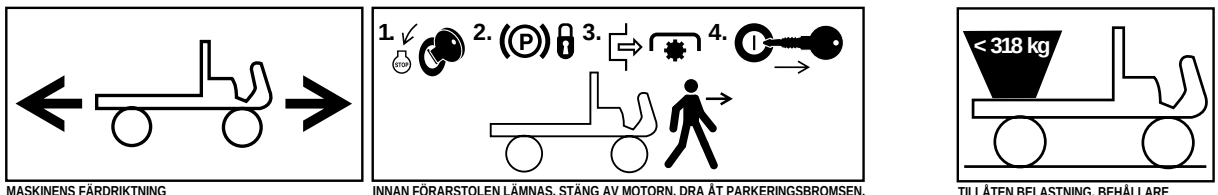

MASKINENS FÄRDRIKTNING | INNAN FÖRARSTOLEN LÄMNAS, STÄNG AV MOTORN, DRA ÅT PARKERINGSBROMSEN, KOPPLA UR KRAFTUTTAGET, TA BORT NYCKELN FRÅN STARTLÅSET | TILLÅTEN BELASTNING, BEHÅLLARE

Specifikationer

Typ: Fordon med 4 hjul för två personer, och med genomgångsmöjlighet.

Motor: Briggs & Stratton 2-cylindrig V-motor, 4-takt, överliggande ventiler, luftkyld, bensinmotor, 11,9 kW (16 hk) vid 3600 varv/minut, 480 cc slagvolym, 1,4 liter oljekapacitet. Elektronisk tändning. Högtryckssmörjning, oljefilter. Fjärrstyrd luftrenare med utbytbart element.

Batteri: 12 volt med 280 ampere vid kallstart @ –17°C.

Bränslesystem: Bränsletanken rymmer 26,5 liter.

Transaxel: Bakre transaxel, växellåda med ett läge framåt respektive bakåt, samt differential.

Ram: Svetsade, höghållfasta stålkanaler och rör.

Upphängning fram: Oberoende styrarm / “A”-ram med integrerad upphängning.

Upphängning bak: Fast monterad transaxel.

Styrning: Manuell; ej inställbar rattstång

Däck: Framdäck: 22,5" x 10"-8, 4 skikt, gräsanpassat mönster. **Bakdäck:** 25" x 12"-9, 4 skikt, gräsanpassat mönster.

Bromsar: 16 cm trumbromsar bak, mekaniska trumbackar.

Säten: Skålade säten med höftstöd; tippas framåt för åtkomst till förvaringsutrymme.

Vältskydd/Säkerhetsbälten: tillval

Reglage: Fotmanövrerad gaspedal, bromspedal och parkeringsbroms; funktion för frikoppling av gas/broms; tändningsbrytare, omkopplare för lampor, choke-reglage, kontakt för tillbehör, samt växelväljare för körning framåt/bakåt.

Mätare: Tidmätare, varningslampa för oljetryck samt bränslemätare.

Strålkastare: Dubbla halogenstrålkastare.

Dragkrok: Kroken har ett hål för kula eller tapp.

Lastbox: Svängbar gjuten plastbox med manuell tömning, maximal tippvinkel 46 grader.

Hastighet framåt: Max 29 km/timme

Allmänna specifikationer (cirka):

Basvikt:	Torr 373 kg.
Märkkapacitet:	615 kg (inklusive 75 kg förare samt 75 kg passagerare)
Fordonets maximala bruttovikt:	989 kg.
Bogseringskapacitet:	
Standardkrok:	Kultryck 37 kg.
Max släpvagnsvikt:	149 kg.
Extra kraftig krok:	Kultryck 74 kg.
Max släpvagnsvikt:	298 kg.
Total bredd:	150 cm
Total längd:	292 cm
Markfrigång:	16,8 cm utan last eller förare
Hjulbas:	200 cm
Spårvidd (centrumlinje till centrumlinje):	124,5 cm fram, 122,6 cm bak
Lastboxens längd:	117 cm insida, 130 cm utsida
Lastboxens bredd:	124,5 cm insida, 137 cm utsida
Lastboxens höjd:	25,4 cm insida

Specifikationer och konstruktion kan ändras utan föregående meddelande.

Före användning

Kontrollera vevhusoljan

Motorn levereras med olja i vevhuset. Oljenivån måste dock kontrolleras innan motorn startas första gången, och även efter första användningen.

Oljetyp: Olja med rengöringsverkan (API service SE, SF, eller SG).
Viskositet: Se tabellen nedan

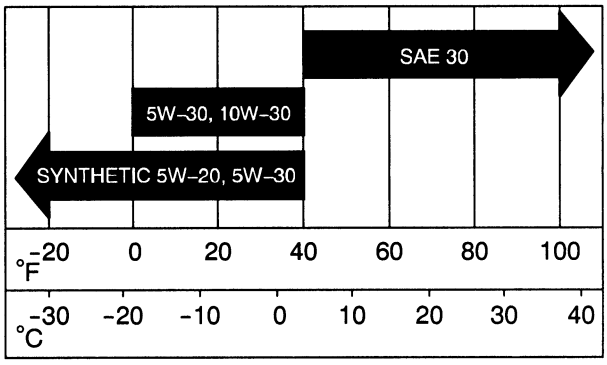

1. Placera maskinen på en plan yta.
2. Ta ut oljestickan och torka den med en ren trasa (Fig. 1). Sätt in oljestickan i röret och se till att den är helt instucken. Ta ut oljestickan och kontrollera oljenivån.

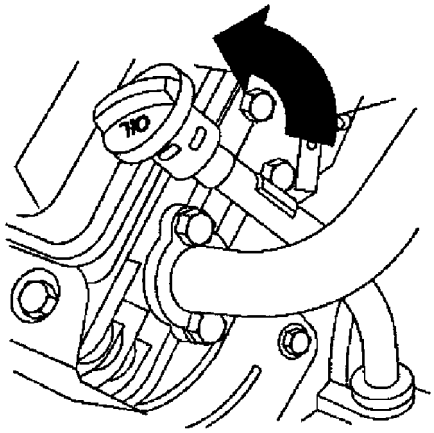

Figur 1

1. Oljesticka

3. Om oljenivån är låg, ta av påfyllningslocket från ventillocket (bredvid oljestickan) och häll in olja i öppningen tills oljenivån går ända upp till märket “FULL” på oljestickan. Fyll långsamt på olja, och kontrollera nivån ofta under det här arbetsmomentet. **Överfyll inte.**
4. Sätt in oljestickan så den sitter ordentligt.

Bränsletank

Rekommenderad bensin

Toro rekommenderar starkt att du använder ny, ren, BLYFRI normalbensin i bensindrivna produkter från Toro. Blyfri bensin förbränns renare, förlänger motorns livslängd, och gör starten mer tillförlitlig eftersom mindre mängder avlagringar byggs upp i förbränningskammaren. Lägsta tillåtna oktantal är 85.

VIKTIGT: Använd aldrig bensin som innehåller METANOL, bensin som innehåller mer än 10% etanol, bensintillsatser eller fotogen eftersom detta kan medföra motorskador.

FARA

RISK FÖRELIGGER
Bensin är mycket lättantändligt och högexplosivt under vissa förhållanden.

VAD KAN HÄNDA
Bensinbrand eller bensinexplosion kan orsaka brännskador på dig själv eller på andra, och skada egendom.

HUR MAN UNDVIKER RISKEN

- Använd en tratt och fyll bränsletanken utomhus, på en öppen plats, medan motorn är kall. Torka upp all bensin som spillts ut.
- Toppfyll inte bränsletanken. Fyll på bensin i bränsletanken tills nivån är högst 25 mm under nederkanten på påfyllningsröret. Tomrummet i tanken gör då att bensinen kan expandera.
- Rök aldrig vid hantering av bensin, och håll dig borta från öppen eld eller platser där bensinångor kan antändas av gnistor.
- Förvara bensinen i en godkänd behållare och håll den på behörigt avstånd från barn. Köp aldrig mer bensin än vad som behövs under de närmaste 30 dagarna.

FARA

RISK FÖRELIGGER
Bensin är mycket lättantändligt och högexplosivt under vissa förhållanden.

VAD KAN HÄNDA
Bensinbrand eller bensinexplosion kan orsaka brännskador på dig själv eller på andra, och skada egendom.

HUR MAN UNDVIKER RISKEN

- Sätt alltid bensindunkarna på marken, på behörigt avstånd från fordonet innan du börjar fylla på.
- Fyll inte bensindunkarna inne i ett fordon eller på en lastbil eller ett släp, eftersom innermattor eller plastbeläggningar kan isolera behållaren och förhindra att statisk elektricitet laddas ur.
- Där det är praktiskt möjligt, flytta bensindriven utrustning på behörigt avstånd från lastbilen eller släpet, och fyll på bensinen när gräsklipparen har alla hjulen på marken.
- Om detta inte är möjligt, och om utrustningen står på ett lastbilsflak eller ett släp, fyll då på bensin med en flyttbar dunk, och inte med bensinslang från pump.
- Om det är nödvändigt att använda bensinslang/munstycke från pump, håll alltid munstycket i kontakt med bränsletankens påfyllningsrör/öppning hela tiden, tills att bensinpåfyllningen är klar.

Fyllning av bränsletanken

Bränsletanken rymmer cirka 26,5 liter.

1. Stäng av motorn och aktivera parkeringsbromsen.

2. Rengör området runt tanklocket (Fig. 2).

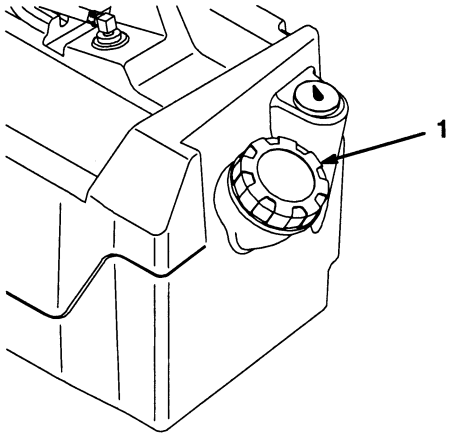

Figur 2

1. Tanklock

3. Ta av tanklocket.

4. Fyll tanken till cirka 2,5 cm under tankens topp, (2,5 cm under nedersta delen av påfyllningsröret). Tomrummet i tanken gör då att bensinen kan expandera. **Överfyll inte.**

5. Sätt fast tanklocket så det sitter säkert. Torka upp all bensin som eventuellt spillts ut.

Kontrollera växelvajerns fjäderinställning

1. Lägg växelväljaren i framåtläget—FORWARD. Ställ in fjäderhöjden så att den i okomprimerat läge är 25–28 mm (Fig. 3).



Figur 3

2. Lägg växelväljaren i backläget—REVERSE. Ställ in fjäderhöjden så att den i okomprimerat läge är 25–28 mm.

Kontrollera däcktrycket

Kontrollera däcktrycket var 8:e timme eller varje dag, för att säkerställa att nivåerna är rätt.

Lufttrycket i fram- och bakdäcken är 55–103 kPa (8–15 psi).

Den last som bärs upp bestämmer hur högt däcktrycket behöver vara. Med **lägre** däcktryck minskar man sammanpackningen och märkena efter däcken. Låga däcktryck ska inte användas för tunga laster vid höga hastigheter.

Höga däcktryck ska användas för tyngre laster vid högre hastigheter. Överskrid inte maximitrycket.

Användning

Tänk på säkerheten först

Läs alla säkerhetsanvisningar och ta reda på vad alla symboler i säkerhetsavsnittet betyder. Om du känner till den här informationen kan det hjälpa dig eller förbipasserande att undvika personskador.

Reglage

Gaspedal

Med gaspedalen (Fig. 4) kan användaren variera fordonets hastighet. Motorn startar när man trycker på pedalen. Om man trycker ner pedalen längre ökar hastigheten. Om man släpper pedalen saktar fordonet ner, och motorn stannar.

Bromspedal

Bromspedalen används för att stanna eller bromsa fordonet (Fig. 4).

SE UPP

RISK FÖRELIGGER
Bromsar kan slitas eller felinställas.

VAD KAN HÄNDA
Det finns risk för personskador

HUR MAN UNDVIKER RISKEN
Om bromspedalen kan tryckas ner till 2,5 cm från golvet eller längre måste bromsarna justeras eller repareras.

Parkeringsbroms

Parkeringsbromsen är en liten platta överst på bromspedalen (Fig. 4). När motorn stängs av måste parkeringsbromsen aktiveras så att fordonet inte kommer i rullning oavsiktligt. För att aktivera parkeringsbromsen, tryck kraftigt på bromspedalen och “rulla” framåt med foten. När du vill lossa parkeringsbromsen trycker du på gaspedalen. Kontrollera att parkeringsbromsen är åtdragen om fordonet är parkerat på en lutning. Sätt block under hjulen på den sida som vetter neråt.

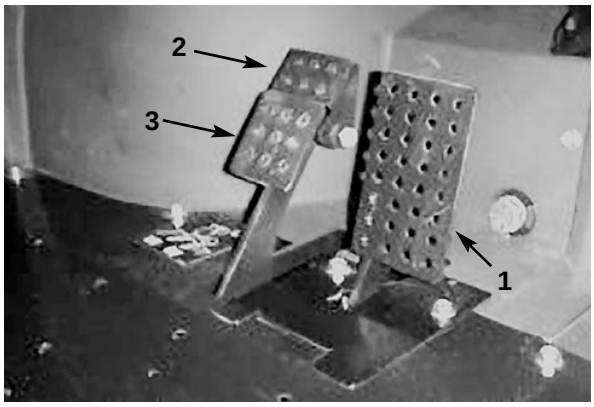

Figur 4

1. Gaspedal
2. Bromspedal
3. Parkeringsbroms

Choke-reglage

Choke-reglaget sitter under/till höger om förarsätet. För att starta en kall motor, stäng förgasarchoken (Fig. 5) genom att dra choke-reglaget utåt till läge ON. När motorn startat reglerar du choken för att hålla motorn på ett jämnt varvtal. Öppna choken så snart som möjligt genom att trycka in reglaget till läge OFF. En varm motor kräver liten eller ingen choke.

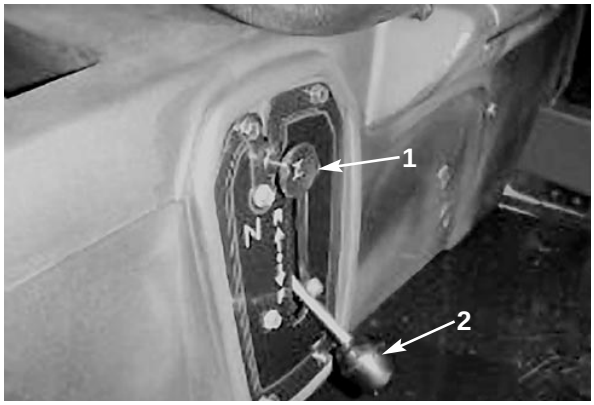

Figur 5

1. Choke
2. Växelväljare

Växelväljare

Växelväljaren styr om fordonet ska köras framåt eller bakåt (Fig. 5). Fordonet startar i aktuell riktning.

Obs: Om växelväljaren ligger i backläget (REVERSE) när tändningen slås till kommer en summerton att höras för att varna föraren.

VIKTIGT: Stanna alltid innan du byter växel och körriktning.

Tändningsbrytare

Tändningsbrytaren (Fig. 6) används för att starta och stänga av motorn. Den har två lägen: OFF och ON (FRÅN och TILL). Vrid nyckeln medurs—läge ON—för att starta. När du stannat, vrid nyckeln moturs till läge OFF. Ta ur tändningsnyckeln.

Tidmätare

Tidmätaren (Fig. 6) visar hur många timmar motorn körts totalt. Tidmätaren startar så snart man trycker ner gaspedalen.

Oljelampa

Oljelampan varnar föraren om motoroljetrycket faller under en säker nivå (Fig. 6). Om lampan tänds ska man kontrollera oljenivån och fylla på olja om så behövs; se avsnittet om Motorolja i kapitlet Underhåll.

Lampbrytare

Koppla om brytaren för att tända strålkastarna. Tryck för att tända lamporna (läge “ON” (Fig. 6)).

Spänningsuttag

Spänningsuttaget används för att driva elektrisk tilläggsutrustning (Fig. 6).

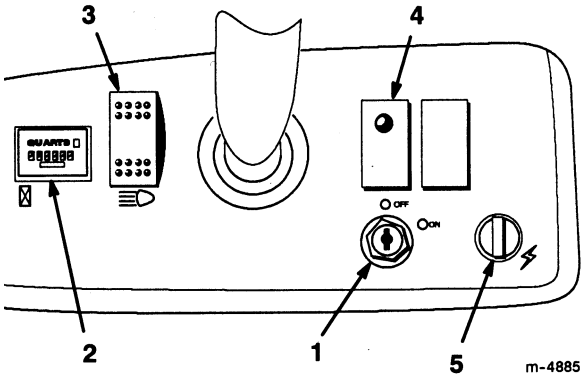

Figur 6

1. Tändningsbrytare
2. Tidmätare
3. Lampbrytare
4. Oljelampa
5. Spänningsuttag

Bränslemätare

Bränslemätaren (Fig. 7) visar hur mycket bränsle som finns i tanken.

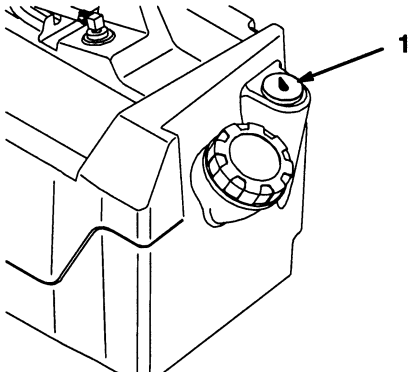

Figur 7

1. Bränslemätare

Passagerarhandtag

Passagerarhandtagen sitter på höger sida av instrumentbrädan och på yttersidan av varje säte (Fig. 8).

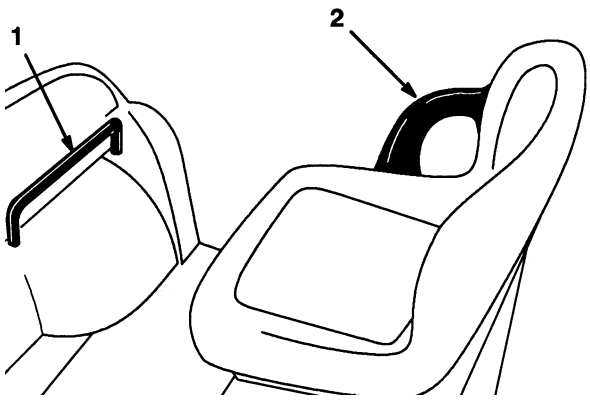

Figur 8

1. Passagerarhandtag
2. Höftstöd

Kontroller före start

Säkerheten börjar innan du tar ut fordonet för det dagliga arbetet. Kontrollera dessa punkter varje gång:

1. Kontrollera däcktrycket.

Obs: Dessa däck är av en annan typ än bildäck. De kräver lägre däcktryck för att minimera sammanpackning och skador på gräset.

2. Kontrollera alla vätske-/oljenivåer och fyll på lämplig mängd av Toro-specificerade vätskor/oljor, om nivåerna är för låga.

3. Kontrollera bromspedalfunktionen.

4. Kontrollera att lamporna fungerar.

5. Vrid ratten åt vänster och höger och kontrollera att styrningen svarar.

6. Kontrollera om det finns oljeläckor, om några delar sitter löst eller om det finns andra uppenbara fel. Se till att motorn är avstängd och att alla rörliga delar stannat innan du kontrollerar om det finns oljeläckor, lösa delar eller andra fel.

Om du hittar några fel, meddela mekanikern eller kontrollera med din chef innan du tar ut fordonet och börjar arbeta med det. Det är möjligt att du förväntas kontrollera andra saker än de som nämns här, så fråga din chef vilka kontroller du har ansvar för.

Start av motorn

1. Sitt i förarsätet och lossa parkeringsbromsen.

2. Sätt in tändningsnyckeln och vrid medurs till läge ON.

Obs: Om växelväljaren ligger i backläget (REVERSE) ljuder summern för att varna föraren.

3. Lägg växelväljaren i önskat läge.

4. Tryck långsamt på gaspedalen.

Obs: Parkeringsbromsen lossas automatiskt när man trycker på gaspedalen.

Obs: Om motorn är kall, tryck och håll ner gaspedalen ungefär halvvägs och dra ut choke-reglaget till läge ON.

VIKTIGT: Försök inte skjuta eller bogsera fordonet för att starta.

Att stoppa fordonet

Ta av foten från gaspedalen och tryck långsamt ner bromspedalen för att stanna fordonet.

Parkering av fordonet

1. Aktivera parkeringsbromsen och vrid tändningsnyckeln till läge OFF.

2. Ta ur tändningsnyckeln för att förhindra att maskinen startar ofrivilligt.

Lastflak

Höjning av lastutrymmet

1. Skjut spärren uppåt mot toppen av utskärningen i ramen runt lastutrymmet (Fig. 9).

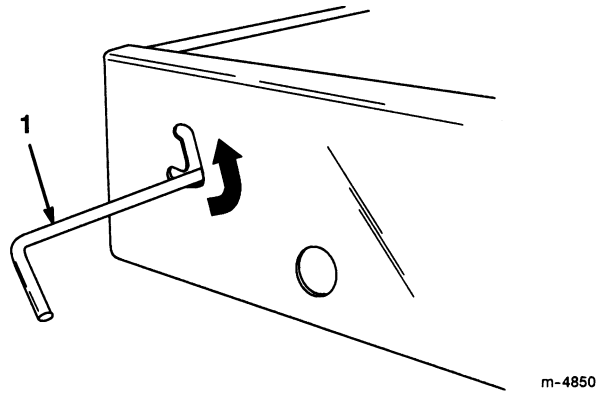

Figur 9

1. Spärr

2. Lyft upp spärren med en hand medan du höjer upp lastflaket med den andra handen.

3. Dra upp så du kan stötta upp med staget (Fig. 10).

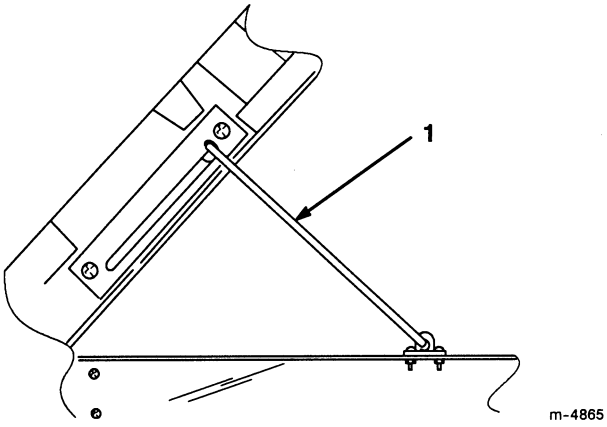

Figur 10

1. Stödstag

Sänkning av lastutrymmet

1. Lyft upp lastutrymmet något med en hand medan du trycker ner stödstaget.

2. Sänk ner lastutrymmet tills spärren hakar i.

3. För att säkra lastutrymmet väl vid ramen, sätt spärren i den nedre delen av utskärningen.

Spärrar för flaklucka

1. För att öppna de bakre spärrarna, skjut spärrarna mot fordonets utsida (Fig. 11).

2. Lyft upp spärrarna. Spärrarna fjädrar ut mot mitten av baksidan. Sänk ner flakluckan långsamt.

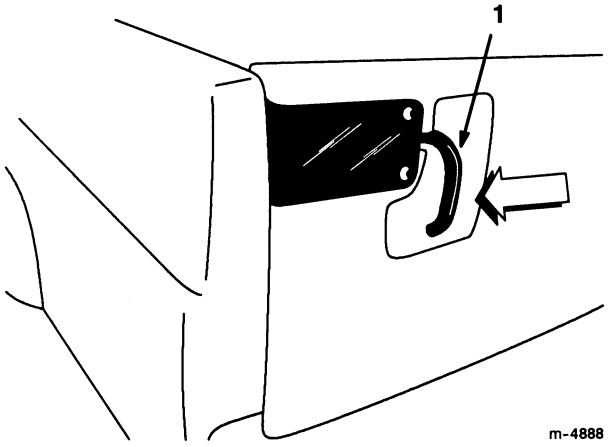

Figur 11

1. Spärr för flaklucka

3. För att stänga spärrarna för flakluckan, lyft handtagen uppåt och skjut dem utåt mot fordonets utsida.

4. Tryck ner spärrhandtagen för att säkra spärren och flakluckan.

Inkörning av ett nytt fordon

För att fordonet ska få bästa prestanda och lång livslängd, följ dessa anvisningar under de första 100 driftstimmarna.

- Kontrollera nivåerna för alla vätskor/oljor regelbundet och se upp för tecken på överhettning i någon del av fordonet.
- Efter start av en kall motor, låt den värma upp under cirka 15 sekunder innan du accelererar.
- Undvik hårda inbromsningar under de första timmarna av inkörningen, när fordonet är helt nytt. Helt nya bromsbelägg ger eventuellt inte

optimal verkan förrän efter flera timmars användning, när bromsarna körts in (självpolerats).

- Variera fordonshastigheterna under användningen. Undvik snabba starter och häftiga stopp.

- Det behövs ingen särskild inkörningsolja för motorn. Den ursprungliga motoroljan är samma typ som ska användas vid regelbundna oljebyten.

- Se avsnittet *Underhåll* i bruksanvisningen för information om kontroller under inkörningen.

- Kontrollera framhjulsupphängningens läge och justera om så behövs; se *Justering av framhjulsupphängningen*.

Egenskaper vid användning

Fordonet är konstruerat med tanke på säkerhet. Det har fyra hjul för extra stabilitet. Det har vanliga reglage av biltyp, med ratt, bromspedal och gaspedal. Man måste dock komma ihåg att detta inte är något passagerarfordon. Det är ett arbetsfordon, och det är inte avsett för körning på allmän väg.

Fordonet har specialdäck, är ledat på mitten, och har andra funktioner som ger extra dragkraft. Dessa funktioner ökar fordonets mångsidighet. Du måste komma ihåg att fordonet inte är något fritidsfordon. Det är inte något terrängfordon. Och det är definitivt inte avsett för “stuntkörning” eller annan buskörning. Det är ett arbetsfordon som inte är avsett för lek. Barn ska inte tillåtas köra fordonet. Alla som använder fordonet ska ha körkort.

Om du inte är van vid att köra fordonet, öva på en säker plats på behörigt avstånd från andra människor. Se till att du känner till alla fordonsreglagen, särskilt de som används för bromsning, styrning och växling. Lär dig hur fordonet uppför sig på olika underlag. Övning ger färdighet, men ta det lugnt i början—som med alla slags fordon. Se till att du vet hur man stannar snabbt vid nödsituation. Om du behöver hjälp, be din chef om assistans.

Olyckor kan ha många orsaker. Du har själv kontroll över flera av de viktigaste. Ditt eget körsätt (t.ex. att köra fortare än förhållandena tillåter, bromsa för hårt, svänga för kraftigt osv., samt kombinationer av dessa) är en vanlig orsak till olyckor.

En annan mycket vanlig olycksorsak är trötthet. Ta raster med jämna mellanrum. Det är mycket viktigt att du alltid håller dig alert.

Kör aldrig fordonet, eller någon annan utrustning, om du är påverkad av alkohol eller andra droger. Även receptbelagda mediciner och förkylningsmediciner kan orsaka trötthet. Läs alltid texten på medicinförpackningen, eller fråga din läkare eller apotekare om du är osäker på en viss medicin.

En av de absolut viktigaste reglerna är att köra långsammare när man inte känner till omgivningarna. Man kan lätt bli förvånad över hur stora personskador och andra skador som vanliga föremål kan orsaka. Trädgrenar, staket, vajrar, andra fordon, trädstubbar, diken, sandfällor, vattendrag och andra saker som finns i de flesta parker och på de flesta golfbanor kan vara farliga för förare och passagerare.

Undvik körning i mörker, särskilt i okända omgivningar. Om du måste köra när det är mörkt, kör alltid försiktigt, använd strålkastarna och fundera på om du behöver extraljus.

Passagerare

Om du har en passagerare med dig i fordonet, se till att han eller hon håller i sig ordentligt. Kör långsammare och sväng inte lika skarpt. Din passagerare vet inte vad du tänker göra, och är kanske inte förberedd på att du svänger, bromsar eller gasar—eller på gupp.

Du och din passagerare ska alltid sitta ner, och hålla armar och ben inuti fordonet. Föraren ska hålla båda händerna på ratten när det är möjligt, och passageraren ska använda de handtag som finns.

Passagerare ska aldrig sitta i lastutrymmet. Fordonet är avsett för en förare och en passagerare—inte mer.

Hastighet

Hastigheten är en av de vanligaste olycksorsakerna. Om du kör snabbare än förhållandena tillåter kan du förlora kontrollen och råka ut för en olycka. Hastigheten kan också förvärra en mindre olycka. Om man kör in i ett träd med låg hastighet kan detta medföra personskador och andra skador, men om man kör in i ett träd med hög hastighet kan du och din passagerare omkomma, och fordonet totalförstöras.

Kör aldig fortare än vad förhållandena tillåter. Om du är tveksam om hur snabbt man bör köra, sakta ner.

Att svänga

Kurvtagning är en annan viktig faktor som kan leda till olyckor. Om man svänger kraftigare än förhållandena/hastigheten tillåter kan fordonet tappa greppet och få sladd, eller till och med välta.

Våta, sandiga och hala ytor gör det svårare och mer riskabelt att svänga. Ju snabbare du kör, desto svårare blir situationen, så sakta ner innan du svänger.

Bromsar

Det är alltid en god idé att sakta ner innan du kommer för nära ett hinder. Det ger dig extra tid att stanna eller vända. Om man kör på ett hinder kan fordonet eller lasten skadas. Dessutom kan du eller din passagerare skadas, vilket är än viktigare.

Fordonets bruttovikt har stor betydelse för din förmåga att stanna och/eller svänga. Tyngre laster och tyngre påhängsutrustning gör det svårare att stoppa eller svänga ett fordon. Ju tyngre last, desto längre bromssträcka.

Bromsegenskaperna ändras också om fordonet inte har något lastflak eller någon påhängsutrustning. Vid snabb inbromsning kan bakhjulen låsa sig, vilket kan försämra kontrollen över fordonet. Det är alltså klokt att sänka hastigheten om fordonet inte har något lastflak eller påhängsutrustning.

Gräsmattor och trottoarer är mycket halare när de är våta. Bromssträckan kan bli 2 till 4 gånger längre på vått underlag än på torrt underlag.

Om du kör genom vatten som är så djupt att bromsarna blir våta kommer bromsarna inte att fungera fullt ut förrän de torkat. Om du kört genom vatten ska du alltid prova bromsarna och kontrollera att de fungerar ordentligt. Om de inte fungerar, kör långsamt medan du sätter lätt tryck på bromspedalen. Detta gör att bromsarna torkar.

VARNING

RISK FÖRELIGGER

- Om man kör fordonet på en lutning riskerar man att fordonet välter eller börjar rulla.
- Motorn kan stanna, eller så kan du förlora drivförmågan på en lutning.

VAD KAN HÄNDA

Fordonet kan välta eller volta, vilket kan orsaka personskador.

HUR MAN UNDVIKER RISKEN

- Om motorn stannar eller du förlorar drivförmågan på en lutning ska du aldrig försöka vända fordonet.
- Backa alltid rakt nedför en lutning, med backväxeln ilagd.
- Backa aldrig nerför en lutning i friläge (med bara bromsarna).
- Kör aldrig tvärs över en brant kulle; kör alltid rakt upp eller rakt ner, eller runt kullen.
- Undvik att vända på en lutning.
- Accelerera inte snabbt, och tryck inte häftigt på bromsarna. Om man ändrar hastighet plötsligt kan fordonet välta eller volta.

Lutningar

Var extra försiktig på lutningar. Kör aldrig på lutningar som är extremt branta. Bromssträckan blir längre vid körning nerför en backe än på plan mark. Det är farligare att svänga vid körning uppför eller

nerför en lutning, än på plan mark. Svängar under körning nerför en lutning, särskilt under bromsarna, och svängningar medan man kör tvärs över en lutning, är särskilt farliga situationer.

Sakta ner innan du börjar köra uppför eller nerför en lutning. Om du måste svänga medan du befinner dig på en lutning, sväng så långsamt och försiktigt som möjligt. Gör aldrig skarpa eller snabba svängar på en lutning.

Om motorn stannar, eller om du börjar förlora greppet/drivförmågan medan du kör uppför en brant backe ska du snabbt trycka på bromsen, växla till backläget och starta om motorn.

Minska lastvikten om lutningen är för stark, eller om lasten har hög tyngdpunkt. Kom ihåg att laster kan förskjutas. Säkra alltid lasten.

Lastning och tömning

Lastens vikt och placering, och passagerarens vikt/placering kan förskjuta fordonets tyngdpunkt och köregenskaper. Följ dessa riktlinjer för att inte förlora kontrollen eller orsaka personskador.

VARNING

RISK FÖRELIGGER
Boxen kan vara tung.

VAD KAN HÄNDA
Det finns risk för krosskador på händer eller andra kroppsdelar.

HUR MAN UNDVIKER RISKEN
- Håll händer och andra kroppsdelar på behörigt avstånd när boxen sänks ner.
- Töm inte material på människor eller djur.

Lasta inte för tungt. Överskrid inte de lastgränsvärden som finns på fordonets viktmärkskylt.

Lasternas fördelning kan variera. Sand sprids ut jämnt och ganska lågt. Andra föremål som t.ex. tegelsten, gödsel eller trädgårdstimmer staplas högre i boxen.

Höjden och vikten på lasten har stor betydelse för stabiliteten och vältrisken. Ju högre lasten är staplad, desto högre är risken för vältning. Att minska totalvikten är ett sätt att minska risken för att välta. Om man fördelar lasten så lågt som möjligt minskar man också vältrisken.

Om lasten läggs på ena sidan är det mycket större risk att fordonet tippar åt den sidan. Detta är särskilt riskabelt om lasten ligger på utsidan när man svänger.

Lägg aldrig tunga laster bakom bakaxeln. Om lasten ligger bakom bakaxeln minskas vikten på framhjulen, och styrförmågan blir då försämrad. Om lasten ligger allra längst bak kan framhjulen till och med lyfta från marken när man kör över gupp eller uppför en backe. Detta resulterar i sämre styrning, och kan också leda till att fordonet tippar.

En allmän regel är att lasten ska fördelas så att belastningen blir jämn på framaxeln och bakaxeln, och även mellan vänster- och högersidan.

Om en last inte fästs ordentligt, eller om du transporterar vätska i en stor behållare, t.ex. en spridare, kan lasten förskjutas. Förskjutningen händer oftast vid svängning, när man kör uppför eller nerför lutningar, vid plötsliga hastighetsändringar eller vid körning över ojämna ytor. Om lasten förskjuts kan detta leda till att fordonet välter. Fäst alltid lasterna så att de inte förskjuts. Töm aldrig lasten när fordonet står i sidled på en lutning.

Tunga laster ökar bromssträckan och minskar dina möjligheter att svänga snabbt utan att välta.

Det bakre lastutrymmet är endast avsett för laster, inte för passagerare.

Transport av fordonet

Om fordonet ska flyttas långa sträckor ska en lastbil eller ett släp användas. Se till att fordonet är säkrat vid lastbilen/släpvagnen. Se figur 12 och 13, där fästpunkterna visas.

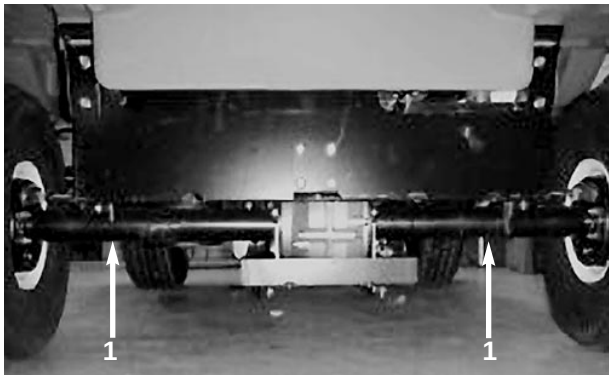

Figur 12

1. Fästpunkter



Figur 13

1. Bogserfäste och fästpunkt

VARNING

RISK FÖRELIGGER
Bogsering vid alltför hög hastighet kan medföra att fordonet tappar styrförmågan.

VAD KAN HÄNDA
Om man tappar kontrollen kan det resultera i personskador.

HUR MAN UNDVIKER RISKEN
Bogsera aldrig fordonet snabbare än 8 km/tim.

Bogsering av fordonet

I nödfall kan fordonet bogseras en kort sträcka. Toro rekommenderar dock inte detta som någon standardprocedur.

Bogsering av fordonet är en uppgift för två personer. Om maskinen måste flyttas en längre sträcka ska den transporteras med lastbil eller släp; se *Transport av fordonet*.

1. Lossa drivremmen; se *Byte av drivrem*, steg 1 och 2.

2. Fäst en bogserlina vid fästet på den främre rambalken (Fig. 13).

3. Lägg växelväljaren i neutralläget (se *Neutrallås*) och lossa parkeringsbromsarna.

Bogsering med släp

Workman 2100 kan även dra släp. Två typer av dragkrokar finns tillgängliga för Workman, beroende på användningsområde. Kontakta din auktoriserade Toro-representant för detaljer.

När fordonet är utrustat med standarddragkrok kan fordonet dra släp med en bruttovikt på 149 kg och ett kultryck på 18,7 kg. När fordonet är utrustad med extra kraftig dragkrok (tillval) kan det dra släp med en bruttovikt av 298 kg och kultryck på 37,3 kg. Lasta alltid ett släp med 60% av lastvikten framtill på släpet. Detta placerar cirka 10% av bruttovikten på fordonets dragkrok.

Överlasta inte fordonet eller släpet vid bogsering av last eller dragning av släp. Överlast kan resultera i sämre funktion hos bromsar, axlar, motor, transaxel, styrning, upphängning, kaross eller däck. Högsta kombinerade fordonsbruttovikt ska inte överstiga 989 Kg.

Underhåll

Daglig checklista för underhåll

Kopiera den här sidan för rutinmässig användning.
Obs: Kontrollera motsvarande sidor i bruksanvisningen för specifikationer om oljor/vätskor.

Underhållskontroll av följande	**Daglig underhållskontroll för vecka** _____						
	Mån	**Tis**	**Ons**	**Tors**	**Fre**	**Lör**	**Sön**
Broms & Parkeringsbroms —Funktion							
Växelväljare—Funktion							
Bränslenivå							
Motoroljenivå							
Oljenivå i transaxel							
Kontroll av luftfilter							
Kontroll av motorkylfläktblad							
Ovanliga motorljud							
Ovanliga ljud under körning							
Däcktryck							
Vätske-/oljeläckor							
Instrumentfunktion							
Gasreglage—funktion							
Smörj alla smörjställen [1]							
Bättra på skadad lack							
[1] = Omedelbart efter **varje** tvätt, oavsett angivet intervall.							

Anteckning om observationer:
Kontroll utförd av: _____

Datum	**Information**

Minsta rekommenderade underhållsintervall

Arbetsgång vid underhåll	Underhållsintervall & service				
Byt motorolja—första gången **8 timmar**	**Var 50:e timme**	**Var 100:e timme**	**Var 200:e timme**	**Var 400:e timme**	**Var 800:e timme**
Kontrollera vätskenivå i batteriet Kontrollera kabelanslutningarna till batteriet Byt motorolja (inklusive syntetisk olja)[1]					
Smörj alla smörjställen Rengör motorns roterande skärm[2] Luftrenarfilter—Kontrollera[2] Byt motoroljefilter Kontrollera bromsar och parkeringsbroms Kontrollera däckens skick och slitage Dra åt hjulmuttrarna Kontrollera framhjulsupphängningens inställning					
Luftrenarfilter—Byt ut Kontrollera bromsvajerns inställning Kontrollera drivremmen					
Kontrollera bränsleledningarna Kontrollera Toe In-vinkel för framhjulen					
Byt bränslefilter Byt transaxelolja Byt tändstift Töm/spola bränsletanken					

1. Utför detta oftare vid arbete med tunga laster eller höga temperaturer.
2. Det ska också göras oftare vid dammiga eller smutsiga förhållanden

Viktigt: Se motorbruksanvisningen för ytterligare underhållsprocedurer

SE UPP

RISK FÖRELIGGER
Om du lämnar nyckeln i tändningslåset kan någon annan starta motorn.

VAD KAN HÄNDA
Oplanerad start av motorn kan skada dig eller andra personer allvarligt.

HUR MAN UNDVIKER RISKEN
Ta ur nyckeln ur tändningslåset och lossa ledaren (ledarna) från tändstiftet (tändstiften) innan du utför något underhåll. Tryck också ledaren (ledarna) åt sidan så att den (de) inte oavsiktligt kommer i kontakt med tändstiftet (tändstiften).

VARNING

RISK FÖRELIGGER
Lastflaket måste fällas upp vid en del rutinunderhåll.

VAD KAN HÄNDA
Lastflaket kan falla ner och orsaka personskador om någon finns under flaket.

HUR MAN UNDVIKER RISKEN
- Använd alltid stödstaget för att hålla uppe lastflaket innan du utför något arbete under det.
- Ta av allt lastmaterial från lastflaket innan du utför något arbete under det.

Tunga arbetsuppgifter

VIKTIGT: Om fordonet utsätts för de förhållanden som beskrivs nedan ska underhållet utföras dubbelt så ofta.

- Arbete i öken
- Arbete i kallt klimat (under 0°C)
- Bogsering av släp
- Frekvent användning på dammiga vägar
- Byggnadsarbete
- Om fordonet används i lera, sand, vatten eller andra smutsiga förhållanden ska du låta kontrollera bromsarna och få dem rengjorda snarast möjligt. Detta förhindrar att material med slipverkan orsakar onödigt kraftigt slitage.
- Om fordonet ofta används under svåra arbetsförhållanden, smörj alla smörjställen och kontrollera luftrenaren dagligen för att förhindra alltför kraftigt slitage.

Upphissning av fordonet med domkraft

När motorn körs för rutinunderhåll och/eller motordiagnos ska fordonets bakhjul hissas upp 25 mm över marken med bakaxeln på domkraft.

FARA

RISK FÖRELIGGER
Ett fordon som hissats upp med domkraft kan vara ostadigt.

VAD KAN HÄNDA
Fordonet kan falla av domkraften och skada personer som eventuellt finns under.

HUR MAN UNDVIKER RISKEN
- Starta inte motorn medan fordonet står på domkraften.
- Ta alltid ur nyckeln ur tändningslåset innan du går av fordonet.
- Blockera hjulen när fordonet är upphissat med domkraft.

Domkraftpunkten framtill på fordonet sitter på främre delen av ramen bakom bogserfästet (Fig. 14). Domkraftpunkten baktill på fordonet är under axelrören (Fig. 15).

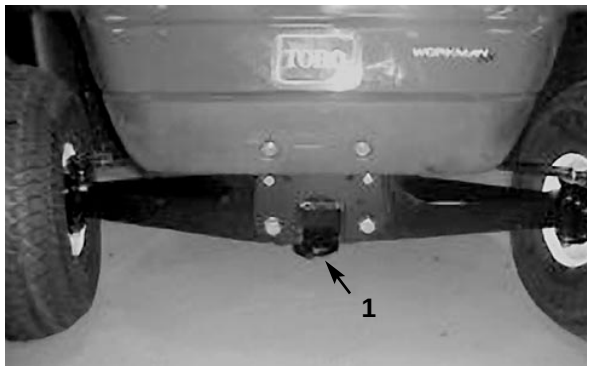

Figur 14
1. Främre domkraftpunkt

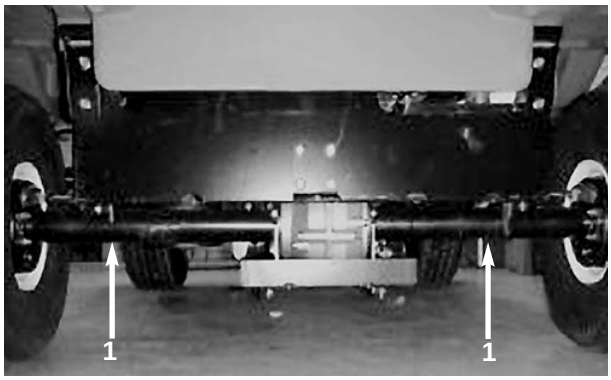

Figur 15
1. Bakre domkraftpunkter

Neutrallås

Vid rutinunderhåll och/eller motordiagnos måste transaxeln läggas i neutralläge. Fordonet har inget neutralläge för växelväljaren, så följande steg måste utföras:

1. För att låsa transaxeln i neutralläge, vänd låssprinten 180 grader på växelblocket (Fig. 16).

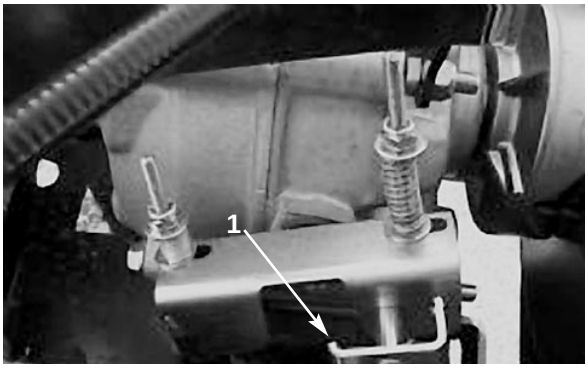

Figur 16
1. Låsstift

2. Lägg växelväljaren i backläget (REVERSE) och sedan i framåtläget (FORWARD). Lämna växelväljaren i framåtläget (FORWARD).

3. Se till att transaxeln är låst i neutralläge genom att rotera sekundärkopplingen (Fig. 17). Hjulet ska inte snurra.

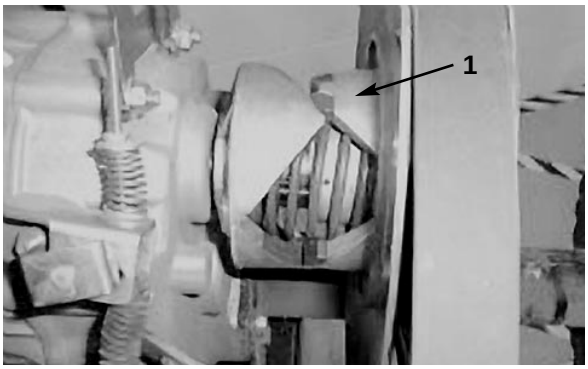

Figur 17

1. Sekundärkoppling

Justering av upphängning fram

Fordonets markfrigång kan justeras på båda sidorna.

1. Hissa upp fordonets front med en domkraft; Se *Upphissning av fordonet med domkraft*.

2. Lossa begränsningsskruven (Fig. 18).

3. Lossa centreringsskruvarna i den främre “A”-ramen (Fig. 18).

4. Ta loss inställningsskruven för markfrigång (Fig. 18).

5. Vrid den främre “A”-ramen till önskat läge (Fig. 18).

6. Sätt tillbaka inställningsskruven för markfrigång och begränsningsskruven (Fig. 18).

7. Dra åt centreringsskruvarna till ett moment av 359±34 Nm.

8. Dra åt inställningsskruven för markfrigång till ett moment av 203±20 Nm.

9. Upprepa proceduren på fordonets andra sida.

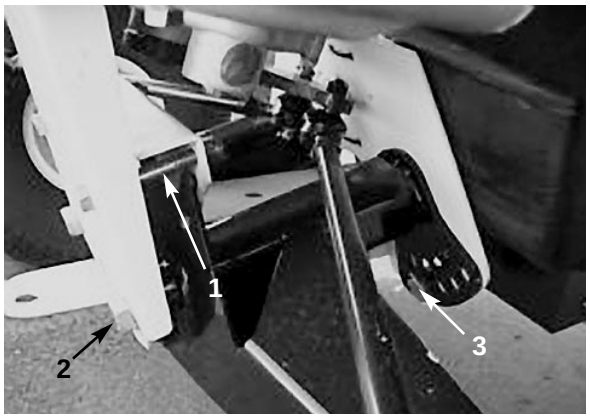

Figur 18

1. Begränsningsskruv
2. Centreringsskruv
3. Inställningsskruv för markfrigång

Smörjning

Serviceintervall/Specifikation

Smörj alla lager och bussningar efter 100 timmars användning eller en gång per år, beroende på vilket som inträffar först. Smörj oftare om fordonet används för tunga uppgifter.

Smörjfett typ: Litiumbaserat universalsmörjfett nr 2.

Smörjpunkter

Smörjpunkterna och mängderna är följande: parallellstagsändar (4) (Fig. 19), spindeltapp (2) (Fig. 20), samt upphängningspunkterna för gas- och bromspedaler (2) (Fig. 21).

1. Torka rent smörjstället så främmande föremål inte kan tryckas in i lagret eller bussningen.

2. Pumpa in smörjfett i lagret eller bussningen.



Figur 19



Figur 20

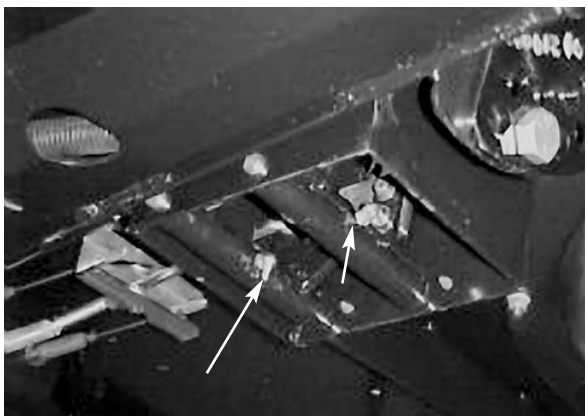

Figur 21

Luftrenare

Serviceintervall/Specifikation

Kontrollera om luftrenarens hölje är skadat, och om detta kan orsaka luftläckage. Byt ut luftrenarhöljet om det är skadat.

Se till att höljet tätar runt luftrenaren.

Luftrenarfilter: Kontrollera efter 100 driftstimmar; byt ut efter 200 timmar eller oftare om det är smutsigt eller skadat.

Obs: Utför service på luftrenaren oftare (regelbundet efter några timmar) om maskinen används i extremt dammiga eller sandiga förhållanden.

Avtagning av filterelement

1. Parkera maskinen på en plan yta och stäng av motorn.

2. Höj upp flaket och säkra det med ett stödstag.

3. Lossa spärrarna som håller luftrenarhöljet mot luftrenarkroppen. Ta isär höljet och kroppen. Rengör inuti luftrenarhöljet (Fig. 22).

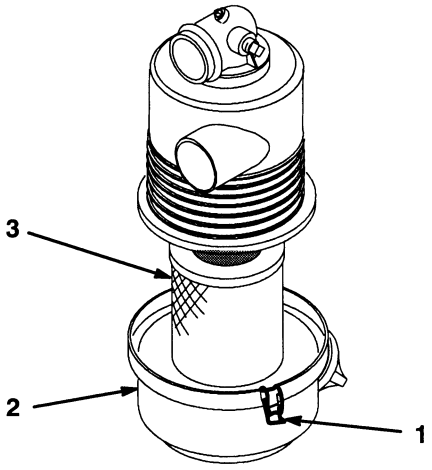

Figur 22

1. Spärrar för luftrenare
2. Hölje
3. Filter

4. Skjut försiktigt ut filtret ur luftrenarkroppen för att minska den mängd damm som frigörs (Fig. 22). Undvik att knacka filtret mot luftrenarkroppen.

5. Kontrollera filtret och kasta det om det är skadat.

Rengöring av filterelement

VIKTIGT: Tvätta inte ett skadat filter, och återanvänd det inte.

1. Tvättmetod:

   A. Gör i ordning en lösning av filterrengöringsmedel och vatten och blötlägg filterelementet cirka 15 minuter. Se anvisningarna på förpackningen med filterrengöringsmedlet för komplett information.

   B. När filtret legat i blöt i 15 minuter sköljer du det med rent vatten. Skölj filtret från den rena sidan i riktning mot den smutsiga sidan.

   VIKTIGT: För att undvika skador på filterelementet får det maximala vattentrycket inte överstiga 276 kPa (40 psi).

   C. Torka filterelementet med en jämn varmluftström (71°C max.), eller låt elementet lufttorka.

   VIKTIGT: Använd inte glödlampa för att torka filterelementet. Detta kan orsaka skador.

2. Tryckluftmetod:

   A. Blås tryckluft från insidan och mot utsidan av det torra filterelementet. Håll lufttrycksslangen minst 5 cm från filtret och för munstycket upp och ner medan du vrider runt filterelementet.

   VIKTIGT: För att undvika skador på filterelementet, överskrid inte ett lufttryck av 689 kPa (100 psi).

   B. Kontrollera om filtret har hål eller revor genom att hålla upp det mot en ljusstark lampa eller liknande.

Installation av filterelement

VIKTIGT: För att undvika motorskador, kör alltid motorn med komplett luftrenare monterad.

1. Kontrollera alla nya filter så de inte är skadade. Kontrollera filtrets tätningsände.

   VIKTIGT: Installera inte ett skadat filter.

2. Sätt in det nya filtret riktigt i luftrenarkroppen. Se till att filtret tätar ordentligt genom att applicera tryck på filtrets ytterkant under installationen. Tryck inte på filtrets flexibla centrum.

3. Sätt tillbaka höljet och säkra spärrarna.

Motorolja

Serviceintervall/Specifikation

Kontrollera oljenivån före varje användning.

Byt olja:
- Efter de första 8 drifttimmarna.
- Efter var 50:e driftstimme.

Byt ut oljefiltret var 100:e timme.

Obs: Byt olja och oljefilter oftare när driftförhållandena är extremt dammiga eller sandiga.

Oljetyp: Olja med rengöringsverkan (API service SE, SF, eller SG)

Vevhuskapacitet: 1,6 liter när filtret byts.

Viskositet: Se följande tabell.

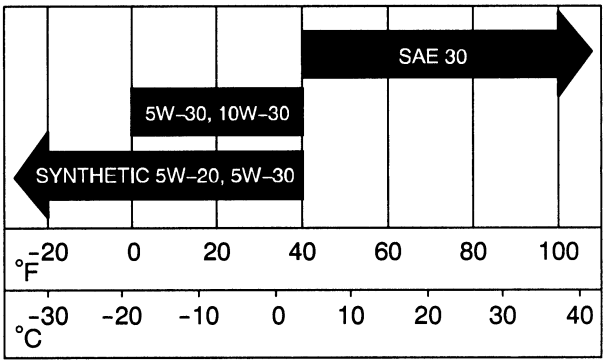

Byte av olja och filter

1. Parkera maskinen på en plan yta och stäng av motorn.

2. Höj upp flaket och säkra det med stödstaget.

3. Ta ur tömningspluggen (Fig. 23) och låt oljan flyta ner i tömningstråget. När oljan slutar rinna sätter du tillbaka tömningspluggen.

   Obs: Lämna in den använda oljan på ett certifierat återvinningscenter.

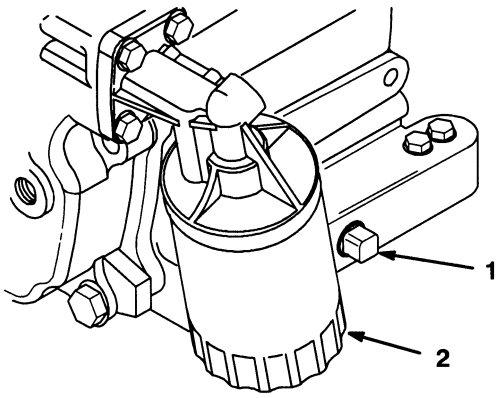

Figur 23
1. Tömningsplugg för motorolja
2. Motoroljefilter

4. Ta bort oljefiltret (Fig. 23). Lägg på ett tunt lager ren olja på den nya filterpackningen.

5. Skruva på filtret tills packningen kommer i kontakt med fästplattan, och dra sedan åt filtret ytterligare 1/2 till 3/4 varv. Dra inte åt för hårt.

6. Fyll på olja i påfyllningsöppningen tills oljenivån går upp till märket “FULL” på oljestickan. Fyll långsamt på olja, och kontrollera nivån ofta under det här arbetsmomentet. Överfyll inte.

7. Sätt in oljestickan så den sitter ordentligt.

Bränslesystem

Bränsleledningar och anslutningar

Kontrollera ledningar och anslutningar var 400:e timme eller årligen, beroende på vilket som inträffar först. Kontrollera om det finns slitage, skador eller lösa anslutningar.

Byte av bränslefilter

Byt ut bränslefiltret efter 800 driftstimmar eller årligen, beroende på vilket som inträffar först.

1. Höj upp flaket och stötta det med stödstaget.

2. Sätt en ren behållare under bränslefiltret.

3. Ta bort klämmorna som håller bränslefiltret vid bränsleledningarna.

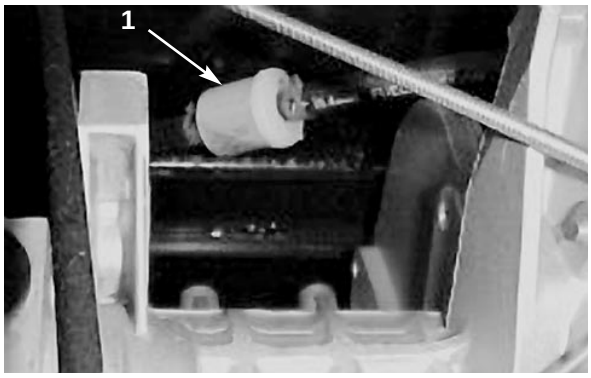

Figur 24
1. Bränslefilter

4. Installera det nya bränslefiltret vid bränsle-ledningarna med klämmorna du tog bort tidigare. Filtret ska monteras så att pilarna pekar mot förgasaren.

Borttagning av skräp ur motorn

Den roterande skärmen och ytterytorna ska rengöras efter 100 timmars drift (oftare under extremt dammiga, eller smutsiga förhållanden) eller när det behövs.

VIKTIGT: Om man kör motorn med en blockerad roterande skärm, smutsiga eller igensatta kylfläktblad eller med kylskärmarna borttagna kommer detta att medföra motorskador på grund av överhettning.

VIKTIGT: Rengör aldrig motorn med högtrycksvatten, eftersom vatten kan förorena bränslesystemet.

Drivrem

Serviceintervall/Specifikation

Kontrollera drivremmens skick och spänning efter första arbetsdagen, och var 200:e arbetstimme därefter.

1. Parkera maskinen på en plan yta, aktivera parkeringsbromsen och stäng av motorn.
2. Höj upp flaket och säkra det med ett stödstag.
3. Sätt fordonet i neutralläge; se *Neutrallås*.
4. Vänd remmen och kontrollera om den är hårt sliten eller skadad. Byt om så behövs.

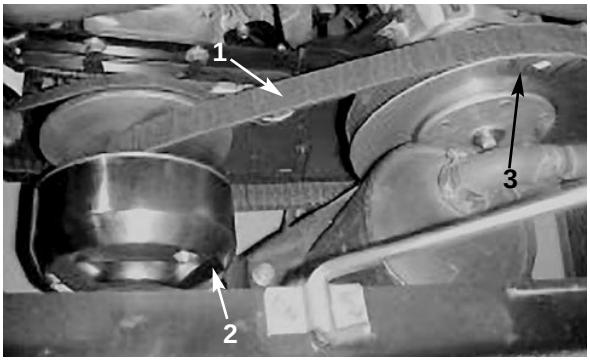

Figur 25

1. Drivrem
2. Primärkoppling
3. Sekundärkoppling

Byte av drivrem

1. Vänd remmen och dra den över sekundärkopplingen (Fig. 25).
2. Ta loss remmen från primärkopplingen (Fig. 25).
3. För att sätta tillbaka remmen, utför proceduren i omvänd ordning.
4. Sänk ner flaket.

Tändstift

Serviceintervall/Specifikation

Byt ut tändstiften efter 800 driftstimmar eller varje år, beroende på vilket som inträffar först, för att säkerställa bästa motorfunktion och minska avgasutsläppen.

Typ: Champion RC 12YC (eller motsvarande)
Luftgap: 0,76 mm

Obs: Tändstiftet håller i regel länge. Men om motorn fungerar dåligt ska tändstiftet tas ut och kontrolleras.

Byte av tändstift

1. Rengör området runt tändstiften så att främmande föremål inte kan falla ner i cylindern när tändstiftet tas ut.
2. Dra av tändstiftsledarna från tändstiften och ta bort kontakterna från cylinderlocket.
3. Kontrollera skicket för sidoelektroden, centrumelektroden, och centrumelektrodens isolator för att försäkra dig om att det inte finns några skador.

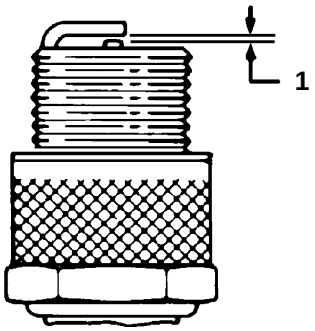

Figur 26

1. 0,76mm

VIKTIGT: Ett spräckt, oljigt, smutsigt eller på annat sätt felaktigt tändstift måste bytas. Elektroderna får inte sandblästras, skrapas eller rengöras med stålborste, eftersom delar kan lossa och falla ner i cylindern. Detta resulterar i regel i en skadad motor.

4. Ställ in luftgapet mellan elektrodernas centrum och sida till 0,76 mm. Installera ett tändstift med rätt gap och dra åt till 24–30 Nm. Om du inte har någon momentnyckel, dra åt tändstiftet så det sitter säkert.

5. Montera tändstiftskablarna.

Inställning av markhastighet

Markhastigheten är förinställd från fabrik och ska inte behöva justering. Om du anser att markhastigheten behöver justeras, kontakta din lokala auktoriserade Toro-representant.

Byte av transaxelolja

Byt transaxelolja var 800:e driftstimme eller varje år, beroende på vilket som inträffar först.

1. Placera fordonet på en plan yta, stäng av motorn, aktivera parkeringsbromsen och ta ur nyckeln ur tändningslåset.

2. Lossa tömningspluggen från höger sida av behållaren (Fig. 27) och låt vätskan rinna ner i tömningstråget. Sätt tillbaka och dra åt pluggen när vätskan slutar rinna.

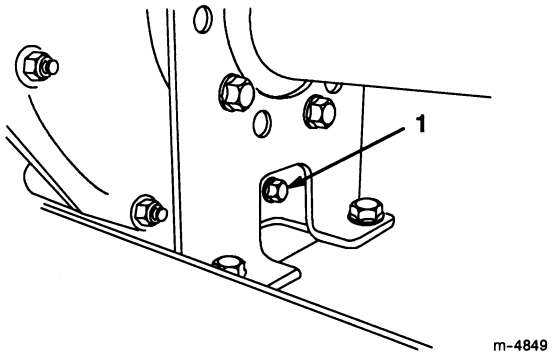

Figur 27

1. Tömningsplugg

3. Fyll behållaren med cirka 1,4 liter motorolja 10W30.

4. Starta motorn och kör den för att fylla på systemet. Kontrollera oljenivån igen och fyll på om så behövs.

Bromsar

Kontroll av bromsar

Gör en visuell kontroll av bromsarna och se om bromsklossarna är slitna efter var 100:e drifttimme.

Justering av bromspedalen

Justera bromsen om parkeringsbromsen inte håller emot, om bromspedalen måste tryckas alltför långt ner, eller om bromskraften inte är tillräcklig när man trycker ner bromspedalen. Kontrollera inställningen var 200:e timme.

1. Vrid tändningsnyckeln till avstängningsläget (OFF) och ta ur nyckeln.

2. Lyft upp fordonet från marken; se *Upphissning av fordonet med domkraft*.

3. Dra åt vajerinställningsskruven, som sitter under golvpanelen, tills vajrarna är spända i bromsutjämnaren (Fig. 28).

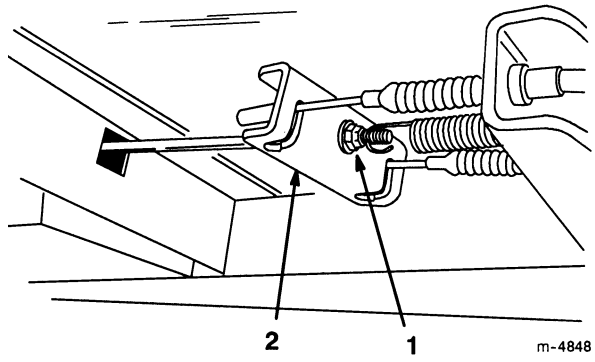

Figur 28

1. Vajerinställningsskruv
2. Bromsutjämnare

Kontroll av däck

Kontrollera däckens skick minst var 100:e drifttimme. Småkrockar som t.ex. när man kör på en trottoarkant, kan skada ett däck eller en fälg och även göra att hjulinriktningen blir fel, så kontrollera däckens skick efter alla incidenter.

Toe In-vinkel för framhjulen

Kontrollera toe in-vinkel för framhjulen efter 400 driftstimmar eller årligen.

1. Mät avståndet mellan båda framhjulen vid axelhöjden (framtill och baktill på hjulen) (Fig. 29). Det främre måttet måste vara likvärdigt med det bakre måttet 3 mm.

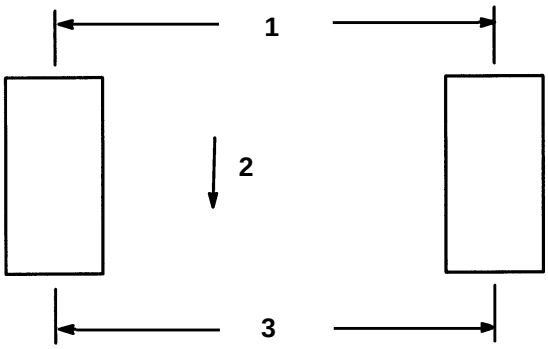

Figur 29

1. Avstånd från centrum till centrum (däckens baksida)
2. Framåt
3. Avstånd från centrum till centrum (däckens framsida)

2. För att justera, lossa låsmuttrarna på båda ändarna av parallellstagen (Fig. 30).

3. Vrid båda parallellstagen för att flytta däckets framsida inåt eller utåt.

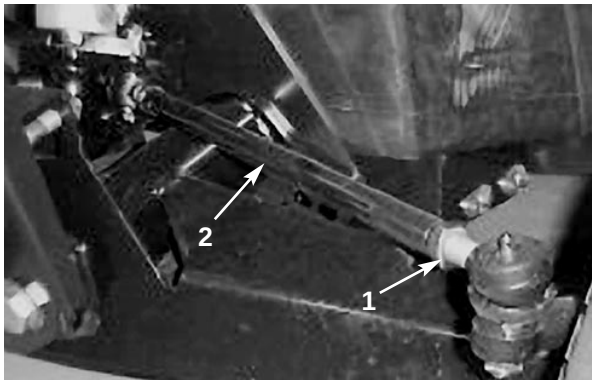

Figur 30

1. Låsmutter
2. Parallellstag

4. Dra åt låsmuttrarna för parallellstagen när inställningen är rätt.

5. Kontrollera att styrningen har fullt utslag i båda riktningarna.

Säkringar

Det finns tre säkringar i maskinens elsystem. Dessa sitter under flaket i en dosa till höger på ramen (Fig. 31).

Säkringar: Tändsystem—10 A.
Lampor—10 A.
Spänningsuttag—10 A. (Max 15 A.)

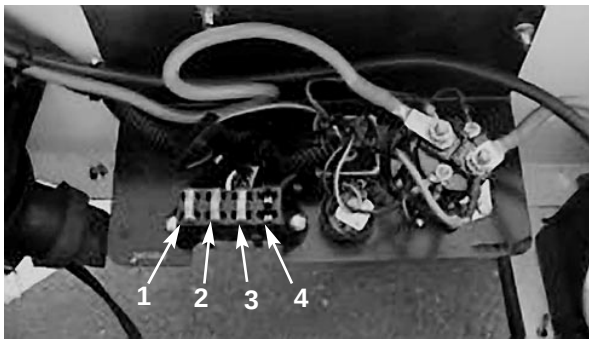

Figur 31

1. Tändsystem
2. Strålkastare
3. Spänningsuttag
4. Öppen

Batteri

VIKTIGT: Spring inte igång fordonet.

Serviceintervall/Specifikation

Håll alltid batteriet rent och fulladdat. Använd en pappershandduk för att rengöra batteriet och batteriboxen. Om batteripolerna är rostiga, rengör dem med en lösning av fyra delar vatten och en del bikarbonat. Lägg på ett tunt lager smörjfett på batteripolerna för att förhindra korrosion.

Spänning: 12 volt med 280 ampere vid kallstart @ –17,8°C.

Urtagning av batteriet

1. Placera fordonet på en plan yta, stäng av motorn, aktivera parkeringsbromsen och ta ur nyckeln ur tändningslåset.

2. Höj upp flaket och stötta med stödstaget.

3. Haka av batteriremmen.

4. Lossa minusjordkabeln (svart) från batteriplinten.

VIKTIGT: Lossa alltid minuskabeln (svart) först

5. Lossa pluskabeln (röd) från batteriplinten.

6. Ta ut batteriet från chassit.

Installation av batteri

1. Sätt batteriet på batteriunderlaget så att batteripolerna vetter mot fordonets bakre del.

VARNING

RISK FÖRELIGGER
Batteripolerna eller metallverktyg kan kortsluta mot metallkomponenter i fordonet.

VAD KAN HÄNDA
- Gnistor kan medföra att batterigaserna exploderar.
- Skadade kablar kan kortslutas mot metalldelar i fordonet och orsaka gnistor.

HUR MAN UNDVIKER RISKEN
- Låt inte batteripolerna vidröra några metalldelar på fordonet vid urtagning eller montering av batteriet.
- LOSSA ALLTID batteriets minuskabel (svart) innan du lossar pluskabeln (röd).
- ÅTERANSLUT ALLTID batteriets pluskabel (röd) innan du återansluter minuskabeln (svart).
- Låt inte metallverktyg att kortsluta mellan batteripolerna och metalldelar på fordonet.
- Håll alltid batteriremmen på plats för att skydda och säkra batteriet.

2. Anslut pluskabeln (röd) till pluspolen (+) på batteriet och minuskabeln (svart) till minuspolen (–) med hjälp av skruvar och vingmuttrar. Skjut gummihättan över batteriets pluspol.

3. Sätt tillbaka gummiremmen för att säkra batteriet vid underlaget.

Kontroll av elektrolytnivå

Kontrollera elektrolytnivån var 50:e driftstimme eller var 30:e dag om maskinen är ställd till förvaring.

1. Höj upp flaket och stötta med stödstaget.

2. Ta bort påfyllningslocken. Om elektrolytnivån inte når upp till påfyllningslinjen, fyll på med den mängd destillerat vatten som erfordras; se *Att fylla på vatten i batteriet*.

VARNING

RISK FÖRELIGGER
Batterielektrolyt innehåller svavelsyra som är ett dödligt gift, och som orsakar allvarliga brännskador.

VAD KAN HÄNDA
Om du oförsiktigt nog dricker elektrolyt löper du risk att avlida, och om elektrolyt hamnar på huden kommer du att få brännskador.

HUR MAN UNDVIKER RISKEN
- Drick aldrig elektrolyt och undvik kontakt med hud, ögon eller kläder. Använd skyddsglasögon för att skydda dina ögon samt gummihandskar för att skydda dina händer.
- Fyll på batteriet på en plats där rent vatten alltid finns tillgängligt för sköljning av huden.
- Följ alla anvisningar och all säkerhets-information på elektrolytbehållaren.

Att fylla på vatten i batteriet

Det bästa tillfället att fylla på destillerat vatten i batteriet är precis innan du börjar använda maskinen. Vattnet kan då blandas ordentligt med elektrolytlösningen.

1. Rengör batteriets ovansida med en pappershandduk.

2. Lossa påfyllningslocken från batteriet och fyll långsamt på varje cell med destillerat vatten tills nivån når upp till påfyllningslinjen. Sätt tillbaka påfyllningslocken.

   VIKTIGT: Överfyll inte batteriet. Elektrolyten kommer då att rinna ut på andra delar i fordonet, vilket kommer att resultera i allvarlig korrosion och försämring.

Laddning av batteriet

VIKTIGT: Håll alltid batteriet fullt uppladdat (1.260 specifik vikt). Detta är särskilt viktigt för att förhindra batteriskador när temperaturen är under 0°C.

VARNING

RISK FÖRELIGGER
Vid laddning av batteriet bildas gaser.

VAD KAN HÄNDA
Batterigaserna kan explodera.

HUR MAN UNDVIKER RISKEN
Håll cigaretter, gnistor och flammor på behörigt avstånd från batteriet.

1. Ta ut batteriet från chassit; se även *Urtagning av batteriet*.

2. Anslut en batteriladdare på 3 till 4 ampere till batteripolerna. Ladda batteriet med 3 till 4 ampere under 4 till 8 timmar (12 volt). Överladda inte batteriet.

3. Installera batteriet i chassit; se även *Installation av batteriet*.

Förvaring av batteriet

Om maskinen kommer att stå oanvänd under mer än 30 dagar, ta ur batteriet och ladda upp det helt och hållet. Du kan antingen förvara det på en hylla eller på maskinen. Lämna kablarna frånkopplade om batteriet förvaras på maskinen. Förvara batteriet i en sval omgivning för att undvika att det laddas ur snabbt. För att förhindra att batteriet fryser, se till att det är helt laddat.


TORO®