Form No. 3324-574 Rev A

TORO®

Workman® 2100

Werkvoertuigen

07253TC—200000001 en boven

Gebruikershandleiding

CE

Inleiding

Wij feliciteren u met de aankoop van een Toro-product.

Het is de wens van Toro dat u volkomen tevreden bent over uw nieuwe product. Aarzelt u daarom niet contact op te nemen met uw plaatselijke Erkende Toro-dealer als u hulp bij het onderhoud, originele reserve-onderdelen of informatie op ander gebied nodig mocht hebben.

Als u contact opneemt met uw Erkende Toro-dealer of de fabriek, moet u altijd het modelnummer en het serienummer van het product opgeven. Met behulp van deze nummers kan de Toro-dealer of—vertegenwoordiger u de juiste informatie over het desbetreffende product verstrekken. Het model-nummer en het serienummer zijn geslagen in een plaatje dat u aantreft op een specifieke plaats op het product zoals hieronder wordt aangegeven.

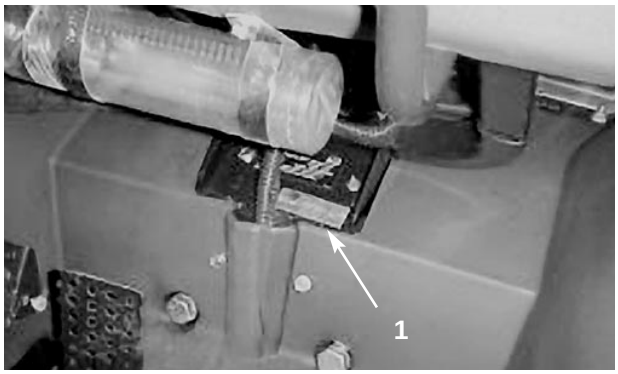

1. Plaatje met modelnummer en serienummer

Noteer het modelnummer en het serienummer in de ruimte hieronder zodat u ze gemakkelijk kunt vinden.

Modelnummer: _____

Serienummer: _____

Lees deze handleiding zorgvuldig zodat u weet hoe u dit product op correcte wijze moeten gebruiken en onderhouden. Hiermee kunt voorkomen dat u en anderen persoonlijk letsel oplopen en schade aan het product ontstaat. Hoewel Toro veilige, geavanceerde producten ontwerpt, produceert en op de markt brengt, bent u er verantwoordelijk voor dat het product op correcte en veilige wijze wordt gebruikt. Daarnaast bent u ervoor verantwoordelijk dat de personen die u laat werken met het product, zijn getraind om dit veilig te gebruiken.

Het waarschuwingssysteem in deze handleiding noemt een aantal mogelijke risico's en bevat speciale waarschuwingsboodschappen waarmee u en anderen persoonlijk letsel en zelfs dodelijke ongevallen kunnen voorkomen. Met de termen GEVAAR, WAARSCHUWING en LET OP wordt het risiconiveau aangeduid. Maaru dient uiterst voorzichtig te zijn, ongeacht het risico.

GEVAAR duidt op een zeer hoog risico dat ernstig persoonlijk letsel of de dood kan veroorzaken als u de aanbevolen voorzorgsmaatregelen niet in acht neemt.

WAARSCHUWING duidt op een risico dat ernstig persoonlijk letsel of de dood kan veroorzaken als u de aanbevolen voorzorgsmaatregelen niet in acht neemt.

LET OP duidt op een risico dat in geringe of lichte mate persoonlijk letsel kan veroorzaken als u de aanbevolen voorzorgsmaatregelen niet in acht neemt.

Daarnaast worden twee andere termen gebruikt om informatie onder de aandacht te brengen. "Belangrijk" geeft aan dat er speciale technische informatie volgt en "N.B." duidt op algemene productinformatie waarvoor speciaal uw aandacht wordt gevraagd.

De aanduidingen links en rechts van de machine moeten worden gezien vanuit de normale positie van de bestuurder

De uitlaatgassen van de motor van dit product bevatten chemische stoffen die volgens de Staat Californië kanker, geboorteafwijkingen of andere schade op reproductief gebied kunnen veroorzaken.

@The Toro Company - 2000
Alle Rechten Voorbehouden

Inhoud

Veiligheid 4
- Veiligheidsinstructies 4
- Geluidsdrukniveau 6
- Trillingsniveau 6
- Symbolenlijst 6

Specificaties 9

Voor het gebruik 10
- Controle van het carteroliepeil; 10
- Brandstoftank 10
- Instelling veer van de kabel van de schakelinrichting 11
- Controle bandenspanning 12

Gebruik 13
- Veiligheid Voorop 13
- Bedieningsorganen 13
- Controle vóór het starten 15
- Starten van de motor 15
- Het voertuig tot stilstand brengen 15
- Het voertuig parkeren 15
- Laadbak 15
- Grendels van de achterlaadklep 16
- Nieuw voertuig inrijden 16
- Gebruikskarakteristieken 17
- Passagiers 17
- Snelheid 18
- Bochten 18
- Remmen 18
- Heuvels 18
- Laden en storten 19
- Transport van het voertuig 19
- Slepen van het voertuig 20
- Trekken van aanhangwagens 20

Onderhoud 21
- Controlelijst voor dagelijks onderhoud 21
- Aanbevolen basisschema voor onderhoudsbeurten 22
- Gebruik in zware omstandigheden 23
- Opkrikken van het voertuig 24
- Neutraalstandmechanisme 24
- Instelling van de voorwielophanging 25
- Smering en Olieverversing 25
- Luchtfilter 26
- Motorolie 27
- Brandstofsysteem 28
- Verwijdering van vuil uit de motor 29
- Aandrijfriem 29
- Bougies 29
- Instelling van de werksnelheid 30
- Vervanging van transaxlevloeistof 30
- Remmen 30
- Controle van de banden 31
- Inspoor voorwiel 31
- Zekeringen 32
- Accu 32

Veiligheid

De WORKMAN® 3100 werden ontworpen en getest ten behoeve van veilige operationele werking vooropgesteld dat bediening en onderhoud op de voorgeschreven wijze worden uitgevoerd. Hoewel het beheersen van gevaar en het voorkomen van ongelukken gedeeltelijk afhangen van het ontwerp en de configuratie van het voertuig, zijn deze factoren tevens afhankelijk van de oplettendheid, zorg en juiste training van degenen belast met bediening, onderhoud en stalling van het voertuig. Verkeerd gebruik of onderhoud kan lichamelijk letsel of de dood tengevolge hebben.

Dit is een gespecialiseerd voertuig dat is ontworpen voor terreinwerkzaamheden. Het rijkarakter en de bediening ervan geven de bestuurder een andere gewaarwording dan die welke wordt ervaren tijdens het rijden in een personen- of vrachtwagen. Neem dus voldoende tijd om vertrouwd te raken met uw WORKMAN. Niet alle hulpwerktuigen die voor gebruik met de WORKMAN geschikt zijn worden in deze handleiding behandeld. Zie wat dit betreft de specifieke bedieningsvoorschriften die bij de diverse hulpwerktuigen horen, ook met het oog op veiligheid. NEEM DEZE VOORSCHRIFTEN ZORGVULDIG DOOR.

OM DE KANS OP LICHAMELIJK LETSEL OF ERGER TE VERMINDEREN DIENEN ONDERSTAANDE VEILIGHEIDSVOORSCHRIFTEN TE WORDEN OPGEVOLGD.

VERANTWOORDELIJKHEDEN VAN DE SUPERVISOR

1. Zorg dat bestuurders een grondige training hebben ondergaan en vertrouwd zijn met de inhoud van de handleiding en alle stickers op het voertuig.

2. Stel uw eigen speciale procedures en werkregels vast voor ongewone operationele omstandigheden (b.v. op hellingen die te steil voor het voertuig zijn). Gebruik de hoogste versnelling lockoutschakelaar als hoge snelheid kan resulteren in gevaar voor de veiligheid of misbruik van het voertuig.

VÓÓR GEBRUIK

3. Bedien het voertuig pas nadat u de inhoud van deze handleiding heeft gelezen en begrepen. Een vervangingsexemplaar hiervan is gratis verkrijgbaar na inzending van het complete model- en serienummer aan: The Toro Company, 8111 Lyndale Avenue South, Minneapolis, Minnesota 55420, USA.

4. Laat nooit kinderen het voertuig bedienen evenmin als volwassenen die niet voldoende zijn geïnstrueerd. Uitsluitend getrainde, bevoegde personen mogen het voertuig besturen. Zorg dat elke operator hiertoe fysiek en mentaal in staat is. Iedereen die het voertuig bestuurt dient een geldig rijbewijs te bezitten.

5. Dit voertuig is uitsluitend bestemd voor de bestuurder en één passagier op de door de fabrikant aangebrachte zitplaats. Vervoer nooit andere passagiers.

6. Bedien het voertuig nooit na gebruik van medicijnen, alcohol of andere opwekkende middelen.

7. Maak uzelf vertrouwd met het bedieningsmechanisme en zorg dat u weet hoe de motor snel kan worden afgezet.

8. Houdt alle beschermingen, veiligheidsvoorzieningen en stickers op hun plaats. Indien defect, beschadigd of onleesbaar dient het betreffende te worden hersteld of vervangen alvorens het voertuig wordt gebruikt.

9. Draag altijd stevig schoeisel. Bedien het voertuig niet terwijl u sandalen, of tennisschoenen draagt. Draag geen wijde of losse kleding die in bewegende delen terecht kan komen waarvan lichamelijk letsel mogelijk het gevolg kan zijn.

10. Het dragen van een veiligheidsbril, veiligheidsschoeisel, een lange broek en een helm wordt aangeraden - en door sommige plaatselijke verordeningen en verzekeringsvoorwaarden verplicht gesteld.

11. Houdt iedereen, met name kinderen en dieren, op veilige afstand van het werkgebied.

12. Alvorens het voertuig te bedienen behoren alle

delen ervan alsmede eventuele hulpwerktuigen te worden gecontroleerd. Indien u een defect of gebrek constateert, gebruik het voertuig/hulpstuk dan niet eerder dan wanneer het probleem is opgelost.

13. Omdat benzine uiterst brandbaar is dient u hiermee zeer voorzichtig te zijn.

A. Gebruik een goedgekeurde benzinebus.

B. Haal de vuldop niet van de brandstoftank wanneer de motor heet is of loopt.

C. Rook niet terwijl u benzine hanteert.

D. Vul de brandstoftank in de buitenlucht en niet hoger dan tot op ongeveer 2,5 cm van de bovenrand (onderkant vulpijp). Niet overvullen.

E. Veeg eventueel gemorste benzine weg.

14. Controleer het veiligheidsvergrendelsysteem dagelijks om correcte werking te verzekeren; zie pagina 2**1.** Indien een schakelaar defect is dient deze vóór ingebruikneming van het voertuig te worden vervangen. Alle vergrendelschakelaars in het veiligheidssysteem moeten om de twee jaar worden vervangen ongeacht de conditie waarin ze verkeren.

TIJDENS GEBRUIK

⚠ WAARSCHUWING ⚠

POTENTIEEL RISICO
De uitlaatgassen van de motor bevatten kool-monoxide, een reukloos en dodelijk gas.

WAT KAN ER GEBEUREN
Koolmonoxidevergiftiging kan de dood tot gevolg hebben.

HOE VOORKOMT U HET RISICO
Laat de motor niet binnenshuis of in een afgesloten ruimte draaien.

15. Bestuurder en passagier moeten op hun zitplaats blijven zolang het voertuig in beweging is. De bestuurder behoort wanneer mogelijk beide handen op het stuurwiel te houden, en de passagier dient de aangebrachte handgrepen te gebruiken. Armen en benen moeten altijd binnen het voertuig blijven. Neem nooit passagiers mee die zich in de laadbak of op een hulpwerktuig bevinden. Onthoudt dat remmen of draaien onverwachts kan komen voor uw passagier die daarop misschien niet is voorbereid.

16. Overlaadt uw voertuig nooit. Op het naamplaatje (onder het dashboard aan de passagierskant) vindt u het toegestane laadgewicht. Hulpwerktuigen mogen niet te zwaar zijn en het maximale totaalgewicht van voertuig met lading mag nooit worden overschreden.

17. Neem het volgende in acht wanneer u de motor start:

A. Zorg dat u op de bestuurdersplaats zit en de handrem aantrekt.

B. Ontkoppel de krachtafnemer en zet de handgashendel in de OFF stand (indien het voertuig hiermee is uitgerust).

C. Zet de versnellingshendel in de vrijstand (NEUTRAL) en druk de koppelingspedaal in.

D. Houdt uw voet van de gaspedaal.

E. Alleen bij dieselmotoren: Zet de contactsleutel op ON en houdt de gloeischakelaar in de ON stand (maximaal 30 seconden).

F. Draai de contactsleutel naar START.

18. Gebruik van het voertuig vereist doorlopende aandacht. Wanneer men te kort schiet in veilige bediening kan een ongeval of omslaan van het voertuig en ernstig letsel of de dood het resultaat zijn. Rijdt altijd voorzichtig. Om omkantelen of verlies van de macht over het stuur te voorkomen dient men:

A. Grote voorzichtigheid te betrachten, snelheid te verminderen en op veilige afstand te blijven in de buurt van kuilen, greppels, sloten, taluds en andere riskante plaatsen, en zich in acht te nemen op onbekend terrein.

B. Uit te kijken voor gaten en andere verborgen gevaren.

C. Behoedzaam te zijn wanneer het voertuig op een steile helling wordt gebruikt. Normaliter dient men op glooiingen recht omhoog en omlaag te rijden. In het algemeen dient men snelheid te verminderen bij het maken van scherpe bochten maar op heuvels bij het maken van elke bocht. Waar mogelijk moet draaien op hellingen achterwege blijven.

D. Extra voorzichtig te zijn wanneer het voertuig op natte grond of met hoge snelheid rijdt, of is volgeladen. In het laatste geval is sprake van langere remtijd. Zet het voertuig in een lagere versnelling vóór een heuvel wordt op- of afgereden.

E. Wanneer een losse vracht wordt geladen dient deze evenwichtig te worden verspreid. Men dient speciaal op te letten wanneer de lading uitsteekt of excentrische lading wordt vervoerd die niet in evenwicht kan worden gebracht. Ladingen dienen doorgaans stevig bevestigd en qua gewicht goed gebalanceerd te worden getransporteerd om schuiven te voorkomen.

F. Vermijdt plotseling stoppen en starten. Schakel niet van achteruit naar vooruit of omgekeerd voordat het voertuig geheel tot stilstand is gekomen.

G. Voer geen scherpe draaien, abrupte manoeuvres of andere onverantwoordelijke acties uit die u de macht over het stuur kunnen doen verliezen.

H. Tijdens het lossen mag niemand zich achter het voertuig bevinden opdat er geen persoonlijke ongelukken gebeuren. Ontspan de achterklepsluitpallen vanaf de zijkant van de laadbak, niet vanaf de achterkant.

I. Alvorens -langzaam- achteruit te rijden dient u achter het voertuig te kijken om zeker te zijn dat zich daar niemand bevindt.

J. Let goed op het rijverkeer wanneer u dichtbij de openbare weg bent of deze moet oversteken. Voetgangers en andere voertuigen hebben altijd voorrang. Dit voertuig is niet bedoeld voor gebruik op de openbare weg. Geef altijd aan wanneer u gaat draaien of stop vroeg genoeg om anderen te kennen te geven wat u van plan bent te doen. Alle verkeersregels en -verordeningen moeten worden nageleefd.

K. Bedien het voertuig nooit in of nabij een gebied met potentieel explosieve stof of dampen in de atmosfeer. De elektrische- en uitlaatsystemen van het voertuig kunnen vonken produceren die explosief materiaal kunnen ontsteken.

L. Kijk altijd uit voor en ontwijk lage oversteeksels zoals boomtakken, deurposten, luchtbruggen enz. Overtuig u ervan dat er voldoende doorrijhoogte is om het voertuig en u makkelijk te laten passeren.

M. Indien er enige twijfel bestaat over veilige werking, STOP DAN OGENBLIKKELIJK en raadpleeg uw supervisor.

19. Raak de motor, achterbrug (hierna zo genoemd voor het transaxle-systeem), radiateur, knaldemper (of -bescherming) niet aan terwijl de motor loopt of kort na uitschakeling ervan, omdat deze delen heet genoeg kunnen zijn om brandwonden te veroorzaken.

20. Als het voertuig abnormaal trilt stop dan onmiddellijk, zet de motor af, wacht tot alle beweging is opgehouden en inspecteer op schade. Voer eventueel herstel uit alvorens het werk voort te zetten.

21. Voordat u uw zitplaats verlaat dient u:

A. Het voertuig stil te zetten.

B. De laadbak neer te laten.

C. De motor af te zetten en te wachten tot alle beweging is opgehouden.

D. De handrem aan te trekken.

E. De contactsleutel te verwijderen.

F. De wielen te blokkeren als het voertuig op een hellend vlak staat.

ONDERHOUD

22. Alvorens service- of bijstelwerkzaamheden aan het voertuig uit te voeren moet de motor worden afgezet, de handrem worden aangetrokken en de contactsleutel worden verwijderd om per ongeluk starten van de motor te voorkomen.

23. Werk nooit onder een omhooggebrachte laadbak zonder eerst de volledig uitgeschoven cilinder-hefstang van de bijgeleverde veiligheidssteun te voorzien.

24. Zorg dat alle hydraulische leidingconnectors vastzitten en dat alle hydraulische leidingen en -slangen in goede conditie verkeren alvorens het systeem onder druk te ztten.

25. Lichaam en handen moeten worden weggehouden van speldeprikgaatjes of mondstukken waardoor hydraulische vloeistof onder hoge druk kan worden uitgespoten. Gebruik karton of papier (nooit uw handen) om lekken vast te stellen. Onder druk ontsnappende hydraulische vloeistof kan in de huid dringen en ernstig letsel veroorzaken. Wanneer dit gebeurt dient men zich direct onder behandeling van een dokter te stellen die vertrouwd is met dit soort verwonding en operationeel kan ingrijpen voordat bloevergiftiging optreedt.

26. Alvorens het hydraulische systeem te ontkoppelen of er werk aan te verrichten, dient alle systeemdruk te worden opgeheven door de motor af te zetten, de regelventiel van omhoog op omlaag te zetten en/of de laadbak en de hulpwerktuigen neer te laten. Zet de hefboom voor hydraulische afstandsbediening in de neutrale stand. Indien de laadbak in de omhoogstand moet staan dient u te zorgen dat de veiligheidssteun is aangebracht.

27. Om er zeker van te zijn dat het hele voertuig in goede operationele staat verkeert moeten alle moeren, bouten en schroeven stevig zijn aangedraaid.

28. Om potentieel brandgevaar te verminderen dient u het motorgedeelte vrij te houden van overmatig vet, gras, bladeren en vuilophoping.

29. Als de motor moet lopen om een bijstelling te verrichten dienen handen, voeten en andere lichaamsdelen evenals kleding voldoende ver verwijderd te blijven van de motor en alle andere bewegende delen. Houdt iedereen op veilige afstand.

30. Laat de motor niet op een te hoog toerental lopen door de regulateurinstelling te veranderen. Het maximum toerental bedraagt 3650 omw/min. Om veiligheid en nauwkeurigheid te verzekeren kunt u het maximum motortoerental door een erkende TORO dealer met een toerenteller laten controleren.

31. Indien er een grote reparatie of assistentie nodig is neem dan contact op met een erkende TORO dealer.

32. Om u te verzekeren van optimale prestatie en veiligheid dient u altijd originele TORO vervangingsonderdelen en -accessoires aan te schaffen. Gebruik van niet-TORO onderdelen en -accessoires kan gevaarlijk zijn. Elke verandering aan dit voertuig kan de werking, prestatie en duurzaamheid ervan ongunstig beïnvloeden terwijl het gebruik na een dergelijke verandering niet alleen kan resulteren in het ongeldig worden van de TORO garantie, maar tevens in lichamelijk letsel of de dood.

33. Aan dit voertuig mogen geen veranderingen worden aangebracht zonder de toestemming van de TORO Company. Voor alle relevante inlichtingen hierover kan men zich wenden tot:

The TORO Company
Commercial Division
Vehicle Engineering Dept.
300 West 82nd St.
Bloomington,
Minnesota 55420-1196
US

Geluidsdrukniveau

Deze eenheid oefent een A-gewogen equivalente continue geluidsdruk uit op het gehoor van de bestuurder. De geluidsdruk bedraagt 80 dB(A) op basis van metingen bij identieke machines met behulp van J1174-MAR 85-procedures.

Trillingsniveau

Het trillingsniveau van deze eenheid is maximaal 2,5 m/s^2 op de handen op basis van metingen bij identieke machines met behulp van ISO 5349-procedures.

Het trillingsniveau van deze eenheid is maximaal 2,5 m/s^2 op de achterzijde op basis van metingen bij identieke machines met behulp van ISO 2631-procedures.

Veiligheids- en Instructiesymbolen

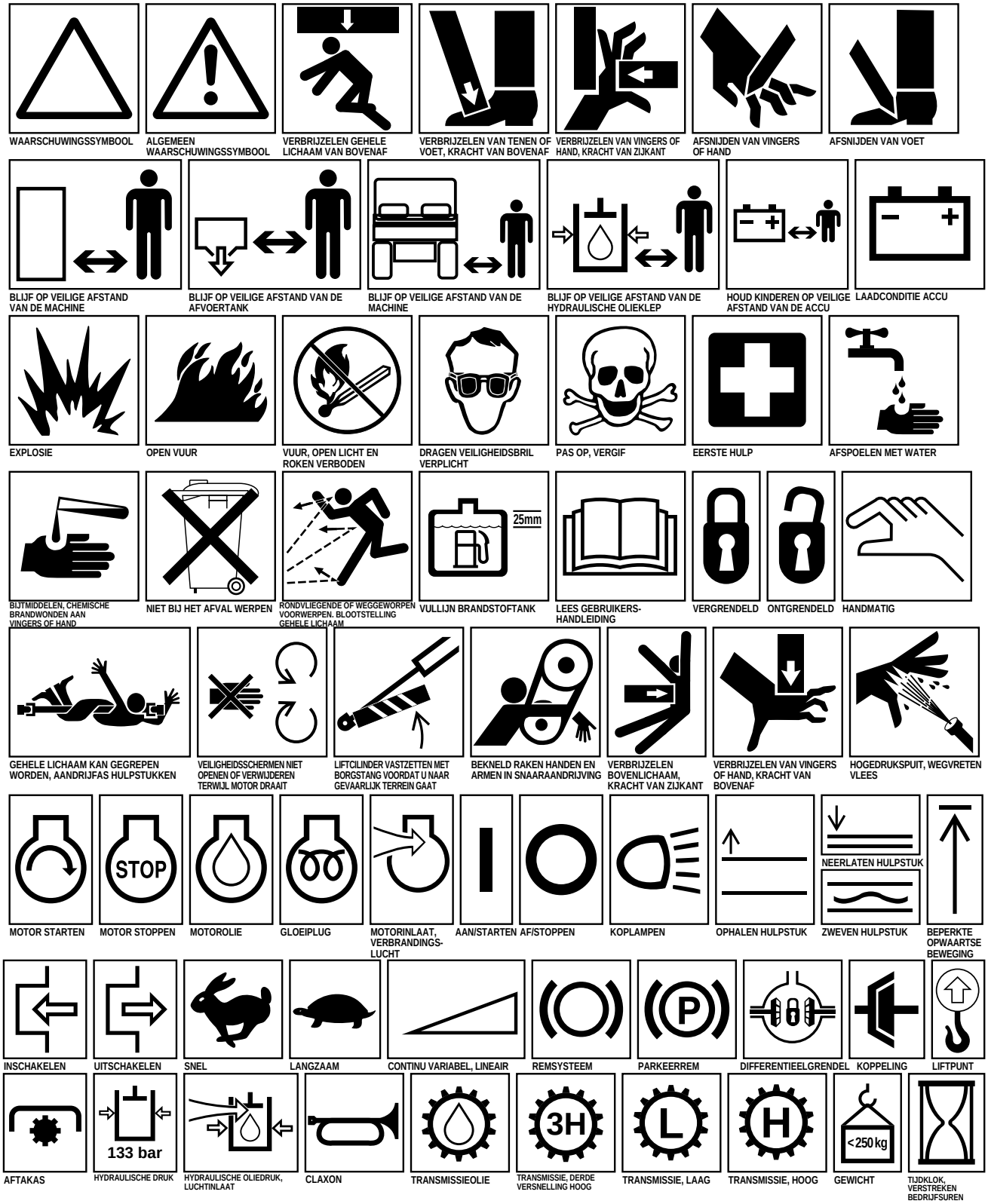

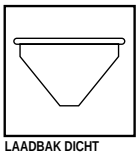

LAADBAK DICHT

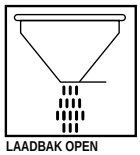

LAADBAK OPEN



MET DE KLOK MEEDRAAIEND

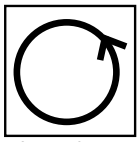

TEGEN DE KLOK INDRAAIEND

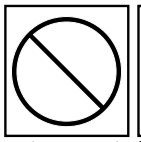

VERBODEN HANDELING OF GEVAARLIJKE PLAATS

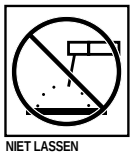

NIET LASSEN



NIET BOREN



LATEN ZAKKEN LAADBAK



OMHOOG HALEN LAADBAK

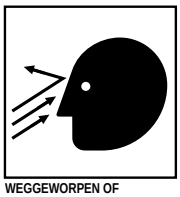

WEGGEWORPEN OF RONDVLIEGENDE VOORWERPEN, BLOOTSTELLING GEZICHT



AFSNIJDEN VINGERS OF HAND, MOTORVENTILATOR



MEERIJDEN UITSLUITEND TOEGESTAAN OP PASSAGIERSSTOEL INDIEN UITZICHT VAN DE BESTUURDER NIET GEHINDERD WORDT

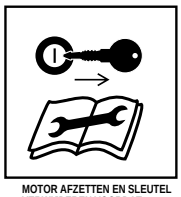

MOTOR AFZETTEN EN SLEUTEL VERWIJDEREN VOORDAT U ONDERHOUD OF REPARATIES UITVOERT

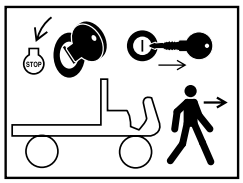

ZET MOTOR AF EN VERWIJDER SLEUTEL VOOR HET VERLATEN VAN DE BESTUURDERSSTOEL

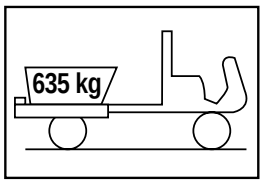

BELASTING, LAADBAK



KANTELEN MACHINE



VOORZICHTIG OP STEILE HELLINGEN



KANTELEN MACHINE



KANTELEN MACHINE

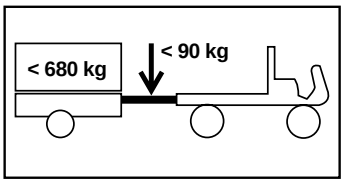

BELASTING, AANHANGER EN TREKHAAK

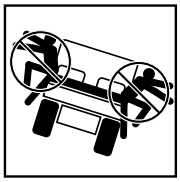

NIET VAN KANTELENDE MACHINE SPRINGEN



GOED VASTHOUDEN EN SCHRAPZETTEN



TEGENHANGEN



HEUPBEUGEL EN HANDVAT VASTHOUDEN, ZET VOETEN SCHRAP

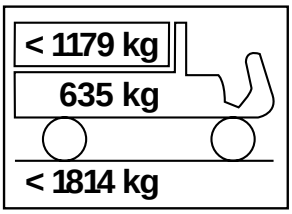

BELASTING

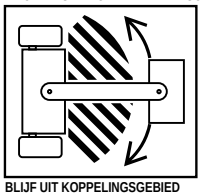

BLIJF UIT KOPPELINGSGEBIED ALS DE MOTOR DRAAIT

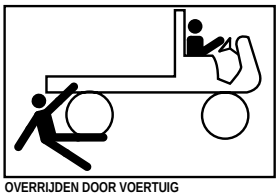

OVERRIJDEN DOOR VOERTUIG

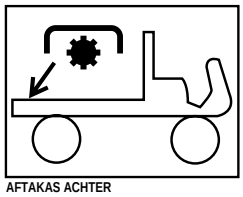

AFTAKAS ACHTER

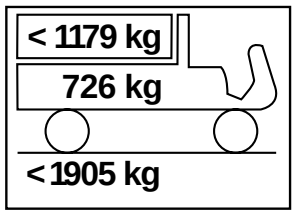

BELASTING

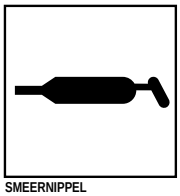

SMEERNIPPEL

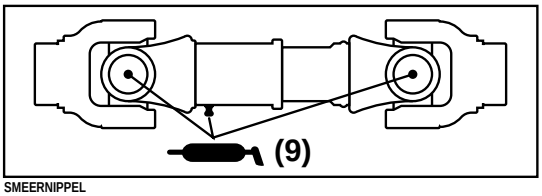

SMEERNIPPEL

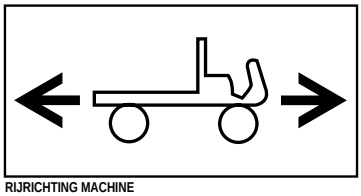

RIJRICHTING MACHINE



VOORDAT U DE BESTUURDERSSTOEL VERLAAT, MOET U HET CONTACT AFZETTEN, DE PARKEERREM INSCHAKELEN, DE AFTAKAS UITSCHAKELEN EN DE SLEUTEL UIT HET CONTACT VERWIJDEREN.

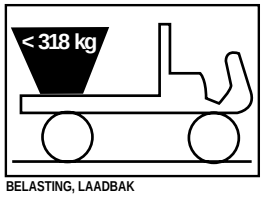

BELASTING, LAADBAK

Specificaties

Type: tweepersoonsvoertuig op vier wielen, doorstap-model.

Motor: Briggs & Stratton, V-twin, viertakt, OHV, luchtgekoelde, gasmotor, 11.9 KW (16 hp) @ 3600 tpm, slagvolume 480 cc, olie-inhoud 1,4 liter. Elektronische ontsteking. Voldruksmering, oliefilter. Op afstand bediend luchtfilter met verwisselbaar filterelement.

Accu: 12 volt met 280 amp voor koude slingerstart @ –17°C.

Brandstofsysteem: inhoud brandstoftank 26,5 liter.

Transaxle: achtergeplaatst transaxle-systeem, éénversnellings-schakelinrichting voor voorwaarts en achterwaarts rijden met differentiaal.

Carrosserie: gelaste stalen leidingen en buizen met hoge vastheid.

Voorwielophanging: onafhankelijke controlearm voor “A” voorgestel met integrale ophanging.

Achterwielophanging: vaste gemonteerde transaxle.

Stuurinrichting: handmatig; niet verstelbare stuurkolom

Banden: voorbanden: 22,5" x 10"-8, 4-laagskwaliteit, gazonrijvlak. **Achterbanden:** 25" x 12"-9, 4-laagskwaliteit, gazonrijvlak.

Remmen: mechanische aandrijving voor achtertrommel van 16 cm.

Stoelen: kuipstoelen met heupsteun, die naar voren kunnen worden geklapt om toegang tot de bergruimte te krijgen.

Omkiepbeveiliging/Veiligheidsgordels: optioneel

Bedieningsorganen: gaspedaal, rempedaal, en parkeerrem; voorziening om gasklep/rem uit te zetten; contactschakelaar, lichtschakelaar, chokeknop, netstekker, en keuzeschakelaar van de schakelinrichting voor voorwaarts-/achterwaarts

Instrumenten: urenteller, oliedruklampje en brandstofmeter.

Verlichting: twee halogeen koplampen.

Trekhaak: de haak heeft een opening voor een balletje of pen.

Laadbak: Een kunststof kiepbak met handbediening, die maximaal 46 graden kan worden gekanteld

Snelheid: maximaal 29 km per uur (voorwaarts)

Algemene specificaties (bij benadering):

Basisgewicht:	droog 373 kg.
Nominale inhoud:	615 kg (inclusief een bestuurder van 75 kg en een passagier van 75 kg)
Maximum brutogewicht van voertuig:	989 Kg.
Trekvermogen:	
Standaardhaak:	lipgewicht 37 kg.
Maximum gewicht van aanhangwagen:	149 kg.
Haak voor zware lasten:	lipgewicht 74 kg.
Maximum gewicht van aanhangwagen:	298 kg.
Totale breedte:	150 cm
Totale lengte:	292 cm
Afstand tot de grond:	16,8 cm met /zonder lading of bestuurder
Wielbasis:	200 cm
Wielrijvlak (middellijn tot middellijn):	124,5 cm voor, 122,6 cm achter
Lengte laadbak:	117 cm binnenzijde, 130 cm buitenzijde
Breedte laadbak:	124,5 cm binnenzijde, 137 cm buitenzijde
Hoogte laadbak:	25,4 cm binnen

Specificaties en ontwerp kunnen zonder voorafgaande kennisgeving worden gewijzigd.

Voor het gebruik

Controle van het carteroliepeil

Het carter van de motor is in de fabriek gevuld met olie; het oliepeil moet echter worden gecontroleerd voordat en nadat de motor voor de eerste keer is gestart.

Olietype: reinigingsolie (API-onderhoudsclassificatie SE, SF, of SG)
Viscositeit: zie onderstaande tabel

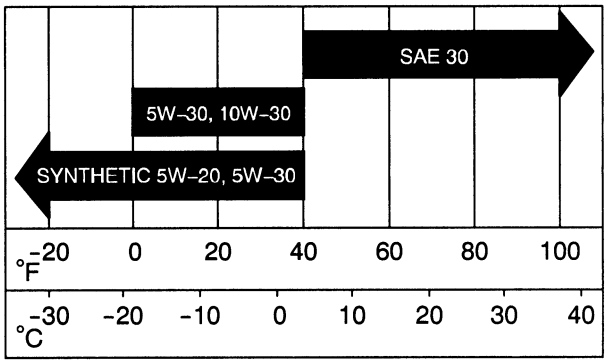

1. Plaats de machine op een horizontaal oppervlak

2. Verwijder de peilstok en veeg deze af met een schone doek (Afb. 1). Duw de peilstok in de buis. Let erop dat de peilstok er volledig in schuift. Haal de peilstok uit de buis en controleer het oliepeil.

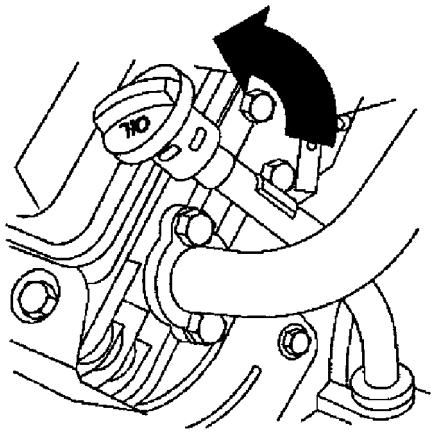

Afbeelding 1

1. Peilstok

3. Als het oliepeil laag is, moet u de vuldop losmaken van het klepdeksel (naast de peilstok) en voldoende olie bijvullen totdat het peil de VOL-markering op de peilstok bereikt. Vul de olie langzaam bij en controleer daarbij veelvuldig het peil. **Niet te vol vullen**.

4. Plaats de peilstok weer stevig op zijn plaats.

Brandstoftank

Aanbevolen benzine

Toro adviseert met klem gebruik te maken van nieuwe, schone, LOODVRIJE normale benzine voor Toro-producten met een benzinemotor. Loodvrije benzine heeft een schonere verbranding, verlengt de levensduur van de motor en bevordert een goede start doordat hierdoor minder aanslag in de verbrandingskamer ontstaat. Minimum octaanwaarde: 85.

BELANGRIJK: gebruik nooit benzine die METHANOL bevat, benzine die meer dan 10 % ethanol bevat, benzinehulpmiddelen, of witte benzine omdat hierdoor schade kan ontstaan aan het brandstofsysteem van de motor.

GEVAAR

POTENTIEEL RISICO
In bepaalde omstandigheden is benzine buitengewoon brandbaar en zeer explosief.

WAT KAN ER GEBEUREN
Bij een brand of explosie die is veroorzaakt door benzine, kunnen u en anderen brandwonden oplopen en kan schade aan goederen en gebouwen ontstaan.

HOE VOORKOMT U HET RISICO

- Gebruik een trechter en vul de brandstoftank buiten op een open terrein, als de motor koud is. Veeg gemorste benzine op.
- Vul de brandstoftank niet helemaal vol. Vul de brandstoftank tot maximaal 2,5 cm vanaf de onderkant van de hals van de vulinrichting. Deze lege ruimte in de tank geeft de benzine de kans om uit te zetten.
- Rook niet tijdens het vullen van de brandstof-tank, en blijf uit de buurt van een open vuur of als de kans bestaat dat benzinedampen door een vonk tot ontbranding kunnen komen.
- Bewaar de benzine in een goedgekeurde container en buiten bereik van kinderen. Houd nooit meer benzine in voorraad dan voor maximaal dertig dagen.

GEVAAR

POTENTIEEL RISICO
In bepaalde omstandigheden is benzine buitengewoon brandbaar en zeer explosief.

WAT KAN ER GEBEUREN
Bij een brand of explosie die is veroorzaakt door benzine, kunnen u en anderen brandwonden oplopen en kan schade aan goederen en gebouwen ontstaan.

HOE VOORKOMT U HET RISICO
- Plaats de benzinecontainer op de grond uit de buurt van het voertuig voordat u de brandstofank vult.
- Vul de benzinecontainers niet in een vrachtwagen of de bak van een aanhangwagen omdat matten of de kunststof bekleding van de bak van de vrachtwagen de container kunnen isoleren en het verlies van elektrische lading vertragen.
- Als dit uitvoerbaar is, moet u machines met een benzinemotor uit de vrachtwagen of aanhangwagen halen en de brandstoftank bijvullen, terwijl de machines met hun wielen op de grond staan.
- Als dit niet mogelijk is, moet u de brandstoftank van deze machines op een vrachtwagen of aanhangwagen bijvullen met behulp van een draagbare container en niet via de tuit van een benzinepomp.
- Bij gebruik van de tuit van een benzinepomp moet u altijd het mondstuk tegen de rand van de brandstoftank of de opening van de container houden totdat u klaar bent met bijvullen.

Brandstoftank vullen

Brandstoftank heeft een inhoud van ongeveer 26,5 liter.

1. Zet de motor af en schakel de parkeerrem in.

2. Maak de omgeving van de dop van de brandstoftank schoon (Afb. 2).

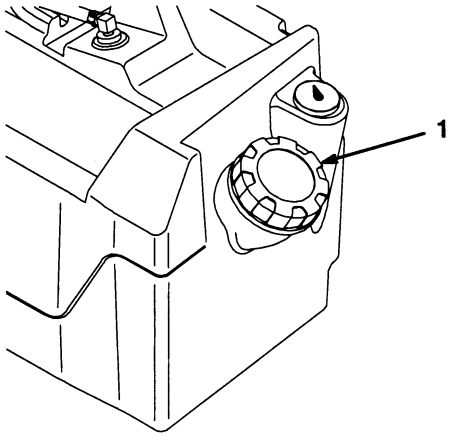

Afbeelding 2
1. Dop brandstoftank

3. Verwijder de dop van de brandstoftank.

4. Vul de tank tot ongeveer 2,5 cm van de bovenkant van de tank (onderkant van de hals van de vulinrichting). Deze lege ruimte in de tank geeft de benzine de kans om uit te zetten. **Niet te vol vullen**.

5. Zet de dop van de brandstoftank stevig vast. Veeg eventueel gemorste benzine op.

Instelling veer van de kabel van de schakelinrichting

1. Zet de keuzeschakelaar van de schakelinrichting op VOORWAARTS. Stel de hoogte van de niet-samengedrukte veer in op 25–28 mm (Afb. 3).



Afbeelding 3

2. Zet de keuzeschakelaar van de schakelinrichting op ACHTERWAARTS. Stel de hoogte van de niet-samengedrukte veer in op 25–28 mm (Afb. 3).

Controle bandenspanning

U moet de bandenspanning elke 8 uur of dagelijks controleren om er zeker van te zijn dan deze correct is.

De luchtdruk in de voor- en achterbanden moet liggen tussen 55–103 kPa (8–15 psi).

De benodigde bandenspanning wordt bepaald door de vervoerde nuttige lading. Hoe **lager** de spanning, des te minder de compactie en de vorming van bandensporen worden beperkt. Een lagere bandenspanning moet worden vermeden als een zware nuttige lading wordt vervoerd bij hoge snelheden.

Een **hogere** bandenspanning moet worden gebruikt als een zwaardere nuttige lading wordt vervoerd bij een hogere snelheid. Zorg ervoor dat de maximum bandenspanning niet wordt overschreden

Gebruik

Veiligheid Voorop

Neem aandachtig alle veiligheidsvoorschriften en veiligheidssymbolen in het hoofdstuk over veiligheid door. Als u bekend bent met deze informatie, kunt u voorkomen dat uzelf of omstanders letsel oplopen.

Bedieningsorganen

Gaspedaal

Het gaspedaal (Afb. 4) biedt de bestuurder de mogelijkheid de werksnelheid van het voertuig te regelen. Als u het pedaal indrukt, start u de motor. Drukt u het pedaal verder in, dan verhoogt u de werksnelheid. Als u het pedaal loslaat, vermindert de snelheid van het voertuig en stopt de motor.

Rempedaal

Het rempedaal wordt gebruikt om het voertuig tot stilstand te brengen of vaart te verminderen (Afb. 4).

LET OP

POTENTIEEL RISICO
De remmen kunnen versleten raken of verkeerd afgesteld zijn

WAT KAN ER GEBEUREN
Dit kan leiden tot persoonlijk letsel

HOE VOORKOMT U HET RISICO
Als de vrije slag van de rempedalen tot de vloer van het voertuig 2,5 mm bedraagt, moeten de remmen worden afgesteld of gerepareerd.

Parkeerrem

De parkeerrem is een klein plaatje bovenop het rempedaal (Afb. 4). Steeds als de motor wordt afgezet, moet de parkeerrem worden ingeschakeld om te voorkomen dat het voertuig per ongeluk in beweging komt. Om de parkeerrem in te schakelen, moet u het rempedaal stevig intrappen en voorwaarts rollen met de bovenkant van uw voet. Om de parkeerrem uit te schakelen, moet u het gaspedaal indrukken. Als het voertuig wordt geparkeerd op een steile helling, moet u erop letten dat de parkeerrem is ingeschakeld. Plaats blokjes achter de wielen om te voorkomen dat het voertuig de helling af rolt.

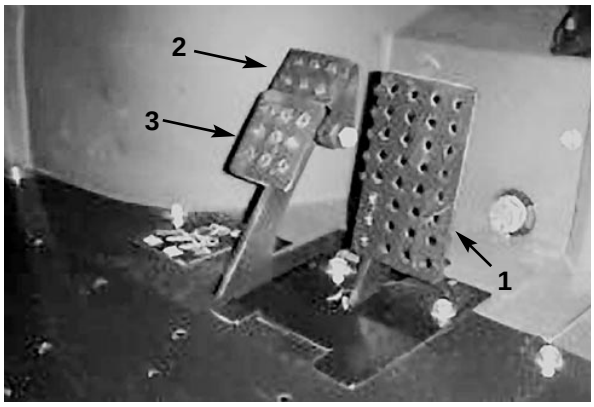

Afbeelding 4

1. Gaspedaal
2. Rempedaal
3. Parkeerrem

Chokeknop

De chokeknop bevindt zich rechtsonder naast de bestuurdersstoel. Om een koude motor te starten, sluit u de choke van de carburateur (Afb. 5) door de chokeknop uit te trekken zodat deze in de AAN-positie staat. Nadat de motor is gestart, kunt u met behulp van de choke de motor regelmatig laten draaien. Zodra dit mogelijk is, opent u de choke door de knop in de UIT-positie te duwen. Als de motor warm is, hoeft de choke niet of nauwelijks te worden gebruikt

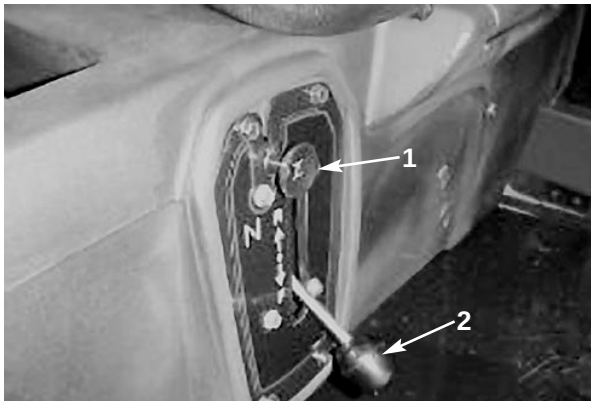

Afbeelding 5

1. Choke
2. Keuzeschakelaar van schakelinrichting

Keuzeschakelaar van de schakelinrichting

Met de keuzeschakelaar voor de schakelinrichting kunt u het voertuig maar wens voorwaarts of achterwaarts laten rijden (Afb. 5). Het voertuig zal in beide richtingen starten.

N.B.: als de keuzeschakelaar op ACHTERWAARTS staat, wanneer het contactsleuteltje wordt omgedraaid, klinkt er een zoemer om de bestuurder te waarschuwen.

BELANGRIJK: het voertuig moet altijd eerst tot stilstand worden gebracht, voordat u een andere rijrichting kiest

Contactschakelaar

De contactschakelaar (Afb. 6) , waarmee u de motor start en afzet, heeft twee standen: UIT en AAN. Draai het sleuteltje naar rechts—op AAN—om de motor in werking te stellen. Als het voertuig stilstaat, draait u het sleuteltje naar links op UIT. Haal het sleuteltje uit de contactschakelaar

Urenteller

De urenteller (Afb. 6) geeft het totale aantal uren aan dat de machine in bedrijf is geweest. De urenteller gaat lopen als de gaspedaal wordt ingedrukt.

Oliedrukampje

Het oliedruklampje waarschuwt de bestuurder dat de oliedruk in de motor beneden een veilig niveau daalt (Afb. 6). Als het lampje gaat branden, moet het oliepeil worden gecontroleerd en olie worden bijgevuld, indien dit nodig is. Zie Motorolie in het hoofdstuk over Onderhoud.

Lichtschakelaar

Tuimelschakelaar om de koplampen te ontsteken. Indrukken om de lampen “AAN” te zetten (Afb. 6).

Aansluitpunt

Het aansluitpunt dient voor de aansluiting van optionele elektrische accessoires (Afb. 6).

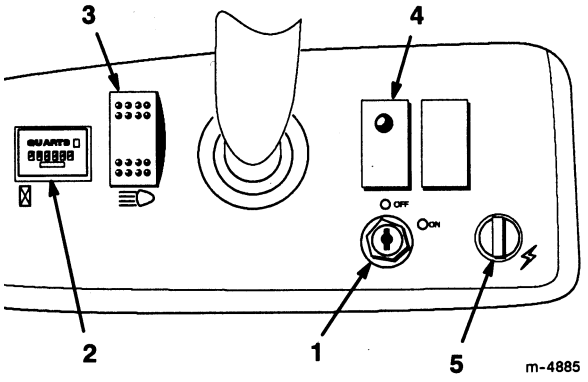

Afbeelding 6

1. Contactschakelaar
2. Urenteller
3. Lichtschakelaar
4. Oliedruklampje
5. Aansluitpunt

Brandstofmeter

De brandstofmeter (Afb. 7) geeft aan hoeveel brandstof er in de tank zit

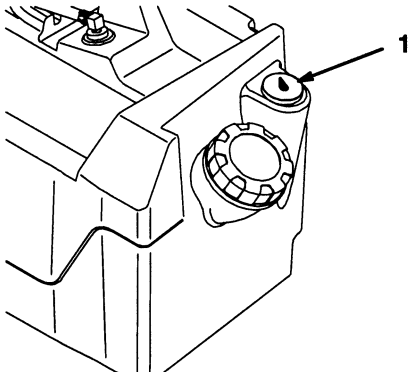

Afbeelding 7

1. Brandstofmeter

Handgrepen voor passagier

De handgrepen voor de passagier bevinden zich rechts van het instrumentenpaneel en op de buitenkant van elke stoel (Afb. 8).

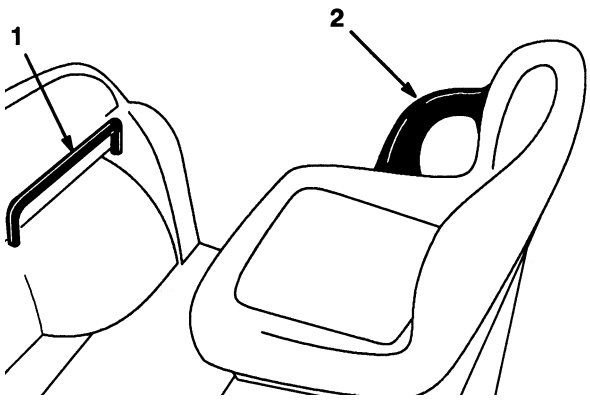

Afbeelding 8

1. Handgreep voor passagier
2. Heupsteun

Controle vóór het starten

Een veilig gebruik begint al voordat u met het voertuig gaat werken. U moet deze controles elke keer weer uitoefenen:

1. Controleer de bandenspanning

N.B.: Deze banden zijn anders dan autobanden: zij vereisen een lagere spanning om compactie en beschadiging van de grasmat te voorkomen.

2. Controleer alle vloeistofniveaus. Bijvullen met de vereiste hoeveelheid vloeistof overeenkomstig de voorschriften van Toro, indien het niveau te laag is.

3. Controleer of het rempedaal werkt.

4. Controleer of de verlichting werkt

5. Draai het stuurwiel naar links en naar rechts om te controleren of de stuurinrichting goed functioneert.

6. Controleer op olielekken, loszittende onderdelen en andere zichtbare gebreken. Zet de motor af en wacht tot alle bewegende delen tot stilstand zijn gekomen, voordat u controleert op olielekken, loszittende onderdelen of andere gebreken.

Indien een van bovengenoemde zaken niet correct is, moet u de monteur hiervan op de hoogte stellen of contact opnemen met uw chef voordat u die dag met het voertuig gaat werken. Wellicht wilt u chef elke dag andere zaken controleren. Vraag daarom wat uw taken zijn.

Starten van de motor

1. Neem plaats op de bestuurdersstoel en schakel de parkeerrem uit.

2. Steek het sleuteltje in de contactschakelaar en draai dit naar rechts op AAN.

N.B.: als de keuzeschakelaar op ACHTERWAARTS staat, wanneer het contactsleuteltje wordt omgedraaid, klinkt er een zoemer om de bestuurder te waarschuwen.

3. Zet de keuzeschakelaar van de schakelinrichting in de gewenste stand.

4. Trap langzaam het gaspedaal in.

N.B.: de parkeerrem wordt automatisch uitgeschakeld als het gaspedaal wordt ingedrukt.

N.B.: als de motor koud is, moet u het gaspedaal indrukken en ongeveer half ingedrukt houden en de chokeknop uittrekken in de AAN-positie.

BELANGRIJK: probeer de motor niet te starten door het voertuig aan te duwen of te slepen.

Het voertuig tot stilstand brengen

Om de machine tot stilstand te brengen, haalt u uw voet van het gaspedaal en drukt u langzaam het rempedaal in.

Het voertuig parkeren

1. Schakel de parkeerrem in en draai het contactsleuteltje op UIT.

2. Haal het sleuteltje uit de contactschakelaar om te voorkomen dat de motor per ongeluk start.

Laadbak

Bak ophalen

1. Schuif de grendel omhoog naar het bovenste deel van uitsnijding in het frame van de bak (Afb. 9).

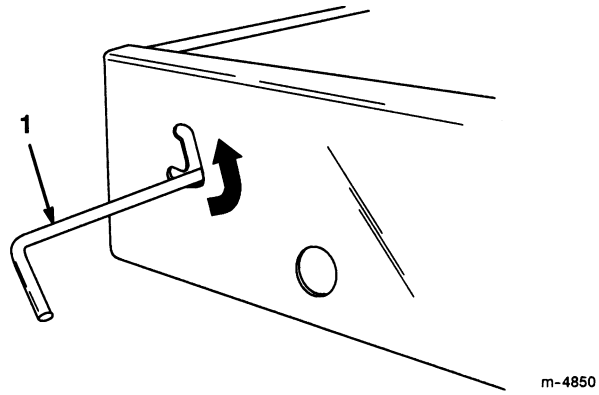

Afbeelding 9

1. Grendel

2. Til met een hand omhoog bij de grendel terwijl u de bak met de andere hand ophaalt.

3. Zet de bak op de steun om deze stevig op zijn plaats te houden (Afb. 10).

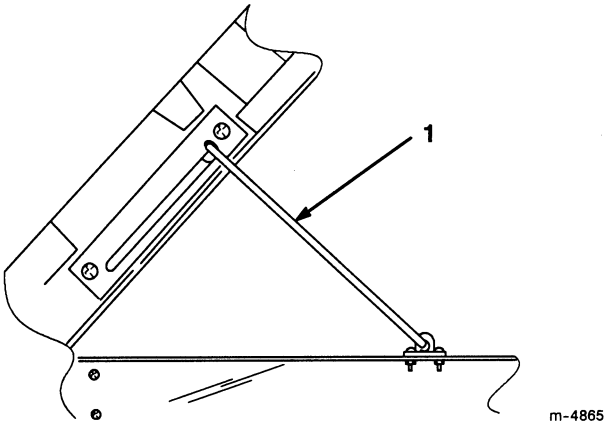

Afbeelding 10

1. Steun

Bak neerlaten

1. Til de bak met een hand iets op terwijl u de steun naar beneden drukt.

2. Laad de bak neer totdat de grendel deze vastgrijpt.

3. Om de bak stevig aan het frame te bevestigen, beweegt u de grendel naar het onderste deel van de uitsnijding.

Grendels van de achterlaadklep

1. Om de achterlaadklep te openen, drukt u de grendels naar de buitenkant van het voertuig (Afb. 11).

2. Til de grendels omhoog. De grendels klappen naar het midden van de achterlaadklep. Laat de achterlaadklep langzaam neer.

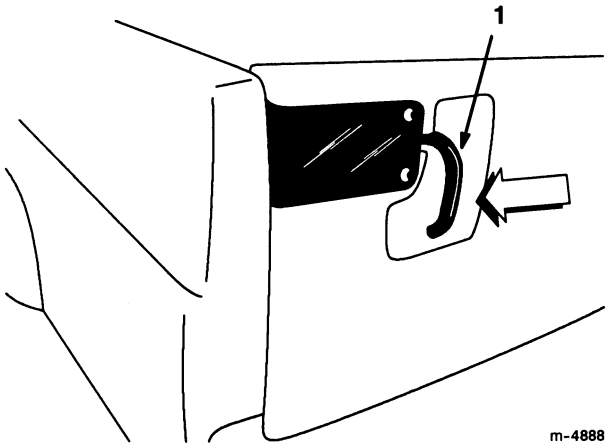

Afbeelding 11

1. Grendel van achterlaadklep

3. Om de achterlaadklep te sluiten, tilt u de hendels omhoog en schuift u ze naar de buitenkant van het voertuig.

4. Druk de hendels van de grendel naar beneden om de grendel en de achterlaadklep vast te zetten.

Nieuw voertuig inrijden

Om ervoor te zorgen dat het voertuig goede prestaties levert en een lange levensduur heeft, moet u de eerste 100 bedrijfsuren de volgende richtlijnen in acht nemen.

- Controleer regelmatig het niveau van de vloeistoffen en de motorolie en let op tekenen die erop wijzen dat een onderdeel van het voertuig oververhit raakt.
- Na een koude start moet u de motor ongeveer 15 seconden warm laten worden, voordat u optrekt.
- Tijdens de eerste uren van de inrijperiode voor een nieuw voertuig moet u krachtig remmen vermijden. Nieuwe remvoeringen leveren pas na enkele uren optimale prestaties doordat de

remmen dan als gevolg van het gebruik zijn gepolijst (ingereden).

- Varieer de snelheid van het voertuig tijdens het gebruik. Vermijd snel starten en stoppen.
- De motor heeft geen inrij-olie nodig. De originele motorolie is dezelfde olie die is voorgeschreven voor regelmatige olieverversingen
- Zie hoofdstuk *Onderhoud* van de gebruikershandleiding voor bijzondere controles op rustige momenten.
- Controleer de positie van de voorwielophanging en stel deze in, als dit nodig is. Zie *Instelling Voorwielophanging.*

Gebruikskarakteristieken

Dit voertuig is ontworpen met veiligheid als leidende gedachte. Het heeft vier wielen voor extra stabiliteit. Het heeft een aantal bedieningsorganen die ook in een auto worden gebruikt, zoals stuurwiel, rempedaal en gaspedaal. Maar u moet er goed aan denken dat dit voertuig geen personenwagen is. Het voertuig is een bedrijfsmachine die niet bestemd is voor gebruik in het verkeer.

Het voertuig heeft speciale banden, een constructie met centertorsie, en andere eigenschappen die de tractie verbeteren. Deze eigenschappen verhogen de wendbaarheid van het voertuig. U moet eraan denken dat het voertuig niet bestemd is voor recreatieve activiteiten. Het is geen terreinwagen. En het is beslist niet bedoeld voor “stuntrijden” of “wilde capriolen.” Het voertuig is een bedrijfsmachine, geen speelgoed. Kinderen mogen het voertuig niet bedienen. Iedereen die het voertuig bedient, moet in het bezit van een rijbewijs zijn.

Als u geen rij-ervaring met het voertuig heeft, moet u ermee oefenen op een veilige plek uit de buurt van andere mensen. Zorg ervoor dat u vertrouwd raakt met alle bedieningsorganen van het voertuig, in het bijzonder met de remmen, de besturing en de schakelinrichting. Stel vast hoe u voertuig zich gedraagt op verschillende oppervlakken. Uw vaardigheid in het gebruik zal toenemen als u meer rij-ervaring met het voertuig krijgt, maar zoals bij het gebruik van elk voertuig moet u het in het begin rustig aan doen. Zorg ervoor dat u weet hoe u in noodgevallen snel kunt stoppen, Als u hulp nodig hebt, wendt u zich dan tot uw chef.

Veel factoren veroorzaken een ongeluk. U hebt een aantal van de belangrijkste factoren in eigen hand. Uw handelingen, zoals te hard rijden in bepaalde omstandigheden, te krachtig remmen, te scherpe bochten maken, en combinaties van deze factoren zijn veelvuldig de oorzaak van ongelukken.

Een van de belangrijkste oorzaken van ongelukken is vermoeidheid. Neem af en toe pauze. Het is zeer bijzonder belangrijk dat u te allen tijde alert bent.

Gebruik het voertuig of enige machine nooit, als u onder invloed van alcohol of drugs verkeert. Ook receptgeneesmiddelen en medicijnen tegen verkoudheid kunnen slaperigheid veroorzaken. Lees de bijsluiter bij het geneesmiddel of neem contact op met uw arts of apotheker als u twijfels hebt over de bijwerkingen van een bepaald medicijn.

Een van de belangrijkste regels die u in acht moet nemen, is dat u op onbekend terrein langzamer moet rijden. Het is verbijsterend hoeveel schade en letsel alledaagse objecten kunnen veroorzaken. Boomtakken, hekken, kabels, andere voertuigen, boomstronken, greppels, zandkuilen, stroompjes en andere objecten die worden aangetroffen in de meeste parken en golfbanen, kunnen gevaar opleveren voor bestuurder en passagier.

Rij niet als het donker is, vooral op onbekend terrein. Als u toch in het donker moet rijden, rij dan voorzichtig en steek de koplampen aan. Overweeg ook extra verlichting te gebruiken.

Passagiers

Als u een passagier meeneemt op het voertuig, moet u ervoor zorgen dat hij of zij zich stevig vasthoudt. Ga langzamer rijden en maak minder scherpe bochten. Uw passagier weet immers niet wat u zo meteen gaat doen en is er wellicht niet op voorbereid dat u een bocht gaat maken, stoppen of gas geven, en dat er oneffenheden in het terrein kunnen zijn.

Bestuurder en passagier moeten te allen tijde op hun zitplaats blijven en handen en benen binnen het voertuig houden. De bestuurder moet het stuurwiel zoveel mogelijk met beide handen vasthouden en de passagier moet zich vasthouden aan de handgrepen.

Er mogen geen passagiers worden meegevoerd in de laadbak. Het voertuig is bedoeld voor slechts één bestuurder en één passagier—niet meer.

Snelheid

Snelheid is een van de belangrijkste factoren die een ongeluk veroorzaken. Als u harder rijdt dan de omstandigheden toelaten, kunt u de controle over het voertuig verliezen en een ongeluk krijgen. Snelheid kan tevens een lichter ongeluk een ernstigere afloop geven. Een frontale botsing tegen een boom bij een lage snelheid kan letsel en schade veroorzaken, maar als dit gebeurt bij een hoge snelheid, kan het voertuig onherstelbare schade oplopen en kunnen bestuurder en passagier om het leven komen

Rij nooit harder dan de omstandigheden toelaten. Als u twijfelt over de rijsnelheid, verminder dan uw snelheid.

Bochten

Bochten zijn een andere belangrijke factor die een ongeluk veroorzaken. Als u een bocht scherper maakt dan de omstandigheden of uw snelheid toelaten, kan het voertuig de grip op het terrein verliezen en gaan slippen of zelfs omslaan.

Op vochtig, zanderig en glibberig terrein zijn bochten moeilijker en riskanter. Hoe harder u rijdt, des te hachelijker wordt de situatie. Verminder uw snelheid voordat u de bocht maakt.

Remmen

Het is een goede gewoonte uw snelheid te verminderen, voordat u een obstakel nadert. Dit geeft u extra tijd om te stoppen of te draaien. Als u een obstakel raakt, kunnen het voertuig en de inhoud worden beschadigd. En wat belangrijker is, u en uw passagier kunnen letsel oplopen.

Het bruto gewicht van een voertuig heeft belangrijke invloed op uw vermogen het voertuig tot stilstand te brengen en/of te draaien. Bij een zwaardere lading en zwaardere hulpstukken wordt het moeilijker een voertuig tot stilstand te brengen of te draaien. Hoe zwaarder de lading, des te meer tijd het kost het voertuig tot stilstand te brengen.

De remkarakteristieken veranderen ook als er geen bak of hulpstukken zijn gekoppeld aan het voertuig. Als het voertuig snel tot stilstand wordt gebracht, kunnen hierdoor de achterwielen worden geblokkeerd, hetgeen invloed kan hebben op de controle over het voertuig kan. Het is verstandig langzamer te rijden als er geen bak of hulpstukken zijn gekoppeld aan het voertuig.

De grasmat en het wegdek zijn veel gladder als zij vochtig zijn. De stoptijd op een vochtig oppervlak kan 2 tot 4 maal langer zijn dan op een droog oppervlak.

Als u door staand water rijdt dat diep genoeg is om de remmen nat te laten worden, zullen zij pas goed functioneren als zij weer droog zijn. Nadat u door water hebt gereden, moet u de remmen testen om er zeker van te zijn, dat zij naar behoren functioneren. Als dat niet het geval is, moet u langzaam rijden, terwijl u lichte druk uitoefent op het rempedaal. Hierdoor drogen de remmen.

⚠ WAARSCHUWING ⚠

POTENTIEEL RISICO

- Als u het voertuig op een heuvel gebruikt bestaat de kans dat het voertuig omslaat of gaat rollen.
- Op een heuvel kan de motor afslaan of kan het voertuig vaart verliezen.

WAT KAN ER GEBEUREN

Het voertuig kan omslaan of gaan rollen waardoor persoonlijk letsel kan ontstaan.

HOE VOORKOMT U HET RISICO

- Als de motor afslaat of als het voertuig vaart verliest op een helling, moet u nooit proberen het voertuig te draaien.
- Schakel altijd in achterwaarts en rij een heuvel achterwaarts af in een rechte lijn.
- Rij nooit een heuvel achterwaarts af terwijl u uitsluitend de remmen gebruikt
- Rij nooit overdwars over een steile heuvel; u moet een heuvel altijd in een rechte lijn op- en afrijden of er omheen gaan.
- Draai niet op een heuvel
- Geef niet te snel gas en trap niet abrupt op het rempedaal. Als gevolg van een plotselinge snelheidsverandering kan het voertuig omslaan of gaan rollen.

Heuvels

Wees extra voorzichtig op heuvels. Vermijd buitengewoon steile heuvels. Stoppen tijdens de afdaling van een heuvel kost meer tijd dan op vlak terrein. Draaien als u een heuvel op- of afrijdt, is gevaarlijker dan draaien op vlak terrein. Draaien als u heuvel afrijdt, vooral met ingedrukte rempedaal, en draaien terwijl u een heuvel oprijdt, zijn buitengewoon gevaarlijk.

Verminder uw snelheid voordat u een heuvel op- of afrijdt. Als u moet draaien op een heuvel, moet u dit zo langzaam en voorzichtig mogelijk doen. Maak nooit een scherpe of snelle bocht op een heuvel.

Als de motor afslaat of als het voertuig vaart begint te verliezen terwijl u een steile heuvel oprijdt, moet u snel het rempedaal indrukken, in achterwaarts schakelen, en de motor opnieuw starten.

Verminder het gewicht van de lading als de heuvel steil is of als de lading een hoog zwaartepunt heeft. Denk eraan, dat de lading kan schuiven. Zorg dat deze goed is vastgezet.

Laden en storten

Het gewicht en de positie van de lading en de passagier kunnen verandering brengen in het zwaartepunt en de wijze waarop u met het voertuig moet omgaan. Om te voorkómen dat u de controle over het voertuig verliest en daardoor persoonlijk letsel ontstaat, moet u de volgende richtlijnen in acht nemen:

⚠ WAARSCHUWING ⚠

POTENTIEEL RISICO
De bak kan te zwaar zijn

WAT KAN ER GEBEUREN
Handen of andere lichaamsdelen kunnen bekneld raken.

HOE VOORKOMT U HET RISICO
- Houd handen en andere lichaamsdelen uit de buurt van de bak als u deze neerlaat.
- Stort geen materiaal op mensen of dieren.

Vervoer geen lading die zwaarder is dan het maximum gewicht dat is aangegeven op het gewichtslabel van het voertuig.

Ladingen worden op verschillende wijze meegevoerd. Zand kan gelijkmatig en tamelijk vlak worden verdeeld over de bak. Ander materiaal, zoals bakstenen, kunstmest of tuinpalen, worden hoger gestapeld in de bak.

De hoogte en het gewicht van de lading hebben een belangrijke invloed op het risico dat het voertuig omslaat. Hoe hoger de lading is opgestapeld, des te groter is de kans dat het voertuig zal omslaan. U kunt het risico van omslaan verminderen door de lading te beperken. Daarnaast kunt het risico van omslaan beperken door de lading zo laag mogelijk te stapelen,

Als de lading zich aan een kant van de bak bevindt, vergroot dit de kans dat het voertuig naar die kant zal omslaan. Dit geldt in het bijzonder voor gevallen waarin de lading zich aan de buitenkant van de bocht bevindt.

Plaats een zware lading nooit achter de achteras. Als de lading zover naar achteren is geplaatst dat deze zich achter de achteras bevindt, zal hierdoor minder gewicht op de voorwielen rusten. Hierdoor vermindert de stuurtractie. Als de lading helemaal naar achteren is geplaatst, kunnen de voorwielen zelfs loskomen van de grond als u over een oneffenheid rijdt of een heuvel opgaat. Hierdoor kunt u niet meer sturen en ontstaat de kans dat het voertuig omslaat.

De algemene regel is dat de lading gelijkmatig moet worden verdeeld over beide kanten en het voorste en achterste gedeelte van het voertuig.

Als de lading niet goed vastzit of als u een vloeistof vervoert in een grote container zoals een sproeier, bestaat er een kans dat de lading gaat schuiven. Dit gebeurt meestal als u draait, een heuvel op- of afrijdt, plotseling uw snelheid wijzigt of als u over oneffen terrein rijdt. Als de lading gaat schuiven, kan het voertuig omslaan. Zet de lading altijd vast zodat deze niet gaat schuiven. Stort de lading nooit als het voertuig zijwaarts op een heuvel staat

Een zware lading verlengt de renweg en vermindert de mogelijkheid om snel te draaien zonder om te slaan.

De laadruimte is uitsluitend bestemd voor ladingen, niet voor passagiers

Transport van het voertuig

Om het voertuig over grote afstanden te verplaatsen, moet u een trailer gebruiken. Zorg ervoor dat het voertuig stevig is bevestigd aan de trailer. Zie

Afbeeldingen 12 en 13 voor de plaats van de bevestigingspunten.

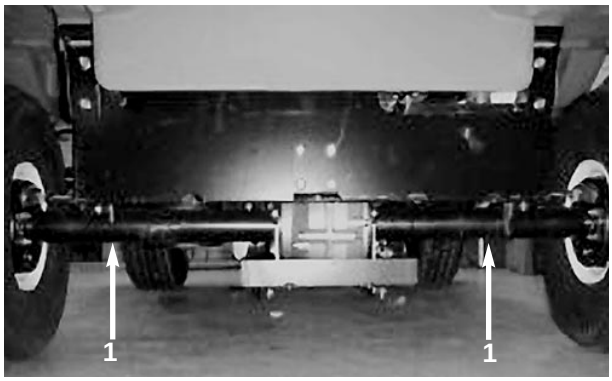

Afbeelding 12
1. Bevestigingspunten

WAARSCHUWING

POTENTIEEL RISICO
Als het voertuig bij te hoge snelheid wordt gesleept, kunt u de macht over het stuur verliezen

WAT KAN ER GEBEUREN
Verlies van de macht over het stuur kan persoonlijk letsel veroorzaken.

HOE VOORKOMT U HET RISICO
Sleep het voertuig nooit met een hogere snelheid dan 8 km per uur.

Slepen van het voertuig

In noodgevallen kan het voertuig over een korte afstand worden gesleept. Toro adviseert echter hiervan geen standaard procedure te maken.

Het slepen van het voertuig moet worden uitgevoerd door twee personen. Als de machine over een grote afstand moet worden verplaatst, moet u deze vervoeren op een truck of een trailer. Zie *Transport van het voertuig*.

1. Verwijder de aandrijfriem; zie *Vervanging van de Aandrijfriem*, stappen 1 en 2.

2. Bevestig een sleepkabel aan de lip op het voorgestel (Afb. 13).

3. Zet het voertuig in de neutraalstand (zie *Neutraalstandmechanisme*) en schakel de parkeerrem uit.



Afbeelding 13
1. Sleeplip en bevestigingspunt

Trekken van aanhangwagens

De Workman 2100 kan een aanhangwagen trekken. Er zijn twee typen trekhaken verkrijgbaar voor de Workman, afhankelijk van de werkzaamheden waarvoor u het voertuig gebruikt. Voor bijzonderheden kunt u contact opnemen met een Erkende Toro-dealer.

Als de Workman is uitgerust met de standaard trekhaak, kan het voertuig aanhangwagens trekken met een brutogewicht van 149 kg en een lipgewicht van 18,7 kg. Als de Workman is uitgerust met de optionele trekhaak voor zware lasten, kan het voertuig aanhangwagens trekken met een brutogewicht van 298 kg en een tong gewicht van 37,3 kg. Zorg er altijd voor dat 60 % van het gewicht van de lading zich in het voorste deel van de aanhangwagen bevindt. Hierdoor komt ongeveer 10 % of van het brutogewicht van de aanhangwagen op de trekhaak van het voertuig

Als u een lading vervoert of een aanhangwagen trekt, mag u het voertuig of de aanhangwagen niet te zwaar beladen. Een te zware lading kan leiden tot slechte prestaties of beschadiging van de remmen, as, motor, transaxle, stuurinrichting, ophanging, carrosserie of banden. Het totale brutogewicht van het voertuig mag niet hoger zijn dan 989 kg.

Onderhoud

Controlelijst voor dagelijks onderhoud

Gelieve deze pagina te kopiëren ten behoeve van gebruik bij routinecontroles.
N.B.: raadpleeg het desbetreffende hoofdstuk van de gebruikershandleiding voor de specificaties van de vloeistoffen.

Gecontroleerde item	**Dagelijkse onderhoudscontrole voor week of** _____						
	Maandag	**Dinsdag**	**Woensdag**	**Donderdag**	**Vrijdag**	**Zaterdag**	**Zondag**
Functionering rem en parkeerrem							
Functionering schakelinrichting							
Brandstofpeil							
Motoroliepeil							
Oliepeil transaxle							
Luchtfilter							
Koelvinnen van motor							
Vreemde geluiden in motor							
Vreemde geluiden tijdens gebruik							
Bandenspanning							
Vloeistoflekkages							
Functionering instrumenten							
Functionering gaspedaal							
Alle smeerpunten smeren[1]							
Beschadigde lak bijwerken							

[1] = Onmiddellijk na **elke wasbeurt**, ongeacht het voorgeschreven tijdstip voor de onderhoudsbeurt.

Aantekening voor speciale aandachtsgebieden:
Controle uitgevoerd door: _____

Datum	**Informatie**

Aanbevolen basisschema voor onderhoudsbeurten

Onderhoudsprocedure	Basisschema voor onderhoudsbeurten				
	Elke 8 uur	**Elke 50 uur**	**Elke 100 uur**	**Elke 200 uur**	**Elke 400 uur**	**Elke 800 uur**
Olie verversen tijdens inloopperiode						
Controle peil van accuvloeistof Controle kabelaansluitingen van accu Olie verversen (inclusief synthetische olie)[1]			Alle			
smeerpunten smeren Draaischerm van motor schoonmaken[2] Luchtfilter controleren[2] Motoroliefilter vervangen Rem en parkeerrem controleren Conditie en afslijting van de banden controleren Torsie op de moeren van de aansluitpunten voor de wielen controleren Instelling voorwielophanging controleren						
Luchtfilter vervangen Instelling van de remkabel controleren Aandrijfriem controleren						
Brandstofleidingen controleren Inspoor voorwiel controleren						
Brandstoffilter vervangen Olie transaxle vervangen Bougies vervangen Brandstoftank leegmaken/omspoelen						

1. Dit moet vaker gebeuren als het voertuig wordt gebruikt voor zware ladingen of bij hoge temperaturen
2. Dit moet vaker gebeuren bij gebruik in stoffige, vuile omstandigheden

Belangrijk: raadpleeg de gebruikershandleiding van de motor voor extra onderhoudsprocedures.

LET OP

POTENTIEEL RISICO
Als u het sleuteltje in de contactschakelaar laat zitten, kan iemand de motor starten.

WAT KAN ER GEBEUREN
Als de motor per ongeluk start, kunnen u of andere personen ernstig letsel oplopen.

HOE VOORKOMT U HET RISICO
Haal het sleuteltje uit de contactschakelaar en maak de draad of de draden van de bougie(s) los, voordat u onderhoudswerkzaamheden gaat uitvoeren. Leg de draad of de draden opzij zodat deze niet per ongeluk in contact kunnen komen met de bougies.

WAARSCHUWING

POTENTIEEL RISICO
De bak moet worden opgehaald voordat dat er routine-onderhoudswerkzaamheden worden uitgevoerd.

WAT KAN ER GEBEUREN
De bak kan vallen en letsel veroorzaken bij personen die zich onder de opgehaalde bak bevinden.

HOE VOORKOMT U HET RISICO
- Gebruik altijd de steun om de bak omhoog te houden voordat u onder een opgehaalde bak gaat werken
- Verwijder de lading uit de bak, voordat u onder een opgehaalde bak gaat werken

Gebruik in zware omstandigheden

BELANGRIJK: als het voertuig wordt gebruikt in de hieronder genoemde omstandigheden, moeten de onderhoudswerkzaamheden twee keer zo vaak worden uitgevoerd.

- Gebruik in woestijngebied
- Gebruik bij lage temperaturen (beneden 0°C)
- Trekken van een aanhangwagen
- Veelvuldig gebruik op stoffige wegen
- Bouwwerkzaamheden
- Na langdurig gebruik in modder, zand, water, of soortgelijke vuile omstandigheden, moet u de remmen zo snel mogelijk laten controleren en schoonmaken. Dit voorkomt dat schurend materiaal overmatige slijtage veroorzaakt.
- Als het voertuig veelvuldig in zware omstandigheden wordt gebruikt, moet u elke dag de smeerpunten smeren en het luchtfilter controleren om overmatige slijtage te voorkomen.

Opkrikken van het voertuig

Als u de motor laat lopen om routine-onderhoudswerkzaamheden uit te voeren en/of de motor te testen, moeten de achterwielen van het voertuig zich 2,5 cm boven de grond bevinden. Hierbij moet de achteras steunen op de rustpunten van de krik.

GEVAAR

POTENTIEEL RISICO
Een opgekrikt voertuig kan wankel staan

WAT KAN ER GEBEUREN
Het voertuig kan van de krik glijden waardoor iemand die zich onder het voertuig bevindt, letsel kan oplopen.

HOE VOORKOMT U HET RISICO
- Start de motor niet als het voertuig is opgekrikt.
- Haal altijd het sleuteltje uit de contactschakelaar, voordat u uit het voertuig stapt
- Blokkeer de wielen als het voertuig is opgekrikt.

Het hefpunt aan de voorkant van het voertuig bevindt zich op de voorzijde van het chassis achter de sleeplip (Afb. 14). Het hefpunt aan de achterkant van het voertuig bevindt zich onder de achterasbuizen (Afb. 15).



Afbeelding 14
1. Hefpunt aan de voorkant

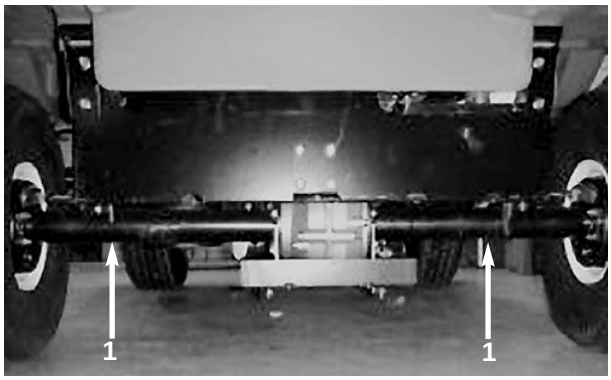

Afbeelding 15
1. Hefpunten aan de achterzijde

Neutraalstandmechanisme

Als routine-onderhoudswerkzaamheden uitvoert en/of de motor test, moet de transaxle in de neutraalstand worden gezet. Het voertuig heeft geen neutraalstand op de schakelhefboom, zodat u de volgende stappen moet uitvoeren:

1. Om de transaxle in de neutraalstand te zenden, draait u de borgpen 180 graden op het schakelblok (Afb 16).

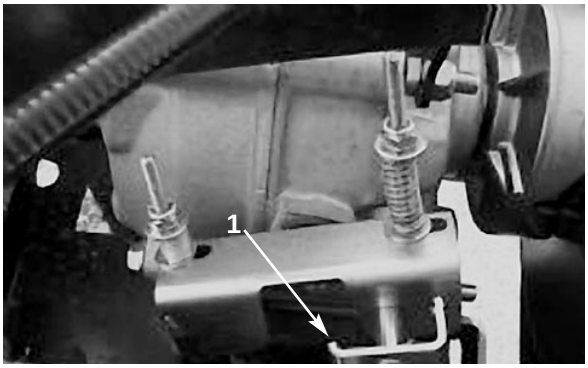

Afbeelding 16
1. Borgpen

2. Zet de keuzeschakelaar van de schakelinrichting in ACHTERWAARTS en vervolgens in VOORWAARTS. Laat de keuzeschakelaar in de VOORWAARTS- positie.

3. Controleer of de transaxle in de neutraalstand staat door de secundaire koppeling rond te draaien (Afb. 17). De wielen mogen niet ronddraaien.

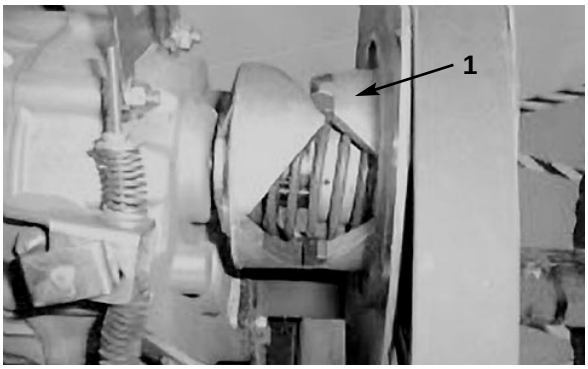

Afbeelding 17

1. Secundaire koppeling

Instelling van de voorwielophanging

De rijhoogte van beide kanten van het voertuig kan worden ingesteld.

1. Krik het vooreinde van het voertuig op van de grond; zie *Opkrikken van het Voertuig*.

2. Verwijder de bout om de uitslag te beperken (Afb. 18).

3. Draai de centreerbouten in het “A”-voorgestel los (Afb. 18).

4. Verwijder de bout om de rijhoogte in te stellen (Afb. 18).

5. Draai het “A”-voorgestel in de gewenste positie (Afb 18).

6. Zet de bout om de rijhoogte in te stellen en de bout om de uitslag te begrenzen weer op hun plaats (Afb. 18).

7. Draai de centreerbouten vast met een torsie tot 359±34 Nm.

8. Draai de bout om de rijhoogte in te stellen vast met een torsie tot 203±20 Nm.

9. Herhaal deze procedure aan de andere kant van het voertuig.

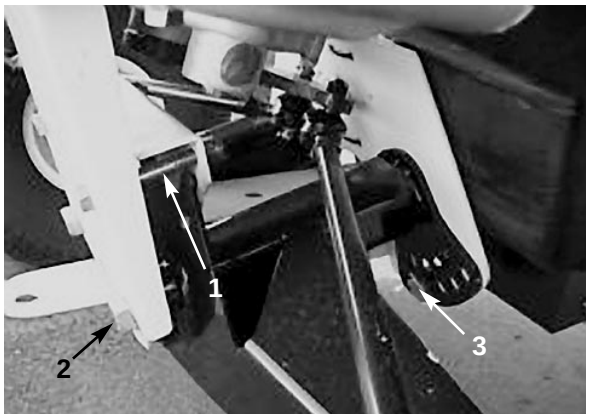

Afbeelding 18

1. Bout om de uitslag te begrenzen
2. Centreerbout
3. Bout om rijhoogte in te stellen

Smering en Olieverversing

Smeerschema/Specificatie

Wij adviseren u alle lagers en lagerbussen een keer per jaar, maar in elk geval om de 100 bedrijfsuren, te smeren. Smeer vaker als het voertuig in zware omstandigheden wordt gebruikt

Type smeervet: No. 2 Smeervet voor algemene doeleinden op lithiumbasis

Smeerpunten

De smeerpunten en de aantallen zijn: de centerpenuiteinden (4) (Afb. 19), de draaitappen (2) (Afb. 20), en de draaipennen van het gaspedaal en het rempedaal (2) (Afb 21).

1. Veeg het smeerpunt schoon zodat dat er geen vreemde deeltjes terechtkomen in de lagers of de lagerbussen

2. Spuit smeervet in de lager of lagerbus



Afbeelding 19



Afbeelding 20

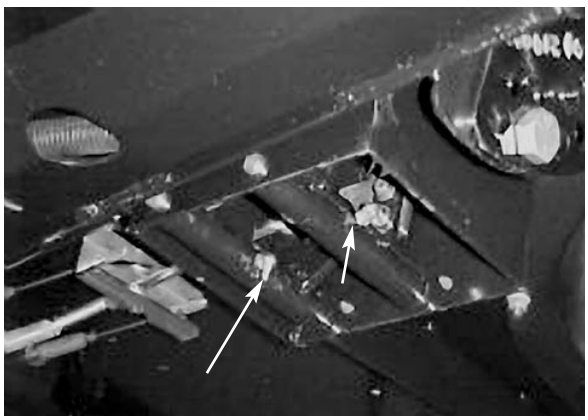

Afbeelding 21

Luchtfilter

Onderhoudsschema/Specificatie

Controleer het luchtfilterhuis op beschadigingen die lekkage zouden kunnen veroorzaken. Vervang het luchtfilterhuis als dit beschadigd is.

Controleer of de kap het luchtfilterhuis hermetisch afsluit.

Luchtfilter: controleer het luchtfilter om de 100 bedrijfsuren; vervang het luchtfilter elke 200 uurof eerder als dit vuil of beschadigd is.

N.B.: het luchtfilter moet vaker een onderhoudsbeurt krijgen (om de paar uur) als het voertuig wordt gebruikt in buitengewoon stoffige of zanderige omstandigheden.

Verwijdering van het filterelement

1. Parkeer de machine op een horizontaal vlak en zet de motor af.

2. Haal de bak op en zet deze vast met een steun.

3. Maak de sluitingen los waarmee de kap van het luchtfilter is bevestigd aan het luchtfilterhuis. Verwijder de kap van het luchtfilterhuis. Reinig de binnenkant van de luchtfilterkap (Afb. 22).

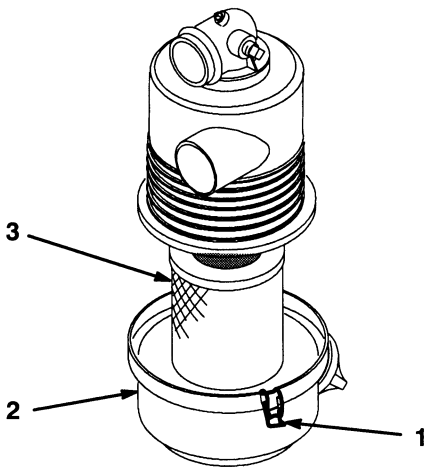

Afbeelding 22

1. Sluitingen van het luchtfilter
2. Kap
3. Filter

4. Schuif het filter voorzichtig uit het luchtfilterhuis om de hoeveelheid stof die loskomt te beperken (Afb. 22). Stoot het filter niet tegen het luchtfilterhuis.

5. Controleer het filter en gooi dit weg als het beschadigd is.

Reiniging van het filterelement

BELANGRIJK: een beschadigde filter mag u niet wassen of hergebruiken

1. Wasmethode

A. Maak een oplossing van filterreiniger en laat het filter hierin ongeveer 15 minuten weken. Raadpleeg de instructies op de verpakking van de filterreiniger voor volledige informatie.

B. Nadat u het filter 15 minuten heeft laten weken, spoelt u dit om met schoon water. Als u het filter omspoelt, moet u beginnen aan de schone kant en naar de vuile kant toe werken.

BELANGRIJK: om te voorkomen dat het filterelement wordt beschadigd, mag de maximale waterdruk niet hoger zijn dan 276 kPa (40 psi).

C. Droog het filterelement met een warme luchtstroom (maximaal 71°C) of laat het element aan de lucht drogen.

BELANGRIJK: gebruik geen gloeilamp om het filterelement te drogen omdat hierdoor beschadigingen kunnen ontstaan.

2. Persluchtmethode:

A. Blaas de perslucht van de binnenkant van het droge filterelement naar buiten. Houd het mondstuk van de persluchtslang minstens 5 cm vanaf het filter en beweeg het mondstuk naar boven en beneden terwijl u het filterelement laat rondraaien.

BELANGRIJK: om beschadiging van het filterelement te voorkomen, mag de luchtdruk niet hoger zijn dan 689 kPa (100 psi).

B. Controleer het filter op gaten en scheuren. Daartoe kijkt u door het filter, terwijl u dit tegen een helverlichte achtergrond houdt.

Plaatsing van het filterelement

BELANGRIJK: om beschadiging van de motor te voorkomen, mag de motor uitsluitend in bedrijf worden gesteld als het complete luchtfiltersysteem is geïnstalleerd.

1. Controleer het nieuwe filter op schade als gevolg van het transport. Controleer het afdichteinde van het filter.

BELANGRIJK: plaats geen beschadigde filter.

2. Plaats het nieuwe filter op de juiste wijze in het luchtfilterhuis. Zorg ervoor dat het filter goed is afgesloten. Hiervoor moet u druk uitoefenen op de buitenrand van het filter als u het plaatst. Druk niet op het buigzame middengedeelte van het filter.

3. Plaats de kap terug en zet de sluitingen vast.

Motorolie

Onderhoudsschema/Specificatie

Controleer het oliepeil telkens voordat u het voertuig gaat gebruiken.

Olie verversen:
- Na de eerste 8 bedrijfsuren.
- Om de 50 bedrijfsuren.

Vervang het oliefilter om de 100 bedrijfsuren

N.B.: de olie en het oliefilter moeten vaker worden vervangen als het voertuig in buitengewoon stoffige en zanderige omstandigheden wordt gebruikt.

Type olie: reinigingsolie (API-onderhoudsclassificatie SE, SF, of SG)

Carterinhoud: 1,6 liter ;als het filter wordt vervangen

Viscositeit: zie hierna volgende tabel

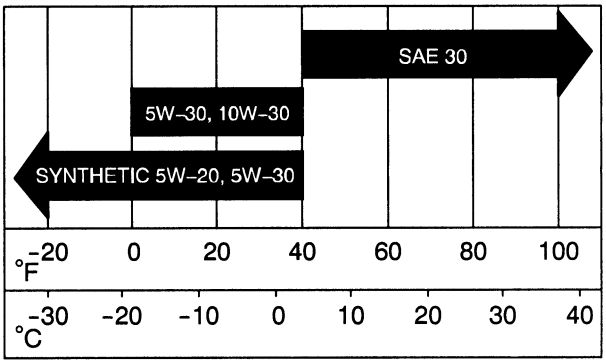

Verversing van de olie en vervanging van het filter

1. Parkeer de machine op een horizontaal vlak en zet de motor af.

2. Haal de bak op en zet deze vast met de steun.

3. Verwijder de aftapplug (Afb.23) en laat de olie in de aftapbak stromen. Als er geen olie meer naar buiten komt, plaatst u de aftapplug terug.

N.B.: lever gebruikte olie in bij een goedgekeurd recycling-centrum .

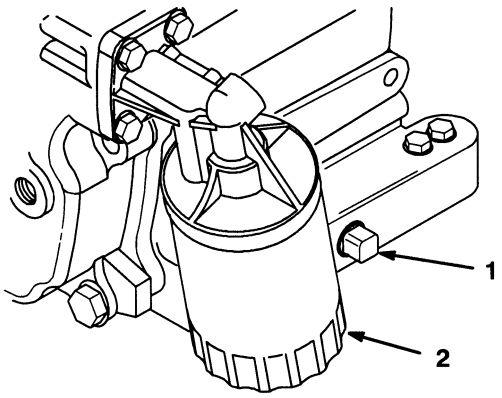

Afbeelding 23
1. Aftapplug voor motorolie
2. Motoroliefilter

4. Verwijder het oliefilter (Afb. 23). Smeer een laagje schone olie op de pakking van het nieuwe filter.

5. Installeer het filter totdat de pakking de montageplaat raakt. Draai vervolgens het filter 1/2 tot 3/4 slag verder vast. Niet te vast draaien.

6. Giet olie in de vulopening totdat het peil de “VOL”-markering op de peilstok heeft bereikt. Vul de olie langzaam bij en controleer daarbij regelmatig het peil. Niet te vol vullen

7. Zet de peilstok stevig terug op zijn plaats.

Brandstofsysteem

Brandstofleidingen en -verbindingen

Controleer de leidingen en verbindingen elk jaar, maar in elk geval om de 400 bedrijfsuren. Let hierbij op slijtage, beschadigingen of loszittende verbindingen.

Vervanging van het brandstoffilter

Vervang het brandstof elk jaar, maar in elk geval om de 800 bedrijfsuren.

1. Haal de bak op en plaats deze op de steun.

2. Plaats een schone container onder het brandstoffilter.

3. Verwijder de klemmen waarmee het brandstoffilter vastzit aan de brandstofleidingen.

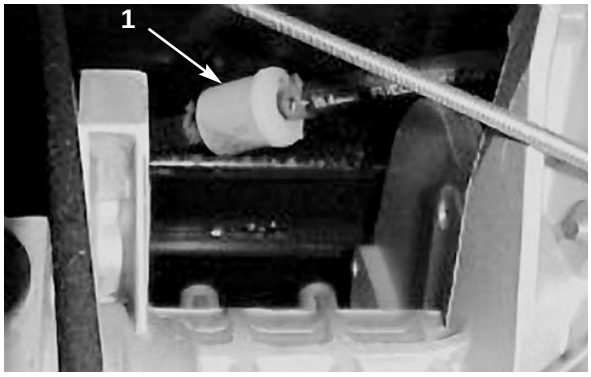

Afbeelding 24
1. Brandstoffilter

4. Bevestig het nieuwe brandstoffilter aan de brandstofleidingen met de klemmen die u eerder hebt verwijderd. Het filter moet zo worden gemonteerd dat de pijl in de richting van de carburateur wijst.

Verwijdering van vuil uit de motor

Om de 100 bedrijfsuren (vaker in geval van gebruik in stoffige, vuile omstandigheden) moeten het draaischerm en de buitenvlakken worden schoongemaakt, indien dit nodig is.

BELANGRIJK: als de motor wordt gebruikt met een geblokkeerde draaischerm, vuile of verstopte koelvinnen of zonder koelschermen, zal de motor schade oplopen als gevolg van oververhitting.

BELANGRIJK: reinig de motor nooit met drukwater omdat water het brandstofsysteem kan vervuilen.

Aandrijfriem

Onderhoudsschema/Specificatie

De conditie en de spanning van de aandrijfriem moeten na de eerste gebruiksdag worden gecontroleerd en vervolgens om de 200 bedrijfsuren.

1. Parkeer de machine op een horizontaal vlak, schakel de parkeerrem in, en zet de motor af.
2. Haal de bak op en zet deze vast met een steun.
3. Zet het voertuig in de neutraalstand. Zie *Neutraalstandmechanisme*.
4. Laat de riem ronddraaien en controleer deze op overmatige slijtage of beschadigingen. Vervang de riem als dit nodig is.

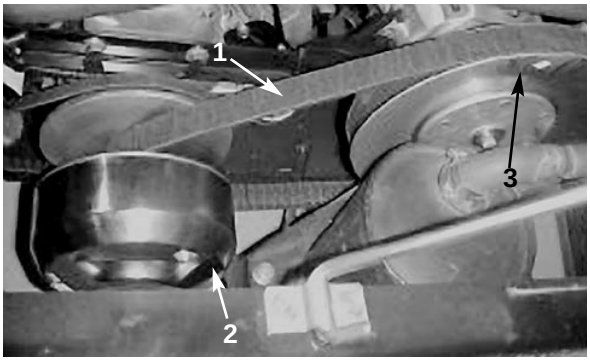

Afbeelding 25

1. Aandrijfriem
2. Primaire koppeling
3. Secundaire koppeling

Vervanging van de aandrijfriem

1. Laat de aandrijfriem over de secundaire koppeling ronddraaien (Afb. 25).
2. Verwijder de riem van de primaire koppeling (Afb. 25).
3. Om de riem terug te plaatsen, voert u bovenstaande procedure in omgekeerde volgorde uit.
4. Laat de bak neer.

Bougies

Onderhoudsschema/Specificatie

Vervang de bougies elk jaar, maar in elk geval om de 800 bedrijfsuren. Dit zorgt ervoor dat de motor goede prestaties levert en het niveau van de uitlaatemissie wordt beperkt.

Type: Champion RC 12YC (of equivalent type)
Luchtonderbreking: 0,76 mm

N.B.: De bougie heeft meestal een lange levensduur; de bougie moet evenwel worden verwijderd en gecontroleerd als de motor slecht functioneert.

Vervanging van de bougie

1. Reinig de omgeving van de bougies zodat er geen vreemde deeltjes kunnen terechtkomen in de cilinder als u de bougie verwijdert.
2. Trek de bougiedraden los van de bougie en verwijder de bougies uit de cilinderkop.
3. Controleer de zijelektrode, de middenelektrode en de isolator van de middenelektrode op beschadigingen.

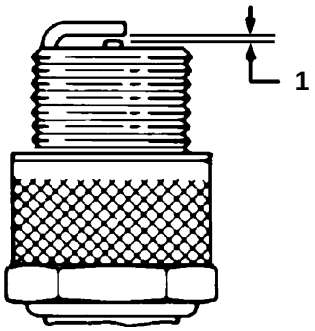

Afbeelding 26

1. 0,76 mm

BELANGRIJK: een gebarsten, verontreinigde, vuile of anderszins gebrekkig functionerende bougie moet worden vervangen. U mag de elektroden niet zandstralen, afkrabben of reinigen met behulp van een staalborstel omdat hierdoor gruis kan loskomen van de bougie en in de cilinder terechtkomen. Dit leidt meestal tot beschadiging van de motor.

4. Stel de luchtonderbreking tussen midden- en zijelektroden in op at 0,76 mm. Plaats een bougie met de juiste luchtonderbreking en draai deze vast met een torsie van 24–30 Nm. Als u geen momentsleutel gebruikt, moet u de bougie stevig vastdraaien.

5. Bevestig de draden van de bougie.

Instelling van de werksnelheid

De werksnelheid is vooraf ingesteld in de fabriek en hoeft niet worden ingesteld. Als u vindt dat de werksnelheid moet worden ingesteld, kunt u contact opnemen met uw plaatselijke Erkende Toro-dealer.

Vervanging van transaxlevloeistof

Vervang de bougies elk jaar, maar in elk geval om de 800 bedrijfsuren.

1. Parkeer de machine op een horizontaal vlak, zet de motor af, schakel de parkeerrem in en haal het sleuteltje uit de contactschakelaar.

2. Verwijder de aftapplug aan de rechterzijde van het reservoir (Afb. 27) en laat de vloeistof in de opvangbak stromen. Als er geen vloeistof meer naar buiten stroomt, plaats u de aftapplug terug en draait u deze stevig vast.

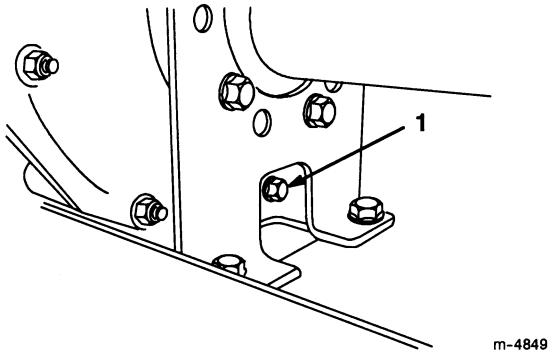

Afbeelding 27

1. Aftapplug

3. Vul het reservoir met ongeveer 1,4 liter 10W30-motorolie.

4. Start de motor en laat deze lopen om het systeem te vullen. Oliepeil controleren en bijvullen, als dit nodig is.

Remmen

Controle van de remmen

U moet de remschoenen om de 100 bedrijfsuren visueel controleren op slijtage.

Instelling van het rempedaal

U moet het rempedaal instellen als de parkeerrem niet pakt, het rempedaal een te grote slag heeft, of het remvermogen onvoldoende is als het rempedaal wordt ingedrukt. Controleer de instelling elke 200 uur.

1. Zet de contactschakelaar op UIT en verwijder het sleuteltje.

2. Hef het voertuig op van de grond; zie *Opkrikken van het Voertuig*.

3. Draai de kabelafstellingschroef onder de vloerplaat vast, totdat de kabels in de remverdeler zijn weggestopt (Afb. 28).

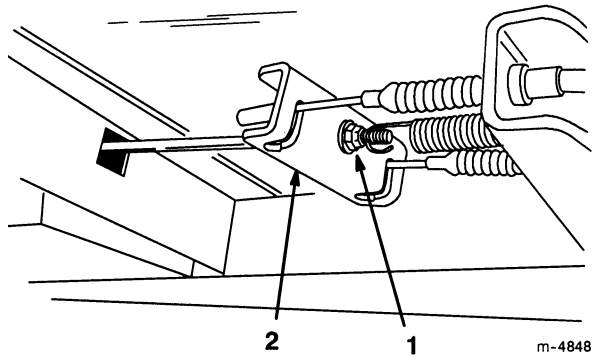

Afbeelding 28

1. Kabelafstellingschroef
2. Remverdeler

Controle van de banden

U moet de banden minstens elke 100 uur controleren. Ongelukken tijdens werkzaamheden, zoals een botsing tegen een trottoirband, kunnen een band of een velg beschadigen en tevens de wieluitlijning verstoren. Daarom moet u na een ongeluk controleren in welke staat de band zich bevindt.

Inspoor voorwiel

Het inspoor van het voorwiel moet u om de 400 bedrijfsuren of jaarlijks controleren .

1. Meet de afstand tussen beide voorwielen ter hoogte van de as (bij het voorste en achterste wiel) (Afb. 29). De afstand die is gemeten bij het voorste wiel moet gelijk zijn aan de afstand die is gemeten bij het achterste wiel, namelijk 3 mm.

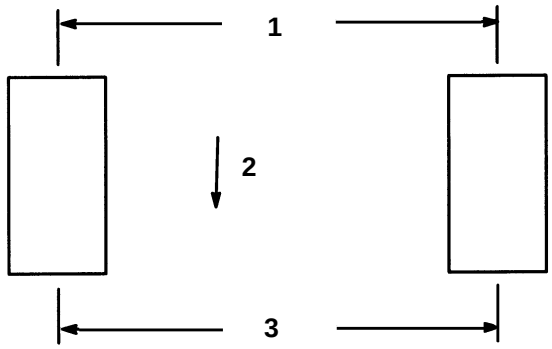

Afbeelding 29

1. Hart-op-hart-afstand (achterste wiel)
2. Voorwaarts
3. Hart-tot-hart-afstand (voorste wiel)

2. Om het inspoor in te stellen, moet u de contramoeren aan beide zijden van de centerpennen losdraaien (Afb. 30).

3. Draai beide centerpennen rond om het voorste wiel binnenwaarts of buitenwaarts te bewegen.

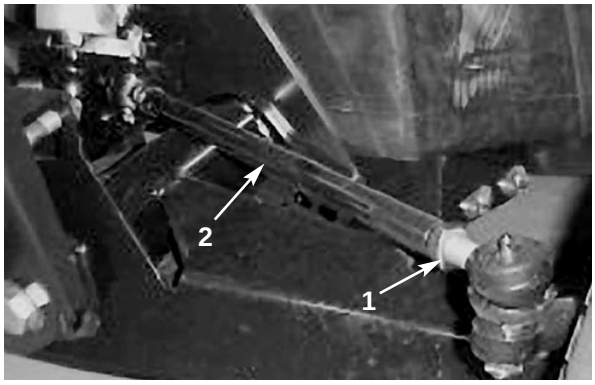

Afbeelding 30

1. Contramoer
2. Centerpen

4. Draai de contramoeren van de centerpennen vast als de instelling correct is.

5. Zorg ervoor dat het stuur in beide richtingen volledig kan uitslaan.

Zekeringen

Er zijn drie zekeringen in het elektrische systeem van de machine. Deze bevinden zich onder de bak in een kast aan de rechterkant van het chassis.(Afb. 31).

Zekeringen: Ontstekingssysteem—10 amp.
Verlichting—10 amp.
Aansluitpunt—10 amp. (maximaal 15 amp.)

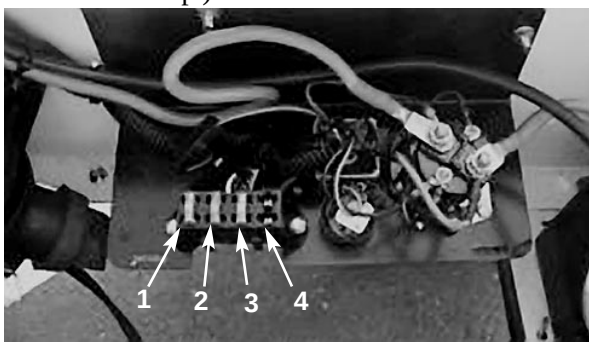

Afbeelding 31

1. Ontstekingssysteem
2. Verlichting
3. Aansluitpunt
4. Open

Accu

BELANGRIJK: duw het voertuig niet aan

Onderhoudsschema/Specificatie

Houd de accu schoon en volledig opgeladen. Reinig de accu en de accuhouder met een papieren doek. Als de accuklemmen zijn verroest, moet u ze reinigen met een oplossing van vier delen water en een deel natriumbicarbonaat. Smeer een dun laagje vet op de accuklemmen om roest tegen te gaan.

Voltage: 12 volt met 280 amp. voor koude slingerstart @ –17.8°C.

Verwijdering van de accu

1. Parkeer het voertuig op een horizontaal vlak, zet de motor af, schakel de parkeerrem in en haal het sleuteltje uit de contactschakelaar.

2. Haal de bak op en zet deze vast met de steun.

3. Haak de accuband los.

4. Maak de (zwarte) aardingskabel naar de minpool los van het bevestigingspunt op de accu.

BELANGRIJK: altijd eerst de (zwarte) kabel naar de minpool losmaken

5. Maak de (rode) kabel naar de pluspool los van het bevestigingspunt op de accu.

6. Verwijder de accu uit het chassis.

Plaatsing van de accu

1. Plaats de accu zodanig op de accubasis dat de bevestigingspunten op de accu naar de achterzijde van het voertuig wijzen.

WAARSCHUWING

POTENTIEEL RISICO
De accuklemmen of metalen werktuigen kunnen kortsluiting veroorzaken als zij in aanraking komen met metalen onderdelen van het voertuig.

WAT KAN ER GEBEUREN
- Vonken kunnen de accugassen tot ontploffing brengen.
- Beschadigde kabels kunnen kortsluiting veroorzaken als zij in aanraking komen met metalen onderdelen van het voertuig, en vonken veroorzaken.

HOE VOORKOMT U HET RISICO
- Als u de accu verwijdert of installeert, mogen de accuklemmen niet in aanraking komen met metalen onderdelen van het voertuig.
- Altijd eerst de (zwarte) kabel naar de minpool van de accu LOSMAKEN, voordat u de (kabel) naar de pluspool losmaakt.
- Altijd eerst de (rode) kabel naar de pluspool van de accu AANSLUITEN, voordat u de (zwarte) kabel naar de pluspool aansluit.
- Voorkom dat metalen werktuigen kortsluiting veroorzaken doordat zij in aanraking komen met de accuklemmen en metalen onderdelen van het voertuig.
- Zorg ervoor dat de accuband op zijn plaats blijft om de accu te beschermen en vast te zetten.

2. Sluit de (rode) kabel aan op de plus (+) pool en de (zwarte) kabel op de min (–) pool met behulp van de bouten en de vleugelmoeren. Schuif de rubber stofhuls over de pluspool.

3. Plaats de rubber band terug om de accu vast te zetten op de basis.

Controle van elektrolyt-niveau

U moet het elektrolyt-niveau om de 50 bedrijfsuren controleren of om de 30 dagen, als de machine is opgeslagen.

1. Haal de bak op en zet deze vast met de steun.

2. Verwijder de vuldoppen. Als het elektrolyt-niveau onder de vulstreep staat, moet u de vereiste hoeveelheid gedistilleerd water bijvullen; zie *Accu Bijvullen met Water*.

⚠ WAARSCHUWING ⚠

POTENTIEEL RISICO
Accu-elektrolyt bevat zwavelzuur. Dit is een dodelijk vergif en kan ernstige brandwonden veroorzaken.

WAT KAN ER GEBEUREN
Als u uit onoplettendheid elektrolyt drinkt, kunt u hieraan overlijden of als deze stof in aanraking komt met uw huid, kunt u brandwonden oplopen.

HOE VOORKOMT U HET RISICO
- Drink geen elektrolyt en voorkom contact met huid, ogen of kleding. Draag een veiligheidsbril voor uw ogen en rubber handschoenen om uw handen te beschermen.
- Vul de accu altijd op een plaats waar schoon water aanwezig is om de huid af te spoelen.
- Neem alle voorschriften in acht en houd u aan alle veiligheidsboodschappen op de electrolyt-container.

Accu bijvullen met water

U kunt de accu het beste met water bijvullen, vlak voordat u de machine gaat gebruiken. Hierdoor wordt het water grondig gemengd met de electrolyt-oplossing.

1. Reinig de bovenkant van de accu met een papieren doek.

2. Verwijder de vuldoppen van de accu en vul elke cel langzaam bij met gedistilleerd water totdat het niveau de vulstreep bereikt. Plaats de vuldoppen terug.

   BELANGRIJK: accu niet te vol vullen. De elektrolyt zal naar buiten stromen over andere delen van het voertuig. Hierdoor wordt het materiaal ernstig aangetast en beschadigd.

Opladen van de accu

BELANGRIJK: u moet de accu altijd volledig opgeladen houden (relatieve dichtheid 1,260). Dit is vooral belangrijk om schade aan de accu te voorkomen als de temperatuur lager dan 0°C is.

⚠ WAARSCHUWING ⚠

POTENTIEEL RISICO
Als de accu's worden opgeladen, kunnen er gassen ontstaan.

WAT KAN ER GEBEUREN
De accugassen kunnen ontploffen.

HOE VOORKOMT U HET RISICO
Houd sigaretten, vonken en vuur uit de buurt van de accu.

1. Verwijder de accu uit het chassis; zie *Verwijdering van de Accu*.

2. Sluit een acculader van 3- tot 4-amp. aan op de bevestigingspunten. Laad de accu opbij een sterkte van 3 tot 4 amp. gedurende 4 tot 8 uur (12 volt). De accu niet te sterk op laden.

3. Plaats de accu in het chassis; zie *Plaatsing van de Accu*.

Opslag van de accu

Als u de machine langer dan 30 dagen gaat opslaan, moet u de accu verwijderen en volledig opladen. Bewaard deze op een plank of op de machine. Maak de kabels los als de accu wordt bewaard op de machine. Bewaar de accu in een koele atmosfeer om te voorkomen dat de lading in de accu snel verloren gaat. Om te voorkomen dat de accu bevriest, moet u ervoor zorgen dat deze geheel is opgeladen.


TORO®