Form No. 3324-573 Rev A

TORO®

Workman® 2100

Arbeidsbiler

07253TC—200000001 og over

Førehåndbok

CE

Innledning

Takk for at du valgte å kjøpe et Toro-produkt.

Vi hos Toro vil at du skal være helt fornøyd med det nye produktet, så ta kontakt med din lokale autoriserte serviceforhandler hvis du trenger hjelp med service, ekte reservedeler eller annen informasjon.

Når du tar kontakt med en autorisert serviceforhandler eller fabrikken, må du vite produktets modell- og serienummer. Med disse numrene kan service-forhandleren eller servicerepresentanten gi deg eksakt informasjon om produktet ditt. Modell- og serienummerplaten er på et spesielt sted på produktet, som vist på bildet.

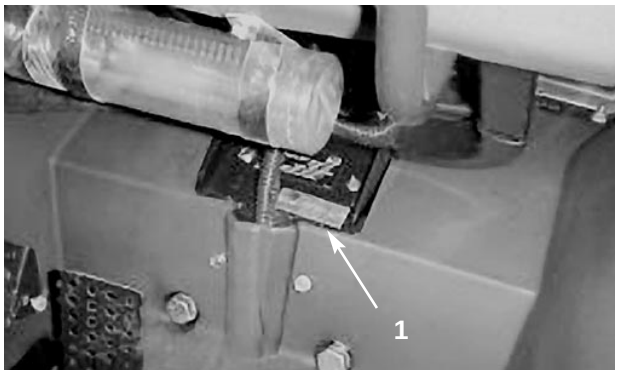

1. Modell- og serienummerplate

Noter produktets modell- og serienummer på den ledige plassen under:

Modellnummer: _____

Serienummer: _____

Les denne håndboken nøye slik at du lærer å bruke og vedlikeholde produktet på riktig måte. Informasjonen i denne håndboken vil hjelpe deg og andre til å unngå person- og produktskader. Selv om vi utformer, produserer og markedsfører sikre, førsteklasses produkter, har du selv ansvaret for at produktet brukes på en forsvarlig og riktig måte. Du har også ansvaret for å lære opp personer som skal bruke produktet, slik at de kan alt om sikker bruk.

Varselssystemet i denne brukerhåndboken gjør oppmerksom på potensielle farer, og har spesielle varselsmeldinger som hjelper deg og andre til å unngå personskader og dødsfall. FARE, ADVARSEL og FORSIKTIG er varselsord som brukes til å angi risikograden. Uansett risikograd må du imidlertid være veldig forsiktig.

FARE varsler om en ytterst farlig situasjon som vil føre til alvorlige skader eller dødsfall hvis du ikke følger de anbefalte sikkerhetstiltakene.

ADVARSEL varsler om en fare som kan føre til alvorlige skader eller dødsfall hvis du ikke følger de anbefalte sikkerhetstiltakene.

FORSIKTIG varsler om en fare som kan føre til mindre skader hvis du ikke følger de anbefalte sikkerhetstiltakene.

Det er to andre ord som bruker for å utheve informasjon. “Viktig” gjør oppmerksom på spesiell mekanisk informasjon, og “Merk” henviser til generell informasjon som er verdt å huske.

Venstre og høyre på maskinen bestemmes fra normal førerstilling.

Staten California kjenner til at motoreksosen fra dette produktet inneholder kjemikalier som kan forårsake kreft, fosterskader eller skade forplantningsevnen på andre måter.

@The Toro Company - 2000
Med enerett

Innhold

Sikkerhet 4
- Sikker driftspraksis 4
- Lydtrykknivå 6
- Forklaring av symboler 6

Spesifikasjoner 9

Før bruk 10
- Kontroller veivhusoljen 10
- Bensintank 10
- Kontroller justeringen av girkabelfjæren 11
- Kontroller trykket i dekkene 12

Bruk 13
- Sikkerhet først 13
- Kontroller 13
- Kontroller før start 15
- Starte motoren 15
- Stoppe kjøretøyet 15
- Parkere kjøretøyet 15
- Lasteplan 15
- Lås på baklem 16
- Kjøre inn nytt kjøretøy 16
- Brukskarakteristikk 17
- Passasjerer 17
- Hastighet 17
- Svinge 18
- Bremse 18
- Bakker 18
- Laste på/av 19
- Transportere kjøretøyet 19
- Taue kjøretøyet 20
- Trekke tilhenger 20

Vedlikehold 21
- Kontrolliste for daglig vedlikehold 21
- Minimumsanbefaling for vedlikeholdsintervaller 22
- Ekstra kraftig bruk 23
- Jekke opp kjøretøyet 24
- Låse i nøytral 24
- Justere forhjulsoppheng 25
- Smøre 25
- Luftrenser 26
- Motorolje 27
- Drivstoffsystem 28
- Fjerne rusk fra motoren 29
- Drivrem 29
- Tennplugger 29
- Justere bakkehastighet 30
- Skifte transakselvæske 30
- Bremser 30
- Kontrollere dekk 31
- Spissing av forhjulene 31
- Sikringer 31
- Batteri 32

Sikkerhet

WORKMAN® ble utviklet og testet for å gi trygg service når den brukes og vedlikeholdes på riktig måte. Selv om farekontroll og forebyggelse av uhell til dels avhenger av maskinens design og konfigurasjon, er disse faktorene også avhengig av hvor godt personalet kjenner til og er opplært i riktig bruk, transport, vedlikehold og bortsetting av maskinen. Uriktig bruk eller vedlikehold kan føre til personskade eller dødsulykke.

Dette er en spesialbil som ikke er beregnet til kjøring på vei. Den føles litt annerledes enn personbiler eller lastebiler. Så ta deg tid til å bli kjent med WORKMAN®. Ikke alt utstyr som kan brukes med WORKMAN® er tatt med i denne håndboken. Se Førerhåndboken som følger med utstyret for ytterligere sikkerhetsopplysninger. LES DISSE HÅNDBØKENE.

FOR Å UNNGÅ FAREN FOR PERSONSKADE ELLER DØDSULYKKE, MÅ DU ALLTID FØLGE SIKKERHETSANVISNINGENE.

INSPEKTØRENS ANSVAR

1. Forviss deg om at operatørene er godt opplært og kjent med førerhåndboken og alle skiltene på maskinen.

2. Sørg for å opprette dine egne fremgangsmåter og arbeidsregler for uvanlige arbeidsforhold (f.eks. for bratte skråninger). Bruk låsebryteren for 3. høye gear hvis stor hastighet kan føre til brudd på sikkerhetsreglene eller at bilen blir skadet.

FØR BRUK

3. Bruk kun maskinen etter at du har lest og forstått innholdet i denne boken. Reservehåndbøker er tilgjengelig ved å sende hele modell- og serienr. til The Toro Company, 8111 Lyndale Avenue South, Minneapolis, Minnesota 55420, USA.

4. Du må aldri la barn eller voksne som ikke har lest disse anvisningene bruke maskinen. Det er kun opplærte og godkjente folk som har lov å bruke dette kjøretøyet. Forviss deg om at alle operatører er både fysisk og mentalt istand til å bruke kjøretøyet. Alle som benytter dette kjøretøyet må ha førerkort.

5. Dette kjøretøyet er kun beregnet til deg, føreren, og en passasjer i passasjersetet. Du må aldri ta med andre passasjerer.

6. Du må aldri kjøre bilen hvis du er påvirket av alkohol eller narkotika.

7. Bli kjent med kontrollene og hvordan du raskt stopper motoren.

8. Sørg for at alle vern, sikkerhetsanordninger og merker er på plass. Hvis noen av disse ikke virker, er uleselig eller skadet, må det repareres eller skiftes før maskinen brukes.

9. Bruk alltid solide sko, og aldri sandaler, tennissko eller joggesko. Bruk ikke løstsittende klær e.l. som kan sette seg fast i bevegelige deler og føre til personskade.

10. Det er tilrådelig å bruke vernebriller, vernesko, lange bukser og en hjelm. Dette er kanskje påkrevd i noen land.

11. Hold alle, særlig barn og kjæledyr, godt unna arbeidsområdet.

12. Før du bruker bilen må du alltid undersøke alle deler og alt utstyr. Hvis noe er galt må du ikke bruke bilen. Sørg for at problemet løses før bilen eller utstyret brukes igjen.

13. Bensin er meget brannfarlig og må håndteres med forsiktighet.

A. Oppbevar drivstoff i godkjente beholdere.

B. Ta ikke lokket av drivstofftanken mens motoren er varm eller når den går.

C. Røking forbudt ved håndtering av bensin.

D. Fyll drivstoff på utendørs og til ca. 2,5 cm i underkant av toppen av tanken (nederst i påfyllingshalsen). Fyll ikke for mye på.

E. Tørk opp eventuelt sølt bensin.

14. Undersøk hver dag at forriglingssystemet virker som det skal—se side 21. Hvis en bryter svikter må den skiftes før maskinen brukes igjen. Forriglingsbryterne må skiftes hvert annet år, enten de virker som de skal eller ikke.

UNDER BRUK

ADVARSEL

FARERISIKO
Motoreksos inneholder karbonmonoksyd, som er en dødelig gift uten lukt.

DET SOM KAN SKJE
Karbonmonoksyd kan drepe deg

HVORDAN UNNGÅ FAREN
Ikke kjør motoren innendørs eller i et avgrenset område.

15. Føreren og passasjeren må alltid sitte når bilen beveger seg. Føreren må alltid holde begge hender på rattet og passasjeren må holde i håndtakene. Hold armer og ben på innsiden av bilen til enhver tid. Du må aldri ta med passasjerer på lasteplanet eller på utstyret. Husk at passasjeren kanskje ikke venter at du skal bremse eller svinge.

16. Ikke overbelast bilen. Navneskiltet (under instrumentbordet på passasjersiden) viser bilens belastningsgrenser. Ikke overbelast utstyret eller overskrid bilens maksimale vekt.

17. Når motoren startes:

A. Sett deg på førersetet og sett parkeringsbremsen på.

B. Koble fra kraftuttaket (hvis montert) og sett gasshendelen tilbake til stilling AV (hvis montert).

C. Sett skifthendelen til stilling NØYTRAL og trykk inn clutchpedalen.

D. Hold foten klar av gasspedalen.

E. Drei tenningsnøkkelen til START.

18. Bruk av maskinen krever stor oppmerksomhet. Hvis ikke bilen brukes på en trygg måte, kan det føre til en ulykke, at bilen velter og personskade eller dødsulykke. Kjør forsiktig. For å hindre at den tipper eller at du mister kontroll:

A. Vær meget forsiktig, slakk av på farten og hold god avstand rundt sandfeller, grøfter, bekker, ramper eller andre farer.

B. Vær oppmerksom på huller eller andre skjulte farer.

C. Vær forsiktig når du arbeider i en bratt skråning. Kjør alltid rett opp eller ned skråninger. Redusér hastigheten når du svinger skarpt eller når du svinger i bakker. Unngå å svinge i bakker hvis mulig.

D. Vær ekstra forsiktig når du bruker bilen på et vått underlag, ved stor hastighet eller med full last. Stoppetiden øker med full last. Skift til et lavere gear før du begynner å kjøre opp eller ned en bakke.

E. Fordel lasten jevnt på lasteplanet. Vær meget forsiktig hvis lasten overskrider bilens/lasteplanets mål. Vær ekstra forsiktig hvis lasten ikke ligger midt på lasteplanet. Lasten må være balansert og godt festet for å hindre at den forskyver seg.

F. Unngå plutselig stopp og start. Gå aldri fra revers til full fremover eller fremover til revers uten først å stoppe helt.

G. Du må ikke forsøke å svinge skarpt, bevege maskinen plutselig eller utføre andre utrygge bevegelser som kan føre til at du mister kontrollen.

H. Ved tømming må du se til at ingen står bak bilen. Du må ikke tømme noe på føttene til noen. Stå på siden av lasteplanet, ikke bak det, når du frigjør baklemmens lås.

I. Før du rygger må du se bakover og forsikre deg om at det ikke finnes noen bak maskinen. Rygg alltid langsomt.

J. Vær oppmerksom på trafikken i nærheten av veier eller når du skal krysse en vei. La alltid fotgjengere og andre kjøretøy ha forkjørsrett. Denne bilen er ikke beregnet til kjøring på offentlige veier. Gi tegn i god tid når du skal svinge eller stoppe slik at andre personer vet hva du akter å gjøre. Følg trafikkreglene.

K. Du må aldri bruke bilen på eller i nærheten av støvfylte steder eller steder med eksplosive gasser. Bilens elektriske system og eksossystem kan gi fra seg gnister som kan antenne eksplosive stoffer.

L. Du må alltid se opp for og unngå lave overheng, f.eks. grener, dørkarmer, overganger osv. Forviss deg om at det alltid er god klaring over bilen og hodet.

M. Hvis du er i tvil om trygg bruk av bilen, må du STOPPE ARBEIDET og kontakte ansvarshavende.

19. Du må ikke berøre motoren, transakselen, radiatoren, lyddemperen eller vernet mens motoren går eller like etter at den har stoppet, fordi disse kan være varme nok til å gi brannsår.

20. Hvis maskinen vibrerer for mye, må den stoppes med en gang. Slå av motoren, vent til alt har slått seg til ro og se om noe er skadet. Reparér som nødvendig før maskinen brukes igjen.

21. Før du forlater setet:

A. Stopp maskinen.

B. Senk lasteplanet.

C. Slå av motoren og vent til alt har slått seg til ro.

D. Sett på parkeringsbremsen.

E. Ta ut tenningsnøkkelen.

F. Blokkér hjulene hvis bilen står i en skråning.

VEDLIKEHOLD

22. Før maskinen overhales eller justeres, må du stoppe motoren, sette parkeringsbremsen på og ta ut tenningsnøkkelen for å hindre at motoren plutselig starter.

23. Du må aldri arbeide under et hevet lasteplan medmindre lasteplanet sikres av støtter mot sylinderstengene som er helt ute.

24. Sørg for at alle hydauliske forbindelser er trukket godt til og at alle hydrauliske slanger og ledninger er i god stand før systemet trykksettes.

25. Hold kropp og hender godt unna steder som lekker eller trykksatt hydraulisk væske som spruter ut av dyser. Bruk papir eller kartong, ikke hendene, for å lete etter lekkasjer. Trykksatt hydraulisk væske kan trenge gjennom huden og føre til alvorlig personskade. Hvis væsken kommer inn i huden, må den fjernes kirurgisk innen noen få timer av en lege som er kjent med denne skadetypen, hvis ikke kan det føre til koldbrann.

26. Før det hydrauliske systemet kobles fra eller arbeid utføres på systemet, må trykket avlastes ved å stoppe motoren, flytte dumpeventilen fra hev til senk og/eller senke lasteplanet og utstyret. Sett den fjernhydrauliske hendelen i flytstilling. Hvis lasteplanet skal være i hevet stilling, må det understøttes godt.

27. For å sikre at hele maskinen er i god stand, må alle mutre, bolter og skruer trekkes godt til.

28. For å unngå brannfare må du fjerne fett, gress, blad og skitt fra motoren.

29. Hvis motoren må gå når justeringer utføres, må du holde hender, føtter, klær og kroppsdeler godt

unna motoren og eventuelle bevegelige deler. Hold uvedkommende godt unna.

30. La ikke motoren gå med for høy hastighet ved å skifte regulatorens innstilling. Maks. turtall er 3650 omd/min. For optimal sikkerhet og nøyaktighet må en autorisert TORO-forhandler undersøke maks. turtall med en turteller.

31. Hvis du trenger hjelp eller større reparasjon, kan du kontakte en autorisert TORO-forhandler.

32. For optimal ytelse og sikkerhet må du alltid kjøpe ekte TORO reservedeler og utstyr. Reservedeler og utstyr fra andre produsenter kan være farlige. Hvis denne bilen forandres på noen som helst måte, kan det gå ut over den ytelse, levetid eller det kan føre til personskade eller dødsfall. Slik bruk kan gjøre garantien fra The TORO Company ugyldig.

33. Denne bilen må ikke modifiseres uten forhåndstillatelse fra TORO. Alle forespørsler sendes til:

Lydtrykknivå

Denne enheten har et kontinuerlig lydtrykknivå med A-vekt ved førerens øre på: 80 dB(A), basert på målinger i identiske maskiner i henhold til J1174-MAR 85-prosedyrer.

Vibrasjonsnivå

Denne enheten har et maksimalt vibrasjonsnivå på 2,5 m/s^2 ved hendene, basert på målinger av identiske maskiner i henhold til ISO 5349-prosedyrer.

Denne enheten har et maksimalt vibrasjonsnivå på 2,5 m/s^2 på bakdelen, basert på målinger av identiske maskiner i henhold til ISO 2631-prosedyrer.

Symboler

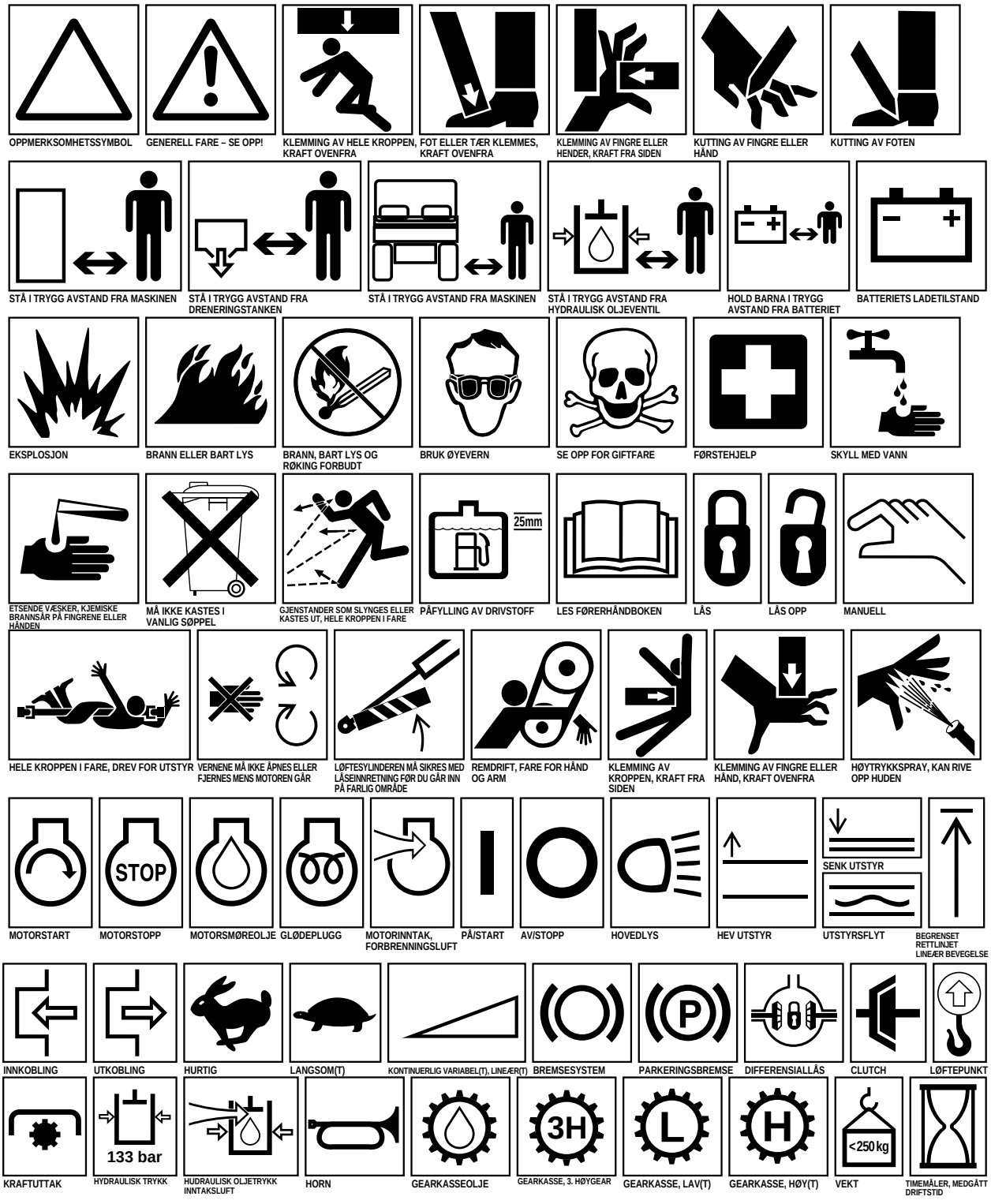
OPPMERKSOMHETSSYMBOL
GENERELL FARE – SE OPP!
KLEMMING AV HELE KROPPEN, KRAFT OVENFRA
FOT ELLER TÆR KLEMMES, KRAFT OVENFRA
KLEMMING AV FINGRE ELLER HENDER, KRAFT FRA SIDEN
KUTTING AV FINGRE ELLER HÅND
KUTTING AV FOTEN
STÅ I TRYGG AVSTAND FRA MASKINEN
STÅ I TRYGG AVSTAND FRA DRENERINGSTANKEN
STÅ I TRYGG AVSTAND FRA MASKINEN
STÅ I TRYGG AVSTAND FRA HYDRAULISK OLJEVENTIL
HOLD BARNA I TRYGG AVSTAND FRA BATTERIET
BATTERIETS LADETILSTAND
EKSPLOSJON
BRANN ELLER BART LYS
BRANN, BART LYS OG RØKING FORBUDT
BRUK ØYEVERN
SE OPP FOR GIFTFARE
FØRSTEHJELP
SKYLL MED VANN
ETSENDE VÆSKER, KJEMISKE BRANNSÅR PÅ FINGRENE ELLER HÅNDEN
MÅ IKKE KASTES I VANLIG SØPPEL
GJENSTANDER SOM SLYNGES ELLER KASTES UT, HELE KROPPEN I FARE
25mm
PÅFYLLING AV DRIVSTOFF
LES FØRERHÅNDBOKEN
LÅS
LÅS OPP
MANUELL
HELE KROPPEN I FARE, DREV FOR UTSTYR
VERNENE MÅ IKKE ÅPNES ELLER FJERNES MENS MOTOREN GÅR
LØFTESYLINDEREN MÅ SIKRES MED LÅSEINNRETNING FØR DU GÅR INN PÅ FARLIG OMRÅDE
REMDRIFT, FARE FOR HÅND OG ARM
KLEMMING AV KROPPEN, KRAFT FRA SIDEN
KLEMMING AV FINGRE ELLER HÅND, KRAFT OVENFRA
HØYTRYKKSPRAY, KAN RIVE OPP HUDEN
STOP
SENK UTSTYR
MOTORSTART
MOTORSTOPP
MOTORSMØREOLJE
GLØDEPLUGG
MOTORINNTAK, FORBRENNINGSLUFT
PÅ/START
AV/STOPP
HOVEDLYS
HEV UTSTYR
UTSTYRSFLYT
BEGRENSET RETTLINJET LINEÆR BEVEGELSE
INNKOBLING
UTKOBLING
HURTIG
LANGSOM(T)
KONTINUERLIG VARIABEL(T), LINEÆR(T)
BREMSESYSTEM
P
PARKERINGSBREMSE
DIFFERENSIALLÅS
CLUTCH
LØFTEPUNKT
133 bar
KRAFTUTTAK
HYDRAULISK TRYKK
HUDRAULISK OLJETRYKK INNTAKSLUFT
HORN
GEARKASSEOLJE
3H
GEARKASSE, 3. HØYGEAR
L
GEARKASSE, LAV(T)
H
GEARKASSE, HØY(T)
<250 kg
VEKT
TIMEMÅLER, MEDGÅTT DRIFTSTID

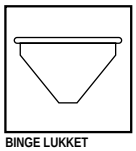

BINGE LUKKET

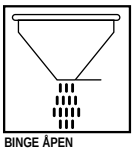

BINGE ÅPEN



OMDREINING MED URVISERNE

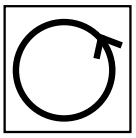

OMDREINING MOT URVISERNE



FORBUDT ELLER FARLIG STED



IKKE SVEIS

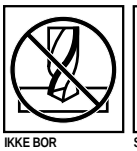

IKKE BOR



SENK LASTEPLANET



LØFT LASTEPLANET

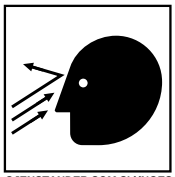

GJENSTANDER SOM SLYNGES ELLER KASTES UT – ANSIKTSFARE



MOTORVIFTE – KAN KUTTE FINGRE ELLER HÅNDEN



PASSASJERER KUN I PASSASJERSETET OG HVIS FØRERENS UTSIKT IKKE HINDRES



SLÅ AV MOTOREN OG TA NØKKELEN UT FØR DU UTFØRER VEDLIKEHOLD ELLER REPARASJONER

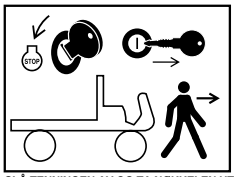

SLÅ TENNINGEN AV OG TA NØKKELEN UT FØR DU FORLATER FØRERPLASSEN

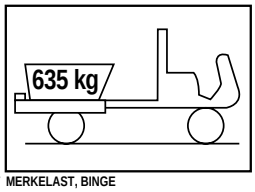

MERKELAST, BINGE

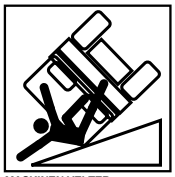

MASKINEN VELTER



VÆR FORSIKTIG I BRATTE SKRÅNINGER



MASKINEN VELTER



MASKINEN VELTER

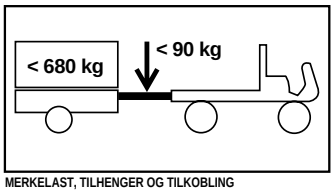

MERKELAST, TILHENGER OG TILKOBLING

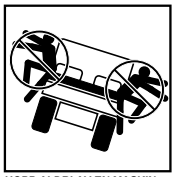

HOPP ALDRI AV EN MASKIN SOM VELTER



HOLD GODT FAST OG STEM BENA MOT NOE



LEN DEG BORT FRA VELTERETNINGEN



HOLD I HOFTEFESTET OG HÅNDGREPET, STEM BENA MOT NOE

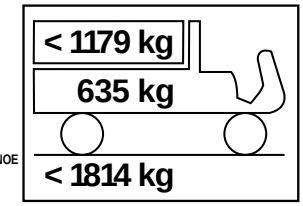

MERKELAST

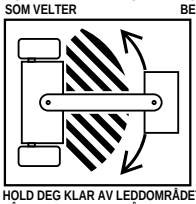

HOLD DEG KLAR AV LEDDOMRÅDET SÅ LENGE MOTOREN GÅR

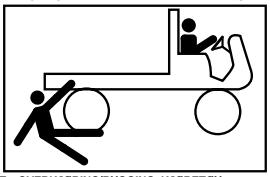

OVERKJØRING/RYGGING, KJØRETØY

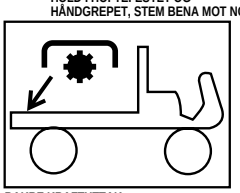

BAKRE KRAFTUTTAK

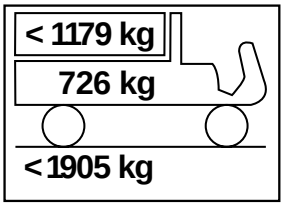

MERKELAST

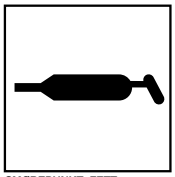

SMØREPUNKT, FETT

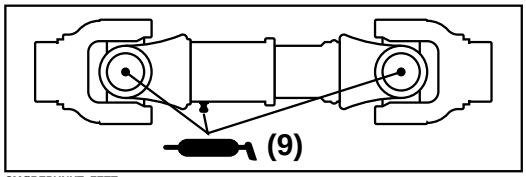

SMØREPUNKT, FETT

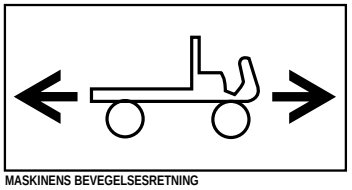

MASKINENS BEVEGELSESRETNING

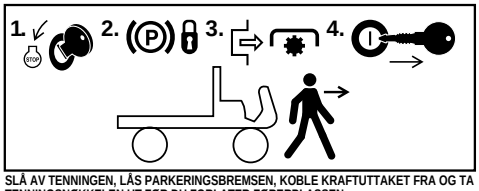

SLÅ AV TENNINGEN, LÅS PARKERINGSBREMSEN, KOBLE KRAFTUTTAKET FRA OG TA TENNINGSNØKKELEN UT FØR DU FORLATER FØRERPLASSEN.

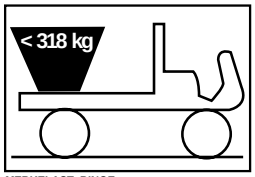

MERKELAST, BINGE

Spesifikasjoner

Type: Åpen 4-hjulskjøretøy for to personer.

Motor: Briggs & Stratton, V-tosylinder, 4-krets, toppventil, luftkjølt, gassmotor, 11,9 KW (16 hk) @ 3600 rpm, 480 cc forskyvning, 1,4 L oljekapasitet. Elektronisk tenning. Smøring med fullt trykk, oljefilter. Fjernluftrenser med utskiftbart element.

Batteri: 12-volt med 280 amps kald kjøring på startmotor @ -17°C.

Drivstoffsystem: Bensintankkapasitet er 26, 5 liter.

Transaksel: Bakre transakselstilling, én hastighet framover og revergirkasse med differensial.

Ramme: Sveiset, sterk stålkanaler og -rør.

Forhjulsoppheng: Uavhengig “A”-ramme-kontrollarm med integralspenn.

Bakhjulsoppheng: Solidmontert transaksel.

Styresystem: Manuell; ikke-justerbar kolonne

Dekk: Fronthjul: 22,5 tommer x 10 tommer-8, 4-ply rating, torvslitebane. **Bakhjul:** 25 tommer x 12 tommer-9, 4-ply rating, torvslitebane.

Bremser: 16 cm (6,3 tommer) baktrommel mekanisk aktuator.

Seter: Bøtteseter med hoftestøtte; heller framover for lagringstilgang.

Veltebøylesystem/ Setebelte: valgfri

Kontroller: Fotbetjent gaspedal, bremsepedal og parkeringsbremse; gass/bremseutløseregenskap; tenningsbryter, lysbryter, chokeknapp, strømtilbehørs-plugg, og girvelger framover/revers.

Målere: Timeteller, varsellys for oljetrykk, og drivstoffmåler.

Lys: To halogenfrontlys.

Tauingskopling: Koplingen har et hull for kule eller pinne.

Lasteboks: Rotasjonsstøpt plastboks med manuell dump, maksimum vippevinkel på 46 grader.

Hastighet framover: Maksimum 29 km/t

Generelle spesifikasjoner (om lag):

Grunnvekt: Tørr 373 kg.
Klassifisert kapasitet: 615 kg (inkludert 75 kg fører og 75 kg passasjerer)

Kjøretøyets maksimum bruttovekt: 989 kg.

Tauingskapasitet:

Standardkopling: Tungevekt 37kg.

Hengerens maksimumvekt: 149 kg.

Ekstra kraftig kopling: Tungevekt 74 kg

Hengerens maksimumvekt: 298 kg

Total bredde: 150cm

Total lengde: 292cm

Bakke klaring: 16,8 cm m/ingen vekt eller fører

Hjulbase: 200cm

Hjulets slitebane (midtlinje til midtlinje): 124, 5 cm foran, 122,6 cm bak

Lengde på lasteboks: 117 cm innside, 130 cm utside.

Bredde på lasteboks: 124,5cm innside, 137cm utside.

Høyde på lasteboks: 25,4 cm innside

Spesifikasjoner og konstruksjon kan forandres uten varsel.

Før bruk

Kontroller veivhusoljen

Motoren leveres med olje i veivhuset. Oljenivået må imidlertid kontrolleres før og etter at motoren startes for første gang.

Oljetype: Renseolje (API-service SE, SF eller SG)
Viskositet: Se tabell nedenfor

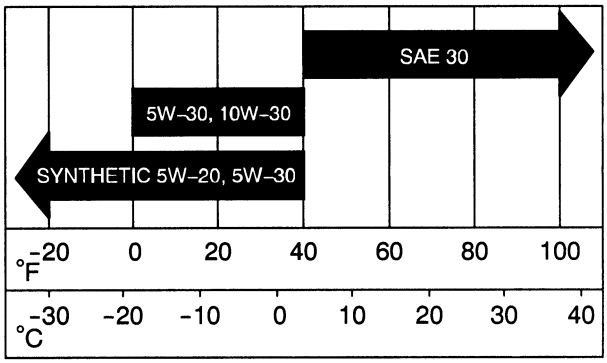

1. Sett maskinen på en jevn flate.
2. Fjern peilestaven, og tørk den med en ren klut (fig. 1). Sett peilestaven inn i røret, og pass på at det når helt ned. Fjern peilestaven, og kontroller oljenivået.

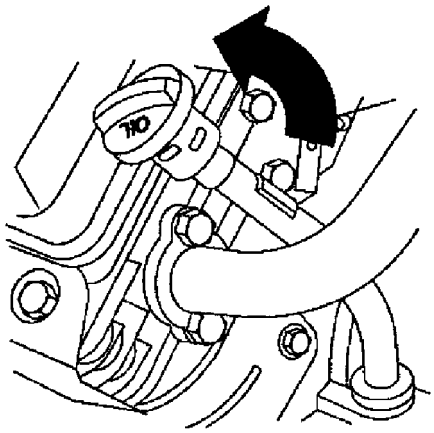

Figur 1

1. Peilestav

3. Hvis oljenivået er lavt, må du fjerne påfyllingslokket fra ventildekselet (ved siden av peilestaven), og helle olje i åpningen, til oljenivået når "FULL"-merket på peilestaven. Hell olje sakte, og kontroller nivået ofte i løpet av denne prosessen. **Ikke fyll for mye.**
4. Sett peilestaven på plass.

Bensintank

Anbefalt bensin

Toro-selskapet anbefaler på det sterkeste at du bruker fersk, ren, BLYFRI bensin av normal kvalitet i bensindrevne Toro-produkter. Blyfri bensin brenner renere, utvider motorlevetiden, og gir bedre oppstart ved å redusere opppbygging av brennkammeravfall. Minimum oktankvalitet på 85.

VIKTIG: Bruk aldri bensin som inneholder METANOL, bensin som inneholder mer enn 10% etanol, bensintilsetning eller parafin fordi motordrivstoffsystemet kan ødelegges.

FARE

FARERISIKO
Bensin er meget brannfarlig og høyeksplosiv under visse forhold.

DET SOM KAN SKJE
En brann eller eksplosjon som er forårsaket av bensin kan resultere i at du eller andre får brannskader og føre til skade på eiendom.

HVORDAN UNNGÅ FAREN

- Bruk en trakt og fyll bensintanken utendørs, på et åpent sted, mens motoren er kald. Tørk opp all bensin som eventuelt ble sølt.
- Ikke fyll bensintanken helt full. Fyll bensin på tanken helt til nivået er maksimum 25 mm under bunnen av påfyllingshalsen. Dette tomrommet i tanken gir bensinen plass til å utvide seg.
- Røyk aldri med bensin i nærheten, og hold deg borte fra ild eller steder der bensingass kan antennes av gnister.
- Oppbevar bensin i en godkjent kanne og utenfor barns rekkevidde. Kjøp aldri mer bensin enn til 30 dagers forbruk.

FARE

FARERISIKO
Bensin er meget brannfarlig og høyeksplosiv under visse forhold.

DET SOM KAN SKJE
En brann eller eksplosjon som er forårsaket av bensin kan resultere i at du eller andre får brannskader og føre til skade på eiendom.

HVORDAN UNNGÅ FAREN

- Sett alltid bensinkanner på bakken med god avstand fra kjøretøyet før du fyller på bensin.
- Ikke fyll bensinkanner inne i et kjøretøy eller på en lastebil eller tilhenger, fordi underlag som tepper eller plastbelegg kan isolere kannen og hemme utslipp av eventuell statisk elektrisitet.
- Bensindrevet utstyr må tas ut av lastebilen eller tilhengeren når dette lar seg gjøre og fylles med bensin mens hjulene står på bakken.
- Hvis dette ikke lar seg gjøre, og maskinen må fylles med bensin mens den står på lastebilen eller tilhengeren, må man fylle bensin fra en bensinkanne istedenfor å fylle direkte fra bensinpumpen.
- Hvis det er helt nødvendig å fylle bensin direkte fra pumpen, må påfyllingstuten hele tiden være i kontakt med kanten på drivstofftanken eller kannens åpning, helt til påfyllingen er fullført

Fylle bensintanken

Bensintankkapasitet er 26,5 liter.

1. Stopp motoren, og sett på parkeringsbremsen.

2. Rengjør området rundt bensinlokket (Fig. 2).

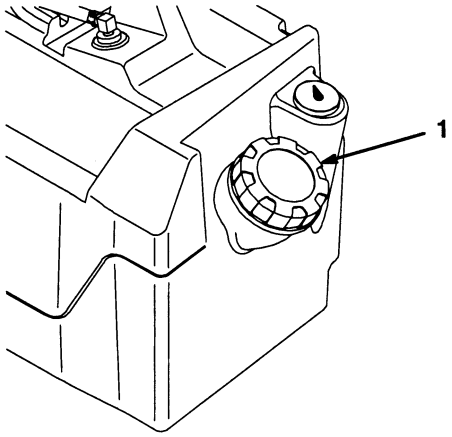

Figur 2

1. Bensintanklokk

3. Fjern bensintanklokket.

4. Fyll tanken til om lag 2,5 cm under toppen av tanken, (bunnen av påfyllingshalsen). Dette rommet i tanken gir bensinen plass til å utvide seg. **Ikke fyll for mye.**

5. Skru lokket godt på tanken igjen. Tørk opp all bensin som eventuelt ble sølt.

Kontroller justeringen av girkabelfjæren

1. Sett girvelgeren i FORWARD. Juster den ukomprimerte fjærhøyden til 25–28 mm (fig. 3).

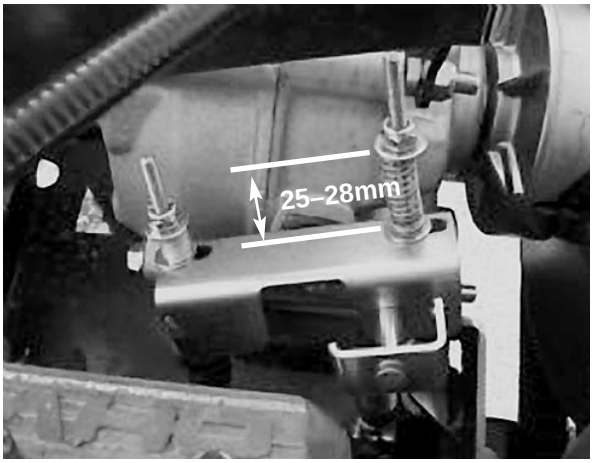

Figur 3

2. Sett girvelgeren i REVERSE. Juster den ukomprimerte fjærhøyden til 25–28 mm.

Kontroller trykket i dekkene

Kontroller trykket i dekkene hver 8. driftstime eller daglig, for å se at de har rett nivå.

Lufttrykket i fram- og bakhjulene skal være 55–103 kPa (8–15 psi).

Lufttrykket bestemmes av hvor stor lasten er. Jo **lavere** lufttrykket er, desto mindre blir komprimeringen og dekkmerkene minimaliseres. Dekkene bør ikke ha lavt trykk med tung last i høy fart.

Høyt trykk bør brukes for tung last i høy fart. Ikke overgå maksimimstrykket.

Bruk

Sikkerhet først

Les nøye gjennom sikkerhetsinstruksene og varsel-symbolene i sikkerhetsdelen. Kunnskap om dette kan få deg eller andre tilstedeværende unngå skader.

Kontroller

Gasspedal

Gasspedalen (fig. 4) gir føreren en mulighet til å variere farten til kjøretøyet. Motoren starter ved å trykke ned pedalen. Farten øker ved å trykke ned pedalen enda mer. Hvis du utløser pedalen, senkes farten, og motoren stopper.

Bremsepedal

Bremsepedalen brukes til å stoppe eller senke farten på kjøretøyet (fig. 4).

FORSIKTIG

FARERISIKO
Bremsene kan bli utslitt eller feilinstilles.

DET SOM KAN SKJE
Det kan føre til personskader

HVORDAN UNNGÅ FAREN
Hvis bremsepedalen går inntil 2,5 cm fra golvet i kjøretøyet, må bremsene justerens eller repareres.

Parkeringsbremse

Parkeringsbremsen er en liten plate på toppen av bremsepedalen (fig. 4). Når motoren er skrudd av, må parkeringsbremsen være på, for å forhindre at kjøretøyet skal bevege seg ved et uhell. For å aktivere parkeringsbremsen, må du trå hardt på bremsepedalen og rulle forover med foten. Trykk ned gasspedalen for å utkople bremsen. Hvis kjøretøyet er parkert i en bratt bakke, må parkeringsbremsen være aktivert.

Plasser blokker på den siden av hjulene som vender nedover.

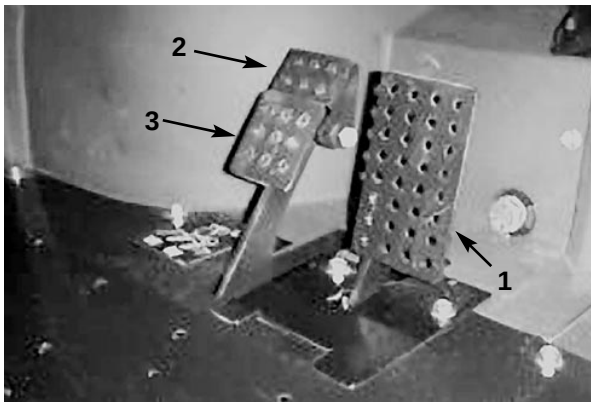

Figur 4

1. Gasspedal
2. Bremsepedal
3. Parkeringsbremse

Chokekontroll

Chokekontrollen er under til høyre for førersetet. For å starte en kald motor, må du lukke forgasserens choke (fig. 5) ved å dra chokekontrollen ut til ON-posisjon. Etter at motoren er startet, må du regulere choken slik at motoren går jevnt. Du må åpne choken ved å trykke inn kontrollen til OFF-posisjon så snart som mulig. En varm motor trenger lite eller ingen choke.

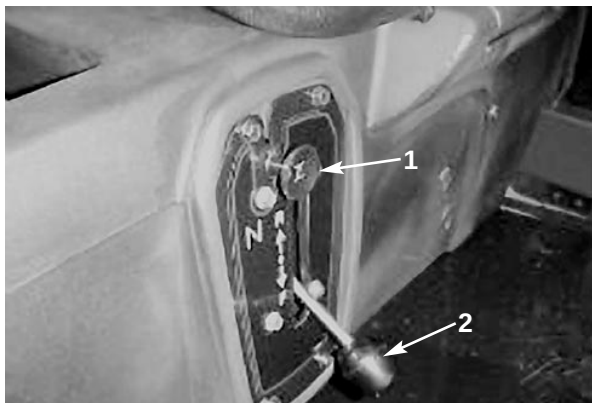

Figur 5

1. Choke
2. Girskiftvelger

Girskiftvelger

Girskiftvelgeren flytter kjøretøyet i ønsket retning framover eller bakover (fig. 5). Kjøretøyet startes i begge retninger.

Merk: Hvis girskiftvelgeren er i REVERSE når tenningen skrus på, vil føreren høre en varselslyd.

VIKTIG: Kjøretøyet skal alltid stoppes før girvalget og retningen forandres.

Tenningsnøkkel

Tenningsnøkkelen (fig. 6), som brukes til å starte og stoppe motoren, har to stillinger: OFF (av) og ON (på). Vri nøkkelen med klokken—ON-posisjon—for å kunne kjøre. Når kjøretøyet står, vrir du nøkkelen mot klokken til OFF-posisjon. Ta nøkkelen ut av tenningen.

Timeteller

Timetelleren (fig. 6) indikerer antall timer motoren går. Timetelleren iverksettes hver gang gasspedalen trykkes ned.

Oljeindikatorlys

Oljeindikatorlyset varsler føreren om at motor-oljetrykket synker under et sikkert nivå (fig. 6.). Hvis lyset kommer på, bør du kontrollere oljenivået og eventuelt tilsette mer olje. Se *Motorolje i vedlikeholdsdelen*.

Lysbryter

Juster bryteren for å aktivere frontlysene. Trykk på den for å skru på lysene (fig. 6).

Stikkontakt

Stikkontakten brukes til å gi strøm til valgfritt elektrisk tilbehør (fig. 6).

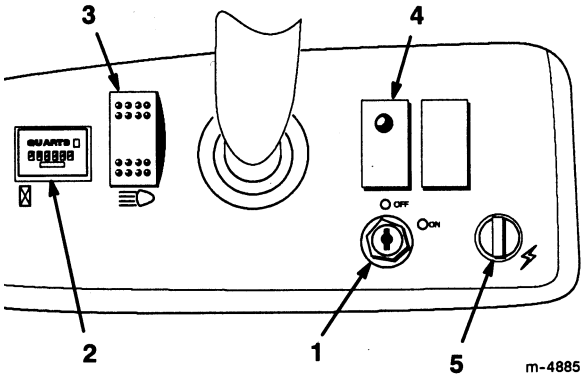

Figur 6

1. Tenningsnøkkel
2. Timeteller
3. Lysbryter
4. Oljeindikatorlys
5. Stikkontakt

Drivstoffmåler

Drivstoffmåleren (fig. 7) viser hvor mye drivstoff det er på tanken.

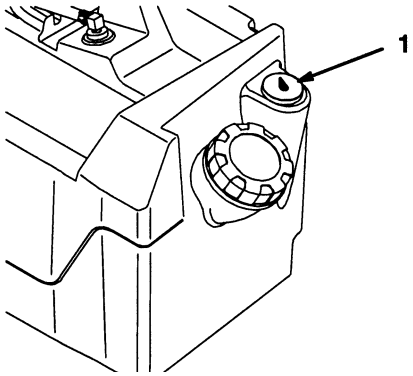

Figur 7

1. Drivstoffmåler

Håndtak til passasjerer

Håndtakene til passasjerer er på høyre side av intstrumentpanelen og på utsiden av hvert sete (fig. 8).

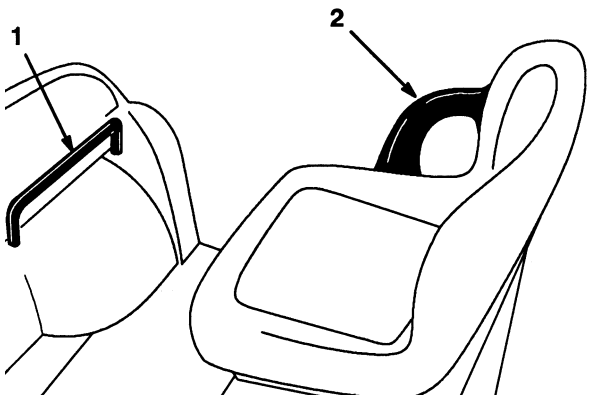

Figur 8

1. Håndtak til passasjerer
2. Hoftestøtte

Kontroller før start

Sikker drift starter før du tar kjøretøyet ut for å jobbe. Du bør kontrollere følgende hver gang:

1. Kontroller trykket i dekkene.

Merk: Disse dekkene er andeledes enn bildekk. De krever mindre trykk for å minimalisere turfkomprimering og skade.

2. Kontroller alle væskenivåene, og tilsett passende mengder med Toro-spesialvæsker hvis de er lave.

3. Kontroller at bremsepedalen virker.

4. Kontroller at lysene virker.

5. Snu rattet til venstre og høyre for å kontrollere at styringen fungerer som den skal.

6. Kontroller om det er oljelekkasje, løse deler eller andre åpenbare feil. Pass på at motoren er av og at alle begevelige deler står i ro før du se etter oljelekkasje, løse deler eller andre åpenbare feil.

Hvis det er feil med noen av de ovennevnte delene, må du si ifra til en mekaniker eller høre med din overordnene før du bruker kjøretøyet. Din overordnede vil kanskje at du skal kontrollere andre deler daglig, så spør hvilket ansvar du har.

Starte motoren

1. Sitt i førersetet og kople fra parkeringsbremsen.

2. Sett nøkkelen inn i tenningsbryteren, og vri den med klokken til ON-posisjon.

Merk: Hvis girskiftvelgeren er i REVERSE, vil føreren høre en varselslyd.

3. Sett girskiftvelgeren i ønsket stilling.

4. Trykk sakte ned gasspedalen.

Merk: Parkeringsbremsen blir automatisk utkoplet når gasspedalen trykkes ned.

Merk: Hvis motoren er kald, må du holde gasspedalen halveis nede, og dra ut chokeknappen til ON-posisjon.

VIKTIG: Ikke prøv å dytte eller taue kjøretøyet for å starte det.

Stoppe kjøretøyet

For å stoppe maskinen må du fjerne foten fra gasspedalen, og sakte trykke ned bremsepedalen.

Parkere kjøretøyet

1. Sett på parkeringsbremsen, og skru tenningsnøkkelen til OFF.

2. Fjern nøkkelen fra bryteren, for å forhindre at kjøretøyet startes ved et uhell.

Lasteplan

Heve planet

1. Skyv låsen oppover mot toppen av sporet i planrammen (fig. 9).

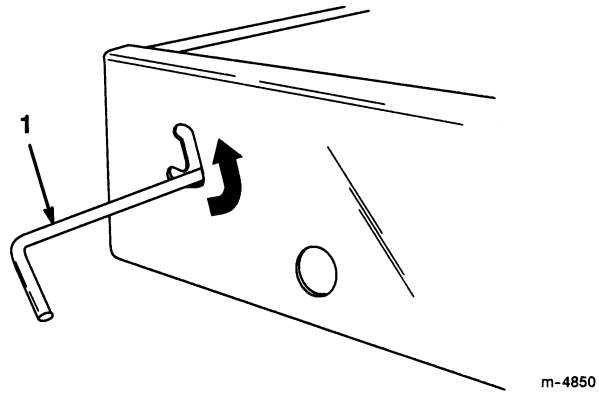

Figur 9

1. Lås

2. Løft opp låsen med en hånd mens du hever planet med den andre.

3. Dra opp til støttestangen for å låse det på plass (fig. 10).

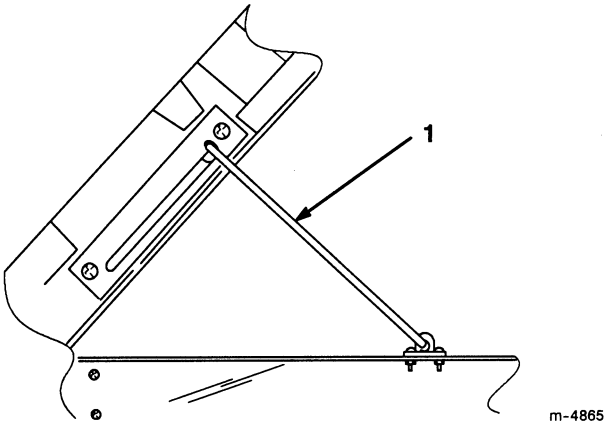

Figur 10

1. Støttestang

Senk planet

1. Løft opp planet litt med en hånd mens du trykker ned støttestangen med den andre.

2. Senk planet til låsen utløses.

3. For å sikre planet til planrammen, må du flytte låsen til nederste delen av sporet.

Lås på baklem

1. For å åpne låsene på baklemmen, må du trykke låsene mot utsiden av kjøretøyet (fig. 11).

2. Løft opp låsene. Låsene bøyer seg mot midten av baklemmen. Senk baklemmen sakte.

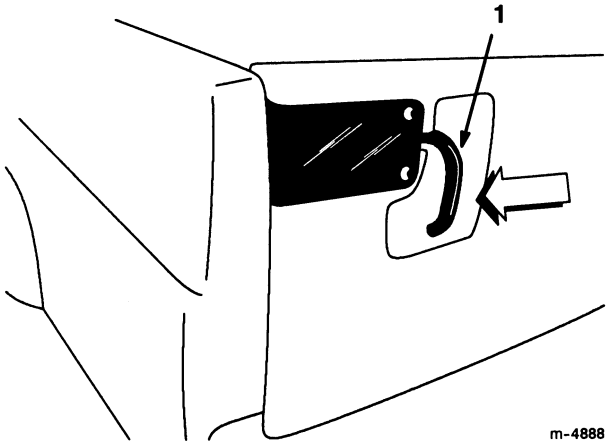

Figur 11

1. Lås på baklem

3. For å lukke låsenen på baklemmen, må du løfte håndtakene oppover og skyve dem mot utsiden av kjøretøyet.

4. Trykk låsenhåndtaken nedover for å sikre låsen og baklemmen.

Kjøre inn nytt kjøretøy

For å kunne utføre korrekt vedlikehold og gi kjøretøyet lang levetid, må du følge disse retningslinjene i de første 100 driftstimene.

- Kontroller væske- og motoroljenivå regelmessig, og vær oppmerksom på indikasjoner om at noen kjøretøysdeler er overopphetet.

- Når du har startet en kald motor, må du la den varmes opp i om lag 15 sekunder før du kjører.

- Unngå situasjoner der du må å bremse hardt i løpet av de første innkjøringstimene. Nye bremsebånd yter ikke alltid sitt beste før bremsene er kjørt inn etter flere timers bruk.

- Varier hastighet under drift. Unngå å stanse og stoppe raskt.
- Du trenger ikke en innkjøringsolje for motoren.
- Original motorolje er samme type som er spesifisert for vanlig oljeskift.
- Se i kapittelet *Vedlikehold* for informasjon om spesielle lavtidskontroller.
- Kontroller posisjonen til forhjulsopphenget, og juster etter behov. Se *Justere forhjulsoppheng.*

Brukskarakteristikk

Kjøretøyet er utviklet med tanke på sikkerhet. Det har fire hjul for ekstra stabilitet. I tillegg har det vanlige kjørekontroller, som ratt, bremsepedal og gasspedal. Du må imidlertid huske at det ikke er en passasjerbil. Det er et arbeidskjøretøy, og er ikke utviklet for bruk på vanlige veier.

Kjøretøyet har spesialdekk, en sentralvridnings-montering og andre egenskaper som gir det ekstra trekkevne. Disse egenskapene gjør kjøretøyet mer bevegelig. Vær oppmerksom på at kjøretøyet ikke er et fritidskjøretøy. Kjøretøyet kan ikke brukes på alle terreng. Og det skal i alle fall ikke brukes til "stuntkjøring" eller å leke seg i. Det skal brukes til arbeid, ikke til lek. Ikke la barn få lov til å bruke kjøretøyet. De som bruker kjøretøyet, bør ha et førerkort.

Hvis du ikke er vant til kjøretøyet, bør du øvelseskjøre på et sikkert område vekk fra folk. Pass på at du kjenner til kjøretøyets kontroller, spesielt de som brukes for å bremse, styre, og skifte gir. Lær deg hvordan kjøretøyet håndterer ulike underlag. Kjøreegenskapene dine blir bedre når du får erfaring, men vær forsiktig til å begynne med, som med andre kjøretøy. Pass på at du vet hvordan du stopper raskt i en nødssituasjon. Hvis du trenger hjelp, kan du spørre din overordnede.

Det er mange faktorer som spiller inn når det skjer ulykker. Du har kontroll over flere av de viktigste. Dine handlinger, som å kjøre fortere enn forholdene tilsier, bremse for fort, ta for skarpe svinger, samt en kombinasjon av disse, er ofte årsaken til ulykker.

En av hovedgrunnene er at føreren er sliten. Pass på at du tar pauser innimellom. Det er veldig viktig at du er årvåken hele tiden.

Bruk aldri kjøretøyet, ellet annet utstyr, hvis du er påvirket av alkohol eller narkotiske stoffer. Til og med reseptpliktig medisin og førkjølelsesmedisin kan gjøre deg søvnig. Les etiketten på medisinen, eller ta kontakt med lege eller apoteker hvis du er usikker på et spesielt medikament.

En av de viktigste reglene er at du skal kjøre langsomt i ukjent terreng. Det er utrolig hvor mye skade vanlige ting kan gjøre. Greiner, gjerder, ledninger, andre kjøretøy, trestubber, grøfter, sandfang, bekker og andre ting som finnes i parker og på golfbaner, kan være farlig for både føreren og passasjerer.

Unngå å kjøre når det er mørkt, spesielt i ukjent terreng. Hvis du er nødt til å kjøre i mørket, må du kjøre forsiktig, bruker frontlysene, og muligens også bruke tilleggslys.

Passasjerer

Når du har passasjerer i kjøretøyet, må du passe på at de holder seg godt fast. Kjør langsommere og ikke sving så skarpt. Passasjerene vet ikke hvor du kommer til å kjøre, og er kanskje ikke forberedt på svinging, stopping, akselerasjon og humper.

Du og passasjerene dine bør sitte hele tiden, og holde armer og bein inni kjøretøyet. Føreren bør holde begge hendene på rattet, og passasjeren bør bruke håndtakene.

Det skal aldri være passasjerer på lasteplanet. Kjøretøyet skal ikke ha mer enn en fører og en passasjer.

Hastighet

Hastighet er en av hovedfaktorene som fører til ulykker. Hvis du kjører fortere enn forholdene tilllater, kan du miste kontrollen og ha en ulykke. Hastighet kan også gjøre en liten ulykke verre. Hvis du kjører inn i et tre i lav hastighet, kan det føre til personskader og skader på kjøretøyet. Hvis du kjører inn i et tre i høy hastighet, kan det imidlertid

ødelegge kjøretøyet og drepe deg og passasjeren.

Kjør aldri fortere enn forholdene tillater. Hvis du er i tvil om hvor fort du skal kjøre, bør du senke farten.

Svinge

Å svinge er en annen årsak til ulykker. Hvis du svinger skarpere enn forholdene eller hastigheten tillater, kan kjøretøyet miste trekkevne og skrense, eller til og med velte.

Vått, sandet og glatt underlag gjør det vanskeligere og mer risikbelt å svinge. Jo fortere du kjører, desto verre blir denne sitasjonen, så senk farten før du svinger.

Bremse

Du bør alltid bremse før du kommer for nær en hindring. Dette gir deg ekstra tid til å stoppe eller svinge. Hvis du kjører på en hindring, kan det ødelegge kjøretøyet og dets innhold. Noe som er enda viktigere, er at det kan skade deg og eventuelle passasjerer.

Kjøretøyets bruttovekt påvirker din evne til å stopp og/eller svinge. Tyngre belastning og tyngre last kan gjøre det vanskeligere å stoppe eller svinge med kjøretøyet. Jo tyngre lasten er, desto lengre tid tar det å stoppe.

Bremsefunskjonen forandres også uten lasteplan eller tilleggsutstyr på kjøretøyet. Hvis du plutselig stopper, kan bakhjulene låses, noe som kan påvirke kontrollen av kjøretøyet. Det er lurt å senke farten når kjøretøyet ikke har lasteplan eller tillleggsutstyr.

Gress og asfalt er glattere når de er våte. Det kan ta to til fire ganger så lang tid å stoppe på våt overflate som på tørr overflate.

Hvis du kjører gjennom vann som er dypt nok til å gjøre bremsene våte, vil de ikke fungere bra før de blir tørre. Etter at du har kjørt gjennom vann, bør du teste bremsene for å se om de virker ordentlig. Hvis de ikke virker, bør du kjøre sakte og trykke forsiktig på bremsepedalen. Dette tørker bremsene.

ADVARSEL

FARERISIKO

- Hvis du bruker kjøretøyet i en bakke, kan det velte.
- Motoren kan stanse, og du kan miste kontrollen i en bakke.

DET SOM KAN SKJE

Kjøretøyet kan velte og forårsake personskader.

HVORDAN UNNGÅ FAREN

- Hvis motoren stanser eller du mister kontrollen i en bakke, må du aldri prøve å svinge med kjøretøyet.
- Kjør alltid rett ned en bakke i revers gir.
- Rygg aldri ned en bakke ved å bare bruke bremsene.
- Kjøre aldri på tvers av en bratt bakke, kjør alltid rett opp og ned eller rundt bakken.
- Unngå å svinge i en bakke.
- Ikke akselerer fort eller bråbremse. Plutselig fartsforandring kan få kjøretøyet til å velte.

Bakker

Vær ekstra forsiktig når du kjører i bakker. Kjør aldri i bakker som er svært bratte. Det tar lengre tid å stoppe når du kjører i nedoverbakke enn på flat mark. Det farligere å svinge når du kjører opp eller ned en bakke enn på svinge på flat mark. Det er spesielt farlig å svinge i nedoverbakke, spesielt med bremsene på, og å svinge mens du kjører på tvers av en oppoverbakke.

Senk farten før du kjører opp eller ned en bakke. Hvis du må svinge i en bakke, må du gjøre det så sakte og forsiktig som mulig. Foreta aldri skarpe eller raske svinger i en bakke.

Hvis du står fast eller begynner å miste kontroll mens du kjører oppover en bratt bakke, må du raskt bruke bremsene, sette giret i revers og starte motoren på nytt.

Reduser belastningsvekten hvis det er en bratt bakke eller hvis lasten har et høyt gravitasjonssenter Husk at lasten kan bevege seg. Fest den.

Laste på/av

Vekten og stillingen til lasten og passasjeren kan forandre kjøretøyets gravitasjonssenter og håndteringen av kjøretøyet. For å unngå at kontrolltap fører til personskader, må du følge disse retningslinjene.Ikke bær last som overgår belastningsgrensen som står på kjøretøyets vektmerke.

ADVARSEL

FARERISIKO
Boksen kan være tung.

DET SOM KAN SKJE
Hender eller andre kroppsdeler kan bli knust.

HVORDAN UNNGÅ FAREN
- Hold hender og andre kroppsdeler unnå når boksen senker.
- Ikke sett materiale på mennesker eller dyr.

Last varierer etter hvordan de distribueres. Sand spres jevnt og forholdsvis lavt. Andre ting, som murstein, gjødsel eller tømmerstokker, bli stablet høyere.

Høyden og vekten på lasten påvirker velting i stor grad. Jo høyere lasten er stablet, desto mer sannsynlig er det at kjøretøyet velter. Hvis du reduserer totalvekten, kan du redusere risikoen for å velte. Hvis du distribuerer lasten så lavt som mulig, kan du redusere risikoen for å velte.

Hvis all lasten er på en side, er det mer sannsylig at kjøretøyet kommer til å velte til den siden. Denne faren er spesielt overveiende hvis lasten er på utsiden av svingen.

Plasser aldri tung last bak bakakselen. Hvis lasten plasseres så langt bak at den er bak bakakselen, reduseres vekten på fronhjulene, noe som reduserer styretrekket. Hvis lasten er så langt bak, kan fronthjulene til og med løfte seg fra bakken når kjøretøyet går over humper eller oppover en bakke. Dette kan føre til at du ikke kan styre, og kjøretøyet kan velte.

Du bør alltid plassere lasten jevnt utover fra side til side og foran og bak.

Hvis lasten ikke er sikret, eller du transporterer en væske i en stor beholder som en spreder, kan lasten bevege seg. Beveging av last skjer som regel når kjøretøyet svinger, kjører opp eller ned bakker, plutselig forandrer fart eller kjører over ujevn flate. Bevegelse av lasten kan føre til at kjøretøyet velter. Sikre alltid lasten, slik at den ikke beveger seg. Dump aldri lasten mens kjøretøyet står sidelengs i en bakke.

Tung last øker bremseavstanden og reduserer muligheten til å svinge raskt uten å velte.

Den bakre lasteplassen er kun beregnet for last, ikke passasjerer.

Transportere kjøretøyet

Il Hvis du skal flytte kjøretøyet over lange avstander, bør du bruke en trailer. Pass på at kjøretøyer er festet til traileren. Se på figurene 12 og 13 for å finne ut hvor bindepunktene er.

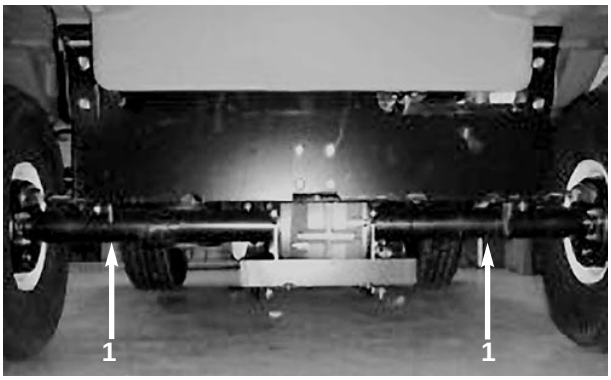

Figur 12

1. Bindepunkter

ADVARSEL

FARERISIKO
Hvis du tauer i høy hastighet, kan kjøretøyet miste styringskontroll.

DET SOM KAN SKJE
Kontrolltap kan føre til personskader.

HVORDAN UNNGÅ FAREN
Tau aldri kjøretøyet fortere enn 8 km/t.

Taue kjøretøyet

I nødstilfeller kan kjøretøyet taues i korte avstander. Toro anbefaler imidlertid ikke å bruke dette som standardprosedyre.

Å taue kjøretøyet krever to personer. Hvis maskinen skal flyttes over en betydelig avstand, bør den transporteres på en lastebil eller trailer. Se *Transportere kjøretøyet.*

1. Fjern drivremmen, se *Skifte Drivremmen*, trinn 1 og 2.

2. Fest et tau til tungen på frontrammen (fig. 13).

3. Sett kjøretøyet i nøytral (se *Låse i nøytral*) og utløs parkeringsbremsen.



Figur 13
1. Tautunge og bindepunkt

Trekke tilhenger

Workman 2100 kan trekke tilhengere. Workman har to typer koplinger, avhengig av bruken. Ta kontakt med en autorisert Toro-forhandler hvis du vil ha mer informasjon.

Med en standard trekkopling, kan kjøretøyet trekke tilhengere med en bruttovekt på 149 kg og en tungevekt på 18,7 kg. Med en valgfri ekstra kraftig trekkopling, kan kjøretøyet trekke tilhengere med en bruttovekt på 298 kg og en tungevekt på 37,3 kg. Last alltid en tilhenger med 60 prosent av lastens vekt foran i tilhengeren. Dermed er om lag 10 prosent av tilhengerens bruttovekt på kjøretøyets trekkopling.

Når du transporterer last eller trekker en tilhenger, må du ikke overbelaste kjøretøyet eller tilhengeren. Overbelastning kan gi dårlig ytelse, eller skade bremsene, aksel, motor, transaksel, styring, oppheng, karosseristruktur eller dekk. Til sammen må kjøretøyets bruttovekt ikke overstige 989 kg.

Vedlikehold

Kontrolliste for daglig vedlikehold

Ta kopi av denne siden for rutinemessig bruk.
Merk: Se i den delen av brukerhåndboken som tar for seg væskespesifikasjoner.

Vedlikeholdskontrollpunkt	**Daglig vedlikeholdskontroll for uke** _____						
	Man	**Tirs**	**Ons**	**Tors**	**Fre**	**Lør**	**Søn**
Bruk av bremse & parkeringsbremse							
Bruk av girskift							
Drivstoffnivå							
Motoroljenivå							
Transakseloljenivå							
Kontrollere luftfilter							
Kontrollere motorens kjøleribber							
Unormale motorlyder							
Unormale driftslyder							
Trykk i dekkene							
Væskelekkasje							
Bruke instrumenter							
Bruke gasspedal							
Smøre alle smøreniplene[1]							
Lakkere over ødelagt maling							
[1] = straks etter hver vask, uansett hvilken intervall det står							

Bemerkninger om spesielle områder:
Kontroll utført av: _____

Dato	**Informasjon**

Minimumsanbefaling for vedlikeholdsintervaller

Vedlikeholdsprosedyre	Vedlikeholdsintervall & service				
	Hver 50. driftstime	Hver 100. driftstime	Hver 200. driftstime	Hver 400. driftstime	Hver 800. driftstime
Skifte motorolje—første gang **8 timer**					
Kontrollere batterivæskenivå Kontrollere koplingene til batteriledninger Skifte motorolje (inkl. syntetisk olje)[1]					
Smøre alle smøreniplene Rengjøre motorens rotasjonsskjerm[2] Inspisere luftfilter[2] Skifte motoroljefilter Inspiser bremsen og parkeringsbremsen Inspisere om dekken er slitte Stram hjulenes hakemuttere med en momentnøkkel Kontroller justeringen av forhjulsopphenget					
Skift luftfilter Kontrollere justeringene av bremsekabelen Inspiser drivrem					
Inspiser drivstoffledning Kontroller spissing av forhjulene					
Skift drivstoffilter Skifte transakselolje Skifte tennplugger Tappe/skylle bensintank					

1. Oftere i høy temperatur eller med tung last.
2. Oftere i støvete og skitne forhold

Viktig: Se i brukerhåndboken for flere vedlikeholdsprosedyrer

FORSIKTIG

FARERISIKO
Hvis du lar nøkkelen stå i tenningen, kan noen starte motoren.

DET SOM KAN SKJE
Du eller andre i nærheten kan bli alvorlig skadet hvis motoren starter ved et uhell.

HVORDAN UNNGÅ FAREN
Fjern nøkkelen fra tenningen og dra kabelen(e) av tennpluggen(e) før du utfører vedlikehold. Skyv også kabelen(e) til side slik at den ikke tilfeldigvis kan komme i kontakt med tennpluggen(e).

ADVARSEL

FARERISIKO
Plaet må være hevet for å kunne utføre visse deler av rutinevedlikehold.

DET SOM KAN SKJE
Planet kan dette ned og skade mennesker som befinner seg under det hevede planet.

HVORDAN UNNGÅ FAREN
- Bruk alltid en støttestang for å holde planet opp før du jobber under et hevet plan.
- Fjern lastemateriale fra planet før du jobber under et hevet plan.

Ekstra kraftig bruk

VIKTIG: Hvis kjøretøyet utsettes for forhold nedenfor, bør du utføre vedlikehold dobbelt så ofte.

- Ørkenbruk
- Bruk i kald klima (under 0°C)
- Trekke tilhenger
- Hyppig bruk på støvete veier
- Anleggsarbeid
- Etter hyppig bruk i søle, sand, vann eller andre skitne forhold, må du kontrollere og rengjøre bremsene så fort som mulig. Dette vil forhindre at slipemiddel gjør bremsene slitte.
- Under hyppig bruk i vanskelige driftsforhold, bør du smøre alle smøreniplene og kontrollere luftfilteret daglig, for å forhindre slitasje.

Jekke opp kjøretøyet

Når motoren kjøres under vedlikehold og/eller motordiagnostikk, bør bakhjulene være 25 mm over bakken mens bakakselen støttes på jekk.

FARE

FARERISIKO
Et kjøretøy som er jekket opp, kan være ustødig.

DET SOM KAN SKJE
Kjøretøyet kan gli av jakken, og skade de som er under.

HVORDAN UNNGÅ FAREN
- Ikke start motoren når kjøretøyet står på en jekk.
- Alltid ta nøkkelen ut av tenningen før du går at kjøretøyet.
- Blokker dekkene når kjøretøyet står på en jekk.

Jekkpunktet foran på kjøretøyet er foran på rammen bak tautungen (fig. 14). Jekkpunktet bak på kjøretøyet er under akselrørene (fig. 15).



Figur 14

1. Jekkpunkt foran

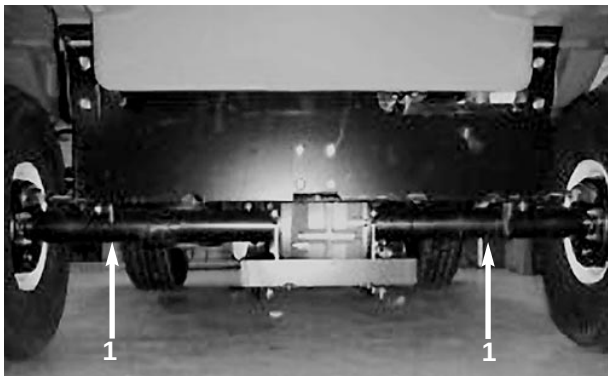

Figur 15

1. Jekkpunkt bak

Låse i nøytral

Når du utfører rutinemessig vedlikeholdsarbeid og/eller motordianostikk, må transakselen settet i nøytral. Kjøretøyet har ikke en nøytral stilling på girstangen, så du må gjøre følgende:

1. For å låse transakselen i nøytral, må du rotere låsestiften 180 grader på girblokken (fig. 16).

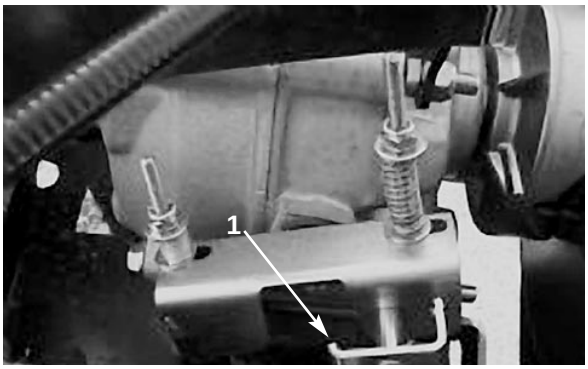

Figur 16

1. Låsestift

2. Sett girvelgeren i REVERSE og deretter i FORWARD. La girskiftvelgeren være i FORWARD-posisjon.

3. Pass på at transakselen er låst i nøytral ved å rotere sekundærkløtsjen (fig. 17). Hjulene skal ikke rotere.

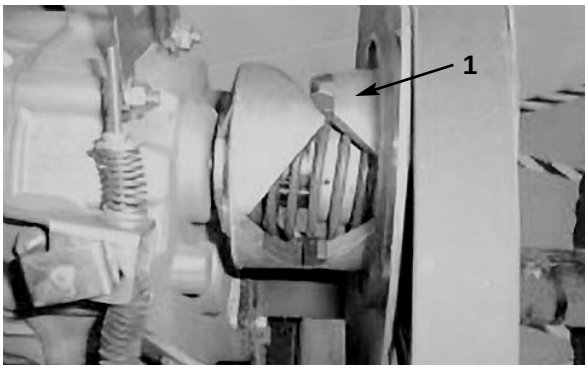

Figur 17

1. Sekundærkløtsj

Justere forhjulsoppheng

Bakkeklaringen på hver side av kjøretøyet kan justeres.

1. Jekk opp fronten av kjøretøyet, se *Jekke opp kjøretøyet.*

2. Fjern kjørebegrenserbolten (fig. 18).

3. Løsne sentreringsboltene i den fremre “A”-rammen (fig. 18).

4. Fjern bakkeklaringens justeringsbolt (fig. 18).

5. Roter fremre “A”-rammen til ønsket posisjon (fig. 18).

6. Skift bakkeklaringens justeringsbolt og kjørebegrenserbolten (fig. 18).

7. Fest og stram sentreringsboltene med en momentnøkkel til 359±34 Nm.

8. Fest og stram bakkeklaringsbolten med en momentnøkkel til 203±20 Nm.

9. Gjenta prosedyren på den andre siden av kjøretøyet.

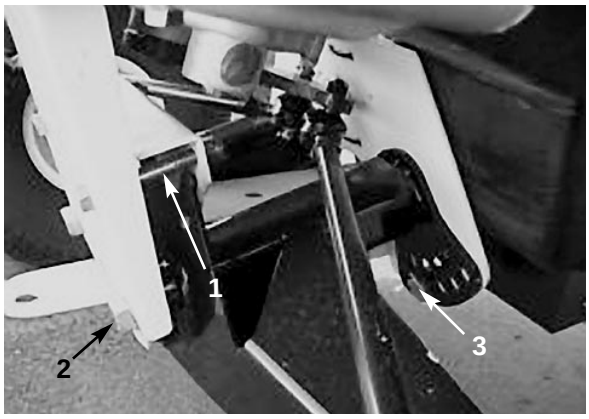

Figur 18

1. Kjørebegrenserbolt
2. Sentreringsbolt
3. Bakkeklaringens justeringsbolt

Smøre

Serviceintervall/-spesifikasjon

Smør alle lagrene og hylsene etter hver 100. driftstime eller en gang i året, det som inntreffer først. Smør oftere når kjøretøyet brukes til kraftigere bruk.

Smørefettype: Nr. 2 Litiumbasert smørefett til vanlig bruk.

Hvor skal du smøre

Plassering og antall smørenipler: parallellstagender (4) (fig. 19), kingbolt (2) (fig. 20), og gass- og bremsepedalpivot (2) (fig. 21).

1. Tørk av smøreniplene slik at fremmedmateriale ikke kan komme inn i lagrene eller hylsene.

2. Pumpe smørefett inn i lagrene eller hylsene.



Figur 19



Figur 20

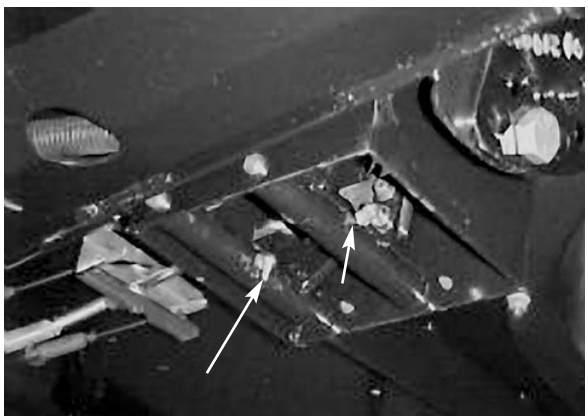

Figur 21

Luftrenser

Serviceintervall/-spesifikasjon

Kontroller om luftrenserkroppen er skadet slik at det kan være luftlekkasje. Skift ødelagt luftrenserkropp.

Pass på at dekselet er forseglet rundt luftrenser-kroppen.

Luftfilter: Kontroller etter hver 100. driftstime, skift etter hver 200. driftstime eller før hvis det er skittent eller ødelagt.

Merk: Utfør service på luftrenseren oftere (med få timers mellomrom) hvis driften er spesielt støvete eller sandete.

Fjerne filterelementet

1. Sett maskinen på en jevn flate og skru av motoren.

2. Hev planet og sikre det med en støttestang.

3. Utløs låsene som sikrer luftrenserdekselet til luftrenserkroppen. Ta dekselet av kroppen. Rengjør innsiden av luftrenserdekselet (fig. 22).

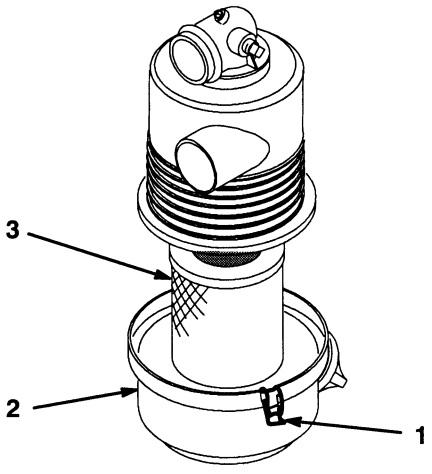

Figur 22

1. Luftfilterlåser
2. Deksel
3. Filter

4. Skyv filteret forsiktig ut av luftrenserkroppen for å redusere mengden med støv (fig. 22). Pass på så filteret ikke kommer borti luftrenserkroppen.

5. Kontroller filteret, og kast det hvis det er ødelagt.

Rengjøre filterelementet

VIKTIG: Ikke vask eller bruk et ødelagt filter.

1. Vaskemetode:

   A. Lag en løsning av filtervask og vann, og legg filterelementet i bløt i om lag 15 minutter. Se bruksanvisningene på filtervaskkartongen for fullstendig informasjon.

   B. Når filteret har lagt i bløt i 15 minutter, kan du skylle det i klart vann. Skyll filteret fra ren side til skitten side.

   VIKTIG: For å hindre at filterelementet blir skadet, må vanntrykket ikke overstige 276 kPa (40 psi).

   C. Tørk filterelementer med rennende, varmt vann (maks. 71°C), eller la det lufttørke.

   VIKTIG: Ikke bruk en lyspære for å tørke filterelementet, fordi det kan føre til skader.

2. Trykkluftmetode:

   A. Blås trykkluft fra innsiden til utsiden av det tørre filterelementet. Hold luftslange-munnstykket minst 5 cm fra filteret, og beveg munnstykket opp og ned mens du roterer filterelementet.

   VIKTIG: For å hindre at filterelementet blir skadet, må vanntrykket ikke overstige 689 kPa (100 psi).

   B. Kontroller om filteret har hull eller revner ved å se gjennom det i sterkt lys.

Montere filterelementet

VIKTIG: For å motvirke motorskader, må du aldri bruke motoren uten at luftrenser er installert.

1. Kontroller om det nye filteret ble ødelagt under transporten. Kontroller forseglingenden av filteret.

   VIKTIG: Ikke installer et ødelagt filter.

2. Monter det nye filteret inn i luftrenserkroppen. Pass på at filteret er forseglet på rett måte, ved å legge trykk på ytterkanten av filteret når det installeres. Ikke trykk på det fleksible filtersenteret.

3. Sett på dekselet igjen, og fest låsene.

Motorolje

Serviceintervall/-spesifikasjon

Kontroller oljenivået hver gang før kjøretøyet brukes.

Skifte olje:
- Etter første 8. driftstimer.
- Etter første 50. driftstimer.

Skift oljefilteret hver 100. driftstime.

Merk: Skift olje og oljefilter oftere når bruksforholdene er svært støvete eller sandete.

Oljetype: Renseolje (API-service SE, SF eller SG).

Veivhuskapasitet: 1,6 liter når filteret er skiftet.

Viskositet: Se følgende tabell

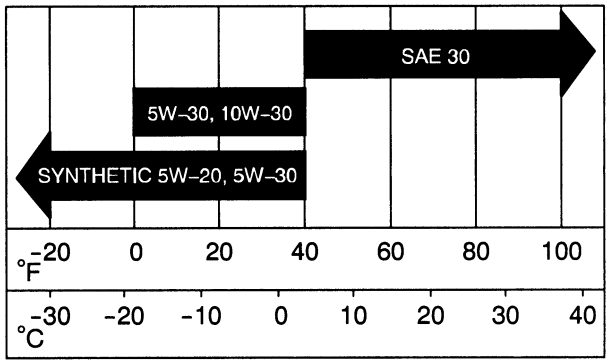

Skifte olje og filter

1. Sett maskinen på en jevn flate og skru av motoren.

2. Hev planet og sikre det med støttestangen.

3. Fjern tappepluggen (fig. 23), og la oljen renne ned i en tappefat. Når oljen stopper, settes tappepluggen på plass.

Merk: Kast den brukte oljen på et godkjent resirkuleringssenter.

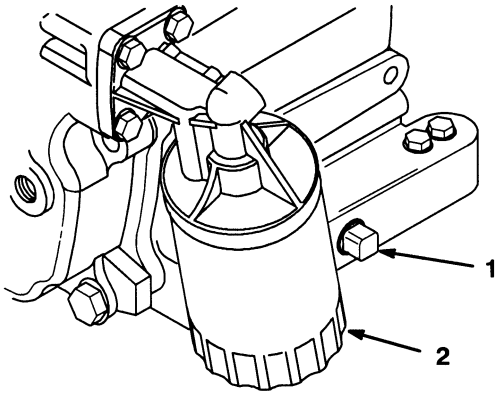

Figur 23
1. Tappeplugg for motorolje
2. Motoroljefilter

4. Fjern oljefilter (fig. 23). Stryk et lett lag rent smørefett på den nye filterpakningen.

5. Skru filteret til pakningen kommer i kontakt med monteringsplaten. Stram deretter filteret med enda 1/2 til 3/4 vridning. Ikke stram for mye.

6. Hell olje i åpningen til oljenivået når opp til "FULL"-merket på peilestaven. Hell olje sakte, og kontroller nivået ofte i løpet av denne prosessen. Ikke fyll for mye.

7. Sett peilestaven på plass.

Drivstoffsystem

Drivstoffledninger og -koplinger

Kontroller ledningene og koplingene hver 400. driftstime eller årlig, det som intreffer først. Kontroller om koplingene er slitte, ødelagte eller løse.

Skifte drivstoffilter

Skift drivstoffilter etter hver 800. driftstime eller årlig, det som intreffer først.

1. Hev planet og støtt det med støttestangen.

2. Plasser en ren beholder under drivstoffilteret.

3. Fjern klemmene som sikrer drivstoffilteren til drivstoffledningene.

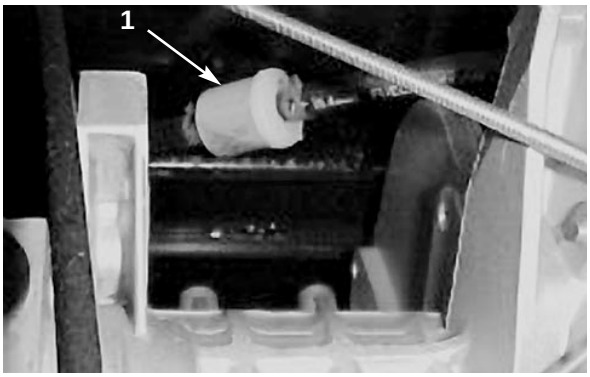

Figur 24
1. Drivstoffilter

4. Monter drivstoffilteren til drivstoffledningene med klemmene. Filteret skal monteres slik at pilene peker mot forgasseren.

Fjerne rusk fra motoren

Hver 100. driftstime (mer hvis forholdene er svært støvete eller skitne) skal rotasjonsskjermen og ytterflatene rengjøres etter behov.

VIKTIG: Hvis du bruker motoren med en blokkert rotasjonsskjerm, skitne eller tilstoppete styrefinner eller hvis kjøledekslene er fjernet, kan motoren bli ødelagt på grunn av overoppheting.

VIKTIG: Rengjør aldri motoren med trykkvann. Vann kan forurense drivstoffsystemet.

Drivrem

Serviceintervall/-spesifikasjon

Kontroller tilstanden og strammingen til drivremmen etter første driftsdag, og deretter hver 200. driftstime.

1. Parker maskinen på en jevn flate, sett på parkeringsbremsen og skru av motoren.
2. Hev planet og sikre det med en støttestang.
3. Sett kjøretøyet i nøytral, se *Låse i nøytral.*
4. Roter og inspiser om beltet er slitt eller ødelagt. Skift ut etter behov.

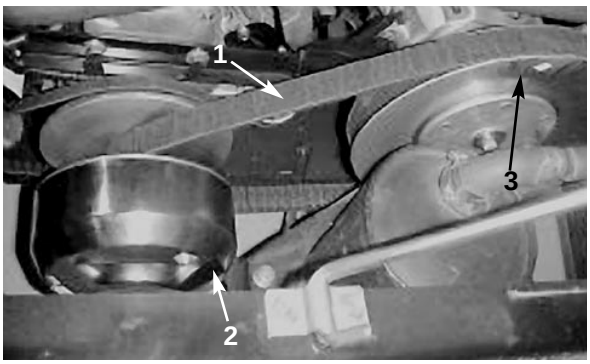

Figur 25

1. Drivrem
2. Primærærkløtsj
3. Sekundærkløtsj

Skifte drivremmen

1. Roter og før remmen over sekundærkløtsjen (fig. 25).
2. Fjern remmen fra primærkløtsjen (fig. 25).
3. Får å skifte remmen, må du snu prosedyren.
4. Senk planet.

Tennplugger

Serviceintervall/-spesifikasjon

Skift tennpluggene etter hver 800. driftstime eller årlig, det som intreffer først. På den måten kan du sikre at motoren fungerer ordentlig, samt redusere eksosutslippet.

Type: Champion RC 12YC (eller lignenede)
Luftgap: 0,76 mm

Merk: Tennpluggen varer vanligvis lenge. Pluggen bør imidlertid fjernes og kontrolleres når motoren svikter.

Skifte tennplugg

1. Rengjør området rundt tennpluggen slik at fremmedmaterialer ikke kan falle ned i sylinderen når tennpluggen er fjernet.
2. Trekk tennpluggenledningne av tennpluggene, og ta pluggen ut av topplokket.
3. Kontroller tilstanden til sideelektroden, midtelektroden og midtelektrodens isolator for å se at det ikke er noen skader.

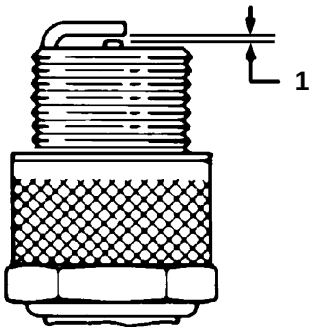

Figur 26

1. 0.76mm

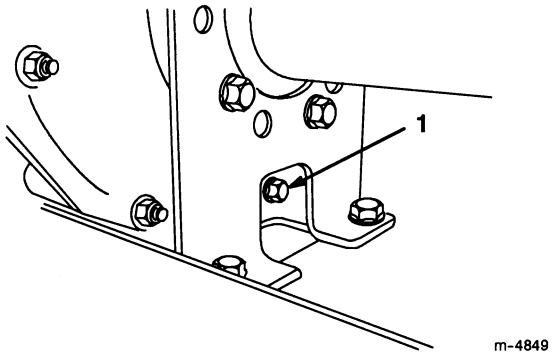

Figur 27

1. Tappeplugg

VIKTIG: En tennplugg som er sprukket, smussig, skitten eller på andre måter ikke virker, må skiftes. Elektrodene må ikke sandblåses, skrapes eller rengjøres ved å bruke en stålbørste fordi partikler kan falle av tennpluggen og inn i sylinderen. Dette kan skade motoren.

4. Still inn luftgapet mellom midten og siden på elektrodene til 0,76 mm. Monter en tennplugg med rett gap, og stram pluggen til 24–30 Nm. Hvis du ikke bruker en momentnøkkel, må du stramme pluggen godt.

5. Monter tennpluggledningene.

Justere bakkehastighet

Bakkehastighet er stilt inn på fabrikken og bør ikke trenge justering. Hvis du mener at bakkehastigheten bør justeres, kan du ta kontakt med et autorisert Toro-forhandlerverksted.

Skifte transakselvæske

Skift transakselvæske 800. driftstime eller årlig, det som intreffer først.

1. Sett kjøretøyet på en jevn overflate, stopp motoren, sett på parkeringsbremsen og ta nøkkelen ut av tenningen.

2. Fjern tappepluggen fra høyre side på beholderen (fig. 27), og la væsken renne ned i en tappefat. Sett på og stram pluggen igjen når væsken slutter å renne.

3. Fyll beholderen med om lag 1,4 liter med 10W30-motorolje.

4. Start motoren for å fylle systemet. Sjekk oljenivået igjen, og etterfyll etter behov.

Bremser

Kontrollere bremser

Se etter om bremseskoene er slitt etter hver 100. driftstime.

Juster bremsepedalen

Juster bremsen hvis parkeringsbremsen ikke tar, bremsepedalen går for langt inn, eller bremsekraften ikke er god nok når bremsepedalen trykkes ned. Kontroller justeringene hver 200. driftstime.

1. Vri tenningen til OFF-posisjon, og fjern nøkkelen.

2. Hev kjøretøyet fra bakken, se *Jekke opp kjøretøyet.*

3. Stram kabelens justeringsskrue, som er under golvpanelet, til kablene ligger tett i bremseutjevneren (fig. 28).

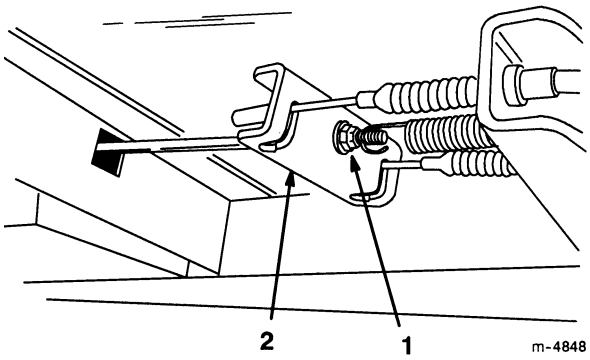

Figur 28

1. Kabeljusteringsskrue
2. Bremseutjevner

Kontrollere dekk

Kontroller tilstandet på dekkene minst hver 100. driftstime. Driftsulykker, som å kjøre på fortauskanter, kan skade dekket eller felgen, og kan også forandre instillingen av hjulene, så du bør kontrollere dekkene etter en ulykke.

Spissing av forhjulene

Kontroller spissingen av forhjulene etter hver 400. driftstime eller årlig.

1. Mål avstanden mellom begge forhjulene ved akselhøyde (foran og bak på hjulene) (fig. 29). Målingen foran må være like målingen bak 3 mm.

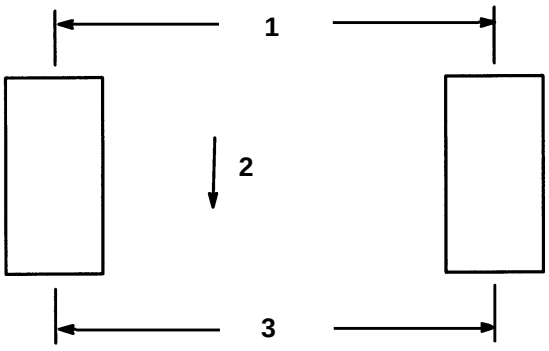

Figur 29

1. Avstand midten-til-midten (bak hjulene)
2. Fremover
3. Avstand midten-til-midten (foran hjulene)

2. For å justere, må du løsne låsemutterne på begge sider av parallellstagene (fig. 30).

3. Roter begge parallellstagene for å bevege den fremre delen av dekket innover eller utover.

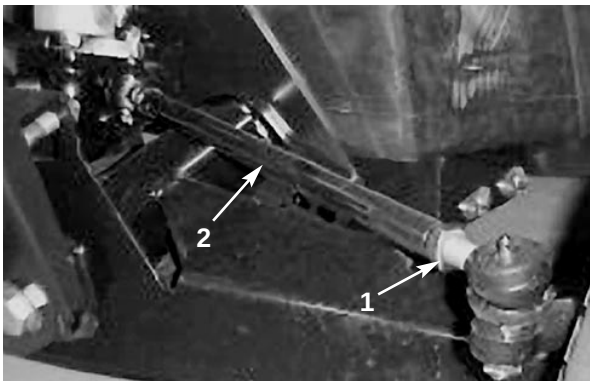

Figur 30

1. Låsemutter
2. Parallellstag

4. Stram parallellstagets låsemutteren når justeringen er korrekt.

5. Pass på at hjulene kan styres hele veien i begge retninger.

Sikringer

Det er tre sikringer i maskinens elektriske anlegg. De er under planet i en boks på høyre side av rammen (fig. 31).

Sikringer: Tenningssystem—10 amp.
Lys—10 amp.
Stikkontakt—10 amp. (maksimum 15 amp.)

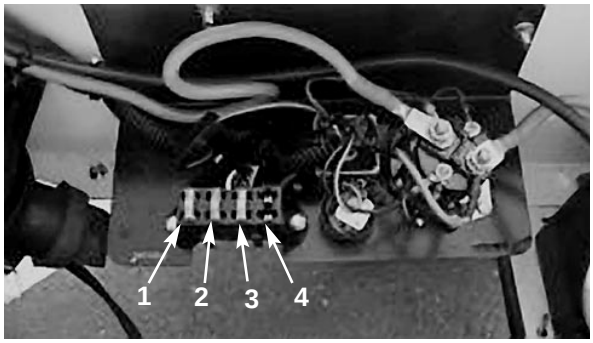

Figur 31

1. Tenningssystem
2. Lys
3. Stikkontakt
4. Åpen

Batteri

VIKTIG: Ikke tjustart kjøretøyet.

Serviceintervall/-spesifikasjon

Hold alltid batteriet rent og fulladet. Bruk et papirtørkle til å rengjøre batteriet og batteriboksen. Hvis batteriterminalene er korroderte, må du rengjøre dem med en løsning av fire deler vann og en del dobbeltkullsyrt natron. Smør et lett lag med smørefett på batteriterminalene, for å forhindre korrosjon.

Spenning: 12-volt med 280 kaldsveiving amps @ –17,8°C.

Fjerne batteriet

1. Sett kjøretøyet på en jevn overflate, stopp motoren, sett på parkeringsbremsen og ta nøkkelen ut av tenningen.

2. Hev planet og sikre det med støttestangen.

3. Hekte løs batteristroppen.

4. Kople den negative (svarte) grunnkabelen fra batteriposten.

VIKTIG: Kople alltid til den negative (svarte) kabelen først

5. Kople den positive (røde) grunnkabelen fra batteriposten.

6. Ta batteriet fra understellet.

Installere batteriet

1. Sett batteriet på batteribasen slik at batteripostene vender mot bakre del av kjøretøyet.

ADVARSEL

FARERISIKO
Batteriterminalene eller metallverktøy kan kortslutte mot kjøretøysdeler av metall.

DET SOM KAN SKJE
- Gnister kan få batterigassene til å eksplodere.
- Ødelagte kabler kan kortslutte mot kjøretøysdeler og skape gnister.

HVORDAN UNNGÅ FAREN
- Når du fjerner eller monterer batteriet, må du passe på at batteriterminalene ikke rører noen metalldeler i kjøretøyet.
- KOPLE alltid FRA den negative (svarte) batterikabelen før du frakopler den positive (røde) kabelen.
- KOPLE alltid TIL den positive (røde) batterikabelen før du frakopler den negative (svarte) kabelen.
- Ikke la metallverktøy kortsluttes mellom batteriterminalene og kjøretøyets metalldeler.
- Hold alltid batteristroppen på plass, for å beskytte og sikre batteriet

2. Kople den positive (røde) kabelen til den positive (+) batteriposten, og den negative (svarte) kabelen til den negative (–) batteriposten, ved å bruke bolter og vingemuttere.
Skyv gummimellomlegget til den positive batteriposten.

3. Skift gummistroppen for å sikre batteriet til basen.

Kontroller elektrolyttnivå

Kontroller elektrolyttnivået hver 50.driftstime eller, hvis maskinen er på lager, hver 30. dag.

1. Hev planet og sikre det med en støttestang.

2. Fjern påfyllingslokkene. Hvis elektrolytten ikke når opp til påfyllingsstreken, må du tilsette destillert vann. Se *Hell vann i batteriet.*

ADVARSEL

FARERISIKO
Batterielektrolytt inneholder svovelsyre som er en dødelig gift og kan forårsake alvorlige brannsår.

DET SOM KAN SKJE
Hvis du drikker elektrolytt, kan du dø. Hvis det kommer i kontakt med huden, får du brannsår.

HVORDAN UNNGÅ FAREN
- Ikke drikk elektrolytt, og unngå kontakt med hud, øyer eller klær. Bruk vernebriller for å beskytte øynene, og gummihansker for å beskytte hendene.
- Fyll batteriet i nærheten av rent vann, som kan brukes til å skylle huden.
- Følg alle instrukser og overhold alle sikkerhetsmeldinger på elektrolyttbeholderen.

Helle vann i batteriet

Det beste tidspunktet for å fylle destillert vann i batteriet, er rett før du bruker maskinen. Da blandes vannløsningen godt med elektrolyttløsningen.

1. Rengjør toppen av batteriet med et papirtørkle.

2. Fjern påfyllingslokkene fra batteriet, og fyll forsiktig hver celle med destillert vann til nivået er opp til påfyllingsstreken. Skift påfyllingslokkene.

VIKTIG: Ikke fyll for mye i batteriene. Elektrolytt renner ned i andre deler av kjøretøyet, noe som kan føre til at batteriet blir svært korrodert og ødelagt.

Lade batteriet

VIKTIG: Hold alltid batteriet fulladet (1,260 spesifikk gravitasjon). Dette er spesielt viktig for å forhindre at batteriet blir ødelagt når temperaturen er under 0°C.

ADVARSEL

FARERISIKO
Når batteriene lades, blir det produsert gasser.

DET SOM KAN SKJE
Batterigassene kan eksplodere.

HVORDAN UNNGÅ FAREN
Hold sigaretter, gnister og flammer unnå batteriene.

1. Fjern batteriet fra understellet, se *Fjerne batteriet.*

2. Kople en batterilader på 3–4 amp til batteripostene. Lade batteriet på 3 til 4 ampere i 4 til 8 timer (12 volt). Ikke lad batteriene for mye.

3. Installer batteriet i understellet, se *Installere batteriet*.

Lagre batteriet

Hvis maskinen skal lagres i mer enn 30 dager, skal batteriet fjernes og fullades. Lagre det enten på en hylle eller i maskinen. La kablene være frakoplet hvis det lagres på maskinen. Lagre batteriet på et kjølig sted, for å unngå at batteriladningen forringes. Pass på at batteriet er fulladet, for å forhindre at det fryser.


TORO®