Form No. 3324-567 Rev A

TORO®

Workman® 2100

Brugsvogne

07253TC—200000001 og Up

Betjeningsvejledning

CE

Indledning

Tak! Du har købt et Toro-produkt.

Hos Toro ønsker vi alle, at du bliver helt tilfreds med dit nye produkt, så du er meget velkommen til at kontakte din nærmeste autoriserede serviceforhandler for at få hjælp med eftersyn, originale reservedele eller andre oplysninger, du måtte have brug for.

Når du kontakter den autoriserede serviceforhandler eller fabrikken, skal du altid have noteret dig dit produkts model- og serienummer. Disse numre vil hjælpe serviceforhandleren eller servicerepræsentanten med at give dig helt nøjagtige oplysninger om lige præcis dit produkt. Model- og serienummer er angivet på fabriksskiltet, der sidder et specielt på sted produktet som angivet nedenfor.

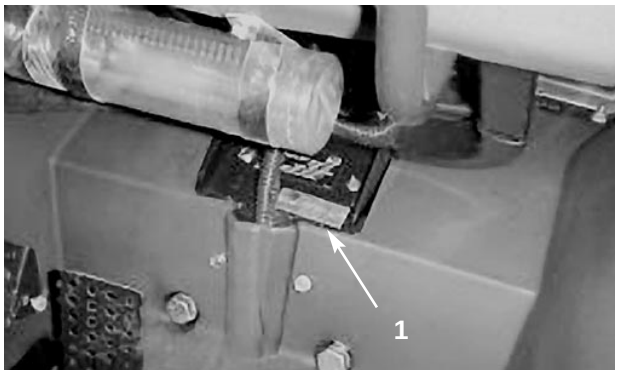

1. Fabriksskilt med model- og serienummer

Skriv produktets model- og serienummer nedenfor, så du altid har det ved hånden.

Modelnummer: _____

Serienummer: _____

Læs denne manual grundigt for at lære, hvordan man betjener og vedligeholder produktet korrekt. Hvis denne manual læses, vil det hjælpe dig og andre med at undgå kvæstelser samt forhindre beskadigelse af produktet. Til trods for at vi designer, fremstiller og markedsfører sikre og avancerede produkter, er det dig, der er ansvarlig for at benytte produktet korrekt og på en sikker måde. Du er endvidere ansvarlig for at træne de folk, du giver tilladelse til at benytte produktet, i sikker betjening.

Advarselssystemet i denne manual identificerer potentielle risici og omfatter specielle sikkerheds-meddelelser, der hjælper dig og andre med at undgå kvæstelser og endda dødsfald. FARE, ADVARSEL og PAS PÅ er de ord, der anvendes til at identificere risikoniveauet. Du skal dog under alle omstændigheder være meget forsigtig.

FARE angiver en alvorlig faresituation, der vil føre til alvorlige kvæstelser eller dødsfald, hvis de anbefalede forholdsregler ikke overholdes.

ADVARSEL angiver en faresituation, der kan føre til alvorlige kvæstelser eller dødsfald, hvis de anbefalede forholdsregler ikke overholdes.

PAS PÅ angiver en faresituation, der kan føre til mindre eller moderate kvæstelser, hvis de anbefalede forholdsregler ikke overholdes.

Der er to andre ord, der også anvendes for at gøre opmærksom på vigtige oplysninger: “Vigtigt” henleder læserens opmærksomhed på specielle mekaniske oplysninger og “Bemærk” understreger generelle oplysninger, der lægges særlig vægt på.

Venstre og højre side af maskinen er angivet i forhold til den normale førerposition.

Motorudstødningen fra dette produkt indeholder kemikalier, der i henhold til den californiske stat forårsager kræft, medfødte defekter og andre forplantningsskader.

@The Toro Company—2000
Alle rettigheder forbeholdes

Indhold

Sikkerhed 4
- Sikker betjeningspraksis 4
- Lydtryksniveau 6
- Forklaring til symboler 6

Specifikationer 9

Inden drift 10
- Kontrol af oliestand i krumtaphus 10
- Brændstoftank 10
- Kontrol af gearkassens fjederjustering 11
- Kontrol af dæktryk 12

Betjening 13
- Tænk først på sikkerhed 13
- Betjeningsudstyr 13
- Kontrol inden start 15
- Start af motoren 15
- Standse køretøjet 15
- Parkering af køretøjet 15
- Laddet 15
- Bagklaplås 16
- Indkøring af nyt køretøj 16
- Specielle driftskarakteristika 17
- Passagerer 17
- Hastighed 18
- Drejning 18
- Bremsning 18
- Bakker 18
- Lastning og aflæsning 19
- Transport af køretøjet 19
- Slæbning af køretøjet 20
- Trækning af anhænger 20

Vedligeholdelse 21
- Kontrolliste for daglig vedligeholdelse 21
- Anbefalede minimumsintervaller for vedligeholdelse 22
- Drift under særlige forhold 23
- Brug af donkraft 24
- Mekanisme til fastlåsning i frigear 24
- Justering af forhjulsophæng 25
- Smøring og indfedtning 25
- Luftfilter 26
- Motorolie 27
- Brændstofsystem 28
- Fjernelse af affald fra motoren 29
- Drivrem 29
- Tændrør 29
- Justering af kørehastigheden 30
- Skift af transakselvæske 30
- Bremser 30
- Inspektion af dæk 31
- Forhjulenes spidsning 31
- Sikringer 31
- Batteri 32

Sikkerhed

WORKMAN® vognene er blevet konstrueret og testet til at give sikker drift, når de betjenes og vedligeholdes rigtigt. Selv om kontrol af risici og forebyggelse af ulykker afhænger af vognens konstruktion og konfiguration, afhænger disse faktorer også af, hvor opmærksomme og forsigtige de personer, som betjener vognen, er, og om de er uddannet rigtigt i vognens betjening, vedligeholdelse og opbevaring. Forkert brug eller vedligeholdelse af vognen kan medføre kvæstelser eller livsfare.

Denne vogn er en specialiseret brugsvogn, som er konstrueret til terrænbrug. Dens kørsel og håndtering vil føles anderledes, end førere oplever med personbiler eller lastbiler. Man bør derfor bruge tid på at lære WORKMAN® vognen at kende. Ikke alt tilbehøret, som kan bruges sammen med WORKMAN®, er beskrevet i denne betjeningsvejledning.

Man henvises derfor til den særlige betjeningsvejledning, som følger med tilbehøret for ekstra sikkerhedsanvisninger. LÆS DISSE BETJENINGSVEJLEDNINGER.

FOR AT FORMINDSKE RISIKOEN FOR KVÆSTELSER ELLER LIVSFARE SKAL FØLGENDE SIKKERHEDSREGLER ALTID OVERHOLDES.

Den Tilsynsførendes Ansvar

1. Sørg for at førere uddannes grundigt og er bekendt med betjeningsvejledningen og alle mærkater på køretøjet.

2. Man skal sørge for at fastlægge sine egne specielle procedurer og arbejdsregler for usædvanlige betjeningsforhold (f.eks. at visse skråninger er for stejle til at vognen kan køre på dem). Brug låsekontakten for 3. gear i højt område, hvis der ved høj hastighed kan opstå en situation, som er farlig for førerens sikkerhed eller kan føre til misbrug af vognen.

Inden Ibrugtagning

3. Inden vognen startes og tages i brug, skal man gennemlæse denne instruktionsbog grundigt. En ekstra instruktionsbog kan fås gratis ved at sende vognens model- og serienummer til: The Toro Company, 8111 Lyndale Avenue South, Minneapolis, Minnesota 55420, U.S.A.

4. Lad aldrig børn betjene vognen. Voksne må heller ikke få lov til at anvende den, før de har lært at betjene den rigtigt. Kun uddannede og autoriserede førere bør benytte denne vogn. Sørg for at alle førere er fysisk og psykisk i stand til at betjene vognen. Enhver, som betjener vognen, skal have kørekort til bil.

5. Denne vogn er beregnet til én fører og én passager, som skal sidde på det sæde, fabrikanten har konstrueret. Kør derfor aldrig med andre passagerer på vognen.

6. Man må aldrig anvende vognen i medicin-, stof- eller spirituspåvirket tilstand.

7. Man skal gøre sig fortrolig med betjeningsorganerne og lære, hvordan man hurtigt kan standse motoren.

8. Sørg for, at alle skjolde, skærme, sikkerhedsanordninger og mærkater sidder på plads. Hvis skærme, skjolde eller sikkerhedsanordninger er beskadigede eller defekte, skal de repareres eller udskiftes, inden vognen tages i brug, og en ulæselig mærkat skal ligeledes udskiftes.

9. Tag altid solide sko på. Man må ikke benytte vognen, når man har sandaler, tennissko, gummisko o.lign. på. Brug ikke løstsiddende tøj eller smykker, da disse kan komme ind i de bevægelige dele og evt. forårsage kvæstelser.

10. Det tilrådes, at man bruger sikkerhedsbriller, sikkerhedsfodtøj, lange bukser og hjelm, og visse lokale vedtægter, forordninger og forsikringsbestemmelser kræver også dette.

11. Hold uvedkommende, især børn og kæledyr, væk fra arbejdsområderne.

12. Inden vognen tages i brug, skal man altid kontrollere alle vognens dele og evt. tilbehør. Hvis der er noget i vejen, skal man holde op med at bruge vognen. Sørg for, at problemet udbedres, inden vognen eller evt. tilbehør

anvendes igen.

13. Da benzin er meget brandfarlig, skal den behandles forsigtigt.

A. Brug en godkendt beholder til benzinen.

B. Tag aldrig benzintankens dæksel af, når motoren er varm eller er i gang.

C. Når man håndterer benzin, er rygning forbudt.

D. Fyld benzintanken udendørs og kun til benzinen står ca. 2,5 cm fra tankens top (det nederste af påfyldningsrøret). Fyld ikke for meget på.

E. Tør evt. spildt benzin op.

14. Kontrollér sikkerhedskontakternes funktion hver dag, se side 21. Hvis en kontakt skulle svigte, skal den udskiftes, inden vognen benyttes. Sikkerhedskontakterne i sikkerhedssystemet skal udskiftes hvert **2.** år, hvad enten de fungerer rigtigt eller ej.

Under Brugen

ADVARSEL

POTENTIEL FARESITUATION
Motorens udstødningsgas indeholder kulilte, som er en lugtfri, dødbringende gift.

HVAD DER KAN SKE
Kulilte kan slå dig ihjel.

HVORDAN FARESITUATIONEN UNDGÅS
Lad ikke motoren køre indendørs i et lukket område.

15. Fører og passager skal forblive siddende, når vognen er i bevægelse. Føreren skal holde begge hænder på rattet, når det er muligt, og passageren skal holde fast i de håndgreb, som findes. Hold altid arme og ben indeni vognen. Kør aldrig med passagerer i kassen eller på evt. tilbehør. Husk at passageren måske ikke venter, at vognen bremses eller drejes og derfor måske ikke er forberedt på det.

16. Overbelast aldrig vognen. Navnepladen (som sidder under instrumentbrættet i passagersiden) viser vognens belastningsgrænser. Overfyld aldrig tilbehør og overskrid heller aldrig vognens totalvægt.

17. Ved start af motoren:

A. Sid på førersædet og aktivér parkeringsbremsen.

B. Frakobl kraftudtaget (hvis monteret) og sæt gashåndtaget (hvis monteret) tilbage til FRAKOBLET (OFF) stilling.

C. Sæt gearstangen i FRIGEAR (NEUTRAL) og træd på koblingspedalen.

D. Hold foden væk fra gaspedalen.

E. Kun dieselmodeller: Drej tændingsnøglen til TILSLUTTET (ON). Hold gløderørskontakten tilsluttet (ON) (max. 30 sekunder).

F. Drej tændingsnøglen til START.

18. Der skal udvises agtpågivenhed, når vognen betjenes. Hvis man ikke kører forsigtigt, kan der ske en ulykke, d.v.s. vognen kan evt. vælte, hvilket kan medføre, at man kommer til skade eller mister livet. Kør forsigtigt. Følgende regler skal overholdes for at undgå, at vognen vælter eller man mister herredømmet over vognen:

A. Udvis den største forsigtighed. Kør ikke vognen i nærheden af bunkere, grøfter, vandløb, ramper, nogle ukendte områder eller andre farlige steder.

B. Vær på udkik efter huller eller andre skjulte farer.

C. Vær forsigtig, når vognen køres på stejle skråninger. Normalt skal man køre lige op og ned ad en skråning. Sæt farten ned, inden der foretages skarpe sving og når der drejes på skråninger. Undlad at dreje på bakkesider, hvis det overhovedet er muligt.

D. Vær ekstra forsigtig, når vognen køres på våde overflader, med større hastigheder eller med fuld belastning. Bremselængden vil være længere, når der køres med fuld belastning. Skift til et lavere gear, inden vognen startes eller køres ned ad bakke.

E. Når der anbringes læs på ladet, skal læsset fordeles jævnt. Udvis ekstra forsigtighed, hvis læsset overskrider vognens/ladets dimensioner. Kør vognen ekstra forsigtigt, når der køres med læs, som ikke kan anbringes midtpå. Hold læsset balanceret for at forhindre, at det flytter sig.

F. Undgå at starte eller standse vognen pludseligt. Gå ikke direkte fra bakgear til fremgear eller fra fremgear til bakgear, uden at vognen standses helt først.

G. Forsøg ikke at foretage skarpe sving eller pludselige manøvrer eller anden farlig kørselshandlinger, som kan medføre, at man mister herredømmet over vognen.

H. Ved aflæsning må man ikke lade nogen stå bag vognen og man må heller ikke læsse noget af ovenpå nogens fødder. Udløs bagklappens låse fra kassens side, ikke bagfra.

I. Inden vognen bakkes, skal man altid se sig godt tilbage. Bak altid langsomt.

J. Vær på udkik efter andre trafikanter, når der køres i nærheden af eller på tværs af veje. Hold altid tilbage for fodgængere og andre fra højre. Vognen er ikke beregnet til kørsel på gader eller veje. Man skal altid vise af, når man ønsker at dreje og standse tidligt nok, så andre trafikanter kan vide, hvad man har i sinde at foretage sig. Overhold færdselsloven og alle andre lovmæssige regler og bestemmelser.

K. Anvend aldrig vognen på eller i nærheden af et sted, hvor der er støv eller dampe i luften, som kan eksplodere. Vognens elektriske system og udstødningssystem kan danne gnister, som kan antænde eksplosive materialer.

L. Vær altid på udkik efter og undgå lave overhængende ting som f.eks. grene, dørkarme, overhængende gangbroer m.v. Man skal sørge for, at der er nok frigang over hovedet til at vognen let kan køre under og så man ikke rammer hovedet.

M. Hvis man ikke er sikker på, hvordan vognen anvendes uden fare, skal man STANDSE ARBEJDET og spørge den tilsynsførende til råds.

19. Rør ikke ved motoren, tværakslen, køleren, lyddæmperen eller lyddæmperskærmen, når motoren er i gang eller lige efter den er standset. Disse dele kan nemlig blive så varme, at man kan brænde sig på dem.

20. Hvis vognen begynder at vibrere usædvanligt meget, skal man standse vognen lige med det samme, afbryde motoren, vente til alle bevægelige dele er holdt op med at bevæge sig og så undersøge vognen for beskadigelse. Eventuelle skader skal repareres, inden man begynder
arbejdet igen.

21. Inden sædet forlades:

A. Stands vognen.

B. Sænk ladet.

C. Afbryd motoren og og vent til alle bevægelige dele er holdt op med at bevæge sig.

D. Aktivér parkeringsbremsen.

E. Fjern nøglen fra tændingen.

F. Hvis vognen befinder sig på en skråning, skal der sættes klodser el.lign. ved hjulene.

Vedligeholdelse

22. Inden vognen efterses eller justeres, skal motoren standses, parkeringsbremsen aktiveres og nøglen fjernes fra tændingen for at forhindre utilsigtet start af motoren.

23. Man må aldrig arbejde under et løftet lad uden at anbringe ladets sikkerhedsstiver på den helt udstrakte cylinderstang.

24. Sørg for, at alle hydrauliske ledningsforbindelser er spændte og at alle hydraulikslanger og -ledninger er i god stand, inden hydrauliksystemet kommer under tryk.

25. Hold hænder og krop væk fra små lækager i hydraulikledningerne, hvor der kan komme hydraulikolie ud under højtryk. Brug et stykke papir eller pap, ikke hænderne, når der ledes

efter lækager. Hydraulikolie, der kommer ud under tryk, kan have tilstrækkelig kraft til at trænge ind i huden og forvolde alvorlig skade. Hvis olien trænger ind i huden, må den inden få timers forløb bortopereres af en læge, som er bekendt med denne form for læsion, da der ellers kan opstå koldbrand.

26. Inden hydrauliksystemet skilles ad eller der udføres noget arbejde på det, skal alt tryk i systemet udløses ved at standse motoren, gennemgå en cyklus af aflæsningsventilen fra løftning til sænkning for at løfte og sænke kassen og tilbehøret. Anbring fjernhydraulikstangen i flydestilling. Hvis kassen skal være i løftet stilling, skal den fastholdes med sikkerhedsstiveren.

27. Alle møtrikker, bolte og skruer skal holdes rigtig spændte for at sikre, at hele vognen er i sikker arbejdsstand.

28. For at formindske evt. brandrisiko skal motoren holdes fri for alt for meget fedt, græs, blade og snavs.

29. Hvis det er nødvendigt, at motoren går, når der udføres vedligeholdelsesarbejde eller en justering, skal man holde hænder, fødder, tøj og andre dele af kroppen væk fra motoren og andre bevægelige dele. Hold alle uvedkommende væk.

30. Lad ikke motoren arbejde med for stort omdrejningstal ved at ændre regulatorindstillingerne. Motorens maksimale omdrejningstal er 3650 o/m. For at sikre præcis og sikker drift skal man få en autoriseret TORO forhandler til at kontrollere motorens maksimale omdrejningstal med en omdrejningstæller.

31. Hvis det nogensinde er nødvendigt at udføre større reparationer eller man har brug for hjælp, skal man henvende sig til en autoriseret TORO forhandler.

32. For at vognen skal fungere optimalt og sikkert, skal man altid købe originale TORO reservedele og tilbehør. Hvis der anvendes reservedele og tilbehør, som er fremstillet af andre fabrikanter, kan det medføre risici. Hvis denne vogn ændres på noget, kan det påvirke vognens drift, ydelse, holdbarhed og dens brug kan resultere i kvæstelser eller livsfare. Sådan brug ville gøre TORO's garanti ugyldig.

33. Denne vogn må ikke modificeres uden TORO Company's tilladelse. Alle henvendelser skal rettes til:

The TORO Company
Commercial Division
Vehicle Engineering Dept.
300 West 82nd St.
Bloomington, Minnesota 55420-1196. USA

Lydtryksniveau

Denne enhed har et ækvivalent kontinuerligt A-vægtet lydtryk ved førerens øre på: 80 dB(A) baseret på målinger af identiske maskiner i henhold til J1174-MAR 85-procedurer.

Vibrationsniveau

Denne enhed overskrider ikke et vibrationsniveau på 2,5 m/s^2 ved førerens hænder baseret på målinger af identiske maskiner i henhold til ISO 5349-procedurer.

Denne enhed overskrider ikke et vibrationsniveau på 2,5 m/s^2 ved førerens sæde baseret på målinger af identiske maskiner i henhold til ISO 2631-procedurer.

Sikkerheds- og instruktionssymboler

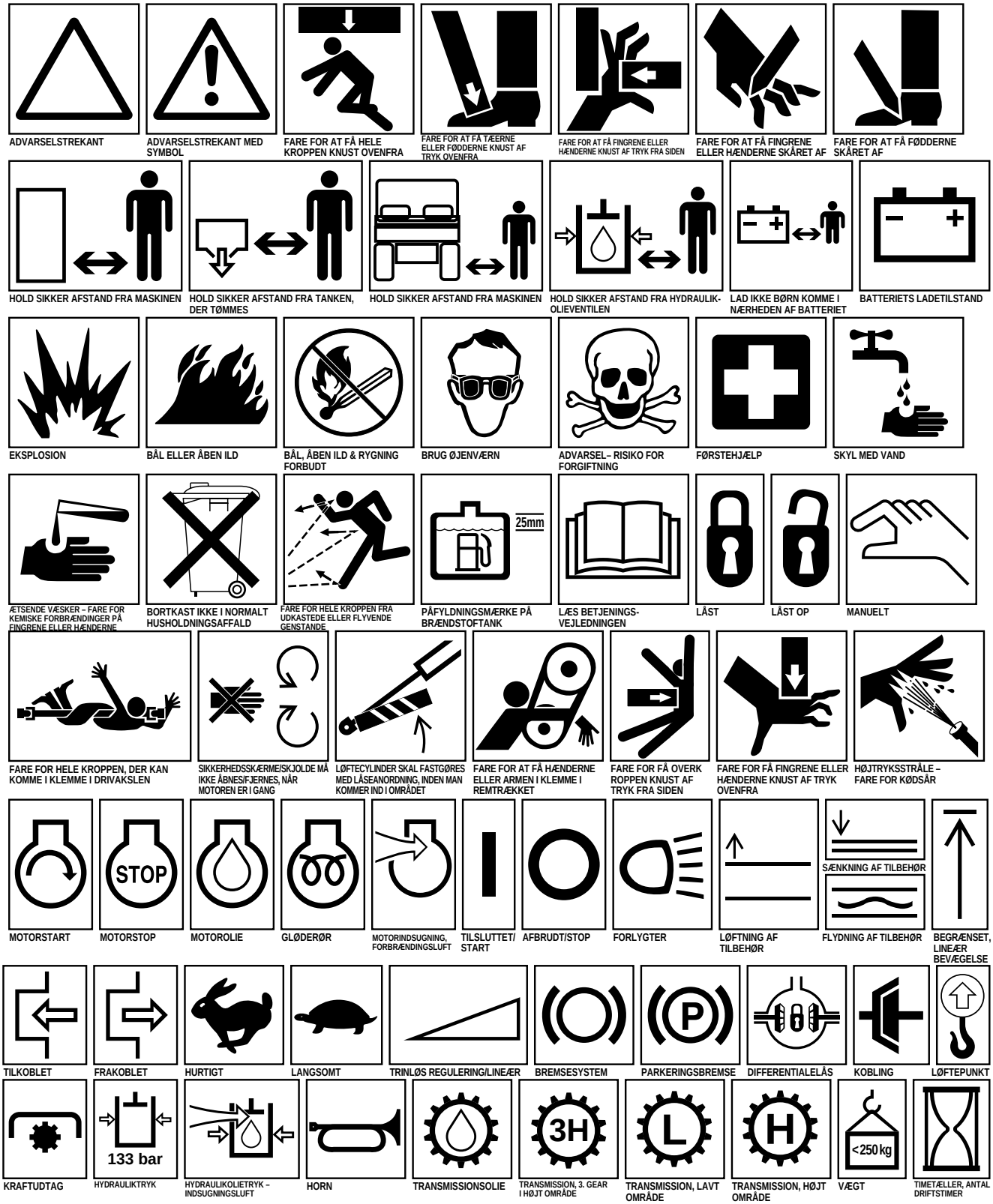

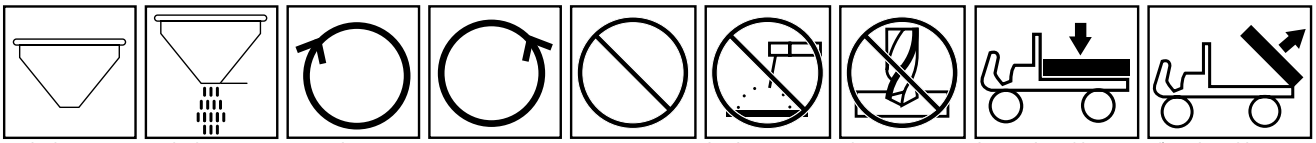

TRAGTFORMET BEHOLDER LUKKET | TRAGTFORMET BEHOLDER ÅBEN | DREJNING MED URET | DREJNING MOD URET | FORBUDT HANDLING ELLER FARLIGT STED | SVEJS IKKE | BOR IKKE | SÆNKNING AF VOGNLAD | LØFTNNG AF VOGNLAD

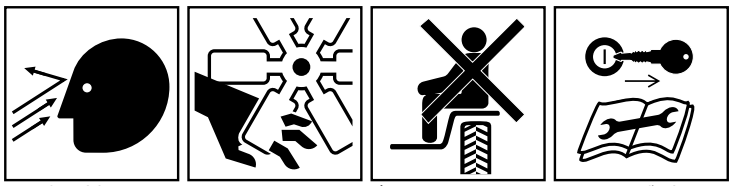

FARE FOR ANSIGTET FRA UDKASTEDE ELLER FLYVENDE GENSTANDE

RISIKO FOR LEMLÆSTELSE AF FINGRENE ELLER HÆNDERNE FRA MOTORVENTILATOR

PÅ MASKINER MED SIDDENDE FØRER MÅ DER KUN KØRES MED ÉN PASSAGER, HVIS DER ER ET PASSAGERSÆDE OG FØRERENS UDSYN IKKE ER SPÆRRET

INDEN DER UDFØRES VEDLIGEHOLDELSES- ELLER REPARATIONSARBEJDE, AFBRYD MOTOREN OG FJERN NØGLEN.

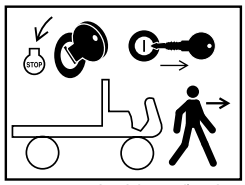

INDEN MAN REJSER SIG FRA FØRERSÆDET, AFBRYD TÆNDINGEN OG FJERN NØGLEN.

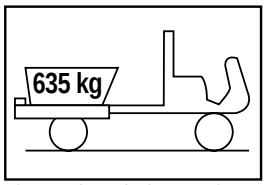

NOMINEL LAST, TRAGTFORMET BEHOLDER



MASKINEN KAN VÆLTE

KØR FORSIGTIGT PÅ STEJLE SKRÅNINGER

MASKINEN KAN VÆLTE

MASKINEN KAN VÆLTE

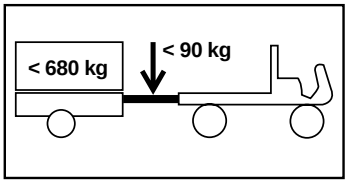

NOMINEL LAST, ANHÆNGER OG TRÆKTØJ



SPRING IKKE NED FRA MASKINEN, HVIS DEN ER VED AT VÆLTE

HOLD GODT FAST OG STEM FØDDERNE MOD GULVET

MAN SKAL LÆNE SIG VÆK FRA DEN SIDE, MASKINEN HÆLDER IMOD

HOLD FAST I HOFTEFASTSPÆNDINGS-ANORDNINGEN OG HÅNDTAGET, STEM FØDDERNE MOD GULVET

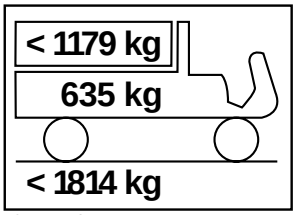

NOMINEL LAST



MAN SKAL HOLDE SIG VÆK FRA LEDFORBINDELSESOMRÅDET, NÅR MOTOREN ER I GANG

FARE FOR AT KØRE/BAKKE OVER NOGEN

BAGESTE KRAFTUDTAG

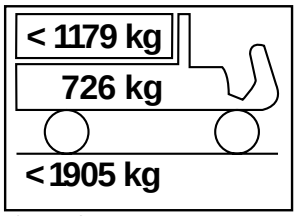

NOMINEL LAST

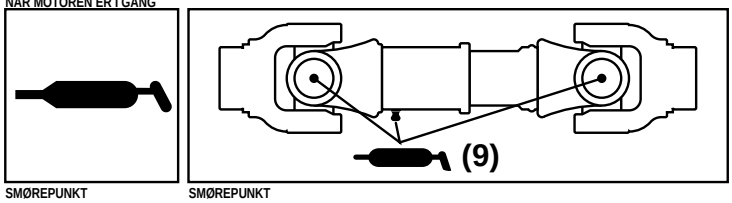

SMØREPUNKT

SMØREPUNKT

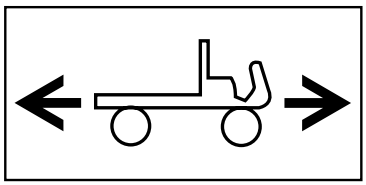

MASKINENS BEVÆGELSESRETNING

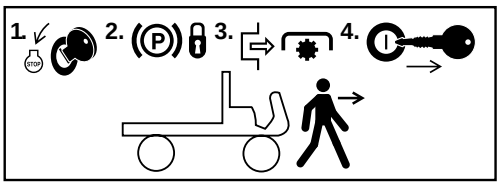

INDEN MAN REJSER SIG FRA FØRERSÆDET, SKAL MAN AFBRYDE TÆNDINGEN, AKTIVERE PARKERINGSBREMSEN, FRAKOBLE KRAFTUDTAGET OG FJERNE NØGLEN FRA TÆNDINGEN.

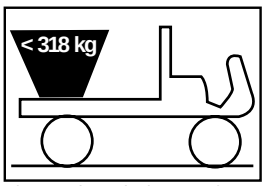

NOMINEL LAST, TRAGTFORMET BEHOLDER

Specifikationer

Type: 4-hjulet, to personers køretøj med direkte indstigning.

Motor: Briggs & Stratton med V-dobbelt cylinder, 4 cyklusser, topventil, luftkølet, benzinmotor, 11,9 kW (16 hk) ved 3600 o/min, 480 cc slagvolumen, 1,4 l oliekapacitet. Elektronisk tænding. Fuldtrykssmøring, oliefilter. Eksternt luftfilter med udskiftelig filterindsats.

Batteri: 12 volt med 280 koldstartsampere ved –17°C.

Brændstofsystem: Benzintankens kapacitet er 26,5 l.

Transaksel: Bagtransakslens konfiguration, gearkasse til én hastighed forlæns og baglæns med differentiale.

Ramme: Kanaler og rør i svejset højstyrkestål.

Forhjulsophæng: Uafhængig A-ramme styrearm med integreret ophæng.

Baghjulsophæng: Faststående transaksel.

Styresystem: Manuelt. Ikke-justerbar søjle

Dæk: Forhjul: 22,5" x 10"-8, 4-lags klassificering, slidbane til græs. **Baghjul:** 25" x 12"-9, 4-lags klassificering, slidbane til græs.

Bremser: 16 cm tromlebremser på baghjul med mekanisk aktuator.

Sæder: Skålformede enkeltsæder med hoftestøtte. Kan vippes fremad for adgang til opbevaringsplads.

ROPS-beskyttelse ved væltning/sikkerhedsseler: ekstraudstyr

Betjeningsudstyr: Fodbetjent speeder, bremsepedal og parkeringsbremse. Speeder/ bremsefrakoblings-funktion. Tændingskontakt, lygtekontakt, chokerknap, strømudtag til tilbehør og gearstang til forlæns/baglæns kørsel.

Måleinstrumenter: Timemåler, advarselslys til olietryk og brændstofmåler.

Lygter: Dobbelte halogenforlygter.

Trækkrog: Trækkrogen har et hul til en kugle eller stift.

Lastboks: Rotationsstøbt plasticboks med manuel aflæsning, maksimal vippevinkel på 46 grader.

Forlæns hastighed: maks. 29 km/t

Generelle specifikationer (cirkaværdier):

Basisvægt: Tør vægt 373 kg.
Nominel kapacitet: 615 kg (inklusive fører 75 kg and passager 75 kg)

Maksimal bruttovægt for køretøj: 989 kg.

Trækkapacitet:

Standardtrækkrog: Anhængertrækstangens vægt 37 kg.

Maksimal anhængervægt: 149 kg.

Ekstra kraftig trækkrog: Anhængertrækstangens vægt 74 kg.

Maksimal anhængervægt: 298 kg.

Samlet bredde: 150 cm

Samlet længde: 292 cm

Frigang over jorden: 16,8 cm uden last eller fører

Akselafstand: 200 cm

Sporvidde (midterlinie til midterlinie): 124,5 cm for, 122,6 cm bag

Lastboksens længde: 117 cm indvendigt, 130 cm udvendigt

Lastboksens bredde: 124,5 cm indvendigt, 137 cm udvendigt

Lastboksens højde: 25,4 cm indvendigt

Der tages forbehold for ændring af specifikationer og design uden varsel.

Inden drift

Kontrol af oliestand i krumtaphus

Motoren afsendes med olie i krumtaphuset. Oliestanden skal imidlertid kontrolleres før og efter motoren startes første gang.

Olietype: Detergentolie (API service SE, SF, eller SG)
Viskositet: Se tabel nedenfor

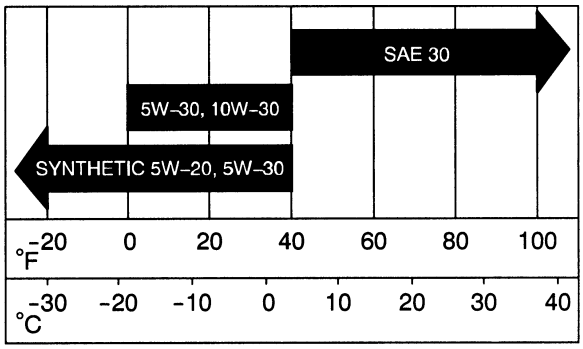

1. Placér maskinen på en plan overflade.
2. Fjern oliepinden, og tør den af med en ren klud (Fig. 1). Før oliepinden ned i røret, og sørg for, at den er sat helt ned. Tag oliepinden ud, og kontrollér oliestanden.

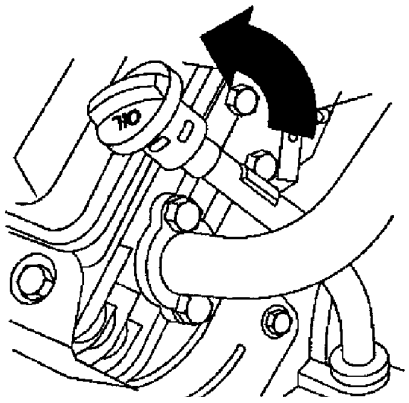

Figur 1

1. Oliepind

3. Hvis oliestanden er lav, skal påfyldningsdækslet fjernes fra ventildækslet (ved siden af oliepinden), og olie skal påfyldes i åbningen, indtil oliestanden når op til mærket "FULL" (fuld) på oliepinden. Hæld olien på langsomt, og kontrollér niveauet hyppigt i løbet af denne proces. **Må ikke overfyldes.**
4. Sæt oliepinden forsvarligt på plads.

Brændstoftank

Anbefalet benzin

Toro Company anbefaler på det stærkeste, at der anvendes frisk, ren BLYFRI benzin af almindelig type i benzindrevne Toro-produkter. Blyfri benzin brænder renere, forlænger motorens levetid og fremmer god start ved at reducere akkumulering af forbrænding-skammeraflejringer. Oktantallet skal være mindst 85.

VIGTIGT: Brug aldrig benzin, der indeholder METHANOL, benzin, der indeholder mere end 10% ethanol, benzintilsætningsstoffer eller paraffin, da dette kan føre til beskadigelse af motorens brændstofsystem.

FARE

POTENTIEL FARESITUATION
Under visse forhold er benzin en yderst brændbar og særdeles eksplosiv væske.

HVAD DER KAN SKE
En benzinbrand eller -eksplosion kan give dig eller andre forbrændinger og forårsage beskadigelse af ejendom.

HVORDAN FARESITUATIONEN UNDGÅS

- Brug en tragt til at fylde benzintanken udendørs på en åben plads, mens motoren er kold. Tør eventuel benzin op, der spildes.
- Fyld ikke brændstoftanken helt op. Fyld benzin på, indtil niveauet ikke overstiger 25 mm under påfyldningshalsen. Dette tomrum i tanken giver benzinen mulighed for at udvide sig.
- Ved håndtering af benzin må der ikke ryges, og benzin må ikke håndteres i nærheden af åben ild, eller hvor brændstofdampe kan antændes af en gnist.
- Opbevar benzin i en godkendt beholder og utilgængeligt for børn. Køb aldrig mere benzin end til 30 dages forbrug.

FARE

POTENTIEL FARESITUATION
Under visse forhold er benzin en yderst brændbar og særdeles eksplosiv væske.

HVAD DER KAN SKE
En benzinbrand eller -eksplosion kan give dig eller andre forbrændinger og forårsage beskadigelse af ejendom.

HVORDAN FARESITUATIONEN UNDGÅS

- Placér altid benzinbeholdere på jorden uden for køretøjets rækkevidde inden påfyldning.
- Fyld ikke benzinbeholdere inde i et køretøj eller på en lastbils eller anhængers lad, da indvendige gulvtæpper eller plastic-beklædning på en lastbils lad kan isolere beholderen og sinke tabet af eventuelle statiske opladninger.
- Når det er praktisk muligt, skal benzindrevet udstyr fjernes fra lastbilen eller anhængeren og tankes på med hjulene på jorden.
- Hvis dette ikke er muligt, skal dette udstyr tankes op på en lastbil eller en anhænger fra en bærbar beholder og ikke ved hjælp af en benzinpåfyldningstud.
- Hvis det ikke kan undgås at anvende en benzinpåfyldningstud, skal tuden hele tiden holdes i kontakt med brændstoftankens eller -beholderens kant, indtil påfyldning er afsluttet.

Brændstoftankens fyldning

Brændstoftankens kapacitet er ca. 26,5 l.

1. Sluk for motoren, og kobl parkeringsbremsen til.

2. Rens området rundt om brændstofdækslet (Fig. 2).

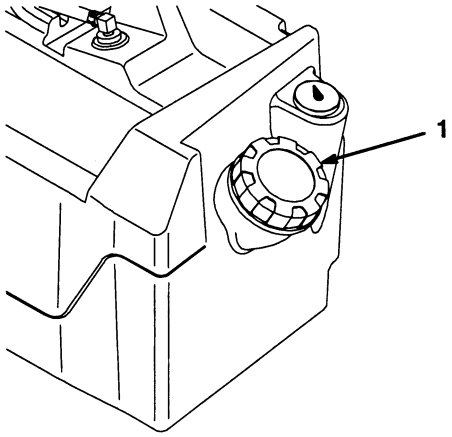

Figur 2

1. Brændstofdæksel

3. Fjern brændstofdækslet.

4. Fyld tanken til ca. 2,5 cm under toppen af tanken (bunden af påfyldningshalsen). Dette tomrum i tanken giver benzinen mulighed for at udvide sig. **Må ikke overfyldes.**

5. Sæt brændstofdækslet forsvarligt på plads igen. Hvis der er løbet benzin ved siden af, skal det tørres af.

Kontrol af gearkassens fjederjustering

1. Sæt gearstangen i FORWARD (frem). Justér fjederhøjden uden komprimering til 25–28 mm (Fig. 3).

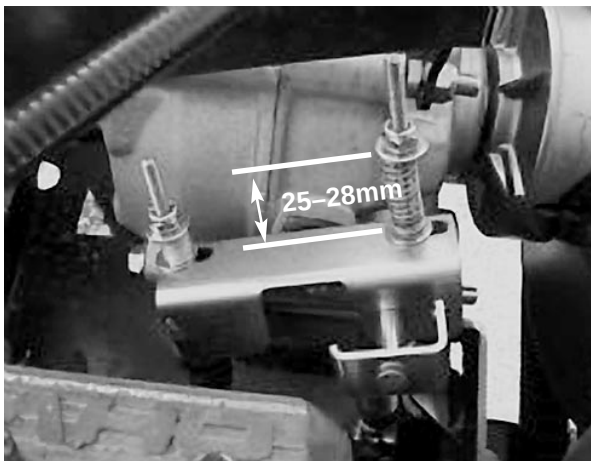

Figur 3

2. Sæt gearstangen i REVERSE (bak). Justér fjeder højden uden komprimering til 25–28 mm.

Kontrol af dæktryk

Kontrollér dæktrykket hver 8. time eller dagligt for at sikre, at trykket er korrekt.

Lufttryksområdet i for- og bagdæk er 55–103 kPa (8–15 psi).

Det påkrævede lufttryk fastlægges i henhold til den last, der skal transporteres. Jo **lavere** luftryk, desto mindre komprimering og desto mindre dækaftryk. Lavere tryk bør ikke anvendes ved tunge læs ved høj hastighed.

Højere tryk skal anvendes ved tungere læs ved højere hastigheder. Det maksimale tryk må ikke overskrides.

Betjening

Tænk først på sikkerhed

Læs venligst alle sikkerhedsvejledninger og symbolforklaringer grundigt i afsnittet om sikkerhed. Hvis du er bekendt med disse oplysninger, kan det hjælpe dig eller udenforstående med at undgå kvæstelser.

Betjeningsudstyr

Speeder

Speederen (Fig. 4) giver føreren mulighed for at variere køretøjets kørehastighed. Når speederen trykkes ned, starter motoren. Hvis speederen trykkes endnu længere ned, forøges kørehastigheden. Når foden fjernes fra speederen, aftager køretøjets fart, og motoren vil høre op med at køre.

Bremsepedal

Bremsepedalen anvendes til at standse køretøjet eller reducere køretøjets hastighed (Fig. 4).

⚠ PAS PÅ ⚠

POTENTIEL FARESITUATION
Bremserne kan blive slidte eller fejlindstillet.

HVAD DER KAN SKE
Det kan føre til kvæstelser.

HVORDAN FARESITUATIONEN UNDGÅS
Hvis bremsepedalen kan trykkes helt ned til 2,5 cm eller mindre fra gulvet i køretøjet, skal bremserne justeres eller repareres.

Parkeringsbremsen

Parkeringsbremsen er en lille plade øverst på bremsepedalen (Fig. 4). Når motoren standses, skal parkeringsbremsen altid kobles til for at forhindre, at køretøjet bevæger sig ved et uheld. Parkeringsbremsen kobles til ved at træde hårdt ned på bremsepedalen og vippe den forreste del af foden fremad. Parkeringsbremsen kobles fra ved at trykke ned på speederen.

Hvis køretøjet er parkeret på en stejl bakke, skal man sørge for, at parkeringsbremsen er koblet til. Placér klodser på den side af hjulene, der vender ned ad bakke.

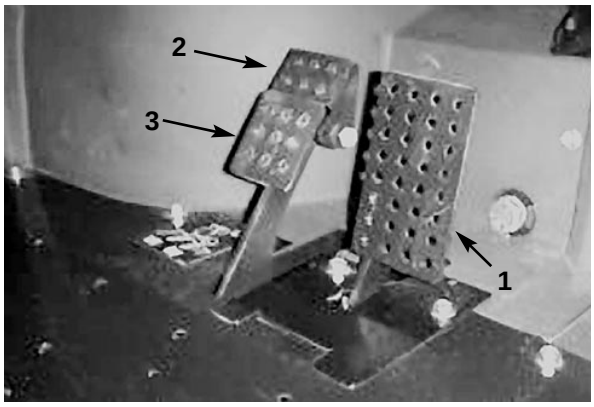

Figur 4

1. Speeder
2. Bremsepedal
3. Parkeringsbremse

Chokerknap

Chokerknappen er placeret under førersædet til højre. Ved start med kold motor, skal karburatorchokeren lukkes (Fig. 5) ved at trække chokerknappen udad til positionen ON (til). Når motoren starter, skal chokeren reguleres, således at motoren kører jævnt. Så snart det er muligt, skal chokeren åbnes ved at trykke knappen ind til positionen OFF (fra). En varm motor kræver kun lidt eller ingen brug af choker.

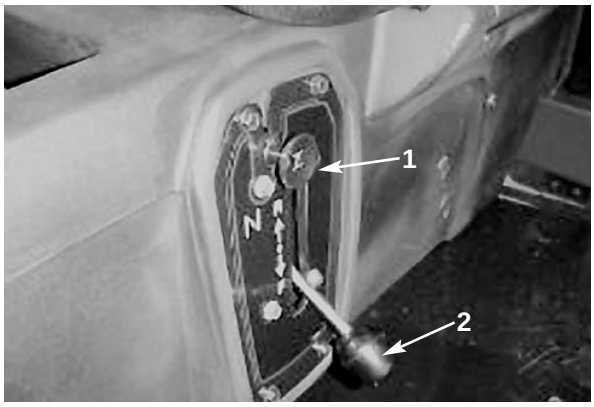

Figur 5

1. Chokerknap
2. Gearstang

Gearstang

Gearstangen bestemmer køretøjets retning—forlæns eller baglæns (Fig. 5). Køretøjet kan starte i begge retninger.

Bemærk: Hvis gearstangen står i REVERSE (bak), når nøglen drejes i tændingen, lyder der en brummer for at advare føreren.

VIGTIGT: Køretøjet skal altid standses, inden der skiftes gear og retning.

Tændingskontakt

Tændingskontakten (Fig. 6) anvendes til at starte og standse motoren og har to positioner: OFF (fra) og ON (til). Drej nøglen med uret til positionen ON for at starte køretøjet. Når køretøjet er standset, skal nøglen drejes mod uret til positionen OFF. Tag nøglen ud af tændingen.

Timemåler

Timemåleren (Fig. 6) angiver det samlede antal timer, motoren har kørt. Timemåleren begynder at fungere, når der trykkes på speederen.

Olielys

Olielyset advarer føreren, hvis motoroliens tryk falder til under et sikkert niveau (Fig. 6). Hvis lyset tænder, skal oliestanden kontrolleres og olie påfyldes, hvis det er nødvendigt. Se Motorolie i afsnittet Vedligeholdelse.

Lygtekontakt

Tryk på vippekontakten for at aktivere forlygterne. Tryk for at tænde for lygterne “ON” (Fig. 6).

Strømudtag

Strømudtaget anvendes til at forsyne elektrisk ekstraudstyr med elektricitet (Fig. 6).

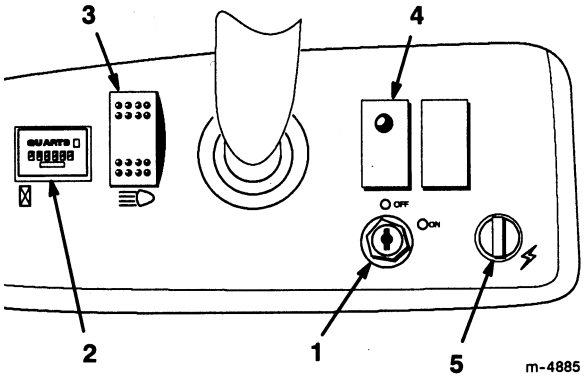

Figur 6

1. Tændingskontakt
2. Timemåler
3. Lygtekontakt
4. Olielys
5. Strømudtag

Brændstofmåler

Brændstofmåleren (Fig. 7) viser, hvor meget brændstof, der er i tanken.

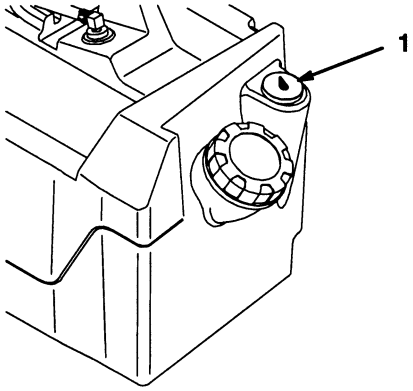

Figur 7

1. Brændstofmåler

Passagerhåndtag

Passagerhåndtagene er placeret til højre for instrumentbrættet og på ydersiden af sæderne (Fig. 8).

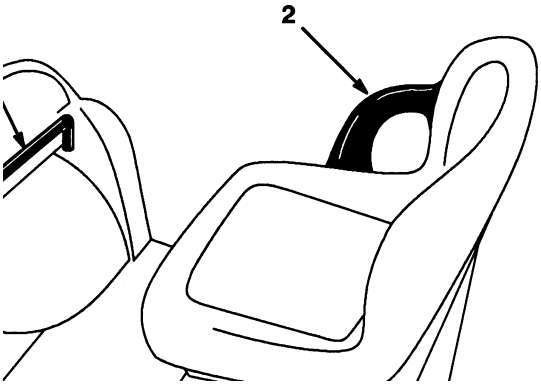

Figur 8

1. Passagerhåndtag
2. Hoftestøtte

Kontrol inden start

Sikker drift starter allerede inden, dagens arbejde med køretøjet påbegyndes. Følgende punkter skal kontrolleres hver gang:

1. Kontrollér dæktryk.

Bemærk: Disse dæk er anderledes end bildæk. De skal have mindre tryk for at begrænse sammenpresning og beskadigelse af græsset.

2. Kontrollér alle væskeniveauer, og fyld efter med de relevante mængder af de væsker, Toro har specificeret skal anvendes, hvis det konstateres, at et væskeniveau er lavt.

3. Kontrollér, at bremsepedalen virker.

4. Kontrollér, at lygterne fungerer.

5. Drej rattet til venstre og højre for at sikre, at styretøjet reagerer.

6. Kontrollér, om der eventuelt er olielækager, løse dele og nogen andre iøjnefaldende funktionsfejl. Sørg for, at der er slukket for motoren, og at alle bevægelige dele er standset, inden køretøjet efterses for olielækager, løse dele og andre funktionsfejl.

Hvis nogen af ovenstående punkter ikke er, som de bør være, skal du kontakte mekanikeren eller få din overordnedes tilladelse, inden du tager køretøjet i brug. Det er muligt, at din overordnede ønsker, at du kontrollerer andre punkter hver dag, så få oplyst helt nøjagtigt, hvad dit ansvar er.

Start af motoren

1. Sid ned i førersædet, og kobl parkeringsbremsen fra.

2. Sæt nøglen ind i tændingen, og drej den med uret til positionen ON (til).

Bemærk: Hvis gearstangen står i REVERSE (bak), lyder brummeren for at advare føreren om dette.

3. Sæt gearstangen i den ønskede position.

4. Tryk langsomt speederen ned.

Bemærk: Parkeringsbremsen kobles automatisk fra, når man trykker på speederen.

Bemærk: Hvis motoren er kold, skal man trykke speederen ca. halvvejs ned og holde den der, samtidig med at man trækker chokerknappen ud til positionen ON (til).

VIGTIGT: Forsøg ikke at skubbe eller trække køretøjet for at starte det.

Standse køretøjet

Maskinen standses ved at man fjerner foden fra speederen og langsomt trykker på bremsepedalen.

Parkering af køretøjet

1. Kobl parkeringsbremsen til, og drej tændingsnøglen til positionen OFF.

2. Fjern nøglen fra kontakten for at forhindre, at køretøjet startes ved et uheld.

Laddet

Hæve laddet

1. Skub låsemekanismen opad mod toppen af udskæringen i laddets ramme (Fig. 9).

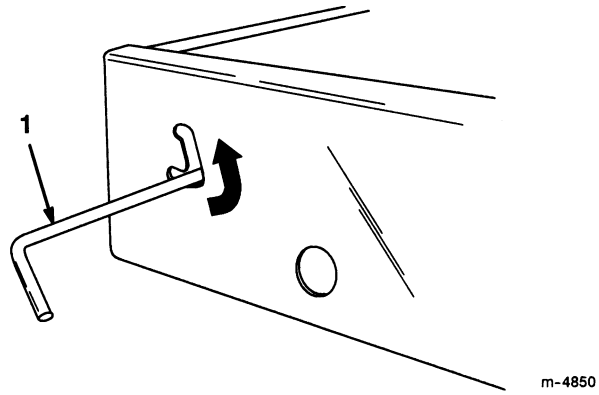

Figur 9

1. Låsemekanisme

2. Løft låsemekanismen op med den ene hånd, mens du hæver laddet med den anden hånd.

3. Træk afstiverstangen op for at fastholde laddet i denne position (Fig. 10).

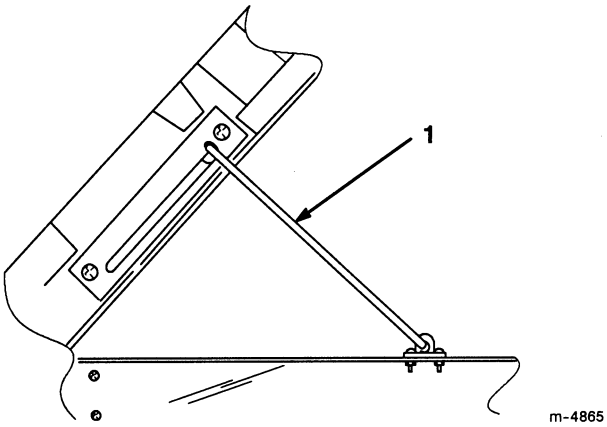

Figur 10

1. Afstiverstang

Sænkning af laddet

1. Løft laddet en lille smule med den ene hånd, mens du trykker ned på afstiverstangen.

2. Sænk laddet indtil låsemekanismen kobler til.

3. Laddet monteres forsvarligt på ladrammen ved at flytte låsemekanismen til den nedre del af udskæringen.

Bagklaplås

1. Låsemekanismerne på bagklappen åbnes ved at skubbe låsemekanismerne mod køretøjets yderside (Fig. 11).

2. Løft låsemekanismerne op. Låsemekanismerne vipper ud mod midten af bagklappen. Sænk bagklappen langsomt.

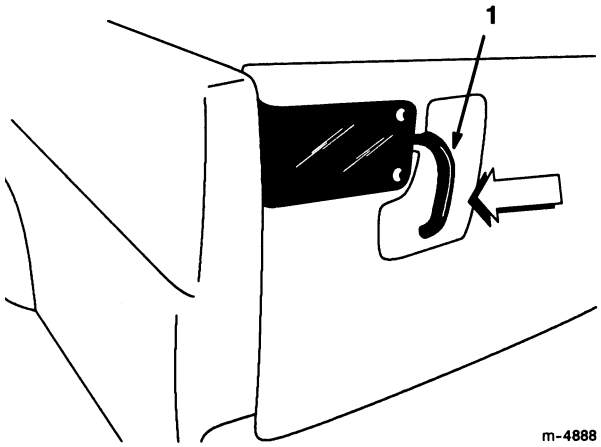

Figur 11

1. Bagklaplås

3. Bagklaplåsene lukkes ved at løfte håndtagene op og skubbe dem mod køretøjets sider.

4. Skub låsehåndtagene nedad for at fastgøre låsemekanismen og bagklappen.

Indkøring af nyt køretøj

Følg nedenstående vejledning i de første 100 driftstimer for at sikre, at køretøjet får en god præstation og holder længe.

- Kontrollér væske- og motorolieniveauer regelmæssigt, og vær opmærksom på tegn på, at enkelte komponenter på køretøjet er ved at overophede.
- Lad køretøjet varme op i ca. 15 sekunder inden acceleration efter start med en kold motor.
- Undgå situationer med hård opbremsning i de første mange timer, hvor det nye køretøj indkøres. Det er ikke sikkert, at nye bremse-belægninger fungerer optimalt, før køretøjet har

været i brug i flere timer, og bremserne derved er blevet slebet til (kørt til).

- Kør med varierende hastighed under drift. Undgå hurtig start og hurtig standsning.
- Det er ikke nødvendigt at benytte en indkørings-olie til motoren. Den originale motorolie er den samme type, der er specificeret til regelmæssig olieskift.
- Se afsnittet *Vedligeholdelse* i brugermanualen for eventuel speciel kontrol, der skal udføres efter få driftstimer.
- Kontrollér forhjulsophængets placering, og justér, hvis det er nødvendigt. Se afsnittet *Justering af forhjulsophæng*.

Specielle driftskarakteristika

Køretøjet er designet med sikkerhed for øje. Det har fire hjul for at give det øget stabilitet. Det anvender betjeningsgreb, der er kendt fra almindelige biler, herunder rat, bremsepedal og speeder. Det er vigtigt at huske, at dette køretøj ikke er en passagerbil. Det er et arbejdskøretøj og er ikke designet til brug på almindelige veje.

Køretøjet har specielle dæk, en midterdrejningsenhed og andre funktioner, der giver det ekstra fremdrift. Disse funktioner giver køretøjet ekstra alsidighed. Man skal huske på, at køretøjet ikke er et rekreationskøretøj. Det er ikke et terrænkøretøj. Og det er absolut ikke et køretøj, der er beregnet til at lave “stunts” med eller til at fjolle rundt i. Det er et arbejdskøretøj og ikke et stykke legetøj. Børn må ikke gives tilladelse til at betjene køretøjet. Alle, der benytter køretøjet, skal have kørekort til et motorkøretøj.

Hvis du ikke har erfaring med at benytte køretøjet, kan du øve dig i at køre det på en sikker plads, hvor der ikke er andre mennesker i nærheden. Sørg for, at du er bekendt med alle køretøjets betjeningsgreb, specielt dem, der bruges til at bremse, styre og skifte gear med. Lær, hvordan køretøjet håndteres på forskellige overflader. Dine kørefærdigheder vil blive bedre, jo mere erfaring du får, men som ved betjening af alle andre køretøjer, skal man tage det roligt i begyndelsen. Sørg for, at du er klar over, hvordan man standser køretøjet hurtigt i en nødsituation. Hvis du har brug for hjælp, skal du bede din overordnede om assistance.

Mange faktorer bidrager til uheld. Du har kontrol over flere af de vigtigste faktorer. Personlige handlinger, som for eksempel hvis man kører for hurtigt efter forholdene, bremser for hårdt, drejer for skarpt og kombinationer af disse, er hyppigt skyld i uheld.

En af de vigtigste årsager til uheld er træthed. Sørg for at tage pauser ind imellem. Det er meget vigtigt, at du er årvågen hele tiden.

Benyt aldrig køretøjet eller noget andet udstyr, hvis du er påvirket af alkohol eller nogen anden rusgift. Selv medicin, du har fået på recept, og midler mod forkølelse kan forårsage sløvhed. Læs etiketten på lægemidlet, og spørg din læge eller apoteker til råds, hvis du er usikker med henblik på et bestemt lægemiddel.

En af de vigtigste regler, der skal overholdes, er at køre langsommere i områder, du ikke er bekendt med. Det er overraskende, hvor meget beskadigelse og hvor mange kvæstelser almindelige ting kan forårsage. Træers grene, stakitter, ståltråd, andre køretøjer, træstubbe, grøftekanter, sandbunker, åer og andre ting, der forekommer i de fleste parker og på de fleste golfbaner, kan være farlige for føreren og passageren.

Undgå at køre efter det er blevet mørkt, specielt hvor du ikke er godt kendt. Hvis du er nødt til at køre, når det er mørkt, skal du sørge for at køre forsigtigt, bruge lygterne og endvidere overveje at montere ekstra lys.

Passagerer

Når du har en passager med i køretøjet, skal du sørge for, at han eller hun holder godt fast. Kør langsommere, og foretag mindre skarpe sving, fordi din passager ikke er klar over, hvad du har til hensigt at gøre, og måske derfor ikke er forberedt på ujævnheder og på, at du drejer, standser og accelererer.

Du og din passager skal altid forholde jer i siddende position og holde arme og ben inde i køretøjet. Føreren skal holde begge hænder på rattet, når dette overhovedet er muligt, og passageren skal altid bruge de håndtag, der er til rådighed.

Der bør aldrig være passagerer i lastboksen. Køretøjet er beregnet til at have én fører og kun én passager—ikke flere.

Hastighed

Hastigheden er en af de vigtigste variabler, der fører til uheld. Hvis man kører for hurtigt efter forholdene, kan man risikere at miste kontrollen over køretøjet og komme ud for et uheld. Hastighed kan også gøre et mindre uheld værre. Hvis man kører frontalt ind i et træ ved lav hastighed, kan det føre til kvæstelser og beskadigelse af køretøjet, men hvis man kører ind i et træ ved høj hastighed, kan man ødelægge køretøjet og slå sig selv og sin passager ihjel.

Kør aldrig for hurtigt efter forholdene. Hvis du overhovedet er i tvivl om, hvor hurtigt du bør køre, skal du sænke farten.

Drejning

Drejning er en anden vigtig variabel, der kan føre til uheld. Hvis man drejer for skarpt efter forholdene eller hastigheden, kan det resultere i, at køretøjet mister trækkraften og skrider eller endda vælter.

Våde, sandede og glatte overflader gør det sværere og mere risikabelt at dreje. Jo hurtigere du kører, desto værre bliver situationen, så sænk farten, inden du drejer.

Bremsning

Det er en god regel at sænke farten, inden du kommer i nærheden af en forhindring. Det giver dig ekstra tid til at standse eller dreje væk. Påkørsel af en forhindring kan beskadige køretøjet og dets indhold. Hvad der er endnu vigtigere er, at du og din passager kan komme til skade.

Køretøjets bruttovægt har en stor indflydelse på din evne til at standse og/eller dreje. Tungere læs og tungere tilbehør gør det sværere at standse og dreje. Jo tungere læsset er, desto længere tid tager det at standse.

Køretøjets bremsekarakteristika ændrer sig også, hvis der ikke er noget lad eller tilbehør på køretøjet. Hurtig opbremsning kan forårsage, at baghjulene låser sig fast, hvilket kan påvirke kontrollen over køretøjet. Det er en god idé at sænke køretøjets hastighed, hvis der ikke er noget lad eller tilbehør.

Græsplæner og fortov er meget mere glatte, når det er vådt. Det kan tage 2 til 4 gange så lang til at standse på våde overflader som på tørre overflader.

Hvis du kører gennem stillestående vand, der er så dybt, at bremserne bliver våde, fungerer de ikke godt, før de er tørre igen. Når du har kørt gennem vand, skal du teste bremserne for at sikre, at de fungerer ordentligt. Hvis dette ikke er tilfældet, skal du køre langsomt, mens du trykker let på bremsepedalen. Dette vil tørre bremserne.

Bakker

ADVARSEL

POTENTIEL FARESITUATION

- Betjening af køretøjet på en bakke kan få køretøjet til at vælte eller rulle rundt.
- Motoren kan gå i stå, eller du kan miste fremdriften på en bakke.

HVAD DER KAN SKE

Køretøjet kan vælte eller rulle rundt, hvilket kan føre til kvæstelser.

HVORDAN FARESITUATIONEN UNDGÅS

- Forsøg aldrig at vende køretøjet, hvis motoren går i stå, eller du mister fremdriften på en bakke.
- Bak altid lige ned ad bakken igen i bakgear.
- Kør aldrig baglæns ned ad en bakke ved kun at bruge bremserne.
- Kør aldrig på tværs af en stejl bakke. Kør altid lige op eller ned, eller kør uden om bakken.
- Undgå at dreje på en bakke.
- Accelerér ikke hurtigt, og træd ikke kraftigt på bremsen. Pludselige hastighedsændringer kan få køretøjet til at vælte eller rulle rundt.

Vær særlig forsigtig ved kørsel på bakker. Kør aldrig på bakker, der er meget stejle. Det vil tage længere tid

at standse, når man kører ned ad bakke end på et plant område. Det er mere farligt at dreje, når man kører op eller ned ad en bakke end at dreje på et plant område. Det er særligt farlig at dreje, når man kører ned ad bakke, specielt hvis man bremser, samt at dreje op ad en bakke, mens man krydser en bakke på tværs.

Sænk farten, inden du begynder at køre op eller ned ad en bakke. Hvis du er nødt til at dreje, mens du befinder dig på en bakke, skal det foretages så langsomt og forsigtigt som muligt. Foretag aldrig skarpe eller hurtige sving på en bakke.

Hvis motoren går i stå, eller du begynder at miste fremdriften, mens du kører op ad en stejl bakke, skal du hurtigt bremse, skifte om til bakgear, og starte motoren igen.

Reducér lastens vægt, hvis det er en stejl bakke, eller hvis lasten har et højt placeret tyngdepunkt. Husk, at et læs kan forskubbe sig. Sørg for, at det er fastspændt.

Lastning og aflæsning

Lastens og passagerens vægt og placering kan ændre køretøjets tyngdepunkt og køretøjets håndtering. Overhold følgende retningslinier for at undgå at miste kontrollen over køretøjet, hvilket kan føre til kvæstelser.

ADVARSEL

POTENTIEL FARESITUATION
Lastboksen kan være tung.

HVAD DER KAN SKE
Hænder eller andre kropsdele kan komme i klemme.

HVORDAN FARESITUATIONEN UNDGÅS
- Hold hænder og andre kropsdele væk, når lastboksen sænkes.
- Læs ikke materialer af på mennesker eller dyr.

Transportér ikke læs, der overskrider de lastgrænser, der er angivet på køretøjets vægtmærkat.

Læs varierer med henblik på, hvordan de fordeles. Sand spreder sig jævnt og ret fladt ud. Andre genstande som for eksempel mursten, gødning eller tømmer, stables højere op i lastboksen.

Læssets højde og vægt har afgørende indflydelse på køretøjets risiko for væltning. Jo højere læsset er stablet op, desto mere sandsynligt er det, at køretøjet vælter. Reduktion af den samlede vægt er en måde, hvorpå man kan reducere risikoen for at køretøjet vælter. Fordeling af læsset så lavt som muligt er en anden måde at nedsætte riskoen for væltning på.

Hvis læsset placeres i en af laddets sider, er det mere sandsynligt, at køretøjet vælter til den side. Dette er især tilfældet, når man drejer, og læsset ligger yderst i svinget.

Placér aldrig tunge læs bag bagakslen. Hvis læsset er placeret så langt tilbage, at det ligger bag bagakslen, vil det reducere vægten på forhjulene, hvilket vil reducere styretrækkraften. Når lasten er placeret så langt bagude, kan man endda risikere, at forhjulene løfter sig fra jorden, når man kører over ujævnheder eller op ad bakke. Dette bevirker, at man mister styreevnen og kan endda føre til, at køretøjet vælter.

En generel regel er, at man skal placere lastens vægt jævnt fra laddets forende til dets bagende og fra side til side.

Hvis lasten ikke er fastspændt, eller du transporterer væske i en stor beholder som for eksempel en forstøver, kan den forskubbe sig. Denne forskubning sker hyppigst, mens man drejer, kører op eller ned ad bakke, pludselig ændrer hastighed, eller mens man kører hen over ujævne overflader. En forskubbelse af lasten kan føre til, at køretøjet vælter. Fastspænd altid lasten, så den ikke forskubber sig. Læs aldrig lasten af, mens du holder sidelæns på en bakke.

Tunge læs forøger bremselængden, og reducerer din evne til at dreje hurtigt uden at vælte.

Laddet er kun beregnet til at transportere last—det er ikke til passagerer.

Transport af køretøjet

Hvis køretøjet skal flyttes over store afstande, bør man anvende en anhænger. Sørg for, at køretøjet er fastspændt på anhængeren. Figur 12 og 13 angiver, hvor fastspændingspunkterne er placeret.

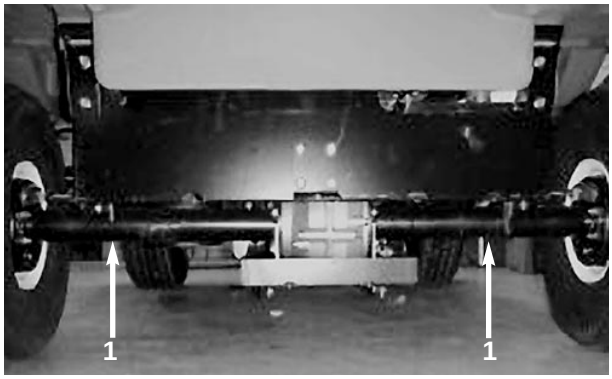

Figur 12
1. Fastspændingspunkter



Figur 13
1. Trækstang og fasttøjringspunkt

Slæbning af køretøjet

I nødstilfælde kan køretøjet slæbes over korte afstande. Toro anbefaler dog ikke dette som en standardprocedure.

ADVARSEL

POTENTIEL FARESITUATION
Slæbning ved for høje hastigheder kan bevirke, at køretøjet mister styrekontrollen.

HVAD DER KAN SKE
Det kan føre til kvæstelser, hvis man mister styreevnen.

HVORDAN FARESITUATIONEN UNDGÅS
Køretøjet må aldrig slæbes hurtigere end 8 km/t.

Slæbning af køretøjet er et job for to personer. Hvis maskinen skal flyttes et længere stykke vej, skal den transporteres på en lastbil eller en anhænger. Se afsnittet *Transport af køretøjet.*

1. Fjern drivremmen. Se afsnittet *Udskiftning af drivremmen,* trin 1 og 2.

2. Montér en træksnor på trækstangen på den forreste chassisramme (Fig. 13).

3. Sæt køretøjet i frigear (se afsnittet *Mekanisme til fastlåsning i frigear*), og kobl parkeringsbremsen fra.

Trækning af anhænger

Workman 2100 er i stand til at trække anhængere. Der findes to typer trækkroge til Workman, der er beregnet til at trække anhængere, og hvilken af de to typer trækkroge, man skal vælge, er afhængig af anvendelsesområdet. Kontakt din nærmeste autoriserede Toro-forhandler for yderligere oplysninger.

Når køretøjet er udstyret med standardtrækkrogen, kan køretøjet trække anhængere med en brutto-anhængervægt på 149 kg og en anhængertrækstang med en vægt på 18,7 kg. Når køretøjet er udstyret med en ekstra kraftig trækkrog, der kan fås som ekstraudstyr, kan køretøjet trække anhængere med en bruttoanhængervægt på 298 kg og en anhænger-trækstang med en vægt på 37,3 kg. Anhængeren skal altid læsses med 60% af lastens vægt forrest på anhængeren. Dette placerer ca. 10% af brutto-anhængervægten på køretøjets trækkrog.

Ved transport af last eller trækning af en anhænger, må man ikke overlæsse køretøjet eller anhængeren. Overlæsning kan føre til dårlig præstation eller beskadigelse af bremser, aksel, motor, transaksel, styretøj, ophæng, chassisstruktur eller dæk. Køretøjets højeste kombinerede bruttovægt må ikke overskride 989 kg.

Vedligeholdelse

Kontrolliste for daglig vedligeholdelse

Tag fotokopier af denne side til almindelig brug.
Bemærk: Kontrollér det relevante afsnit i brugermanualen for væskespecifikationer.

Afkrydsningspunkter for vedligeholdelse	**Daglig vedligeholdelseskontrol for ugen begyndende den_____**						
	Man	**Tirs**	**Ons**	**Tors**	**Fre**	**Lør**	**Søn**
Bremse & parkeringsbremses funktion							
Gearskift							
Brændstofniveau							
Motoroliestand							
Transakseloliestand							
Inspektion af luftfilter							
Inspektion af motorens køleribber							
Usædvanlig motorstøj							
Usædvanlig driftsstøj							
Dæktryk							
Væskelækager							
Instrumentfunktion							
Speederfunktion							
Smøring af alle smørepunkter[1]							
Reparation af beskadiget maling							
[1] = Straks efter **hver** vask, uafhængigt af de oplyste intervaller.							

Notering af områder, der kræver opmærksomhed:
Inspektion udført af: _____

Dato	**Information**

Anbefalede minimumsintervaller for vedligeholdelse

Vedligeholdelsesprocedure	Vedligeholdelsesintervaller & Service				
Skift motorolie, hvis køretøj er nyt	**Efter 8 timer**	**Med 50 timers interval**	**Med 100 timers interval**	**Med 200 timers interval**	**Med 400 timers interval**	**Med 800 timers interval**
Kontrollér batterisyrens niveau Kontrollér batterikablets tilslutninger Skift motorolie (inklusive syntetisk olie)[1]						
Smør alle smørepunkter Rens motorens rotationsskærm[2] Efterse luftfilter[2] Udskift motoroliefilter Efterse bremse og parkeringsbremse Efterse dækkenes tilstand og slid Momentstramning af mellemklodsmøtrikker på hjul Kontrollér justering af forhjulsophæng						
Udskift luftfilter Kontrollér justering af bremsekabel Efterse drivrem						
Efterse brændstofrør Kontrollér forhjulenes spidsning						
Udskift brændstoffilter Skift transakselolie Udskift tændrør Dræn/gennemskyl brændstoftank						

1. Hyppigere ved drift med tungt læs eller ved høje temperaturer.
2. Hyppigere ved støvede, beskidte forhold

VIGTIGT: Se brugermanualen til motoren for oplysninger om yderligere vedligeholdelsesprocedurer

PAS PÅ

POTENTIEL FARESITUATION
Hvis du efterlader nøglen i tændingen, kan uvedkommende starte motoren.

HVAD DER KAN SKE
Start af motoren ved et uheld kan føre til kvæstelser for dig eller andre uvedkommende.

HVORDAN FARESITUATIONEN UNDGÅS
Tag nøglen ud af tændingen, og træk ledning(er) ud af tændrør, inden der udføres nogen form for vedligeholdelse. Skub endvidere ledning(er) til side, så de ikke kommer i kontakt med tændrør

ADVARSEL

POTENTIEL FARESITUATION
Laddet skal hæves for at det er muligt at udføre en del af den rutinemæssige vedligeholdelse.

HVAD DER KAN SKE
Laddet kan falde ned og forårsage kvæstelser på personer, der opholder sig under det løftede lad.

HVORDAN FARESITUATIONEN UNDGÅS
- Brug altid afstiverstangen til at holde laddet oppe med, inden der arbejdes under det hævede lad.
- Fjern eventuel last fra laddet, inden der arbejdes under det hævede lad.

Drift under særlige forhold

VIGTIGT: Hvis køretøjet udsættes for nedenstående forhold, skal vedligeholdelse udføres med halvt så lange intervaller.

- Drift i ørken
- Drift i koldt klima (under 0°C)
- Trækning af anhænger
- Hyppig drift på støvede veje
- Konstruktionsarbejde
- Efter lang tids drift i mudder, sand, vand eller lignende snavsede forhold skal man få bremserne efterset og renset så hurtigt som muligt. Dette forhindrer, at eventuelle slibende materialer forårsager stort slid.
- Ved hyppig drift under ekstreme forhold skal alle smøringspunkter påføres fedtstof, og luftfilter skal efterses dagligt for at forhindre stort slid.

Brug af donkraft

Når motoren kører i forbindelse med rutinemæssig vedligeholdelse og/eller motordiagnostik, skal baghjulene hæves 25 mm over jorden, idet bagakslen understøttes af donkrafte.

FARE

POTENTIEL FARESITUATION
Et køretøj, der løftes med donkraft kan være ustabilt.

HVAD DER KAN SKE
Køretøjet kan glide af donkraften og forårsage kvæstelser på dem, der måtte opholde sig under køretøjet.

HVORDAN FARESITUATIONEN UNDGÅS

- Start ikke motoren, mens køretøjet er løftet med donkraft.
- Tag altid nøglen ud af tændingen, inden køretøjet forlades.
- Blokér hjulene, når køretøjet løftes med donkraft.

Foran på køretøjets ramme skal donkraften placeres bag trækstangen (Fig. 14). Donkraften skal i køretøjets bagende placeres under akselrørene (Fig. 15).



Figur 14
1. Donkraftens placering, for

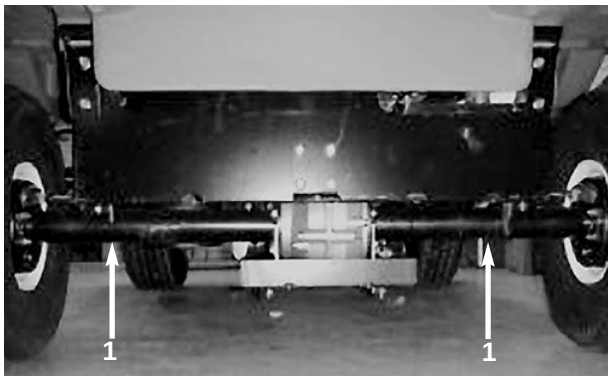

Figur 15
1. Donkraftens placering, bag

Mekanisme til fastlåsning i frigear

Når der udføres rutinemæssig vedligeholdelse og/eller motordiagnostik, skal transakslen sættes i neutral position. Køretøjet har ikke en neutral position på gearstangen, så man er nødt til at foretage følgende trin:

1. Transakslen fastlåses i frigear ved at dreje låsestiften 180 grader på gearblokken (Fig. 16).

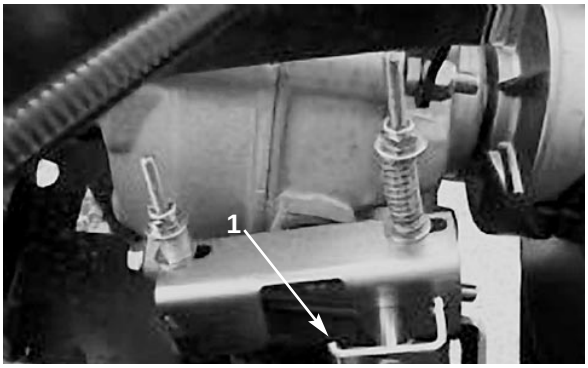

Figur 16
1. Låsestift

2. Sæt gearstangen til REVERSE (bak) og dernæst FORWARD (frem). Efterlad gearstangen i positionen FORWARD (frem).

3. Sørg for, at transakslen er fastlåst i frigear ved at dreje den sekundære kobling (Fig. 17). Hjulene må ikke dreje rundt.

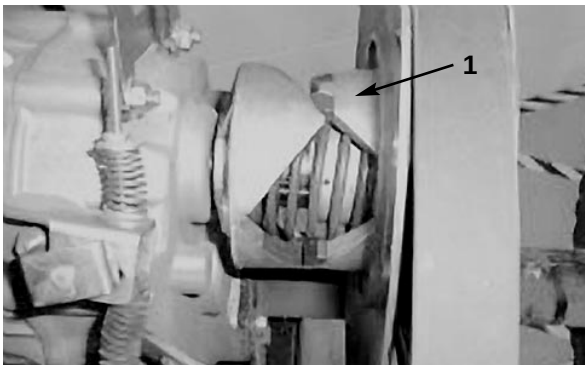

Figur 17

1. Sekundær kobling

Justering af forhjulsophæng

Kørehøjden kan justeres for hver af køretøjets sider.

1. Løft forenden af køretøjet fri af jorden med donkraft. Se afsnittet *Brug af donkraft.*

2. Fjern bolten til vandringsbegrænsning (Fig. 18).

3. Løsn centreringsboltene på den forreste A-ramme (Fig. 18).

4. Fjern bolten til kørehøjdejustering (Fig. 18).

5. Drej den forreste A-ramme til den ønskede position (Fig. 18).

6. Sæt bolten til justering af kørehøjden og bolten til vandringsbegrænsning tilbage på plads (Fig. 18).

7. Stram centreringsboltene til et drejningsmoment på 359±34 Nm.

8. Stram bolten til justering af kørehøjden til et drejningsmoment på 203±20 Nm.

9. Gentag proceduren for den modsatte side af køretøjet.

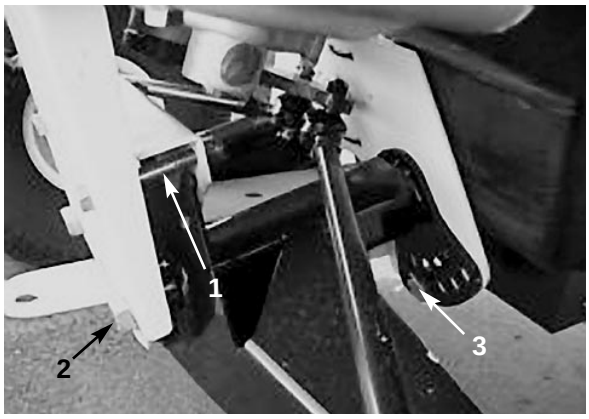

Figur 18

1. Bolt til vandringsbegrænsning
2. Centreringsbolt
3. Bolt til justering af kørehøjden

Smøring og indfedtning

Serviceinterval/specifikation

Smør alle lejer og bøsninger med intervaller på 100 timer eller en gang om året, alt efter hvad der indtræffer først. Smør hyppigere, når køretøjet anvendes under særlige forhold.

Fedtstoftype: Nr. 2 Universal lithiumfedt

Hvor der skal påføres fedtstof

Fedtsmøringspunkterne og de relevante mængder er: Forbindelsesstængernes ender (4) (Fig. 19), styrebolte (2) (Fig. 20), samt speeders og bremsepedals styretapper (2) (Fig. 21).

1. Tør smørepunktet rent, så der ikke kan presses fremmedlegemer ned i lejet eller bøsningen.

2. Pump fedtstoffet ind i lejet eller bøsningen.



Figur 19



Figur 20

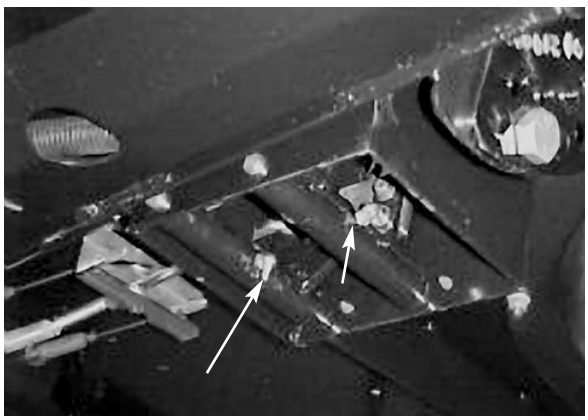

Figur 21

Luftfilter

Serviceinterval/specifikation

Efterse luftfilterhuset for beskadigelse, der vil kunne forårsage utæthed. Udskift luftfilterhus, hvis det er beskadiget.

Sørg for, at dækslet slutter helt tæt rundt om luftfilterhuset.

Luftfilterindsats: Efterses med interval på 100 driftstimer. Udskiftes med 200 timers interval eller før, hvis den er beskidt eller beskadiget.

Bemærk: Efterse luftfilteret hyppigere (med nogle timers mellemrum), hvis forholdene er meget støvede eller sandede.

Fjernelse af filterindsats

1. Parkér maskinen på en plan overflade, og sluk for motoren.

2. Hæv laddet, og fastgør det med afstiverstangen.

3. Løsn låsemekanismerne, der fastgør luftfilterdækslet på luftfilterhuset. Fjern dækslet fra huset. Rens luftfilterdækslet indvendigt (Fig. 22).

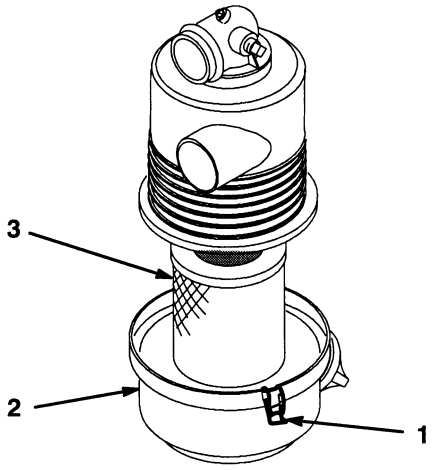

Figur 22

1. Luftfilterlås
2. Dæksel
3. Filter

4. Træk forsigtigt filterindsatsen ud af luftfilterhuset for at reducere mængden af støv, der løsner sig (Fig. 22). Undgå at støde filterindsatsen mod luftfilterhuset.

5. Efterse filteret, og bortskaf, hvis det er beskadiget.

Rengøring af filterindsats

VIGTIGT: Hvis filterindsatsen er beskadiget, må den ikke vaskes eller genbruges.

1. Vaskemetode:

   A. Forbered en opløsning af filterrensemiddel og vand, og læg filterindsatsen i blød i ca. 15 minutter. Se anvisningerne på filterrensemidlets emballage for detaljerede oplysninger.

   B. Når filterindsatsen har ligget i blød i 15 minutter, skal den skylles med rent vand. Skyl filteret fra den rene side til den beskidte side.

   VIGTIGT: For at forhindre at filterindsatsen beskadiges, må det maksimale vandtryk ikke overskride 276 kPa (40 psi).

   C. Tør filterindsatsen med en varm luftstrøm (maks. 71°C), eller lad indsatsen lufttørre.

   VIGTIGT: Tør ikke filterindsatsen med en elektrisk pære, da dette kan beskadige filterindsatsen.

2. Metode med trykluft:

   A. Blæs trykluft indefra og udefter på den tørre filterindsats. Hold luftslangens spids mindst 5 cm fra filteret, og bevæg spidsen op og ned, mens filterindsatsen drejes rundt.

   VIGTIGT: Lufttrykket må ikke være over 689 kPa (100 psi) for at forhindre beskadigelse af filterindsatsen.

   B. Efterse filteret for huller og revner ved at se gennem filteret mod en skarp lyskilde.

Montering af filterindsatsen

VIGTIGT: For at undgå beskadigelse af motoren, må den kun køre, når hele luftfilterenheden er installeret.

1. Efterse det nye filter for transportskader. Efterse den forseglende ende af filteret.

   VIGTIGT: Montér ikke et filter, der er beskadiget.

2. Sæt det nye filter korrekt ind i luftfilterhuset. Sørg for, at filteret sidder helt tæt ved at trykke på den ydre filterkrans, når det installeres. Tryk ikke på filterets fleksible midte.

3. Sæt dækslet tilbage på plads, og spænd låsemekanismerne.

Motorolie

Serviceinterval/specifikation

Kontrollér oliestanden, hver gang inden køretøjet skal anvendes.

Olieskift:
- Efter de første 8 driftstimer.
- Med 50 timers interval.

Udskift oliefilteret med 100 timers interval.

Bemærk: Udskift olie og oliefilter hyppigere, hvis driftsforholdene er meget støvede eller sandede.

Olietype: Detergentolie (API service SE, SF, eller SG)

Krumtaphusets kapacitet: 1,6 liter, når filteret skiftes

Viskositet: Se nedenstående skema

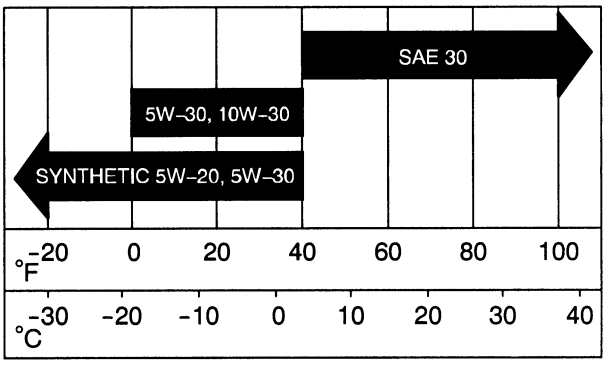

Udskiftning af olie og filter

1. Parkér maskinen på en plan overflade, og sluk for motoren.
2. Hæv laddet, og fastgør det med afstiverstangen.
3. Fjern bundproppen (Fig. 23), og lad olien rende ned i dræningsskålen. Når der ikke løber mere olie ud, skal bundproppen sættes på plads.

   Bemærk: Bortskaf brugt olie på et godkendt genbrugscenter.

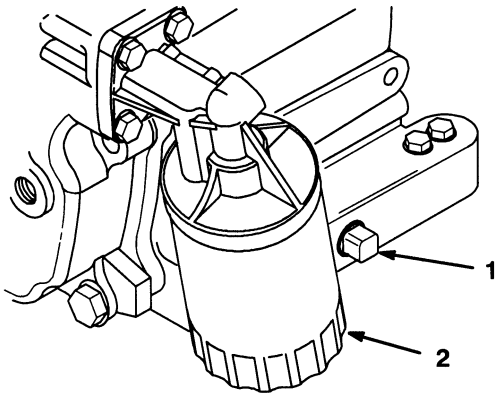

Figur 23

1. Bundprop til motorolie
2. Motoroliefilter

4. Fjern oliefilteret (Fig. 23). Kom et tyndt lag ren olie på den nye filtertætning.
5. Skru filteret på, indtil tætningen kommer i kontakt med monteringspladen, og stram dernæst filteret yderligere 1/2 til 3/4 omdrejning. Overstram ikke filteret.
6. Hæld olie ned i påfyldningshullet, indtil oliestanden når op til mærket “FULL” (fuld) på oliepinden. Hæld olien på langsomt, og kontrollér oliestanden hyppigt under påfyldningen. Sørg for ikke at overfylde.
7. Sæt oliepinden forsvarligt på plads.

Brændstofsystem

Brændstofrør og samlinger

Efterse rør og samlinger med intervaller på 400 driftstimer eller en gang om året, alt efter hvad der indtræffer først. Efterse for nedbrydning, beskadigelse eller løse samlinger.

Udskiftning af brændstoffilter

Udskift filteret med intervaller på 800 driftstimer eller en gang om året, alt efter hvad der indtræffer først.

1. Hæv laddet, og fastgør det med afstiverstangen.
2. Placér en ren beholder under brændstoffilteret.
3. Fjern de klemmer, der holder brændstoffilteret fast på brændstofrørene.

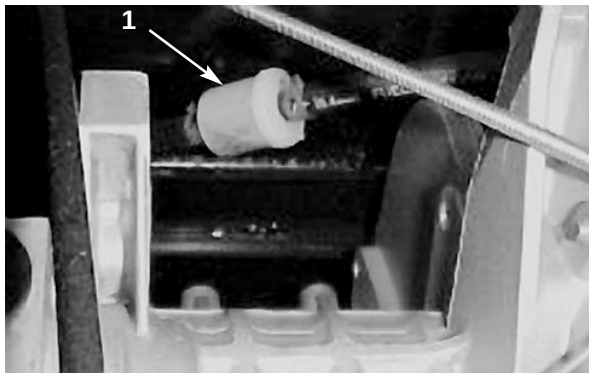

Figur 24

1. Brændstoffilter

4. Montér det nye brændstoffilter på brændstofrørene med de gamle klemmer. Filteret skal monteres således, at pilene peger mod karburatoren.

Fjernelse af affald fra motoren

Den roterende skærm og de udvendige overflader skal rengøres efter behov med intervaller på 100 driftstimer (hyppigere under særligt støvede eller beskidte forhold).

VIGTIGT: Brug af motor med blokeret roterende skærm, beskidte eller tilstoppede køleribber eller med kølekapperne fjernet forårsager beskadigelse af motoren som følge af overophedning.

VIGTIGT: Rengør aldrig motoren med vand under tryk, da vandet kan kontaminere brændstofsystemet.

Drivrem

Serviceinterval/specifikation

Kontrollér drivremmens tilstand og stramning efter den første dags brug og derefter med intervaller på 200 driftstimer.

1. Parkér maskinen på en plan overflade, kobl parkeringsbremsen til, og sluk for motoren.
2. Hæv laddet, og fastgør det med afstiverstangen.
3. Sæt køretøjet i frigear. Se afsnittet *Mekanisme til fastlåsning i frigear.*
4. Drej og efterse drivremmen for stort slid eller beskadigelse. Udskift efter behov.

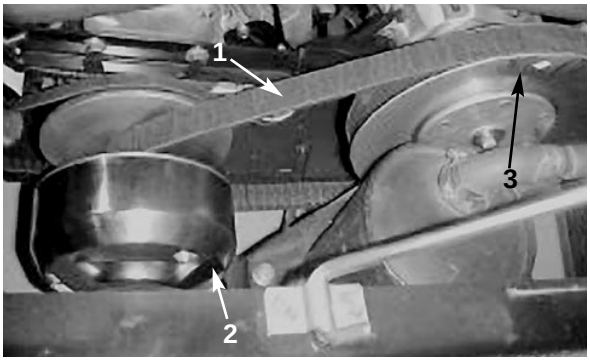

Figur 25

1. Drivrem
2. Primærkobling
3. Sekundærkobling

Udskiftning af drivremmen

1. Drej drivremmen, og før den over den sekundære kobling (Fig. 25).
2. Fjern remmen fra den primære kobling (Fig. 25).
3. Remmen monteres ved at udføre proceduren i omvendt rækkefølge.
4. Sænk laddet.

Tændrør

Serviceinterval/specifikation

Udskift tændrør med intervaller på 800 driftstimer eller årligt, alt efter hvad der indtræffer først for at sikre korrekt motorpræstation og reducere udstødningens udledningsniveau.

Type: Champion RC 12YC (eller tilsvarende)
Luftmellemrum: 0,76 mm

Bemærk: Tændrøret holder normalt længe. Det skal imidlertid altid tages ud og kontrolleres i tilfælde af motorfejl.

Udskiftning af tændrør

1. Rengør området rundt om tændrørene, så der ikke kan falde fremmedlegemer ind i cylinderen, når tændrøret er fjernet.
2. Træk tændrørsledningerne af tændrørene, og fjern tændrørene fra topstykket.
3. Kontrollér sideelektrodens, midterelektroden og midterelektrodens isolering for at sikre, at der ikke er nogen beskadigelse.

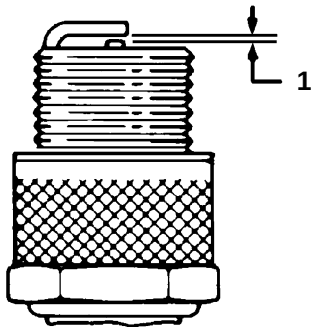

Figur 26

1. 0,76mm

VIGTIGT: Et tændrør, der er revnet, tilstoppet, beskidt eller på anden vis defekt, skal udskiftes. Elektroderne må ikke sandblæses, skrabes rene eller renses med en stålbørste, da snavs kan løsne sig fra tændrøret og falde ind i cylinderen. Dette resulterer normalt i beskadigelse af motoren.

4. Indstil luftmellemrummet mellem elektrodernes midte og side til 0,76mm. Installer et tændrør med korrekt mellemrum, og stram tændrøret til 24–30 Nm. Hvis der ikke anvendes en momentnøgle, skal tændrøret strammes forsvarligt.

5. Montér tændrørets ledninger igen.

Justering af kørehastigheden

Kørehastigheden er indstillet fra fabrikken, og bør ikke kræve justering. Hvis du mener, at kørehastigheden skal justeres, skal du kontakte din nærmeste autoriserede Toro-serviceforhandler.

Skift af transakselvæske

Transakselvæsken skal udskiftes med intervaller på 800 driftstimer eller årligt, alt efter hvad der indtræffer først.

1. Placér batteriet på en plan overflade, stands motoren, kobl parkeringsbremsen til, og fjern nøglen fra tændingen.

2. Fjern dræningsproppen fra den højre side af beholderen (Fig. 27), og lad væsken løbe ned i dræningsskålen. Sæt proppen tilbage på plads, og stram den, når der ikke løber mere væske ud.

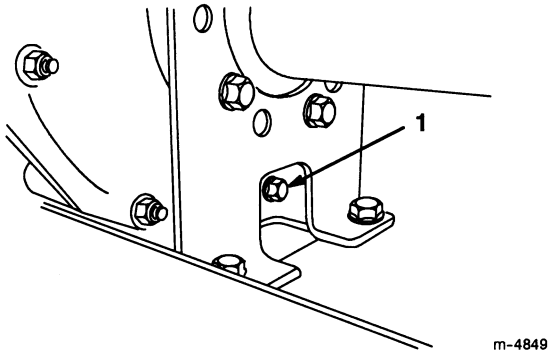

Figur 27

1. Dræningsprop

3. Fyld beholderen med ca. 1,4 liter 10W30 motorolie.

4. Start motoren, og lad den køre for at fylde systemet. Kontrollér oliestanden igen, og fyld efter, hvis det er nødvendigt.

Bremser

Inspektion af bremser

Efterse bremser visuelt for slidte bremsesko med intervaller på 100 driftstimer.

Justering af bremsepedalen

Bremsen skal justeres, hvis parkeringsbremsen ikke holder, bremsepedalens vandring er for stor, eller bremsekraften ikke er tilstrækkelig, når der trædes på bremsepedalen. Kontrollér justering med intervaller på 200 timer.

1. Drej tændingen til OFF (fra), og tag nøglen ud.

2. Hæv køretøjet over jorden. Se afsnittet *Brug af donkraft.*

3. Stram kabeljusteringsskruen, der er placeret under gulvpanelet, indtil kablerne passer ind i bremseudligneren (Fig. 28).

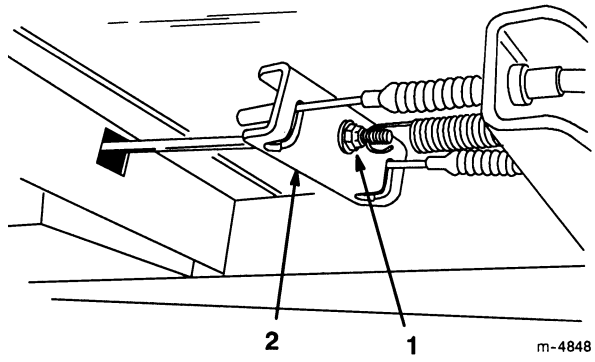

Figur 28

1. Kabeljusteringsskrue
2. Bremseudligner

Inspektion af dæk

Kontrollér dækkenes tilstand med intervaller på højst 100 driftstimer. Driftsuheld som for eksempel påkørsel af kantsten kan beskadige et dæk eller en fælg, og kan også forskyde styretøjsindstillingen. Derfor skal dækkenes tilstand altid efterses efter uheld.

Forhjulenes spidsning

Forhjulenes spidsning skal kontrolleres med intervaller på 400 driftstimer eller årligt.

1. Mål afstanden mellem de to forhjul i akselhøjde (både foran og bagved hjulene) (Fig. 29). Målene foran skal være de samme som bagpå ±3 mm.

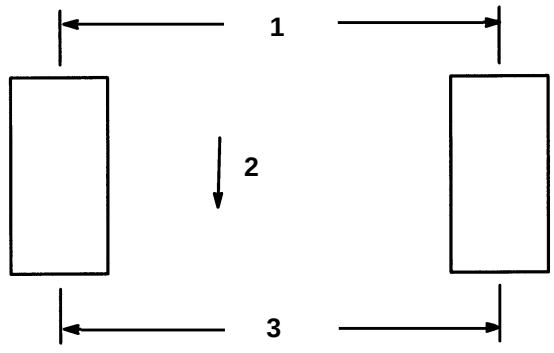

Figur 29

1. Afstand midt til midt (bagved dæk)
2. Frem
3. Afstand midt til midt (foran dæk)

2. Justering foretages ved at løsne kontramøtrikkerne i begge ender af forbindelsesstængerne (Fig. 30).

3. Drej begge forbindelsesstænger, så de bevæger den forreste del af dækket indad eller udad.

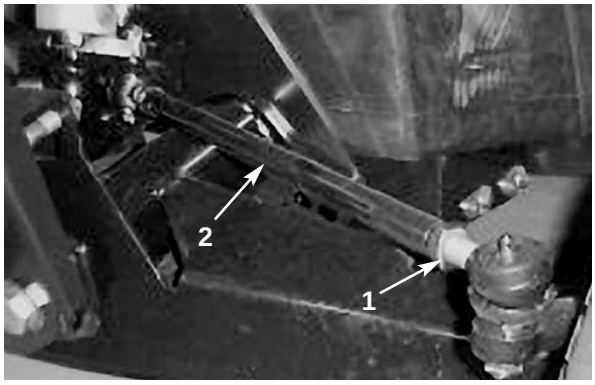

Figur 30

1. Kontramøtrik
2. Forbindelsesstang

4. Stram forbindelsesstængernes kontramøtrikker, når justeringen er korrekt.

5. Sørg for, at styretøjet har tilstrækkelig vandring i begge retninger.

Sikringer

Der er tre sikringer i maskinens elektriske system. De er placeret under laddet i en kasse til højre for rammen (Fig. 31).

Sikringer: Tændingssystem—10 A.
Lygter—10 A.
Strømudtag—10 A. (maks. 15 A.)

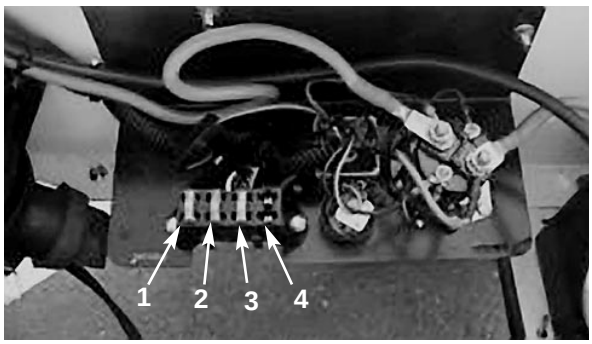

Figur 31

1. Tændingssystem
2. Lygter
3. Strømudtag
4. Åben

Batteri

VIGTIGT: Køretøjet må ikke startes med startkabel.

Serviceinterval/specifikation

Sørg altid for, at batteriet er rent og fuldt opladet. Brug en papirserviet til at gøre batteriet og batterikassen rene med. Hvis batteriklemmerne er korroderet, skal de renses med en opløsning af fire dele vand og en del natriumbikarbonat. Påfør et tyndt lag fedtstof på batteriklemmerne for at forhindre korrosion.

Spænding: 12 volt med 280 koldstartsampere ved –17,8°C.

Fjernelse af batteri

1. Placér køretøjet på en plan overflade, stands motoren, kobl parkeringsbremsen til, og fjern nøglen fra tændingen.
2. Hæv laddet, og fastgør det med afstiverstangen.
3. Hægt batteriremmen af.
4. Afbryd det negative (sorte) jordkabel fra batteripolen.

   VIGTIGT: Afbryd altid det negative (sorte) kabel først

ADVARSEL

POTENTIEL FARESITUATION
Batteriklemmerne eller metalværktøj kan forårsage kortslutning mod køretøjets metalkomponenter.

HVAD DER KAN SKE
- Gnister kan få batterigasser til at eksplodere.
- Beskadigede kabler kan kortslutte mod køretøjets metalkomponenter og forårsage gnister.

HVORDAN FARESITUATIONEN UNDGÅS
- Når batteriet fjernes eller installeres, skal man sørge for, at batteriklemmerne ikke berører nogen af køretøjets metaldele.
- Det negative (sorte) batterikabel skal altid AFBRYDES, før det positive (røde) kabel afbrydes.
- Det positive (røde) kabel skal altid TILSLUTTES, før det negative (sorte) kabel tilsluttes igen.
- Lad ikke metalværktøj forårsage kortslutning mellem batteriklemmerne og køretøjets metaldele.
- Hold altid batteriremmen på plads for at beskytte og fastspænde batteriet.

5. Afbryd det positive (røde) kabel fra batteripolen.
6. Fjern batteriet fra chassiset.

Montering af batteri

1. Placér batteriet på batterisoklen, således at batteriets poler vender mod køretøjets bagende.
2. Tilslut det positive (røde) kabel til den positive (+) batteripol og det negative (sorte) kabel til den negative (–) batteripol ved hjælp af boltene og vingemøtrikkerne. Skub gummimuffen over den positive batteripol.
3. Spænd den gummirem, der holder batteriet fast på batterisoklen.

Kontrol af elektrolytniveau

Kontrollér elektrolytniveauet med intervaller på 50 driftstimer, eller, hvis maskinen ikke er i brug, hver 30. dag.

1. Hæv laddet, og fastgør det med afstiverstangen.

2. Fjern påfyldningsdækslerne. Hvis elektrolytniveauet ikke når op til påfyldningsstregen, skal den relevante mængde destilleret vand påfyldes. Se afsnittet *Påfyldning af vand i batteri.*

ADVARSEL

POTENTIEL FARESITUATION
Batterielektrolyt indeholder svovlsyre, som er en dødbringende gift og som kan forårsage alvorlige forbrændinger.

HVAD DER KAN SKE
Hvis du drikker elektrolyt som følge af uagtsomhed, kan du dø, eller hvis du får det på huden, giver det forbrændinger.

HVORDAN FARESITUATIONEN UNDGÅS
- Drik ikke elektrolyt, og undgå kontakt med hud, øjne eller beklædning. Bær sikkerhedsbriller for at beskytte øjnene og gummihandsker for at beskytte hænderne.
- Fyld batteriet et sted, hvor der altid er adgang til rent vand til at skylle huden med.
- Følg alle anvisninger, og overhold alle sikkerhedsoplysninger på elektrolytbeholderen.

Påfyldning af vand i batteri

Det bedste tidspunkt at fylde destilleret vand på batteriet på er lige inden, maskinen tages i brug. Dette bevirker, at vandet blandes grundigt med elektrolytopløsningen.

1. Rens batteriet ovenpå med en papirserviet.

2. Fjern påfyldningsdækslerne fra batteriet, og fyld hver enkelt celle langsomt, indtil niveauet når op til påfyldningsstregen. Sæt påfyldningsdækslerne tilbage på plads.

VIGTIGT: Overfyld ikke batteriet. Elektrolytvæsken vil flyde ud på andre dele af køretøjet, hvilket fører til korrosion og nedbrydning.

Opladning af batteri

VIGTIGT: Sørg altid for, at batteriet er fuldt opladet (massefylde 1,260). Dette er specielt vigtigt for at forhindre beskadigelse af batteriet, når temperaturen er under 0°C.

1. Tag batteriet ud af chassiset. Se afsnittet *Fjernelse af batteri.*

2. Tilslut en batterioplader på 3–4 A til batteripolerne. Oplad batteriet med 3 til 4 ampere i 4 til 8 timer (12 volt). Batteriet må ikke overoplades.

ADVARSEL

POTENTIEL FARESITUATION
Opladning af batteriet frembringer gasser.

HVAD DER KAN SKE
Batterigasser kan eksplodere.

HVORDAN FARESITUATIONEN UNDGÅS
Hold cigaretter, gnister og åben ild væk fra batteriet.

3. Montér batteriet i chassiset igen. Se afsnittet *Montering af batteri.*

Opbevaring af batteri

Hvis maskinen skal opbevares i mere end 30 dage, skal batteriet tages ud og oplades fuldstændigt. Det skal enten opbevares på en hylde eller i maskinen. Efterlad kablerne afbrudt, hvis det opbevares i maskinen. Opbevar batteriet et køligt sted for at forhindre hurtig afladning af batteriet. Sørg for, at batteriet er fuldt opladet for at forhindre, at det fryser.


TORO®