Form. Nr. 3323-836 Rev A

TORO®

Maai-eenheden met 5, 7, & 11 Messen

Reelmaster® 5500 & 6000 Serie

03860—200000001 & hoger
03861—200000001 & hoger
03862—200000001 & hoger

Gebruikershandleiding

CE

Deze gebruikershandleiding bevat instructies betreffende veiligheid, bediening en onderhoud.

Deze handleiding legt de nadruk op veiligheid, mechanische informatie en algemene productinformatie. GEVAAR, WAARSCHUWING en LET OP duiden op veiligheidsmededelingen. Waar het driehoekige waarschuwingssymbool staat afgebeeld, dient u de daarop volgende veiligheidsmededeling goed te begrijpen. “BELANGRIJK” duidt op speciale mechanische informatie en “NB” benadrukt algemene productinformatie die uw speciale aandacht waard is.

Inhoudsopgave

Inhoudsopgave 1

Inleidning 2

Veiligheidsinstructies 3
- Veiligheids-en instructie aanduiding 4

Specificaties 5

Afstelinstructies 6
- Het afstellen van het voorste scherm 6
- Het afstellen van het achterste scherm 6
- Het aftstellen van de gazoncompensatieveer 6

Het afstellen van de maaihoogte 8
- Het afstellen van de snijplaat op de messenkooi (uitlijnen) 8
- Het afstellen van de stand van de maai-eenheid 9
- Het afstellen van de positie van nieuwe maai-eenheden: 10
- Controle of afstelling van de positie van gebruikte maai-eenheden 12
- Nivellering van de voorste roller 13
- Uiteindelijke afstelling van de maaihoogte 14

Onderhoud 15
- Het wetten van de tractie-eenheden van de Reelmaster 5500 15
- Het wetten van de tractie-eenheden van de Reelmaster 6000 17
- Smering 19
- Het afstellen van de lagers van de messkooi 19
- Het afstellen van het centrale afstelmechanisme 20

Inleidning

Wij feliciteren u met de aankoop van een Toro-product.

Het is de wens van Toro dat u volkomen tevreden bent over uw nieuwe product. Aarzelt u daarom niet contact op te nemen met uw plaatselijke Erkende Toro-dealer als u hulp bij het onderhoud, originele Toro reserve-onderdelen of informatie op ander gebied nodig mocht hebben.

Als u contact opneemt met uw Erkende Toro-dealer of de fabriek, moet u altijd het modelnummer en het serienummer van het product opgeven. Met behulp van deze nummers kan de Toro-dealer of -vertegenwoordiger u de juiste informatie over het desbetreffende product verstrekken. Het modelnummer en het serienummer zijn geslagen in een plaatje dat u aantreft op een specifieke plaats op het product zoals hieronder wordt aangegeven.

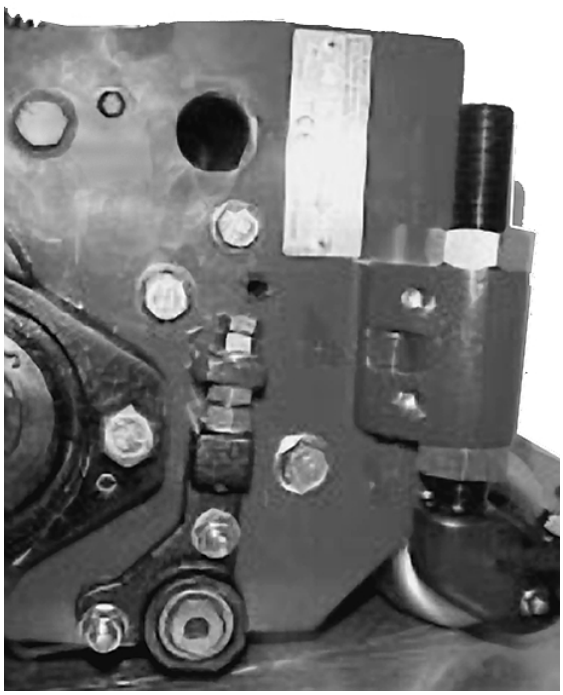

1. Plaatje met modelnummer en serienummer

Noteer het modelnummer en het serienummer in de ruimte hieronder zodat u ze gemakkelijk kunt vinden.

Modelnummer: _____

Serienummer: _____

Lees deze handleiding zorgvuldig zodat u weet hoe u dit product op correcte wijze moet gebruiken en onderhouden. Hiermee kunt u voorkomen dat u en anderen persoonlijk letsel oplopen en schade aan het product ontstaat. Hoewel Toro veilige, geavanceerde producten ontwerpt, produceert en op de markt brengt, bent u er verantwoordelijk voor dat het product op correcte en veilige wijze wordt gebruikt. Daarnaast bent u ervoor verantwoordelijk dat de personen die u laat werken met het product, zijn getraind om dit veilig te gebruiken.

Het waarschuwingssysteem in deze handleiding noemt een aantal mogelijke risico's en bevat speciale waarschuwingsboodschappen waarmee u en anderen persoonlijk letsel en zelfs dodelijke ongevallen kunnen voorkomen. Met de termen GEVAAR, WAARSCHUWING en LET OP wordt het risiconiveau aangeduid. Maar u dient uiterst voorzichtig te zijn, ongeacht het risico.

GEVAAR duidt op een zeer hoog risico dat ernstig persoonlijk letsel of de dood kan veroorzaken als u de aanbevolen voorzorgsmaatregelen niet in acht neemt.

WAARSCHUWING duidt op een risico dat ernstig persoonlijk letsel of de dood kan veroorzaken als u de aanbevolen voorzorgsmaatregelen niet in acht neemt.

LET OP duidt op een risico dat in geringe of lichte mate persoonlijk letsel kan veroorzaken als u de aanbevolen voorzorgsmaatregelen niet in acht neemt.

Daarnaast worden twee andere termen gebruikt om informatie onder aandacht te brengen. “Belangrijk” geeft aan dat er speciale technische informatie volgt en “N.B.” duidt op algemene productinformatie waarvoor speciaal uw aandacht wordt gevraagd.

De aanduidingen links en rechts van de maai-eenheid moeten worden gezien vanuit een positie waarbij de achterste roller zich het dichtst bij u bevindt.

The Toro Company - 1999
Alle Rechten Voorbehouden

Veiligheidsinstructies

Veiligheidsinstructies

- Alvorens de maai-eenheid te gebruiken, moet u alle instructies in de gebruikershandleiding van de tractie-eenheid hebben doorgelezen, begrepen en uitgevoerd.
- Alvorens de maai-eenheid te gebruiken, moet u alle instructies in de gebruikershandleiding hebben doorgelezen, begrepen en uitgevoerd.
- Sta nooit toe dat kinderen de maai-eenheden gebruiken. Sta niet toe dat volwassenen de tractie-eenheid of de maai-eenheden gebruiken zonder dat zij behoorlijk zijn geïnstrueerd. Uitsluitend getrainde bestuurders die deze handleiding hebben gelezen, mogen de maai-eenheden bedienen.
- Gebruik de maai-eenheden nooit indien u onder de invloed bent van verdovende middelen of alcohol.
- Houd alle afdekplaten en beveiligingen op hun plaats. Als een afdekplaat, beveiliging of tekst onleesbaar of beschadigd is, dient u hem te herstellen of te vervangen voordat de machine wordt gebruikt. Ook dienen eventuele loszittende moeren, bouten en schroeven aangehaald te worden om ervoor te zorgen dat de maai-eenheid veilig gebruikt kan worden.
- Draag altijd gedegen schoeisel. Gebruik de maai-eenheid niet wanneer u sandalen, sportschoenen of een korte broek draagt. Draag ook geen loszittende kleding die door de bewegende delen gegrepen kan worden. Draag altijd een lange broek en gedegen schoeisel. Het dragen van een veiligheidsbril en een helm wordt geadviseerd en is volgens sommige ter plekke geldende verordeningen en verzekeringsvoorwaarden verplicht.
- Verwijder alle vuil of andere voorwerpen die mogelijk door de messen van de maai-eenheid gegrepen en weggeworpen kunnen worden. Houd alle omstanders uit de buurt van de te maaien plaats.
- Indien de messen een vast voorwerp raken of de maai-eenheid abnormaal vibreert, dient u te stoppen en de motor uit te schakelen. Controleer de maai-eenheid op beschadigde onderdelen. Herstel eventuele schade voordat de maaimachine opnieuw gestart en gebruikt wordt.
- Laat de maai-eenheden op de grond zakken en verwijder de sleutel uit het contact wanneer de machine onbeheerd wordt achtergelaten.
- Zorg ervoor dat de maai-eenheden veilig gebruikt kunnen worden door ervoor te zorgen dat alle moeren, bouten en schroeven vast blijven zitten.
- Verwijder de sleutel uit het contact om te voorkomen dat de motor ongewild gestart wordt tijdens onderhouds- of afstelwerkzaamheden of wanneer de machine gestald is.
- Voer uitsluitend de in deze handleiding beschreven onderhoudsinstructies uit. Indien op enig moment groot onderhoud of assistentie nodig zijn, dient u contact op te nemen met een officieel TORO leverancier.
- Om zeker te zijn van optimale prestaties en veiligheid, dient u altijd originele TORO onderdelen en accessoires aan te schaffen ter vervanging om de Toro geheel TORO te houden. GEBRUIK TER VERVANGING NOOIT “WILLEKEURIGE MERKLOZE” ONDERDELEN EN ACCESSOIRES VAN ANDERE PRODUCENTEN. Let op het TORO logo dat aangeeft dat u met originele producten te maken heeft. Door het gebruik van niet goedgekeurde vervangende onderdelen en accessoires komt de garantie van The Toro Company te vervallen.

Veiligheids-en instructie aanduiding

De onderstaande aanduiding bevindt zich op de maai-eenheid. Indien deze beschadigd of onleesbaar wordt dient u hem te vervangen. Het onderdeelnummer van de aanduiding staat hieronder en in uw onderdelencatalogus vermeld. Vervangende onderdelen kunnen worden besteld bij uw officiële Toro leverancier.

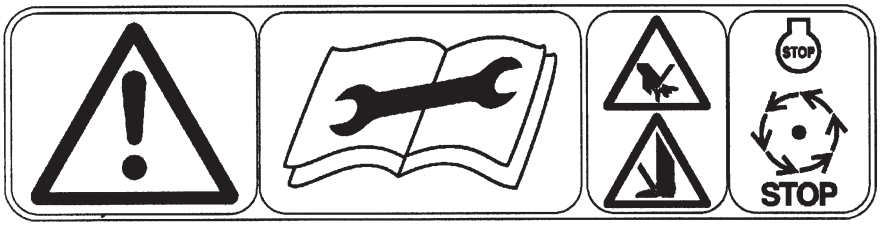

OP AFDEKPLAAT AAN VOORZIJDE VAN DE MAAI-EENHEID
(Onderdeelnr. 93-6688)

Gevaar! De roterende messenkooi snijdt handen en voeten af. Houd uw handen of voeten nooit in de buurt van de messenkooien wanneer de motor loopt. Lees de gebruikershandleiding voor de onderhoudsprocedures.

Specificaties

Messenkooiconstructie: Fairway messenkooien. Geheel gelast. 5, 7 of 11 messen.

Bereik maaihoogte:
5 Messen—(24–44 mm)
7 Messen—(13–25 mm)
11 Messen—(10–19 mm)

N.B.: Gebruik snijplaat Onderdeelnr. 93-9774 voor maaihoogtes van minder dan ½" (13 mm).

Diameter messenkooi: 7 inch (178 mm)

Aankoppelen aandrijving: De aandrijving van de messenkooien is voorzien van een snelkoppeling voor het aan- en loskoppelen op de maai-eenheid. Maai-eenheden kunnen aan één van de twee zijden worden aangedreven.

Afstelling maaihoogte en rollers: Afstellen maaihoogte gebeurt aan de achterste roller met de snel te plaatsen pen en/of de fijnafstelling d.m.v. schroefdraad. De positie van de voorste roller is instelbaar voor het bepalen van de stand van de maai-eenheid.

Afstellen snijplaat en snijbalk: Centraal afstelmechanisme.

Regeling maaihoogte-afstelling: de Tractie-eenheid van de Reelmaster 5500 is uitgerust met een handmatig afstelbare toerentalregeling van de messenkooi, waarmee u de maaihoogte-afstelling kunt regelen.

N.B.: Zie Gebruikershandleiding van de tractie-eenheid

Automatische maairegeling: De Reelmaster 6000D serie tractie-eenheid is voorzien van een elektronische regeleenheid die is geprogrammeerd om het maaien automatisch te regelen.

Als de snelheid van de tractie-eenheid wordt veranderd, zorgt de regeleenheid ervoor dat de hydraulische aanvoer naar de aandrijving van de messenkooien automatisch wordt aangepast zodat het toerental van de messenkooien wordt veranderd en de juiste maaiverhouding gehandhaafd blijft. Voor de juiste maaiverhouding dient de regeleenheid te weten welke messenkooien geïnstalleerd zijn (5, 7 of 11 messen) en wat de maaihoogte is.

NB: Zie de gebruikershandleiding van de tractie-eenheid voor de juiste instelprocedure.

Rollers: De voorste roller is een gegoten Wiehle roller met een diameter van 3" (76 mm). De achtste roller is een volle roller met een diameter van 3" (76 mm). Beide rollers hebben dezelfde degelijke kogellagers met twee conventionele enkellips pakkingen en een Toro labyrinth pakking zodat de lagers door vier pakkingen worden beschermd.

Optionele apparatuur

Rieteenheid	Modelnr. 03871
Grasmand	Modelnr. 03882
Messenkooimotor met hoog moment	Onderdeelnr. 98-2448
Wiehle roller-schraper	Onderdeelnr. 100-9908
Roller-schraperset, achter	Onderdeelnr 100-9920
RM6000 Wiehle bermoller	Onderdeelnr. 99-8675
RM5500 Wiehle bermoller	Onderdeelnr. 100-9911
RM6000 Wiehle bermschraper	Onderdeelnr. 99-8670
RM5500 Wiehle bermschraper	Onderdeelnr. 100-9913
Snijplaat voor geringe maaihoogte*	Onderdeelnr. 93-9774
Peilstokken=	Onderdeelnr. 98-1852
Hoekindicator	Onderdeelnr. 99-3503
Wetborstels	Onderdeelnr. TOR299100
Gereedschap om snijplaat vast te schroeven	Onderdeelnr. TOR510880
Gereedschapsset voor maai-eenheden	Onderdeelnr. TOR4070
Drijfas messenkooi	Onderdeelnr. TOR4074

Voor maaihoogtes onder 0,5" (13 mm)

Afstelinstructies

Het afstellen van het voorste scherm

Stel het voorste scherm af ten behoeve van de gewenste verstrooiing van het gemaaide gras.

1. Plaats de maai-eenheid op een egaal, horizontaal vlak.

2. Draai de tapbout van de flenskop los waarmee het scherm is bevestigd aan de rechter zijplaat. Zet het scherm in de gewenste hoek en draai de schroef vast.

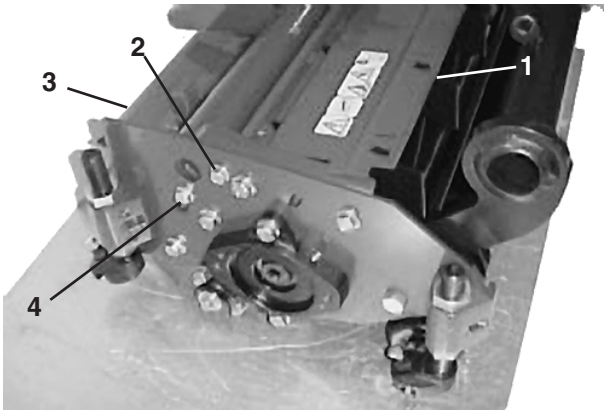

Afbeelding 1

1. Voorste grasscherm
2. Voorste tapbout
3. Achterste grasscherm
4. Achterste tapbout

Het afstellen van het achterste scherm

In de meeste omstandigheden verkrijgt u de beste verstrooiing als het achterste scherm gesloten is (afvoer voorzijde). In moeilijke of vochtige omstandigheden kan het achterste scherm worden geopend.

1. Om het achterste scherm te openen (Afb. 1), draait u de tapbout van de flenskop los waarmee het scherm is bevestigd aan de linker zijplaat, draait u het scherm in de open positie en zet u de tapbout vast.

Het aftstellen van de gazoncompensatieveer

De gazoncompensatieveer (Afb. 2), die het draagframe met de maai-eenheid verbindt, zorgt voor de beschikbare rotatie voor-achter, en de hoeveelheid vrije ruimte tot de bodem tijdens transport en in bochten.

De gazoncompensatieveer verdeelt ook het gewicht van de voorste naar de achterste roller. Dit vermindert een golfpatroon in het gazon.

BELANGRIJK: Voer de afstellingen aan de veer uit terwijl de maai-eenheid is vastgekoppeld aan de tractie-eenheid en de maai-eenheid op de vloer van de werkplaats is neergelaten. Zie de gebruikershandleiding van de tractie-eenheid voor bevestigingsinstructies.

1. Haal de borgmoer aan op de achterzijde van de veerstang totdat de opening (C) tussen de achterzijde van de veerbeugel en de voorzijde van de volgring ½" (26 mm) is (Afb. 2).

2. Haal de zeskantige moeren aan de voorzijde van de veerstang aan totdat de samengedrukte lengte (A) van de veer 8" (203 mm) is (Afb. 2).

NB: Wanneer u grof of dicht gras maait vergroot u de samengedrukte lengte (A) van de veer tot B=½" (216 mm) en de opening (C) tussen de achterzijde van de veerbeugel en de voorzijde van de volgring tot 39 mm (Afb. 2).

NB: Naarmate de samengedrukte lengte (A) AFNEEMT, neemt de overbrenging van het gewicht van de voorste naar de achterste roller TOE en neemt de rotatiehoek (B) van het draagframe/de maai-eenheid AF.

NB: Naarmate de opening (C) tussen de veerbeugel en de volgring TOENEEMT, neemt de vrije hoogte boven de grond van de maai-eenheid AF en neemt de rotatiehoek (B) van het draagframe/de maai-eenheid TOE.

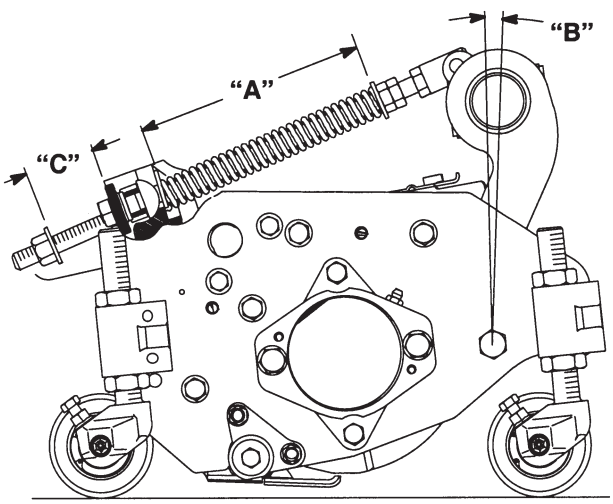

Afbeelding 2

Het afstellen van de maaihoogte

BELANGRIJK. Om de juiste maaihoogte-instelling te verzekeren, moeten onderstaande procedures in deze volgorde worden uitgevoerd:

A. Het afstellen van de snijplaat op de messenkooi (uitlijnen)

B. Het afstellen van de stand van de maai-eenheid

C. Het uitlijnen van de voorste roller

D. Het afronden van het afstellen van de maaihoogte

BELANGRIJK: Elke maai-eenheid moet consistent zijn afgesteld. Kleine onderlinge verschillen van de maai-eenheden in 1) maaihoogte, 2) houding, 3) snijplaatslijtage of 4) messenslijtage kunnen leiden tot een lelijk gemaaid gazon.

NB: De maaihoogte van de maai-eenheid is in de fabriek ingesteld op 1,59 cm (⅝") bij een stand van de maai-eenheid van 2 graden. Tevens is de snijplaat teruggetrokken van de messenkooi om transportschade te voorkomen. Loop de afstelling na om te controleren of er tijdens het transport geen veranderingen zijn opgetreden.

Het afstellen van de snijplaat op de messenkooi (uitlijnen)

BELANGRIJK. De messenkooi en de snijplaat moeten op elkaar zijn uitgelijnd om het gras gelijkmatig te kunnen maaien, en zodat de messenkooi en de snijplaat gelijkmatig afslijten.

NB: Toro adviseert licht contact tussen de messenkooi en de snijplaat. Echter, in droge situaties en in sommige andere gevallen kan een speling van 0,001–0,002" (0,03–0,05 mm) nodig zijn om te hoge verhitting te voorkomen, waardoor de messenkooi en snijplaat ongelijkmatig kunnen slijten.

NB: Er is een 19mm sleutel (¾-inch) nodig om de stelknop van de snijplaat te kunnen verdraaien. Elke markering op de knop verplaatst de snijplaat 0,0005 inch (0,013 mm) dichter naar de messenkooi. (Afb. 3).

1. Draai de maai-eenheid teruguit om toegang te krijgen tot de messenkooi en snijplaat (Afb. 4).

2. Terwijl u de messenkooi langzaam in de maairichting draait, verdraait u de stelknop van de snijplaat met de wijzers van de klok mee totdat u hoort dat er licht contact is tussen de messenkooi en de snijplaat.

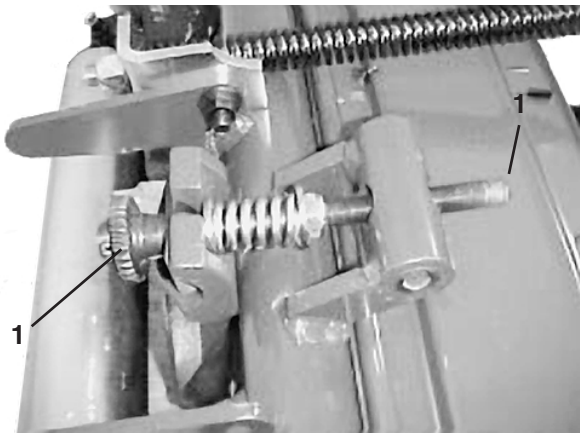

Afbeelding 3
1. Stelknop van de snijplaat

3. Voer een strook krantenpapier van 2,*Het afstellen van de maaihoogte*5 cm breed in, loodrecht ten opzichte van de snijplaat, en verdraai de messenkooi langzaam in de maairichting om te controleren of de messenkooi het papier doorsnijdt—doe dit voor beide uiteinden van de snijplaat (Afb. 4).

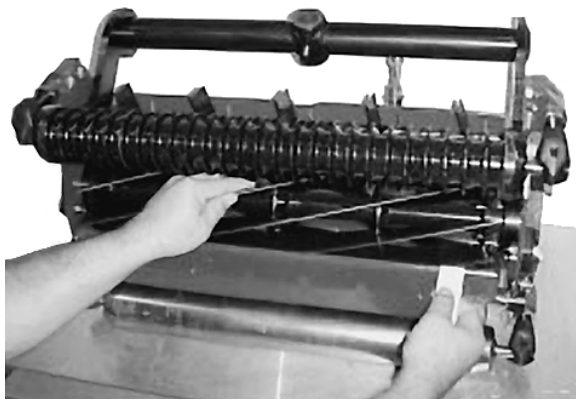

Afbeelding 4

4. Als het papier aan beide uiteinden wordt afgesneden, is de snijplaat evenwijdig t.o.v. de messenkooi. Indien dit niet het geval is, gaat u verder met stap 5.

N.B.: als de messenkooi contact maakt met beide zijden van de snijplaat, maar het papier nog steeds niet afsnijdt, moet de maai-eenheid wellicht worden gewet (zie Wetten) en/of moet de snijplaat wellicht worden bijgeslepen (zie Toro-handleiding voor het Scherpen van

Maaiers en Messenkooien, Documentnummer. 80-300PT).

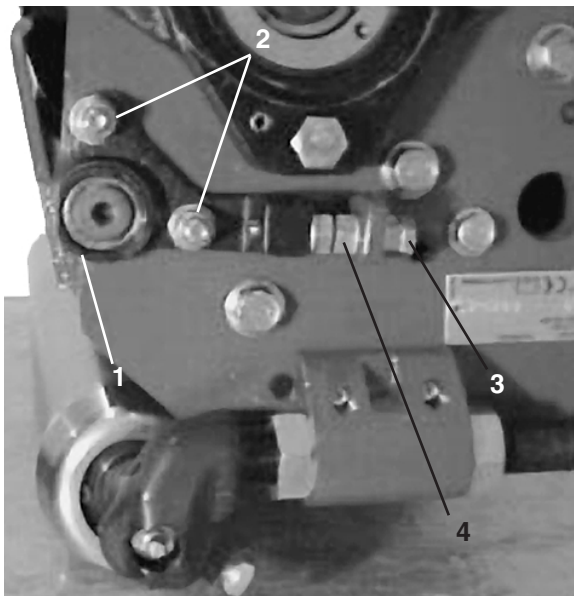

Afbeelding 5

1. Draainaaf
2. Borgmoeren draainaaf
3. Bovenste stelmoer
4. Onderste stelmoer

5. Draai de borgmoeren van het draaipunt los zodat het draaipunt kan draaien (Afb. 5).

6. Indien het papier aan de linker zijde niet werd doorgesneden: draai de onderste stelmoer van het draaipunt los, verdraai vervolgens de bovenste stelmoer met de wijzers van de klok mee om het draaipunt omhoog te halen. OF, indien het papier aan de rechter zijde niet werd doorgesneden: draai de bovenste stelmoer van het draaipunt los, draai vervolgens de onderste stelmoer tegen de wijzers van de klok in om het draaipunt omlaag te brengen (Afb. 5).

NB: Om speling op de draad te voorkomen dient u de onderste stelmoer altijd als laatste vast te draaien.

7. Controleer opnieuw het contact tussen messenkooi en snijplaat aan beide uiteinden van de snijplaat en herhaal stap 6 indien nodig.

NB: Het contact tussen messenkooi en snijplaat kan te zwaar of te licht zijn na voorgaande afstelling. Daarom kunt u de stelknop van de snijplaat zonodig verstellen om het contact lichter te maken.

8. Draai de borgmoeren van het draaipunt weer vast.

NB: Controleer nogmaals of het papier nog steeds aan beide uiteinden van de messenkooi wordt doorgesneden, om te controleren of de snijplaat niet is verschoven tijdens het vastzetten van de borgmoeren van het draaipunt.

Het afstellen van de stand van de maai-eenheid

BELANGRIJK: De "stand" van de maai-eenheid heeft een belangrijke invloed op de prestaties. Met de stand wordt bedoeld de hoek van het mes ten opzichte van de grond (Afb. 6). Afstelbare beugels aan voor- en achterzijde zorgen ervoor dat de stand van de maai-eenheid gevarieerd kan worden binnen het maaihoogtebereik. Alle maai-eenheden van een machine dienen in dezelfde stand afgesteld te worden. Als dit niet het geval is, zal dit een negatief effect hebben op het maairesultaat.

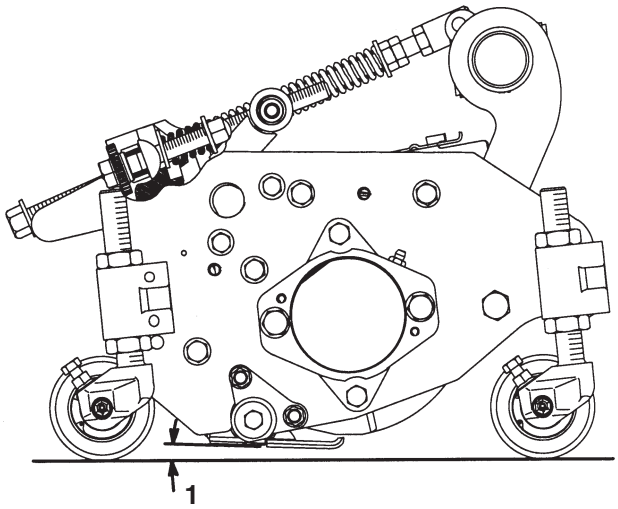

Afbeelding 6

1. Stand

De beste stand van de maai-eenheid is afhankelijk van de omstandigheden van uw gazon en het gewenste resultaat. U kunt de beste instelling bepalen door ervaring op te doen met de maai-eenheid op uw gazon. De stand van de maai-eenheid kan door het maaiseizoen worden afgesteld aan de hand van verscheidene gazoncondities.

In het algemeen zijn minder agressieve standen (bijv.: 2 graden) beter geschikt voor warme seizoensgrassen terwijl bij koele seizoensgrassen

agressievere standen (bijv.: 6 graden) nodig kunnen zijn. Agressievere standen maaien meer gras af doordat de ronddraaiende messenkooi meer gras naar de snijplaat kan halen. Een hoek die te vlak is (stand van minder dan 1 graad) kan ertoe leiden dat de snijbalk of andere onderdelen van de maai-eenheid aan het gazon gaan trekken, waardoor plukken kunnen ontstaan. Daarom is de aanbevolen minimale stand 1 graad.

Voor het afstellen van een consistente stand van de maai-eenheid adviseert Toro nadrukkelijk een meetlat met twee schroeven te gebruiken, Toro onderdeelnr 98-1852 (Afb. 7). De eerste schroef is voor het afstellen van de maaihoogte en de tweede schroef is voor het instellen van de stand van de maai-eenheid. Het afstellen van de tweede schroef is een makkelijke methode om de stand van de maai-eenheid voor alle maai-eenheden van een machine in te stellen.

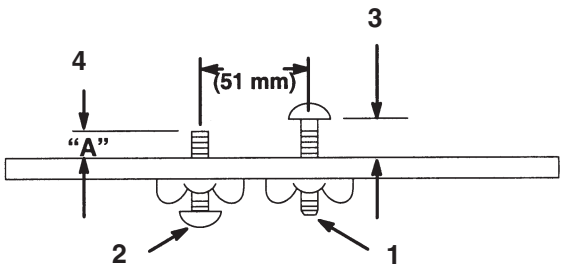

Afbeelding 7

1. Eerste schroef
2. Tweede schroef
3. Afstelling maaihoogte
4. Stand

Het afstellen van de positie van nieuwe maai-eenheden:

Tabel 1 bevat een overzicht van de maten voor het afstellen van een nieuwe maai-eenheid met posities van 2, 4, 6 en 8 graden.

N.B.: de afstelling van de tweede schroef zal veranderen tijdens de levensduur van de snijplaat en de messenkooi als gevolg van slijtage, ook al wordt de maaihoogte niet gewijzigd. Daarom moet u na de eerste installatie de procedure voor Controle en Afstelling van de Positie van een Gebruikte Maai-eenheid volgen.

1. Met behulp van een meetlat met twee schroeven, Toro onderdeelnr. 98-1852, stelt u de eerste schroef in voor de gewenste maaihoogte. Zo krijgt u de juiste maat tussen de meetlat en de onderkant van de schroefkop. (Afb. 7).

2. Met behulp van Tabel 1 stelt u positie "A" in voor de tweede schroef op de meetlat. Zo krijgt u de juiste maat tussen de meetlat en het uiteinde van de schroef (Afb. 7).

3. Draai de maai-eenheid naar achteren om toegang te krijgen tot de messenkooi en de snijplaat.

4. Stel de hoogte van de voorste stang voor de maaihoogte in op, "B", met behulp van de maat die in Tabel 1 is gegeven. Deze maat ligt tussen het bovenste vlak van de stang voor de maaihoogte en de bovenste kegelmoer (Afb.8).

5. Stel het achterste gegoten steunstuk in op de bovenste of onderste positie zoals is aangegeven op Tabel 1. Stel de achterste stang voor de maaihoogte in op een hoogte die 3 mm minder is dan de maat die is gegeven in Tabel 1, zodat er een ruimte tussen de achterste roller en de meetlat ontstaat (Afb. 8).

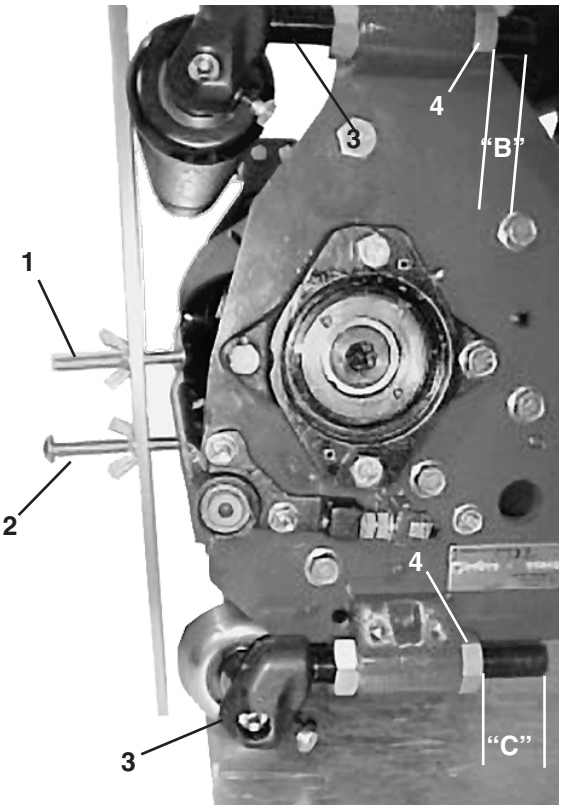

Afbeelding 8

1. Eerste schroef
2. Tweede schroef
3, Stang voor maaihoogte
4. Kegelmoer

6. Plaats de meetlat over de voorste en achterste rollers. De kop van de eerste schroef moet precies passen over de scherpe kant van de

TABEL 1—INFORMATIE AFSTELLEN NIEUWE MAAI-EENHEID

Gewenste maaihoogte (mm)	Gewenste stand (°s)	Gewenste stand weede schroef "A" (mm) Afb. 7	Maaihoogtestang voorkant, "B" (mm) (Afb. 8)	Maaihoogtestang achterkant, "C" (mm) (Afb. 8)	Steunbeugel, achterkant (Fig. 8) (location)
10mm	2*	4.6	41.3	47.4	bovenkant
	4*	5.9	46.4	41.3	bovenkant
	6*	–	54.5	35.2	bovenkant
	8*	–	–	–	bovenkant
13mm	2*	7.6	38.1	44.2	bovenkant
	4*	9.0	43.2	38.1	bovenkant
	6*	10.5	48.3	32.1	bovenkant
	8*	–	–	–	bovenkant
	2	5.8	34.5	48.5	bovenkant
	4	7.2	39.6	42.4	bovenkant
	6	8.7	39.6	26.3	bovenkant
	8	–	49.9	30.3	bovenkant
16mm	2	9.0	31.3	45.3	bovenkant
	4	10.4	36.4	29.2	bovenkant
	6	11.9	41.6	24.6	bovenkant
	8	–	46.7	27.1	bovenkant
19mm	2	12.1	28.2	42.1	bovenkant
	4	13.6	33.3	36.0	bovenkant
	6	15.0	38.4	29.9	bovenkant
	8	16.5	43.5	23.9†	bovenkant
22mm	2	15.3	25.0	38.9	bovenkant
	4	16.8	30.1	45.5	bovenkant
	6	18.2	35.2	26.8	bovenkant
	8	19.7	40.3	20.7†	bovenkant
25mm	2	18.5	21.8	35.7	bovenkant
	4	19.9	26.9	29.6	bovenkant
	6	21.4	32.0	23.6†	bovenkant
	8	22.9	37.2	17.6†	bovenkant
29mm	2	21.7	18.6	32.6	bovenkant
	4	23.1	23.7	25.5	bovenkant
	6	24.6	28.9	20.4†	bovenkant
	8	26.0	35.3	14.4†	bovenkant
32mm	2	24.8	15.4	29.4	bovenkant
	4	26.3	20.5	23.3†	bovenkant
	6	27.7	25.7	17.2†	bovenkant
	8	29.2	30.8	11.2†	bovenkant
35mm	2	28.0	12.2	26.2	bovenkant
	4	29.5	17.4	20.1†	bovenkant
	6	30.9	22.5	14.0†	bovenkant
	8	32.4	27.6	8.0†	bovenkant
38mm	2	31.2	9.0	23.0†	bovenkant
	4	32.6	14.2	16.9†	bovenkant
	6	34.1	19.3	10.9†	bovenkant
	8	35.6	24.5	4.9†	bovenkant
41mm	2	–	5.8	35.7	unterkant
	4	35.8	11.0	29.6	unterkant
	6	36.2	16.2	23.6†	unterkant
	8	38.7	21.3	17.6†	unterkant
45mm	2	–	2.6	32.5	unterkant
	4	39.0	7.8	26.4	unterkant
	6	40.4	13.0	20.4†	unterkant
	8	41.9	18.1	14.4†	unterkant

- Optionele snijplaat voor lage maaihoogte, Toro onderdeelnr. 93-9774, is nodig voor maaihoogten onder 13 mm

† Indien de afstanden ("C") van de voorste ("B") rollers of de achterste rollers minder zijn dan 25 mm, moet u een lange kegelmoer (Onderdeelnr. 95-2790) bestellen ter vervanging van de onderste kegelmoer ten behoeve van een betere ondersteuning.

snijplaat en het uiteinde van de tweede schroef moet contact maken met de onderkant van de snijplaat (Afb. 8). Als er is een ruimte is tussen de voorste roller en de meetlat of als u de maatlat niet kunt plaatsen, moet u de voorste roller instellen totdat 1) de eerste schroef voor de maaihoogte precies past over de snijplaat, 2) de tweede schroef net contact maakt met de snijplaat, en 3) de meetlat de voorste roller raakt. Controleer de positie van de voorste roller aan beide uiteinden van de snijplaat.

N.B.: hierbij moet er een kleine ruimte tussen de achterste roller en de meetlat zijn.

Controle of afstelling van de positie van gebruikte maai-eenheden

N.B.: als uitgangspunt voor de afstelling van de positie van de maai-eenheid, kan de maai-eenheid zijn afgesteld met behulp van de maten van Tabel 1. Wegens slijtage van de snijplaat en de messenkooi moet echter de volgende procedure worden gevolgd om ervoor te zorgen dat de positie correct is afgesteld.

1. Draai de maai-eenheid naar achteren om toegang te krijgen tot de messenkooi en de snijplaat.

2. Plaats een hoekindicator, Toro onderdeelnr. 99-3503, op de snijplaat en noteer de hoek van de snijplaat (Afb. 9).

3. Met behulp van een meetlat met twee schroeven, Toro onderdeelnr. 98-1852, stelt u de eerste schroef in op de gewenste maaihoogte.

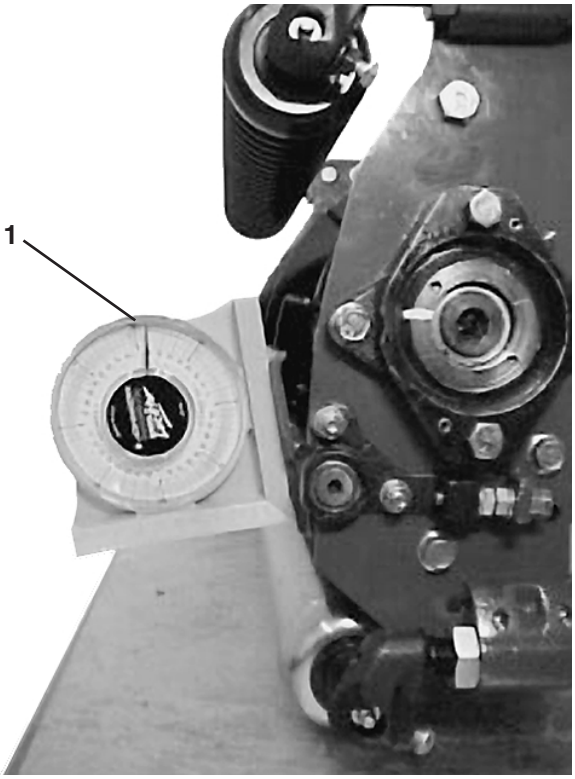

Afbeelding 9

1. hoek snijplaat

4. Plaats de meetlat op de voorste en achterste rollers. De kop van de eerste schroef moet precies passen over de scherpe kant van de snijplaat, terwijl de meetlat contact maakt met de voorste roller (Afb. 10).

N.B.: de achterste roller hoeft geen contact te maken met de meetlat.

5. Stel de tweede schroef zodanig in dat deze contact maakt met de snijplaat. Beweeg de achterste roller omhoog, indien dit nodig is.

6. Plaats een hoekindicator op de meetlat en noteer de hoek van de meetlat (Afb. 10).

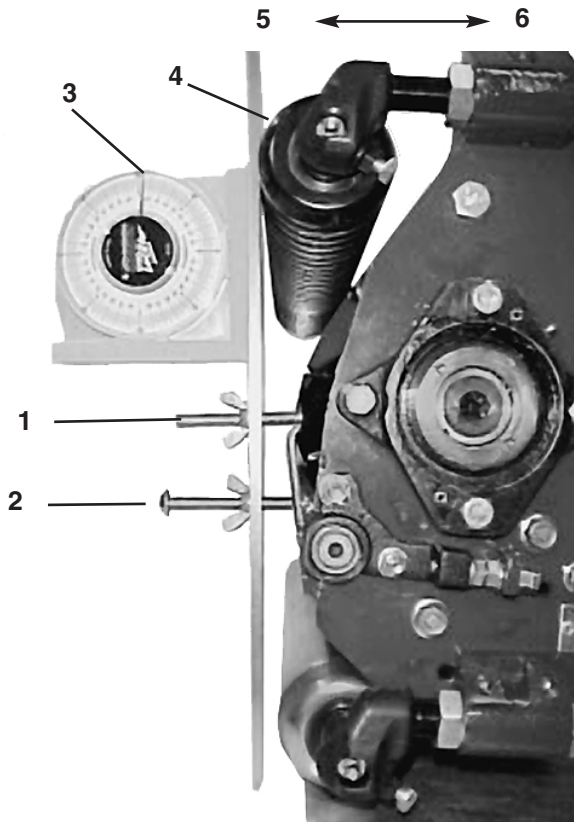

Afbeelding 10

1. Eerste schroef
2. Tweede schroef
3. Hoek meetlat
4. Eerste roller
5. Positie verlagen
6. Positie verhogen

7. Stel de voorste roller in op de gewenste positie van de maai-eenheid:

Hoek Snijplaat (stap 2)
– Hoek meetlat (stap 6)
= Positie maai-eenheid (graden)

N.B.: door de voorste roller naar beneden te bewegen, verlaagt u de positie van de maai-eenheid, terwijl u de positie van de maai-eenheid verhoogt door de voorste roller naar boven te bewegen (Afb. 10).

Nivellering van de voorste roller

BELANGRIJK: wij raden u ten zeerste aan gebruik te maken van een nivelleerplaat bij de installatie of de afstelling van een maai-eenheid met messenkooien. De nivelleerplaat zorgt ervoor dat de afstellingen nauwkeurig en consistent zijn. Als u een nivelleerplaat wilt bestellen, kunt u contact opnemen met uw plaatselijke Toro-dealer.

1. Plaats de maai-eenheid op een horizontaal oppervlak.

2. Steek een lat van 25 mm of dikker (voor hogere maaihoogten) onder de messenkooi door en tegen de scherpe kant van de snijplaat. Zorg ervoor dat de lat zich uitstrekt over de gehele lengte van de messenkooi.

3. Schuif de maai-eenheid voorwaarts terwijl u deze heen en weer beweegt (op de messenkooi en de stalen lat) totdat de voorste roller contact maakt met het horizontale oppervlak. De messenkooi en de snijplaat moeten contact blijven maken met de lat. De achterste roller mag niet in contact komen met het horizontale oppervlak (Afb. 11).

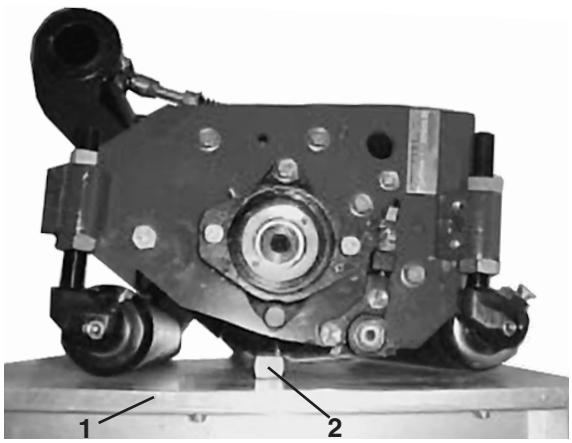

Afbeelding 11

1. Horizontaal oppervlak
2. Lat

4. Controleer visueel of met een stuk krant of er ruimte is tussen de uiteinden van de voorste roller en het horizontale oppervlak (Afb. 12). Indien nodig moet u de voorste stangen voor de maaihoogte zodanig instellen dat beide uiteinden van de roller contact maken met het horizontale oppervlak.

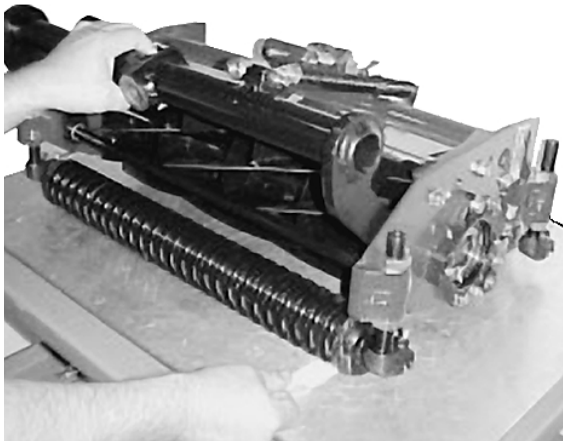

Afbeelding 12

N.B.: als de nivellering van de voorste roller tot gevolg heeft dat de positie van de maai-eenheid een afwijking van meer dan één graad tussen beide zijden vertoont, moet u wellicht de messenkooi en/of de snijplaat bijslijpen om ongelijke slijtage te voorkomen.

Uiteindelijke afstelling van de maaihoogte

1. Plaats de meetlat op de voorste en achterste rollers zoals wordt getoond op Afbeelding 13.

2. Stel de achterste roller zodanig af totdat deze aan beide kanten contact maakt met de meetlat (Afb. 13).

N.B.: de meetlat moet te allen tijde in contact blijven met de voorste roller zodat de gewenste maaihoogte gehandhaafd blijft.

3. Schuif de meetlat naar het uiteinde van de maai-eenheid om deze te verwijderen. De meetlat kan nu worden gebruikt om de overige maai-eenheden op de machine af te stellen.

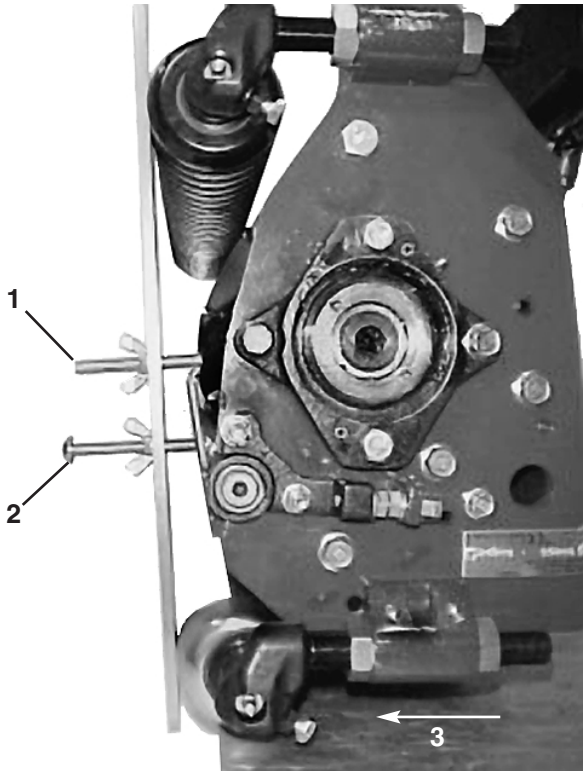

Afbeelding 13

1. Eerste schroef
2. Tweede schroef
3. Achterste roller afstellen

Onderhoud

Het wetten van de tractie-eenheden van de Reelmaster 5500

GEVAAR

POTENTIEEL RISICO
De messenkooien kunnen stil komen te staan tijdens het wetten.

WAT KAN ER GEBEUREN
De messenkooien kunnen opnieuw starten. Als u in aanraking komt met draaiende messenkooien, kunt u ernstig lichamelijk letsel oplopen.

HOE VOORKOMT U HET RISICO
Probeer de messenkooien niet met de hand weer op gang te krijgen of aan te raken tijdens het wetten.

Schakel de motor uit en verzet de maaihoogteknop één stand in de richting van "1"

N.B.: Tijdens het wetten worden de voorste eenheden samen en de achterste eenheden samen bediend.

1. Plaats de machine op een horizontaal oppervlak, laat de maai-eenheden neer, schakel de motor uit, activeer de parkeerrem en zet de schakelaar Enable/Disable (Inschakelen/Uitschakelen) in de positie Disable (Uitschakelen).

2. Ontgrendel de stoel en zet hem omhoog om toegang tot de bediening te krijgen.

3. Zoek de knoppen voor de toerentalregeling van de messenkooien en de wetschakelaars (Afb. 14). Zet de gewenste wetschakelaar(s) in de wet-stand en de gewenste knop(pen) voor de toerentalregeling van de messenkooien in stand “1”.

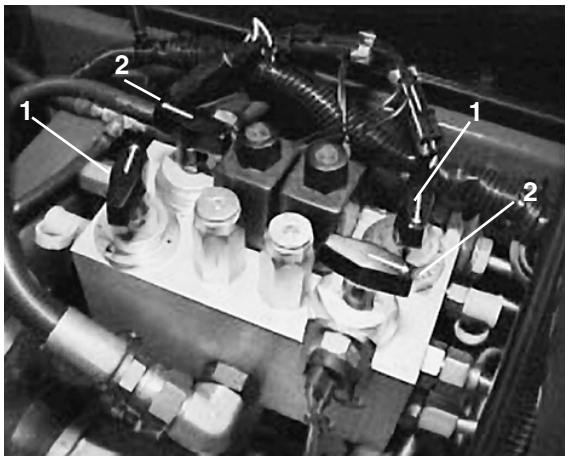

Afbeelding 14
1. Knoppen voor de toerentalregeling van de messenkooien
2. Wetschakelaars

N.B.: u kunt de snelheid van het wetten verhogen door de keuzeschakelaar voor de maaihoogte te verzetten in de richting van “13". Telkens als u de knop op een andere stand zet, zal de snelheid met ongeveer 60 tpm toenemen. Nadat u de knop heeft verzet, moet u 30 seconden wachten. Dit is de tijd die het systeem nodig heeft om zich aan te passen aan de nieuwe snelheid.

4. Stel eerst het contact tussen messenkooi en snijplaat zodanig in dat u alle maai-eenheden kunt wetten die daarvoor in aanmerking komen.

5. Start de motor en laat deze stationair lopen.

GEVAAR

MOGELIJK RISICO

Als het motortoerental wordt gewijzigd tijdens het wetten, kunnen de messenkooien stil komen te staan.

WAT KAN ER GEBEUREN

De messenkooien kunnen opnieuw starten. Als u in aanraking komt met draaiende messenkooien, zult u ernstig lichamelijk letsel oplopen.

HOE VOORKOMT U HET RISICO

- Houd uw handen of voeten nooit in de buurt van de messenkooien als de motor loopt.
- Wijzig nooit het motortoerental tijdens het wetten.
- Wet uitsluitend als de motor stationair loopt.
- Probeer nooit de messenkooien met de hand of de voet te draaien terwijl de motor loopt.

6. Selecteer de voorzijde, achterzijde of beide met de desbetreffende wetschakelaar om te bepalen welke maai-eenheden zullen worden gewet.

7 Zet de schakelaar Enable/Disable (inschakelen/uitschakelen) in de positie ENABLE (inschakelen). Zet de bedieningshendel Lower Mow/Lift (Neerlaten Maaien/Ophalen) naar voren om te beginnen met het wetten van de geselecteerde messenkooien.

8. Breng het wetmiddel aan met de lange borstel (Toro Onderdeelnr. 29-9100). Gebruik nooit een korte borstel (Afb. 15).

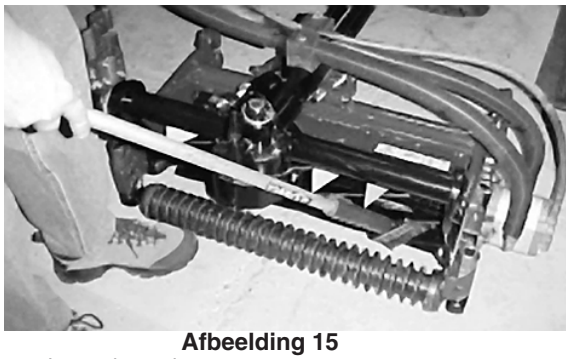

Afbeelding 15

1. Lange borstel

9. Als de messenkooien stil komen te staan of onregelmatig draaien tijdens het wetten, onderbreekt u het wetten door de bedieningshendel Lower Mow/Lift (Neerlaten Maaien/Ophalen) naar achteren te zetten. Als de messenkooien tot stilstand zijn gekomen, zet u de gewenste knop(pen) voor de toerentalregeling van de messenkooien een positie dichter in de richting van “13.” Om het wetten te hervatten, zet u de bedieningshendel Lower Mow/Lift (Neerlaten Maaien/Ophalen) naar voren.

10. Als u de maai-eenheden tijdens het wetten wilt afstellen, schakelt u de messenkooien UIT door de bedieningshendel Lower Mow/Raise (Neerlaten Maaien/Ophalen) naar achteren te zetten; zet de schakelaar Enable/Disable (inschakelen/uitschakelen) in de positie Disable (uitschakelen) en schakel de motor UIT. Als de maai-eenheden zijn afgesteld, herhaalt u stappen 5–9.

11. Wet de messenkooien net zo lang totdat u er papier mee kunt snijden.

N.B.: wanneer de maai-eenheden op adequate wijze worden gewet, ontstaat er een braam op de voorzijde van het mes. Verwijder deze braam voorzichtig met een vijl zonder de snijkant bot te maken (Afb.16).

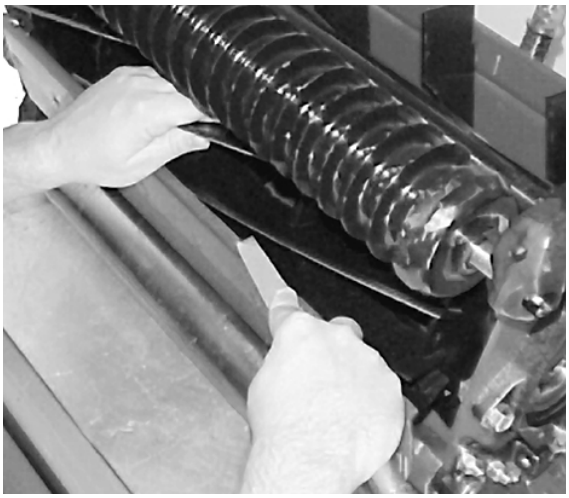

Afbeelding 16

12. Herhaal de procedure voor alle maai-eenheden die moeten worden gewet.

13. Wanneer het wetten klaar is, zet u de wetschakelaars weer in de vrij-positie, laat u de stoel zakken en spoelt u alle wetmiddel van de maai-eenheden. Stel het contact tussen snijplaat en messenkooien af, zo vaak dit nodig is.

Belangrijk: als de wetschakelaars na het wetten niet worden teruggezet in de vrij-positie, zullen de maai-eenheden niet goed kunnen worden opgehaald of worden gebruikt.

Het wetten van de tractie-eenheden van de Reelmaster 6000

GEVAAR

POTENTIEEL RISICO
De messenkooien kunnen stil komen te staan tijdens het wetten.

WAT KAN ER GEBEUREN
De messenkooien kunnen opnieuw starten. Als u in aanraking komt met draaiende messenkooien, kunt u ernstig lichamelijk letsel oplopen.

HOE VOORKOMT U HET RISICO
Probeer de messenkooien niet met de hand weer op gang te krijgen of aan te raken tijdens het wetten.

Schakel de motor uit en verzet de maaihoogteknop één stand in de richting van "A"

N.B.: tijdens het wetten worden de voorste eenheden samen en de achterste eenheden samen bediend.

1. Plaats de machine op een horizontaal oppervlak, laat de maai-eenheden neer, schakel de motor uit, activeer de parkeerrem en zet de schakelaar Enable/Disable (Inschakelen/Uitschakelen) in de positie Disable (Uitschakelen).

2. Ontgrendel de stoel en zet hem omhoog om toegang tot de bediening te krijgen.

3. Open de afdekplaat van de bediening en zet de maaihoogte-selectieknop in positie “P”.

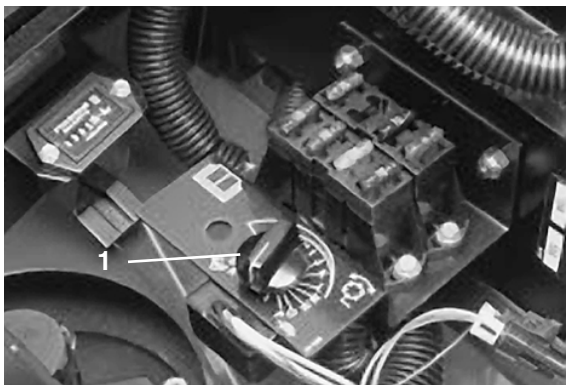

Afbeelding 17
1. Keuzeschakelaar voor maaihoogte

N.B.: De snelheid van het wetten kan verhoogd worden door de maaihoogte-selectieknop in de richting van “A” te verzetten. Elke stand verhoogt de snelheid met 60 tpm. Nadat de selector verzet is, moet u 30 seconden wachten voordat het systeem de nieuwe doelsnelheid aanneemt.

4. Stel alle afstellingen tussen messenkooi en snijplaat goed af voor alle messenkooien die gewet moeten worden.

5. Start de motor en laat deze stationair draaien.

GEVAAR

MOGELIJK RISICO

Als het motortoerental wordt gewijzigd tijdens het wetten, kunnen de messenkooien stil komen te staan.

WAT KAN ER GEBEUREN

De messenkooien kunnen opnieuw starten. Als u in aanraking komt met draaiende messenkooien, zult u ernstig lichamelijk letsel oplopen.

HOE VOORKOMT U HET RISICO

- Houd uw handen of voeten nooit in de buurt van de messenkooien als de motor loopt.
- Wijzig nooit het motortoerental tijdens het wetten.
- Wet uitsluitend als de motor stationair loopt.
- Probeer nooit de messenkooien met de hand of de voet te draaien terwijl de motor loopt.

6. Selecteer de voorzijde, achterzijde of beide met de desbetreffende wetschakelaar om te bepalen welke maai-eenheden zullen worden gewet.

7 Zet de schakelaar Enable/Disable (inschakelen/uitschakelen) in de positie ENABLE (inschakelen). Zet de bedieningshendel Lower Mow/Lift (Neerlaten Maaien/Ophalen) naar voren om te beginnen met het wetten van de geselecteerde messenkooien.

8. Breng het wetmiddel aan met de lange borstel (Toro Onderdeelnr. 29-9100). Gebruik nooit een korte borstel (Afb. 18).

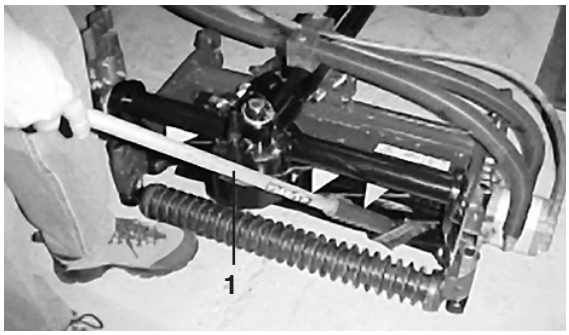

Afbeelding 18

1. Lange borstel

9. Als de messenkooien stil komen te staan of onregelmatig draaien tijdens het wetten, onderbreekt u het wetten door de bedieningshendel Lower Mow/Lift (Neerlaten Maaien/Ophalen) naar achteren te zetten. Als de messenkooien tot stilstand zijn gekomen, zet u de gewenste knop(pen) voor de toerentalregeling van de messenkooien een positie dichter in de richting van “13.” Om het wetten te hervatten, zet u de bedieningshendel Lower Mow/Lift (Neerlaten Maaien/Ophalen) naar voren.

10. Als u de maai-eenheden tijdens het wetten wilt afstellen, schakelt u de messenkooien UIT door de bedieningshendel Lower Mow/Raise (Neerlaten Maaien/Ophalen) naar achteren te zetten; zet de schakelaar Enable/Disable (inschakelen/uitschakelen) in de positie Disable (uitschakelen) en schakel de motor UIT. Als de maai-eenheden zijn afgesteld, herhaalt u stappen 5–9.

11. Wet de messenkooien net zo lang totdat u er papier mee kunt snijden.

N.B.: wanneer de maai-eenheden op adequate wijze worden gewet, ontstaat er een braam op de voorzijde van het mes. Verwijder deze braam voorzichtig met een vijl zonder de snijkant bot te maken (Afb.196).

11. Lappen totdat er een kleine braam ontstaat over de hele voorkant van de snijplaat.

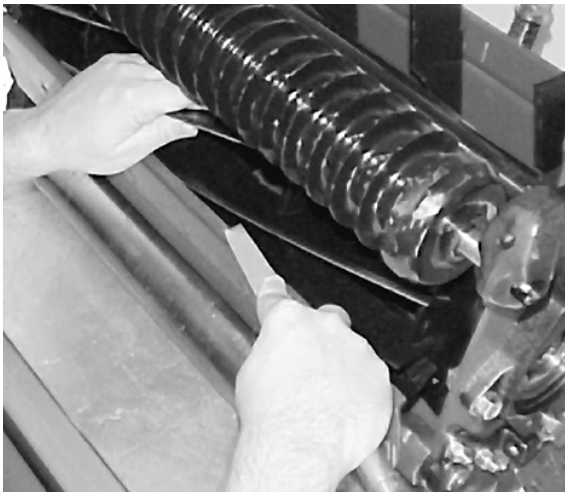

Afbeelding 19

12. Herhaal deze procedure voor alle maai-eenheden die gewet moeten worden.

13. Wanneer het wetten klaar is, zet u de wetschakelaar weer in de OFF/AF-positie, laat u de stoel zakken en spoelt u alle wetmiddel van de maai-eenheden. Stel het contact tussen snijplaat en messenkooien af, zo vaak dit nodig is.

Belangrijk: als de wetschakelaar na het wetten niet worden teruggezet in de OFF/AF-positie, zullen de maai-eenheden niet goed kunnen worden opgehaald of worden gebruikt.

Smering

Elke maai-eenheid is voorzien van (7) smeerpunten (Afb. 20) die regelmatig gesmeerd moeten worden met Nr. 2 smeervet voor algemene doeleinden op lithiumbasis.

De smeerpunten zijn de voorste roller (2), de achterste roller (2), het lager van de messenkooi (2) en de afstelling van de snijplaat.

BELANGRIJK. Door de maai-eenheden onmiddellijk na een wasbeurt te smeren wordt het water uit de lagers verwijderd, hetgeen de levensduur van de lagers verlengt.

1. Veeg alle smeerpunten schoon met een schone doek.

2. Breng vet aan totdat u de druk op de hendel voelt.

N.B.: smeer vet in de lagerbehuizingen totdat een kleine hoeveelheid zichtbaar wordt op de afdichting van de messenkooi aan de binnenkant.

3. Verwijder overtollig vet.

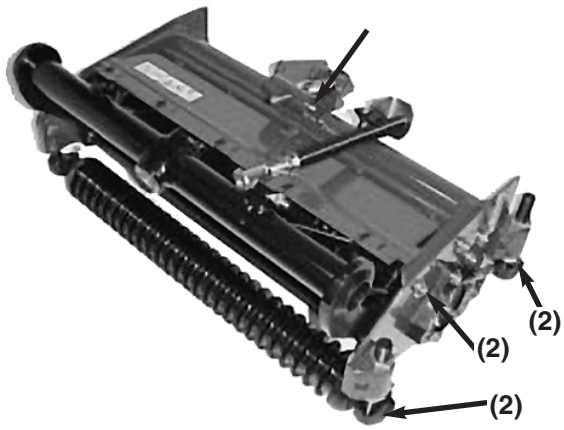

Afbeelding 20

Het afstellen van de lagers van de messkooi

Om een lange levensduur van de lagers van de messenkooien te verzekeren, dient u regelmatig te controleren of er speling zit op het uiteinde van de messenkooien. De lagers van de messenkooien kunnen als volgt worden gecontroleerd en afgesteld:

1. Verminder het contact tussen messenkooi en snijplaat door de stelknop van de snijplaat (Afb. 21) tegen de wijzers van de klok in te draaien totdat er geen contact meer is.

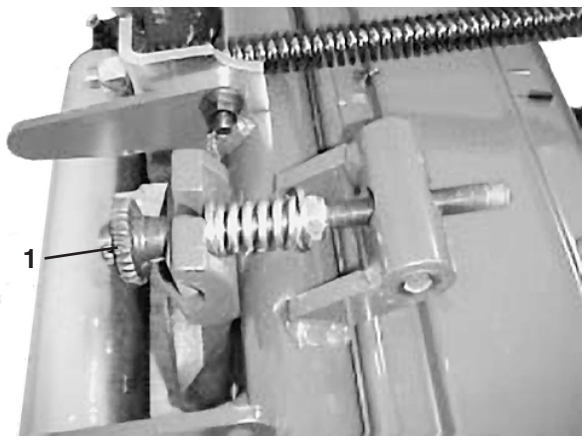

Afbeelding 21
1. Stelknop van de snijplaat

2. Houd de as van de messenkooi vast en probeer de messenkooi in zijn geheel heen en weer te bewegen (Afb. 22).

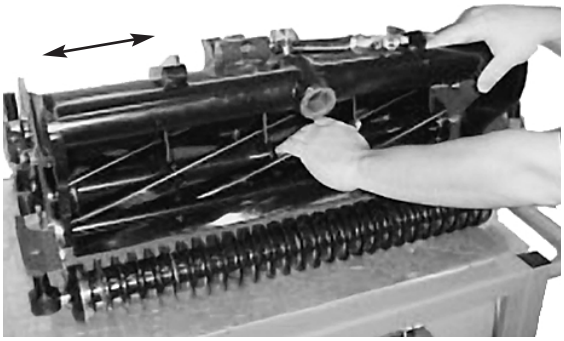

Afbeelding 22

3. Indien er speling op de uiteinden zit, gaat u als volgt te werk:

A. Draai de stelschroef los waarmee de stelmoer van het lager aan de lagerbehuizing is bevestigd. Deze bevindt zich aan de linker zijde van de maai-eenheid (Afb. 23).

B. Gebruik een steeksleutel om de stelmoer van het lager van de messenkooi langzaam vast te zetten totdat er geen speling meer bestaat op het uiteinde van de messenkooi. Als na het aanhalen van de stelmoer de speling op het uiteinde van de messenkooi niet is verdwenen, vervangt u de lagers van de messenkooi.

NB: De lagers van de messenkooien hoeven niet vooraf gevuld te worden

Door de stelmoer van het lager van de messenkooi te vast aan te halen zullen de lagers van de messenkooien worden beschadigd.

C. Haal de stelschroef weer aan waarmee de stelmoer van het lager is bevestigd aan de lagerbehuizing.

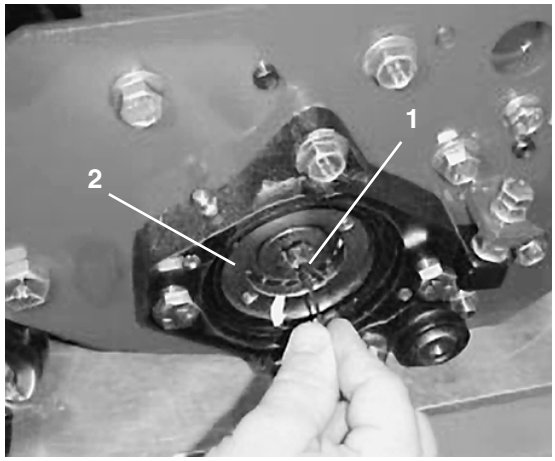

Afbeelding 23

1. Stelschroef
2. Stelmoer lager

Het afstellen van het centrale afstelmechanisme

Als het centrale afstelmechanisme (Afb. 24) wordt verwijderd voor onderhoud, dient u ervoor te zorgen dat de veer wordt samengedrukt op een lengte 1,25" (32 mm). Deze afstelling wordt gedaan door de moer op de as met de knop aan te halen.

N.B.: het mechanisme van de eenpuntsafstelling heeft een linkse schroefdraad.

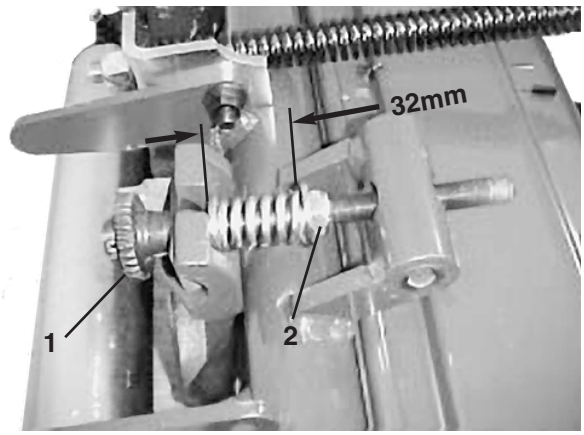

Afbeelding 24

1. Mechanisme van de eenpuntsafstelling
2. Stelmoer


TORO®