Form No. 3449-199 Rev A

Puhalnik za sneg SnowMax 724 QXE

Model št.: 38721—Serijska št.: 400000000 in gor

Navodila za uporabo

Uvod

Ta stroj je namenjen za domačo uporabo. Zasnovan je predvsem za odstranjevanje snega s tlakovanih površin, kot so dovozi in pločniki, ter drugih prometnih površin okoli stanovanjskih ali poslovnih nepremičnin. Ni namenjen odstranjevanju drugih snovi razen snega in ni primeren za čiščenje makadamskih površin.

Podrobno preberite te informacije, da se seznanite s pravilnim upravljanjem in vzdrževanjem stroja ter preprečite telesne poškodbe in poškodbe izdelka. Za pravilno in varno upravljanje stroja ste odgovorni sami.

Če potrebujete informacije o varnosti izdelka in gradivo za usposabljanje za uporabo, podatke o dodatni opremi, pomoč pri iskanju prodajalca ali če želite registrirati izdelek, se lahko obrnete neposredno na podjetje Toro na naslovu www.Toro.com.

Če potrebujete servisne storitve, originalne dele Toro ali dodatne informacije, se obrnite na pooblaščenega prodajalca oziroma službo za pomoč strankam družbe Toro, pri čemer predhodno pripravite številko modela in serijsko številko izdelka. Diagram 1 označuje mesto številke modela in serijske številke na stroju. Številke vpišite v ustrezna polja.

Pomembno: **Do podatkov o garanciji, delih in drugih informacij o izdelku lahko dostopate tako, da s pametnim telefonom ali tabličnim računalnikom odčitate QR-kodo na nalepki s serijsko številko.**

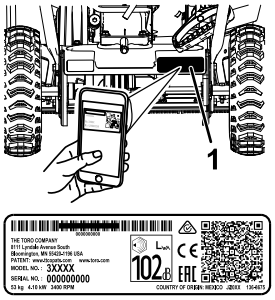

g219966

Diagram 1

1. Mesto številke modela in serijske številke

Model št.: _____
Serijska št.: _____

V tem priročniku so opredeljene morebitne nevarnosti, pri čemer varnostna opozorila označuje poseben opozorilni znak za nevarnost (Diagram 2), ki lahko povzroči hude telesne poškodbe ali smrt, če ne upoštevate priporočenih previdnostnih ukrepov.

g000502

Diagram 2

Znak varnostnega opozorila

Za poudarjanje informacij sta v tem priročniku uporabljeni dve besedi. **Pomembno** opozarja na posebne tehnične informacije, medtem ko **Opomba** označuje informacije, ki jih morate posebej pozorno prebrati.

Ta izdelek je skladen z vsemi ustreznimi evropskimi direktivami; podrobnosti so na voljo v ločeni Izjavi o skladnosti (DOC) za ta izdelek.

Pomembno: **Če ta stroj dlje časa neprekinjeno uporabljate na nadmorski višini nad 1500 m, morate namestiti komplet za visoko nadmorsko višino, da bo motor skladen z emisijskimi zahtevami predpisov CARB/EPA. Komplet za visoko nadmorsko višino poveča zmogljivost motorja in hkrati preprečuje onesnaženje svečk, težek zagon in večje emisije. Ko namestite komplet, ob ploščico s serijsko številko stroja namestite etiketo z oznako za visoko nadmorsko višino. Glede nakupa ustreznega kompleta za visoko nadmorsko višino se obrnite na pooblaščenega prodajalca znamke Toro. Če želite poiskati najbližjega prodajalca, obiščite naše spletno mesto na naslovu www.Toro.com ali pa se obrnite na našo službo za pomoč strankam, ki je navedena na izjavi o nadzoru emisij. Če nameravate stroj znova uporabljati na višini pod 1500 m, komplet odstranite s stroja in motor ponastavite na tovarniško konfiguracijo. Stroja, ki je bil prilagojen za delo na visoki nadmorski višini,**

© 2021—The Toro® Company
8111 Lyndale Avenue South
Bloomington, MN 55420

Registrirano pri www.Toro.com.

Prevod originala (SL)
Natisnjeno v Mehiki
Vse pravice pridržane
3449-199

ne uporabljajte na nižji nadmorski višini, saj lahko pride do pregrevanja in poškodb motorja.

Če niste prepričani, ali je bil vaš stroj prilagojen za delo na visoki nadmorski višini, preverite, ali je na njem ta oznaka: Diagram 3.

Diagram 3

Ta sistem vžiga s svečko je skladen s kanadskim standardom ICES-002.

Vsebina

Uvod 1
Varnost 3
Splošne informacije o varnosti 3
Nalepke z varnostnimi opozorili in navodili 4
Nastavitve 5
Razklopljenje ročaja 5
Namestitev izmetne cevi 5
Povezovanje vzvoda Quick Stick® 6
Preverjanje nivoja motornega olja 6
Nastavitev tlaka v pnevmatikah 7
Pregled izdelka 7
Delovanje 8
Pred uporabo 8
Varnostni postopki pred uporabo 8
Polnjenje rezervoarja za gorivo 9
Preverjanje nivoja motornega olja 9
Med uporabo 9
Varna uporaba 9
Zagon motorja 10
Vklop spiralnega vijaka 11
Izklop spiralnega vijak 11
Samohodni pogon stroja 11
Zaustavitev motorja 11
Upravljanje vzvoda Quick Stick® 12
Čiščenje zamašene izmetne cevi 12
Delovni namigi 12
Po uporabi 13
Varnostni postopki po uporabi 13
Preprečevanje zamrznitve po uporabi 13
Vzdrževanje 14
Priporočeni urnik(i) vzdrževanja 14
Varnost pri vzdrževanju 14
Preverjanje nivoja motornega olja 15
Preverjanje in prilagajanje sani 15
Preverjanje strgalnih robov 16
Menjava motornega olja 16
Zamenjava vžigalne svečke 17
Nastavitev potezne žice spiralnega vijaka 18
Nastavitev potezne žice pogona 18
Preverjanje tlaka v pnevmatikah 19
Skladiščenje 19
Shranjevanje puhalnika za sneg 19
Priprava stroja za shranjevanje 20

Varnost

Splošne informacije o varnosti

Ta stroj je skladen z zahtevami standarda ANSI B71.3.

- Vsebino tega *uporabniškega priročnika* morate prebrati in razumeti, preden prvič zaženete motor. Poskrbite, da bodo vsi uporabniki znali uporabljati stroj in razumeli opozorila.
- Rok in nog ne približujte gibljivim delom stroja.
- Stroja ne uporabljajte brez ustreznih ščitnikov in druge varnostne opreme; enako velja za dela, ki jih izvajate na stroju.
- Ne približujte se izmetnim odprtinam. Druge osebe morajo biti na varni razdalji od stroja.
- Otrokom ne dovolite v delovno območje. Otrokom nikoli ne dovolite upravljati stroja.
- Pred vsakim odstranjevanjem zamašitev, popravilom stroja in dolivanjem goriva zaustavite motor.

Dodatne informacije o varnosti najdete v posameznih poglavjih tega priročnika.

Nalepke z varnostnimi opozorili in navodili

Varnostne nalepke in nalepke z navodili so nameščene v bližini vseh nevarnih predelov, tako da so dobro vidne upravljavcu. Poškodovane in manjkajoče varnostne nalepke nadomestite z novimi.

decal131-5914

131-5914

Kat. št. za naročilo 131-5915

1. Nevarnost ureznin in amputacije dlani in stopal, spiralni vijak – ne segajte z roko v izmetno cev; odstranite kontaktni ključ in pred začetkom vzdrževanja ali servisiranja preberite navodila.

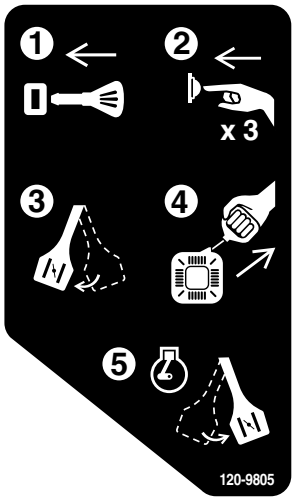

decal120-9805

120-9805

1. Vstavite ključ.
2. Trikrat pritisnite črpalko za gorivo.
3. Aktivirajte dušilno loputo.
4. Povlecite zagonsko vrv.
5. Ko motor teče, izklopite dušilno loputo.

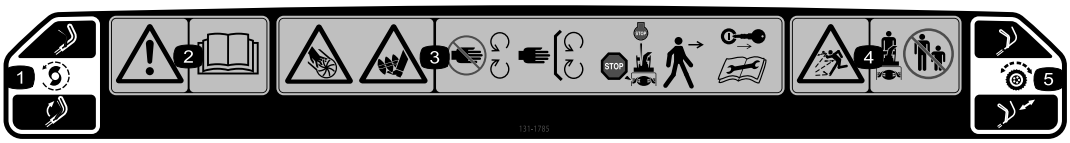

decal131-1785

131-1785

Kat. št. za naročilo 131-5921

1. Pogon spiralnega vijaka – za vklop stisnite ročico, za izklop spustite ročico.
2. Opozorilo – preberite *uporabniški priročnik*.
3. Nevarnost ureznin/amputacije dlani in stopal; spiralni vijak – ne približujte se premikajočim se delom, vsi ščitniki in varovala morajo biti pravilno nameščeni; zaustavite motor in počakajte, da se spiralni vijak zaustavi, preden zapustite stroj; odstranite kontaktni ključ in pred začetkom vzdrževanja ali servisiranja preberite navodila.
4. Nevarnost zaradi izmetavanja predmetov – druge osebe morajo biti na varni razdalji od puhalnika za sneg.
5. Samohodni pogon – za vklop samohodnega pogona ročaj potisnite navzdol.

Nastavitve

Razklopljenje ročaja

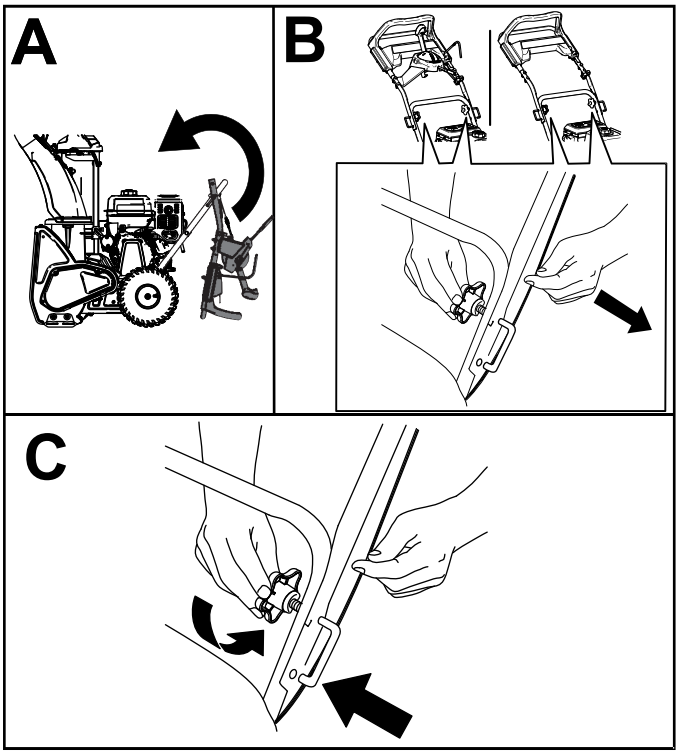

g212678

Diagram 4

Namestitev izmetne cevi

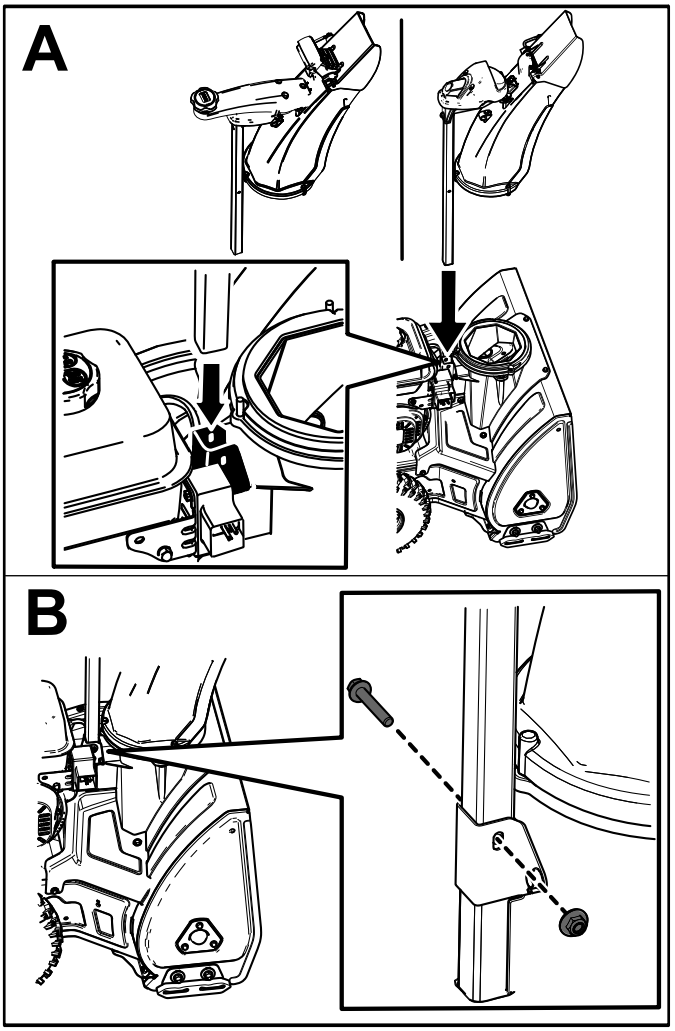

g209258

Diagram 5

Povezovanje vzvoda Quick Stick®

(Samo pri modelih Quick Stick®)

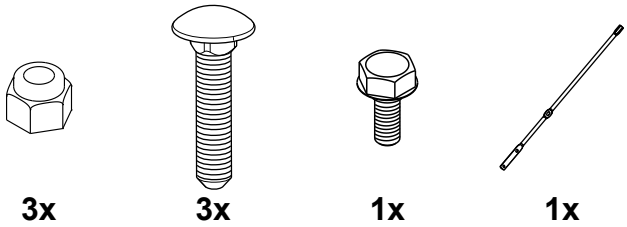

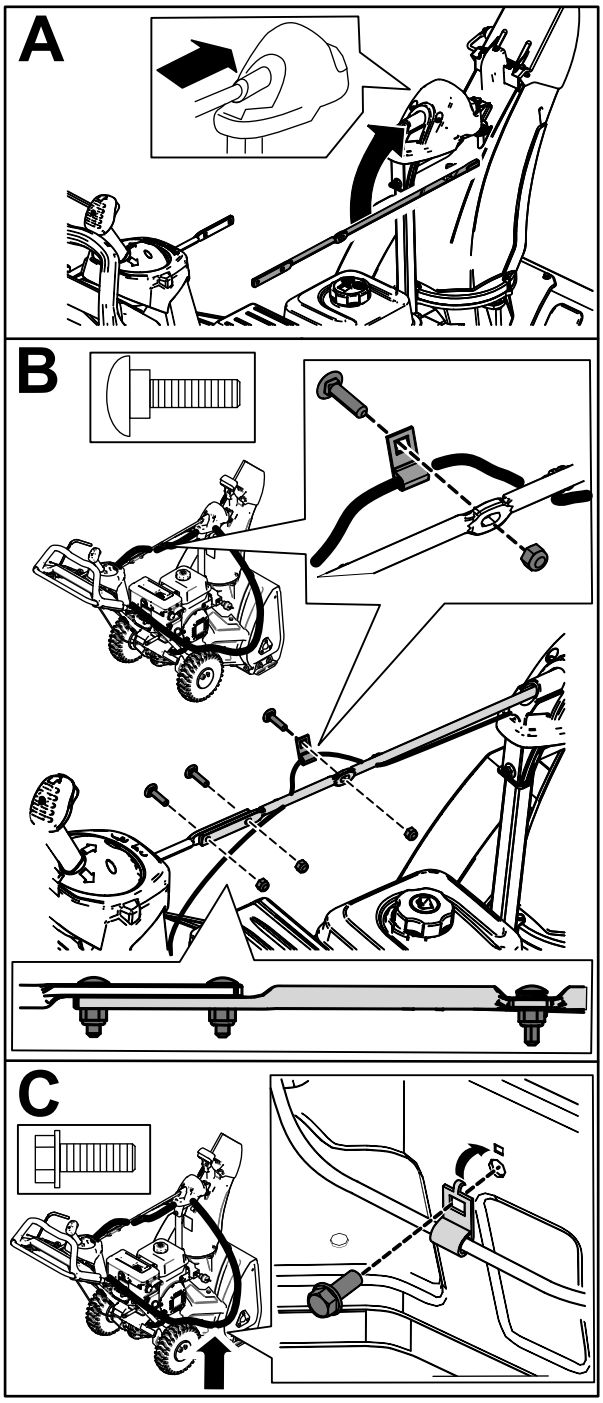

g215702

Preverjanje nivoja motornega olja

g210346

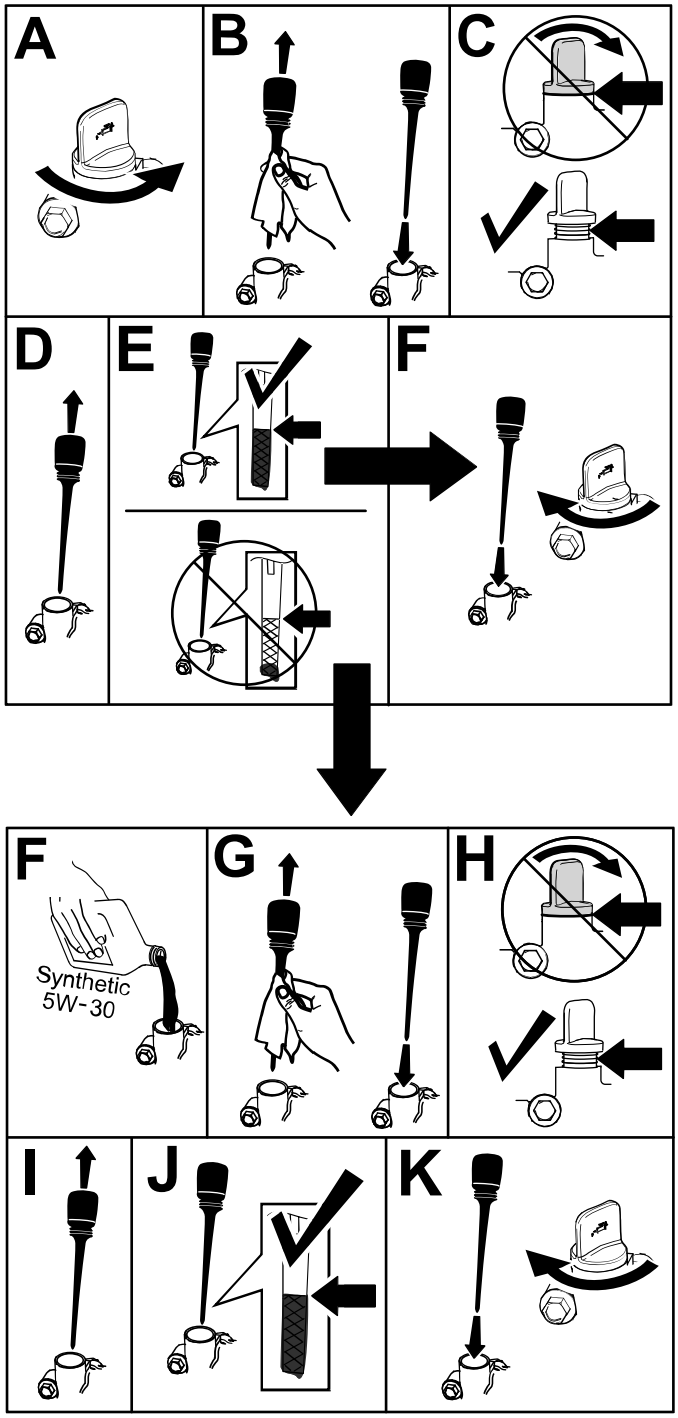

g214777

Diagram 7

Nastavitev tlaka v pnevmatikah

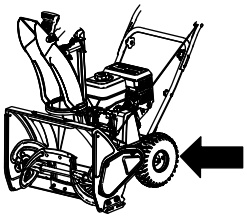

g210347

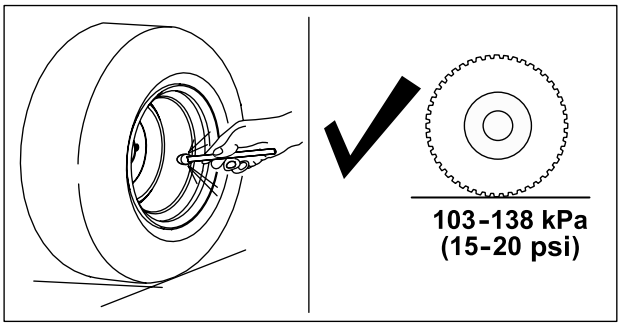

g211051

Diagram 8

Pregled izdelka

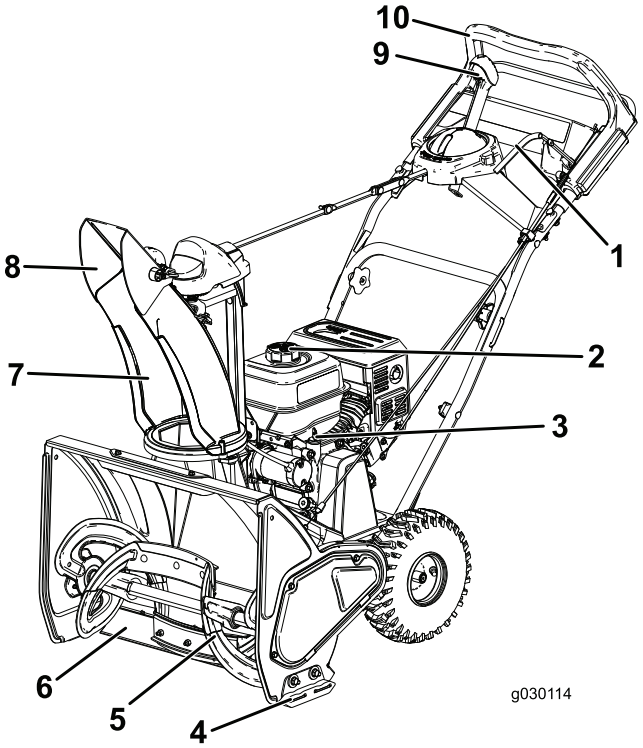

g030114

Diagram 9

1.	Ročica spiralnega vijaka	6.	Strgalo
2.	Pokrovček rezervoarja za gorivo	7.	Izmetna cev
3.	Merilna palica	8.	Usmerjevalnik izmeta
4.	Sani	9.	Vzvod za upravljanje izmetne cevi Quick Stick®
5.	Spiralni vijak	10.	Zgornji ročaj

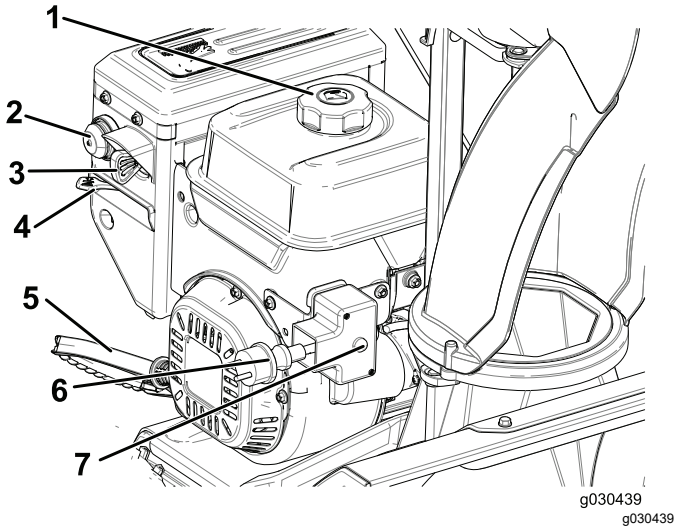

Diagram 10

1. Pokrovček rezervoarja za gorivo
2. Črpalka za dovod goriva
3. Ključ za vžig
4. Dušilna loputa
5. Ročaj zagonske vrvi
6. Vtičnica za električni zagon
7. Gumb za električni zagon

Delovanje

Pred uporabo

Varnostni postopki pred uporabo

- **Samo za modele z električnim zagonom:** uporabljajte podaljške in vtičnice, kot so navedeni v priročniku. Temeljito preglejte električni kabel, preden ga vklopite v električno vtičnico. Če je kabel poškodovan, ga ne uporabljajte. Poškodovani kabel zamenjajte. Odklopite napajalni kabel vsakič, ko stroja ne nameravate zagnati.
- Med upravljanjem stroja vedno nosite ustrezna zimska oblačila. Uporabljajte čvrsto obutev, ki ne drsi in zagotavlja dober oprijem na spolzkih površinah. Ne nosite ohlapnih oblačil, ki bi se lahko zataknila v gibljive dele.
- Med uporabo, prilagajanjem ali popravljanjem stroja vedno nosite zaščitna očala, da oči zaščitite pred poškodbami zaradi predmetov, ki jih med delovanjem lahko izvrže stroj.
- Temeljito preglejte območje, kjer boste uporabljali stroj, ter odstranite vse predpražnike, sani, deske, žice in druge predmete.
- Če so ščitniki, varnostni pripomočki ali nalepke poškodovani, nečitljivi ali manjkajo, jih popravite ali zamenjajte, preden zaženete stroj. Poleg tega privijte vsa razrahljana pritrdila.

⚠ NEVARNOST

Gorivo je zelo vnetljivo in eksplozivno. Če zaradi goriva izbruhne požar ali eksplozija, se lahko vi ali drugi opečete.

- **Da bi preprečili vžig goriva zaradi statične razelektritve, pred polnjenjem postavite posodo in/ali stroj na tla, ne v vozilo ali na predmet.**
- **Napolnite rezervoar na prostem, ko je motor hladen. Obrišite razlito gorivo.**
- **Ne rokujte z gorivom, kadar kadite oziroma v bližini odprtega ognja ali isker.**
- **Gorivo shranjujte v odobreni posodi za gorivo, zunaj dosega otrok.**
- **Stroja ne nagibajte naprej ali nazaj, če je v rezervoarju gorivo, saj lahko pride do razlitja goriva iz stroja.**

Polnjenje rezervoarja za gorivo

- Zaradi boljšega delovanja uporabljajte samo čist, svež (star manj kot 30 dni), neosvinčen bencin z oktanskim številom 87 ali več (metoda ocenjevanja (R + M)/2).
- **Etanol**: dovoljena je mešanica bencina z največ 10-% prostorninskim deležem etanola (gasohol) ali s 15-% deležem MTBE (metilterciarnega-butiletra). Etanol in MTBE nista ista snov. Bencin s 15 % prostorninskim deležem etanola (E15) ni odobren za uporabo. **Ne** uporabljajte bencina, ki vsebuje več kot 10-% prostorninski delež etanola, npr. mešanice E15 (ki vsebuje 15 % etanola), E20 (ki vsebuje 20 % etanola) ali E85 (ki vsebuje 85 % etanola). Uporaba neodobrenega goriva lahko povzroči težave v delovanju in/ali poškodbe motorja, ki jih garancija morda ne krije.
- **Ne** uporabljajte bencina, ki vsebuje metanol.
- **Ne** shranjujte goriva v rezervoarju ali posodah za gorivo čez zimo, razen če uporabite stabilizator goriva.
- Bencinu **ne** dodajte olja.

Pomembno: **Da bi zmanjšali težave z zagonom, dodajajte gorivu stabilizator skozi vse leto. Mešajte ga samo z bencinom, starim manj kot 30 dni.**

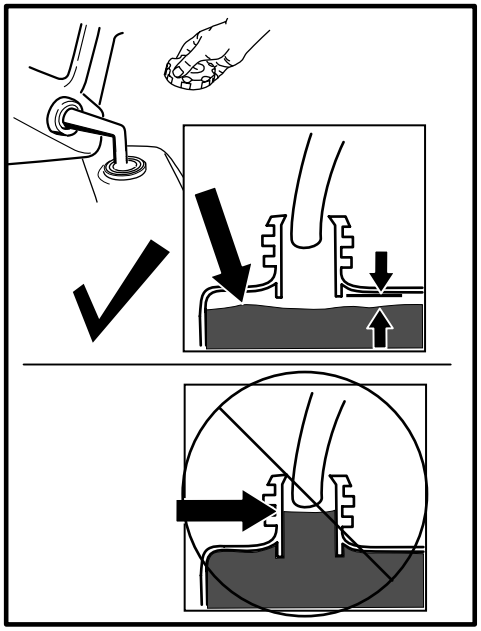

g214834

Diagram 11

Preverjanje nivoja motornega olja

Glejte Preverjanje nivoja motornega olja (stran 15).

Med uporabo

Varna uporaba

- **Vrteč se spiralni vijak lahko poškoduje roke ali noge.** Med upravljanjem stroja bodite postavljeni za ročaji in se ne približujte izmetni odprtini. **Obraz, roke, noge in druge dele telesa oziroma oblačil držite stran od gibljivih in vrtečih se delov.**
- Izmeta nikoli ne usmerjajte v druge osebe ali nekam, kjer bi lahko povzročili materialno škodo.
- Bodite previdni, da vam ne zdrsne in da ne padete. Vedno pazite na dobro ravnotežje in trdno držite ročaje. Hodite; nikoli ne tecite.
- Pri delu na pobočju bodite posebej previdni.
- Stroja nikoli ne uporabljajte pri slabi vidljivosti ali svetlobi.
- Ne uporabljajte stroja, če ste bolni, utrujeni ali pod vplivom alkohola ali drog.
- Poglejte nazaj in bodite zelo previdni pri premikanju stroja nazaj.
- Ko ne čistite snega, izklopite napajanje spiralnega vijaka.
- Bodite izredno previdni, kadar stroj uporabljate na makadamskem dovozu, pešpoti ali cesti oziroma kadar jih prečkate. Bodite pozorni na skrite nevarnosti in promet.
- Nikoli ne skušajte narediti nobene prilagoditve, medtem ko motor deluje.
- Če zadenete ob trd predmet, zaustavite motor, odstranite ključ iz stikala za vžig (samo pri modelih z električnim zagonom) ter temeljito preglejte stroj in popravite morebitno škodo, preden stroj ponovno zaženete.
- Če se stroj začne neobičajno tresti, zaustavite motor in poiščite vzrok.
- Motorja ne pustite delovati v zaprtem prostoru, razen ko ga zaženete, da bi stroj premaknili v stavbo ali iz nje. Odprite vhodna vrata; izpušni plini so nevarni.
- Ne preobremenite zmogljivosti stroja s poskusi čiščenja snega pri preveliki hitrosti.
- Ne dotikajte se vročega motorja ali glušnika.

Zagon motorja

Uporaba električnega zagona

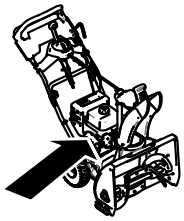

g213131

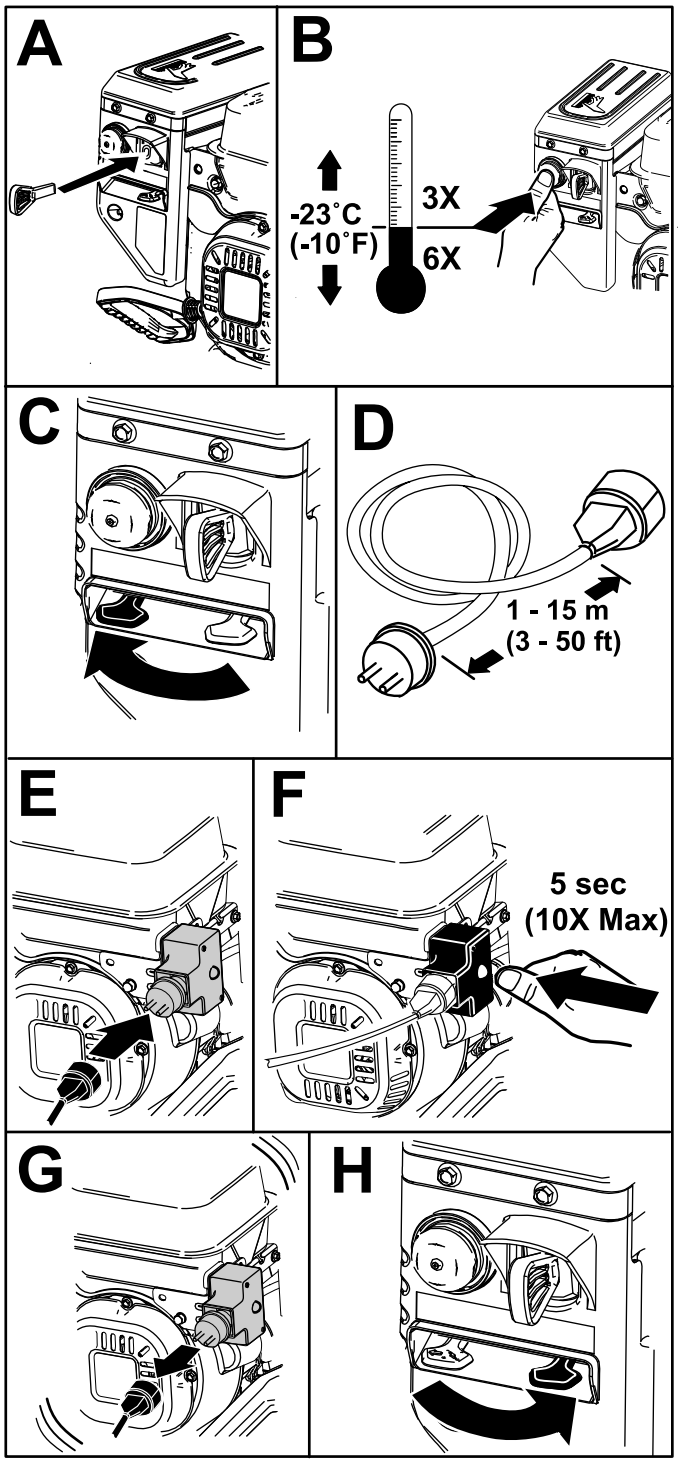

g215699

Diagram 12

Uporaba zagona z zagonsko vrvjo

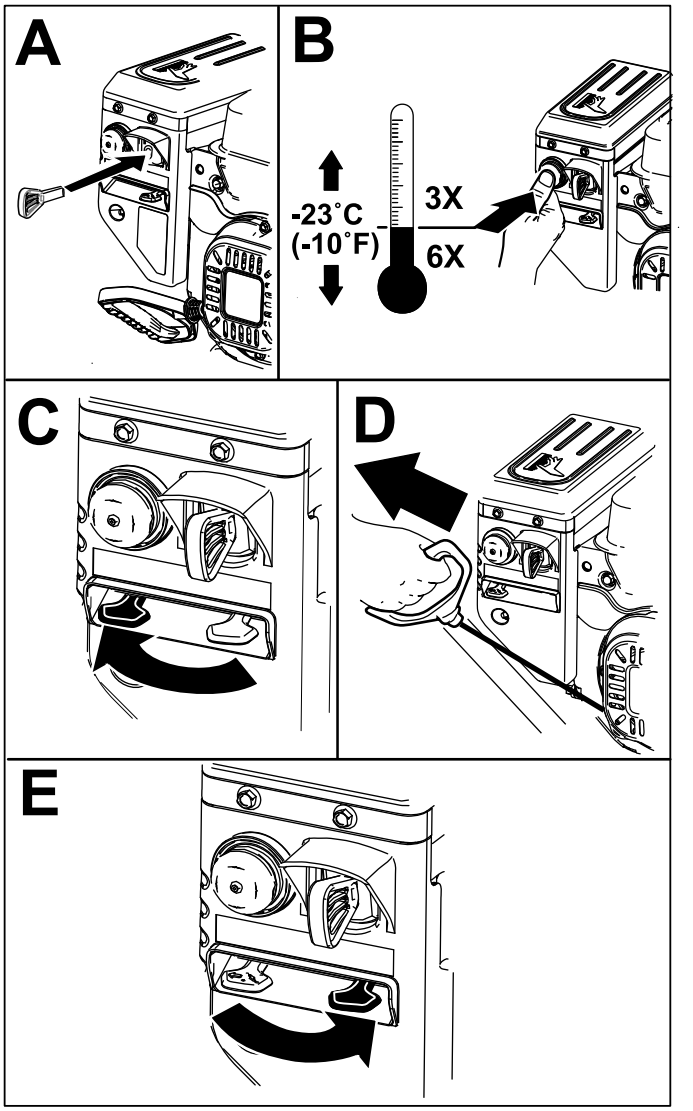

Diagram 13

Vklop spiralnega vijaka

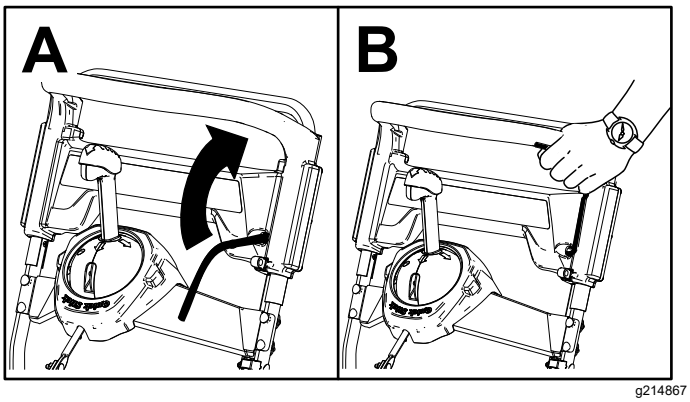

Diagram 14

Izklop spiralnega vijak

Če želite izklopiti spiralni vijak, spustite ročico spiralnega vijaka.

Samohodni pogon stroja

Če želite uporabljati samohodni pogon, preprosto z rokama držite zgornji ročaj tako, da imate komolca ob telesu, in stroj se bo samodejno premikal skupaj z vami (Diagram 15).

Opomba: Samohodni pogon stroja lahko uporabljate, ko je spiralni vijak vklopljen ali izklopljen.

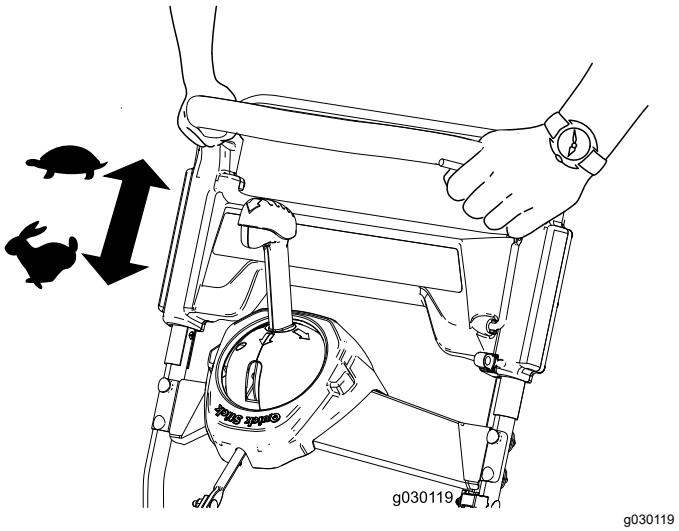

Diagram 15

Zaustavitev motorja

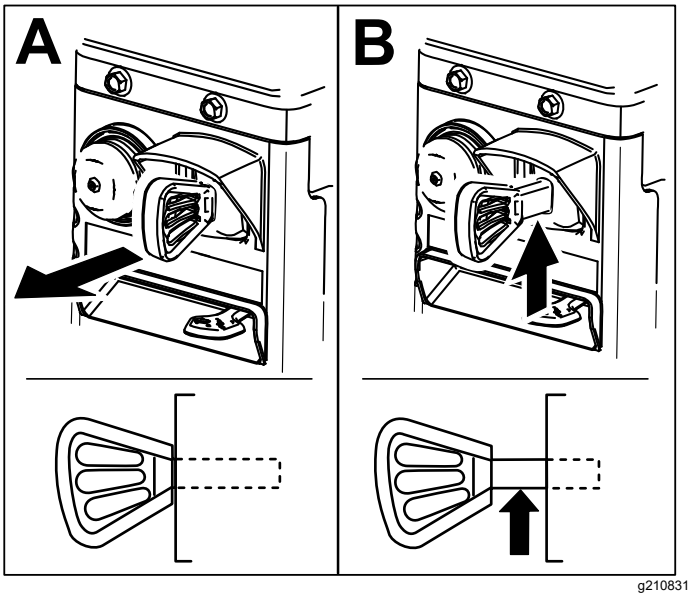

Diagram 16

Upravljanje vzvoda Quick Stick®

Opomba: Če želite uporabiti vzvod Quick Stick®, pritisnite modri gumb do konca, da sprostite zapah.

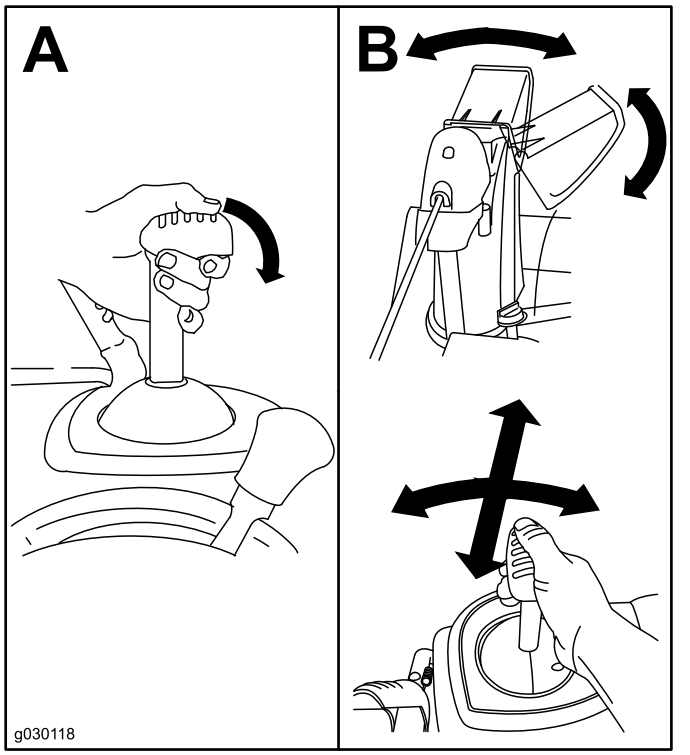

g030118

Diagram 17

Čiščenje zamašene izmetne cevi

⚠ OPOZORILO

Če sta spiralni vijak in izpihovalni ventilator zagnana, vendar izmetna cev ne izmetava snega, je cev morda zamašena.

Zamašene izmetne cevi nikoli ne čistite z golimi rokami. Lahko se poškodujete.

1. Ostanite v položaju za upravljanje in sprostite ročico samohodnega pogona.
2. Vklopite spiralni vijak.
3. Ročaj potisnite navzdol, da dvignete sprednji del stroja nekaj centimetrov od tal, nato pa hitro dvignite ročaja, da s sprednjim delom stroja udarite ob tla.
4. Izklopite spiralni vijak.
5. Po potrebi ponavljajte postopek od 1. do 4. koraka, dokler se iz izmetne cevi ne usuje sneg.

Pomembno: **Če z udarjanjem sprednjega dela stroja ob tla ne morete odmašiti izmetne cevi, zaustavite motor, počakajte, da se ustavijo vsi gibljivi deli, in uporabite orodje za čiščenje (ni priloženo).**

Pomembno: **Ob udarjanju sprednjega dela stroja ob tla za odmašitev izmetne cevi se lahko sani premaknejo. Prilagodite sani in močno privijte vijake; glejte Preverjanje in prilagajanje sani (stran 15).**

Delovni namigi

⚠ OPOZORILO

Spiralni vijak lahko izvrže kamenje, igrače in druge predmete ter povzroči hude telesne poškodbe upravljavca ali drugih oseb.

- **Z območja, ki ga nameravate očistiti, odstranite vse predmete, ki bi jih lahko kraki rotorja pobrali in izvrgli.**
- **Otroci in domače živali se ne smejo zadrževati na območju delovanja.**

- Sneg odstranite čim prej po tem, ko zapade.
- Pasovi prehodov naj se medsebojno prekrivajo, da zagotovite popolno odstranitev snega.
- Sneg izmetavajte po vetru navzdol, če je mogoče.
- Če samohodni pogon stroja ne deluje zaradi poledice ali prevelike količine snega, ročaj potiskajte naprej, vendar pustite, da se stroj premika s svojo hitrostjo.

Po uporabi

Varnostni postopki po uporabi

- Stroja, ki ima v rezervoarju gorivo, ne hranite v stavbi, v kateri so prisotni viri vžiga, kot so grelniki vode, grelniki prostorov ali sušilni stroji. Počakajte, da se motor ohladi, preden stroj shranite v zaprt prostor.
- Če stroj shranite za več kot 30 dni, preberite navodila v poglavju Skladiščenje (stran 19).

Preprečevanje zamrznitve po uporabi

- Pustite motor teči nekaj minut, da preprečite zamrznitev gibljivih delov. Zaustavite motor, počakajte, da se vsi gibljivi deli ustavijo, ter odstranite ves led in sneg iz stroja.
- S podnožja izmetne cevi odstranite sneg in led.
- Izmetno cev obrnite v levo in v desno, da odstranite led, ki se je morda nabral.
- Kontaktni ključ preklopite v položaj za IZKLOP, nato nekajkrat povlecite ročaj zagonske vrvi, da preprečite zamrznitev zagonske vrvi. Če uporabljate električni zagon, priklopite električni podaljšek v vir napajanja in v stroj ter enkrat pritisnite gumb za električni zagon, da preprečite zamrznitev električnega zaganjalnika (samo pri modelih z električnim zagonom).
- V snegu in mrazu lahko nekateri krmilni mehanizmi in gibljivi deli zamrznejo. Ko skušate upravljati zamrznjene krmilne mehanizme, ne uporabljajte čezmerne sile. Če imate težave z upravljanjem katerega koli krmilnega mehanizma ali dela, zaženite motor in ga pustite teči nekaj minut.
- Ne poskušajte premakniti zamrznjene izmetne cevi z vzvodi za usmerjanje izmetne cevi. Pritisnite modri gumb in z roko premaknite izmetno cev.
- Ob prevozu stroja na nepokriti prikolici ali kesonu lahko vzvodi za usmerjanje izmetne cevi zamrznejo.

Vzdrževanje

Opomba: Ugotovite, katera stran je leva in katera desna, gledano s položaja za upravljanje stroja.

Priporočeni urnik(i) vzdrževanja

Intervali servisnega vzdrževanja	Postopek vzdrževanja
Po prvi uri	• Preverite, ali so vsi pritrdilni elementi dobro zategnjeni in jih po potrebi zategnite.
Po prvih 2 urah	• Zamenjajte motorno olje. • Preverite potezno žico spiralnega vijaka in jo po potrebi prilagodite. • Preverite potezno žico pogona in jo po potrebi prilagodite.
Pred vsako uporabo ali dnevno	• Preverite nivo olja in ga po potrebi dolijte.
Vsakih 100 ur	• Zamenjajte vžigalno svečko.
Letno	• Preverite sani in jih po potrebi prilagodite. • Preglejte strgalne robove; če je potrebno, naj pooblaščeni serviser zamenja lopatice rotorja in strgalo. • Zamenjajte motorno olje. • Preverite potezno žico spiralnega vijaka in jo po potrebi prilagodite. • Preverite potezno žico pogona in jo po potrebi prilagodite. • Preverite tlak v pnevmatikah. • Preverite, ali so vsi pritrdilni elementi dobro zategnjeni in jih po potrebi zategnite. • Po potrebi naj na pooblaščenem servisu pregledajo pogonski jermen.
Letno ali pred shranitvijo	• Stroj pripravite za shranjevanje.

Varnost pri vzdrževanju

Pred izvajanjem kakršnih koli vzdrževalnih del na stroju preberite spodnje varnostne napotke:

- Pred vsakim vzdrževanjem, popravljanjem ali prilagajanjem zaustavite motor in izvlecite ključ. Če so potrebna večja popravila, se obrnite na pooblaščeni servis.
- Pogosto preverjajte, ali so vsa pritrdila ustrezno privita, da se prepričate, da je stroj v varnem delovnem stanju.
- Ne spreminjajte nastavitve regulatorja na motorju.
- Kupujte samo originalne nadomestne dele in dodatno opremo Toro.

Preverjanje nivoja motornega olja

Servisni interval: Pred vsako uporabo ali dnevno

g210346

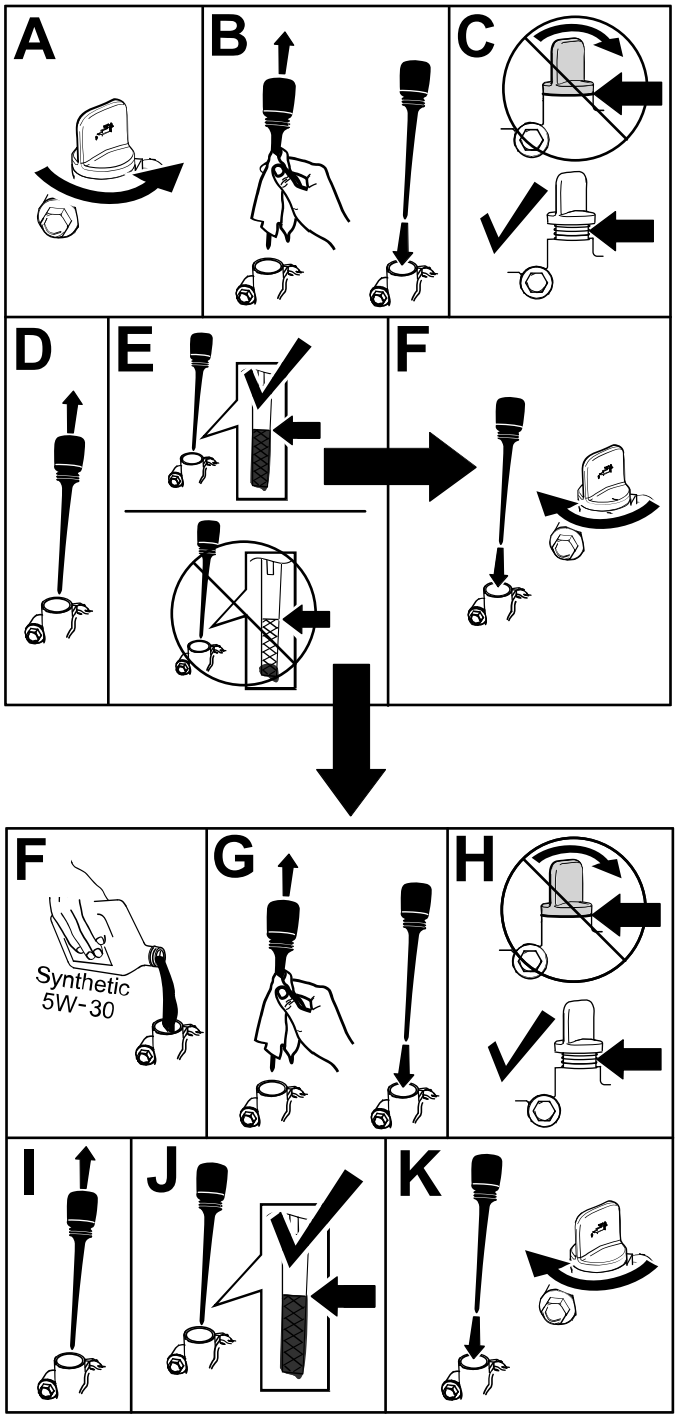

g214777

Diagram 18

Preverjanje in prilagajanje sani

Servisni interval: Letno

Preverite sani in zagotovite, da spiralni vijak ne bo v stiku s tlakovano površino. Po potrebi prilagodite sani glede na njihovo obrabo (Diagram 19).

1. Odvijte vijake sani.
2. Pod strgalo potisnite ploščo debeline 5 mm.

   Opomba: Če uporabite tanjšo ploščo, bo strgalo bolj drgnilo ob tla. Če uporabite debelejšo ploščo, bo strgalo manj drgnilo ob tla.
3. Sani spustite do tal.

   Opomba: Nastavite jih tako, da bodo povsem plosko na tleh.
4. Zategnite vijake sani.

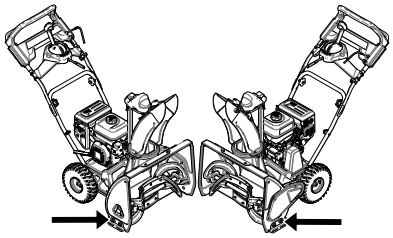

g215701

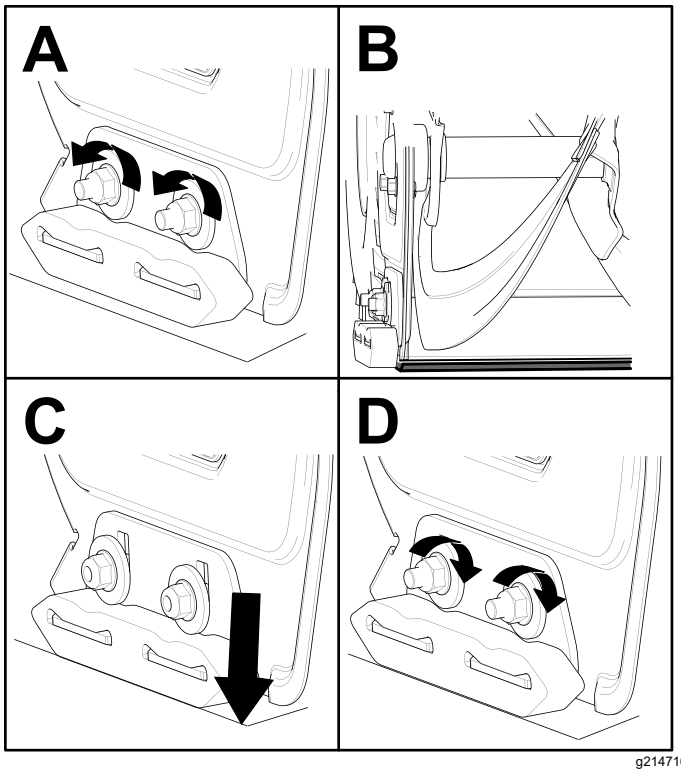

g214716

Diagram 19

Preverjanje strgalnih robov

Servisni interval: Letno—Preglejte strgalne robove; če je potrebno, naj pooblaščeni serviser zamenja lopatice rotorja in strgalo.

Pred vsakim čiščenjem snega preverite, ali so strgalni robovi obrabljeni. Če je strgalni rob obrabljen do luknje oznake obrabe, naj pooblaščeni serviser zamenja strgalne robove (Diagram 20).

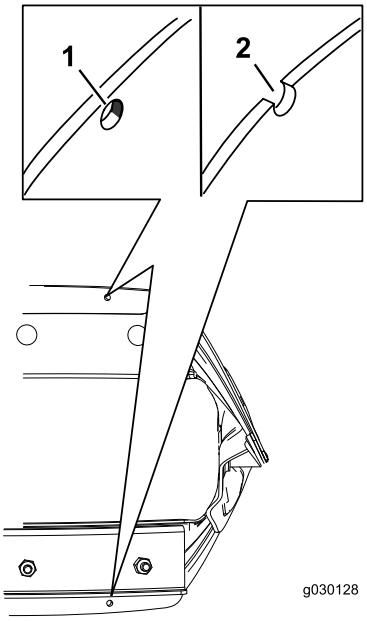

g030128

Diagram 20

1. Oznaka obrabe je nedotaknjena, zamenjava strgalnih robov ni potrebna.
2. Oznaka obrabe je odprta, zamenjati je treba strgalne robove.

Menjava motornega olja

Servisni interval: Po prvih 2 urah

Letno

Če je možno, pred menjavo olja, pustite motor teči nekaj minut, da se segreje. Toplo olje lažje teče in prenaša več smeti.

Specifikacije za motorno olje

Prostornina motornega olja	0,70 l
Viskoznost olja	Glejte Diagram 22.
Servisna klasifikacija API	SJ ali boljše

1. Premaknite stroj na ravno površino.
2. Postavite prestrezno posodo pod čep za izpust olja (Diagram 21), odstranite čep za izpust olja in stroj nagnite nazaj, da izrabljeno olje iztočite v prestrezno posodo.

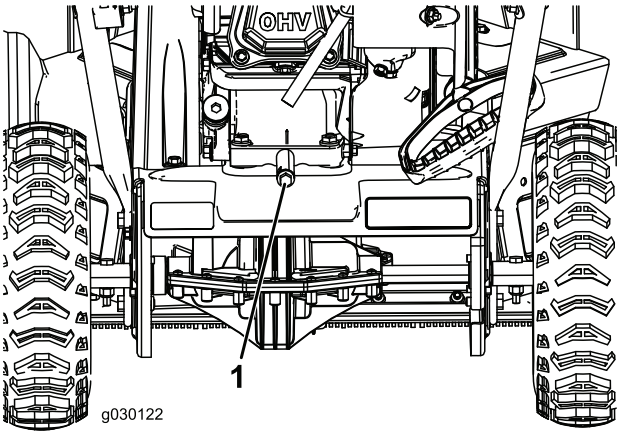

g030122

Diagram 21

1. Čep za izpust olja

3. Ko iztočite vse olje, stroj postavite nazaj v delovni položaj.
4. Namestite izpustni čep za olje in ga čvrsto privijte.
5. Očistite predel okrog čepa odprtine za dolivanje olja.
6. Pri izbiri najboljše viskoznosti olja za pričakovani razpon zunanje temperature si pomagajte s sliko Diagram 22:

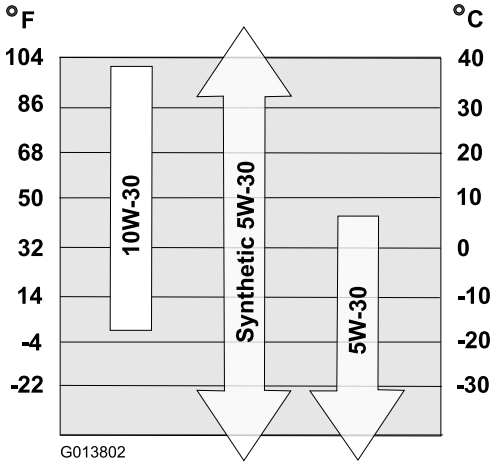

g013802

Diagram 22

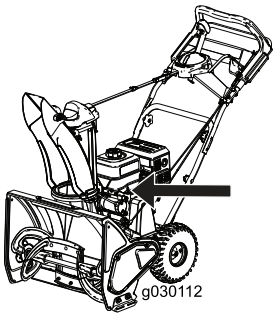

g030112

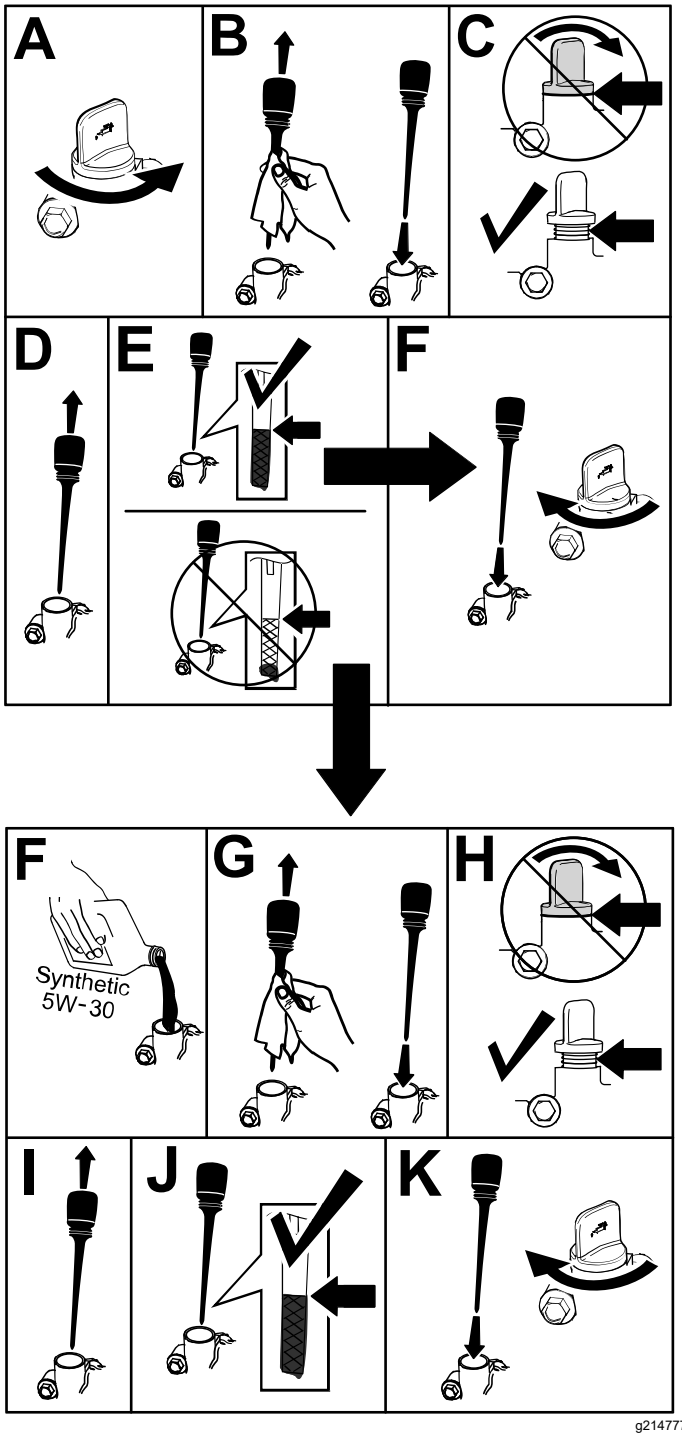

g214777

Diagram 23

Zamenjava vžigalne svečke

Servisni interval: Vsakih 100 ur—Zamenjajte vžigalno svečko.

⚠ OPOZORILO

Svečke ne poskušajte zamenjati, dokler je motor vroč, da se ne opečete.

Počakajte, da se motor ohladi, preden poskusite zamenjati svečko.

Uporabljajte vžigalne svečke Toro ali enakovredne (Champion® RN9YC ali NGK BPR6ES).

1. Odstranite manšeto kabla svečke (Diagram 24).

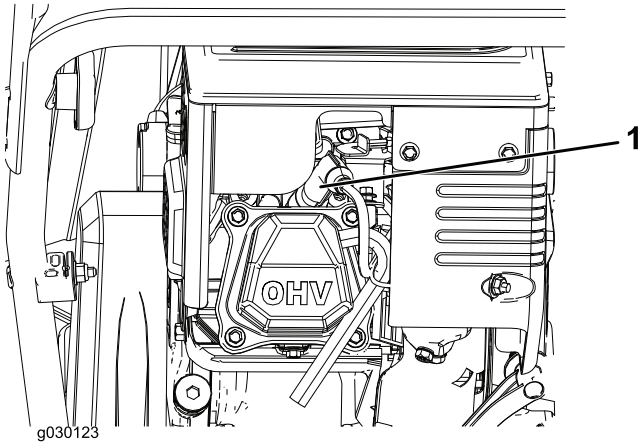

g030123

Diagram 24

1. Manšeta kabla vžigalne svečke

2. Očistite okolico vžigalne svečke.
3. Odstranite staro vžigalno svečko in jo zavrzite.

   Opomba: Za odstranjevanje svečke potrebujete nasadni ključ.

4. Razmik med elektrodama nove vžigalne svečke nastavite na 0,76 mm, kot je prikazano na Diagram 25.

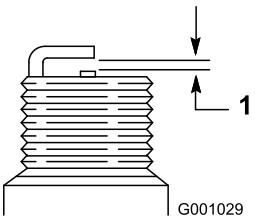

g001029

Diagram 25

1. 0,76 mm

Nastavitev potezne žice spiralnega vijaka

Servisni interval: Po prvih 2 urah

Letno

Če pogonski jermen zdrsava ali cvili, ko je obremenitev prevelika, nastavite potezno žico spiralnega vijaka.

1. Odvijte matico na spodnji objemki potezne žice, vendar je ne odstranite (Diagram 26).

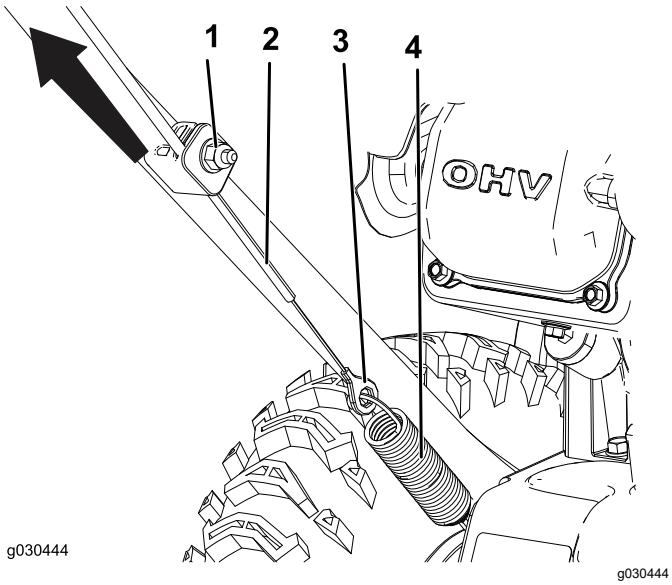

Diagram 26

1. Matica
2. Potezna žica
3. Zanka za priklop
4. Vzmet

2. Potezno žico povlecite navzgor, da jo malo bolj napnete (Diagram 26).

   Pomembno: **Potezne žice ne napnite povsem, malo mora biti ohlapna. Če jo preveč napnete, se spiralni vijak ne bo pravilno zaustavil.**

3. Nastavite potezno žico in privijte matico (Diagram 26).

Nastavitev potezne žice pogona

Servisni interval: Po prvih 2 urah

Letno

Če se kolesi prehitro zaustavita ali se vrtita, ne da bi vklopili pogon z ročajem samohodnega pogona, morate nastaviti jekleno vrv pogona.

1. Odvijte matico na zgornji objemki potezne žice, vendar je ne odstranite (Diagram 27).

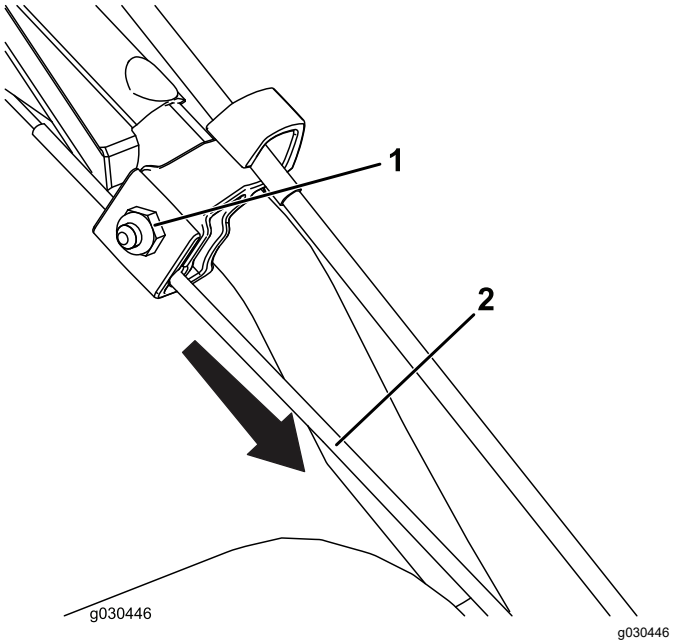

Diagram 27

1. Matica
2. Potezna žica

2. Potezno žico povlecite navzdol, da jo skoraj popolnoma napnete (Diagram 27).

   Pomembno: **Potezne žice ne napnite povsem, malo mora biti ohlapna. Če potezno žico preveč napnete, se bo morda pogon koles vklapljal, ne da bi pritisnili ročico samohodnega pogona.**

3. Privijte matico (Diagram 27).

Preverjanje tlaka v pnevmatikah

Servisni interval: Letno

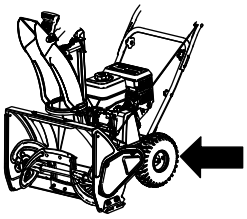

g210347

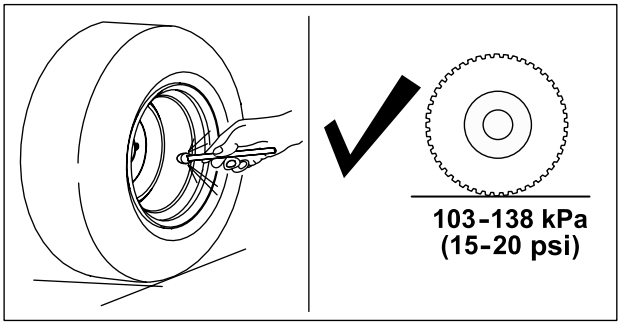

g211051

Diagram 28

Skladiščenje

Shranjevanje puhalnika za sneg

⚠ OPOZORILO

- **Bencinski hlapi so zelo vnetljivi, eksplozivni in nevarni, če jih vdihavate. Če stroj skladiščite v prostoru, kjer je prisoten odprt plamen, se lahko bencinski hlapi vnamejo in povzročijo eksplozijo.**
- **Stroja ne hranite v hiši (bivalnem prostoru), kleti ali v katerem koli drugem prostoru, kjer so lahko prisotni viri vžiga, kot so grelniki tople vode in zraka, sušilniki oblačil, peči in druge naprave.**
- **Stroja ne nagibajte nazaj, če je v rezervoarju gorivo, saj lahko pride do razlitja goriva iz stroja.**

1. Pri zadnjem dolivanju goriva v sezoni dodajte svežemu gorivu stabilizator po navodilih proizvajalca motorja.
2. Zaženite motor za 10 minut, da se stabilizirano gorivo porazdeli po sistemu za gorivo.
3. Ugasnite motor, počakajte, da se ohladi, nato pa izpraznite posodo za gorivo ali pa pustite motor teči, dokler ne ugasne.
4. Zaženite motor in ga pustite teči, dokler ne ugasne.
5. Vklopite dušilno loputo ali pa z gumbom za dovod goriva napolnite motor in ga zaženite še tretjič ter ga pustite teči, dokler ne ugasne.
6. Iztočite gorivo iz uplinjača prek izpustnega vijaka v ustrezno posodo za gorivo.
7. Neporabljeno gorivo zavrzite po predpisih. Reciklirajte ga po lokalnih predpisih ali ga uporabite v avtomobilu.
8. Motorno olje preverite, ko je motor še topel. Glejte Menjava motornega olja (stran 16).
9. Odstranite vžigalno svečko.
10. V izvrtino za vžigalno svečko vbrizgajte 2 čajni žlici olja.
11. Ročno namestite svečko in jo privijte z momentnim ključem do 27–30 Nm.
12. Kontaktni ključ premaknite v položaj za IZKLOP (Off) in počasi povlecite ročico zagonske vrvi, da se olje porazdeli po valju.
13. Očistite stroj.

14. Razpokane površine popravite z barvo, ki jo lahko kupite pri pooblaščenem servisu. Pred barvanjem pobrusite poškodovane predele in uporabite sredstvo za preprečevanje rje, da preprečite rjavenje kovinskih delov.
15. Privijte vse razrahljane vijake in matice. Popravite ali zamenjajte morebitne poškodovane dele.
16. Stroj pokrijte ter ga shranite v čistem in suhem prostoru, zunaj dosega otrok. Pustite, da se motor ohladi, preden stroj shranite v zaprt prostor.

Priprava stroja za shranjevanje

⚠ OPOZORILO

Pare goriva so lahko vnetljive, eksplozivne in nevarne pri vdihavanju. Če izdelek shranjujete v bližini odprtega ognja, se lahko vžgejo hlapi goriva in povzročijo eksplozije.

- **Naprave ne hranite v hiši (bivalnem prostoru), kleti ali na katerem koli drugem območju, kjer so lahko prisotni viri vžiga, kot so grelniki tople vode in prostora, sušilniki oblačil, peči in druge naprave.**
- **Stroja ne nagibajte naprej ali nazaj, če je v rezervoarju gorivo, saj lahko pride do razlitja goriva iz stroja.**
- **Stroja ne shranite z ročajem, obrnjenim navzdol na tla, saj bi v tem primeru olje uhajalo v valj motorja in na tla, motor pa se morda ne bo zagnal oziroma deloval.**

1. Pri zadnjem dolivanju goriva v sezoni dodajte svežemu gorivu stabilizator po navodilih proizvajalca motorja.

   Pomembno: **Goriva ne hranite dlje, kot to priporoča proizvajalec stabilizatorja za gorivo.**
2. Zaženite motor za 10 minut, da se stabilizirano gorivo porazdeli po sistemu za gorivo.
3. Ugasnite motor, počakajte, da se ohladi, nato pa izpraznite posodo za gorivo ali pa pustite motor teči, dokler ne ugasne.
4. Zaženite motor in ga pustite teči, dokler ne ugasne.
5. Vklopite dušilno loputo ali pa z gumbom za dovod goriva napolnite motor in ga zaženite še tretjič ter ga pustite teči, dokler ne ugasne.
6. Iztočite gorivo iz uplinjača prek izpustnega vijaka v ustrezno posodo za gorivo.
7. Neporabljeno gorivo zavrzite po predpisih. Reciklirajte ga po lokalnih predpisih ali ga uporabite v avtomobilu.
8. Motorno olje preverite, ko je motor še topel. Glejte Menjava motornega olja (stran 16).
9. Odstranite vžigalno svečko.
10. V izvrtino za vžigalno svečko vbrizgajte 10 ml (2 čajni žlici olja).
11. Ročno namestite svečko in jo privijte z momentnim ključem do 27–30 Nm.
12. Kontaktni ključ premaknite v položaj za IZKLOP (Off) in počasi povlecite ročico zagonske vrvi, da se olje porazdeli po valju.
13. Očistite stroj.
14. Razpokane površine popravite z barvo, ki jo lahko kupite pri pooblaščenem servisu. Pred barvanjem pobrusite poškodovane predele in uporabite sredstvo za preprečevanje rje, da preprečite rjavenje kovinskih delov.
15. Privijte vse razrahljane vijake in matice. Popravite ali zamenjajte morebitne poškodovane dele.
16. Stroj pokrijte ter ga shranite v čistem in suhem prostoru, zunaj dosega otrok. Počakajte, da se motor ohladi, preden stroj shranite v zaprt prostor.

Opombe:

Opombe:

Obvestilo o zasebnosti v Evropi

Podatki, ki jih zbira podjetje Toro
Toro Warranty Company (Toro) spoštuje vašo zasebnost. Da bi lahko obdelali vaš garancijski zahtevek in stopili v stik z vami v primeru odpoklica izdelka, vas prosimo, da nam posredujete določene osebne podatke, bodisi neposredno bodisi prek lokalnega podjetja ali prodajalca izdelkov Toro.

Garancijski sistem podjetja Toro gostuje v strežnikih v Združenih državah Amerike, kjer zakon o varstvu osebnih podatkov morda ne zagotavlja enakega varstva, kot velja v vaši državi.

ČE NAM POSREDUJETE SVOJE OSEBNE PODATKE, TO POMENI, DA SOGLAŠATE Z OBDELAVO OSEBNIH PODATKOV, KAKRŠNA JE OPISANA V TEM OBVESTILU O ZASEBNOSTI.

Kako Toro uporablja podatke
Podjetje Toro lahko uporabi vaše osebne podatke za obdelavo garancijskih zahtevkov, da stopimo v stik z vami v primeru odpoklica izdelka in za kateri koli drug namen, o katerem boste obveščeni. V zvezi s katero koli od teh dejavnosti lahko Toro deli vaše podatke s svojimi pridruženimi podjetji, trgovci ali drugimi poslovnimi partnerji. Vaših osebnih podatkov ne bomo prodali nobenemu drugemu podjetju. Pridržujemo si pravico do razkritja osebnih podatkov zaradi skladnosti z veljavnimi zakoni in zahtevami ustreznih pristojnih organov, pravilnega delovanja naših sistemov ali zaradi lastne zaščite oziroma zaščite drugih uporabnikov.

Hramba vaših osebnih podatkov
Vaše osebne podatke bomo hranili tako dolgo, kot jih bomo potrebovali za namene, za katere so bili prvotno zbrani, za druge zakonite namene (kot je skladnost s predpisi) ali kot to zahteva veljavna zakonodaja.

Zavezanost podjetja Toro varnosti vaših osebnih podatkov
Izvajamo vse potrebne previdnostne ukrepe, da bi zaščitili varnost vaših osebnih podatkov.Skrbimo tudi za ohranjanje pravilnosti in ažurnosti osebnih podatkov.

Dostop do vaših osebnih podatkov in popravki
Če želite pregledati ali popraviti svoje osebne podatke, nam pišite na elektronski naslov legal@toro.com.

Avstralski zakon o varstvu potrošnikov

Informacije za avstralske kupce v zvezi z avstralskim zakonom o varstvu potrošnikov so na voljo znotraj prodajnega paketa ali pri lokalnem prodajalcu izdelkov Toro.

TORO®

Count on it.