Form No. 3449-225 Rev A

Count on it.

Návod k obsluze

Hnací jednotka Reelmaster® 3100-D

Číslo modelu 03170—Výrobní číslo 409210000 a vyšší
Číslo modelu 03171—Výrobní číslo 409210000 a vyšší

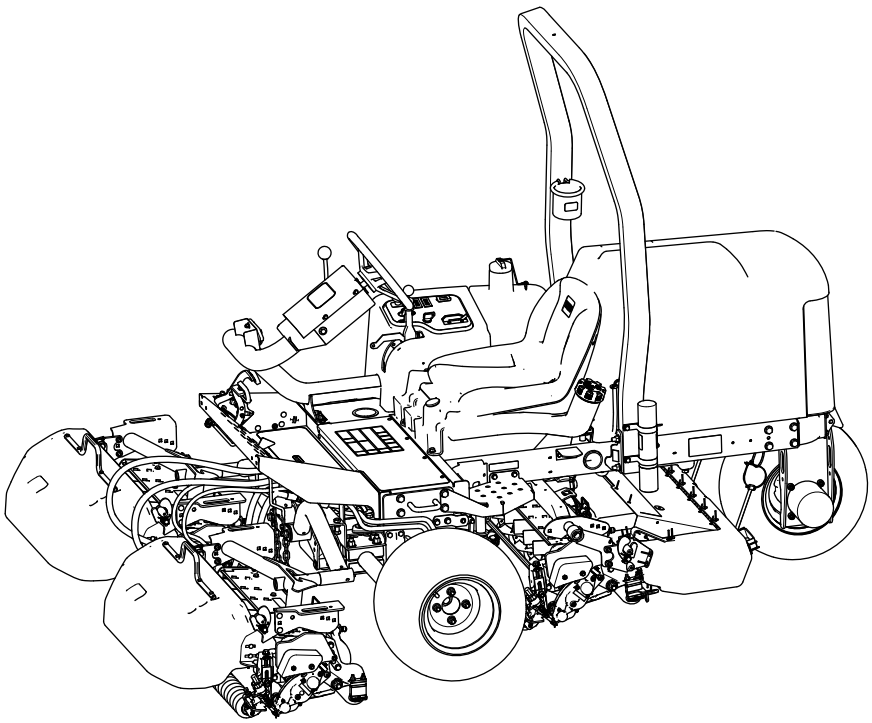

Zaregistrujte svůj výrobek na adrese www.Toro.com.
Překlad originálu (CS)

3449-225

Tento výrobek splňuje všechny příslušné směrnice Evropské unie. Podrobné informace naleznete v Prohlášení o shodě k tomuto výrobku.

Používání nebo provoz motoru v zalesněných, křovinatých nebo travnatých místech bez řádně funkčního a udržovaného lapače jisker (jak je uvedeno v části 4442) nebo motoru, který není vhodným způsobem zkonstruován, vybaven a udržován k zajištění prevence vzniku požáru, je porušením zákona o veřejných zdrojích státu Kalifornie, části 4442 a 4443.

Přiložená uživatelská příručka k motoru obsahuje informace o předpisech pro ochranu životního prostředí USA (EPA) a kontrolu emisí státu Kalifornie pro emisní systémy a informace o údržbě a záruce. Náhradní uživatelskou příručku k motoru je možné objednat u výrobce motoru.

⚠ DŮLEŽITÉ UPOZORNĚNÍ

CALIFORNIA
Důležité upozornění, poučka 65

Výfukové plyny dieselového motoru mohou podle znalostí státu Kalifornie způsobit rakovinu, vrozené vady a jiná poškození spojená s reprodukčním systémem

Vývody baterie, svorky a související příslušenství obsahují olovo a slouceniny olova, tj. chemikálie, které jsou ve státe Kalifornie známy jako látky škodlivé pro reprodukcní orgány a vyvolávající rakovinu. Po manipulaci s baterií si rádne omyjte ruce.

Používání tohoto výrobku může způsobit vystavení účinkům chemikálií, které jsou státu Kalifornie známy jako karcinogenní, mutagenní nebo reprotoxické.

Úvod

Tento stroj je sekačka na trávu vybavená vřetenovými žacími noži a sedadlem pro řidiče; měla by být používána najímanými profesionálními pracovníky pro komerční účely. Je určen hlavně k sekání trávy na dobře udržovaném trávníku. Používání tohoto výrobku pro jiné účely, než ke kterým je určen, může být nebezpečné uživateli a přihlížejícím osobám.

Pečlivě si tuto příručku prostudujte, abyste se naučili stroj správně obsluhovat a udržovat, a předešli tak zranění a jeho poškození. Jste odpovědní za řádnou a bezpečnou obsluhu stroje.

Další informace včetně bezpečnostních pokynů, podkladů pro školení a údajů o příslušenství naleznete na stránce www.Toro.com. Můžete zde také vyhledat prodejce výrobků nebo zaregistrovat svůj výrobek.

Kdykoli budete potřebovat servis, originální díly Toro nebo doplňující informace, obraťte se na autorizovaného servisního prodejce nebo zákaznický servis Toro a uveďte model a výrobní číslo svého výrobku. Obrázek 1 znázorňuje umístění typového a sériového čísla na výrobku. Čísla si zapište do následujícího pole.

Důležité: **Potřebujete-li informace o záruce, náhradních dílech a další údaje o výrobku, můžete pomocí mobilního telefonu naskenovat QR kód na štítku sériového čísla (je-li k dispozici).**

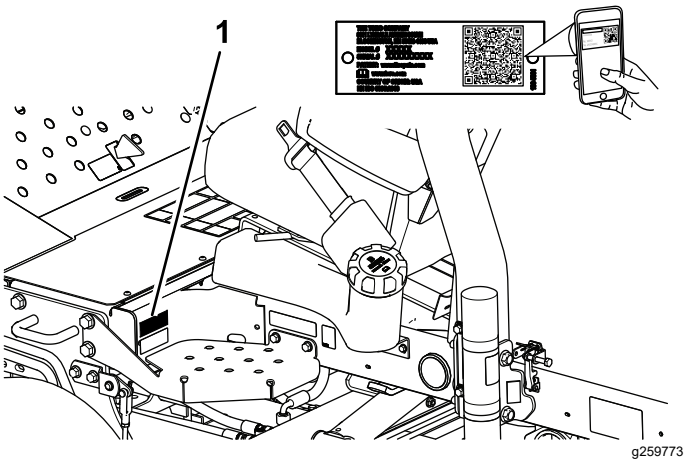

Obrázek 1

1. Umístění čísla modelu a výrobního čísla

Číslo modelu _____

Výrobní číslo _____

Tato příručka identifikuje potenciální rizika a uvádí bezpečnostní sdělení, která jsou označena varovným bezpečnostním symbolem (Obrázek 2) signalizujícím riziko, jež může vést k vážnému úrazu nebo usmrcení, nebudete-li doporučená opatření dodržovat.

g000502

Obrázek 2
Varovný bezpečnostní symbol

Ke zdůraznění informací se v tomto návodu používají dva výrazy. **Důležité** upozorňuje na zvláštní

© 2021—The Toro® Company
8111 Lyndale Avenue South
Bloomington, MN 55420

Navštivte nás na adrese www.Toro.com.
Vytištěno v USA
Všechna práva vyhrazena

informace mechanického charakteru a **Upozornění** zdůrazňuje všeobecné informace, kterým je třeba věnovat zvláštní pozornost.

Obsah

Bezpečnost 4
Obecné bezpečnostní informace 4
Bezpečnostní a instrukční štítky 5
Nastavení 12
1 Montáž kol 13
2 Montáž volantu 13
3 Nabíjení a připojení akumulátoru 13
4 Kontrola ukazatele sklonu 15
5 Montáž ochranného oblouku 15
6 Montáž předních zvedacích ramen 16
7 Montáž nosných rámů k žacím jednotkám 18
8 Montáž žacích jednotek 20
9 Montáž hnacích motorů žacích jednotek 21
10 Seřízení zvedacích ramen 22
11 Úprava tlaku vzduchu v pneumatikách 24
12 Montáž západky kapoty 24
13 Montáž krytu výfuku 25
14 Připevnění štítků CE 26
15 Montáž sady naklápěcího válce (volitelně) 27
Součásti stroje 28
Ovládací prvky 28
Ovládací panel 28
Rozvaděč sekačky 29
Technické údaje 30
Přídavná zařízení / příslušenství 30
Před provozem 31
Bezpečnostní kroky před použitím 31
Specifikace paliva 31
Plnění palivové nádrže 32
Provádění úkonů denní údržby 32
Kontrola bezpečnostního blokovacího systému 32
Během provozu 33
Bezpečnost za provozu 33
Spuštění motoru 34
Vypnutí motoru 35
Sekání trávy se strojem 35
Jízda se strojem v přepravním režimu 35
Rychlost sekání (otáčky vřeten) 37
Nastavení otáček vřeten 38
Odvzdušnění palivové soustavy 38
Provozní tipy 39
Po provozu 39
Bezpečnostní opatření po použití 39
Po dokončení sekání 39
Vlečení stroje 39
Určení upínacích míst 40
Přeprava stroje 40
Údržba 41
Bezpečnost při provádění úkonů údržby 41
Doporučený harmonogram údržby 41
Seznam denní údržby 43
Postupy před údržbou stroje 44
Příprava na údržbu 44
Demontáž krytu akumulátoru 44
Otevření kapoty 44
Mazání 45
Mazání ložisek a pouzder 45
Kontrola krytých ložisek 47
Údržba motoru 48
Bezpečnost při údržbě motoru 48
Specifikace motorového oleje 48
Kontrola hladiny motorového oleje 48
Výměna motorového oleje a filtru 49
Údržba vzduchového filtru 49
Údržba palivového systému 50
Servis palivové nádrže 50
Kontrola palivového potrubí a spojek 50
Vypuštění odlučovače vody 50
Výměna nádoby palivového filtru 51
Odvzdušnění vstřikovačů 51
Údržba elektrického systému 52
Bezpečnost při práci s elektrickým systémem 52
Údržba akumulátoru 52
Údržba pojistek 52
Údržba hnací soustavy 53
Kontrola tlaku v pneumatikách 53
Utažení matic kol 53
Seřízení pohonu pojezdu pro neutrální polohu 53
Údržba chladícího systému 54
Bezpečnost při práci s chladicím systémem 54
Specifikace chladicí kapaliny 54
Kontrola hladiny chladicí kapaliny 55
Čištění chladicí soustavy motoru 55
Údržba brzd 56
Seřízení parkovací brzdy 56
Údržba řemenů 57
Servis řemenů motoru 57
Údržba ovládacích prvků 58
Nastavení pojezdové rychlosti při sekání 58
Seřízení škrticí klapky 58
Údržba hydraulického systému 59
Bezpečnost při práci s hydraulickým systémem 59
Kontrola hydraulického potrubí a hadic 59
Specifikace hydraulické kapaliny 59
Kontrola hydraulické kapaliny 59
Objem hydraulické kapaliny 60
Výměna hydraulické kapaliny 60
Výměna hydraulického filtru 61
Údržba systému žacích jednotek 62

Bezpečnost týkající se použití žacího nože 62
Kontrola kontaktu vřetena a plochého nože 62
Přelapování žacích jednotek 62
Čištění 64
Mytí stroje 64
Uskladnění 64
Bezpečnost při skladování 64
Příprava hnací jednotky 64
Příprava motoru 65
Skladování akumulátoru 65
Odstraňování závad 66
Použití standardní řídicí jednotky (SCM) 66

Bezpečnost

Tento stroj byl vyroben v souladu s normou EN ISO 5395 (pokud dokončíte postupy nastavení) a ANSI B71.4–2017.

Obecné bezpečnostní informace

Tento výrobek může amputovat ruce a nohy a vrhat předměty.

- Před spuštěním motoru si pozorně přečtěte tuto *provozní příručku*, abyste porozuměli jejímu obsahu.
- Při práci se strojem buďte maximálně opatrní. Neprovádějte žádné činnosti, jež by odváděly vaši pozornost, neboť byste mohli způsobit zranění nebo poškození majetku.
- Nepřibližujte ruce ani nohy do blízkosti rotujících částí stroje.
- Nikdy stroj neprovozujte, pokud nejsou všechny kryty ve správné poloze nebo pokud řádně nefungují další bezpečnostní ochranná zařízení.
- Přihlížející osoby a děti se musí zdržovat mimo pracovní prostor. Nikdy nedovolte dětem stroj obsluhovat.
- Před opuštěním místa obsluhy vypněte motor, vytáhněte klíč a počkejte, dokud se nezastaví všechny pohybující se části. Před seřizováním, údržbou, čištěním nebo uskladněním nechejte stroj vychladnout.

Nesprávné používání nebo údržba tohoto stroje mohou vést ke zranění. Pro snížení rizika zranění dodržujte tyto bezpečnostní pokyny a vždy věnujte pozornost výstražnému symbolu ⚠, který znamená Upozornění, Výstrahu nebo Nebezpečí – pokyny k zajištění osobní bezpečnosti. Nedodržení těchto pokynů může mít za následek zranění osob nebo jejich usmrcení.

Bezpečnostní a instrukční štítky

Bezpečnostní štítky a pokyny jsou umístěny na viditelném místě v blízkosti každého prostoru představujícího potenciální nebezpečí. V případě ztráty nebo poškození původní nálepky nahraďte nálepku novou.

decalbatterysymbols

Symboly na akumulátoru

Na akumulátoru jsou všechny následující symboly nebo některé z nich.

1. Nebezpečí výbuchu
2. Chraňte před otevřeným ohněm, nekuřte
3. Žíravina / nebezpečí popálení
4. Používejte ochranné brýle.
5. Přečtěte si *provozní příručku*.
6. Nedovolte, aby se kdokoli k akumulátoru přibližoval.
7. Chraňte si oči; výbušné plyny mohou trvale poškodit zrak nebo způsobit jiné zranění.
8. Kyselina sírová může způsobit trvalé poškození zraku nebo vážné popáleniny.
9. Oči ihned vypláchněte vodou a rychle vyhledejte lékařskou pomoc.
10. Obsahuje olovo, neodhazujte

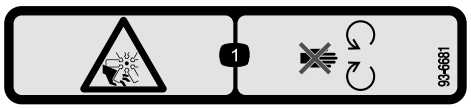

decal93-6681

93-6681

1. Nebezpečí pořezání či useknutí končetiny ventilátorem – nepřibližujte se k pohyblivým součástem.

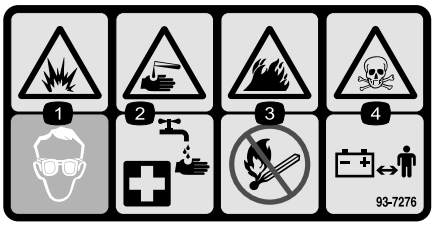

decal93-7276

93-7276

1. Nebezpečí výbuchu – používejte ochranu zraku.
2. Nebezpečí poranění žíravinou / chemického popálení – v rámci první pomoci oplachujte zasažené místo vodou.
3. Nebezpečí vzniku požáru – žádný oheň, otevřený plamen ani kouření.
4. Nebezpečí otravy – zabraňte dětem v přístupu k akumulátoru.

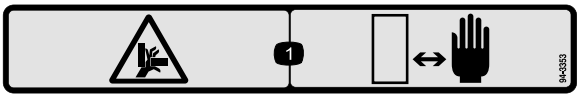

decal94-3353

94-3353

1. Nebezpečí rozdrcení rukou – udržujte ruce v dostatečné vzdálenosti.

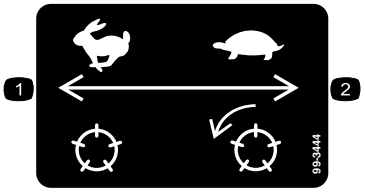

decal99-3444

99-3444

1. Přepravní rychlost – vysoká
2. Rychlost sečení – nízká

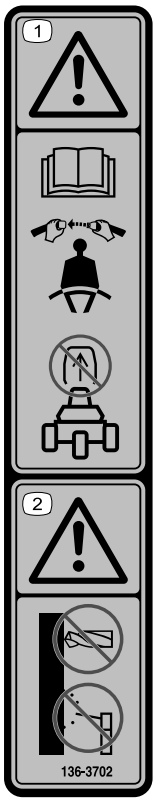

decal136-3702

136-3702

1. Výstraha – přečtěte si *provozní příručku*; používejte bezpečnostní pás; nedemontujte ochranný oblouk.
2. Výstraha – neupravujte ochranný oblouk.

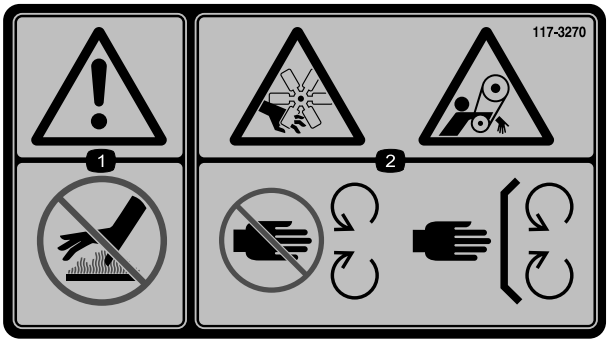

decal117-3270

117-3270

1. Výstraha – nedotýkejte se horkého povrchu.
2. Nebezpečí pořezání nebo useknutí ruky; nebezpečí zachycení končetiny řemenem – nepřibližujte se k pohybujícím se součástem; mějte vždy namontované všechny ochranné kryty a štíty.

Stroje vyhovující normám CE

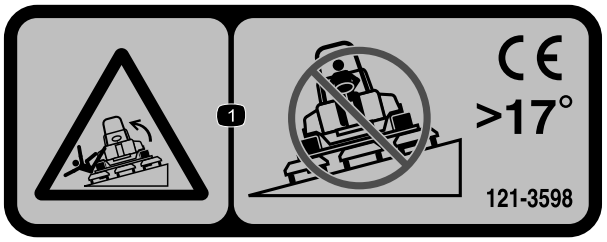

decal121-3598

121-3598

Poznámka: Tento stroj vyhovuje zkouškám statické příčné a podélné stability na maximálním doporučeném svahu uvedeném na štítku, jak stanovuje průmyslová norma pro zkoušky stability. Prostudujte si pokyny k obsluze stroje na svahu uvedené v *provozní příručce* a vyhodnoťte podmínky, ve kterých hodláte stroj provozovat. Na základě toho stanovíte, zda může být stroj v daný den a na daném místě za těchto podmínek použit. Změny v terénu mohou vést ke změně provozního sklonu stroje. Je-li to možné, při práci se strojem na svahu mějte žací jednotky spuštěné u země. Zvednutím žacích jednotek při práci na svahu může dojít k narušení stability stroje.

1. Nebezpečí převrácení – nejezděte napříč svahy se sklonem větším než 17°.

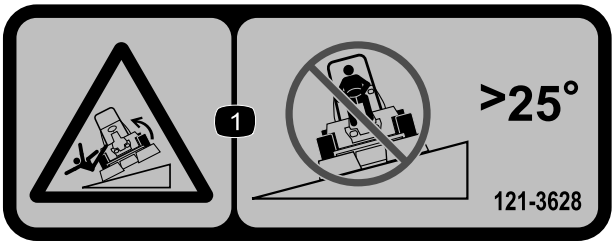

decal121-3628

121-3628

Poznámka: Tento stroj vyhovuje zkouškám statické příčné a podélné stability na maximálním doporučeném svahu uvedeném na štítku, jak stanovuje průmyslová norma pro zkoušky stability. Prostudujte si pokyny k obsluze stroje na svahu uvedené v *provozní příručce* a vyhodnoťte podmínky, ve kterých hodláte stroj provozovat. Na základě toho stanovíte, zda může být stroj v daný den a na daném místě za těchto podmínek použit. Změny v terénu mohou vést ke změně provozního sklonu stroje. Je-li to možné, při práci se strojem na svahu mějte žací jednotky spuštěné u země. Zvednutím žacích jednotek při práci na svahu může dojít k narušení stability stroje.

1. Nebezpečí převrácení – nejezděte napříč svahy se sklonem větším než 25°.

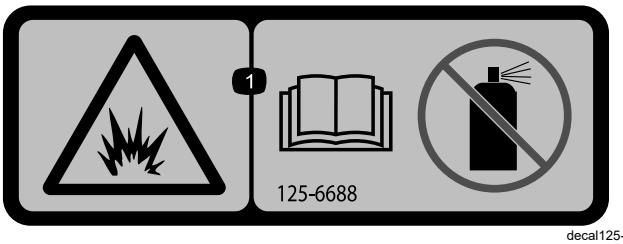

decal125-6688

125–6688

1. Nebezpečí výbuchu – přečtěte si *provozní příručku*; nepoužívejte startovací kapalinu.

---

decal133-8062

133-8062

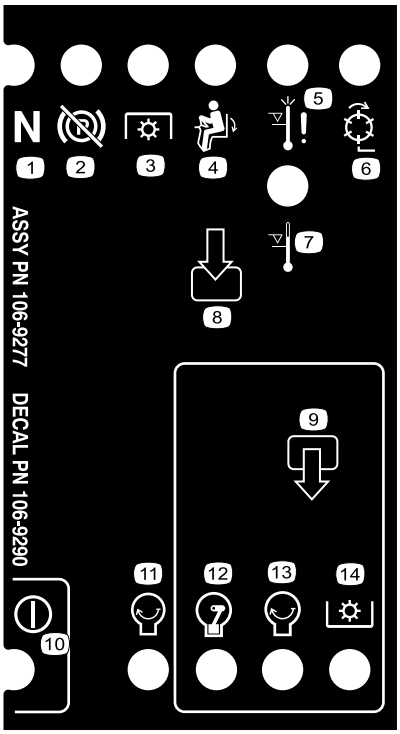

decal106-9290

106-9290

1. Vstupy
2. Vřetena – zapnutá
3. Vypnutí při vysoké teplotě
4. Výstraha při vysoké teplotě
5. Na sedadle
6. Pohon žacích nožů (PTO)
7. Parkovací brzda – uvolněná
8. Neutrál
9. Výstupy
10. Pohon žacích nožů (PTO)
11. Spuštění motoru
12. Chod motoru
13. Spuštění motoru
14. Napájení

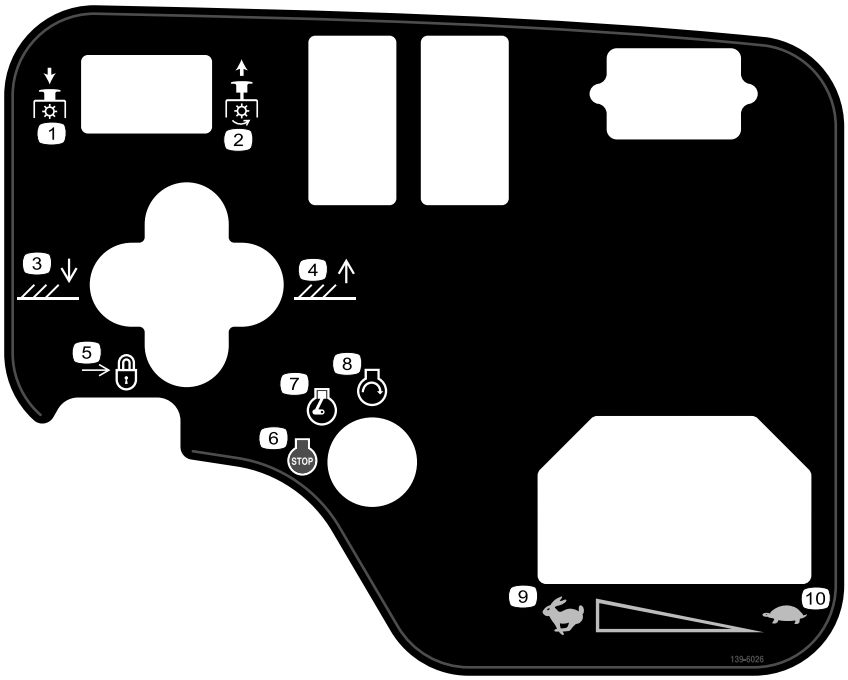

decal139-6026

139-6026

1. Vypnutí pohonu žacích nožů
2. Zapnutí pohonu žacích nožů
3. Spustit žací jednotky dolů.
4. Zvedněte žací jednotky nahoru.
5. Zámek
6. Vypnutí motoru
7. Chod motoru
8. Spuštění motoru
9. Rychlý chod
10. Pomalý chod

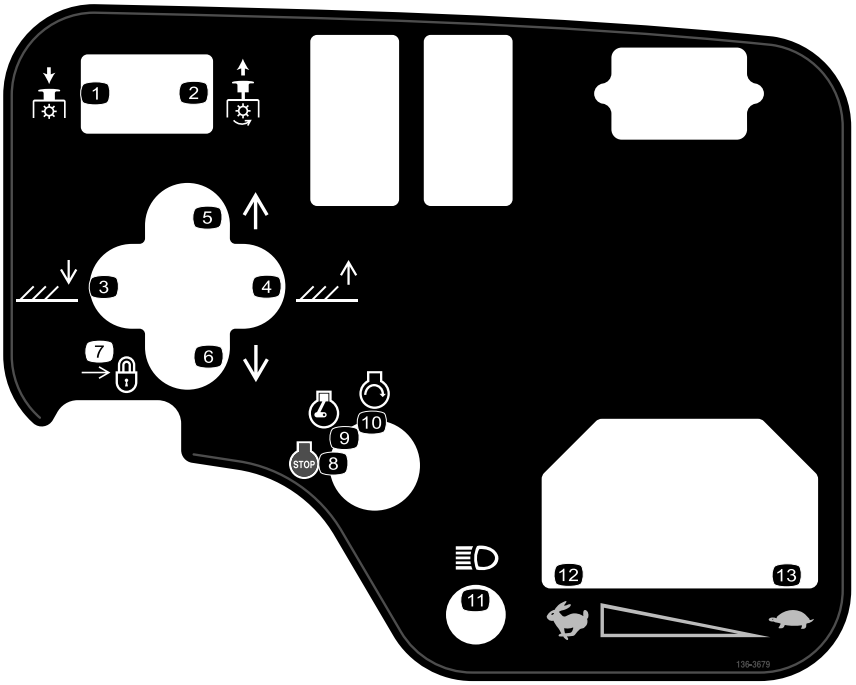

decal136-3679

136-3679

1. Vypnutí pohonu žacích nožů
2. Zapnutí pohonu žacích nožů
3. Spustit žací jednotky dolů.
4. Zvedněte žací jednotky nahoru.
5. Posunout žací jednotky doprava.
6. Posunout žací jednotky doleva.
7. Zámek
8. Vypnutí motoru
9. Chod motoru
10. Spuštění motoru
11. Kontrolky
12. Rychlý chod
13. Pomalý chod

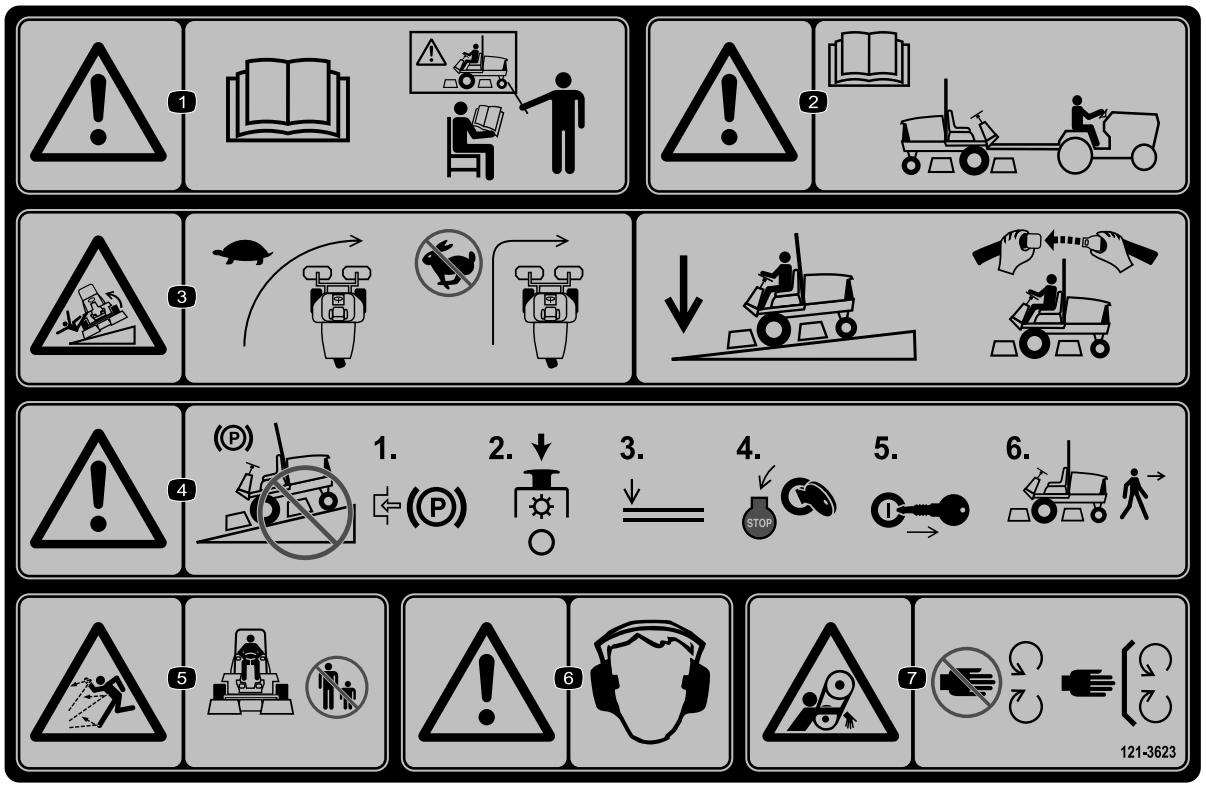

decal121-3623

121-3623

1. Výstraha – přečtěte si *provozní příručku* a nepoužívejte stroj, pokud k tomu nejste vyškoleni.
2. Výstraha – před tažením stroje si přečtěte *provozní příručku*.
3. Nebezpečí převrácení – před zatočením snižte rychlost stroje. Při jízdě ve svahu mějte vždy žací jednotky ve spuštěné poloze a buďte připoutáni bezpečnostním pásem.
4. Výstraha – neparkujte ve svazích. Před opuštěním stroje zatáhněte parkovací brzdu, vypněte žací jednotky, spusťte přídavné zařízení dolů, vypněte motor a vyjměte klíč ze zapalování.
5. Nebezpečí zranění odlétávajícími předměty – přihlížející osoby musí vždy zůstat v bezpečné vzdálenosti.
6. Výstraha – používejte ochranu sluchu.
7. Nebezpečí zachycení – nepřibližujte se k pohybujícím se součástem; mějte vždy namontované všechny ochranné kryty a štíty.

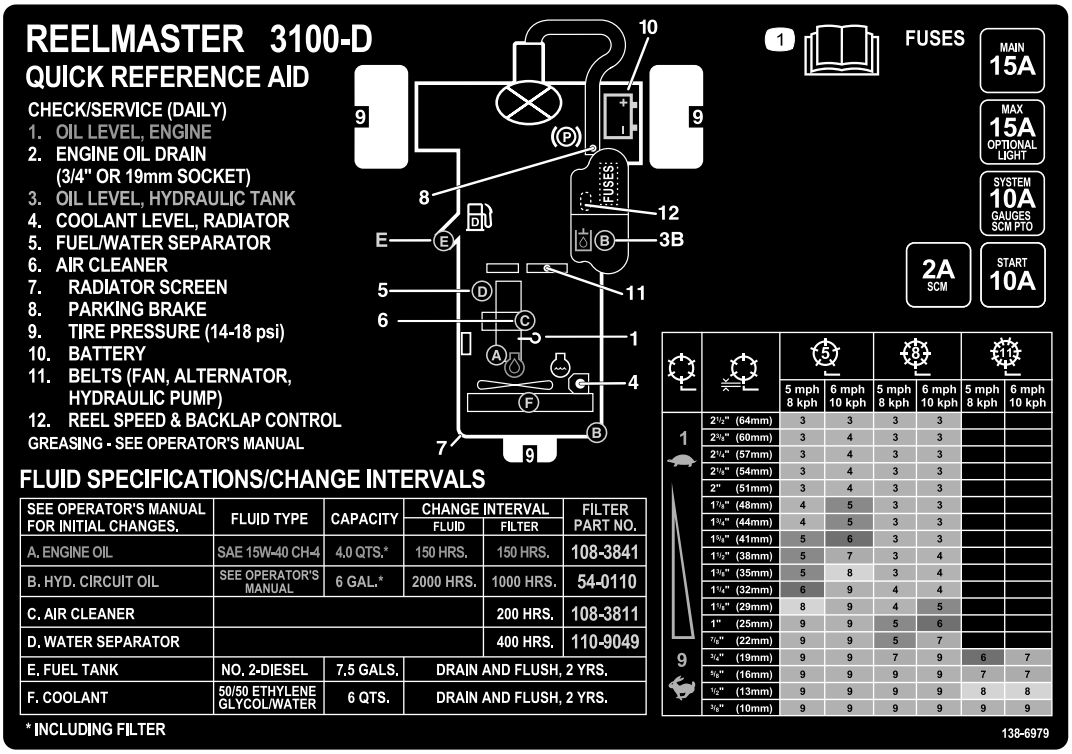

decal138-6979

138-6979

1. Přečtěte si *provozní příručku*.

Nastavení

Vyjímatelné díly

Pro ověření, že byly dodány všechny součásti, použijte tabulku níže.

Postup	Popis	Množ-ství	Použití
1	Sestava předního kola Sestava zadního kola	2 1	Namontujte kola.
2	Volant Krytka volantu Velká podložka Pojistná matice Šroub	1 1 1 1 1	Namontujte volant.
3	Nejsou potřeba žádné díly	–	Nabijte a připojte akumulátor.
4	Ukazatel úhlu (přenosný)	1	Zkontrolujte ukazatel sklonu.
5	Montážní celek ochranného oblouku Šroub s přírubovou hlavou Pojistná matice Hadicová svorka	1 4 4 1	Namontujte ochranný oblouk.
6	Souprava zvedacích ramen (volitelné příslušenství – objednává se samostatně)	1	Namontujte přední zvedací ramena.
7	Žací jednotka (volitelný díl – objednává se samostatně)	3	Namontujte nosné rámy k žacím jednotkám.
8	Nejsou potřeba žádné díly	–	Namontujte žací jednotky.
9	Nejsou potřeba žádné díly	–	Namontujte hnací motory žacích jednotek.
10	Nejsou potřeba žádné díly	–	Seřiďte zvedací ramena.
11	Nejsou potřeba žádné díly	–	Upravte tlak vzduchu v pneumatikách.
12	Zajišťovací držák Nýt Podložka Šroub (¼ x 2 in) Pojistná matice (¼ in)	1 2 1 1 1	Namontujte západku kapoty (stroje vyhovující normám CE).
13	Kryt výfuku Samořezný šroub	1 4	Namontujte kryt výfuku (stroje vyhovující normám CE).
14	Štítek s rokem výroby Štítek CE (obj. č. 133-8095) Štítek s upozorněním na nebezpečný náklon (121-3598)	1 1	Je-li to nutné, umístěte štítky CE.
15	Sada naklápěcího válce (není součástí dodávky)	1	Namontujte doplňkovou sadu naklápěcího válce..

Média a doplňky

Popis	Množ-ství	Použití
Klíček zapalování	2	Spusťte motor.
Provozní příručka Provozní příručka motoru	1 1	Před použitím stroje si přečtěte příručku.
Podklady pro zaškolení obsluhy	1	Před použitím stroje si přečtěte příručku.
Kontrolní seznam před dodáním	1	Zkontrolujte a ujistěte se, že je stroj správně sestaven.
Osvědčení o shodě	1	Zkontrolujte shodu CE.

Poznámka: Levá a pravá strana stroje se určuje z pohledu obsluhy při normální pracovní poloze.

1

Montáž kol

Díly potřebné k provedení tohoto kroku:

2	Sestava předního kola
1	Sestava zadního kola

Postup

Důležité: **Ráfek a pneumatika zadního kola je užší než přední 2 ráfky a pneumatiky.**

1. Namontujte sestavu kola na náboj kola ventilkem vyrovnaným směrem ven.
2. Připevněte kolo k náboji pomocí upevňovacích matic a utáhněte matice křížem na utahovací moment 61 až 88 Nm.
3. Opakujte kroky 1 až 2 u dalších sestav kol.

2

Montáž volantu

Díly potřebné k provedení tohoto kroku:

1	Volant
1	Krytka volantu
1	Velká podložka
1	Pojistná matice
1	Šroub

Postup

1. Nasaďte volant na hřídel volantu (Obrázek 3).

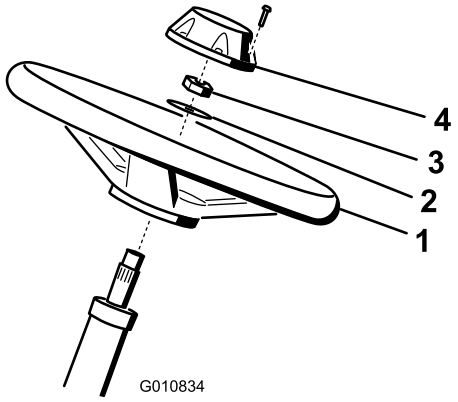

g010834

Obrázek 3

1. Volant
2. Podložka
3. Pojistná matice
4. Kryt

2. Nasaďte podložku na hřídel volantu (Obrázek 3).
3. Zajistěte volant na hřídeli (Obrázek 3) pomocí pojistné matice. Matici utáhněte na utahovací moment 27 až 35 Nm (20 až 26 ft-lb).
4. Nasaďte kryt na volant a zajistěte jej šroubem (Obrázek 3).

3

Nabíjení a připojení akumulátoru

Nejsou potřeba žádné díly

Postup

⚠ NEBEZPEČÍ

Elektrolyt akumulátoru obsahuje kyselinu sírovou, která je v případě požití jedovatá a může způsobit vážné popáleniny.

- **Nepožívejte elektrolyt a dbejte, aby nepřišel do styku s pokožkou a nepotřísnil oči ani oděv. Používejte ochranné brýle a gumové rukavice.**
- **Akumulátor doplňujte na místě, kde je k dispozici čistá voda pro opláchnutí pokožky.**

1. Demontujte 2 knoflíky, kterými je připevněn kryt akumulátoru ke stroji, a kryt sejměte (Obrázek 4).

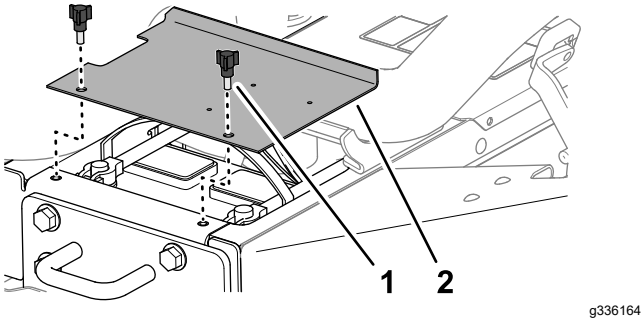

Obrázek 4

1. Knoflík
2. Kryt akumulátoru

2. Změřte napětí akumulátoru.

   Poznámka: Pokud naměříte 12,4 V nebo více, akumulátor je nabitý.

3. Pokud naměříte 12,3 V nebo méně, nabíjejte akumulátor proudem 3 až 4 A po dobu 4 až 8 hodin.

⚠ DŮLEŽITÉ UPOZORNĚNÍ

Při nabíjení akumulátoru vznikají plyny, které mohou explodovat.

- **Neumisťujte akumulátor v blízkosti jisker a otevřeného ohně.**
- **V blízkosti akumulátoru nikdy nekuřte.**

4. Jakmile je akumulátor nabitý, odpojte nabíječku z elektrické zásuvky a od vývodů akumulátoru.
5. Připojte kladný kabel (červený) ke kladnému (+) vývodu akumulátoru a připevněte je pomocí T-šroubu a matice (Obrázek 5).

   Poznámka: Kladná svorka (+) musí být zcela nasazena na vývodu a kabel musí být umístěn těsně u akumulátoru.

   Důležité: **Kabel se nesmí dotýkat krytu akumulátoru.**

6. Připojte záporný kabel (černý) k zápornému (–) vývodu akumulátoru a připevněte pomocí T-šroubu a matice (Obrázek 5).

⚠ DŮLEŽITÉ UPOZORNĚNÍ

Nesprávné vedení kabelů akumulátoru by mohlo zapříčinit jiskření a způsobit poškození hnací jednotky a kabelů. Jiskry mohou vyvolat explozi plynů z akumulátoru a způsobit následné zranění osob.

- **Vždy odpojujte nejprve záporný (černý) kabel akumulátoru a teprve potom kladný (červený) kabel akumulátoru.**
- **Vždy připojujte nejdříve kladný (červený) kabel akumulátoru a potom záporný (černý) kabel.**

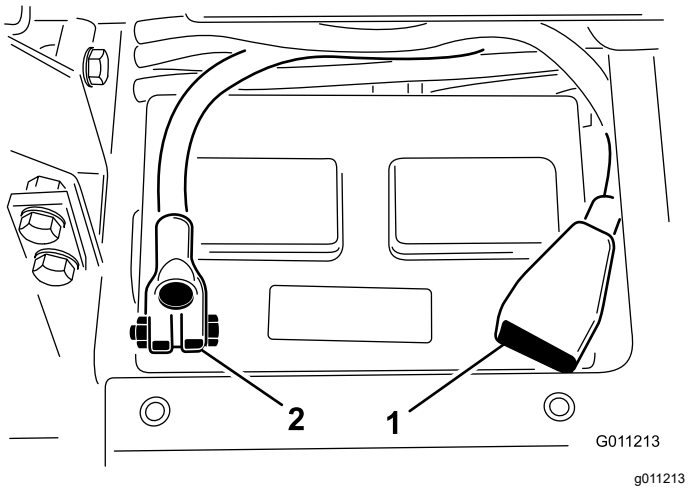

Obrázek 5

1. Kladný (+) kabel akumulátoru
2. Záporný (-) kabel akumulátoru

Důležité: **Pokud budete akumulátor vyjímat, namontujte šrouby svorek akumulátoru tak, aby hlavy šroubů byly dole a matice nahoře. Pokud umístíte šrouby svorek obráceně, mohou při posouvání žacích jednotek překážet hydraulickému vedení.**

7. Oba konektory akumulátoru potřete tenkou vrstvou maziva Grafo 112X (obj. č. Toro 505-47) nebo vazelíny, abyste zabránili korozi.
8. Na kladný vývod nasuňte gumový návlek, aby nedošlo ke zkratu.
9. Namontujte kryt akumulátoru.

4

Kontrola ukazatele sklonu

Díly potřebné k provedení tohoto kroku:

1	Ukazatel úhlu (přenosný)

Postup

1. Zaparkujte stroj na rovném, plochém povrchu.
2. Pomocí přenosného ukazatele úhlu (dodávaného se strojem) zkontrolujte na příčném nosníku rámu vedle palivové nádrže, zda stroj stojí vodorovně (Obrázek 6).

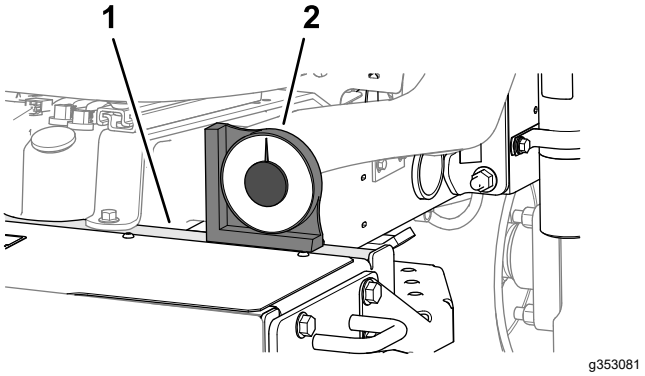

Obrázek 6

1. Příčný nosník (rám)
2. Přenosný ukazatel úhlu

3. Pokud ukazatel úhlu neuvádí 0°, přesuňte stroj na místo, kde přenosný ukazatel úhlu hodnoty 0° dosáhne.
4. Zkontrolujte ukazatel sklonu namontovaný na trubce řízení stroje (Obrázek 7).

   Poznámka: Při pohledu z místa obsluhy musí ukazatel sklonu zobrazovat hodnotu 0°.

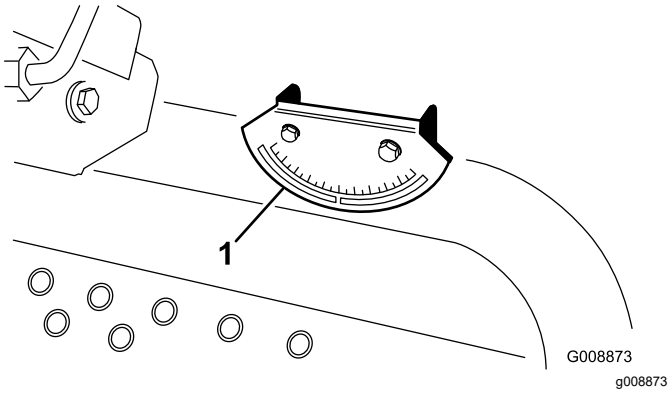

Obrázek 7

1. Ukazatel úhlu

5. Pokud ukazatel sklonu neuvádí hodnotu 0°, povolte 2 šrouby a 2 pojistné matice, které upevňují ukazatel úhlu k montážnímu držáku, seřiďte ukazatel tak, abyste dosáhli hodnoty 0°, a šrouby a matice utáhněte.

5

Montáž ochranného oblouku

Díly potřebné k provedení tohoto kroku:

1	Montážní celek ochranného oblouku
4	Šroub s přírubovou hlavou
4	Pojistná matice
1	Hadicová svorka

Postup

Důležité: **Konstrukci ROPS (systém ochrany proti převrácení) nikdy nesvařujte ani neupravujte. Poškozenou konstrukci ROPS vyměňte, neopravujte ji.**

1. Položte ochranný oblouk na montážní držáky na hnací jednotce a zarovnejte montážní otvory. Ventilační trubice na ochranném oblouku musí být na levé straně stroje (Obrázek 8).

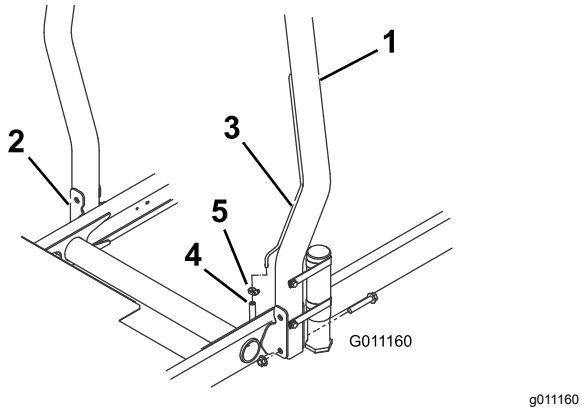

Obrázek 8

1. Ochranný oblouk
2. Montážní držák
3. Ventilační trubice
4. Hadice ventilační trubice palivového vedení
5. Hadicová svorka

2. Upevněte ochranný oblouk na obou stranách k montážním držákům pomocí 2 šroubů s přírubovou hlavou a 2 pojistných matic (Obrázek 8). Upevňovací prvky utáhněte na utahovací moment 81 Nm (60 ft-lb).
3. Připevněte hadici ventilační trubice palivového vedení k ventilační trubici na ochranném oblouku pomocí hadicové svorky.

⚠ VÝSTRAHA

V případě nastartování motoru s ventilační hadicí palivového vedení odpojenou od ventilační trubice bude z hadice vytékat palivo, což povede ke zvýšenému riziku vzniku požáru nebo výbuchu. Požár nebo výbuch způsobený palivem může popálit vás i jiné osoby a způsobit škody na majetku.

Připojte ventilační hadici palivového vedení k ventilační trubici ještě před tím, než se pokusíte nastartovat motor.

6

Montáž předních zvedacích ramen

Díly potřebné k provedení tohoto kroku:

1	Souprava zvedacích ramen (volitelné příslušenství – objednává se samostatně)

Příprava k montáži zvedacích ramen

1. Zasuňte otočnou tyč do každého zvedacího ramene a zarovnejte montážní otvory (Obrázek 9).

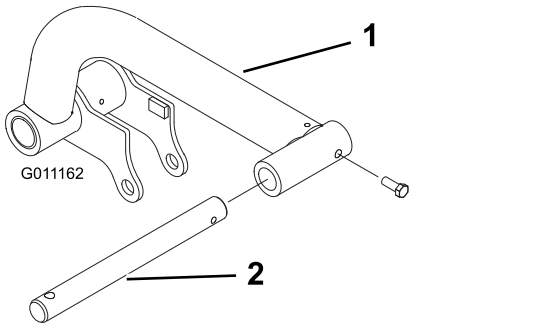

Obrázek 9

1. Zvedací rameno
2. Otočná tyč

2. Upevněte otočné tyče ke zvedacím ramenům pomocí 2 šroubů (5/16 x ⅞ in).
3. Šrouby utáhněte na utahovací moment 37 až 45 Nm (27 až 33 ft-lb).
4. V přední části stroje demontujte 2 šrouby s přírubovou hlavou (½ x 2 in), které upevňují spojovací článek otočného hřídele k otočným

hřídelům zvedacího ramene, a spojovací článek odstraňte (Obrázek 10).

Poznámka: Spojovací článek otočného hřídele a šrouby s přírubovou hlavou uschovejte.

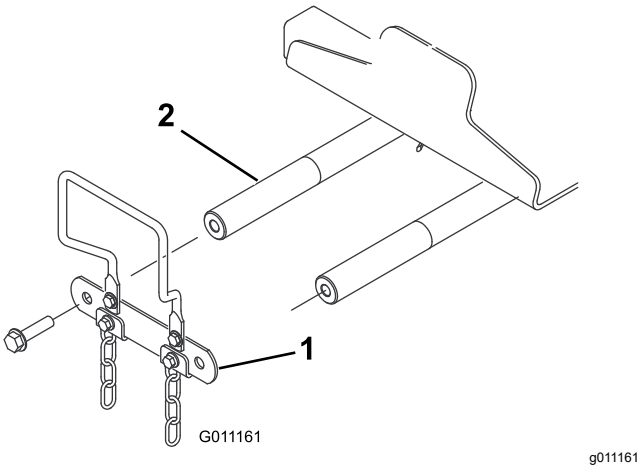

Obrázek 10

1. Spojovací článek otočného hřídele
2. Otočný hřídel zvedacích ramen

Montáž zvedacích ramen na stroj

1. Namontujte zvedací ramena na otočné hřídele zvedacích ramen, viz Obrázek 11.

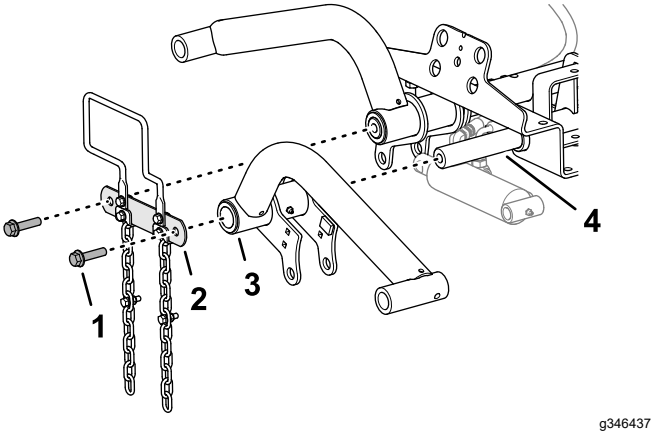

Obrázek 11

1. Šroub (½ x 2 in)
2. Spojovací článek otočného hřídele
3. Zvedací rameno
4. Otočný hřídel zvedacích ramen

2. Namontujte spojovací článek otočného hřídele na otočné hřídele zvedacích ramen (Obrázek 11) pomocí 2 šroubů s přírubovou hlavou (½ x 2 in), které jste demontovali v kroku Příprava k montáži zvedacích ramen (strana 16).
3. Šrouby utáhněte na utahovací moment 95 Nm (70 ft-lb).

Montáž zvedacího válce na levé zvedací rameno

Typ maziva: mazivo č. 2 na bázi lithia

1. Vyrovnejte koncovou část zvedacího válce s otvory v přírubách levého zvedacího ramene (Obrázek 12).

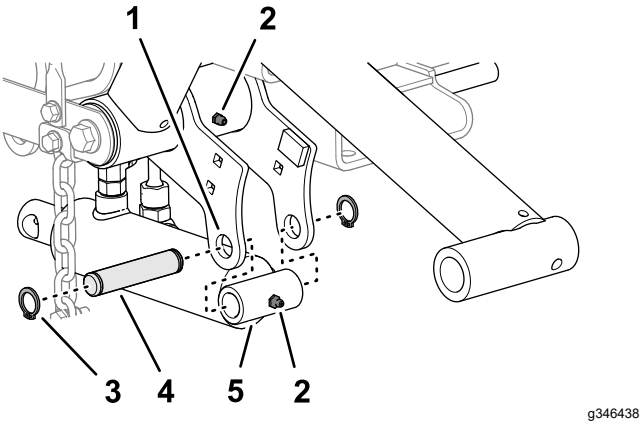

Obrázek 12

1. Maznice
2. Příruba zvedacího ramene (vlevo)
3. Pojistný kroužek
4. Montážní čep
5. Zvedací válec (koncová část)

2. Namontujte válec na příruby pomocí montážního čepu a 2 pojistných kroužků (Obrázek 12).
3. Do maznic zvedacího ramene a hydraulického válce aplikujte mazivo č. 2 na bázi lithia (Obrázek 12).

Montáž zvedacího válce na pravé zvedací rameno

Typ maziva: mazivo č. 2 na bázi lithia

1. Pod hydraulické spojky zvedacího válce umístěte vypouštěcí nádobu (Obrázek 13).

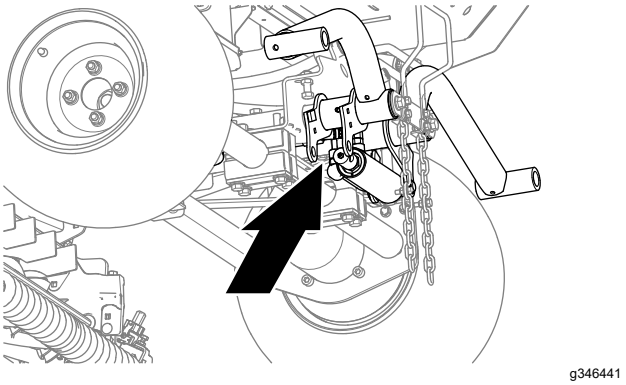

Obrázek 13

2. Na zvedacím válci povolte přímou otočnou spojku vratné hadice a 90° otočnou spojku hadice zvedání (Obrázek 14).

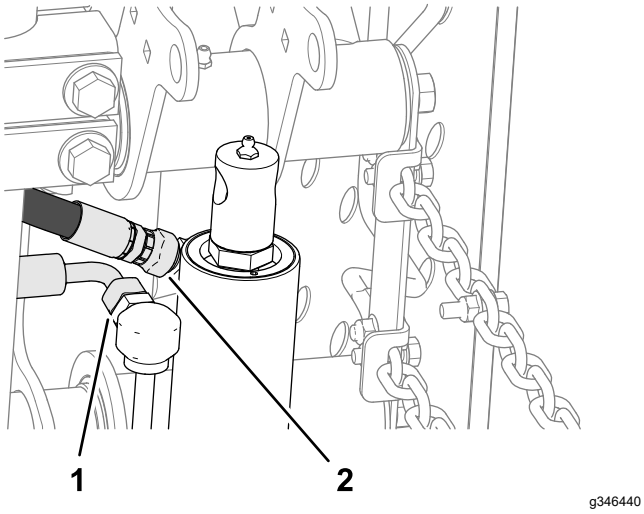

Obrázek 14

1. Přímá otočná spojka (vratná hadice)
2. 90° otočná spojka (hadice zvedání)

3. Kolem hadicových spojek omotejte hadr.
4. Pomalu posunujte pístnicí zvedacího válce, dokud nebude vyrovnána s otvory v přírubách pravého zvedacího ramene (Obrázek 15).

   Důležité: **Při posouvání pístnice zvedacího válce dojde k vytlačení určitého množství hydraulické kapaliny z hadicových spojek.**

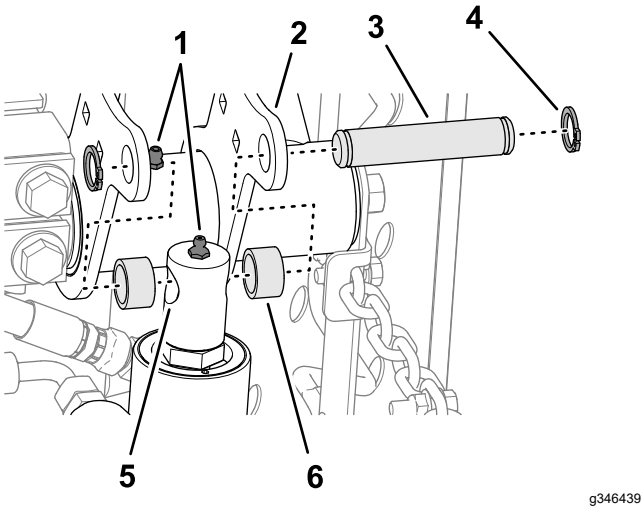

Obrázek 15

1. Maznice
2. Příruba zvedacího ramene (vpravo)
3. Montážní čep
4. Pojistný kroužek
5. Pístnice zvedacího válce
6. Rozpěrná vložka

5. Namontujte tyč na příruby pomocí montážního čepu, 2 rozpěrných vložek a 2 pojistných kroužků (Obrázek 15).
6. Do maznic zvedacího ramene a hydraulického válce aplikujte mazivo č. 2 na bázi lithia (Obrázek 15).
7. Utáhněte otočné spojky vratných a zvedacích hadic na utahovací moment 37 až 45 Nm (27 až 33 ft-lb).

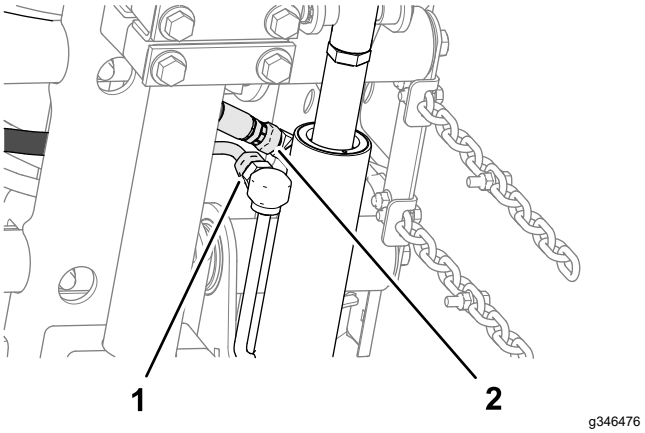

Obrázek 16

1. Přímá otočná spojka (vratná hadice)
2. 90° otočná spojka (hadice zvedání)

8. Ze stroje otřete hydraulickou kapalinu.

7

Montáž nosných rámů k žacím jednotkám

Díly potřebné k provedení tohoto kroku:

3	Žací jednotka (volitelný díl – objednává se samostatně)

Příprava žacích jednotek

1. Vyjměte žací jednotky z obalů.
2. Nastavte žací jednotky podle pokynů v *provozní příručce* k žacím jednotkám.

Montáž nosných rámů k předním žacím jednotkám

Žací jednotka se spojovacími tyčemi

Poznámka: Přední nosné rámy jsou součástí volitelné sady zvedacího ramene.

1. Vyrovnejte otvory v deskách předního nosného rámu s otvory v montážních deskách žací jednotky (Obrázek 17).

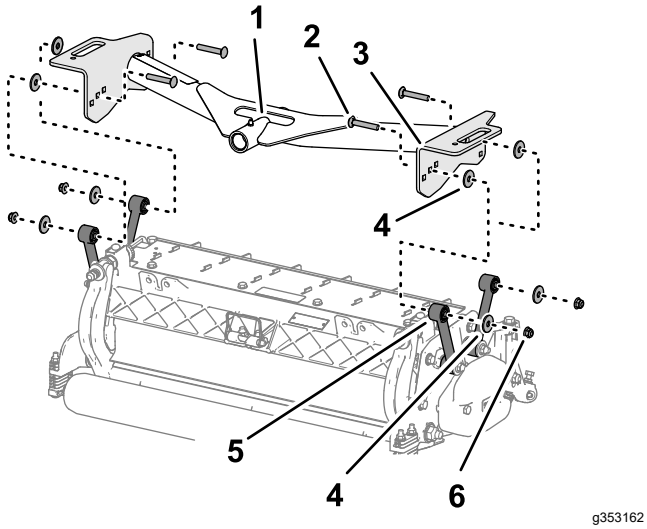

Obrázek 17

1. Otočná trubka (přední nosný rám)
2. Vratový šroub (⅜ x 2 ¼ in)
3. Deska (přední nosný rám)
4. Podložka
5. Spojovací tyč (žací jednotka)
6. Pojistná matice s nákružkem (⅜ in)

2. Vyrovnejte podložku mezi nosnou deskou a spojovací tyčí (Obrázek 17) a volně namontujte desky a rozpěrnou vložku pomocí vratového šroubu (⅜ x 2 ¼ in), podložky a pojistné matice s nákružkem (⅜ in).

   Poznámka: Pokud zahajujete montáž na zadní straně žací jednotky, použijte prostřední otvor desky.

3. Zopakujte krok 2 u ostatních otvorů a spojovacích tyčí.
4. Pojistné matice s nákružkem utáhněte na utahovací moment 37 až 45 Nm (27 až 33 ft-lb).
5. Opakujte kroky 1 až 4 na druhé přední žací jednotce a nosném rámu.

Montáž žací jednotky a zadního nosného rámu

Žací jednotka se spojovacími tyčemi

Poznámka: Zadní nosný rám je součástí volitelné sady zvedacího ramene.

1. Vyrovnejte otvory v deskách zadního nosného rámu s otvory v montážních deskách žací jednotky.

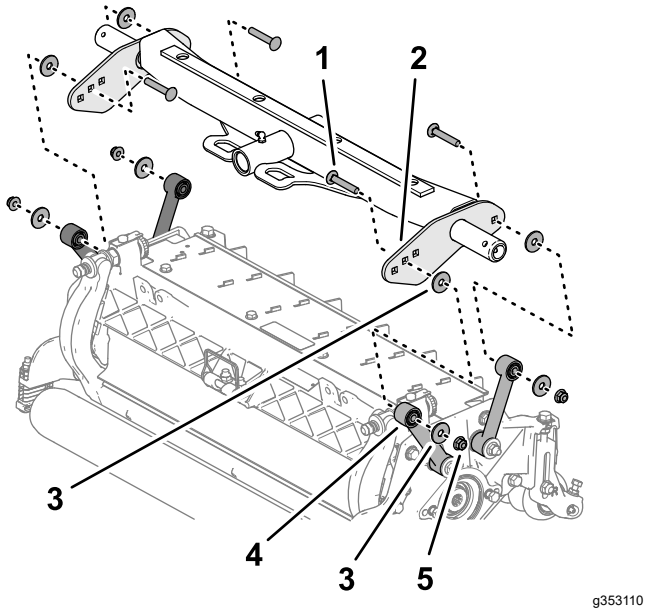

Obrázek 18

1. Vratový šroub (⅜ x 2 ¼ in)
2. Deska (zadní nosný rám)
3. Podložka
4. Spojovací tyč (žací jednotka)
5. Pojistná matice s nákružkem (⅜ in)

2. Vyrovnejte podložku mezi nosnou deskou a spojovací tyčí (Obrázek 18) a volně namontujte desky a rozpěrnou vložku pomocí vratového šroubu (⅜ x 2 ¼ in), podložky a pojistné matice s nákružkem (⅜ in).

   Poznámka: Pokud zahajujete montáž na zadní straně žací jednotky, použijte prostřední otvor desky.

3. Zopakujte krok 2 u ostatních otvorů a spojovacích tyčí.
4. Pojistné matice s nákružkem utáhněte na utahovací moment 37 až 45 Nm (27 až 33 ft-lb).

Montáž nosných rámů k předním žacím jednotkám

Žací jednotka s montážními deskami

Poznámka: Přední nosné rámy jsou součástí volitelné sady zvedacího ramene.

1. Vyrovnejte otvory v deskách předního nosného rámu s otvory v montážních deskách žací jednotky (Obrázek 19).

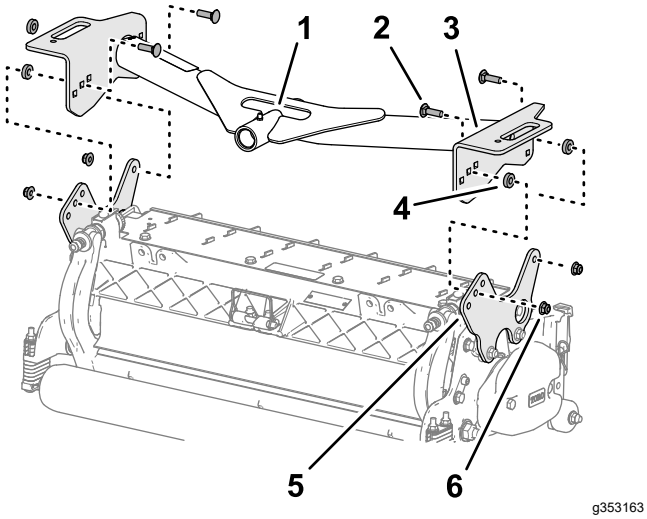

Obrázek 19

1. Otočná trubka (přední nosný rám)
2. Vratový šroub (⅜ x 1 ¼ in)
3. Deska (přední nosný rám)
4. Rozpěrná vložka
5. Montážní deska (žací jednotka)
6. Pojistná matice s nákružkem (⅜ in)

2. Vyrovnejte rozpěrnou vložku mezi nosnou deskou a montážní deskou (Obrázek 19) a volně namontujte desky a rozpěrnou vložku pomocí vratového šroubu (⅜ x 1 ¼ in) a pojistné matice s nákružkem (⅜ in).

   Poznámka: Pokud zahajujete montáž na zadní straně žací jednotky, použijte prostřední otvory každé desky.

3. Zopakujte krok 2 u ostatních otvorů desky.
4. Pojistné matice s nákružkem utáhněte na utahovací moment 37 až 45 Nm (27 až 33 ft-lb).
5. Opakujte kroky 1 až 4 u druhé přední žací jednotky a nosného rámu.

Montáž žací jednotky a zadního nosného rámu

Žací jednotka s montážními deskami

Poznámka: Zadní nosný rám je součástí volitelné sady zvedacího ramene.

1. Vyrovnejte otvory v deskách zadního nosného rámu s otvory v montážních deskách žací jednotky (Obrázek 15).

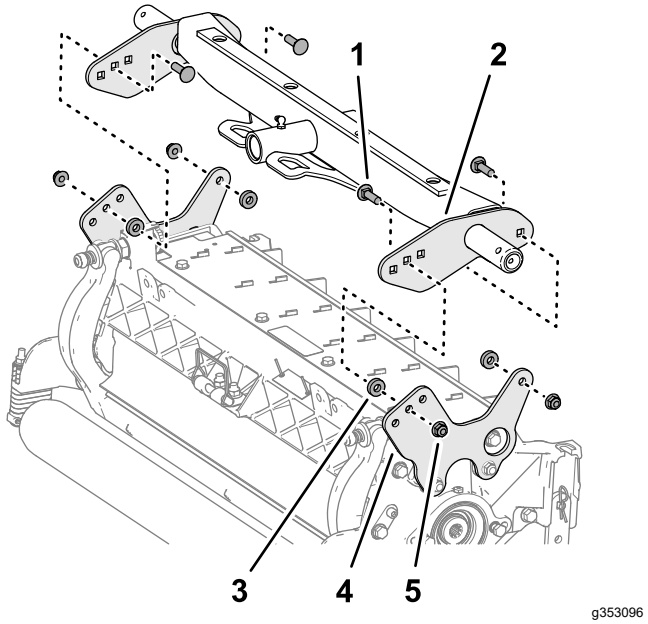

Obrázek 20

1. Vratový šroub (⅜ x 1 ¼ in)
2. Deska (zadní nosný rám)
3. Rozpěrná vložka
4. Montážní deska (žací jednotka)
5. Pojistná matice s nákružkem (⅜ in)

2. Vyrovnejte rozpěrnou vložku mezi nosnou deskou a montážní deskou (Obrázek 16) a volně namontujte desky a rozpěrnou vložku pomocí vratového šroubu (⅜ x 1 ¼ in) a pojistné matice s nákružkem (⅜ in).

   Poznámka: Pokud zahajujete montáž na zadní straně žací jednotky, použijte prostřední otvory každé desky.

3. Zopakujte krok 2 u ostatních otvorů desky.
4. Pojistné matice s nákružkem utáhněte na utahovací moment 37 až 45 Nm (27 až 33 ft-lb).

8

Montáž žacích jednotek

Nejsou potřeba žádné díly

Postup

1. Nasaďte přítlačné podložky na otočné tyče předních zvedacích ramen.
2. Nasaďte nosný rám žací jednotky na otočnou tyč a upevněte jej pojistným kolíkem (Obrázek 21).

Poznámka: U zadní žací jednotky umístěte přítlačnou podložku mezi zadní stranu nosného rámu a pojistný kolík.

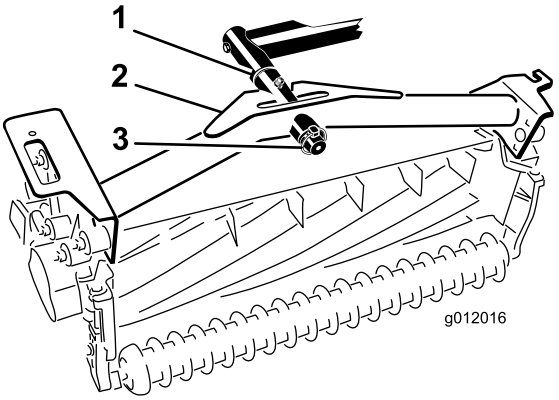

g012016

Obrázek 21

1. Přítlačná podložka
2. Nosný rám
3. Pojistný kolík

3. Promažte všechny otočné body zvedacích ramen a nosného rámu.

   Důležité: **Hadice nesmí být zkroucené nebo zalomené a hadice zadní žací jednotky musí být vedeny podle znázornění (Obrázek 22). Zvedněte žací jednotky a přesuňte je doleva (model 03171). Hadice zadní žací jednotky se nesmí dotýkat držáku lanka pojezdu. V případě potřeby přesuňte spojky a/nebo hadice do jiné polohy.**

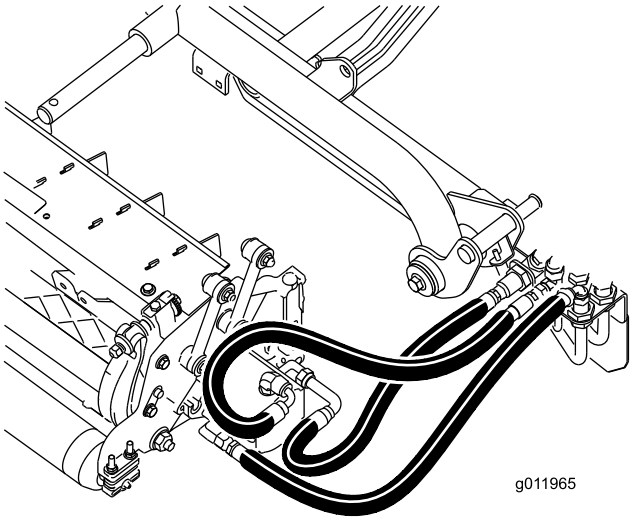

g011965

Obrázek 22

4. Řetěz vyklápěcího mechanismu protáhněte výřezem na konci jednotlivých nosných držáků. Připevněte řetěz vyklápěcího mechanismu k horní straně nosného rámu pomocí šroubu, podložky a pojistné matice (Obrázek 23).

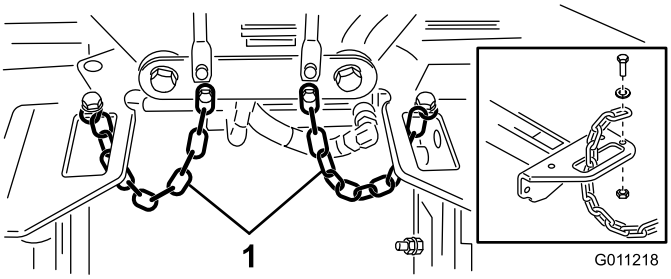

g011218

Obrázek 23

1. Řetěz vyklápěcího mechanismu

9

Montáž hnacích motorů žacích jednotek

Nejsou potřeba žádné díly

Postup

1. Umístěte žací jednotky před otočné tyče zvedacích ramen.
2. Odstraňte závaží a těsnicí kroužek (Obrázek 24) z vnitřní strany pravé žací jednotky.

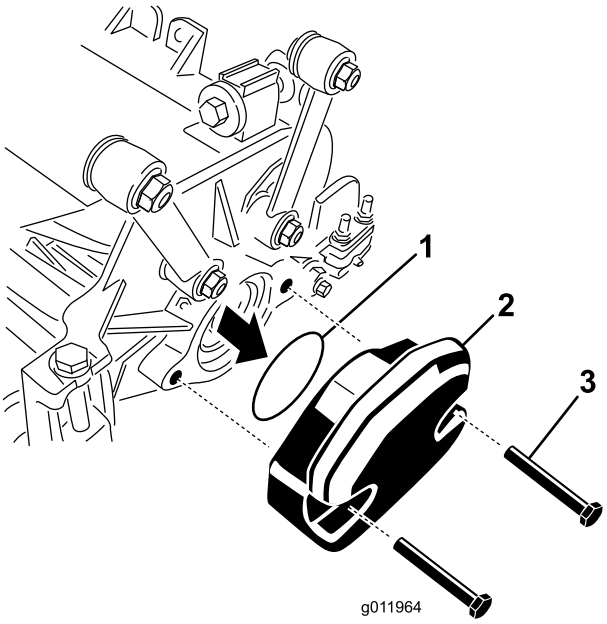

g011964

Obrázek 24

1. Těsnicí kroužek
2. Hmotnost
3. Montážní šrouby

3. Sejměte zátku z ložiskového pouzdra na vnější straně pravé žací jednotky a namontujte závaží a těsnění.
4. Sejměte přepravní zátky z ložiskových pouzder u zbývajících žacích jednotek.
5. Umístěte těsnicí kroužek (dodávaný se žací jednotkou) na přírubu hnacího motoru (Obrázek 25).

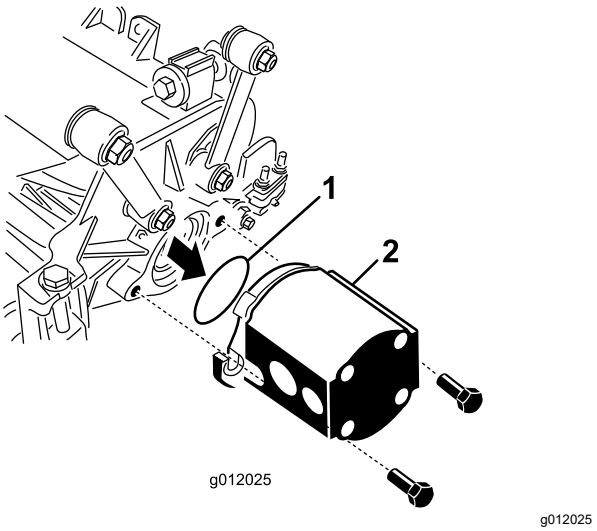

Obrázek 25

1. Těsnicí kroužek
2. Motor vřetena

6. Namontujte motor na stranu pohonu žací jednotky a upevněte jej pomocí 2 šroubů s hlavou dodaných s žací jednotkou (Obrázek 25).

10

Seřízení zvedacích ramen

Nejsou potřeba žádné díly

Kontrola vzdálenosti zvedacího ramene a zadní žací jednotky

1. Nastartujte motor.
2. Zvedněte žací jednotky nahoru.
3. U předních žacích jednotek změřte vzdálenost mezi levým zvedacím ramenem a držákem podlahové desky a vzdálenost mezi pravým zvedacím ramenem a držákem podlahové desky (Obrázek 26).

   Poznámka: Správná vzdálenost je 5 až 8 mm. Pokud vzdálenost není v tomto rozsahu, zvedací válec žací jednotky seřiďte; viz Nastavení vzdálenosti zvedacího ramene (strana 23) a Seřízení dorazových šroubů zvedacích ramen (strana 23).

   Důležité: **Pokud je vzdálenost v místě držáku přední desky nedostatečná, může dojít k poškození zvedacích ramen.**

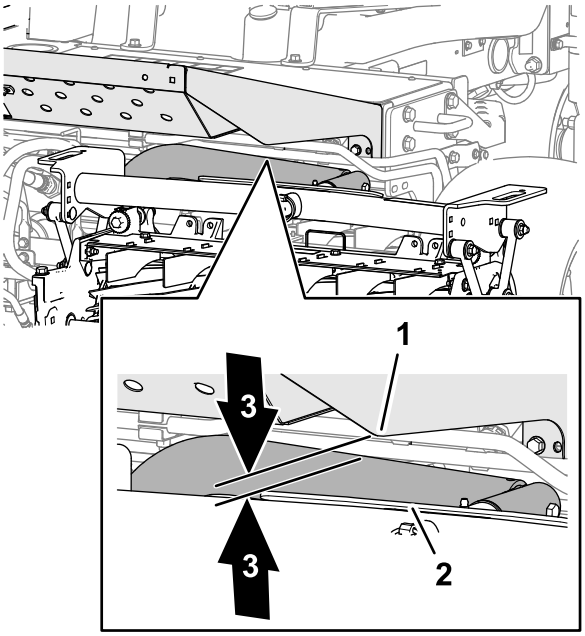

Obrázek 26

1. Zvedací rameno
2. Držák podlahové desky
3. Mezera 5 až 8 mm

4. U zadní žací jednotky změřte vzdálenost mezi otěrovým pásem na horní straně třecí lišty zadní žací jednotky a dorazovou deskou (Obrázek 27).

   Poznámka: Správná vzdálenost je 0,51 až 2,54 mm. Pokud není vzdálenost v tomto rozsahu, seřiďte zvedací válec žací jednotky; viz Seřízení vzdálenosti u zadní žací jednotky (strana 24).

   Důležité: **Pokud je vzdálenost v místě zadní třecí lišty nedostatečná, může dojít k poškození žací jednotky.**

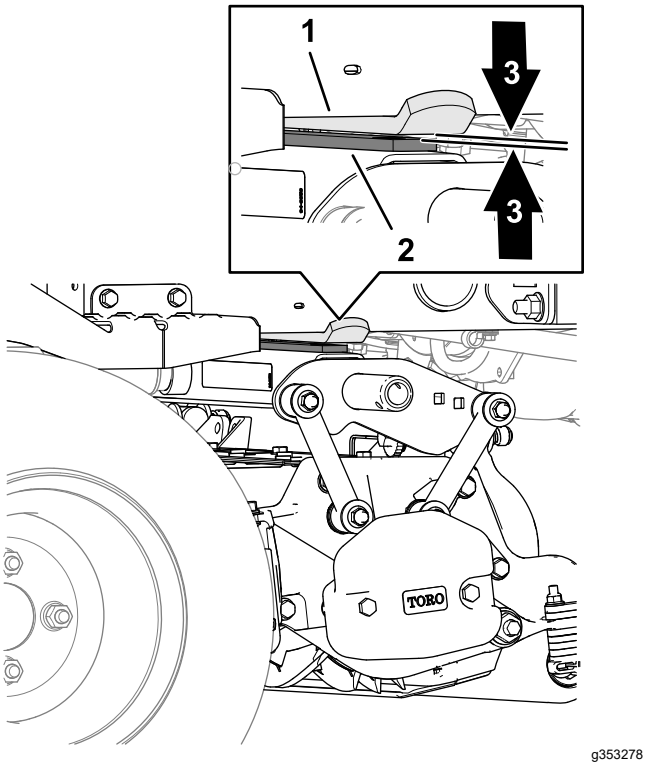

Obrázek 27

1. Dorazová deska
2. Třecí lišta (zadní žací jednotka)
3. Mezera 0,51 až 2,54 mm

5. Nastartujte motor, spusťte žací jednotky dolů, vypněte motor, vyjměte klíč a počkejte, dokud se nezastaví všechny pohybující se části.

Nastavení vzdálenosti zvedacího ramene

1. Na obou stranách stroje povolte pojistné matice a dorazové šrouby zvedacího ramene (Obrázek 28).

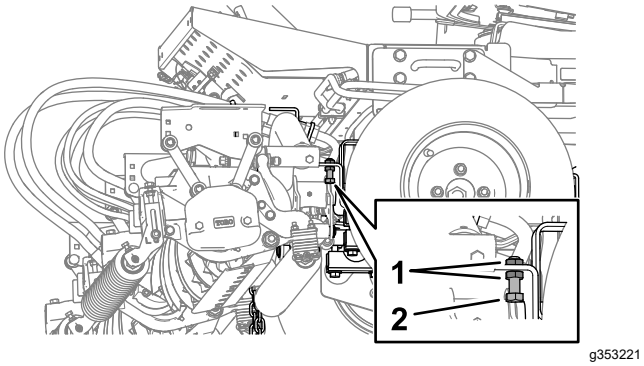

Obrázek 28

1. Pojistná matice
2. Dorazový šroub zvedacího ramene

2. Povolte pojistnou matici na pístnici zvedacího válce (Obrázek 29).

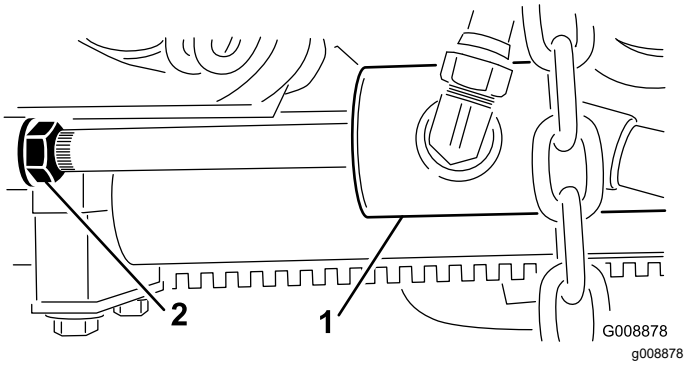

Obrázek 29

1. Přední zvedací válec
2. Pojistná matice

3. Vytáhněte čep z konce tyče a otočte vidlicí.
4. Namontujte čep a zkontrolujte mezeru.
5. Podle potřeby opakujte kroky 1 až 4.
6. Nastartujte motor, zvedněte žací jednotky, vypněte motor, vyjměte klíč a počkejte, dokud se nezastaví všechny pohybující se části.
7. Změřte vzdálenost mezi levým a pravým zvedacím ramenem a držáky podlahové desky.

   Poznámka: Správná vzdálenost je 0,51 až 2,54 mm.
8. Podle potřeby opakujte kroky 3 až 7.
9. Utáhněte pojistnou matici.
10. Kroky 2 až 9 zopakujte na druhé straně stroje. Následně proveďte postup Seřízení dorazových šroubů zvedacích ramen (strana 23).

Seřízení dorazových šroubů zvedacích ramen

Důležité: **Pokud je vzdálenost u dorazových šroubů nesprávná, může dojít k poškození zvedacích ramen.**

Poznámka: Pokud se zadní zvedací rameno během přepravy naklápí, zmenšete mezeru.

1. Nastartujte motor, zvedněte žací jednotky, vypněte motor, vyjměte klíč a počkejte, dokud se nezastaví všechny pohybující se části.
2. Nastavte dorazový šroub tak, aby mezi ním a deskou zvedacího ramene byla vzdálenost 0,13 až 1,02 mm.

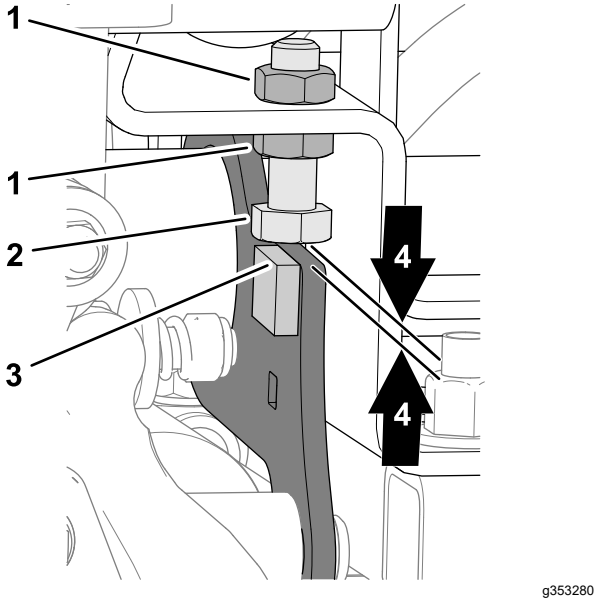

Obrázek 30

1. Pojistná matice
2. Dorazový šroub
3. Deska zvedacího ramene
4. Mezera 0,13 až 1,02 mm

3. Opakujte krok 2 u dorazového šroubu druhého zvedacího ramene.
4. Nastartujte motor, spusťte žací jednotky dolů, vypněte motor, vyjměte klíč a počkejte, dokud se nezastaví všechny pohybující se části.

Seřízení vzdálenosti u zadní žací jednotky

1. Povolte pojistnou matici zvedacího válce (Obrázek 31).

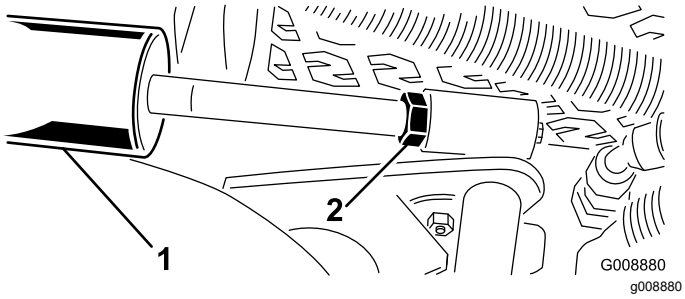

Obrázek 31

1. Zvedací válec (zadní žací jednotka)
2. Pojistná matice

2. Pomocí kleští a hadříku uchopte pístnici válce v blízkosti matice a otočte jí.

   Poznámka: Zkrácením tyče se snižuje vzdálenost mezi otěrovým pásem a dorazovou deskou.

3. Nastartujte motor.
4. Zvedněte žací jednotky a změřte vzdálenost mezi otěrovým pásem na horní straně třecí lišty zadní žací jednotky a dorazovou deskou.

   Správná vzdálenost je 0,51 až 2,54 mm.
5. Podle potřeby opakujte kroky 1 až 4.
6. Spusťte žací jednotky dolů, vypněte motor, vyjměte klíč a počkejte, dokud se nezastaví všechny pohybující se části.
7. Utáhněte pojistnou matici.

11

Úprava tlaku vzduchu v pneumatikách

Nejsou potřeba žádné díly

Postup

Upravte tlak vzduchu v každé z pneumatik, viz Kontrola tlaku v pneumatikách (strana 53).

Poznámka: Pneumatiky jsou při přepravě nadhuštěné.

12

Montáž západky kapoty

Stroje vyhovující normám CE

Díly potřebné k provedení tohoto kroku:

1	Zajišťovací držák
2	Nýt
1	Podložka
1	Šroub (¼ x 2 in)
1	Pojistná matice (¼ in)

Postup

1. Uvolněte západku kapoty z držáku.
2. Demontujte nýty (2) upevňující držák západky ke kapotě (Obrázek 32). Odstraňte držák západky z kapoty.

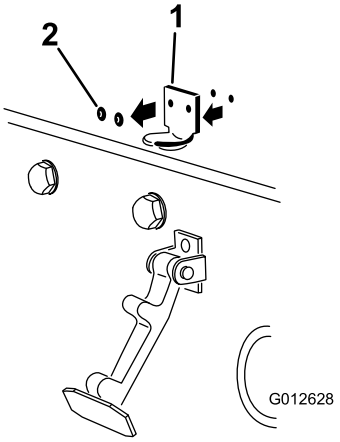

g012628

Obrázek 32

1. Držák západky kapoty
2. Nýty

3. Zarovnejte montážní otvory, umístěte zajišťovací držák CE a držák západky kapoty na kapotu. Zajišťovací držák musí být u kapoty (Obrázek 33). Neodstraňujte sestavu šroubu a matice z ramene zajišťovacího držáku.

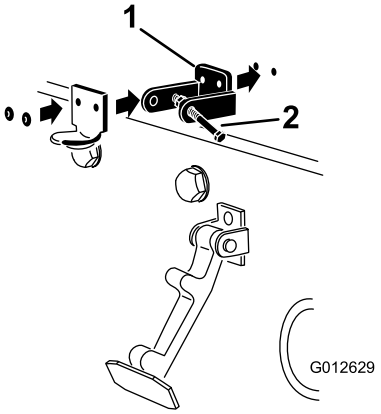

g012629

Obrázek 33

1. Zajišťovací držák CE
2. Sestava šroubu a matice

4. Zarovnejte podložky s otvory uvnitř kapoty.
5. Upevněte držáky pomocí nýtů a podložek ke kapotě (Obrázek 33).
6. Zajistěte západku kapoty do držáku západky (Obrázek 34).

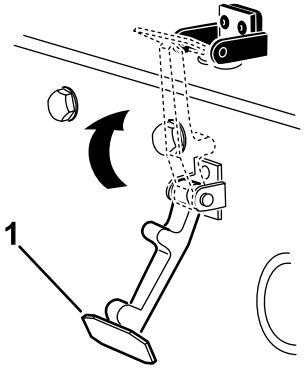

g354465

Obrázek 34

1. Západka kapoty

7. Našroubujte šroub do druhého ramene držáku západky kapoty a zajistěte západku na místě (Obrázek 35).

   Poznámka: Utáhněte matici a šroub natolik, aby se šroub v zajišťovacím držáku CE nemohl pohybovat dopředu a dozadu.

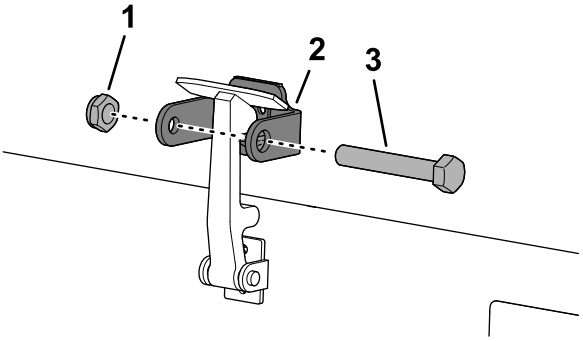

g350021

Obrázek 35

1. Matice
2. Rameno držáku západky kapoty
3. Šroub

13

Montáž krytu výfuku

Stroje vyhovující normám CE

Díly potřebné k provedení tohoto kroku:

1	Kryt výfuku
4	Samořezný šroub

Postup

1. Nasaďte kryt výfuku k tlumiči výfuku a zarovnejte montážní otvory s otvory na rámu (Obrázek 36).

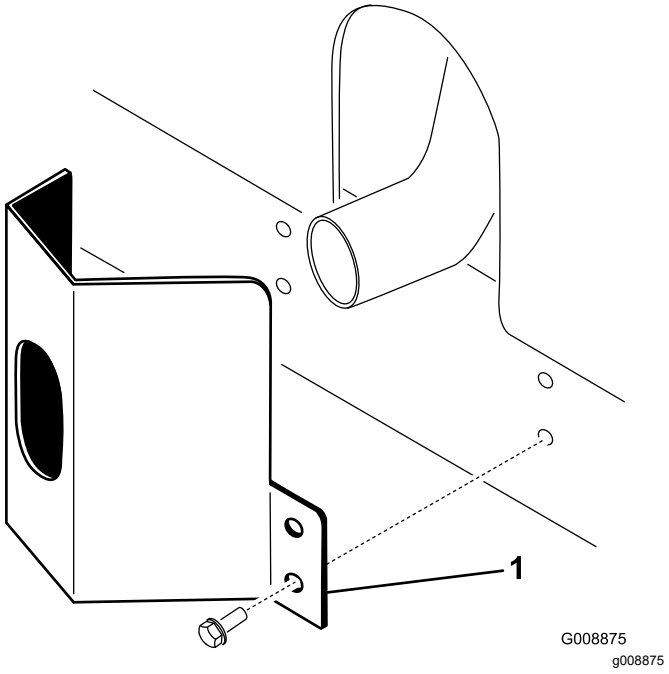

Obrázek 36

1. Kryt výfuku

2. Upevněte kryt výfuku k rámu pomocí 4 samořezných šroubů (Obrázek 36).

14

Připevnění štítků CE

Stroje vyhovující normám CE

Díly potřebné k provedení tohoto kroku:

1	Štítek s rokem výroby
1	Štítek CE (obj. č. 133-8095)
	Štítek s upozorněním na nebezpečný náklon (121-3598)

Upevnění štítku s rokem výroby a štítku CE

1. V blízkosti štítku s modelovým/sériovým číslem otřete levou stranu rámu alkoholem a nechejte rám oschnout (Obrázek 37).

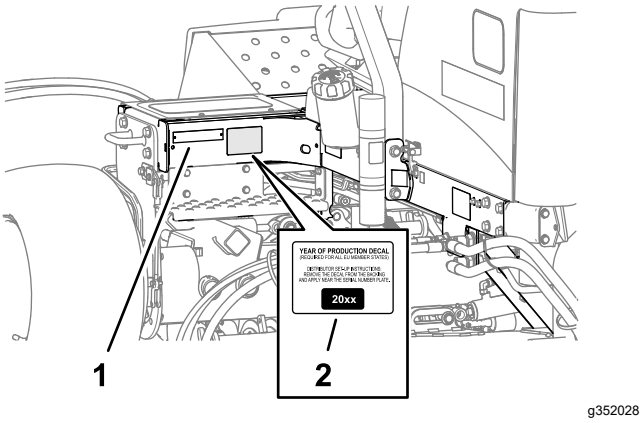

Obrázek 37

1. Štítek s modelovým/sériovým číslem
2. Štítek s rokem výroby

2. Odstraňte podklad a připevněte štítek s rokem výroby na rám v blízkosti štítku se sériovým číslem, viz Obrázek 37.

3. Levou stranu rámu v blízkosti zámku kapoty otřete alkoholem a nechejte rám oschnout (Obrázek 38).

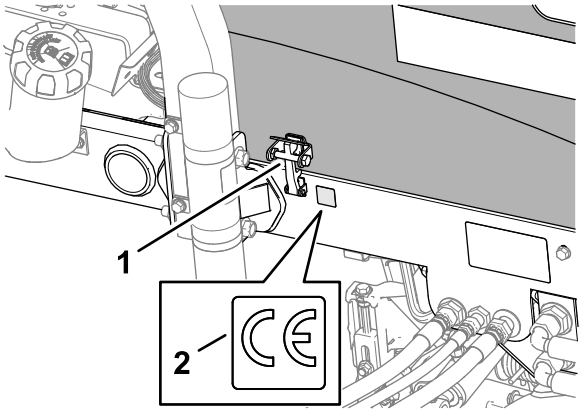

Obrázek 38

1. Západka kapoty CE
2. Štítek CE (obj. č. 133-8095)

4. Odstraňte podklad a připevněte na rám štítek CE (obj. č. 133-8095), viz Obrázek 38.

Připevnění štítku CE s upozorněním na nebezpečný náklon

1. Otřete štítek náklonu na ukazateli sklonu alkoholem a nechejte jej oschnout (Obrázek 39).

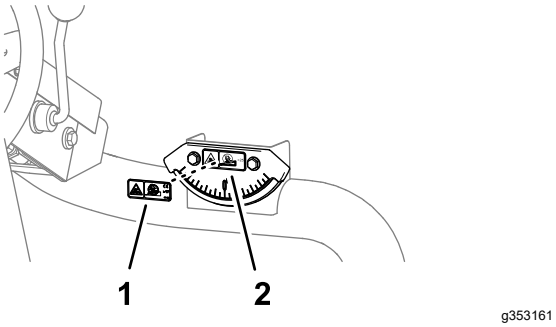

Obrázek 39

1. Štítek náklonu (ukazatel sklonu)
2. Štítek CE s upozorněním na nebezpečný náklon (obj. č. 121-3598)

2. Odstraňte podklad a na štítek náklonu na ukazateli sklonu připevněte štítek CE s upozorněním na nebezpečný náklon (Obrázek 39.)

15

Montáž sady naklápěcího válce (volitelně)

Díly potřebné k provedení tohoto kroku:

1	Sada naklápěcího válce (není součástí dodávky)

Postup

Při použití větší výšky sekání namontujte sadu naklápěcího válce.

1. Zvedněte žací jednotky do maximální výšky.
2. Vyhledejte držák na rámu nad středovou žací jednotkou (Obrázek 40).
3. Zatlačte na přední válec prostřední žací jednotky a určete, které otvory na držáku naklápěcího válce odpovídají otvorům v držáku na rámu, abyste dosáhli stejného kontaktu válců, když je namontován držák naklápěcího válce (Obrázek 40).

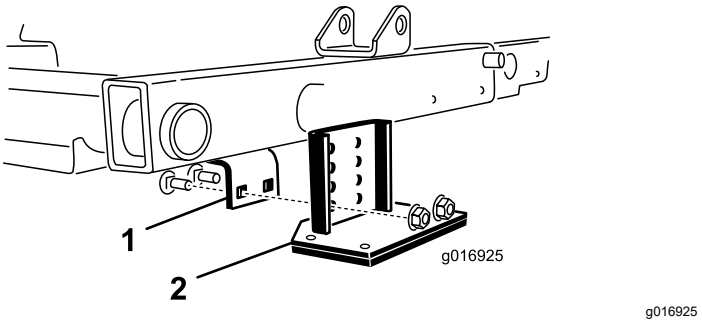

Obrázek 40

1. Držák na rámu
2. Držák naklápěcího válce

4. Spusťte žací jednotky a namontujte naklápěcí konzolu k rámu pomocí 2 vratových šroubů a 2 matic dodaných se sadou (Obrázek 40).

Součásti stroje

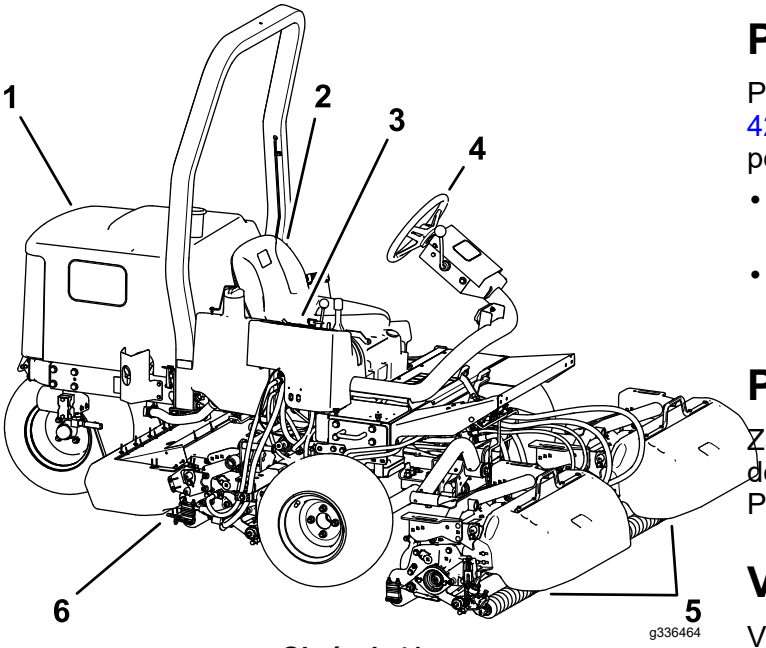

Obrázek 41

1. Kapota motoru
2. Sedačka obsluhy
3. Ovládací rameno
4. Volant
5. Přední žací nástavce
6. Zadní žací nástavec

Ovládací prvky

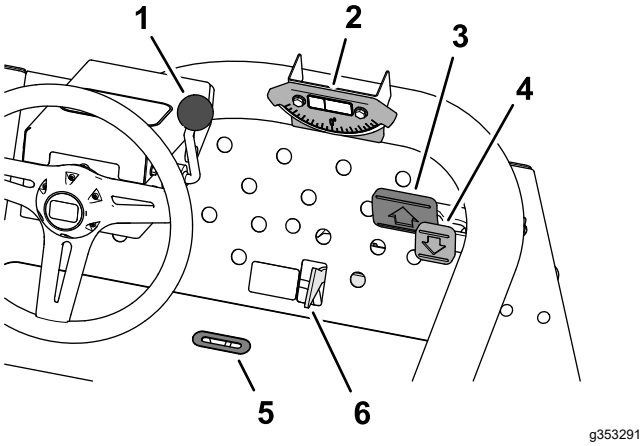

Obrázek 42

1. Páka naklonění volantu
2. Ukazatel sklonu
3. Pedál pro jízdu dopředu
4. Pedál pro jízdu dozadu
5. Výřez ukazatele
6. Přepínač sekání/přepravy

Pedály ovládání pojezdu

Sešlápněte pedál pro jízdu dopředu (Obrázek 42), chcete-li jet dopředu. Sešlápněte pedál pro jízdu dozadu (Obrázek 42), chcete-li jet dozadu nebo rychleji zastavit při jízdě dopředu. Při zastavení stroje nechejte pedál vrátit se do NEUTRÁLNÍ polohy nebo jej přesuňte sami.

Přepínač sekání/přepravy

Patou posuňte přepínač sekání/přepravy (Obrázek 42) doleva do PŘEPRAVNÍ polohy, nebo doprava do polohy SEKÁNÍ.

- Žací jednotky pracují jen tehdy, když je je přepínač sekání/přepravy v poloze SEKÁNÍ.
- Pokud je přepínač sekání/přepravy v PŘEPRAVNÍ poloze, žací jednotky se nespustí dolů.

Páka naklonění volantu

Zatáhněte páku naklonění volantu (Obrázek 42) dozadu a nastavte volant do požadované polohy. Poté polohu zajistěte zatlačením páky dopředu.

Výřez ukazatele

Výřez na plošině obsluhy (Obrázek 42) ukazuje, kdy jsou žací jednotky ve středové poloze.

Ukazatel sklonu

Ukazatel sklonu (Obrázek 42) ukazuje úhel sklonu stroje ve svahu ve stupních.

Ovládací panel

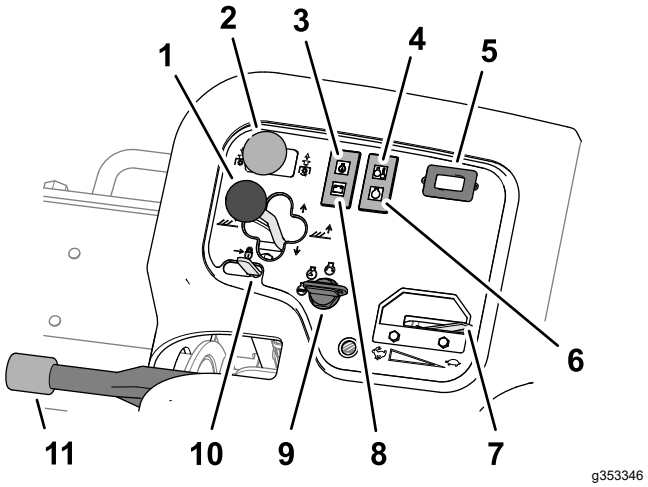

Obrázek 43

1. Ovládací páka žací jednotky
2. Spínač pohonu žací jednotky
3. Kontrolka tlaku oleje
4. Kontrolka teploty chladicí kapaliny motoru
5. Měřič provozních hodin
6. Kontrolka žhavicích svíček
7. Škrticí klapka
8. Kontrolka alternátoru
9. Spínač zapalování
10. Zámek páky ovládání zdvihu
11. Parkovací brzda

Ovládací páka žací jednotky – zvedání/spouštění

- Chcete-li spustit žací jednotky na zem, zatlačte ovládací páku žací jednotky dopředu do DOLNÍ polohy (Obrázek 43).

  Poznámka: Žací jednotky nelze spustit dolů, pokud nepracuje motor. Pokud jsou žací jednotky sklopené, není nutné držet páku v přední poloze.
- Chcete-li žací jednotky zvednout, přesuňte ovládací páku dozadu do ZVEDNUTÉ polohy.

  Poznámka: Pokud jsou žací jednotky zvednuté, žací vřetena nepracují.

Ovládací páka žací jednotky – posuv do strany

Model 03171

Posunutím páky doprava nebo doleva přesunete žací jednotky v příslušném směru. Žací jednotky posouvejte do strany jen tehdy, když jsou zvednuté, nebo jsou-li na zemi a stroj se pohybuje.

⚠ NEBEZPEČÍ

Přesunutí žacích jednotek ke straně ze svahu dolů snižuje stabilitu stroje. V takovém případě hrozí převrácení stroje, které může způsobit zranění či smrt.

Pokud je stroj napříč ve svahu, přesuňte žací jednotky ke straně, která je výše.

Spínač pohonu žací jednotky

Spínač pohonu žací jednotky (Obrázek 43) má dvě polohy: ZAPNUTO a VYPNUTO. Kolébkový spínač řídí elektromagnetický ventil na bloku ventilů, který ovládá pohon žacích jednotek.

Výstražná kontrolka tlaku oleje

Výstražná kontrolka tlaku oleje (Obrázek 43) svítí, když tlak oleje klesne pod bezpečnou úroveň.

Výstražná kontrolka teploty chladicí kapaliny motoru

Výstražná kontrolka teploty (Obrázek 43) se rozsvítí, když je teplota chladicí kapaliny motoru vysoká. Při této teplotě se žací jednotky vypnou. Pokud se teplota chladicí kapaliny zvýší o dalších 5,5 °C, vypne se motor, aby nedošlo k dalšímu poškození.

Počitadlo provozních hodin

Počitadlo provozních hodin (Obrázek 43) udává celkový počet provozních hodin stroje. Počitadlo provozních hodin se aktivuje vždy, když otočíte klíčkem zapalování do zapnuté polohy.

Kontrolka žhavicích svíček

Kontrolka žhavicích svíček (Obrázek 43) se rozsvítí, když žhavicí svíčky pracují.

Škrticí klapka

Posunutím škrticí klapky (Obrázek 43) dopředu zvýšíte otáčky motoru, posunutím dozadu je snížíte.

Kontrolka alternátoru

Kontrolka alternátoru (Obrázek 43) se vypne po rozběhnutí motoru. Pokud se kontrolka alternátoru rozsvítí při spuštěném motoru, zkontrolujte systém dobíjení a v případě potřeby jej opravte.

Spínač zapalování

Pomocí spínače zapalování (Obrázek 43) spusťte motor a zapněte světla. Spínač zapalování má 3 polohy:

- V poloze VYPNOUT dojde k vypnutí motoru.
- V poloze PROVOZ/ŽHAVENÍ může být spuštěn motor nebo se aktivuje žhavení hlavy válců motoru.
- V poloze STARTOVÁNÍ se zapíná startér.

Poznámka: Při otočení klíče do polohy PROVOZ/ŽHAVENÍ se přibližně na 7 sekund aktivuje žhavicí svíčka a rozsvítí kontrolka.

Zámek páky ovládání zdvihu

Posunutím zámku páky ovládání zdvihu (Obrázek 43) dozadu zabráníte pádu žacích jednotek.

Parkovací brzda

Při každém vypnutí motoru zatáhněte parkovací brzdu (Obrázek 43), aby nedošlo k nežádoucímu pohybu stroje. Chcete-li zatáhnout parkovací brzdu, zvedněte páku; chcete-li brzdu uvolnit, zatlačte páku dolů.

Poznámka: Motor se zastaví, pokud sešlápnete pedál ovládání pojezdu při zatažené parkovací brzdě.

Rozvaděč sekačky

Rozvaděč sekačky se nachází pod krytem ovládacího panelu (Obrázek 44).

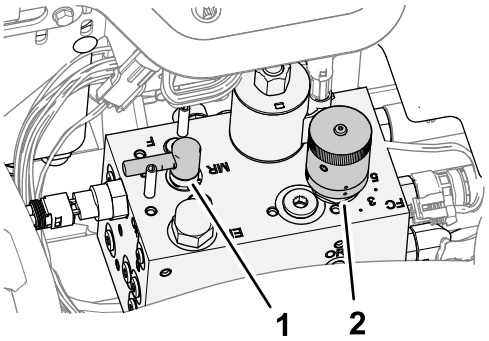

Obrázek 44

1. Ovladač přelapování
2. Ovladač otáček vřeten

Knoflík otáček vřeten

Pomocí knoflíku otáček vřeten na rozvaděči sekačky nastavíte rychlost sekání (otáčky vřeten) žacích jednotek (Obrázek 44).

- Otočením knoflíku otáček vřeten proti směru hodinových ručiček zvýšíte otáčky vřeten.
- Otočením knoflíku otáček vřeten ve směru hodinových ručiček otáčky vřeten snížíte.

Informace o způsobu nastavení ovladače otáček vřeten viz Rychlost sekání (otáčky vřeten) (strana 37) a Nastavení otáček vřeten (strana 38).

Páka přelapování

Páka přelapování slouží k ovládání směru otáčení žacích jednotek při sekání nebo při přelapování vřeten a plochých nožů (Obrázek 44).

- Pokud sekáte, otočte páku přelapování do polohy F.
- Pokud provádíte přelapování žacích jednotek, páku otočte do polohy R.

Důležité: **Polohu páky přelapování neměňte, když se vřetena otáčejí.**

Palivoměr

Palivoměr (Obrázek 45) měří množství paliva v nádrži.

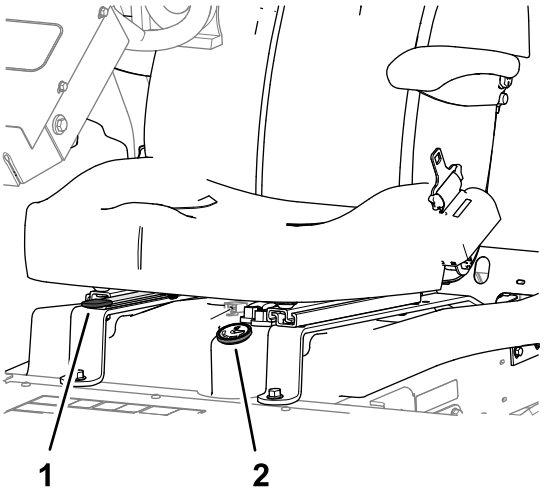

Obrázek 45

1. Páka nastavení sedadla
2. Palivoměr

Páka nastavení sedátka

Posuňte páku (Obrázek 45) na straně sedátka směrem ven, posuňte sedátko do požadované polohy a uvolněním páky zajistěte sedátko v dané poloze.

Technické údaje

Poznámka: Specifikace a design se mohou bez upozornění změnit.

Přepravní šířka	203 cm při šířce sekání 183 cm 234 cm při šířce sekání 216 cm
Šířka sekání	183 cm nebo 216 cm
Délka	236 cm
Výška	193 cm s konstrukcí ROPS
Čistá hmotnost*	1,860 lb (844 kg)
Kapacita palivové nádrže	28 l
Pojezdová rychlost	Sečení: 0 až 10 km/h; přeprava: 0 až 14 km/h. Jízda vzad: 0 až 6 km/h
* Se žacími jednotkami a kapalinami	

Přídavná zařízení / příslušenství

Pro stroj je k dispozici řada přídavných zařízení a příslušenství schválených společností Toro, která vylepšují a rozšiřují možnosti stroje. Seznam schválených přídavných zařízení a příslušenství můžete získat od svého autorizovaného servisního prodejce nebo distributora Toro nebo na stránkách www.Toro.com.

K zajištění optimální výkonnosti a dodržení požadavků na bezpečnost stroje je nutné používat pouze originální náhradní díly a příslušenství společnosti Toro. Náhradní díly a příslušenství jiných výrobců mohou být nebezpečné a jejich použití může mít za následek zneplatnění záruky.

Obsluha

Poznámka: Levá a pravá strana stroje se určuje z pohledu obsluhy z běžné pracovní pozice.

Před provozem

Bezpečnostní kroky před použitím

Obecné bezpečnostní informace

- Nikdy nedovolte, aby nezaškolené osoby nebo děti obsluhovaly stroj nebo na něm prováděly servis. Věková hranice obsluhy může být omezena místními předpisy. Majitel je zodpovědný za proškolení všech operátorů a mechaniků.
- Dobře se seznamte s bezpečným použitím zařízení, ovládacími prvky a významem bezpečnostních nápisů.
- Před opuštěním pozice obsluhy proveďte následující opatření:
  - Zaparkujte stroj na rovném povrchu.
  - Vypněte a snižte žací jednotky.
  - Zatáhněte parkovací brzdu.
  - Vypněte motor a vyjměte klíč ze zapalování.
  - Počkejte, dokud se nezastaví pohyb všech součástí.
  - Před seřizováním, údržbou, čištěním nebo uskladněním nechejte stroj vychladnout.
- Naučte se, jak rychle stroj zastavit a vypnout motor.
- Nikdy stroj neprovozujte, pokud nejsou všechny jeho kryty ve správné poloze nebo pokud řádně nefungují další bezpečnostní ochranná zařízení.
- Před sečením vždy stroj zkontrolujte a přesvědčte se, zda jsou žací jednotky v dobrém provozním stavu.
- Zkontrolujte prostor, kde budete stroj používat, a odstraňte všechny předměty, jež mohou být strojem vymrštěny.

Bezpečnost týkající se paliva

- Při manipulaci s palivem buďte velmi opatrní. Palivo je vysoce hořlavé a jeho výpary jsou výbušné.
- Uhaste všechny cigarety, doutníky, dýmky a ostatní zdroje vznícení.
- Používejte jen schválený kanystr.
- Neodstraňujte uzávěr palivové nádrže ani nedoplňujte nádrž palivem při spuštěném nebo horkém motoru.
- Nedoplňujte ani nevypouštějte palivo v uzavřeném prostoru.
- Neskladujte stroj nebo nádobu s palivem v blízkosti otevřeného ohně, zdroje jisker nebo tepla, například u ohřívače vody nebo jiného zařízení.
- V případě rozlití paliva se nepokoušejte nastartovat motor a vyhýbejte se použití jakéhokoli zdroje vznícení, dokud se palivové výpary nerozptýlí.

Specifikace paliva

Používejte pouze čistou čerstvou naftu s velmi nízkým (pod 15 miliontin) nebo nízkým (pod 1000 miliontin) obsahem síry. Aby byla zajištěna čerstvost, nakupujte palivo v takovém množství, aby je bylo možné spotřebovat do 180 dní.

Důležité: **Pokud používáte motorovou naftu s vysokým obsahem síry (obsah síry 0,50 % [5000 miliontin] až 1,0 % [10 000 miliontin]), měňte motorový olej a olejový filtr každých 75 hodin.**

Při teplotách nad -7 °C používejte letní motorovou naftu (č. 2-D), při nižších teplotách zimní naftu (č. 1-D nebo směs č. 1-D/2-D). Zimní nafta má při nízkých teplotách nižší teplotu vznícení a vlastnosti tečení za studena, které usnadňují startování a omezují ucpávání palivového filtru.

Používání letní nafty při teplotách nad –7 °C přispívá ve srovnání se zimní naftou k delší životnosti palivového čerpadla a vyššímu výkonu.

Bionafta

U tohoto stroje lze rovněž použít palivo s podílem bionafty do stupně B20 (20 % bionafty, 80 % motorové nafty). Používejte výhradně bionaftu s nízkým nebo velmi nízkým obsahem síry. Dodržujte následující bezpečnostní opatření:

- Podíl bionafty v palivu musí odpovídat specifikaci ASTM D6751 nebo EN14214.
- Složení směsi paliva musí splňovat normu ASTM D975 nebo EN590.
- Směsi bionafty mohou poškodit lakované povrchy.
- V chladném počasí používejte bionaftu B5 (obsah bionafty 5 %) nebo nižšího stupně.
- Kontrolujte těsnění, hadice a vložky, které jsou v kontaktu s palivem, jelikož může docházet k jejich postupnému poškození.

- Po určité době po přechodu na směsi bionafty může dojít k ucpání palivového filtru.
- Další informace o směsích bionafty získáte od distributora.

Plnění palivové nádrže

Objem palivové nádrže: přibližně 28 l

1. Odstavte stroj na rovném povrchu, snižte žací jednotky, zatáhněte parkovací brzdu, vypněte motor a vyjměte klíč.
2. Očistěte oblast kolem uzávěru palivové nádrže (Obrázek 46).

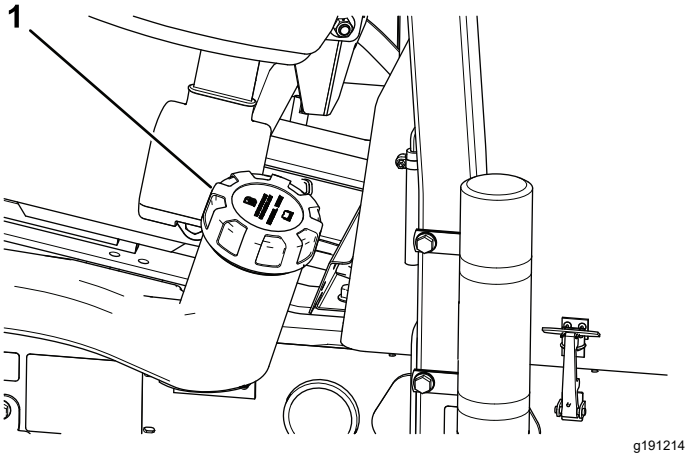

Obrázek 46

1. Uzávěr palivové nádrže

3. Sejměte uzávěr palivové nádrže.
4. Naplňte nádrž ke spodnímu okraji plnicího hrdla.

   Poznámka: Nádrž nepřeplňujte.
5. Namontujte uzávěr.
6. Rozlité palivo utřete.

Provádění úkonů denní údržby

Servisní interval: Při každém použití nebo denně

Každý den před spuštěním stroje proveďte postupy, jež je třeba provádět před každým použitím/každý den a které jsou uvedeny v části Údržba (strana 41).

Kontrola bezpečnostního blokovacího systému

Servisní interval: Při každém použití nebo denně

⚠ VÝSTRAHA

Jestliže jsou ochranné spínače odpojeny nebo poškozeny, stroj se může za provozu chovat nepředvídatelně a způsobit zranění osob.

- **Se spínači bezpečnostního blokování nemanipulujte.**
- **Denně funkci ochranných spínačů kontrolujte a jakýkoli poškozený spínač před použitím stroje vyměňte.**

Důležité: **Pokud při kontrole stroje zjistíte závadu některého z ochranných spínačů, obraťte se na autorizovaného prodejce Toro.**

Příprava stroje

1. Vyjeďte se strojem pomalu na otevřenou plochu.
2. Spusťte žací jednotky dolů, vypněte motor a zatáhněte parkovací brzdu.

Kontrola blokovacího zařízení startování – ovládacího pedálu pojezdu

1. Posaďte se na sedadlo obsluhy.
2. Zatáhněte parkovací brzdu.
3. Přepněte spínač pohonu žacích jednotek do ODPOJENÉ polohy.
4. Sešlápněte ovládací pedál pojezdu.
5. Otočte klíč do polohy STARTOVÁNÍ.

   Poznámka: Při sešlápnutém ovládacím pedálu pojezdu nesmí startér protáčet motor.

Kontrola blokovacího zařízení startování – spínače pohonu žací jednotky

1. Posaďte se na sedadlo obsluhy.
2. Zatáhněte parkovací brzdu.
3. Přepněte spínač pohonu žacích jednotek do ZAPNUTÉ polohy.
4. Nestoupejte na ovládací pedál pojezdu.
5. Otočte klíč do polohy STARTOVÁNÍ.

   Poznámka: Pokud je spínač pohonu žací jednotky v ZAPNUTÉ poloze, startér nesmí protáčet motor.

Kontrola provozního blokování parkovací brzdy a sedadla

1. Posaďte se na sedadlo obsluhy.

2. Zatáhněte parkovací brzdu.
3. Přepněte spínač pohonu žacích jednotek do ODPOJENÉ polohy.
4. Nestoupejte na ovládací pedál pojezdu.
5. Spusťte motor.
6. Deaktivujte parkovací brzdu.
7. Zvedněte se ze sedadla obsluhy.

   Poznámka: Pokud se při uvolněné parkovací brzdě ze sedadla obsluhy zvednete, motor se musí vypnout.

Kontrola provozního blokování parkovací brzdy a ovládacího pedálu pojezdu

1. Posaďte se na sedadlo obsluhy.
2. Zatáhněte parkovací brzdu.
3. Přepněte spínač pohonu žacích jednotek do ODPOJENÉ polohy.
4. Nestoupejte na ovládací pedál pojezdu.
5. Nastartujte motor.
6. Sešlápněte ovládací pedál pojezdu.

   Poznámka: Pokud je parkovací brzda ZATAŽENÁ a ovládací pedál pojezdu sešlápnutý, motor se musí vypnout.

Kontrola provozního blokování sedadla a ovládacího pedálu pojezdu

1. Posaďte se na sedadlo obsluhy.
2. Zatáhněte parkovací brzdu.
3. Přepněte spínač pohonu žacích jednotek do ODPOJENÉ polohy.
4. Nestoupejte na ovládací pedál pojezdu.
5. Spusťte motor.
6. Deaktivujte parkovací brzdu.
7. Zvedněte se ze sedadla obsluhy.
8. Sešlápněte ovládací pedál pojezdu.

   Poznámka: Pokud se zvednete ze sedadla obsluhy a sešlápnete ovládací pedál pojezdu, motor se musí do jedné sekundy vypnout.

Během provozu

Bezpečnost za provozu

Obecné bezpečnostní informace

- Majitel nebo obsluha odpovídají za nehody, jež mohou vést ke zranění osob nebo poškození majetku, a je jejich povinností jim předcházet.
- Používejte vhodné oblečení a pomůcky, včetně ochranných brýlí, dlouhých kalhot, pevné protiskluzové obuvi a chráničů sluchu. Svažte si dlouhé vlasy a nenoste volné oděvy či volné šperky.
- Stroj neobsluhujte, jste-li nemocní, unavení nebo pod vlivem alkoholu nebo drog.
- Při práci se strojem buďte maximálně opatrní. Neprovádějte žádné činnosti, jež by odváděly vaši pozornost, neboť byste mohli způsobit zranění nebo poškození majetku.
- Před spuštěním motoru se přesvědčte, zda jsou všechny pohony v neutrální poloze, zda je zatažena parkovací brzda a zda zaujímáte správnou pracovní pozici.
- Na stroji nepřevážejte spolujezdce a dbejte na to, aby se přihlížející osoby a děti zdržovaly mimo provozní oblast.
- Se strojem pracujte jen za dobré viditelnosti, abyste se mohli vyhnout výmolům a nebezpečí skrytému v terénu.
- Nesekejte mokrou trávu. Stroj může v důsledku snížené tahové síly podklouzávat.
- Nepřibližujte své ruce a nohy k žacím jednotkám.
- Před couváním se pohledem dozadu a dolů ujistěte, že máte volnou cestu.
- Buďte opatrní, pokud se blížíte k nepřehledným zatáčkám, křovinám, stromům nebo jiným objektům, jež vám mohou bránit ve výhledu.
- Vypínejte žací jednotky pokaždé, když nesečete.
- Při zatáčení a jízdě přes silnice nebo chodníky stroj zpomalte a počínejte si opatrně. Vždy dejte přednost jiným vozidlům.
- Motor nechejte pracovat jen v dobře větraném prostoru. Výfukové plyny obsahují oxid uhelnatý, který má při vdechnutí smrtelné účinky.
- Nenechávejte stroj se spuštěným motorem bez dozoru.
- Před opuštěním pozice obsluhy proveďte následující opatření:
  - Zaparkujte stroj na rovném povrchu.
  - Vypněte a snižte žací jednotky.
  - Zatáhněte parkovací brzdu.
  - Vypněte motor a vyjměte klíč ze zapalování.

  - Počkejte, dokud se nezastaví pohyb všech součástí.
  - Před seřizováním, údržbou, čištěním nebo uskladněním nechejte stroj vychladnout.
- Pracujte se strojem jen za dobré viditelnosti a za dobrého počasí. Nepracujte se strojem, pokud hrozí nebezpečí zásahu bleskem.

Bezpečnost při použití systému ochrany v případě převrácení (ROPS)

- Nedemontujte žádnou ze součástí konstrukce ROPS ze stroje.
- Přesvědčte se, zda jste připoutáni bezpečnostním pásem a zda jste schopni se v případě nouze rychle odpoutat.
- Vždy používejte bezpečnostní pás.
- Věnujte velkou pozornost překážkám nad hlavou a vyhýbejte se kontaktu s nimi.
- Udržujte konstrukci ROPS v bezpečném provozním stavu a pravidelně pečlivě kontrolujte, zda není poškozená a zda jsou všechny montážní prvky utaženy.
- Všechny poškozené součásti konstrukce ROPS vyměňte. Nesnažte se je opravovat nebo upravovat.

Bezpečnost při práci ve svahu

- Svahy jsou významným faktorem při nehodách způsobených ztrátou kontroly nebo převrácením, které mohou vést k vážnému poranění nebo smrti. Při práci na svahu odpovídáte za bezpečnost. Při práci se strojem na jakémkoli svahu je třeba dbát zvýšené pozornosti.
- Zkontrolujte podmínky na místě sekání a proveďte průzkum místa; na základě toho určíte, zda je svah pro provoz stroje bezpečný. Při provádění tohoto průzkumu vždy používejte zdravý rozum a dobré úsudky.
- Prostudujte si níže uvedené pokyny pro práci se strojem na svahu. Před zahájením práce se strojem vyhodnoťte podmínky na pracovišti a stanovte, zda můžete se strojem za těchto okolností v daný den na zamýšleném místě pracovat. Změny v terénu mohou vést ke změně provozního sklonu stroje.
  - Na svahu stroj nerozjíždějte, nezastavujte ani jej neotáčejte. Neměňte náhle rychlost ani směr. Zatáčejte pomalu a postupně.
  - Nepracujte se stroje v podmínkách, kde je ohrožena tahová síla, schopnost řízení nebo stabilita.
  - Odstraňte nebo vyznačte překážky, jako jsou příkopy, výmoly, koleje, hrboly, kameny neb jiné skryté předměty. Vysoká tráva může překážky skrýt. Stroj se může na nerovném terénu převrhnout.
  - Uvědomte si, že při práci se strojem na mokré trávě, napříč svahem nebo po svahu dolů může dojít ke ztrátě jeho tahového výkonu.
  - Při práci se strojem v blízkosti svahů, příkopů, náspů, vodních toků nebo jiných nebezpečných míst si počínejte velmi opatrně. Při přejetí kola přes okraj nebo propadnutí okraje se stroj může náhle převrhnout. Mezi strojem a jakýmkoliv nebezpečným místem dodržujte bezpečnou vzdálenost.
  - Nebezpečí vyhodnoťte na úpatí svahu. Pokud hrozí nebezpečí, sekejte na svahu pomocí stroje ovládaného za chůze.
  - Je-li to možné, při práci na svahu mějte žací jednotky spuštěné k zemi. Zvednutím žacích jednotek při práci na svahu může dojít k narušení stability stroje.

Tato třívřetenová sekačka disponuje jedinečným systémem, který poskytuje mimořádnou tahovou sílu v kopcích. Kolo proti svahu neprokluzuje a nesnižuje tahovou sílu, jak je tomu u běžných třívřetenových sekaček. Pokud pracujete se strojem na příliš prudkém úbočí, před ztrátou tažné síly dojde k převrácení stroje.

- Pokud je to možné, jezděte při sekání po svahu nahoru a dolů, nikoli napříč svahem.
- Na úbočí přesunujte žací jednotky proti svahu (podle výbavy).
- Pokud kola ztratí tahovou sílu, vypněte žací nůž (nože) a pomalu sjeďte ze svahu v přímém směru.
- Pokud je zatáčení nevyhnutelné, úkon provádějte pokud možno pomalu a postupně po svahu dolů.

Spuštění motoru

Poznámka: Palivovou soustavu může být nutné odvzdušnit v následujících situacích, viz Odvzdušnění palivové soustavy (strana 38):

- Jedná se o první startování nového motoru.
- Motor přestal pracovat v důsledku spotřebování paliva.
- Provedli jste údržbu součástí palivového systému, například výměnu palivového filtru.

1. Parkovací brzda musí být zatažena a spínač pohonu vřeten musí být ve VYPNUTÉ poloze.
2. Sundejte nohu z pedálu ovládání pojezdu a ujistěte se, že je pedál v NEUTRÁLNÍ poloze.

3. Posuňte páku škrticí klapky do polovičního nastavení.
4. Vložte klíč do zapalování a otočte jím do polohy ZAPNUTO/PŘEDEHŘÍVÁNÍ, dokud kontrolka žhavicích svíček nezhasne (přibližně 7 sekund); poté otočením klíčku do polohy START spusťte startér. Jakmile motor nastartuje, klíček uvolněte.

   Poznámka: Klíč se automaticky vrátí do polohy ZAPNUTO/BĚH.

   Důležité: **Aby nedošlo k přehřívání startéru, nespínejte startér na dobu delší než 15 sekund. Po 10 sekundách souvislého startování vyčkejte 60 sekund před opětovným sepnutím.**
5. Při prvním nastartování motoru nebo po generální opravě motoru jezděte strojem dopředu nebo dozadu po dobu 1 až 2 minut. Rovněž použijte páku ovládání zdvihu a spínač pohonu žacích jednotek a ověřte funkčnost všech součástí.

   Poznámka: Otočením volantu doleva a doprava zkontrolujte odezvu řízení, poté vypněte motor a zkontrolujte, zda není patrný únik oleje, zda nejsou uvolněné součásti a nedošlo k jinému opotřebení nebo poškození.

⚠ VÝSTRAHA

Při kontrole úniku oleje, uvolněných součástí a jiných závad hrozí nebezpečí zranění.

Před kontrolou úniku oleje, uvolněných součástí a dalších závad vypněte motor a vyčkejte, až se všechny pohybující se součásti zastaví.

Vypnutí motoru

1. Přesuňte páčku škrticí klapky do polohy pro POMALÝ BĚH.
2. Zatáhněte parkovací brzdu.
3. Přepněte spínač pohonu žacích jednotek do ODPOJENÉ polohy.
4. Spusťte žací jednotky dolů.
5. Vypněte motor, vytáhněte klíč a počkejte, dokud se všechny pohyblivé součásti nezastaví.

Sekání trávy se strojem

1. Přesuňte stroj na pracoviště a vyrovnejte jej mimo sekanou plochu pro první přejezd sekání.
2. Ujistěte se, že je spínač pohonu žacích jednotek vytažený nahoru (ODPOJENÁ poloha); viz Spínač pohonu žací jednotky (strana 29).
3. Přesuňte škrticí klapku do polohy pro RYCHLÝ CHOD; viz Škrticí klapka (strana 29).
4. Pomocí ovládací páky žací jednotky spusťte žací jednotky k zemi; viz Ovládací páka žací jednotky – zvedání/spouštění (strana 29).
5. Stisknutím spínače pohonu žací jednotky připravte žací jednotky na provoz (poloha ZAPNUTO).
6. Pomocí ovládací páky žací jednotky zvedněte žací jednotky nad zem.
7. Rozjeďte se se strojem směrem k sekané ploše a spusťte žací jednotky dolů.

   Poznámka: Žací jednotky budou pracovat.
8. Před dosažením místa, kde se budete otáčet, zatáhněte ovládací páku žací jednotky dozadu pouze natolik, aby se žací jednotky zvedly, a ovládací páku uvolněte.

   Důležité: **Při otáčení nedržte ovládací páku žací jednotky v zadní poloze.**
9. Provedením manévru otočení ve tvaru slzy rychle připravte stroj pro další průjezd.

Jízda se strojem v přepravním režimu

1. Přepněte spínač pohonu žacích jednotek do ODPOJENÉ polohy.
2. Zvedněte žací jednotky do přepravní polohy.
3. Přesuňte přepínač sekání/přepravy do PŘEPRAVNÍ polohy.

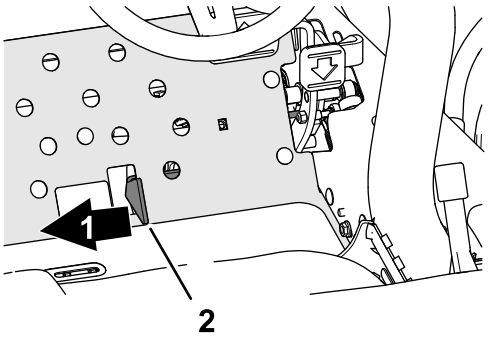

Obrázek 47

1. Přeprava
2. Přepínač sekání/přepravy

Důležité: **Při jízdě mezi překážkami dávejte pozor na neúmyslné poškození stroje nebo žacích nástavců. Při jízdě na svazích buďte zvláště**

opatrní. Jeďte pomalu a vyhněte se ostrým zatáčkám, aby nedošlo k převrácení.

Poznámka: Při provozu stroje v režimu přepravy nelze spustit žací jednotky dolů.

Rychlost sekání (otáčky vřeten)

Chcete-li dosáhnout konzistentní vysoké kvality sekání a jednotného vzhledu posekaného trávníku, je důležité, aby otáčky vřeten odpovídaly výšce sekání.

Důležité: **Pokud jsou otáčky vřeten příliš nízké, budou patrné známky po sekání. Jsou-li otáčky vřeten příliš vysoké, může mít posekaný trávník nerovnoměrný vzhled.**

Tabulka volby otáček vřeten

Výška sekání		Vřeteno s 5 noži		Vřeteno s 8 noži		Vřeteno s 11 noži	
		8 km/h	9,6 km/h	8 km/h	9,6 km/h	8 km/h	9,6 km/h
63,5 mm	2½ palce	3	3	3*	3*	–	–
60,3 mm	2⅜ palce	3	4	3*	3*	–	–
57,2 mm	2¼ palce	3	4	3*	3*	–	–
54,0 mm	2⅛ palce	3	4	3*	3*	–	–
50,8 mm	2 palce	3	4	3*	3*	–	–
47,6 mm	1⅞ palce	4	5	3*	3*	–	–
44,5 mm	1¾ palce	4	5	3*	3*	–	–
41,3 mm	1⅝ palce	5	6	3*	3*	–	–
38,1 mm	1½ palce	5	7	3	4	–	–
34,9 mm	1⅜ palce	5	8	3	4	–	–
31,8 mm	1¼ palce	6	9	4	4	–	–
28,8 mm	1⅛ palce	8	9*	4	5	–	–
25,0 0 mm	1 palec	9	9*	5	6	–	–
22,2 mm	⅞ palce	9*	9*	5	7	–	–
19,1 mm	¾ palce	9*	9*	7	9	6	7
15,9 mm	⅝ palce	9*	9*	9	9*	7	7
12,7 mm	½ palce	9*	9*	9	9*	8	8
9,5 mm	⅜ palce	9*	9*	9	9*	9	9

* Společnost Toro tuto výšku sekání a/nebo rychlost pojezdu při sekání nedoporučuje.

Poznámka: Vyšší číslo znamená vyšší rychlost.

Nastavení otáček vřeten

1. Zkontrolujte nastavení výšky sekání na žacích jednotkách. V příslušném sloupci tabulky pro volbu otáček vřeten, který uvádí vřetena s 5, 8 nebo 11 žacími noži, vyhledejte výšku sekání, která je nejblíže skutečnému nastavení výšky. V tabulce vyhledejte číslo otáček vřeten, jež odpovídá dané výšce sekání.
2. Zvedněte kryt z ovládacího ramene (Obrázek 48).

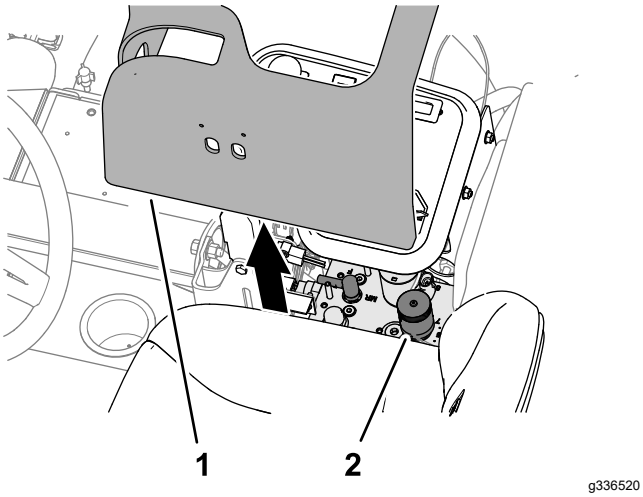

Obrázek 48

1. Kryt (ovládací rameno)
2. Ovladač otáček a přelapování vřeten

3. Otočte ovladač otáček vřeten (Obrázek 49) na číslo otáček vřeten zjištěné v kroku č. 1.

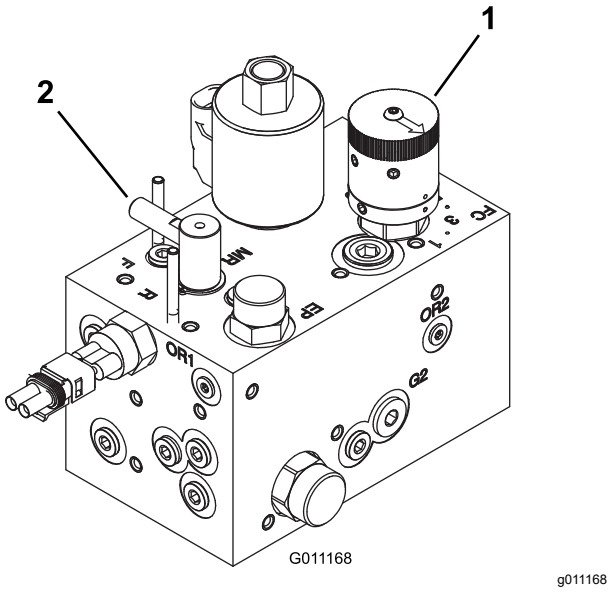

Obrázek 49

1. Ovladač otáček vřeten
2. Ovladač přelapování

4. Namontujte kryt na ovládací rameno.
5. Po několika dnech práce se strojem zkontrolujte výsledky sekání a zhodnoťte kvalitu. Ovladač otáček vřeten lze přesunout o 1 polohu doleva či doprava oproti číslu otáček vřeten uvedenému v tabulce, a to v závislosti na rozdílech ve stavu trávníku, délce posekané trávy a osobních preferencích.

Odvzdušnění palivové soustavy

1. Odstavte stroj na rovném povrchu, snižte žací jednotky, zatáhněte parkovací brzdu, vypněte motor a vyjměte klíč.
2. Přesvědčte se, zda palivo sahá alespoň do poloviny palivové nádrže.
3. Odjistěte a zvedněte kapotu.
4. Otevřete odvzdušňovací šroub na čerpadle vstřikování paliva (Obrázek 50).

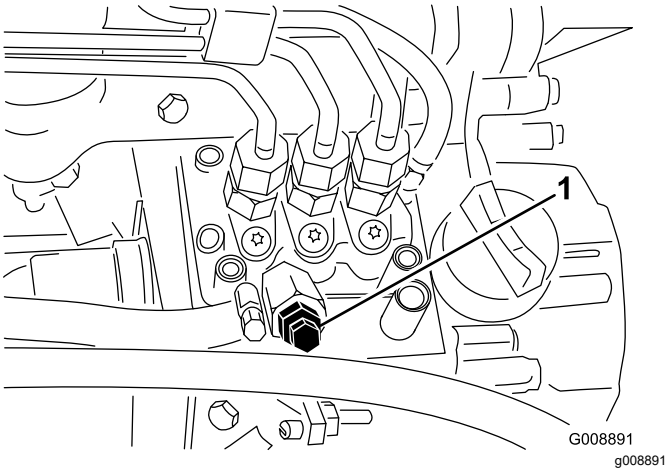

Obrázek 50

1. Odvzdušňovací šroub na čerpadle vstřikování paliva

5. Otočte klíčem zapalování do ZAPNUTÉ polohy.

   Elektrické palivové čerpadlo začne pracovat a vytlačovat vzduch okolím odvzdušňovacího šroubu.

   Poznámka: Ponechte klíč v ZAPNUTÉ poloze, dokud kolem šroubu nezačne vytékat souvislý proud paliva.
6. Utáhněte šroub a otočte zapalování klíčkem zapalování do VYPNUTÉ polohy.

Poznámka: Po provedení následujícího postupu by mělo být možné motor normálně nastartovat. Pokud však motor nenastartuje, mohlo dojít k zachycení vzduchu mezi čerpadlem vstřikování a vstřikovači; postupujte podle pokynů v části Odvzdušnění vstřikovačů (strana 51).

Provozní tipy

Techniky sekání

- Při zahájení sekání nejdříve zapněte žací jednotky a poté pomalu přijeďte k sekané oblasti. Jakmile jsou přední žací jednotky nad sekanou oblastí, spusťte žací jednotky dolů.
- Chcete-li dosáhnout profesionálně rovného posekání a pásů, které jsou v některých případech požadovány, vyhledejte vzdálený strom nebo jiný objekt a jeďte přímo k němu.
- Jakmile přední žací jednotky dosáhnou okraje sekané oblasti, zvedněte je a proveďte manévr ve tvaru slzy, kterým se rychle srovnáte pro další průjezd.
- Ke snadnému sekání kolem bunkrů, vodních ploch a dalších překážek slouží jednotka Sidewinder. Přesuňte ovládací páku doleva nebo doprava podle potřeby. Žací jednotky lze rovněž posunout, aby nevznikaly stopy po pneumatikách.
- Žací jednotky mají tendenci odhazovat trávu k přední nebo zadní straně stroje. Při sekání menšího množství trávy odhazujte posekanou trávu dopředu, čímž zajistíte lepší vzhled trávníku po sekání. Chcete-li odhazovat posekanou trávu směrem dopředu, zavřete zadní kryt na žacích jednotkách.

⚠ VÝSTRAHA

Aby nedošlo ke zranění osob nebo poškození stroje, nemanipulujte s kryty žacích jednotek, když motor běží.

Před otevřením nebo zavřením krytů žacích jednotek vypněte motor a vyčkejte, až se zastaví všechny pohyblivé součásti.

- Při sekání většího množství trávy umístěte kryty tak, aby byly v téměř vodorovné pozici. **Neotevírejte kryty příliš, jinak hrozí nahromadění velkého množství posekané trávy na rámu, zadní mřížce chladiče a v oblasti motoru.**
- Žací jednotky jsou rovněž vybaveny vyvažovacími závažími na protilehlé straně motoru, čímž je zajištěno rovnoměrné sekání. Pokud není trávník posekaný rovnoměrně, můžete závaží přidat nebo odstranit.

Po provozu

Bezpečnostní opatření po použití

Obecné bezpečnostní informace

- Zaparkujte stroj na rovném povrchu.
- Vypněte a snižte žací jednotky.
- Zatáhněte parkovací brzdu.
- Vypněte motor a vyjměte klíč ze zapalování.
- Počkejte, dokud se nezastaví pohyb všech součástí.
- Před seřizováním, údržbou, čištěním nebo uskladněním nechejte stroj vychladnout.
- V zájmu předcházení vzniku požáru odstraňujte z žacích jednotek, pohonů, tlumičů výfuku, chladicích mřížek a prostoru motoru trávu a nečistoty. Místa potřísněná uniklým olejem nebo palivem vždy očistěte.
- Při přepravě stroje a vždy, když stroj nepoužíváte, vyřaďte pohon přídavných zařízení.
- Provádějte údržbu bezpečnostních pásů, případně je vyčistěte.
- Neskladujte stroj ani nádobu s palivem v blízkosti otevřeného ohně, zdroje jisker nebo tepla, například u ohřívače vody nebo jiných zařízení.

Po dokončení sekání

Umyjte stroj a promažte jej, viz Mytí stroje (strana 64) a Mazání ložisek a pouzder (strana 45).

Vlečení stroje

V nouzové situaci je možné stroj vléct na krátkou vzdálenost. Společnost Toro však nedoporučuje používat vlečení jako standardní postup.

Důležité: **Při vlečení nepřekračujte rychlost 3 až 4 km/h, jinak hrozí nebezpečí poškození hnacího systému. Pokud potřebujete stroj přepravit na větší vzdálenost, naložte jej na nákladní automobil nebo přívěs.**

1. Odjistěte a otevřete kapotu.
2. V blízkosti pravé západky kapoty otočte rukojeť obtokového ventilu na čerpadle (Obrázek 51) a otočte ventil o 90°.

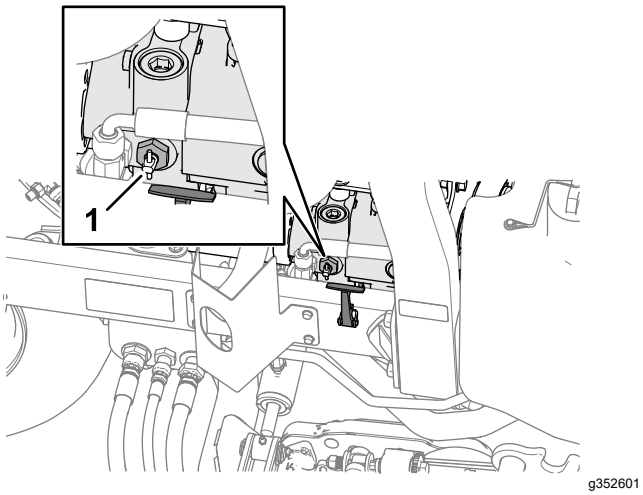

Obrázek 51

1. Obtokový ventil

3. Zavřete a zajistěte kapotu na západku.
4. Tažné vozidlo připojte ke stroji v místě vázacích bodů; viz Určení upínacích míst (strana 40).
5. Posaďte se na sedadlo obsluhy a během vlečení v případě potřeby pomocí parkovací brzdy usměrňujte chod stroje.

   Důležité: **Nestartujte motor, pokud je obtokový ventil otevřený.**
6. Před nastartováním motoru zavřete obtokový ventil otočením o 90° (1/4 otáčky).

Určení upínacích míst

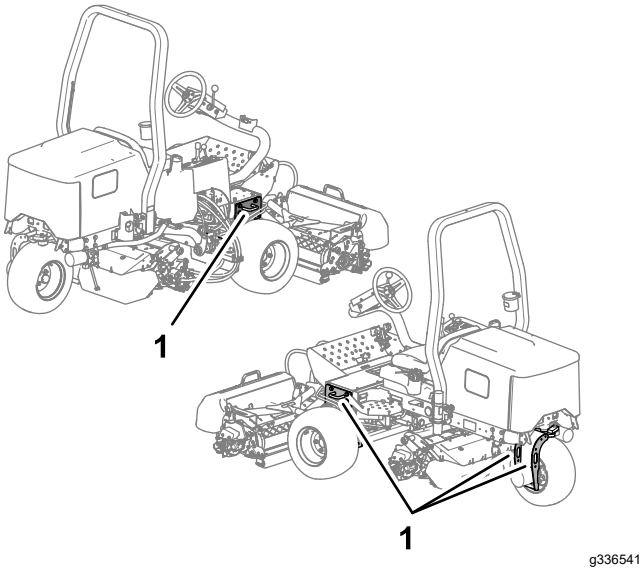

Obrázek 52

1. Upínací oka

Přeprava stroje

- Při nakládání stroje na přívěs nebo nákladní vozidlo používejte nájezdové plošiny stejně široké jako stroj.
- Stroj bezpečně upevněte.

Údržba

Poznámka: Levá a pravá strana stroje se určuje z pohledu obsluhy z běžné pracovní pozice.

Poznámka: Bezplatnou kopii elektrického nebo hydraulického schématu si můžete stáhnout na stránkách www.Toro.com; vyhledejte svůj stroj v odkazech na návody k obsluze na domovské stránce.

Důležité: **Další postupy údržby jsou popsány v provozní příručce k motoru a *provozní příručce* k žací jednotce.**

Bezpečnost při provádění úkonů údržby

- Před opuštěním pozice obsluhy proveďte následující opatření:
  - Zaparkujte stroj na rovném povrchu.
  - Vypněte a snižte žací jednotky.
  - Zatáhněte parkovací brzdu.
  - Vypněte motor a vyjměte klíč ze zapalování.
  - Počkejte, dokud se nezastaví pohyb všech součástí.
  - Před seřizováním, údržbou, čištěním nebo uskladněním nechejte stroj vychladnout.
- Před provedením údržby nechejte vychladnout všechny součásti stroje.
- Je-li to možné, neprovádějte údržbu se spuštěným motorem. Nepřibližujte se k pohybujícím se částem.
- Pokaždé, když pracujete pod strojem, podepřete jej montážními stolicemi.
- Ze součástí, ve kterých je uložena energie, opatrně uvolněte tlak.
- Udržujte všechny díly stroje v dobrém stavu a dbejte na to, aby byly utaženy veškeré upevňovací prvky.
- Nahraďte všechny opotřebené nebo poškozené štítky.
- K zajištění bezpečnosti a optimálního výkonu stroje je nutné používat pouze originální náhradní díly společnosti Toro. Náhradní díly jiných výrobců mohou být nebezpečné a jejich použití může mít za následek zneplatnění záruky.

Doporučený harmonogram údržby

Servisní interval	Postup při údržbě
Po první hodině	• Utáhněte matice kol.
Po prvních 10 hodinách	• Utáhněte matice kol. • Zkontrolujte stav a napnutí všech řemenů.
Po prvních 50 hodinách	• Vyměňte olej a olejový filtr.
Při každém použití nebo denně	• Přesvědčte se, zda nejsou bezpečnostní pásy opotřebené, pořezané a jinak poškozené. Pokud některá ze součástí nefunguje správně, bezpečnostní pás(y) vyměňte za nový (nové). • Zkontrolujte bezpečnostní blokovací systém. • Zkontrolujte hladinu motorového oleje. • Vypusťte vodu z odlučovače. • Zkontrolujte tlak v pneumatikách. • Zkontrolujte hladinu chladicí kapaliny motoru. • Vyčistěte chladič motoru a chladič oleje. • Zkontrolujte hydraulické potrubí a hadice. • Zkontrolujte hladinu hydraulické kapaliny. • Zkontrolujte kontakt vřetena a plochého nože.
Po každých 25 hodinách provozu	• Zkontrolujte hladinu elektrolytu (v případě skladování stroje provádějte kontrolu každých 30 dní)
Po každých 50 hodinách provozu	• Promažte všechna ložiska a pouzdra (Mazání ložisek a pouzder provádějte každý den, pokud jsou provozní podmínky výrazně prašné a při zvýšeném množství nečistot.)

Servisní interval	Postup při údržbě
Po každých 100 hodinách provozu	• Zkontrolujte stav a napnutí všech řemenů.
Po každých 150 hodinách provozu	• Vyměňte olej a olejový filtr.
Po každých 200 hodinách provozu	• Proveďte údržbu vzduchového filtru (Častěji v prašném nebo špinavém prostředí.) • Utáhněte matice kol. • Zkontrolujte nastavení parkovací brzdy.
Po každých 400 hodinách provozu	• Zkontrolujte palivové potrubí a spojky. • Vyměňte nádobu palivového filtru.
Po každých 500 hodinách provozu	• Promažte ložiska zadní nápravy.
Po každých 800 hodinách provozu	• Pokud nepoužíváte doporučenou hydraulickou kapalinu nebo jste již nádrž naplnili alternativní kapalinou, vyměňte hydraulickou kapalinu. • Pokud nepoužíváte doporučenou hydraulickou kapalinu nebo jste již nádrž naplnili alternativní kapalinou, vyměňte hydraulický filtr.
Po každých 1000 hodinách provozu	• Pokud používáte doporučenou hydraulickou kapalinu, vyměňte hydraulický filtr.
Po každých 2000 hodinách provozu	• Pokud používáte doporučenou hydraulickou kapalinu, vyměňte hydraulickou kapalinu.
Každé 2 roky	• Vypusťte a vyčistěte palivovou nádrž. • Vypusťte a vypláchněte chladicí soustavu (předejte stroj autorizovanému prodejci nebo distributorovi společnosti Toro nebo postupujte podle servisní příručky).

Seznam denní údržby

Tuto stránku si zkopírujte pro každodenní použití.

Úkon údržby	Pro týden:						
	Pondělí	Úterý	Středa	Čtvrtek	Pátek	Sobota	Neděle
Zkontrolujte činnost ochranných spínačů.							
Zkontrolujte činnosti brzd.							
Zkontrolujte hladinu paliva.							
Zkontrolujte hladinu motorového oleje.							
Zkontrolujte hladinu kapaliny v chladicí soustavě.							
Vypusťte odlučovač vody a paliva.							
Zkontrolujte vzduchový filtr, prachovou nádobu a přetlakový ventil.							
Zkontrolujte nezvyklý hluk motoru.[1]							
Zkontrolujte znečištění chladiče a mřížky.							
Zkontrolujte nezvyklý hluk při provozu.							
Zkontrolujte hladinu oleje v hydraulické soustavě.							
Zkontrolujte, zda nedošlo k poškození hydraulických hadic.							
Zkontrolujte, zda nedochází k úniku kapalin.							
Zkontrolujte hladinu paliva.							
Zkontrolujte tlak vzduchu v pneumatikách.							
Zkontrolujte správnou funkci nástrojů.							
Zkontrolujte seřízení kontaktu vřetena a plochého nože.							
Zkontrolujte seřízení výšky sekání.							
Promažte všechny maznice.[2]							
Opravte poškozený lak.							
Stroj umyjte.							

[1]Při obtížném startování, nadměrné tvorbě kouře nebo těžkém chodu motoru zkontrolujte žhavicí svíčky a vstřikovací trysky.

[2] **Po každém mytí** bez ohledu na uvedený interval.

Zápis problematických oblastí

Kontrolu provedl(a):		
Po-ložka	**Datum**	**Informace**
1		
2		
3		
4		
5		

Postupy před údržbou stroje

Příprava na údržbu

1. Zaparkujte stroj na rovném povrchu.
2. Spusťe žací jednotky dolů.
3. Zatáhněte parkovací brzdu.
4. Vypněte motor a vyjměte klíč ze zapalování.
5. Počkejte, dokud se nezastaví všechny pohybující se součásti.

Demontáž krytu akumulátoru

Demontujte 2 knoflíky, kterými je připevněn kryt akumulátoru ke stroji, a kryt sejměte (Obrázek 52).

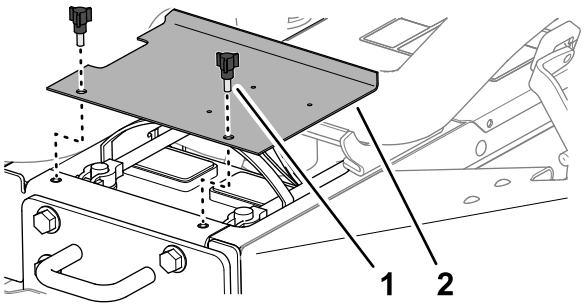

g336164

Obrázek 53

1. Knoflík
2. Kryt akumulátoru

Otevření kapoty

1. Uvolněte západky na levé a pravé straně kapoty (Obrázek 53).

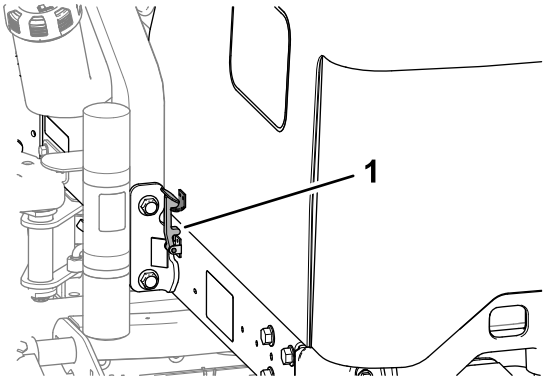

g336542

Obrázek 54

1. Západka kapoty

2. Vyklopte kapotu směrem nahoru a otočte ji dozadu (Obrázek 54).

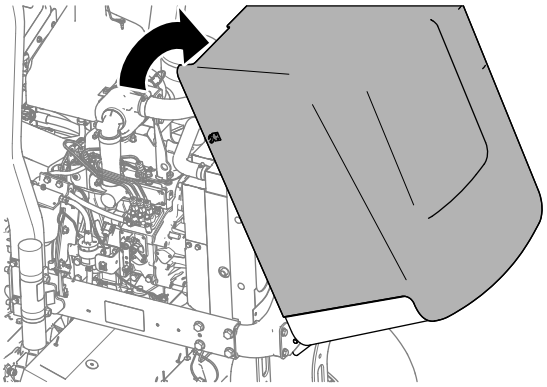

g336543

Obrázek 55

Mazání

Mazání ložisek a pouzder

Servisní interval: Po každých 50 hodinách provozu (Mazání ložisek a pouzder provádějte každý den, pokud jsou provozní podmínky výrazně prašné a při zvýšeném množství nečistot.)

Po každých 500 hodinách provozu/Každý rok (podle toho, co nastane dříve)

Specifikace maziva: mazivo č. 2 na bázi lithia

Stroj je vybaven maznicemi, které je třeba pravidelně promazávat. Při provozu v prašných podmínkách se zvýšeným množstvím nečistot mohou nečistoty vniknout do ložisek a pouzder a způsobit rychlejší opotřebení. Maznice promažte okamžitě po každém mytí bez ohledu na uvedený interval.

1. Připravte stroj na údržbu, viz Příprava na údržbu (strana 44).
2. Do maznic, jejichž umístění je zobrazeno níže, vpravte potřebné množství maziva:
   - Otočný čep zadní žací jednotky (Obrázek 56)

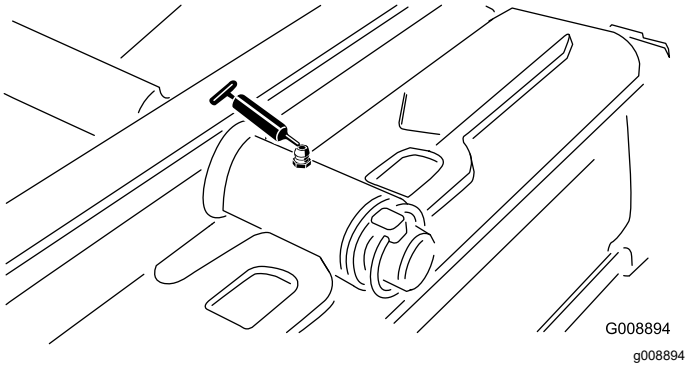

Obrázek 56

   - Otočný čep přední žací jednotky (Obrázek 57)

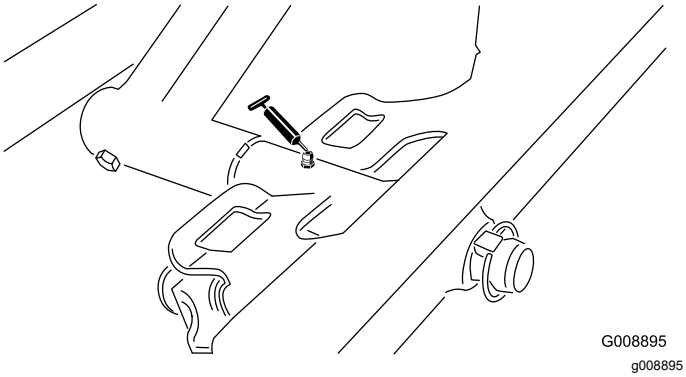

Obrázek 57

   - Konce válců jednotky Sidewinder (2 maznice; pouze model 03171 – Obrázek 58)

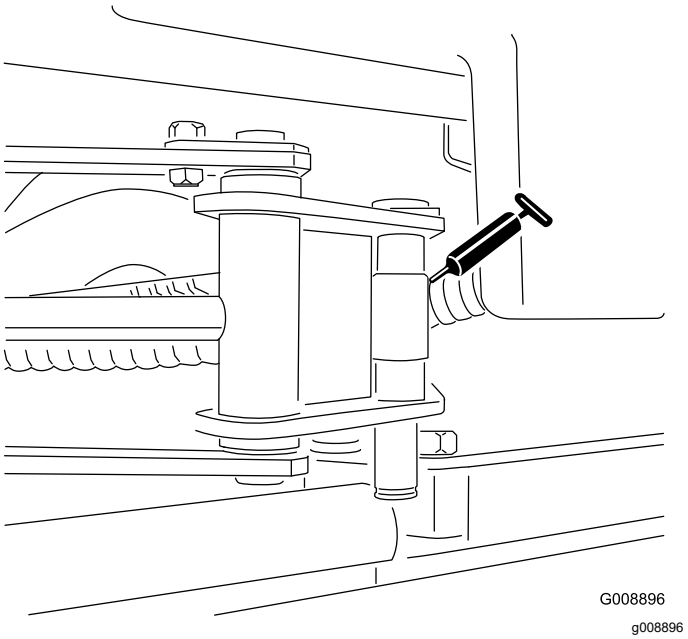

Obrázek 58

   - Svislý čep řízení (Obrázek 59)

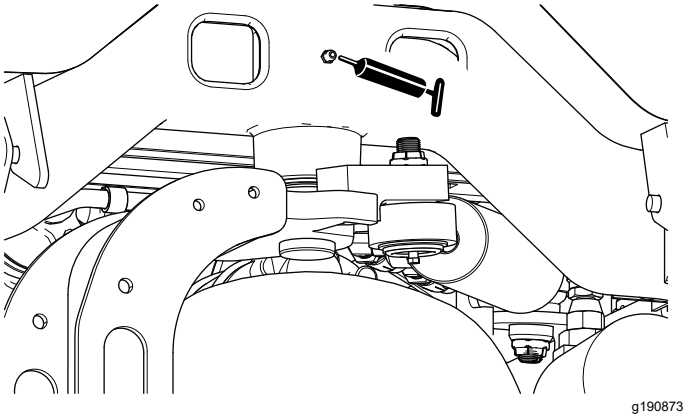

Obrázek 59

   - Otočný čep zadního zvedacího ramene a zvedací válec (2 maznice – Obrázek 60)

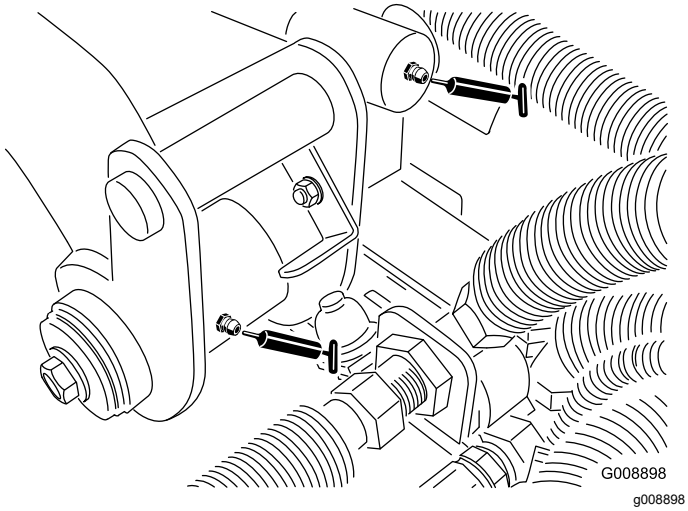

Obrázek 60

- Otočný čep levého předního zvedacího ramene a zvedací válec (2 maznice – Obrázek 61)

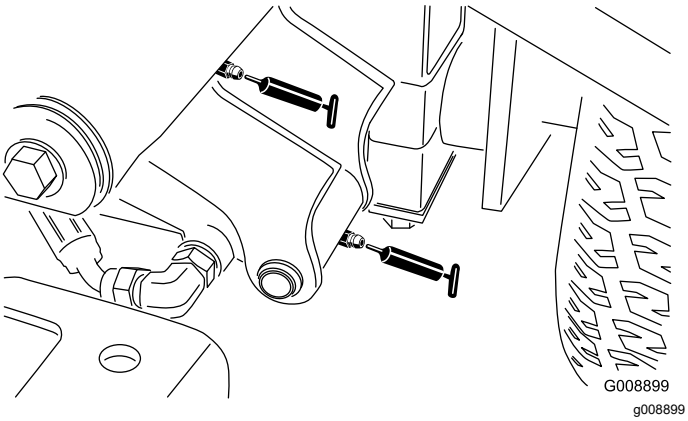

Obrázek 61

- Otočný čep pravého předního zvedacího ramene a zvedací válec (2 maznice – Obrázek 62)

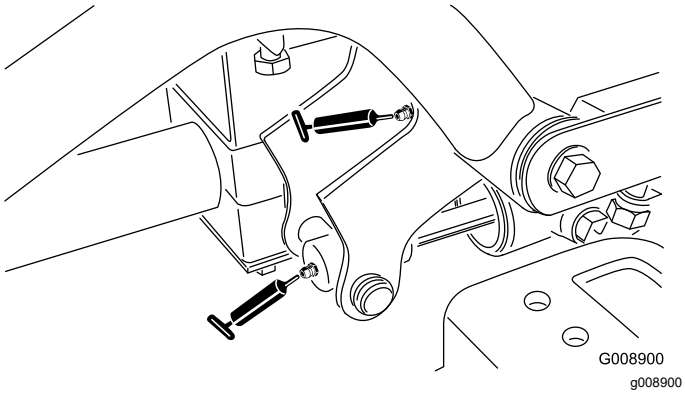

Obrázek 62

- Mechanismus seřízení neutrální polohy (Obrázek 63)

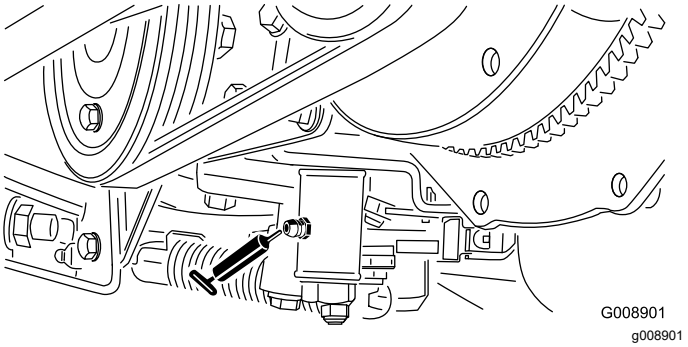

Obrázek 63

- Přepínač sekání/přepravy (Obrázek 64)

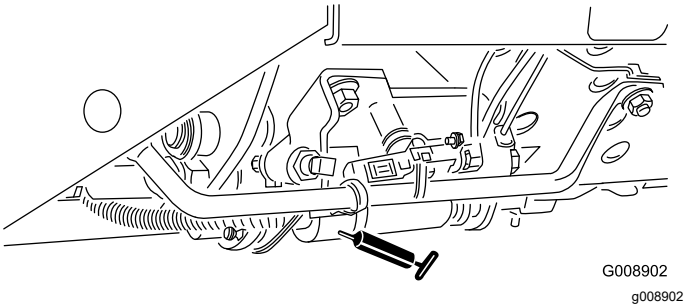

Obrázek 64

- Otočný čep napnutí řemenu (Obrázek 65)

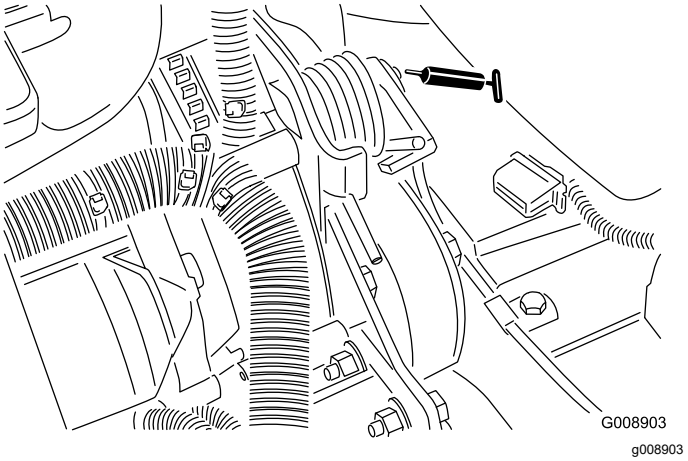

Obrázek 65

- Válec řízení (Obrázek 66).

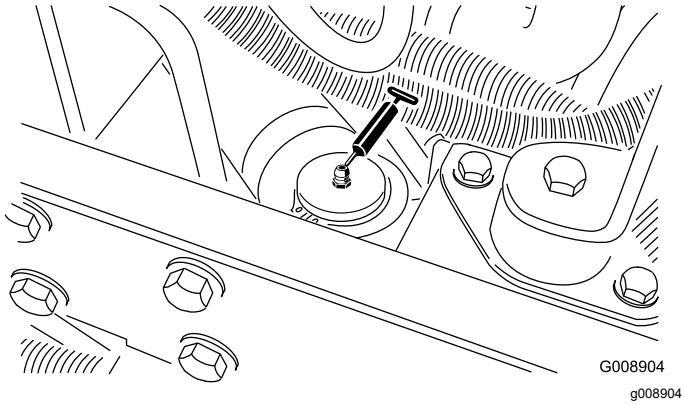

Obrázek 66

Poznámka: V případě potřeby namontujte další maznici na opačný konec válce řízení. Demontujte kolo, namontujte maznici, promažte ji, odstraňte a nasaďte zátku (Obrázek 67).

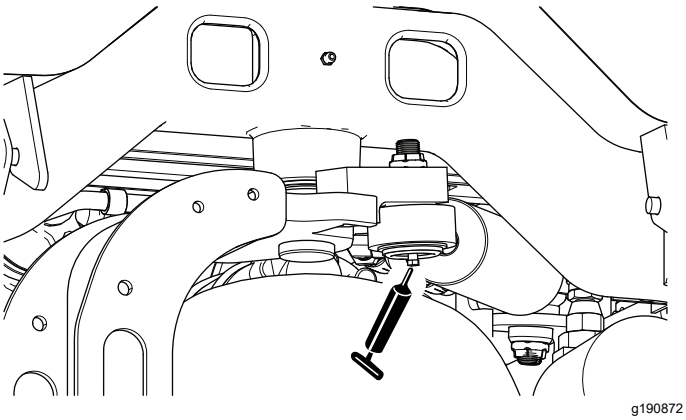

Obrázek 67

Kontrola krytých ložisek

Ložiska jsou velmi zřídka postižena závadami způsobenými materiálem a zpracováním. Nejčastější příčinou závady je vlhkost a znečištění, které proniknou za ochranná těsnění. Ložiska, která je nutno mazat, vyžadují pravidelnou údržbu a odstraňování škodlivých nečistot z oblasti ložisek. **Zapouzdřená** ložiska vyžadují počáteční naplnění speciálním mazivem a odolné integrované těsnění, jež brání průniku vlhkosti a nečistot k valivým prvkům.

Zapouzdřená ložiska nevyžadují mazání ani příliš častou údržbu. Je tak minimalizována potřeba pravidelného servisu i potenciální poškození trávníku kvůli znečištění mazivem. Tyto utěsněné ložiskové sestavy zajistí dobrý výkon a životnost při běžném používání, v zájmu předcházení prostojům byste ale měli pravidelně kontrolovat stav ložisek a neporušenost těsnění. Ložiska kontrolujte jednou za sezónu a vyměňte je, jsou-li poškozená nebo opotřebená. Ložiska musí fungovat hladce bez známek poškození, jako jsou vysoká teplota, hluk, uvolnění nebo známky koroze (rez).

Z důvodu provozních podmínek jsou ložiska a těsnění vystavena působení písku, chemikálií pro ošetření trávníku, vody, nárazů apod. Jedná se o běžné vlivy opotřebení. Na poruchy ložisek z jiných důvodů, než je vada materiálu nebo zpracování, se obvykle záruka nevztahuje.

Poznámka: Životnost ložisek může být negativně ovlivněna nesprávným způsobem mytí. Neumývejte stroj, pokud je dosud zahřátý, a nestříkejte proudem vody pod vysokým tlakem přímo na ložiska.

Údržba motoru

Bezpečnost při údržbě motoru

- Před kontrolou hladiny oleje a doplňováním oleje do klikové skříně vypněte motor.
- Neměňte otáčky regulátoru a nepřekračujte maximální otáčky motoru.

Specifikace motorového oleje

Používejte vysoce kvalitní, nízkopopelnatý motorový olej, který má následující nebo lepší vlastnosti:

Kategorie podle normy

ACEA – E6
API – CH-4 nebo vyšší
JASO – DH-2

Preferovaná viskozita oleje: SAE 15W-40 (-17 °C)

Alternativní viskozita oleje: SAE 10W-30 nebo 5W-30 (všechny teploty)

U autorizovaného prodejce Toro lze pořídit olej Toro Premium Engine Oil s viskozitou 15W-40 nebo 10W-30.

Kontrola hladiny motorového oleje

Servisní interval: Při každém použití nebo denně

Motor je dodáván s olejovou náplní v klikové skříni, avšak před a po prvním spuštění motoru zkontrolujte hladinu oleje.

Poznámka: U distributora lze pořídit olej Toro Premium Engine Oil s viskozitou 15W-40 nebo 10W-30. Objednací čísla naleznete v katalogu dílů.

Poznámka: Pro kontrolu motorového oleje je nejvhodnější doba před zahájením každodenní práce, kdy je motor studený. Pokud již motor běžel, před kontrolou nechejte olej alespoň 10 minut stékat zpět do olejové vany. Pokud je hladina oleje na značce dolní meze nebo pod ní, doplňte olej tak, aby hladina oleje byla na značce horní meze. **Nádrž nepřeplňujte.** Pokud je hladina oleje mezi značkou horní meze a dolní meze, není potřeba olej doplňovat.

1. Připravte stroj na údržbu, viz Příprava na údržbu (strana 44).
2. Odjistěte a otevřete kapotu.
3. Vytáhněte měrku (Obrázek 68) a otřete ji čistým hadrem.

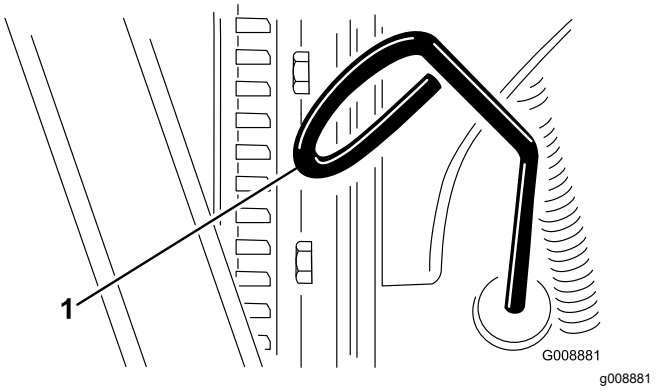

Obrázek 68

1. Měrka

4. Zasuňte měrku do trubice měrky a ujistěte se, že je zcela usazena. Poté ji vytáhněte a zkontrolujte hladinu oleje.
5. Pokud je hladina oleje nízká, sejměte uzávěr plnicího otvoru (Obrázek 69), postupně doplňujte olej po malých dávkách a pravidelně hladinu oleje kontrolujte, dokud nedosáhne k rysce plného stavu na měrce.

   Důležité: **Hladinu motorového oleje udržujte mezi značkou horní a dolní meze na olejové měrce. Nadměrné nebo nedostatečné množství motorového oleje může způsobit vážné poškození motoru.**

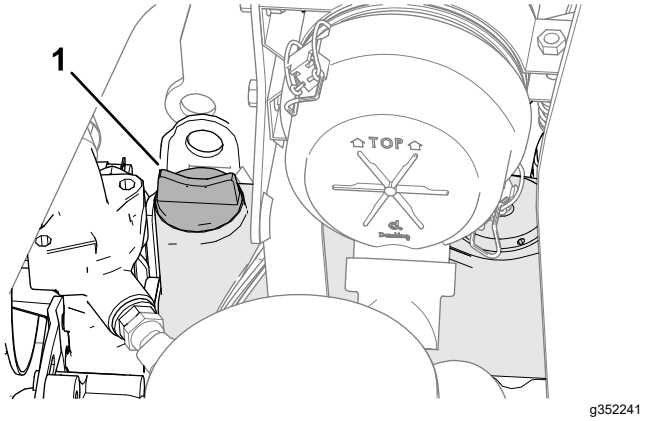

Obrázek 69

1. Uzávěr plnicího otvoru oleje

6. Nasaďte uzávěr plnicího otvoru oleje a měrku.
7. Zavřete a zajistěte kapotu na západku.

Výměna motorového oleje a filtru

Servisní interval: Po prvních 50 hodinách

Po každých 150 hodinách provozu

Objem klikové skříně: přibližně 3,8 l včetně filtru

1. Připravte stroj na údržbu, viz Příprava na údržbu (strana 44).
2. Odjistěte a otevřete kapotu a počkejte, až motor vychladne.
3. Sejměte některou z vypouštěcích zátek (Obrázek 70) a nechejte olej vytéci do nádoby. Jakmile olej přestane vytékat, zátku opět nasaďte.

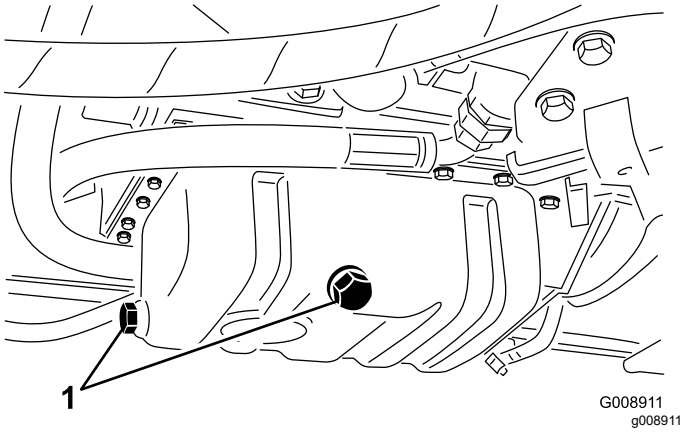

Obrázek 70

1. Vypouštěcí zátky

4. Demontujte olejový filtr (Obrázek 71).

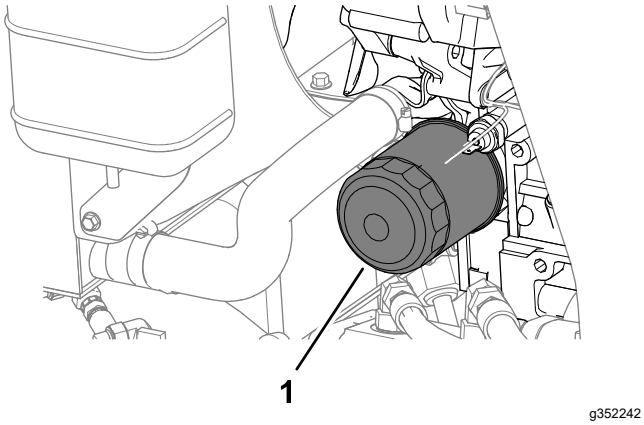

Obrázek 71

1. Olejový filtr

5. Těsnění nového filtru lehce potřete čistým olejem a filtr namontujte.

   Poznámka: Filtr nadměrně neutahujte.

6. Doplňte olej do klikové skříně; viz Specifikace motorového oleje (strana 48) a Kontrola hladiny motorového oleje (strana 48).
7. Zavřete a zajistěte kapotu na západku.

Údržba vzduchového filtru

Servisní interval: Po každých 200 hodinách provozu (Častěji v prašném nebo špinavém prostředí.)

Vyjmutí vzduchového filtru

- Zkontrolujte, zda není plášť vzduchového filtru poškozen, což by mohlo způsobit únik vzduchu. V případě poškození jej vyměňte. Zkontrolujte, zda se v celém sacím systému nevyskytují netěsnosti, poškození nebo uvolněné hadicové svorky.
- Údržbu vzduchového filtru provádějte v doporučeném servisním intervalu nebo dříve, pokud výkonnost motoru klesá z důvodu extrémně prašných podmínek či velkého znečištění. Předčasná výměna vzduchového filtru pouze zvyšuje nebezpečí vniknutí nečistot do motoru při demontovaném filtru.
- Kryt musí být správně usazen a musí těsnit s pláštěm vzduchového filtru.

1. Připravte stroj na údržbu, viz Příprava na údržbu (strana 44).
2. Otevřete kapotu.
3. Uvolněte západky, které upevňují kryt vzduchového filtru k plášti vzduchového filtru (Obrázek 72).

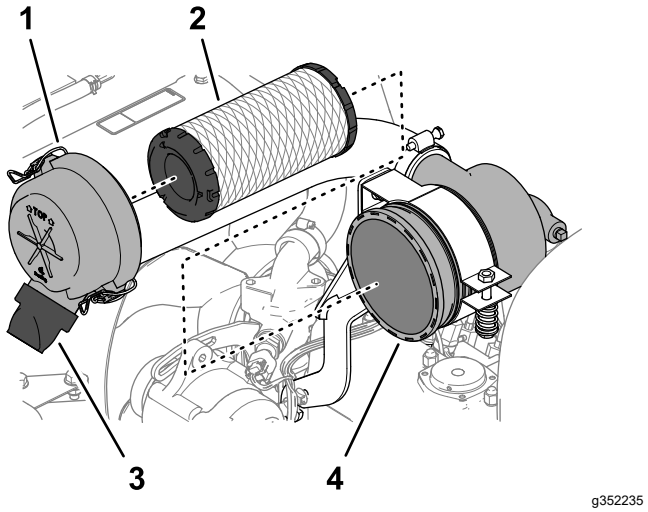

Obrázek 72

1. Plášť vzduchového filtru
2. Filtrační prvek
3. Gumový výtlačný ventil (otvor pro odvod nečistot)
4. Těleso vzduchového filtru

4. Sejměte kryt z pláště vzduchového filtru.

5. Před vyjmutím filtru odstraňte pomocí nízkotlakého vzduchu (čistého a suchého vzduchu o tlaku 2,76 baru) velké shluky nečistot nahromaděné mezi vnější stranou primárního filtru a nádobou. Nepoužívejte vysokotlaký vzduch, který by mohl nečistoty protlačit přes filtr do sacího systému. Tento postup čištění zabrání vniknutí nečistot do systému sání, když je primární filtr odstraněn.
6. Vyjměte filtrační vložku (Obrázek 72).

   Poznámka: Čištění použité vložky může poškodit médium ve filtru.
7. Z otvoru pro odvod nečistot na krytu vzduchového filtru demontujte gumový výtlačný ventil (Obrázek 72).
8. Vyčistěte vypouštěcí a výstupní ventil a namontujte výstupní ventil do otvoru.

Montáž vzduchového filtru

1. Kontrolou těsnicího konce filtru a pláště zjistěte, zda nový filtr nebyl při přepravě poškozen.

   Důležité: **Nepoužívejte poškozenou vložku.**
2. Zasuňte nový filtr tlakem na vnější obrubu vložky a usaďte jej v nádobě.

   Důležité: **Netlačte na pružný střed filtru.**
3. Nasaďte kryt tak, aby gumový výtlačný ventil směřoval dolů, přibližně mezi 5. a 7. hodinu při pohledu od konce.
4. Zajistěte kryt 2 západkami.
5. Zavřete a zajistěte kapotu na západku.

Údržba palivového systému

Servis palivové nádrže

Servisní interval: Každé 2 roky—Vypusťte a vyčistěte palivovou nádrž.

Připravte stroj na údržbu, viz Příprava na údržbu (strana 44).

Nádrž vypusťte a vyčistěte, pokud je palivová soustava kontaminována nebo má být stroj po delší dobu odstaven z provozu. K vypláchnutí nádrže použijte čisté palivo.

Kontrola palivového potrubí a spojek

Servisní interval: Po každých 400 hodinách provozu/Každý rok (podle toho, co nastane dříve)

1. Připravte stroj na údržbu, viz Příprava na údržbu (strana 44).
2. Odjistěte a otevřete kapotu.
3. Zkontrolujte, zda nejsou palivové potrubí a spojky opotřebené nebo poškozené a zda nejsou uvolněné spoje.

   Poznámka: Opravte nebo vyměňte všechna poškozená nebo opotřebená palivová vedení nebo spojky.
4. Zavřete a zajistěte kapotu na západku.

Vypuštění odlučovače vody

Servisní interval: Při každém použití nebo denně

1. Připravte stroj na údržbu, viz Příprava na údržbu (strana 44).
2. Odjistěte a otevřete kapotu a počkejte, až motor vychladne.
3. Umístěte pod palivový filtr čistou nádobu.
4. Povolte vypouštěcí ventil na spodní straně nádoby filtru (Obrázek 73).

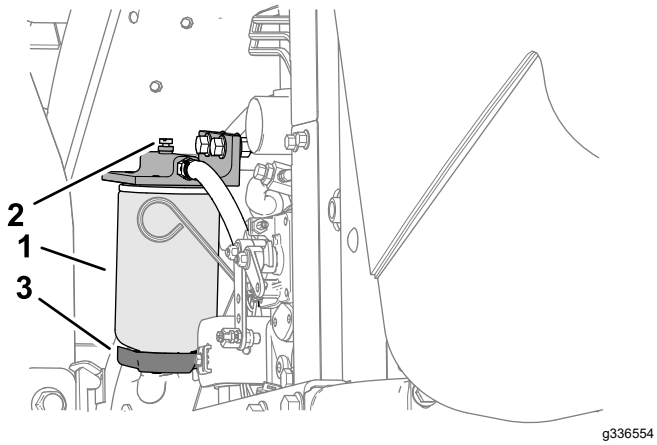

Obrázek 73

1. Nádoba filtru / odlučovače vody
2. Zátka otvoru
3. Vypouštěcí ventil

5. Po vypuštění ventil utáhněte.
6. Nastartujte motor, přesvědčte se, zda nedochází k úniku kapaliny, a motor vypněte.

   Poznámka: Místa případného úniku paliva opravte.
7. Zavřete a zajistěte kapotu na západku.

Výměna nádoby palivového filtru

Servisní interval: Po každých 400 hodinách provozu

1. Připravte stroj na údržbu, viz Příprava na údržbu (strana 44).
2. Odjistěte a otevřete kapotu a počkejte, až motor vychladne.
3. Vyčistěte montážní oblast nádoby filtru (Obrázek 73).
4. Odstraňte nádobu filtru a vyčistěte montážní plochu.
5. Promažte těsnění na nádobě filtru čistým olejem.
6. Rukou namontujte nádobu filtru tak, aby se těsnění dotýkalo montážní plochy, a poté ji otočte o další 1/2 otáčky.
7. Nastartujte motor, přesvědčte se, zda nedochází k úniku kapaliny, a motor vypněte.

   Poznámka: Místa případného úniku paliva opravte.
8. Zavřete a zajistěte kapotu na západku.

Odvzdušnění vstřikovačů

Poznámka: Tento postup používejte pouze tehdy, pokud jste palivový systém odvzdušnili běžným postupem a motor přesto nelze nastartovat; viz Odvzdušnění palivové soustavy (strana 38).

1. Pokud je to možné, proveďte všechny kroky uvedené v části Příprava na údržbu (strana 44).
2. Uvolněte západku a otevřete kapotu. Pokud je motor horký, počkejte, až vychladne.
3. Povolte matici palivového potrubí vedoucího k trysce vstřikovače paliva č. 1.

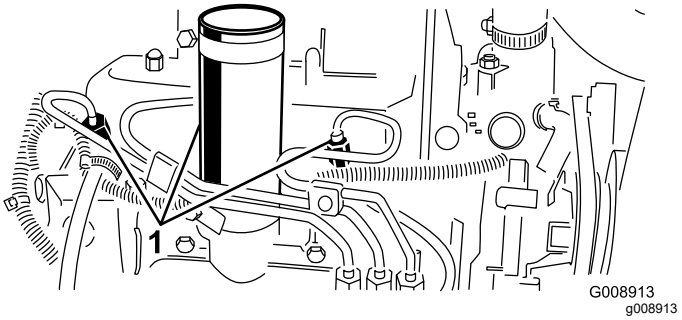

Obrázek 74

1. Vstřikovače paliva

4. Posuňte škrticí klapku do polohy pro RYCHLÝ běh.
5. Otočte klíčkem zapalování do polohy START a sledujte průtok paliva kolem přípojky. Jakmile je průtok souvislý, otočte klíčem do VYPNUTÉ polohy.

   Důležité: **Aby nedošlo k přehřívání startéru, nespínejte startér na dobu delší než 15 sekund. Po 10 sekundách souvislého startování vyčkejte 60 sekund před opětovným sepnutím.**
6. Matici potrubí pevně utáhněte.
7. Očistěte z motoru veškeré palivo.
8. U zbývajících vstřikovacích trysek paliva zopakujte kroky 3 až 7.
9. Nastartujte motor, přesvědčte se, zda nedochází k úniku kapaliny, a motor vypněte.

   Poznámka: Místa případného úniku paliva opravte.
10. Zavřete a zajistěte kapotu na západku.

Údržba elektrického systému

Bezpečnost při práci s elektrickým systémem

- Před opravou odpojte akumulátor. Jako první odpojte záporný vývod a jako poslední kladný vývod. Jako první připojte kladný vývod a jako poslední záporný vývod.
- Akumulátor dobíjejte v dobře větraném prostoru a v dostatečné vzdálenosti od zdroje jiskření nebo ohně. Před připojením nebo odpojením akumulátoru nejprve odpojte nabíječku. Noste ochranný oděv a používejte izolované nářadí.

Údržba akumulátoru

Servisní interval: Po každých 25 hodinách provozu—Zkontrolujte hladinu elektrolytu (v případě skladování stroje provádějte kontrolu každých 30 dní)

⚠ NEBEZPEČÍ

Elektrolyt akumulátoru obsahuje kyselinu sírovou, která je v případě požití smrtelně jedovatá a může způsobit velmi vážné popáleniny.

- **Elektrolyt nepožívejte a dbejte na to, aby nepřišel do styku s pokožkou a nepotřísnil vám oči ani oděv. Používejte ochranu zraku a pryžové rukavice.**
- **Akumulátor doplňujte na místě, kde je k dispozici čistá voda pro opláchnutí pokožky.**

⚠ DŮLEŽITÉ UPOZORNĚNÍ

Nesprávné vedení kabelů akumulátoru by mohlo zapříčinit jiskření a způsobit poškození hnací jednotky a kabelů. Jiskry mohou vyvolat explozi plynů z akumulátoru a způsobit následné zranění osob.

- **Vždy odpojujte nejprve záporný (černý) kabel akumulátoru a teprve potom kladný (červený) kabel akumulátoru.**
- **Vždy připojujte nejdříve kladný (červený) kabel akumulátoru a potom záporný (černý) kabel.**

1. Připravte stroj na údržbu, viz Příprava na údržbu (strana 44).
2. Demontujte kryt akumulátoru, viz Demontáž krytu akumulátoru (strana 44).
3. Odstraňte uzávěry plnicích otvorů z akumulátoru.
4. Hladinu elektrolytu v článcích akumulátoru udržujte pomocí destilované nebo demineralizované vody.

   Poznámka: Nenaplňujte články nad úroveň rozděleného prstence uvnitř článku.
5. Namontujte uzávěry plnicích otvorů tak, aby větrací otvory byly otočeny dozadu (směrem k palivové nádrži).
6. Horní část akumulátoru pravidelně čistěte pomocí kartáče namočeného v roztoku amoniaku nebo uhličitanu sodného. Po očištění opláchněte horní plochu baterie vodou.

   Důležité: **Během čištění baterie nesundávejte uzávěry plnicích otvorů.**
7. Zkontrolujte, zda nejsou kabelové svorky akumulátoru a póly akumulátoru zkorodované. Pokud došlo ke vzniku koroze, proveďte následující kroky:
   A. Odpojte záporný kabel (–) akumulátoru.
   B. Odpojte kladný (+) kabel akumulátoru.
   C. Zvlášť očistěte svorky a póly akumulátoru.
   D. Připojte kladný kabel (+) akumulátoru.
   E. Připojte záporný kabel (–) akumulátoru.
   F. Potřete svorky a vývody ochranným prostředkem na kontakty akumulátorů.
8. Zkontrolujte, zda jsou svorky kabelů akumulátoru na pólech pevně utaženy.
9. Namontujte kryt akumulátoru.

Poznámka: Stroj skladujte v místech, kde teplota je spíše nižší než vyšší, aby nedocházelo k rychlejšímu vybíjení akumulátoru.

Údržba pojistek

1. Zvedněte kryt z ovládacího ramene (Obrázek 75).

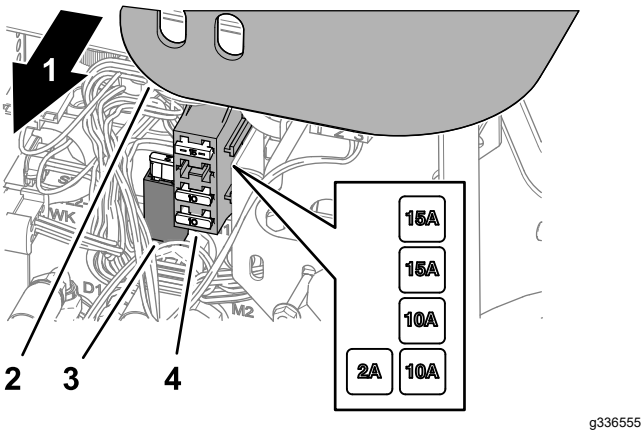

Obrázek 75

1. Pravá strana stroje
2. Kryt ovládacího ramene
3. Držák pojistek
4. Blok pojistek

2. V držáku pojistek nebo v bloku pojistek vyhledejte spálenou pojistku (Obrázek 75).
3. Pojistku vyměňte za pojistku stejného typu a stejných proudových hodnot.
4. Namontujte kryt na ovládací rameno (Obrázek 75).

Údržba hnací soustavy

Kontrola tlaku v pneumatikách

Servisní interval: Při každém použití nebo denně

⚠ NEBEZPEČÍ

Při nízkém tlaku v pneumatikách se snižuje stabilita stroje ve svahu. V takovém případě hrozí převrácení stroje, které může způsobit zranění či smrt.

Udržujte pneumatiky dostatečně nahuštěné.

Poznámka: Ve všech pneumatikách udržujte doporučený tlak; zajistíte tak kvalitní sekání a správnou činnost stroje.

1. Změřte tlak vzduchu ve všech pneumatikách. Správný tlak vzduchu v pneumatikách je 0,97 až 1,10 bar (97 až 110 kPa).
2. V případě potřeby zvyšte nebo snižte tlak v pneumatikách tak, abyste dosáhli tlaku 0,97 až 1,10 bar (97 až 110 kPa).

Utažení matic kol

Servisní interval: Po první hodině

Po prvních 10 hodinách

Po každých 200 hodinách provozu

Matice kol utáhněte křížem na utahovací moment 61 až 88 Nm.

⚠ DŮLEŽITÉ UPOZORNĚNÍ

Při nedodržení správného utažení matic kol může dojít ke zranění osob.

Přesvědčte se, zda jsou matice kol utaženy na utahovací moment 61 až 88 Nm.

Seřízení pohonu pojezdu pro neutrální polohu

Pokud se stroj pohybuje, když je pedál ovládání pojezdu v NEUTRÁLNÍ poloze, seřiďte vačkový mechanismus ovládání pojezdu.

1. Odstavte stroj na rovném povrchu, snižte žací jednotky, zatáhněte parkovací brzdu, vypněte motor a vyjměte klíč ze spínače zapalování.
2. Zvedněte přední a zadní kolo nad zem a podepřete rám pomocí bloků.

⚠ DŮLEŽITÉ UPOZORNĚNÍ

Pokud stroj není řádně podepřen, může dojít k jeho náhodnému pádu a zranění osoby pod ním.

Zvedněte přední *a* zadní kolo nad zem, jinak během seřizování dojde k pohybu stroje.

3. Povolte pojistnou matici vačkového mechanismu pro seřízení pohonu (Obrázek 76).

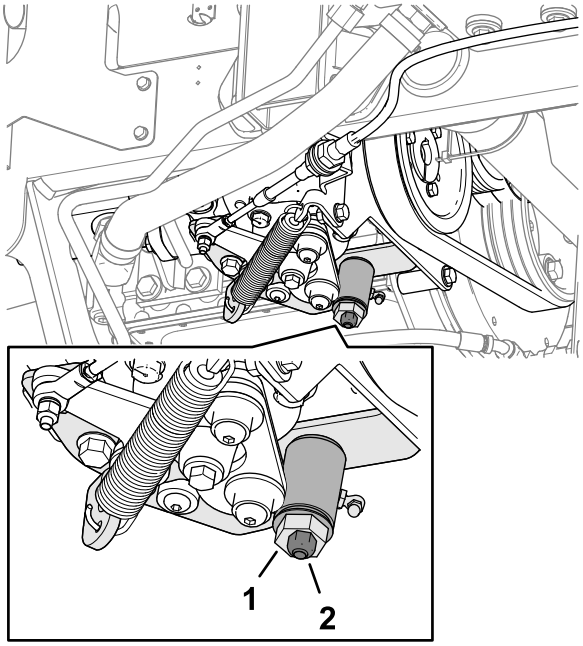

Obrázek 76

1. Vačka pro seřízení pohonu 2. Pojistná matice

⚠ DŮLEŽITÉ UPOZORNĚNÍ

Motor musí být spuštěn, abyste mohli provést konečné nastavení vačky pro seřízení pohonu. Při kontaktu s horkými nebo pohybujícími se částmi může dojít ke zranění osob.

Nepřibližujte ruce, nohy, obličej ani jiné části těla k tlumiči výfuku, jiným horkým částem motoru ani rotujícím částem.

4. Nastartujte motor a otáčením šestihranným koncem vačky oběma směry určete střední polohu neutrálního pásma.
5. Zajistěte seřízení utažením pojistné matice.
6. Vypněte motor.
7. Odstraňte podpěry a spusťte stroj na zem. Proveďte zkoušku pojezdu stroje a přesvědčte se, zda nedochází k pohybu, když je pedál ovládání pojezdu v neutrální poloze.

Údržba chladícího systému

Bezpečnost při práci s chladicím systémem

- Při požití chladicí kapaliny motoru hrozí otrava; uchovávejte mimo dosah dětí a zvířat.
- Vypuštění horké chladicí kapaliny pod tlakem nebo kontakt s horkým chladičem a okolními částmi mohou způsobit vážná popálení.
  - Před otevřením uzávěru chladiče nechejte motor vychladnout po dobu alespoň 15 minut.
  - Při otevírání uzávěru chladiče použijte hadr a uzávěr otevírejte pomalu, aby mohla uniknout pára.

Specifikace chladicí kapaliny

Nádrž chladicí kapaliny je z výroby naplněna roztokem vody a ethylenglykolové chladicí kapaliny s prodlouženou životností v poměru 50/50. Hladinu chladicí kapaliny kontrolujte před prvním nastartováním motoru a poté každý den; viz Kontrola hladiny chladicí kapaliny (strana 55).

Níže uvedené běžně dostupné chladicí kapaliny nebo ekvivalentní kapaliny určené výrobcem splňují specifikaci chladicí kapaliny s dlouhou životností:

Chladicí kapaliny s prodlouženou životností

Ford (Motorcraft™)	WSS-M97B44-D
FCA – Chrysler (Mopar™)	MS-12106
General Motors (AC Delco™)	GM6277M (Dex-Cool™)
	GMW 3420
Volkswagen	G12
	G12+
	G12++
Chladicí kapaliny splňující technické normy ASTM D3306 nebo D4985 či SAE J1034, J814 nebo 1941.	
Důležité: **Nespoléhejte na to, že rozpoznáte běžnou chladicí kapalinu (IAT) od chladicí kapaliny s prodlouženou životností (OAT) podle barvy.** **Výrobci chladicích kapalin mohou chladicí kapalinu s prodlouženou životností (OAT) tónovat do jedné z následujících barev: červená, růžová, oranžová, žlutá, modrá, tmavě modrozelená, fialová a zelená.**	

Typy chladicí kapaliny

Typy chladicí kapaliny (cont'd.)

Typ chladicí kapaliny na bázi ethylenglykolu	Typ inhibitoru koroze	Servisní intervaly
Nemrznoucí kapalina s prodlouženou životností	Technologie s organickými kyselinami (OAT)	5 roky
Běžná nemrznoucí směs (zelená)	Technologie s anorganickými kyselinami (IAT)	2 roky

Poznámka: Při doplňování chladicí kapaliny do stroje nepoškodíte chladicí systém, pokud smícháte běžné nemrznoucí směsi (IAT) s nemrznoucí směsí s prodlouženou životností (OAT). Míchání různých typů nemrznoucí směsi však snižuje atribut dlouhé životnosti/prodloužené životnosti formulace OAT.

Důležité: **Servisní interval běžné směsi chladicí kapaliny (IAT) a směsi s prodlouženou životností (OAT) – v jakémkoli poměru – platí po dobu životnosti chladicí směsi s nejkratším servisním intervalem: 2 roky.**

Kontrola hladiny chladicí kapaliny

Servisní interval: Při každém použití nebo denně

Objem chladicího systému: přibližně 5,7 l

⚠ VÝSTRAHA

Pokud motor běžel, může natlakovaná horká chladicí kapalina uniknout a způsobit popáleniny.

- **Neotevírejte uzávěr chladiče při běžícím motoru.**
- **Při otevírání uzávěru chladiče použijte hadr a uzávěr otevírejte pomalu, aby mohla uniknout pára.**

1. Připravte stroj na údržbu, viz Příprava na údržbu (strana 44).
2. Odjistěte a otevřete kapotu.
3. Zkontrolujte hladinu chladicí kapaliny v expanzní nádrži (Obrázek 77).

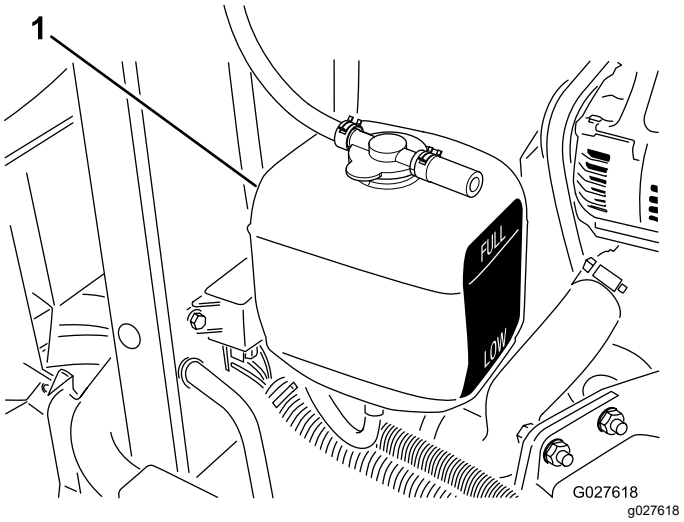

Obrázek 77

1. Expanzní nádrž

Poznámka: Když je motor studený, musí být hladina chladicí kapaliny přibližně uprostřed mezi značkami na boku nádrže.

4. Pokud je hladina chladicí kapaliny nízká, sejměte uzávěr expanzní nádrže, doplňte do nádrže předepsanou chladicí kapalinu tak, aby její hladina byla uprostřed mezi značkami na boční straně nádrže, a namontujte na nádrž uzávěr.

   Důležité: **Expanzní nádrž nepřeplňujte.**

5. Zavřete a zajistěte kapotu na západku.

Čištění chladicí soustavy motoru

Servisní interval: Při každém použití nebo denně

Nečistoty odstraňujte z chladiče oleje a chladiče motoru každý den. Ve znečištěných podmínkách provádějte čištění častěji.

1. Připravte stroj na údržbu, viz Příprava na údržbu (strana 44).
2. Zvedněte kapotu.
3. Důkladně odstraňte všechny nečistoty z motorového prostoru.
4. Demontujte spodní kryt chladiče (Obrázek 78).

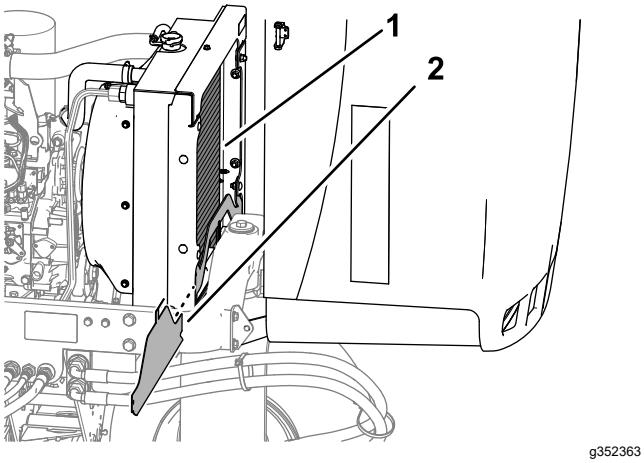

Obrázek 78

1. Chladič
2. Spodní kryt chladiče

5. Obě strany chladiče pečlivě očistěte vodou nebo stlačeným vzduchem (Obrázek 78).
6. Namontujte spodní kryt chladiče.
7. Zavřete a zajistěte kapotu na západku.

Údržba brzd

Seřízení parkovací brzdy

Servisní interval: Po každých 200 hodinách provozu—Zkontrolujte nastavení parkovací brzdy.

1. Připravte stroj na údržbu, viz Příprava na údržbu (strana 44).
2. Uvolněte stavěcí šroub připevňující kolečko k páce parkovací brzdy (Obrázek 79).

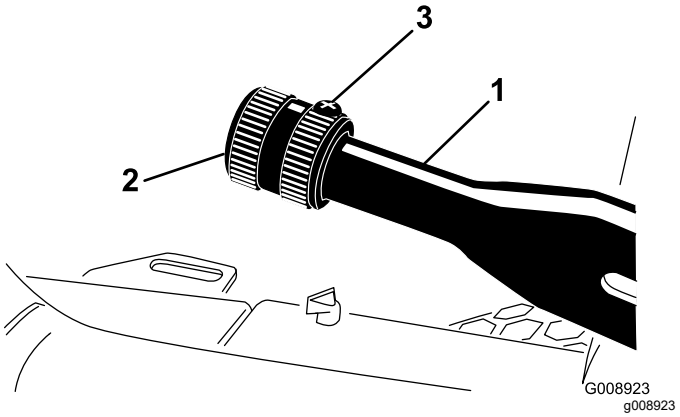

Obrázek 79

1. Páka parkovací brzdy
2. Knoflík
3. Stavěcí šroub

3. Otáčejte kolečkem, dokud nedosáhnete síly 133 až 156 Nm potřebné k ovládání páky.
4. Utáhněte stavěcí šroub.

Údržba řemenů

Servis řemenů motoru

Servisní interval: Po prvních 10 hodinách—Zkontrolujte stav a napnutí všech řemenů.

Po každých 100 hodinách provozu—Zkontrolujte stav a napnutí všech řemenů.

Napnutí řemenu alternátoru/ventilátoru

1. Připravte stroj na údržbu, viz Příprava na údržbu (strana 44).
2. Odjistěte a otevřete kapotu.
3. Zkontrolujte napnutí řemenu jeho stlačením uprostřed mezi řemenicí alternátoru a klikového hřídele.

   Poznámka: Při použití síly 98 N se řemen musí prohnout o 11 mm.

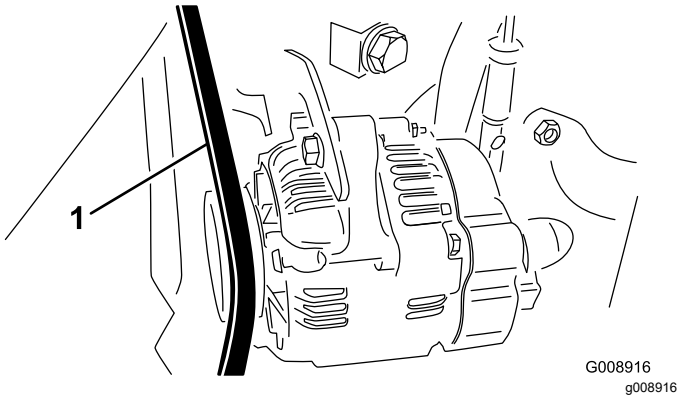

Obrázek 80

1. Řemen alternátoru/ventilátoru

4. Pokud prohnutí neodpovídá uvedené hodnotě, proveďte následující postup napnutí řemenu.
   A. Povolte šroub upevňující držák k motoru a šroub upevňující alternátor k držáku.
   B. Mezi alternátor a motor zasuňte páčidlo a páčením vychylte alternátor směrem ven.
   C. Jakmile dosáhnete správného napnutí řemenu, zajistěte seřízenou polohu utažením šroubu alternátoru a šroubu držáku.
5. Zavřete a zajistěte kapotu na západku.

Výměna hnacího řemenu hydrostatu

1. Nasaďte nástrčkový klíč nebo malou trubku na konec pružiny napínající řemen.

⚠ DŮLEŽITÉ UPOZORNĚNÍ

Při výměně hnacího řemenu hydrostatu musíte uvolnit napnutí pružiny, která je pod velkým zatížením. Nesprávné uvolnění napnutí pružiny může vést k vážnému zranění.

Při uvolňování napnutí na pružině buďte opatrní.

2. Zatlačte konec napínací pružiny řemenu dolů a směrem ven zpod zářezu ve výčnělku držáku čerpadla, a pak posuňte konec pružiny dopředu (Obrázek 81).

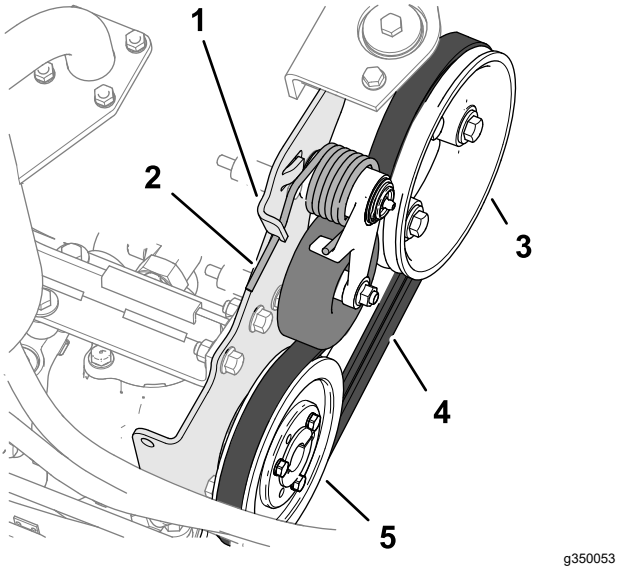

Obrázek 81

1. Výčnělek držáku čerpadla
2. Napínací pružina řemenu
3. Řemenice motoru
4. Hnací řemen
5. Řemenice hydrostatu

3. Nasaďte řemen zpět.
4. Zatlačte konec napínací pružiny řemenu směrem dolů a dovnitř a vyrovnejte jej do výřezu ve výčnělku držáku čerpadla.

Údržba ovládacích prvků

Nastavení pojezdové rychlosti při sekání

1. Připravte stroj na údržbu, viz Příprava na údržbu (strana 44).
2. Povolte pojistnou matici dorazového šroubu pro nastavení rychlosti.
3. Upravte dorazový šroub pro nastavení rychlosti následujícím způsobem:

   Poznámka: Rychlost při sekání je z výroby nastavena na 9,7 km/h.

   - Chcete-li snížit rychlost sekání, otáčejte dorazovým šroubem pro nastavení rychlosti (Obrázek 82) ve směru hodinových ručiček.
   - Chcete-li rychlost sekání zvýšit, otáčejte dorazovým šroubem pro nastavení rychlosti proti směru hodinových ručiček.

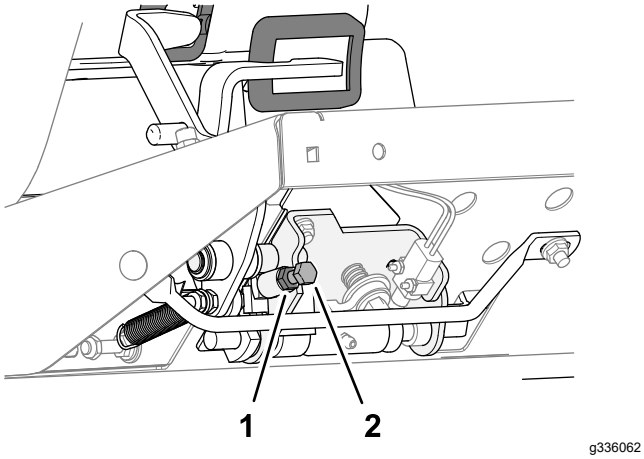

Obrázek 82

4. Přidržte dorazový šroub a utáhněte pojistnou matici.
5. Proveďte zkušební jízdu stroje a zkontrolujte nastavení maximální rychlosti sekání.

Seřízení škrticí klapky

1. Připravte stroj na údržbu, viz Příprava na údržbu (strana 44).
2. Odjistěte a otevřete kapotu.
3. Přesuňte páku škrticí klapky dozadu až na doraz k výřezu v ovládacím panelu.
4. Povolte konektor kabelu škrticí klapky na ramenu páky čerpadla vstřikování (Obrázek 83).

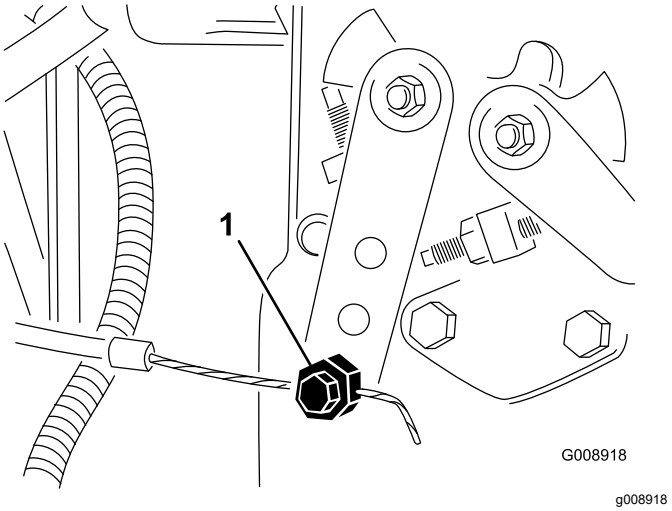

Obrázek 83

1. Rameno páky čerpadla vstřikování

5. Přidržte rameno páky čerpadla vstřikování k dorazu pro nízké volnoběžné otáčky a utáhněte konektor kabelu.
6. Povolte šrouby upevňující ovladač škrticí klapky k ovládacímu panelu.
7. Zatlačte ovládací páku škrticí klapky do krajní přední polohy.
8. Posuňte dorazovou desku tak, aby se dotýkala páky škrticí klapky, a utáhněte šrouby, které upevňují ovladač škrticí klapky k ovládacímu panelu.
9. Pokud během provozu nezůstává škrticí klapka na místě, utáhněte pojistnou matici sloužící k nastavení třecího prvku páky škrticí klapky na utahovací moment 5 až 6 Nm.

   Poznámka: Maximální síla nutná k ovládání páky škrticí klapky musí být 89 N.
10. Zavřete a zajistěte kapotu na západku.

Údržba hydraulického systému

Bezpečnost při práci s hydraulickým systémem

- Pokud se kapalina dostane do kůže, vyhledejte okamžitě lékařskou pomoc. Vstříknutou kapalinu musí lékař chirurgicky odstranit do několika hodin.
- Před natlakováním hydraulické soustavy zkontrolujte bezvadný stav všech hydraulických hadic a potrubí a utažení všech hydraulických spojek a přípojek.
- Nepřibližujte tělo a ruce k netěsnícím místům nebo tryskám, ze kterých uniká hydraulická kapalina pod vysokým tlakem.
- K nalezení úniků hydraulické kapaliny použijte karton nebo papír.
- Před prováděním jakékoli práce na hydraulické soustavě bezpečně uvolněte tlak v této soustavě.

Kontrola hydraulického potrubí a hadic

Servisní interval: Při každém použití nebo denně

Zkontrolujte, zda u hydraulické potrubí a hadic nejsou netěsnosti, zlomené potrubí, volné montážní držáky, opotřebení, volné spoje a narušení vlivem počasí a chemikálií. Před provozem proveďte všechny nezbytné opravy.

Specifikace hydraulické kapaliny

Nádrž je z výroby naplněna vysoce kvalitní hydraulickou kapalinou. Zkontrolujte hladinu hydraulické kapaliny před prvním nastartováním motoru a poté každý den, viz Kontrola hydraulické kapaliny (strana 59).

Doporučená hydraulická kapalina: Toro PX Extended Life Hydraulic Fluid; k dispozici v 19litrových kbelících nebo 208litrových sudech.

Poznámka: U stroje, který používá doporučenou náhradní kapalinu, je interval výměny kapaliny a filtru delší.

Alternativní hydraulické kapaliny: Pokud kapalinu Toro PX Extended Life Hydraulic Fluid nemáte k dispozici, můžete použít jinou běžnou hydraulickou kapalinu na ropné bázi za předpokladu, že její specifikace spadají u všech níže uvedených materiálových vlastností do příslušného rozsahu a jsou v souladu s průmyslovými normami. Nepoužívejte syntetickou kapalinu. Požádejte místního prodejce maziv o doporučení vhodného výrobku.

Poznámka: Společnost Toro nepřebírá žádnou odpovědnost za škody způsobené nevhodnými náhražkami, proto používejte jen produkty od osvědčených výrobců, kteří si za svými doporučeními stojí.

Vysoký index viskozity/Hydraulická kapalina s ochranou proti opotřebení a nízkým bodem tuhnutí, ISO VG 46

Materiálové vlastnosti:

Viskozita, ASTM D445	cSt při 40 °C: 44 až 48
Index viskozity ASTM D2270	140 nebo vyšší
Bod tuhnutí, ASTM D97	-37 °C až -45 °C
Oborové specifikace:	Eaton Vickers 694 (I-286-S, M-2950-S/35VQ25 nebo M-2952-S)

Poznámka: Mnohé hydraulické kapaliny jsou téměř bezbarvé, takže je obtížné lokalizovat netěsnosti. Pro hydraulickou kapalinu je k dispozici přísada s červeným barvivem v lahvičkách o objemu 20 ml. Lahvička dostačuje pro 15 až 22 l hydraulické kapaliny. Opatřete si díl s objednacím číslem 44-2500 od autorizovaného prodejce Toro.

Důležité: **„Toro Premium Synthetic Biodegradable Hydraulic Fluid“ je jediná syntetická, biologicky rozložitelná hydraulická kapalina schválená společností Toro. Tato kapalina je kompatibilní s elastomery použitými v hydraulických soustavách společnosti Toro a je vhodná pro široké rozmezí teplot. Tato kapalina je kompatibilní s běžnými minerálními oleji, avšak z důvodu maximální biologické odbouratelnosti a výkonnosti je nutné z hydraulické soustavy běžnou kapalinu důkladně vypláchnout. Olej je k dispozici od autorizovaného prodejce společnosti Toro v 19litrových kbelících nebo 208litrových sudech.**

Kontrola hydraulické kapaliny

Servisní interval: Při každém použití nebo denně—Zkontrolujte hladinu hydraulické kapaliny.

Nádrž je z výroby naplněna vysoce kvalitní hydraulickou kapalinou. Kontrolu hladiny hydraulického oleje je nejlepší provádět, je-li olej studený. Stroj by měl být ve své přepravní poloze.

1. Připravte stroj na údržbu, viz Příprava na údržbu (strana 44).

2. Očistěte oblast okolo plnicího hrdla a uzávěru hydraulické nádrže (Obrázek 84) a sejměte uzávěr.

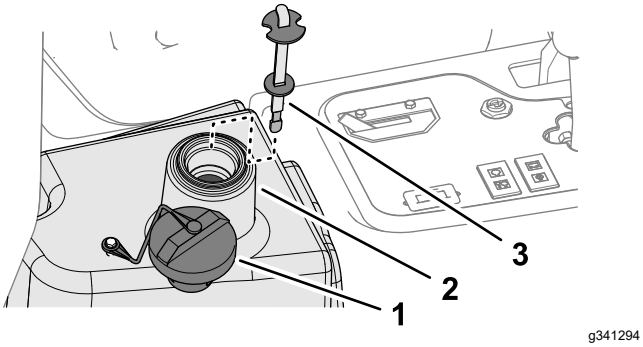

Obrázek 84

1. Uzávěr
2. Plnicí hrdlo (nádrž hydraulické kapaliny)
3. Měrka

3. Vytáhněte měrku z plnicího hrdla a otřete ji čistým hadrem.
4. Zasuňte měrku do plnicího hrdla; poté ji vytáhněte a zkontrolujte hladinu kapaliny.

   Poznámka: Hladina kapaliny by měla být do 6 mm od značky na měrce.
5. Pokud je hladina nízká, doplňte specifikovanou kapalinu tak, aby se hladina zvedla k horní značce; viz Specifikace hydraulické kapaliny (strana 59).

   Důležité: **Nádrž hydraulické kapaliny nepřeplňujte.**
6. Vraťte měrku a uzávěr zpět na plnicí hrdlo.

Objem hydraulické kapaliny

13,2 l; viz Specifikace hydraulické kapaliny (strana 59)

Výměna hydraulické kapaliny

Servisní interval: Po každých 2000 hodinách provozu—**Pokud používáte doporučenou hydraulickou kapalinu,** vyměňte hydraulickou kapalinu.

Po každých 800 hodinách provozu—**Pokud nepoužíváte doporučenou hydraulickou kapalinu nebo jste již nádrž naplnili alternativní kapalinou,** vyměňte hydraulickou kapalinu.

⚠ DŮLEŽITÉ UPOZORNĚNÍ

Horká hydraulická kapalina může způsobit vážná popálení.

Před provedením jakékoli údržby hydraulického systému nechejte vychladnout hydraulickou kapalinu.

Pokud je kapalina znečištěná, obraťte se na autorizovaného prodejce Toro a požádejte o vypláchnutí systému. Znečištěná kapalina má ve srovnání s čistým olejem mléčnou nebo černou barvu.

1. Připravte stroj na údržbu, viz Příprava na údržbu (strana 44).
2. Odpojte hydraulickou hadici (Obrázek 85) nebo demontujte filtr hydraulické kapaliny (Obrázek 86) a nechejte hydraulickou kapalinu vytéct do vypouštěcí nádoby.

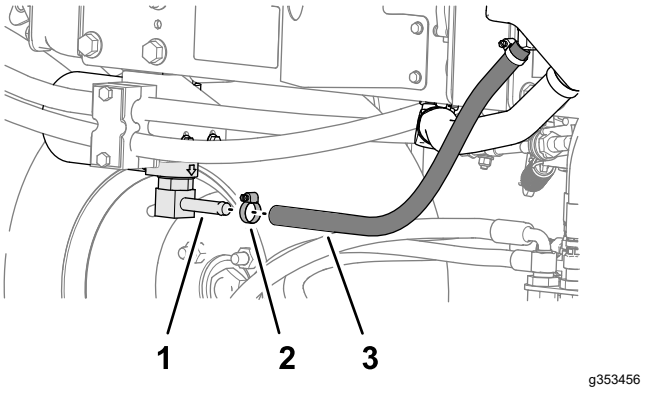

Obrázek 85

1. Spojka hlavy filtru
2. Hadicová svorka
3. Hydraulická hadice

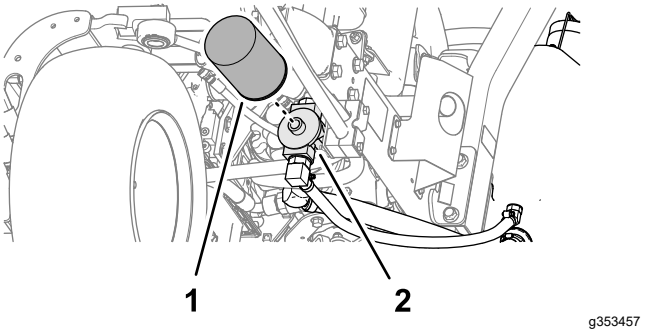

Obrázek 86

1. Filtr hydraulické kapaliny
2. Hlava filtru

3. Jakmile hydraulická kapalina přestane vytékat, hydraulickou hadici připojte.
4. Naplňte nádrž (Obrázek 87) přibližně 22,7 l hydraulické kapaliny; postupujte podle pokynů v části Specifikace hydraulické kapaliny (strana 59).

Důležité: **Používejte pouze určené hydraulické kapaliny. Jiné kapaliny by mohly systém poškodit.**

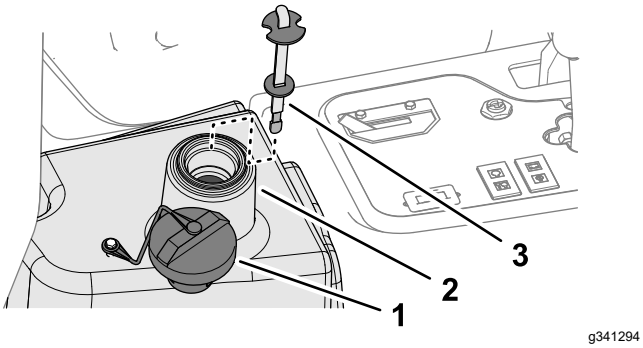

Obrázek 87

1. Uzávěr
2. Plnicí hrdlo (nádrž hydraulické kapaliny)
3. Měrka

5. Vraťte měrku a uzávěr zpět na plnicí hrdlo.
6. Nastartujte motor a použijte všechny ovládací prvky hydraulického systému, aby se systém naplnil hydraulickou kapalinou.
7. Přesvědčte se, zda nejsou patrné netěsnosti; poté motor vypněte.
8. Zkontrolujte hladinu kapaliny a doplňte dostatečné množství, aby hladina dosahovala ke značce plného stavu na měrce.

   Důležité: **Nádrž nepřeplňujte.**

Výměna hydraulického filtru

Servisní interval: Po každých 1000 hodinách provozu—**Pokud používáte doporučenou hydraulickou kapalinu,** vyměňte hydraulický filtr.

Po každých 800 hodinách provozu—**Pokud nepoužíváte doporučenou hydraulickou kapalinu nebo jste již nádrž naplnili alternativní kapalinou,** vyměňte hydraulický filtr.

⚠ DŮLEŽITÉ UPOZORNĚNÍ

Horká hydraulická kapalina může způsobit vážná popálení.

Před provedením jakékoli údržby hydraulického systému nechejte vychladnout hydraulickou kapalinu.

Použijte originální náhradní filtr Toro (obj. č. 86-3010).

Důležité: **Použití jiného filtru může vyústit v ukončení platnosti záruky u některých součástí.**

1. Připravte stroj na údržbu, viz Příprava na údržbu (strana 44).
2. Vyčistěte okolí místa montáže filtru. Postavte pod filtr nádobu na zachycení oleje (Obrázek 88) a filtr odstraňte.

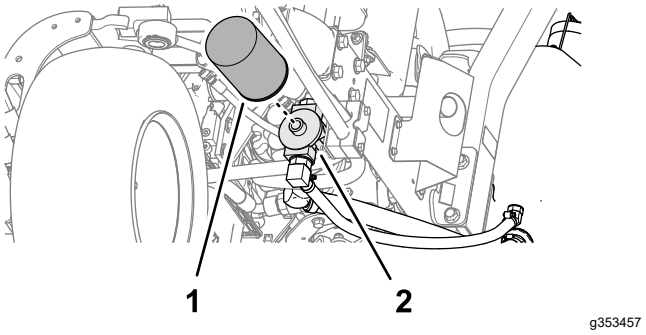

Obrázek 88

1. Hydraulický filtr
2. Hlava filtru

3. Namažte těsnění nového filtru a naplňte filtr hydraulickou kapalinou.
4. Montážní oblast filtru musí být čistá. Našroubujte filtr, aby gumové těsnění dosedlo na montážní desku; potom filtr dotáhněte o další 1/2 otáčky.
5. Spusťte motor a nechejte ho běžet přibližně dvě minuty, aby se ze systému odstranil vzduch. Vypněte motor a zkontrolujte, zda nedochází k úniku kapaliny.

Údržba systému žacích jednotek

Bezpečnost týkající se použití žacího nože

Opotřebený nebo poškozený žací nebo plochý nůž může prasknout a jeho úlomek může sekačka vymrštit na obsluhu nebo přihlížející osoby, a způsobit jim tak vážné zranění nebo smrt.

- Pravidelně kontrolujte nadměrné opotřebení a poškození žacích nožů a plochých nožů.
- Při kontrole žacích nožů si počínejte opatrně. Při provádění servisních prací na těchto dílech noste rukavice a buďte obezřetní. Žací nože a ploché nože pouze vyměňujte nebo přelapujte – nikdy se je nepokoušejte rovnat nebo svařovat.
- U strojů s větším počtem žacích jednotek buďte při otáčení žací jednotky opatrní – může způsobit otáčení vřeten v dalších žacích jednotkách.

Kontrola kontaktu vřetena a plochého nože

Servisní interval: Při každém použití nebo denně

Kontakt vřetena a plochého nože kontrolujte, i když dosud byla kvalita sekání dostatečná. K lehkému kontaktu musí docházet po celé délce vřetena a plochého nože; postupujte podle pokynů v části Seřízení plochého nože k vřetenu v provozní příručce k žací jednotce.

Přelapování žacích jednotek

⚠ DŮLEŽITÉ UPOZORNĚNÍ

Při styku s žacími jednotkami nebo jinými pohyblivými díly může dojít ke zranění osob.

- **Nepřibližujte prsty, ruce ani oděv k žacím jednotkám ani jiným pohyblivým dílům.**
- **Při běžícím motoru se nikdy nesnažte otáčet žacími jednotkami rukou nebo nohou.**

Poznámka: Další pokyny a postupy přelapování jsou k dispozici v základních postupech pro vřetenovou sekačku Toro (s pokyny pro ostření), formulář 09168SL.

Příprava stroje

1. Připravte stroj na údržbu, viz Příprava na údržbu (strana 44).
2. Před přelapováním proveďte příslušné počáteční seřízení vřetena a plochého nože, viz *provozní příručka* k žací jednotce.
3. Zvedněte magnetický kryt panelu (Obrázek 89), abyste odkryli rozvaděč sekačky.

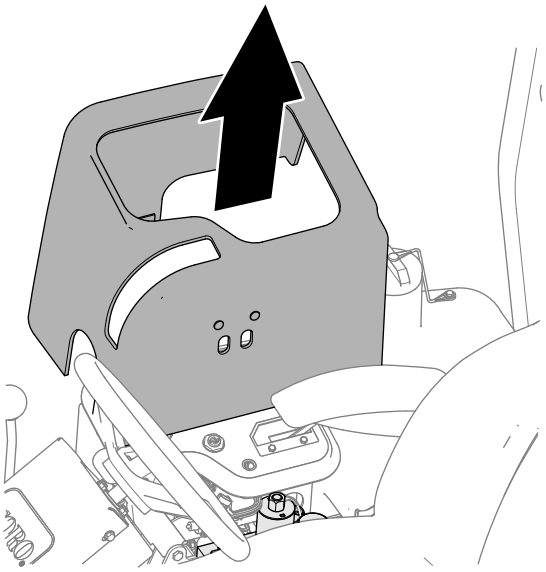

Obrázek 89

4. Nastavte páku přelapování do polohy R (přelapování) (Obrázek 90).

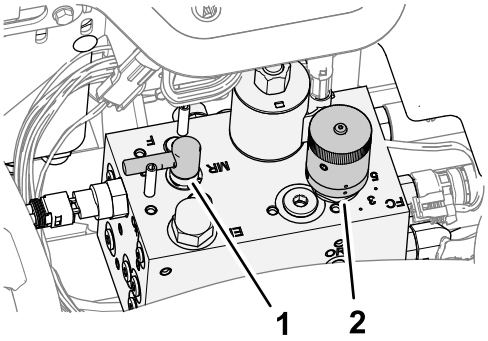

Obrázek 90

1. Ovladač přelapování
2. Ovladač otáček vřeten

Přelapování žacích vřeten a plochého nože

⚠ NEBEZPEČÍ

Změna otáček motoru během přelapování může způsobit zastavení žacích jednotek.

- **Během přelapování nikdy neměňte otáčky motoru**
- **Přelapování provádějte pouze při volnoběžných otáčkách motoru.**

Poznámka: Spínač sedátka je přemostěn, když je ovladač přelapování v poloze přelapování. Není nutné, abyste seděli na sedadle, musí však být zatažená parkovací brzda, jinak nebude možné motor spustit.

1. Spusťte motor a nechte jej pracovat nízkými volnoběžnými otáčkami.
2. Přepněte spínač pohonu žacích jednotek do ZAPNUTÉ polohy.
3. Na vřeteno naneste kartáčem s dlouhou rukojetí brusnou směs.

   ⚠ NEBEZPEČÍ

   Při styku s pohybujícími se žacími jednotkami hrozí vážné zranění.

   Aby nedošlo ke zranění, vzdalte se od žacích jednotek, než budete pokračovat.

   Důležité: **Nikdy nepoužívejte kartáč s krátkou rukojetí.**

4. Pokud je třeba při přelapování provést nastavení žacích jednotek, proveďte následující kroky:
   A. Přepněte spínač pohonu žacích jednotek do ODPOJENÉ polohy.
   B. Vypněte motor a vyjměte klíč ze zapalování.
   C. Seřiďte žací jednotky.
   D. Opakujte kroky 1 až 3.
5. Zopakujte krok 3 u všech dalších žacích jednotek, které chcete přelapovat.

Dokončení přelapování

1. Přepněte ovládací spínač žacích jednotek do ODPOJENÉ polohy.
2. Vypněte motor.
3. Nastavte páku přelapování do polohy F (sekání) (Obrázek 91).

   Důležité: **Pokud po přelapování nepřesunete páku přelapování do polohy F (sekání), žací jednotky nebudou pracovat správně.**

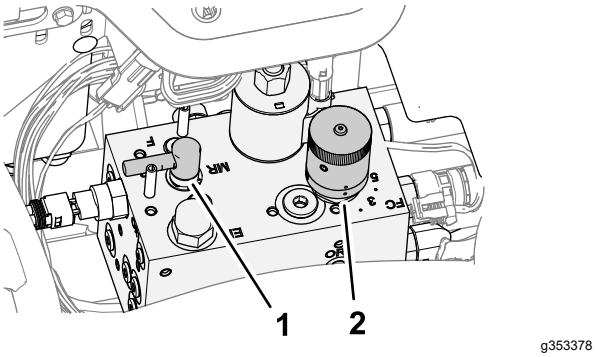

Obrázek 91

1. Páka přelapování
2. Ovládací knoflík otáček vřetena

4. Namontujte kryt na ovládací panel.
5. Z žacích jednotek smyjte veškerou brusnou směs.
6. Chcete-li dosáhnout dokonalejšího ostří, přejeďte po přelapování přední stranu plochého nože brouskem.

   Poznámka: Odstraníte tak otřepy a nerovnosti, které mohly na ostří vzniknout.

Čištění

Mytí stroje

Stroj myjte podle potřeby pouze s použitím vody nebo mírného čisticího prostředku. Při mytí stroje můžete používat hadr.

Důležité: **Stroj nikdy nemyjte brakickou nebo recyklovanou vodou.**

Důležité: **Stroj nikdy nemyjte pomocí vysokotlakého čisticího zařízení. Vysokotlaké čisticí zařízení může poškodit elektroinstalaci stroje, uvolnit důležité štítky, případně spláchnout potřebnou vrstvu maziva z míst se zvýšeným třením. Vyvarujte se také nadměrného používání vody v okolí přístrojové desky, motoru a akumulátoru.**

Důležité: **Stroj nemyjte při spuštěném motoru. Pokud byste stroj myli se spuštěným motorem, mohlo by dojít k poškození jeho vnitřních součástí.**

Uskladnění

Bezpečnost při skladování

- Před opuštěním pozice obsluhy proveďte následující opatření:
  - Zaparkujte stroj na rovném povrchu.
  - Vypněte a snižte žací jednotky.
  - Zatáhněte parkovací brzdu.
  - Vypněte motor a vyjměte klíč ze zapalování.
  - Počkejte, dokud se nezastaví pohyb všech součástí.
  - Před seřizováním, údržbou, čištěním nebo uskladněním nechejte stroj vychladnout.
- Neskladujte stroj nebo nádobu s palivem v blízkosti otevřeného ohně, zdroje jisker nebo tepla, například u ohřívače vody nebo jiného zařízení.

Příprava hnací jednotky

1. Odstavte stroj na rovném povrchu, snižte žací jednotky, zatáhněte parkovací brzdu, vypněte motor a vyjměte klíč.
2. Pečlivě očistěte hnací jednotku, žací jednotky a motor.
3. Zkontrolujte tlak v pneumatikách; viz Kontrola tlaku v pneumatikách (strana 53).
4. Zkontrolujte, zda nejsou uvolněné upevňovací prvky, a případně je utáhněte.
5. Namažte nebo potřete olejem všechny maznice a otočné čepy. Přebytečné mazivo utřete.
6. Lehce přebruste a přelakujte poškrábané, popraskané nebo zkorodované lakované plochy. Opravte všechny důlky v kovovém plášti.
7. Následujícím způsobem proveďte údržbu akumulátoru a kabelů; viz Bezpečnost při práci s elektrickým systémem (strana 52):
   A. Sejměte svorky akumulátoru z vývodů akumulátoru.
   B. Akumulátor, svorky a vývody očistěte kovovým kartáčem a roztokem jedlé sody.
   C. Na svorky kabelů a vývody akumulátoru naneste tenkou vrstvu maziva Grafo 112X (obj. č. Toro 505-47) nebo vazelíny, abyste zabránili korozi.
   D. Každých 60 dnů baterii pomalu nabíjejte po dobu 24 hodin, aby nedošlo k vylučování síranu olovnatého.

Příprava motoru

1. Vypusťte motorový olej z olejové vany a nasaďte vypouštěcí zátku.
2. Demontujte a zlikvidujte olejový filtr. Namontujte nový olejový filtr.
3. Doplňte do motoru specifikovaný motorový olej.
4. Nastartujte motor a nechejte jej běžet přibližně 2 minuty ve volnoběžných otáčkách.
5. Vypněte motor a vyjměte klíč ze zapalování.
6. Propláchněte palivovou nádrž čerstvým čistým palivem.
7. Utáhněte všechny spojky palivové soustavy.
8. Pečlivě vyčistěte sestavu vzduchového filtru a proveďte jeho údržbu.
9. Vstup vzduchového filtru a výstup výfuku utěsněte voděodolnou páskou.
10. Zkontrolujte ochranu proti mrazu a doplňte nemrznoucí roztok vody a etylenglykolu v poměru 50/50 podle očekávané minimální teploty v dané oblasti.

Skladování akumulátoru

Pokud bude stroj odstaven déle než 30 dnů, vyjměte akumulátor a plně jej nabijte. Uložte ji na polici nebo uvnitř stroje. V případě uložení ve stroji ponechte kabely odpojené. Uložte baterii v chladném prostředí, aby nedocházelo k rychlému vybití baterie. Aby nedošlo ke zmrznutí baterie, ujistěte se, že je zcela nabitá. Specifická hustota elektrolytu plně nabitého akumulátoru je 1,265 až 1,299.

Odstraňování závad

Použití standardní řídicí jednotky (SCM)

Standardní řídicí jednotka je integrované elektronické zařízení, které je vyráběno v univerzální konfiguraci. Tato jednotka používá elektronické a mechanické součásti k monitorování a řízení standardních elektrických funkcí nutných pro bezpečný provoz výrobku.

Jednotka monitoruje vstupy včetně neutrální polohy, parkovací brzdy, pohonu žacích nožů, startování, přelapování a vysoké teploty. Jednotka budí výstupy včetně pohonu žacích nožů, startéru a elektromagnetu napájení motoru (ETR).

Jednotka je rozdělena na vstupy a výstupy. Stav vstupů a výstupů je signalizován kontrolkami LED na desce plošných spojů.

Vstup startovacího obvodu je napájen stejnosměrným napětím 12 V. Všechny ostatní vstupy jsou pod napětím, když je obvod uzavřen na kostru. Kontrolky LED pro jednotlivé vstupy se rozsvítí, když je příslušný obvod pod napětím. Kontrolky LED pro vstupy slouží k řešení potíží se spínači a vstupními obvody.

Výstupní obvody jsou pod napětím při splnění příslušné skupiny vstupních podmínek. Tři výstupy jsou označeny PTO, ETR a START. Kontrolky LED výstupů monitorují stav relé a signalizují přítomnost napětí u jedné ze tří příslušných výstupních svorek.

Výstupní obvody neinformují o neporušenosti výstupního zařízení; řešení elektrických potíží tedy zahrnuje kontrolu kontrolek LED i tradiční testování neporušenosti zařízení a kabelového svazku. Změřte impedanci odpojené součásti, impedanci kabelového svazku (odpojte u jednotky SCM) nebo proveďte dočasné „testovací buzení“ příslušné součásti.

Jednotka SCM se nepřipojuje k externímu počítači ani přenosnému zařízení, nemůže zaznamenávat data přerušovaných závad pro účely řešení potíží ani ji nelze znovu naprogramovat.

Štítek na jednotce SCM obsahuje pouze symboly. Symboly tří výstupních kontrolek LED jsou zobrazeny ve výstupním poli. Všechny ostatní kontrolky LED představují vstupy. Symboly jsou popsány v následujícím grafu.

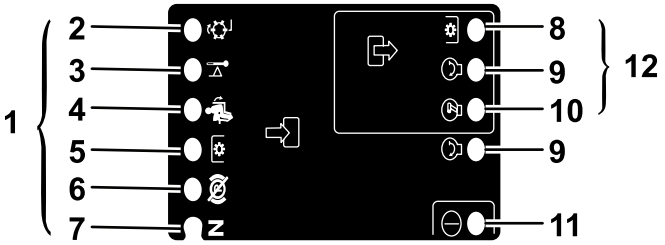

g190826

Obrázek 92

1. Vstupy
2. Přelapování
3. Vysoká teplota
4. Na sedadle
5. Spínač pohonu žacích nožů
6. Parkovací brzda uvolněna
7. Neutrál
8. Pohon žacích nožů (PTO)
9. Start
10. Napájení motoru (ETR)
11. Napájení
12. Výstupy

Zařízení SCM využívá následující logické postupy řešení potíží.

1. Určete závadu výstupu, kterou chcete vyřešit (PTO, START nebo ETR).
2. Otočte klíčem zapalování do ZAPNUTÉ polohy a zkontrolujte, zda svítí červená kontrolka LED napájení.
3. Přepněte všechny vstupní spínače a zkontrolujte, zda se změní stav kontrolek LED.
4. Umístěte vstupní zařízení do odpovídající polohy, abyste dosáhli požadovaného výstupu. Podle následující logické tabulky určete příslušný vstupní stav.
5. Pokud kontrolka LED určitého výstupu svítí, ale odpovídající výstupní funkce není aktivní, zkontrolujte výstupní kabeláž, spojení a odpovídající součást. V případě potřeby proveďte opravu.

6. Pokud kontrolka LED určitého výstupu nesvítí, zkontrolujte obě pojistky.
7. Pokud kontrolka LED určitého výstupu nesvítí a vstupy jsou v odpovídajícím stavu, připojte novou jednotku SCM a zkontrolujte, zda závada zmizí.

Každý řádek (podélný) následující logické tabulky označuje požadavky na vstup a výstup jednotlivých funkcí výrobku. Funkce výrobku jsou uvedeny v levém sloupci. Symboly označují konkrétní stav obvodu včetně spojení na napětí, uzavření na kostru a otevření na kostru.

Logická tabulka

Funkce	VSTUPY								VÝSTUPY		
	Napájení zapnuto	**V neutrální poloze**	**Startování zapnuto**	**Brzda zajištěna**	**Pohon PTO zapnut**	**Na sedátku**	**Vysoká teplota**	**Přelapování**	**Start**	**Napájení motoru (ETR)**	**Pohon žacích nožů (PTO)**
Start	—	—	+	O	O	—	O	O	+	+	O
Běh (vypnutá jednotka)	—	—	O	O	O	O	O	O	O	+	O
Běh (zapnutá jednotka)	—	O	O	—	O	—	O	O	O	+	O
Sekání	—	O	O	—	—	—	O	O	O	+	+
Přelapování	—	—	O	O	—	O	O	—	O	+	+
Vysoká teplota	—		O				—		O	O	O

- Symbol (–) označuje obvod uzavřený na kostru – kontrolka LED svítí.
- Symbol (O) označuje obvod otevřený na kostru nebo nenapájený – kontrolka LED nesvítí.
- Symbol (+) označuje napájený obvod (cívka spojky, elektromagnet nebo vstup startování) – kontrolka LED svítí.
- Prázdné pole označuje obvod, který není součástí logického systému.

Při řešení potíží otočte klíčkem, aniž byste nastartovali motor. Určete příslušnou funkci, která nefunguje, a použijte logickou tabulku. Zkontrolujte, zda stav jednotlivých LED kontrolek vstupů odpovídá logické tabulce.

Pokud jsou kontrolky LED vstupů v pořádku, zkontrolujte kontrolky LED výstupů. Pokud kontrolka LED výstupu svítí, ale zařízení není napájeno, změřte napětí dodávané do výstupního zařízení, zkontrolujte, zda není přerušeno spojení v odpojeném zařízení, a potenciální napětí kostřicího obvodu (ukostření na jinou součást). Postup opravy se liší v závislosti na zjištěném stavu.

Poznámky:

Poznámky:

Oznámení o ochraně soukromí EEA / UK

Způsob, jakým společnost Toro nakládá s vašimi osobními údaji

Společnost Toro Company („Toro“) respektuje vaše soukromí. Když zakoupíte naše produkty, můžeme shromažďovat určité osobní informace poskytnuté buď přímo vámi, nebo vaším místním prodejcem či společností Toro. Společnost Toro využívá tyto informace k plnění smluvních povinností, jako je například registrace vaší záruky, zpracování reklamace nebo kontakt s vámi v případě stažení výrobku – a pro legitimní obchodní účely – jako např. zjišťování spokojenosti zákazníků, zlepšování našich výrobků nebo poskytování informací o výrobcích, jež pro vás mohou být zajímavé. Společnost Toro může sdílet vaše údaje se svými dceřinými společnostmi, přidruženými společnostmi, prodejci a dalšími obchodními partnery v souvislosti s kteroukoli z těchto činností. Osobní údaje můžeme rovněž poskytnout, pokud je to vyžadováno zákonem nebo v souvislosti s prodejem, koupí nebo sloučením podniku. Vaše osobní informace nebudeme nikdy prodávat žádné další společnosti pro marketingové účely.

Zachování osobních údajů

Společnost Toro uchová vaše osobní údaje, pokud jsou relevantní pro výše uvedené účely a v souladu se zákonnými požadavky. Chcete-li získat další informace o platných lhůtách uchovávání, kontaktujte nás prosím na adrese legal@toro.com.

Závazek společnosti Toro k bezpečnosti

Vaše osobní údaje mohou být zpracovávány v USA nebo jiné zemi, ve které mohou platit méně přísné zákony na ochranu dat než v zemi vašeho bydliště. Pokaždé, když převedeme vaše údaje mimo zemi vašeho bydliště, přijmeme zákonem požadovaná opatření, abychom zajistili, že budou zavedeny příslušné záruky, které ochrání vaše informace a zajistí šetrné nakládání s nimi.

Přístup a oprava

Můžete mít právo své osobní údaje upravovat nebo kontrolovat a můžete mít námitky nebo omezovat zpracování svých dat. Za tímto účelem nás kontaktujte e-mailem legal@toro.com. Máte-li pochybnosti ohledně způsobu, jakým společnost Toro zpracovala vaše informace, doporučujeme, abyste tuto otázku vznesli přímo u nás. Vezměte prosím na vědomí, že občané EU mají právo podat stížnost na úřadě pro ochranu osobních údajů.

Návrh zákona č. 65 ve státě Kalifornie (California Proposition 65) – výstraha

Co tato výstraha znamená?

V prodeji můžete spatřit výrobek, který je opatřen následujícím výstražným štítkem:

VÝSTRAHA: Rakovina a poškození reprodukčního systému – www.P65Warnings.ca.gov.

O co se v návrhu zákona č. 65 jedná?

Návrh zákona č. 65 se vztahuje na všechny společnosti působící v Kalifornii, které tam prodávají výrobky nebo vyrábějí výrobky, jež mohou být v Kalifornii prodávány nebo do ní dováženy. Návrh nařizuje, aby guvernér státu Kalifornie vedl a zveřejňoval soupis chemických látek, o nichž je známo, že mohou způsobit rakovinu, vrozené vady a/nebo jiné poškození reprodukčního systému. Soupis, který je každoročně aktualizován, zahrnuje stovky chemikálií, které se nacházejí v mnoha předmětech každodenní potřeby. Účelem návrhu zákona č. 65 je informovat veřejnost o vystavení působení těchto chemických látek.

Návrh nezakazuje prodej výrobků obsahujících tyto chemikálie, místo toho však žádá, aby byly všechny výrobky, obaly výrobků nebo literatura doprovázející tyto výrobky opatřeny výstrahou. Výstraha uvedená v souladu s návrhem č. 65 neznamená, že výrobek je v rozporu s jakýmikoli normami nebo požadavky týkajícími se bezpečnosti výrobku. Vláda státu Kalifornie ve skutečnosti objasnila, že zmíněná výstraha není totéž jako regulační rozhodnutí, jež stanovuje, zda je produkt „bezpečný“ nebo „nebezpečný“. Řada z těchto chemických látek se mnoho let používá ve výrobcích každodenní potřeby, aniž by byla doložena jakákoli újma na zdraví. Další informace naleznete na stránkáchhttps://oag.ca.gov/prop65/faqs-view-all.

Výstraha uvedená v souladu s návrhem zákona č. 65 znamená, že společnost buď 1) vyhodnotila míru rizika a dospěla k závěru, že nebyla překročena „žádná významná míra rizika“, nebo 2) se rozhodla uvést výstrahu na základě toho, že si je vědoma přítomnosti uvedené chemické látky, míru rizika se ale nepokusila vyhodnotit.

Platí tento zákon všude?

Uvedení výstrahy podle návrhu zákona č. 65 se vyžaduje pouze v rámci kalifornských zákonů. Podobné výstrahy lze spatřit v celé Kalifornii na různých místech, včetně restaurací, obchodů s potravinami, hotelů, škol a nemocnic, a na široké škále produktů. Někteří online a maloobchodní prodejci navíc uvádí výstrahu dle návrhu zákona č. 65 na svých webových stránkách nebo v katalozích.

Jak se výstraha dle kalifornského návrhu zákona liší od federálních limitů?

Normy návrhu zákona č. 65 jsou často přísnější než federální a mezinárodní normy. U řady látek je nutné uvádět výstrahu dle návrhu zákona č. 65 při množství, které je mnohem nižší než u federálních akčních limitů. Například norma návrhu zákona č. 65 upozorňující na množství olova činí 0,5 µg/den, což je výrazně pod limity federálních a mezinárodních norem.

Proč nejsou touto výstrahou opatřeny všechny obdobné produkty?

- Výrobky prodávané v Kalifornii musí být označeny podle návrhu zákona č. 65, zatímco podobné produkty prodávané jinde toto označení mít nemusí.
- Společnost, která v rámci soudního sporu týkajícího se návrhu zákona č. 65 dosáhla mimosoudního vyrovnání, může být požádána, aby na svých produktech výstrahu dle návrhu zákona č. 65 uváděla. Na jiné společnosti, které vyrábějí podobné výrobky, se takový požadavek vztahovat nemusí.
- Prosazování návrhu zákona č. 65 není konzistentní.
- Společnosti se mohou rozhodnout, že výstrahu nebudou uvádět, protože dospěly k závěru, že podle návrhu zákona č. 65 tak nejsou povinny učinit. Pokud výrobek není výstrahou opatřen, neznamená to však, že neobsahuje chemické látky uvedené na seznamu v podobném množství.

Proč společnost Toro tuto výstrahu uvádí?

Společnost Toro se rozhodla, že bude spotřebitelům poskytovat co nejvíce informací, aby mohli činit informovaná rozhodnutí o výrobcích, které kupují a používají. Společnost uvádí výstrahu v případech, kdy si je vědoma přítomnosti jedné nebo více uvedených chemických látek, i když neprovedla přesné vyhodnocení úrovně expozice. Požadavky na omezení expozice se totiž nevztahují na všechny uvedené chemické látky. Společnost Toro se z důvodů obezřetnosti rozhodla výstrahu dle návrhu zákona č. 65 uvést, i když nebezpečí vystavení působení chemických látek obsažených ve výrobcích značky Toro je zanedbatelné nebo spadá do kategorie „žádné významné riziko“. Pokud společnost Toro takovou výstrahu neuvede, může být mimoto žalována státem Kalifornie nebo soukromými stranami, jež o prosazování návrhu zákona č. 65 usilují, a může z toho pro ni vyplývat citelný postih.

Záruka Toro

Omezená záruka na dobu dvou let nebo 1 500 provozních hodin

Podmínky a výrobky, na které se záruka vztahuje

Společnost Toro Company poskytuje záruku na případné materiálové či výrobní vady komerčního výrobku společnosti Toro („výrobek“) po dobu 2 let nebo 1 500 provozních hodin*, podle toho, která z možností nastane dříve. Tato záruka se vztahuje na všechny výrobky s výjimkou provzdušňovačů (viz jednotlivé části záruky vztahující se na tyto výrobky). V případě, že jsou naplněny záruční podmínky, opravíme výrobek na vlastní náklady, včetně diagnostiky, práce, náhradních dílů a dopravy. Tato záruka začíná běžet v den dodání Produktu původnímu maloobchodnímu odběrateli.
* Výrobek vybavený měřičem provozních hodin.

Pokyny pro poskytnutí záruční opravy

Jste-li přesvědčeni, že došlo k naplnění záručních podmínek, musíte sdělit distributorovi komerčních výrobků nebo autorizovanému prodejci komerčních výrobků, kde jste výrobek zakoupili. Potřebujete-li pomoc s vyhledáním distributora nebo autorizovaného prodejce komerčních výrobků nebo máte-li dotazy týkající se vašich práv či povinností spojených se zárukou, můžete nás kontaktovat na adrese:

Toro Commercial Products Service Department
8111 Lyndale Avenue South
Bloomington, MN 55420-1196

952–888–8801 nebo 800–952–2740
E-mail: commercial.warranty@toro.com

Povinnosti vlastníka

Jako vlastníci výrobku jste odpovědní za provádění nutné údržby a seřizování, jak je uvedeno v příslušné *provozní příručce*. Opravy týkající se závad výrobku způsobených nevyhovující údržbou a úpravami nejsou zahrnuty v rámci této záruky.

Součásti a úkony, na které se nevztahuje záruka

Ne všechny závady nebo poruchy, které se v záruční době na výrobku vyskytnou, jsou vady materiálu nebo výrobní vady. Záruka se nevztahuje na následující:

- Závady na výrobku, které jsou důsledkem použití jiných náhradních dílů než Toro nebo instalace a používání přídavných nebo upravených zařízení a produktů jiné značky než Toro.
- Závady na výrobku, které jsou důsledkem neprovádění doporučené údržby a/nebo seřizování.
- Závady na výrobku, které jsou důsledkem jeho nesprávného, nedbalého nebo nezodpovědného používání.
- Součásti, u nichž dochází k opotřebení, které nejsou poškozené. Mezi součásti, u nichž dochází k opotřebení nebo ke spotřebě v rámci běžného provozu výrobku, patří mimo jiné brzdové destičky a obložení, spojkové obložení, žací nože, vřetena, válce a ložiska (utěsněná nebo mazatelná), ploché nože, zapalovací svíčky, řídicí kolečka a jejich ložiska, pneumatiky, filtry, řemeny a některé součásti rozprašovačů, například membrány, trysky, průtokoměry a pojistné ventily.
- Závady způsobené nejen vnějšími vlivy, ale také skladovacími postupy, kontaminací, používáním neschválených paliv, chladicích kapalin, maziv, přísad, hnojiv, vody, chemikálií atd.
- Závady nebo snížení výkonu způsobené používáním paliv (např. benzínu, motorové nafty nebo bionafty), která nevyhovují příslušným průmyslovým normám.
- Běžný hluk, vibrace, opotřebení a znehodnocení. Běžné „opotřebení“ zahrnuje kromě jiného poškození sedaček opotřebením nebo oděrem, odřený lak, poškrábané etikety nebo okna.

Díly

Díly, u nichž je v rámci údržby plánována výměna, jsou kryté zárukou do doby jejich plánované výměny. Díly vyměněné podle této záruky jsou kryté po dobu platnosti záruky na originální výrobek a stávají se majetkem společnosti Toro. Společnost Toro učiní konečné rozhodnutí o tom, zda příslušný díl nebo montážní celek budou opraveny nebo vyměněny. Společnost Toro může k záručním opravám použít repasované díly.

Záruka poskytovaná na akumulátory s hlubokým cyklem vybití a lithium-iontové akumulátory

Akumulátor s hlubokým cyklem vybití a lithium-iontové akumulátory mají specifikovaný celkový počet kilowatthodin, které jsou během své životnosti schopny dodat. Způsob provozu, dobíjení a údržby může životnost akumulátorů prodloužit nebo zkrátit. Postupem času se množství užitečné práce v intervalech mezi dobíjením akumulátorů snižuje, až jsou akumulátory zcela vypotřebované. Výměna akumulátorů vypotřebovaných v důsledku běžného provozu je odpovědností majitele výrobku.
Poznámka: (pouze lithium-iontový akumulátor): další informace naleznete v záruce na akumulátor.

Doživotní záruka na klikový hřídel (pouze model ProStripe 02657)

Na modely Prostripe, jež jsou vybaveny originálním třecím kotoučem Toro a brzdovou spojkou žacího nože Crank-Safe (montážní celek integrované brzdové spojky žacího nože (BBC) + třecí kotouč) a používány původním kupujícím v souladu s doporučenými postupy pro obsluhu a údržbu, se vztahuje doživotní záruka na ohnutí klikového hřídele motoru. Doživotní záruka na klikový hřídel se nevztahuje na stroje vybavené třecími podložkami, brzdovou spojkou žacího nože (BBC) a dalšími takovými zařízeními.

Údržbu hradí majitel

Mezi běžné servisní úkony vyžadované u výrobků značky Toro a prováděné na náklady majitele patří seřizování, mazání, čištění a leštění motoru, výměna filtrů, chladicí kapaliny a provádění doporučené údržby.

Obecné podmínky

Oprava autorizovaným distributorem nebo prodejcem Toro je jediný nápravný prostředek, na který máte podle této záruky nárok.

Společnost The Toro Company nenese odpovědnost za nepřímé, náhodné nebo následné škody související s používáním výrobků Toro, které jsou kryté touto zárukou, včetně veškerých nákladů a výdajů na zajištění náhradního zařízení nebo servisu na přiměřenou dobu nefunkčnosti nebo nepoužitelnosti zařízení před dokončením oprav na základě těchto záruk. S výjimkou níže uvedené emisní záruky, která platí v odpovídajících případech, neexistuje žádná jiná výslovná záruka. Veškeré předpokládané záruky prodejnosti a vhodnosti použití jsou omezeny na dobu trvání této výslovné záruky.

Některé státy nepovolují vyloučení náhodných nebo následných škod ze záruky nebo omezení doby trvání předpokládané záruky, proto se na vás výše uvedené výjimky a omezení nemusejí vztahovat. Tato záruka uděluje specifická zákonná práva, kromě nichž můžete mít i další práva, která se mezi jednotlivými státy liší.

Poznámka k záručnímu krytí systému řízení emisí

Systém pro kontrolu emisí v produktu může být pokryt samostatnou zárukou, která splňuje požadavky stanovené americkými organizacemi EPA (U.S. Environmental Protection Agency) a/nebo CARB (California Air Resources Board). Na záruku na systém pro kontrolu emisí se nevztahují výše uvedená omezení týkající se provozních hodin. Viz prohlášení o záruce na systém řízení emisí, které bylo dodáno s výrobkem, nebo je součástí dokumentace od výrobce motoru.

Jiné země než USA a Kanada

Prosíme zákazníky, kteří zakoupili produkty společnosti Toro dovezené z USA či Kanady, aby se spojili s příslušným distributorem (zástupcem) společnosti Toro, který jim poskytne záruční podmínky platné v dané zemi, oblasti nebo státu. Pokud z jakéhokoli důvodu nejste se službami distributora spokojeni nebo je pro vás obtížné získat informace o záruce, obraťte se na autorizované servisní středisko společnosti Toro.