Form No. 3449-555 Rev A

TORO®

Count on it.

Manuale dell'operatore

Tosaerba con operatore a bordo Titan® X4850, X5450, XS4850 e XS5450

Nº del modello 74875—Nº di serie 400000000 e superiori
Nº del modello 74878—Nº di serie 400000000 e superiori
Nº del modello 74890—Nº di serie 400000000 e superiori
Nº del modello 74898—Nº di serie 400000000 e superiori

Registrate il vostro prodotto presso www.Toro.com.
Traduzione dell'originale (IT)

CE UK CA

3449-555

Questo prodotto è conforme a tutte le direttive europee pertinenti. Per informazioni dettagliate vedere la Dichiarazione di Conformità (DICO) specifica del prodotto, fornita a parte.

Forza lorda o netta: La forza lorda o netta di questo motore è stata valutata in laboratorio dal produttore del motore in conformità alla norma SAE (Society of Automotive Engineers) J1940 o J2723. La configurazione rispondente ai requisiti di sicurezza, emissioni e funzionamento comporta una sensibile riduzione della coppia effettiva del motore di questa classe di tosaerba. Fate riferimento alle informazioni fornite dal produttore del motore fornite insieme alla macchina.

Navigate sul sito www.Toro.com per visualizzare le specifiche del vostro modello.

Introduzione

Questo tosaerba per tappeti erbosi a lama rotante con operatore a bordo è inteso per l'utilizzo da parte di proprietari in applicazioni residenziali. È progettato principalmente per i taglio dell'erba in prati ben mantenuti. L'utilizzo di questo prodotto per scopi non conformi alle funzioni per cui è stato concepito può essere pericoloso per voi e gli astanti.

Leggete attentamente il presente manuale al fine di utilizzare e mantenere correttamente il prodotto ed evitare infortuni e danni. Voi siete responsabili del corretto utilizzo del prodotto, all'insegna della sicurezza.

Visitate il sito www.Toro.com per ricevere materiali di formazione sulla sicurezza e il funzionamento dei prodotti, avere informazioni sugli accessori, ottenere assistenza nella ricerca di un rivenditore o registrare il vostro prodotto.

Per assistenza, ricambi originali Toro o ulteriori informazioni, rivolgetevi a un Distributore Toro autorizzato o ad un Centro Assistenza Toro ed abbiate sempre a portata di mano il numero del modello ed il numero di serie del prodotto. La Figura 1 indica la posizione del numero del modello e del numero di serie sul prodotto. Scrivete i numeri negli spazi previsti.

Importante: **Con il vostro dispositivo mobile, potete scansionare il codice QR sull'adesivo del numero di serie (se presente) per accedere a informazioni su garanzia, ricambi e altre informazioni sui prodotti.**

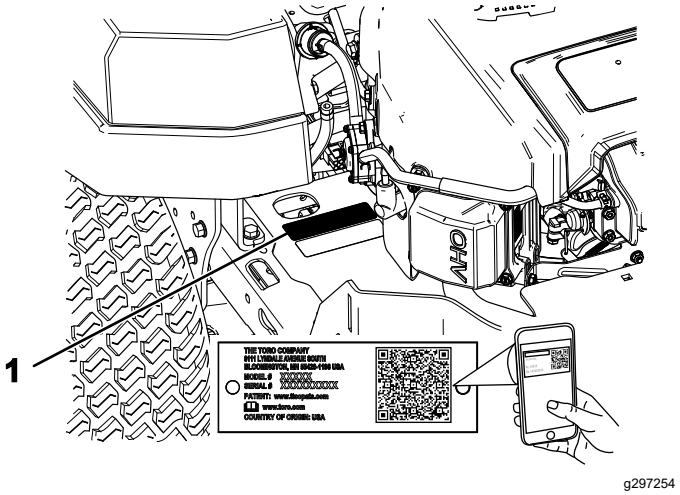

Figura 1

1. Targa del numero del modello e del numero di serie

Scrivete il numero del modello e il numero di serie nello spazio seguente:

Nº del modello _____

Nº di serie _____

Per evidenziare le informazioni vengono utilizzate due parole. **Importante** indica informazioni meccaniche di particolare importanza e **Nota** evidenzia informazioni generali di particolare rilevanza.

Il simbolo di avviso di sicurezza (Figura 2) compare sia in questo manuale sia sulla macchina per richiamare la vostra attenzione su importanti messaggi di sicurezza di cui dovrete seguire le indicazioni per evitare incidenti. Questo simbolo verrà accompagnato dalle parole **Pericolo**, **Avvertenza** o **Attenzione**.

- **Pericolo** indica una situazione di pericolo imminente che, se non evitata, **determina** la morte o gravi infortuni.
- **Avvertenza** indica una situazione di pericolo potenziale che, se non evitata, **potrebbe determinare** la morte o gravi infortuni.
- **Attenzione** indica una situazione di pericolo potenziale che, se non evitata, **potrebbe determinare** la morte o lievi infortuni.

sa-black

Figura 2

1. Simbolo di avviso di sicurezza

© 2022—The Toro® Company
8111 Lyndale Avenue South
Bloomington, MN 55420

Contattateci a www.Toro.com.
Stampato negli USA
Tutti i diritti sono riservati

Indice

Sicurezza 4
Requisiti generali di sicurezza 4
Indicatore di pendenza 5
Adesivi di sicurezza e informativi 6
Quadro generale del prodotto 12
Comandi 13
Specifiche 14
Prima dell'uso 14
Sicurezza prima del funzionamento 14
Rifornimento di carburante 15
Manutenzione giornaliera 16
Rodaggio di una macchina nuova 16
Uso del sistema di microinterruttori di sicurezza 16
Posizionamento del sedile 17
Regolazione del sistema di sospensione MyRide™ 17
Regolazione delle leve di controllo del movimento 18
Conversione allo scarico laterale 19
Durante l'uso 22
Sicurezza durante il funzionamento 22
Ingresso nella postazione dell'operatore 24
Azionamento del freno di staziona-mento 24
Attivazione del comando delle lame (PDF) 25
Disinserimento del comando delle (PDF) 25
Utilizzo dell'acceleratore 25
Utilizzo dello starter 26
Utilizzo dell'interruttore a chiave 26
Avviamento del motore 26
Spegnimento del motore 27
Utilizzo delle leve di controllo del movimento 27
Guida della macchina 27
Uso dello scarico laterale 28
Regolazione dell'altezza di taglio 29
Regolazione dei rulli antistrappo 29
Suggerimenti 30
Dopo l'uso 31
Sicurezza dopo il funzionamento 31
Pulizia della macchina 31
Spingere la macchina a mano 31
Trasporto della macchina 32
Manutenzione 34
Sicurezza in fase di manutenzione 34
Programma di manutenzione raccoman-dato 35
Procedure pre-manutenzione 36
Rilascio della cortina del piatto di taglio 36
Manutenzione del motore 36
Sicurezza del motore 36
Revisione del filtro dell'aria 36
Cambio dell'olio motore 37
Manutenzione della candela 40
Pulizia del convogliatore 41
Manutenzione del sistema di alimenta-zione 41
Sostituzione del filtro del carburante in linea 41
Manutenzione dell'impianto elettrico 42
Sicurezza dell'impianto elettrico 42
Revisione della batteria 42
Revisione dei fusibili 44
Manutenzione del sistema di trazione 44
Controllo della pressione degli pneumatici 44
Manutenzione della cinghia 45
Ispezione delle cinghie 45
Sostituzione della cinghia del tosaerba 45
Manutenzione del tosaerba 46
Sicurezza delle lame 46
Revisione delle lame di taglio 46
Livellamento del piatto di taglio del tosaerba 49
Rimozione del piatto di taglio del tosaerba 51
Installazione del piatto di taglio 51
Sostituzione del deflettore di sfalcio 52
Pulizia 53
Pulizia del sistema di sospensione 53
Smaltimento rifiuti 53
Rimessaggio 54
Sicurezza in fase di rimessaggio 54
Pulizia e rimessaggio 54
Immagazzinamento della batteria 55
Localizzazione guasti 56
Schemi 59

Sicurezza

Questa macchina è stata progettata in conformità con EN ISO 5395:2013.

Requisiti generali di sicurezza

Questo prodotto è in grado di amputare mani e piedi, e di scagliare oggetti. Rispettate sempre tutte le norme di sicurezza per evitare gravi infortuni personali o la morte.

- Leggete e comprendete il contenuto di questo *Manuale dell'operatore* prima di avviare il motore.
- Tenente gli astanti e i bambini a distanza.
- Non lasciate che bambini o persone non addestrate utilizzino o effettuino interventi di manutenzione sulla macchina. Consentite l'utilizzo della macchina e l'esecuzione di interventi di manutenzione su di essa solo a persone responsabili, addestrate, che abbiano familiarità con le istruzioni e fisicamente capaci.
- Non utilizzate la macchina in prossimità di scarpate, fossi, terrapieni o in presenza di acqua o altri pericoli, oppure su terreni con pendenza superiore a 15°.
- Non infilate le mani o i piedi accanto alle parti in movimento della macchina.
- Non utilizzate la macchina senza che tutti gli schermi, i microinterruttori e gli altri dispositivi di protezione siano in sede e funzionanti.
- Spegnete il motore, rimuovete la chiave e attendete l’arresto di tutte le parti in movimento prima di lasciare la posizione dell’operatore. Lasciate raffreddare la macchina prima di eseguire interventi di riparazione, di regolazione, di rifornimento e di pulizia o di rimessarla.

Indicatore di pendenza

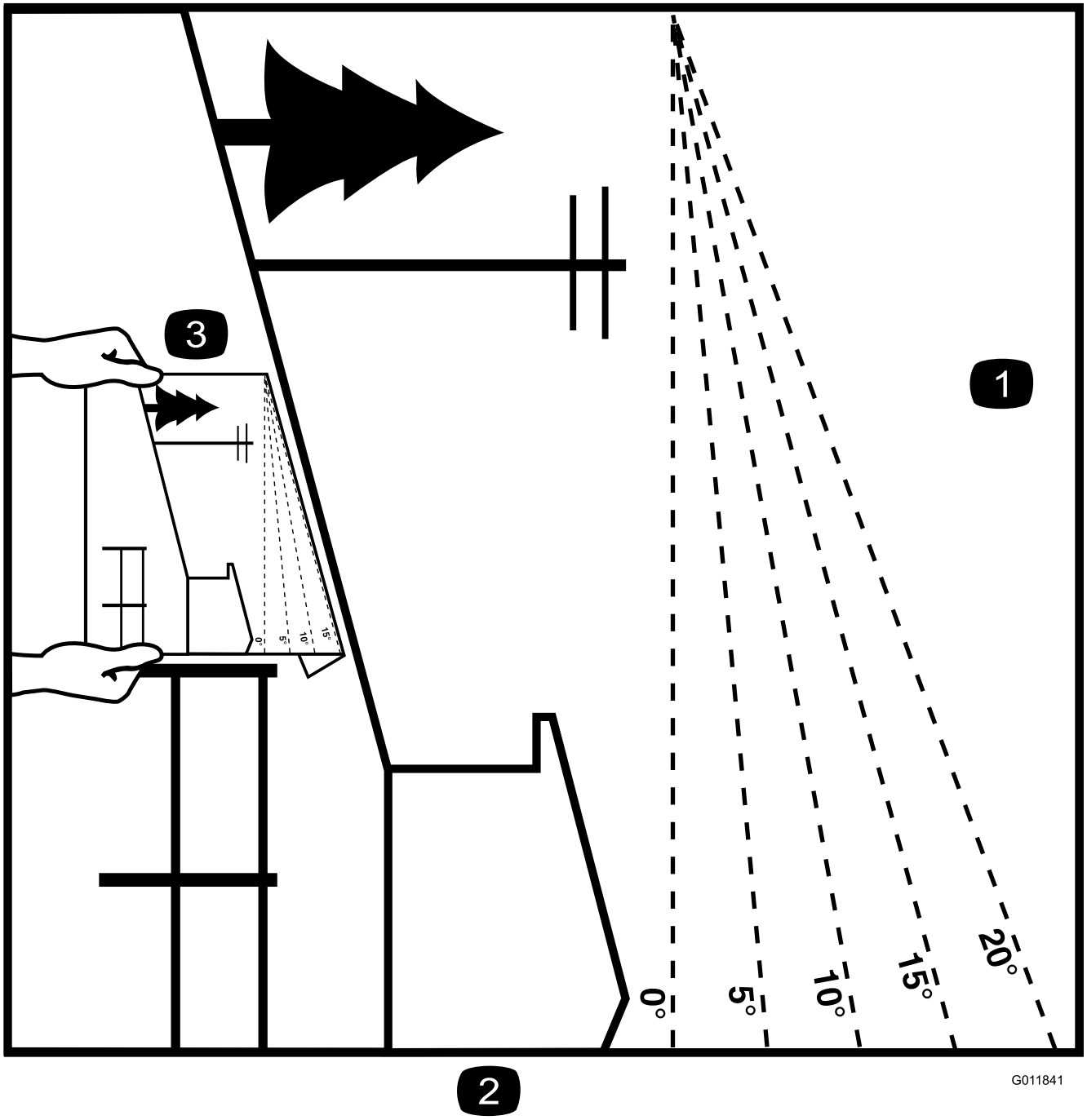

Figura 3

Potete copiare questa pagine per uso personale.

1. La pendenza massima che consente di utilizzare la macchina è di **15 gradi**. Usate il grafico delle pendenze per determinare la pendenza di un terreno prima di utilizzare la macchina. **Non utilizzate questa macchina su pendenze superiori ai 15 gradi.** Ripiegate il grafico lungo la linea che indica la pendenza consigliata.
2. Allineate questo bordo a una superficie verticale, come un albero, un edificio, il palo di un recinto, ecc.
3. Esempio di come confrontare una pendenza con il bordo ripiegato

Adesivi di sicurezza e informativi

Gli adesivi di sicurezza e di istruzioni sono chiaramente visibili e sono affissi accanto a zone particolarmente pericolose. Sostituite gli adesivi danneggiati o smarriti.

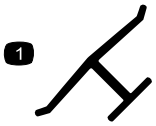

decaloemmarkt

Marchio del produttore

1. Questo marchio indica che la lama è specificata come una parte realizzata dal produttore della macchina originale.

---

decalbatterysymbols

Simboli della batteria

Sulla vostra batteria si trovano alcuni di questi simboli, o tutti.

1. Pericolo di esplosione.
2. Vietato fumare, fuoco e fiamme libere
3. Pericolo di ustioni da liquido caustico o sostanza chimica.
4. Usate occhiali di sicurezza.
5. Leggete il *Manuale dell'operatore*.
6. Tenete lontano gli astanti dalla batteria.
7. Indossate protezioni per gli occhi; i gas esplosivi possono causare cecità e altri infortuni.
8. L'acido della batteria può accecare e causare gravi ustioni.
9. Lavate immediatamente gli occhi con abbondante acqua e ricorrete subito al medico.
10. Contiene piombo; non disperdete nell'ambiente

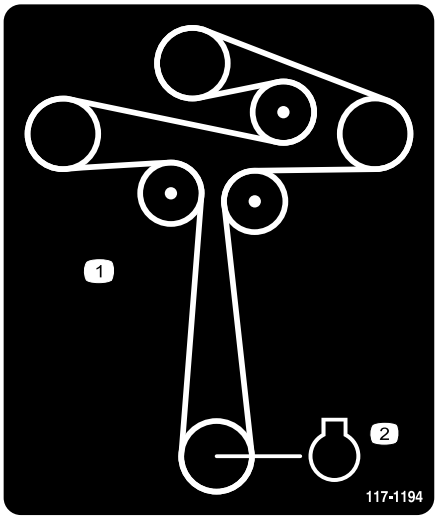

decal117-1194

117-1194

1. Percorso della cinghia
2. Motore

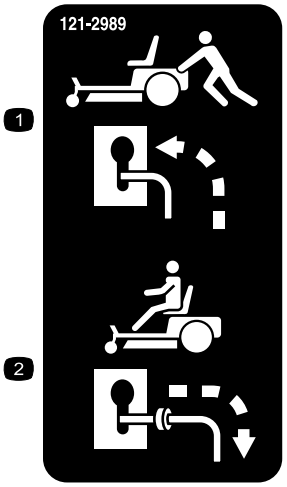

decal121-2989b

121-2989

1. Posizione della leva di bypass per spingere la macchina
2. Posizione della leva di bypass per utilizzare la macchina

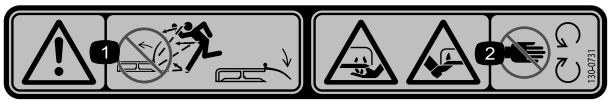

decal130-0731

130-0731

1. Avvertenza – pericolo di lancio di oggetti: mantenere lo schermo deflettore montato.
2. Pericolo di ferite a mano o piede causati dalla lama del tosaerba – tenetevi lontano dalle parti in movimento.

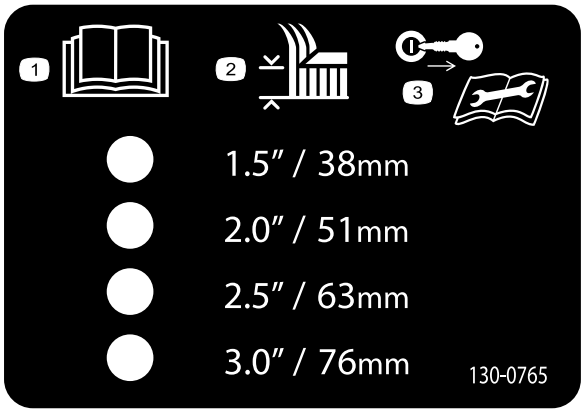

decal130-0765

130-0765

1. Leggete il *Manuale dell'operatore*.
2. Selezione dell'altezza di taglio
3. Togliete la chiave prima di eseguire interventi di manutenzione.

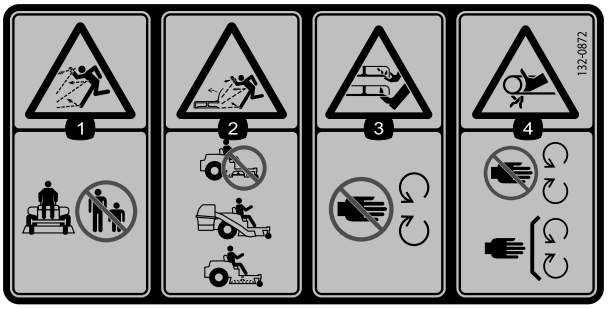

decal132-0872

132-0872

1. Pericolo di lancio di oggetti – tenete gli astanti a distanza di sicurezza dalla macchina.
2. Pericolo di lancio di oggetti, deflettore sollevato – non azionate la macchina con un piatto aperto; utilizzate un cesto di raccolta o un deflettore.
3. Pericolo di ferite alla mano o al piede – tenetevi a distanza dalle parti in movimento.
4. Pericolo di aggrovigliamento – tenetevi a distanza dalle parti in movimento, non rimuovete le protezioni e gli schermi.

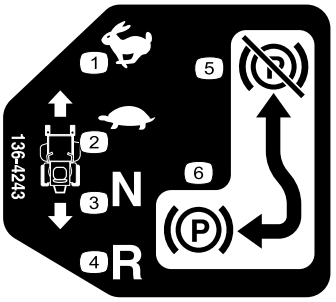

decal136-4243

136-4243

1. Massima
2. Minima
3. Folle
4. Retromarcia
5. Freno di stazionamento disinnestato
6. Freno di stazionamento innestato

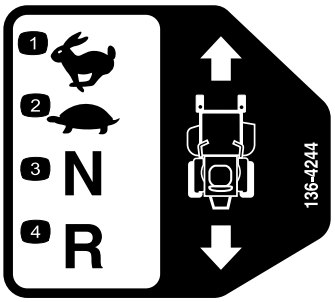

decal136-4244

136-4244

1. Massima
2. Minima
3. Folle
4. Retromarcia

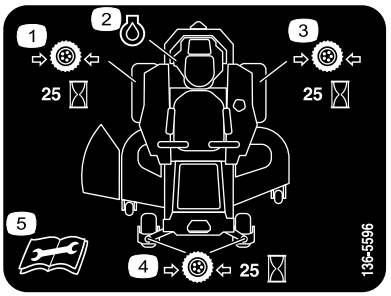

decal136-5596

136-5596

1. Controllate la pressione degli pneumatici ogni 25 ore di servizio.
2. Olio motore
3. Controllate la pressione degli pneumatici ogni 25 ore di servizio.
4. Controllate la pressione degli pneumatici ogni 25 ore di servizio.
5. Leggete il *Manuale dell'operatore* prima di eseguire interventi di manutenzione.

L'adesivo 138-2456 è stampato sul serbatoio del carburante.

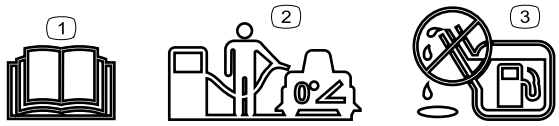

decal138-2456

138-2456

1. Leggete il *Manuale dell'operatore*.
2. Per riempire il serbatoio del carburante parcheggiate la macchina su una superficie pianeggiante.
3. Non riempite troppo il serbatoio del carburante.

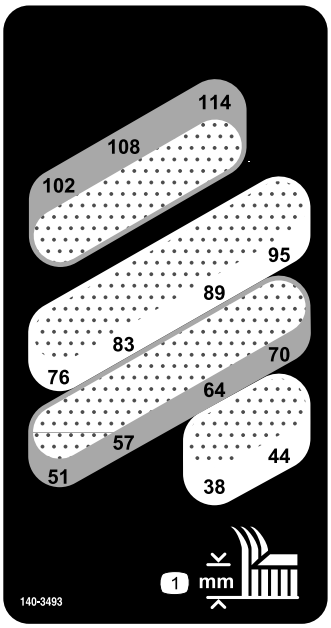

decal140-3493

140-3493

1. Altezza di taglio (millimetri)

L’adesivo 132-0869 è solo per modelli con MyRide.

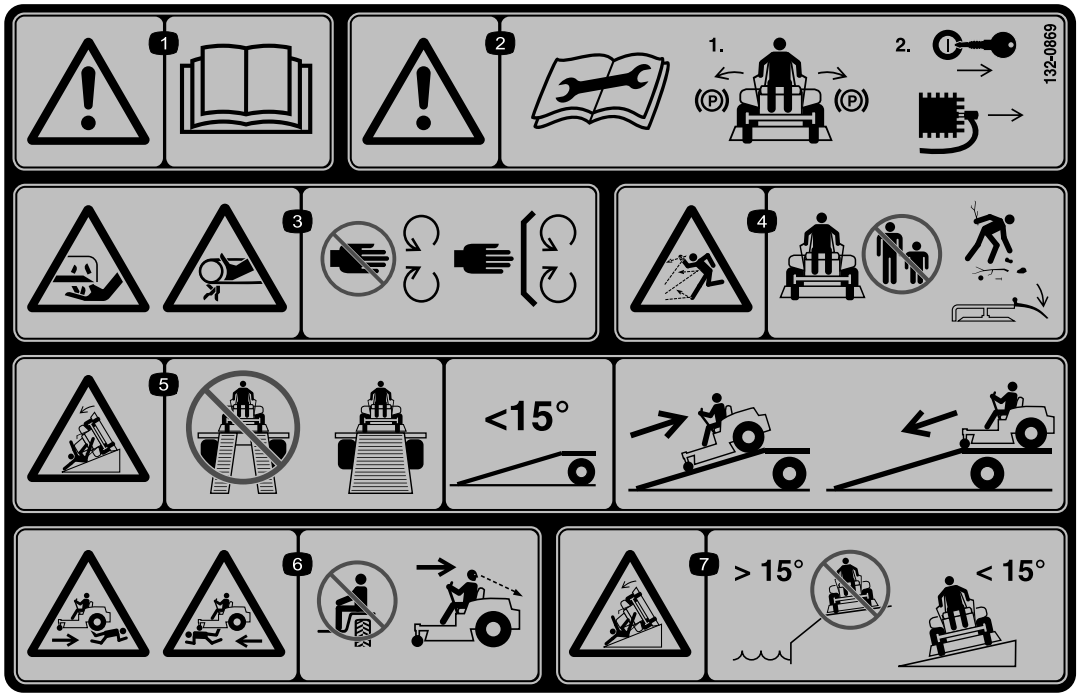

decal132-0869

132-0869

Nota: Questa macchina è conforme al test di stabilità dello standard di settore nei test statici laterali e longitudinali con la massima inclinazione raccomandata indicata sull'adesivo. Consultate le istruzioni di utilizzo della macchina in pendenza nel *Manuale dell'operatore* e le condizioni in cui la macchina viene utilizzata al fine di determinare se potete utilizzare la macchina nelle condizioni di un particolare giorno e su un particolare sito. I cambiamenti del terreno possono determinare un cambiamento del funzionamento in pendenza della macchina.

1. Avvertenza – leggete il *Manuale dell'operatore*.
2. Avvertenza – leggete il *Manuale dell'operatore* prima di effettuare interventi di manutenzione; inserite il freno di stazionamento, rimuovete la chiave e scollegate la candela.
3. Pericolo di lesioni o smembramento della mano, lama del tosaerba; pericolo di aggrovigliamento delle mani, cinghia – Tenetevi a distanza dalle parti in movimento; non rimuovete i carter e le protezioni.
4. Pericolo di oggetti scagliati – tenete gli astanti a distanza; raccogliete i detriti prima di azionare la macchina; mantenete il deflettore in sede.
5. Pericolo di ribaltamento – per il caricamento su rimorchio non usate due rampe; usate una sola rampa abbastanza larga da contenere la macchina; la pendenza della rampa deve essere inferiore a 15°; salite sulla rampa in retromarcia quando caricate la macchina e scendete dalla rampa a marcia avanti quando la scaricate.
6. Pericolo di investire persone – non trasportate passeggeri; guardate indietro quando lavorate in retromarcia.
7. Pericolo di ribaltamento – non utilizzate la macchina in prossimità di scarpate o su pendenze superiori a 15 gradi; utilizzatela solo su pendenze inferiori a 15 gradi.

L’adesivo 133-5198 è solo per modelli con MyRide.

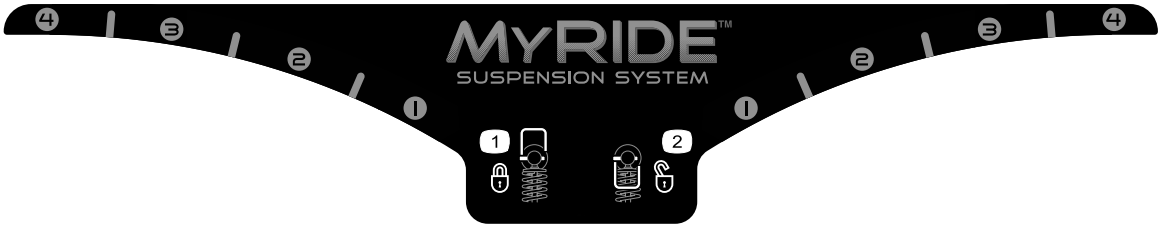

decal133-5198

133-5198

1. Blocco della camma
2. Sblocco della camma

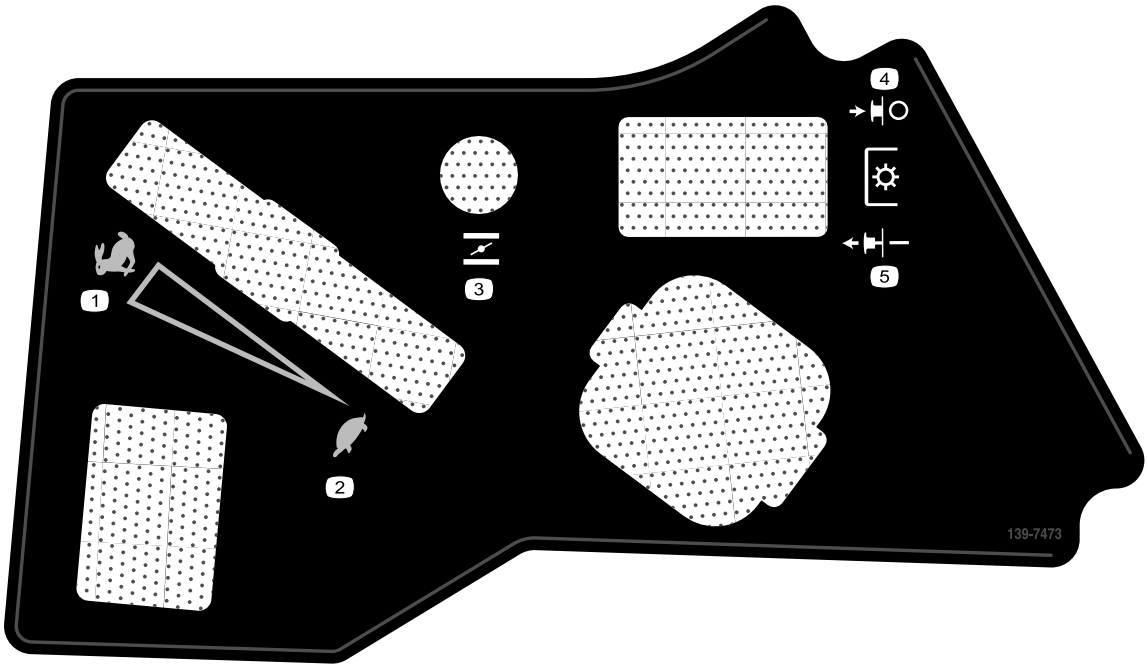

decal139-7473

139-7473

1. Massima
2. Minima
3. Starter
4. Disinnesto PDF
5. Innesto PDF

L’adesivo 140-3451 è solo per modelli senza MyRide.

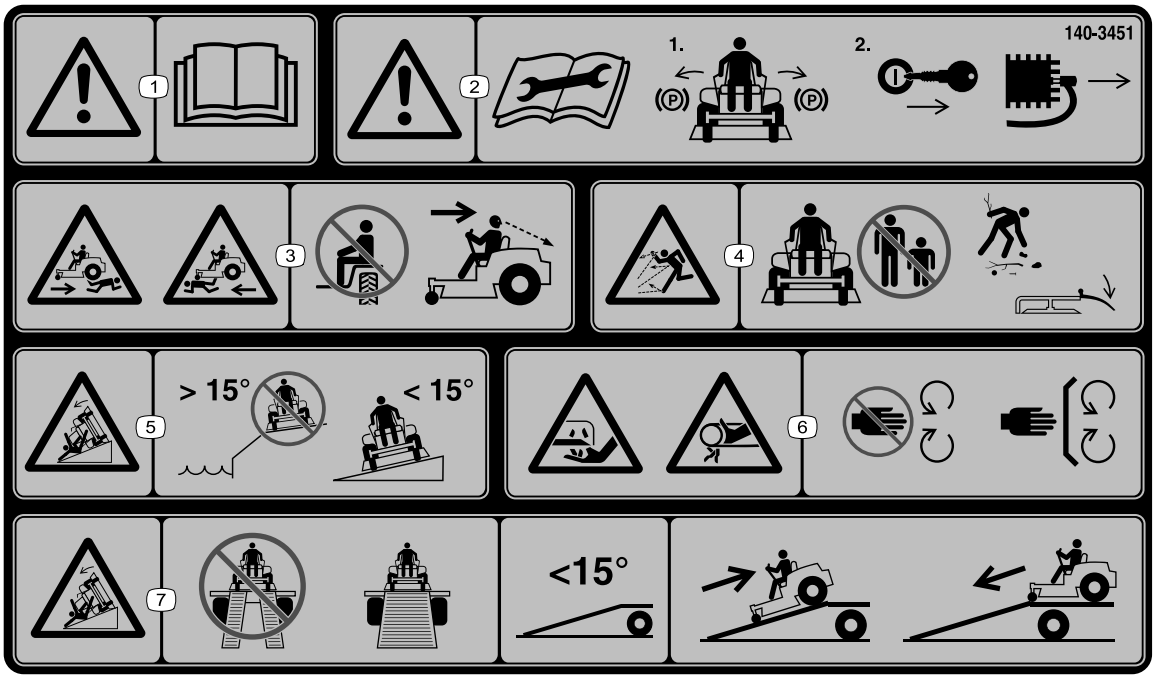

decal140-3451

140-3451

Nota: Questa macchina è conforme al test di stabilità dello standard di settore nei test statici laterali e longitudinali con la massima inclinazione raccomandata indicata sull'adesivo. Consultate le istruzioni di utilizzo della macchina in pendenza nel *Manuale dell'operatore* e le condizioni in cui la macchina viene utilizzata al fine di determinare se potete utilizzare la macchina nelle condizioni di un particolare giorno e su un particolare sito. I cambiamenti del terreno possono determinare un cambiamento del funzionamento in pendenza della macchina.

1. Avvertenza – leggete il *Manuale dell'operatore*.
2. Avvertenza – leggete il *Manuale dell'operatore* prima di effettuare interventi di manutenzione; spostate i comandi della trazione in posizione di parcheggio, rimuovete la chiave e scollegate il cappellotto della candela.
3. Pericolo di investire persone – non trasportate passeggeri; guardate indietro quando procedete in retromarcia.
4. Pericolo di oggetti scagliati – tenete a distanza gli astanti; raccogliete i detriti prima della tosatura; mantenete il deflettore in sede.
5. Pericolo di ribaltamento – non utilizzate la macchina in prossimità di scarpate o su pendenze superiori a 15°; utilizzatela solo su pendenze inferiori a 15°.
6. Pericolo di lesioni o smembramento delle mani, lama del tosaerba; pericolo di impigliamento delle mani, cinghia – tenetevi a distanza dalle parti in movimento; non rimuovete le protezioni e gli schermi.
7. Pericolo di ribaltamento – per il caricamento su rimorchio non usate due rampe, usate una sola rampa abbastanza larga da contenere la macchina; la pendenza della rampa deve essere inferiore a 15 gradi; salite sulla rampa in retromarcia e scendete dalla rampa in marcia avanti.

Quadro generale del prodotto

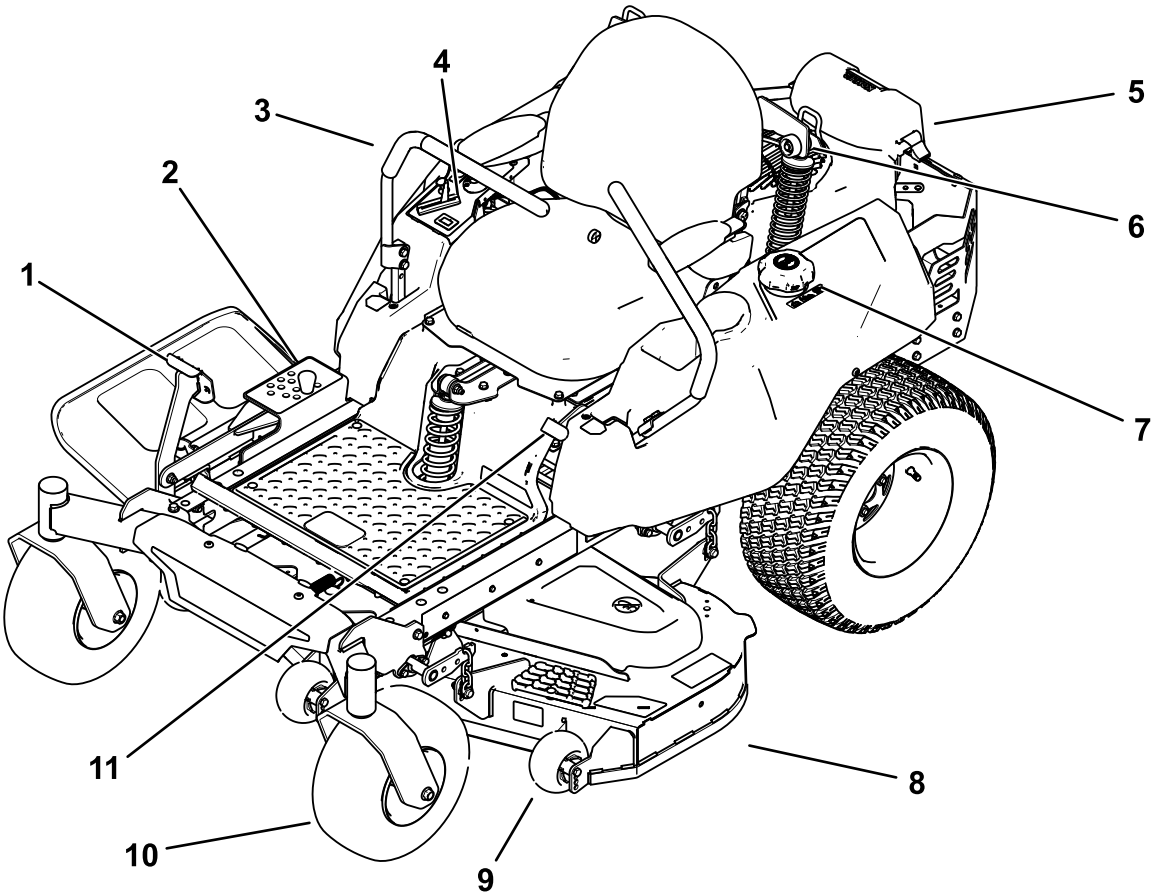

g335095

Figura 4

1. Pedale di sollevamento del piatto di taglio
2. Perno dell'altezza di taglio
3. Leva di controllo del movimento
4. Comandi
5. Motore
6. Sistema di sospensioni MyRide™ (solo macchine MyRide)
7. Tappo del carburante
8. Piatto di taglio
9. Rullo antistrappo
10. Ruota orientabile
11. Leva del freno di stazionamento

Comandi

Prima di avviare il motore e di utilizzare la macchina, familiarizzate con tutti i comandi.

Plancia

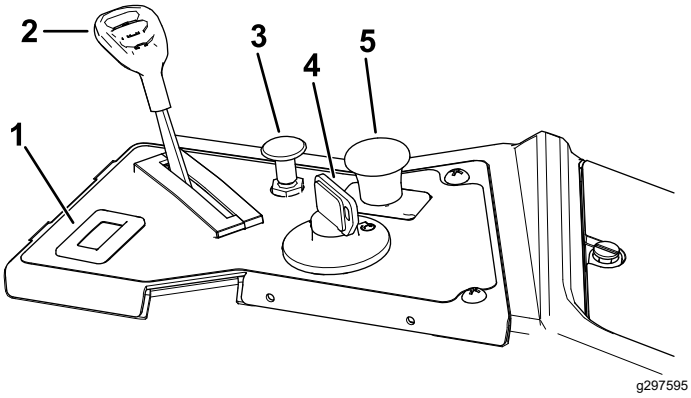

Figura 5

1. Contaore
2. Comando dell'acceleratore
3. Comando dello starter
4. Interruttore a chiave
5. Comando delle lame (presa di forza)

Indicatore di livello del carburante

L'indicatore di livello del carburante indica la quantità di carburante nel serbatoio (Figura 6).

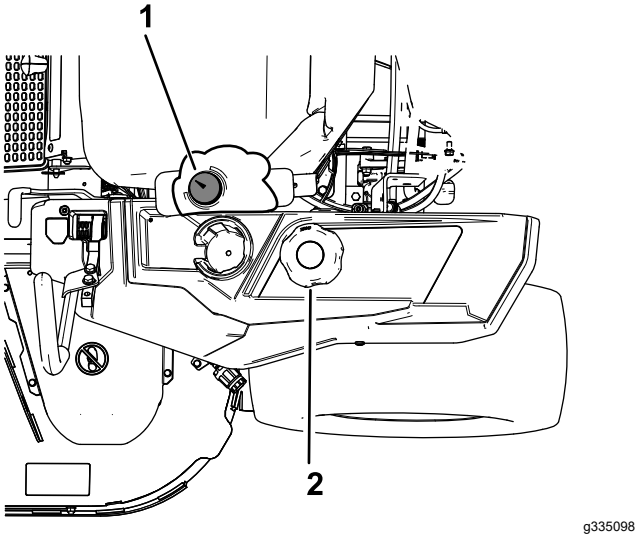

Figura 6

1. Indicatore di livello del carburante
2. Tappo del serbatoio del carburante

Comando dell'acceleratore

L'acceleratore controlla il regime motore e vanta una regolazione continua variabile dalla posizione di MINIMA a quella di MASSIMA (Figura 5).

Comando dello starter

Usate il comando dello starter per avviare il motore a freddo (Figura 5).

Contaore

Il contaore registra il numero di ore di funzionamento del motore, e funziona quando il motore gira. Utilizzate questi tempi per la programmazione della manutenzione ordinaria (Figura 5).

Leve di controllo del movimento

Utilizzate le leve di comando del movimento per fare marcia avanti, indietreggiare e girare la macchina nella direzione opportuna (Figura 4).

Posizione di blocco in folle

Spostate le leve di comando del movimento verso l'esterno, nella posizione di BLOCCO IN FOLLE quando scendete dalla macchina (Figura 33). Quando fermate la macchina o la lasciate incustodita, mettete sempre le leve di comando del movimento in posizione di BLOCCO IN FOLLE.

Leva del freno di stazionamento

La leva del freno di stazionamento è situata sul lato sinistro della consolle (Figura 4). La leva del freno inserisce il freno di stazionamento delle ruote motrici.

Per inserire il freno di stazionamento, sollevate la leva fino a quando non si fissa nella scanalatura di fermo.

Per disinserire il freno di stazionamento, tirate verso l'esterno la leva dalla scanalatura di fermo e verso di voi, poi spingetela verso il basso.

Sistema di sollevamento del piatto di taglio a pedale

Il sistema di sollevamento del piatto a pedale consente di abbassare e sollevare il piatto di taglio dalla posizione di seduta. Potete utilizzare il pedale per sollevare brevemente il piatto di taglio per evitare ostacoli (Figura 4).

Interruttore a chiave

L'interruttore a chiave, utilizzato per avviare e spegnere il motore, ha 3 posizioni: OFF, RUN, e START (Figura 5).

Comando delle lame (presa di forza)

Il comando delle lame, rappresentato dal simbolo della presa di forza (PDF), innesta e disinnesta l'alimentazione alle lame del tosaerba (Figura 5).

Perno dell'altezza di taglio

Il perno dell'altezza di taglio insieme al pedale bloccano il piatto a un'altezza di taglio specifica. Regolate l'altezza di taglio solo quando la macchina non è in movimento (Figura 4).

Attrezzi/accessori

È disponibile una gamma di attrezzi ed accessori approvati da Toro per l'impiego con la macchina, per ottimizzare ed ampliare le sue applicazioni. Richiedete la lista degli attrezzi ed accessori approvati ad un Centro Assistenza Toro o ad un Distributore autorizzati, oppure visitate www.Toro.com

Per garantire prestazioni ottimali e mantenere sempre la macchina in conformità alle norme di sicurezza, utilizzate esclusivamente ricambi e accessori originali Toro. Ricambi e accessori di altri produttori potrebbero risultare pericolosi e il loro impiego potrebbe far decadere la garanzia del prodotto.

Specifiche

Specifiche e disegno sono soggetti a variazione senza preavviso.

	Piatto di taglio da 122 cm	**Piatto di taglio da 137 cm**
Larghezza di taglio	122 cm	137 cm
Larghezza con deflettore abbassato	163 cm	178 cm
Larghezza con deflettore sollevato	140 cm	155 cm
Lunghezza	206 cm	206 cm
Altezza	122 cm	122 cm
Peso (modelli non MyRide)	337 kg	344 kg
Peso (modelli MyRide)	356 kg	363 kg

Funzionamento

Nota: Stabilite i lati sinistro e destro della macchina rispetto alla normale posizione di guida.

Prima dell'uso

Sicurezza prima del funzionamento

Requisiti generali di sicurezza

- Non lasciate che bambini o persone non addestrate utilizzino o effettuino interventi di manutenzione sulla macchina. Le normative locali possono imporre limiti all'età dell'operatore. Il proprietario è responsabile dell'addestramento di tutti gli operatori e i meccanici.
- Ispezionate l'area dove utilizzerete la macchina e rimuovete tutti gli oggetti che possono interferire con il funzionamento della macchina o che la macchina potrebbe scagliare.
- Familiarizzate con il sicuro funzionamento dell'apparecchiatura, dei comandi dell'operatore e degli adesivi di sicurezza.
- Verificate che i comandi di presenza dell'operatore, i microinterruttori e le protezioni siano fissati e funzionanti correttamente. Se non funzionano correttamente, non azionate la macchina.
- Spegnete il motore, rimuovete la chiave e attendete l'arresto di tutte le parti in movimento prima di lasciare la posizione dell'operatore. Lasciate raffreddare la macchina prima di eseguire interventi di riparazione, di regolazione, di rifornimento e di pulizia o di rimessarla.
- Prima della tosatura, ispezionate sempre la macchina per accertarvi che i gruppi di taglio siano in buone condizioni di funzionamento.
- Valutate il terreno per determinare l'attrezzatura appropriata ed eventuali attrezzi o accessori necessari per il funzionamento corretto e sicuro della macchina.
- Indossate un abbigliamento idoneo, comprendente occhiali di protezione, pantaloni lunghi, scarpe robuste e antiscivolo e protezioni per le orecchie. Legate i capelli lunghi e non indossate indumenti larghi o gioielli pendenti.
- Non trasportate passeggeri sulla macchina.
- Tenete gli astanti e gli animali domestici a distanza dalla macchina durante il suo funzionamento.

Spegnete la macchina e l'attrezzo (o attrezzi) se qualcuno entra nell'area.

- Non azionate la macchina se tutte le protezioni e i dispositivi di sicurezza, come i deflettori e/o l'intero cesto di raccolta, non sono in sede e perfettamente funzionanti. Sostituite i componenti usurati o deteriorati quando necessario.

Avvertimenti sull'utilizzo del carburante

- Il carburante è estremamente infiammabile ed altamente esplosivo. Un incendio o un'esplosione causati dal carburante possono ustionare voi ed altre persone e provocare danni.
  - Per prevenire una carica elettrostatica dall'accensione del carburante, rimuovete la macchina dal carrello o dal rimorchio ed effettuate il rifornimento a terra, a distanza da tutti i veicoli. Se questo non è possibile, posizionate un contenitore di carburante portatile a terra, a distanza da tutti i veicoli, e riempitelo; quindi effettuate il rifornimento della macchina dal contenitore di carburante piuttosto che da un ugello di erogazione di carburante.
  - Fate il pieno di carburante all'aperto su una superficie piana, in un'area libera e a motore freddo. Tergete il carburante versato.
  - Non maneggiate il carburante quando fumate o nelle adiacenze di una fiamma libera o di scintille.
  - Non rimuovete il tappo del carburante né rabboccate il carburante nel serbatoio mentre il motore è in funzione o è caldo.
  - Se del carburante dovesse fuoriuscire, non tentate di avviare il motore. Evitate di creare una fonte di ignizione fino a quando i vapori di carburante non saranno evaporati.
  - Conservate il carburante in taniche approvate, e tenetelo lontano dalla portata dei bambini.
- Se ingerito, il carburante è nocivo o micidiale. L'esposizione a lungo termine ai vapori di carburante può causare gravi danni e malattie.
  - Evitate di respirare a lungo i vapori.
  - Tenete mani e viso a distanza dall'ugello e dall'apertura del serbatoio del carburante.
  - Tenete il carburante lontano dagli occhi e dalla pelle.
- Non depositate la macchina o la tanica del carburante in presenza di fiamme libere, scintille o spie, come vicino a uno scaldabagno o altre apparecchiature.
- Non utilizzate la macchina se non è montato l'impianto di scarico completo o se non è in buone condizioni di servizio.
- Tenete sempre l'ugello della pompa del carburante a contatto con il bordo del serbatoio del carburante o con il foro della tanica finché non sia stato completato il rifornimento. Non utilizzate un dispositivo di apertura del blocco pompa.
- Se vi siete sporcati gli indumenti con il carburante, cambiatevi immediatamente.
- Non riempite troppo il serbatoio del carburante. Riposizionate il tappo del carburante e serrate a fondo.
- Pulite erba e detriti dagli apparati di taglio, marmitte, trasmissioni, cesti di raccolta e vani motore per contribuire a prevenire gli incendi. Tergete l'olio o il carburante versati.

Rifornimento di carburante

Carburante raccomandato

Tipo	Benzina senza piombo
Numero di ottano minimo	87 (USA) o 91 (ottano ricerca; al di fuori degli USA)
Etanolo	Non maggiore del 10% in volume
Metanolo	Nessuna
MTBE (metil-t-butil etere)	Non maggiore del 15% in volume
Olio	Non aggiungete al carburante

Utilizzate solo carburante pulito, fresco (non più vecchio di 30 giorni), proveniente da una fonte affidabile.

Uso dello stabilizzatore/additivo

Utilizzate stabilizzatore/additivo del carburante sulla macchina, per mantenere il carburante fresco più a lungo se usato come indicato dal produttore dello stabilizzatore del carburante.

Importante: **Non utilizzate additivi per carburante contenenti metanolo o etanolo.**

Aggiungete la quantità di stabilizzatore/additivo del carburante al carburante fresco come indicato dal produttore dello stabilizzatore del carburante.

Riempimento del serbatoio del carburante

1. Parcheggiate la macchina su terreno pianeggiante.
2. Inserite il freno di stazionamento.

3. Spegnete il motore e togliete la chiave.
4. Pulite attorno al tappo del serbatoio del carburante.
5. Riempite il serbatoio del carburante fino a quando il livello del carburante non arriva al segno di pieno (Figura 7). Non riempite completamente il serbatoio.

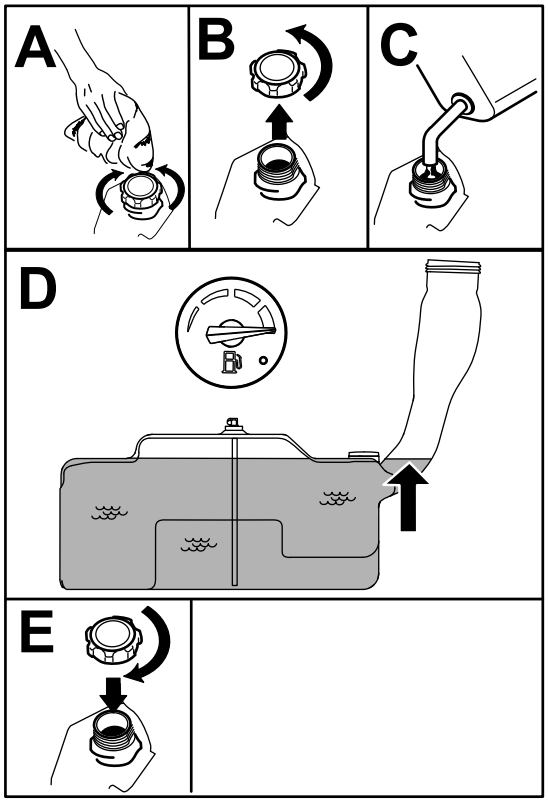

Figura 7

Manutenzione giornaliera

Ogni giorno, prima di avviare la macchina, effettuate le procedure Ogni utilizzo/Giornaliere elencate in Manutenzione (pagina 34).

Rodaggio di una macchina nuova

I motori nuovi raggiungono la piena potenza dopo qualche tempo. I piatti di taglio e le trasmissioni, quando sono nuovi, hanno un maggiore attrito e assoggettano il motore ad un maggiore carico. Le macchine nuove hanno bisogno di un rodaggio di 40 o 50 ore prima di sviluppare la piena potenza e dare la migliore performance.

Uso del sistema di microinterruttori di sicurezza

⚠ AVVERTENZA

Se i microinterruttori di sicurezza sono scollegati o guasti, la macchina può muoversi improvvisamente e causare lesioni personali.

- **Non manomettete i microinterruttori di sicurezza.**
- **Ogni giorno, controllate il funzionamento dei microinterruttori, e prima di azionare la macchina sostituite gli interruttori guasti.**

Comprensione del sistema di microinterruttori di sicurezza

Il sistema di microinterruttori di sicurezza è progettato per consentire l'avviamento del motore a condizione che:

- il comando delle lame (PDF) sia disinnestato;
- le leve di controllo del movimento siano in posizione di BLOCCO IN FOLLE.
- il freno di stazionamento sia inserito;

Il sistema di microinterruttori di sicurezza spegne inoltre il motore quando le leve di controllo non sono in posizione di BLOCCO IN FOLLE e l'operatore si alza dal sedile.

Collaudo del sistema di microinterruttori di sicurezza

Intervallo tra gli interventi tecnici: Prima di ogni utilizzo o quotidianamente

Collaudate sempre il sistema di microinterruttori di sicurezza prima di utilizzare la macchina. Qualora non funzioni come descritto di seguito, fatelo riparare immediatamente da un Centro Assistenza autorizzato.

1. Restando seduti sul sedile, innestate il freno di stazionamento e spostate il comando delle lame (PDF) in posizione di ACCENSIONE. Provate ad avviare il motore, che non deve girare.
2. Restando seduti sul sedile, innestate il freno di stazionamento e spostate il comando delle lame (PDF) in posizione di SPEGNIMENTO. Spostate una leva di controllo del movimento, a scelta, togliendola dalla posizione di BLOCCO IN FOLLE. Provate ad avviare il motore, che non deve girare. Ripetete con l'altra leva di controllo.
3. Sedetevi al posto di guida, inserite il freno di stazionamento, spostate il comando delle lame

(PDF) in posizione SPENTO e spostate le leve di controllo del movimento in posizione di BLOCCO IN FOLLE. Avviate il motore. Con il motore acceso, rilasciate il freno di stazionamento, inserite l'interruttore di comando delle lame (PDF) e alzatevi leggermente dal sedile: il motore dovrebbe spegnersi.

4. Sedetevi al posto di guida, inserite il freno di stazionamento, spostate il comando delle lame (PDF) in posizione SPENTO e spostate le leve di controllo del movimento in posizione di BLOCCO IN FOLLE. Avviate il motore. Con il motore acceso, centrate ciascuna leva di controllo del movimento e spostatela in marcia avanti o retromarcia: il motore dovrebbe spegnersi. Ripetete con l'altra leva di controllo del movimento.
5. Sedetevi al posto di guida, disinserite il freno di stazionamento, spostate il comando delle lame (PDF) in posizione SPENTO e spostate le leve di controllo del movimento in posizione di BLOCCO IN FOLLE. Provate ad avviare il motore, che non deve girare.

Posizionamento del sedile

Il sedile può essere spostato avanti e indietro. Posizionate il sedile in modo da poter controllare la macchina con sicurezza e raggiungere comodamente i comandi (Figura 8).

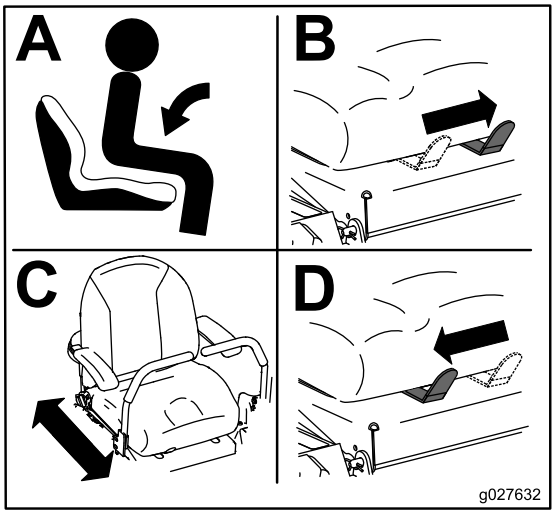

g027632

Figura 8

Regolazione del sistema di sospensione MyRide™

Solo macchine provviste di MyRide

Il sistema di sospensione MyRide™ è regolabile al fine di ottenere il migliore comfort di marcia possibile. Potete regolare le molle posteriori per cambiare in modo semplice e rapido il sistema di sospensione. Posizionate il sistema di sospensione nella posizione per voi più confortevole (Figura 9 e Figura 10).

Le scanalature per le molle posteriori sono dotate di posizioni di fermo a scopo di riferimento. Potete posizionare le molle posteriori ovunque nella scanalatura, non solo nelle posizioni di fermo.

Il seguente grafico illustra la posizione per una guida morbida o rigida e le diverse posizioni di fermo (Figura 9).

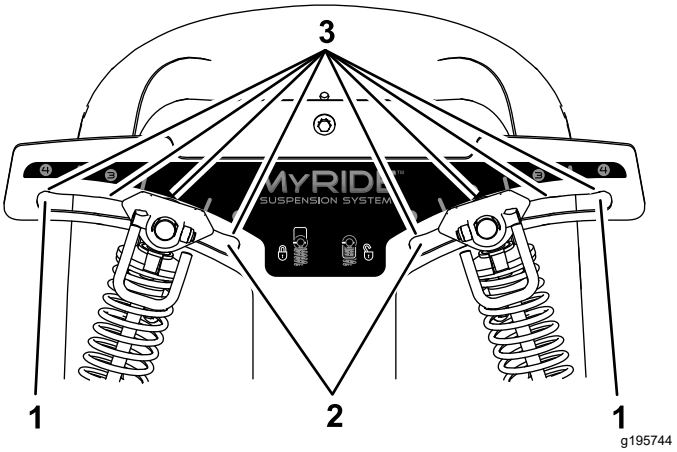

Figura 9

1. Posizione più rigida
2. Posizione più morbida
3. Fermi nelle scanalature

Nota: Assicuratevi che le molle sinistra e destra siano sempre regolate nelle stesse posizioni.

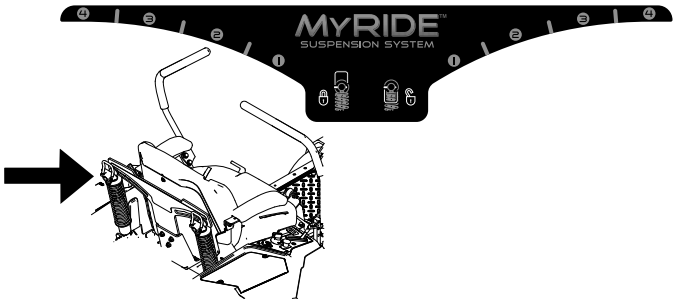

g335104

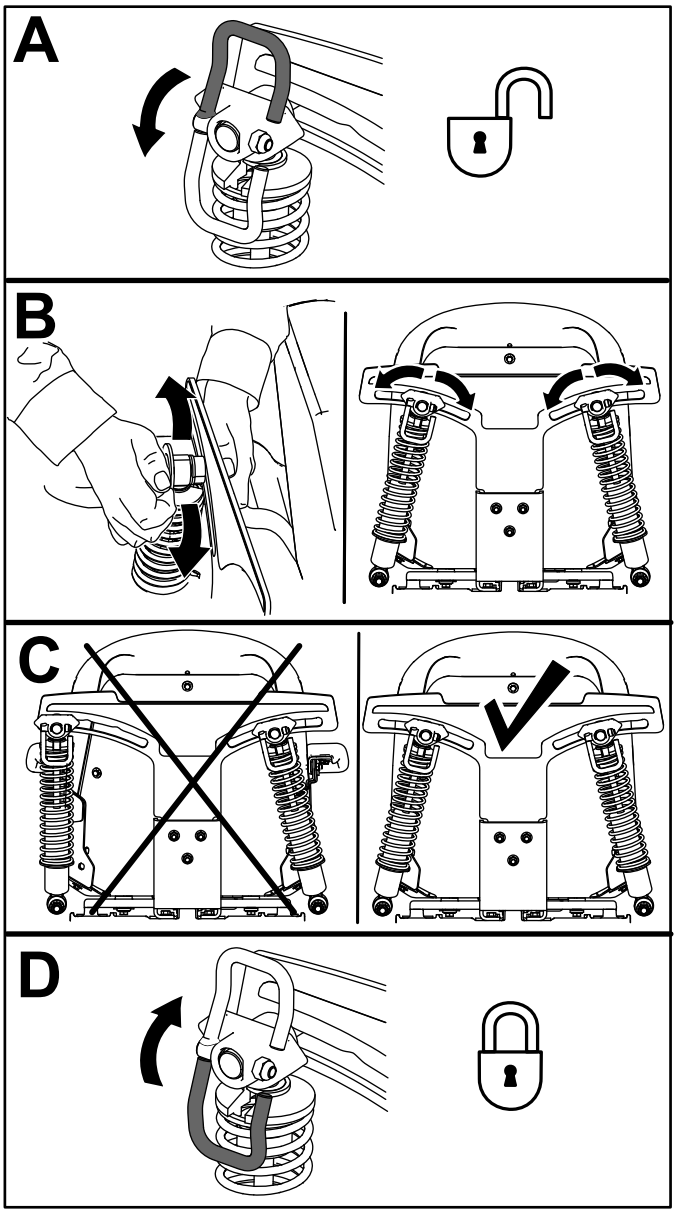

g195745

Figura 10

Regolazione delle leve di controllo del movimento

Regolazione dell'altezza

Potete regolare le leve di controllo del movimento più in alto o in basso al fine di ottenere il massimo comfort (Figura 11).

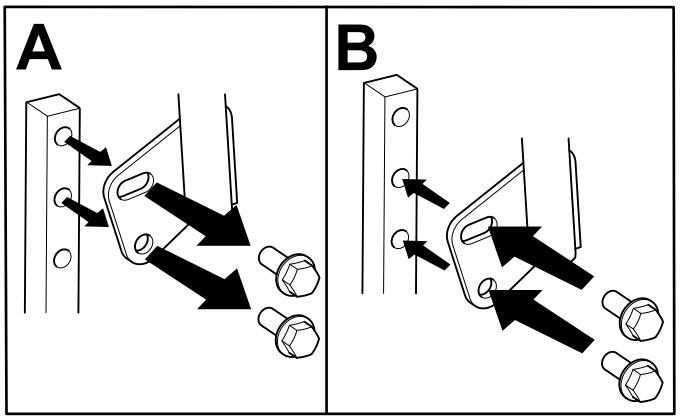

g333847

Figura 11

Regolazione dell'inclinazione

Potete regolare le leve di controllo del movimento in avanti o indietro al fine di ottenere il massimo comfort.

1. Allentate il bullone superiore che fissa la leva di controllo all'albero del braccio di controllo.
2. Allentate il bullone inferiore appena a sufficienza per ruotare la leva di controllo in avanti o all'indietro.

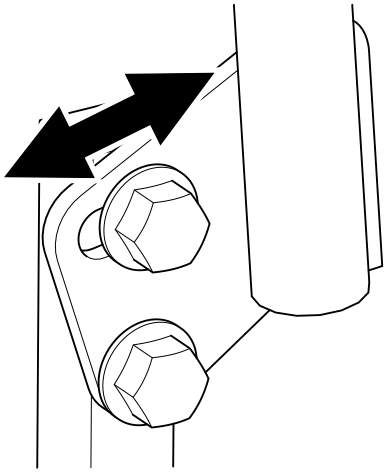

g333846

Figura 12

3. Serrate entrambi i bulloni per fissare la leva di controllo nella nuova posizione.
4. Ripetete la regolazione sull'altra leva di comando.

Conversione allo scarico laterale

Il piatto di taglio e le lame spediti con questa macchina sono stati progettati per prestazioni ottimali di mulching e scarico laterale.

Montate i dispositivi di fissaggio negli stessi fori del piatto di taglio da cui erano stati rimossi originariamente. In questo modo sarete certi di non avere lasciato aperto alcun foro quando utilizzate il piatto di taglio.

⚠ AVVERTENZA

Fori aperti nella macchina sottopongono voi e gli altri ai detriti scagliati, che possono causare gravi infortuni.

- **Non azionate mai la macchina senza la bulloneria montata in tutti i fori della scocca.**
- **Montate la bulloneria nei fori di montaggio al momento di togliete il diaframma di mulching.**

Macchine con piatti di taglio da 122 cm

1. Parcheggiate la macchina su una superficie pianeggiante, disinnestate l'interruttore di comando delle lame e inserite il freno di stazionamento.
2. Prima di scendere dalla postazione di guida spegnete il motore, togliete la chiave di accensione e attendete che si arrestino tutte le parti in movimento.
3. Rimuovete il piatto di taglio; fate riferimento a Rimozione del piatto di taglio del tosaerba (pagina 51).
4. Rimuovete i 2 dadi di bloccaggio (5/16") fissati sui perni saldati del deflettore sinistro in posizione centrale e a sinistra del centro sulla parte superiore del piatto di taglio (Figura 13).

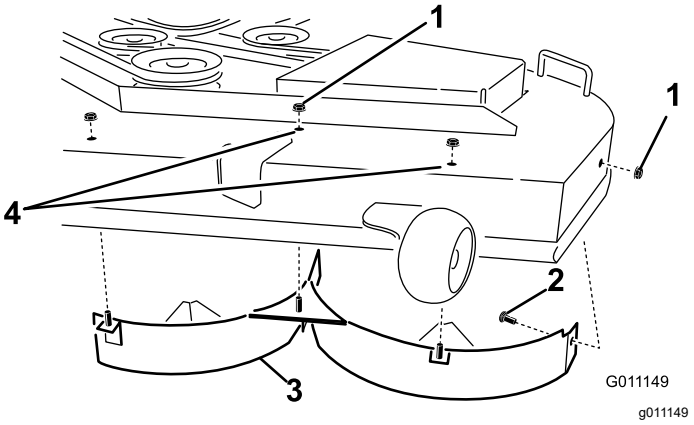

Figura 13

1. Dado di bloccaggio (5/16")
2. Bullone a testa tonda (5/16" x ¾")
3. Deflettore sinistro
4. Montate qui gli elementi di fissaggio.

5. Rimuovete il bullone a testa tonda e il dado di bloccaggio che fissano il deflettore sinistro al lato del piatto di taglio.
6. Staccate il deflettore sinistro dal piatto di taglio come illustrato nella Figura 13.
7. Rimuovete i 2 bulloni a testa tonda (5/16" x ¾") e i 2 dadi di bloccaggio (5/16") che fissano il deflettore destro e la protezione del deflettore assemblati sul piatto di taglio (Figura 14).

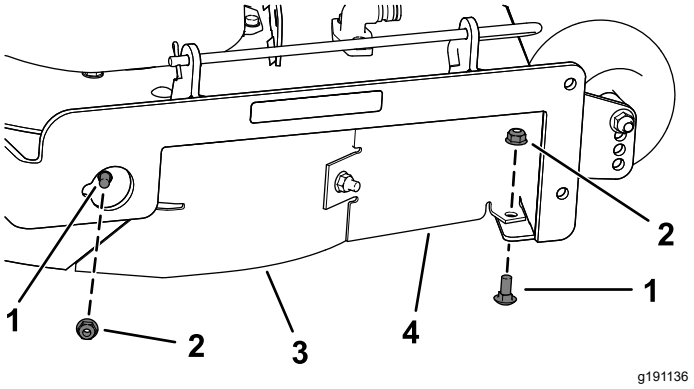

Figura 14

1. Bullone a testa tonda (5/16" x ¾")
2. Dado di bloccaggio (5/16")
3. Deflettore destro
4. Protezione del deflettore

8. Rimuovete i 2 dadi di bloccaggio (5/16") fissati sui perni saldati del deflettore destro in posizione centrale e destra, sulla parte superiore del piatto di taglio (Figura 15).

   Nota: Staccate il deflettore destro dal piatto di taglio.

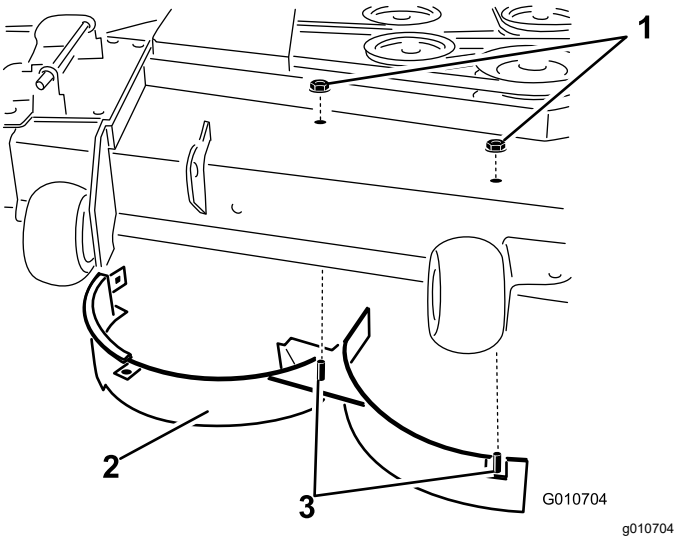

Figura 15

1. Dado di bloccaggio (5/16")
2. Deflettore destro
3. Perni saldati(deflettore destro)

9. Individuate il deflettore di scarico nel sacchetto delle parti sciolte e rimuovete gli elementi di fissaggio dai fori posteriori della piastra di scarico (Figura 16).

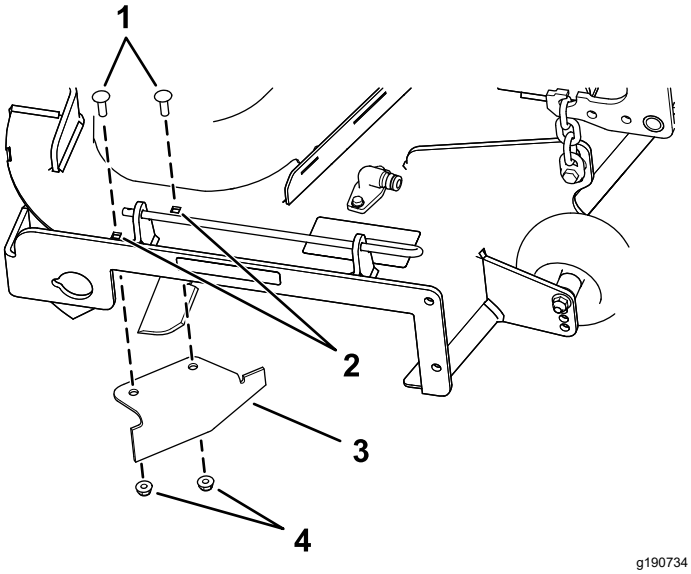

Figura 16

1. Bulloni a testa tonda (preesistenti)
2. Fori posteriore sulla piastra di scarico
3. Deflettore di scarico(parte sciolta)
4. Dadi di bloccaggio (preesistenti)

10. Montate il deflettore nell'apertura di scarico laterale sul piatto di taglio.
11. Con gli elementi di fissaggio rimossi fissate il deflettore di scarico al piatto di taglio.
12. Montate il piatto di taglio; fate riferimento a Installazione del piatto di taglio (pagina 51).

Macchine con piatti di taglio da 137 cm

1. Parcheggiate la macchina su una superficie pianeggiante, disinnestate l'interruttore di comando delle lame e inserite il freno di stazionamento.
2. Prima di scendere dalla postazione di guida spegnete il motore, togliete la chiave di accensione e attendete che si arrestino tutte le parti in movimento.
3. Rimuovete il piatto di taglio; fate riferimento a Rimozione del piatto di taglio del tosaerba (pagina 51).
4. Rimuovete i 3 dadi di bloccaggio (5/16") fissati sui perni saldati del deflettore sinistro in posizione centrale, a sinistra del centro ed estrema sinistra, sulla parte superiore del piatto di taglio (Figura 17).

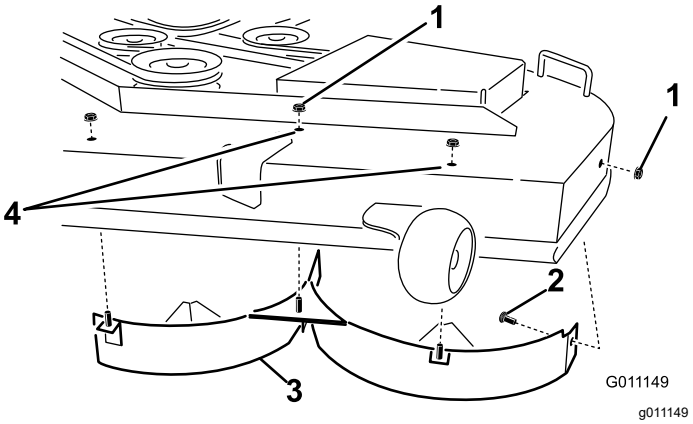

Figura 17

1. Dado di bloccaggio (5/16")
2. Bullone a testa tonda (5/16" x ¾")
3. Deflettore sinistro
4. Montate qui gli elementi di fissaggio.

5. Rimuovete il bullone a testa tonda e il dado di bloccaggio che fissano il deflettore sinistro al lato del piatto di taglio (Figura 17).
6. Staccate il deflettore di sinistra dal piatto di taglio (Figura 17).
7. Individuate i 2 bulloni tra le parti sciolte e utilizzate i dadi di bloccaggio esistenti e montate questi elementi di fissaggio nei fori illustrati nella Figura 17, sul piatto di taglio, per prevenire il rischio di detriti volanti.

   Nota: Montate il bullone inserendolo dalla parte interna del piatto di taglio e fissatelo con un dado di bloccaggio preesistente, montato dalla parte esterna del piatto.
8. Rimuovete il bullone a testa tonda (5/16" x ¾") e il dado di bloccaggio (5/16") che fissano il deflettore al lato posteriore del piatto di taglio (Figura 18).

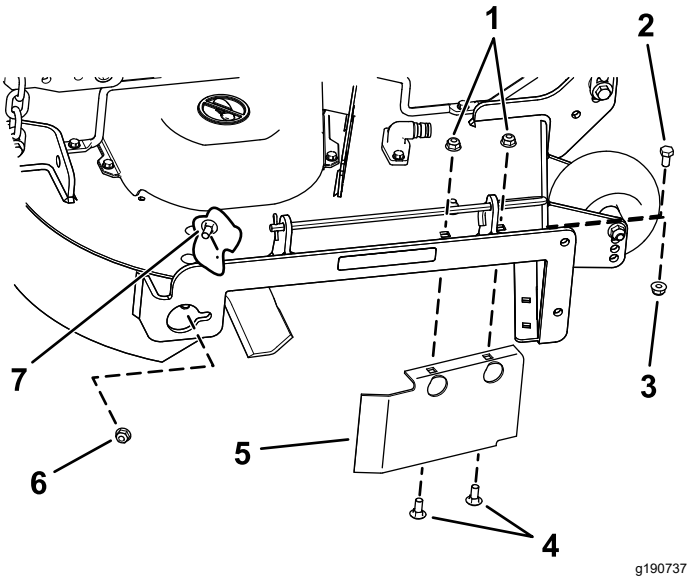

Figura 18

1. Dadi di bloccaggio – davanti alla piastra di scarico (da montare dopo aver rimosso il deflettore)
2. Bullone a testa esagonale – foro anteriore nel piatto di taglio (da montare dopo aver rimosso il deflettore)
3. Dado di bloccaggio – foro anteriore nel piatto di taglio (da montare dopo aver rimosso il deflettore)
4. Bulloni a testa tonda – davanti alla piastra di scarico (da montare dopo aver rimosso il deflettore)
5. Protezione del deflettore, piatti di taglio da 137 cm
6. Dado di bloccaggio (5/16")
7. Bullone a testa tonda (5/16" x ¾")

9. Localizzate la protezione del deflettore davanti all'apertura di scarico laterale (Figura 18).
10. Rimuovete gli elementi di fissaggio che assicurano la protezione del deflettore e il deflettore destro al piatto di taglio (Figura 18).

    Nota: Rimuovete la protezione del deflettore e conservate gli elementi di fissaggio.
11. Rimuovete i 2 dadi di bloccaggio (5/16") che fissano i perni saldati del deflettore destro in posizione centrale e destra, sulla parte superiore del piatto di taglio (Figura 19).

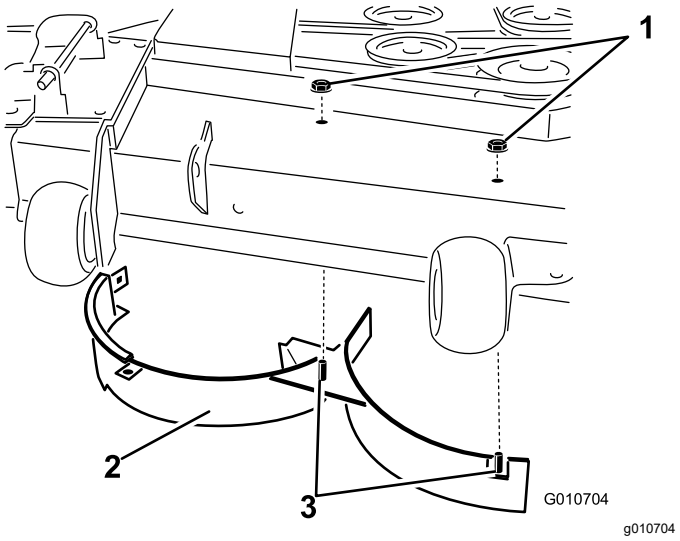

Figura 19

1. Dado di bloccaggio (5/16")
2. Deflettore destro
3. Perni saldati(deflettore destro)

12. Rimuovete il bullone a testa tonda e il dado di bloccaggio fissati sul deflettore destro sulla parte superiore del piatto di taglio e rimuovete il deflettore destro dal piatto di taglio (Figura 19).
13. Montate gli elementi di fissaggio rimossi in precedenza nei fori anteriori nella piastra di scarico e del foro anteriore del piatto di taglio (Figura 18).
14. Individuate il deflettore di scarico nel sacchetto delle parti sciolte, rimuovete gli elementi di fissaggio dai fori posteriori della piastra di scarico e montate il deflettore sull'apertura dello scarico laterale sul piatto di taglio (Figura 20).

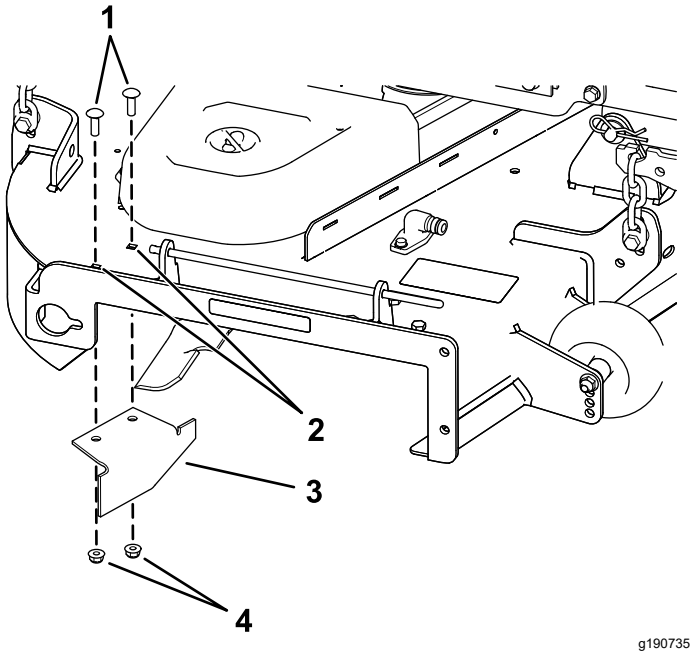

Figura 20

1. Bulloni a testa tonda
2. Fori posteriore sulla piastra di scarico
3. Deflettore di scarico
4. Dadi di bloccaggio

15. Con gli elementi di fissaggio rimossi fissate il deflettore di scarico al piatto di taglio.
16. Montate il piatto di taglio; fate riferimento a Installazione del piatto di taglio (pagina 51).

Durante l'uso

Sicurezza durante il funzionamento

Requisiti generali di sicurezza

- Il proprietario/operatore può impedire ed è responsabile di incidenti che possano causare infortuni personali o danni alla proprietà.
- Prestate la massima attenzione mentre utilizzate la macchina. Non svolgete nessuna attività che vi possa distrarre; in caso contrario potrebbero verificarsi infortuni o danni.
- Non utilizzate la macchina se siete malati, stanchi o se siete sotto l'effetto di alcol o droga.
- Il contatto con la lama può causare gravi lesioni. Spegnete il motore, rimuovete la chiave e attendete l'arresto di tutte le parti in movimento prima di lasciare la posizione di funzionamento. Girando la chiave in posizione di SPEGNIMENTO il motore dovrebbe spegnersi e la lama fermarsi. In caso contrario, smettete subito di usare la macchina e rivolgetevi a un Centro Assistenza autorizzato.
- Utilizzate la macchina solo in condizioni di buona visibilità e meteo idoneo. Non utilizzate la macchina se c'è rischio di fulmini.
- Tenete mani e piedi a distanza dagli apparati di taglio. Restate lontani dall'apertura di scarico.
- Non tosate in retromarcia a meno che non sia assolutamente necessario. Guardate sempre in basso e dietro prima di azionare la macchina in retromarcia.
- Prestate estrema cautela quando vi avvicinate a curve cieche, cespugli, alberi o altri oggetti che possano impedire la vista.
- Fermate le lame ogni volta che non state effettuando la tosatura.
- Se la macchina colpisce un oggetto o inizia a vibrare, spegnete immediatamente il motore, rimuovete la chiave (se in dotazione) e attendete l'arresto di tutte le parti in movimento prima di verificare la presenza di danni sulla macchina. Eseguite tutte le necessarie riparazioni prima di riprendere l'attività.
- Rallentate e fate attenzione quando eseguite curve o attraversate strade e marciapiedi con la macchina. Date sempre la precedenza.
- Prima di abbandonare la posizione di guida, seguite le seguenti istruzioni:
  - Parcheggiate la macchina su terreno pianeggiante.

– Disinnestate la presa di forza e abbassate al suolo l'attrezzatura.
– Inserite il freno di stazionamento.
– Spegnete il motore e togliete la chiave.
– Attendete finché tutte le parti mobili si siano fermate.

- Azionate il motore solo in aree ben ventilate. I gas di scarico possono contenere monossido di carbonio, che è letale se inalato.
- Non lasciate incustodita la macchina in funzione.
- Agganciate alla macchina gli accessori trainati soltanto nel punto di attacco.
- Non azionate la macchina se tutte le protezioni e i dispositivi di sicurezza, come i deflettori, non sono in sede e perfettamente funzionanti. Sostituite i componenti usurati o deteriorati quando necessario.
- Usate unicamente accessori e attrezzi approvati da Toro.
- Questa macchina produce livelli acustici superiori a 85 dBA alle orecchie dell'operatore, e può causare la perdita dell'udito in caso di lunghi periodi di esposizione al rumore.

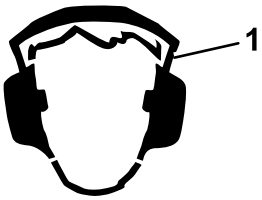

g229846

Figura 21

1. Usate protezioni per le orecchie.

- Pulite erba e detriti dagli apparati di taglio, trasmissioni, marmitte e vani motore per contribuire a prevenire gli incendi.
- Avviate il motore tenendo il piede ben lontano dalle lame.
- Siate consapevoli del percorso di scarico del tosaerba e indirizzate lo scarico lontano dagli altri. Evitate di scaricare materiale contro una parete o un ostacolo, poiché il materiale può rimbalzare indietro verso di voi.
- Arrestate le lame, rallentate e fate attenzione se attraversate superfici diverse dall'erba o trasportate la macchina avanti e indietro dalla zona di lavoro.
- Non cambiate la velocità del regolatore del motore e non fate girare il motore a una velocità eccessiva.
- I bambini sono spesso attirati dalla macchina e dall'attività di tosatura. Non date mai per scontato che i bambini rimangano dove li avete visti per l'ultima volta.
- Tenete i bambini a distanza dall'area di lavoro e sotto l'attenta sorveglianza di un adulto responsabile che non sia l'operatore.
- State in guardia e spegnete la macchina se un bambino entra nell'area di lavoro.
- Prima di fare marcia indietro o di svoltare, guardate in giù e tutto intorno per controllare che non vi siano bambini.
- Non trasportate bambini sulla macchina, anche quando le lame non stanno tagliando. I bambini potrebbero cadere e ferirsi gravemente oppure impedire a voi di usare la macchina in condizioni di sicurezza. I bambini che in passato sono stati trasportati sulla macchina possono apparire all'improvviso nell'area di lavoro ed essere investiti o travolti in retromarcia dalla macchina.

Sicurezza in pendenza

- Le pendenze sono un importante fattore che influisce sugli incidenti causati da perdita di controllo e ribaltamento, che possono comportare gravi infortuni o la morte. L'operatore è responsabile del funzionamento sicuro in pendenza. L'utilizzo della macchina su qualsiasi pendenza richiede un livello superiore di attenzione. Prima di utilizzare la macchina su una pendenza, effettuate le seguenti procedure:
  – Rivedete e comprendete le istruzioni per le pendenze nel manuale e sulla macchina.
  – Utilizzate un indicatore d'angolo per determinare l'angolo approssimativo della pendenza dell'area.
  – Non utilizzate mai la macchina su pendenze superiori a 15°.
  – Valutate le condizioni del sito della giornata per determinare se la pendenza è sicura per l'utilizzo della macchina. Basatevi su buon senso e giudizio quando effettuate questa valutazione. I cambiamenti del terreno, come l'umidità, possono determinare un rapido cambiamento del funzionamento in pendenza della macchina.
- Individuate i pericoli alla base della pendenza. Non utilizzate la macchina in prossimità di scarpate, fossi, terrapieni o in presenza di acqua o altri pericoli. La macchina potrebbe ribaltarsi improvvisamente nel caso in cui una ruota ne superi il bordo o se il bordo dovesse crollare. Mantenete la distanza di sicurezza (doppia rispetto alla larghezza della macchina) tra la macchina e il pericolo. Utilizzate una macchina a spinta o un decespugliatore manuale per tosare l'erba in queste zone.
- Evitate di avviare, arrestare o sterzare con la macchina in pendenza. Evitate di cambiare

bruscamente la velocità o la direzione; sterzate in modo lento e graduale.

- Non azionate la macchina in condizioni in cui trazione, sterzaggio o stabilità possono essere compromessi. Siate consapevoli del fatto che l'utilizzo della macchina su erba bagnata, trasversalmente su pendenze o in discesa può causare una perdita di trazione della macchina. La perdita di trazione delle ruote motrici può comportare uno slittamento e una perdita di capacità frenante e sterzante. La macchina potrebbe slittare anche se le ruote sono ferme.
- Rimuovete o segnalate gli ostacoli, come fossati, buche, solchi, dossi, rocce o altri pericoli nascosti. L'erba alta può nascondere degli ostacoli. Il terreno accidentato può ribaltare la macchina.
- Prestate ulteriore attenzione durante l'utilizzo con accessori o attrezzi, come sistemi di raccolta dello sfalcio che possono influire sulla stabilità della macchina e farvi perdere il controllo. Seguite le istruzioni per i contrappesi.
- Se possibile, tenete il piatto di taglio abbassato a terra durante l'utilizzo in pendenza. Il sollevamento del piatto di taglio durante l'utilizzo in pendenza può causare l'instabilità della macchina.

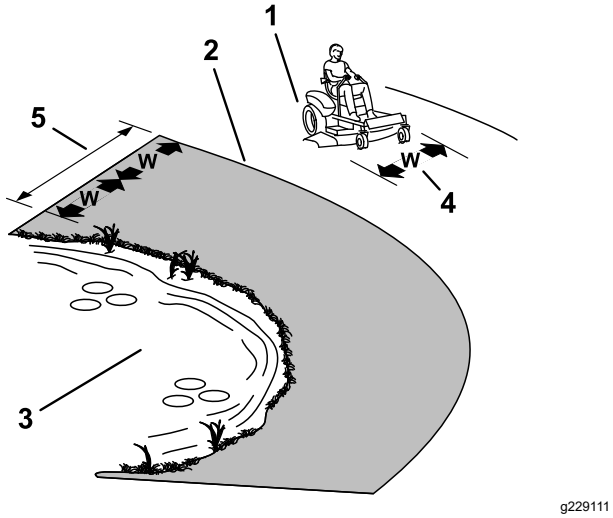

Figura 22

1. Zona di sicurezza – qui utilizzate la macchina su pendenze inferiori a 15° o in zone pianeggianti.
2. Zona di pericolo – utilizzate un tosaerba a spinta e/o un decespugliatore a mano su pendenze superiori a 15° e vicino a scarpate o acqua.
3. Acqua
4. W = larghezza della macchina
5. Mantenete la distanza di sicurezza (doppia rispetto alla larghezza della macchina) tra la macchina e il pericolo.

Avvertenze di sicurezza per il traino

- L'attrezzatura da trainare deve essere agganciata soltanto al punto di attacco.
- Non usate la macchina come veicolo di traino, a meno che non sia dotata di apposito attacco.
- Non superate i limiti di peso per l'attrezzatura trainata e durante il traino in pendenza. Il peso trainato non deve superare il peso della macchina e dell'operatore.
- Non lasciate mai bambini o terzi in prossimità dell'attrezzatura trainata.
- Su pendenze, il peso delle attrezzature trainate può provocare perdita di trazione, maggiore rischio di ribaltamento e perdita di controllo. Riducete il peso delle apparecchiature trainate e rallentate.
- La distanza di arresto può aumentare con il peso di un carico trainato. Guidate lentamente e lasciate una distanza maggiore per l'arresto.
- Effettuate curve ampie per tenere l'accessorio di raccolta lontano dalla macchina.

Ingresso nella postazione dell'operatore

Utilizzate il piatto di taglio come gradino per accedere alla postazione dell'operatore (Figura 23).

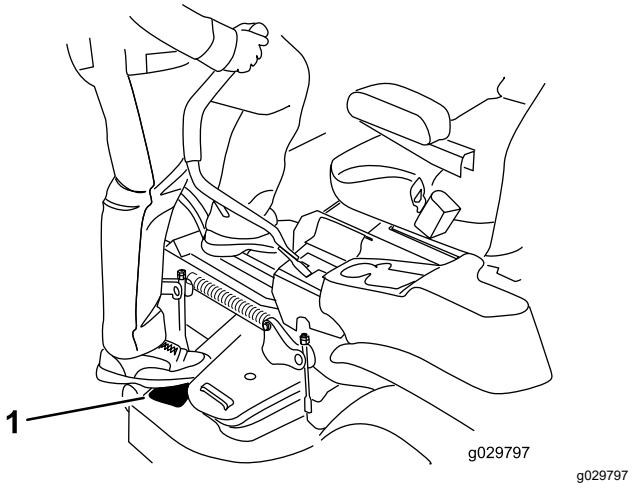

Figura 23

1. Appoggiate il piede qui.

Azionamento del freno di stazionamento

Innestate sempre il freno di stazionamento quando spegnete o lasciate incustodita la macchina.

Innesto del freno di stazionamento

Parcheggiate la macchina su terreno pianeggiante.

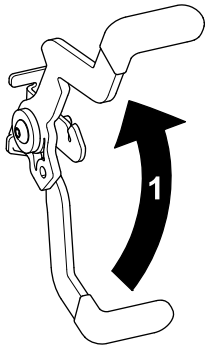

g188778

Figura 24

1. Tirate il freno di stazionamento verso l'alto.

Disinnesto del freno di stazionamento

Per disinserire il freno di stazionamento, tirate verso l'esterno la leva dalla scanalatura di fermo e verso di voi, poi spingetela verso il basso (Figura 25).

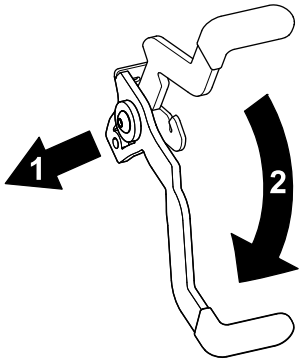

g188777

Figura 25

1. Spingete il freno di stazionamento fuori dalla scanalatura di fermo e verso di voi.
2. Spingete la leva del freno di stazionamento verso il basso.

Attivazione del comando delle lame (PDF)

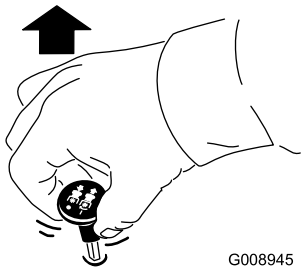

g008945

Figura 26

Nota: Inserite sempre le lame con l'acceleratore in posizione MASSIMA (Figura 27).

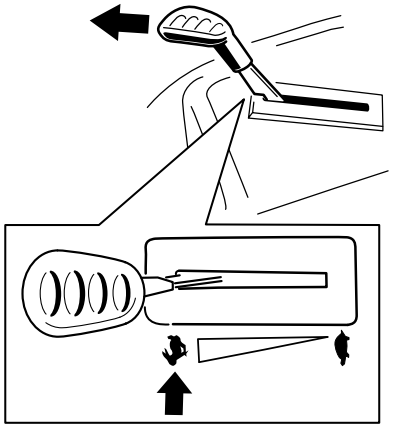

g295538

Figura 27

Disinserimento del comando delle (PDF)

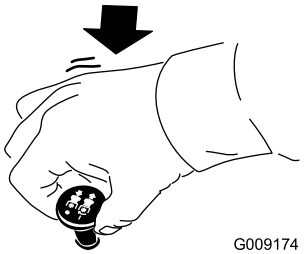

g009174

Figura 28

Utilizzo dell'acceleratore

Potete spostare il comando dell'acceleratore tra le posizioni di MASSIMA e MINIMA (Figura 29).

Utilizzate sempre la posizione MASSIMA durante l'innesto della PDF.

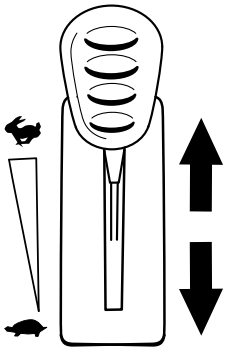

g295539

Figura 29

Utilizzo dello starter

Usate lo starter per avviare il motore a freddo.

1. Tirate verso l'alto la manopola dello starter per avviarlo prima di utilizzare l'interruttore a chiave (Figura 30).
2. Spingete giù la manopola dello starter per disinnestarlo una volta acceso il motore (Figura 30).

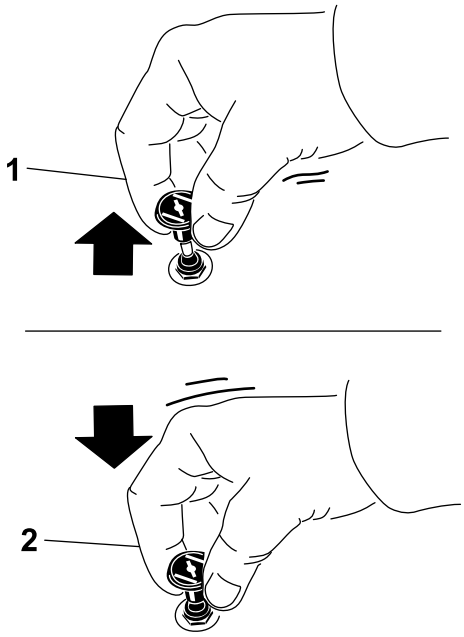

g295540

Figura 30

1. Posizione di ACCENSIONE
2. Posizione di SPEGNIMENTO

Utilizzo dell'interruttore a chiave

1. Girate la chiave in posizione di AVVIAMENTO (Figura 31).

   Nota: Rilasciatela quando il motore si accende.

   Importante: **Non innestate il motorino di avviamento per più di 5 secondi alla volta. Se il motore non si avvia, attendete 10 secondi prima di riprovare. La mancata osservanza di queste istruzioni può fare bruciare il motorino di avviamento.**

   Nota: Possono essere necessari diversi tentativi di avviamento del motore la prima volta che lo avviate dopo avere lasciato l'impianto di alimentazione completamente vuoto.

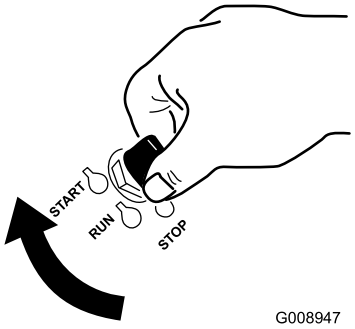

g008947

Figura 31

2. Per spegnere il motore girate la chiave in posizione di SPEGNIMENTO.

Avviamento del motore

Nota: Con il motore tiepido o caldo non è sempre necessario strozzare l'afflusso dell'aria.

Importante: **Non utilizzate il motorino di avviamento per più di 5 secondi alla volta. L'utilizzo del motorino di avviamento per oltre 5 secondi può danneggiarlo. Se il motore non si avvia, attendete 10 secondi prima di utilizzare nuovamente il motorino di avviamento.**

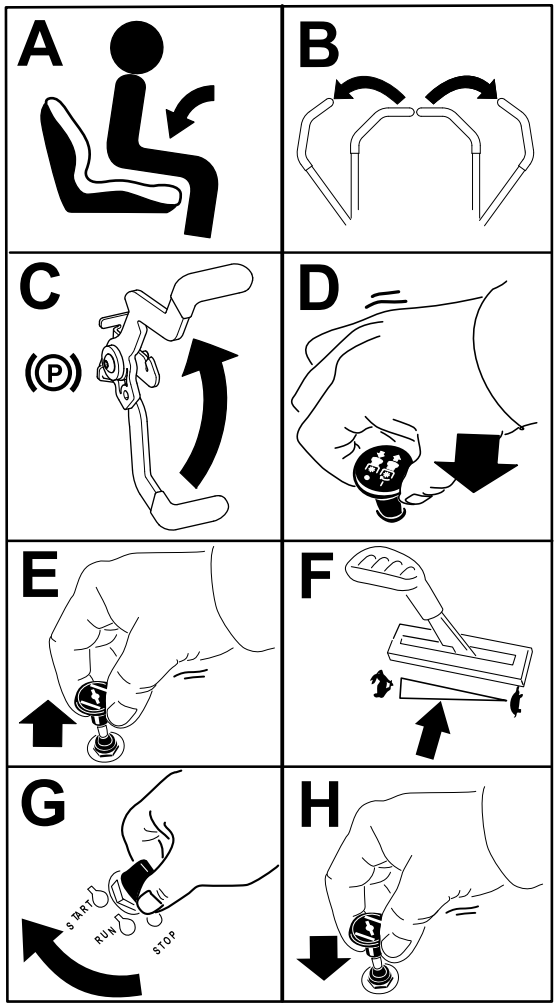

g297307

Figura 32

Spegnimento del motore

1. Disinserite le lame spostando il comando delle lame in posizione di SPEGNIMENTO.
2. Inserite il freno di stazionamento.
3. Spostate il comando dell'acceleratore in una posizione compresa tra quella massima e quella intermedia.
4. Girate la chiave in posizione di SPEGNIMENTO e toglietela.

⚠ ATTENZIONE

Bambini ed altre persone potrebbero ferirsi se dovessero spostare o cercare di azionare la macchina quando è incustodita.

Togliete sempre la chiave e inserite il freno di stazionamento prima di lasciare incustodita la macchina.

Utilizzo delle leve di controllo del movimento

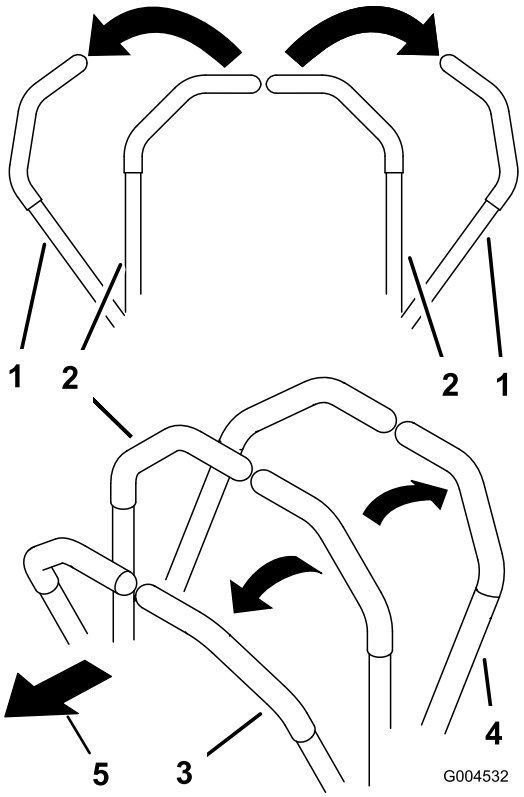

g004532

Figura 33

1. Leva di controllo del movimento – posizione di BLOCCO IN FOLLE
2. Posizione centrale di sbloccaggio
3. Marcia avanti
4. Retromarcia
5. Parte anteriore della macchina

Guida della macchina

Le ruote motrici girano in modo indipendente, alimentate da motori idraulici su ciascun assale. Potete girare un lato in retromarcia mentre l'altro in marcia avanti, facendo in modo che la macchina giri su se stessa, anziché curvare. Ciò migliora notevolmente la manovrabilità della macchina ma può richiedere un periodo di adattamento al modo in cui si muove.

Il comando dell'acceleratore regola il regime del motore, misurato in giri al minuto. Posizionate il comando dell'acceleratore in posizione MASSIMA per ottenere prestazioni ottimali. Tosate sempre con l'acceleratore sulla massima.

⚠ AVVERTENZA

La macchina può girare molto rapidamente. Potete perdere il controllo della macchina e infortunarvi o danneggiare la macchina.

- **Prestate molta attenzione quando sterzate.**
- **Rallentate prima di prendere curve strette.**

Guida in marcia avanti

Nota: Il motore si spegne quando spostate il pedale di controllo della trazione con il freno di stazionamento inserito.

Nota: Prestate sempre molta attenzione quando svoltate.

1. Disinnestate il freno di stazionamento; fate riferimento a Disinnesto del freno di stazionamento (pagina 25).
2. Spostate le leve verso il centro, in posizione di sblocco.
3. Per fare marcia avanti spingete lentamente in avanti le leve di controllo del movimento (Figura 34).

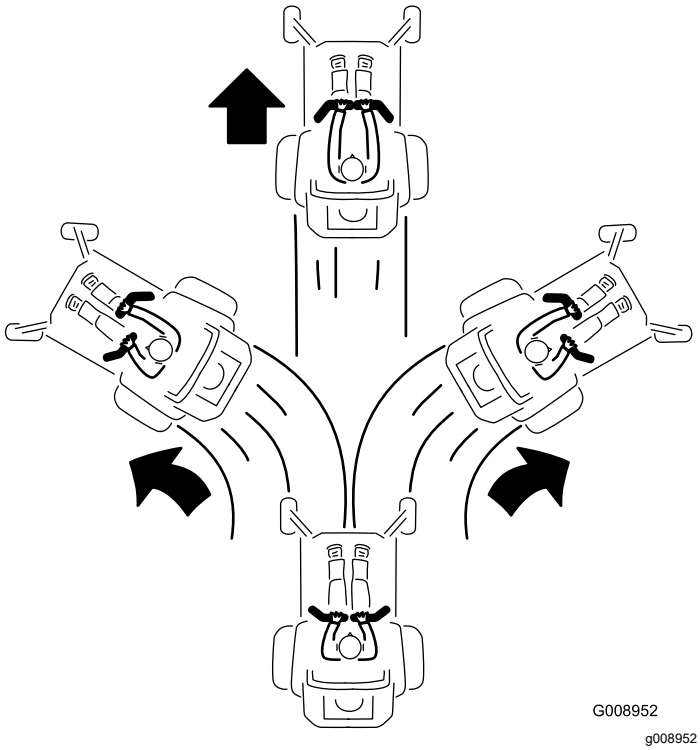

Figura 34

4. Per spegnere la macchina, tirate le leve di comando della velocità in posizione di FOLLE.

Guida in retromarcia

Nota: Prestate sempre molta attenzione quando fate retromarcia e sterzate.

1. Spostate le leve verso il centro, in posizione di sblocco.
2. Per fare retromarcia tirate lentamente verso dietro le leve di controllo del movimento (Figura 35).

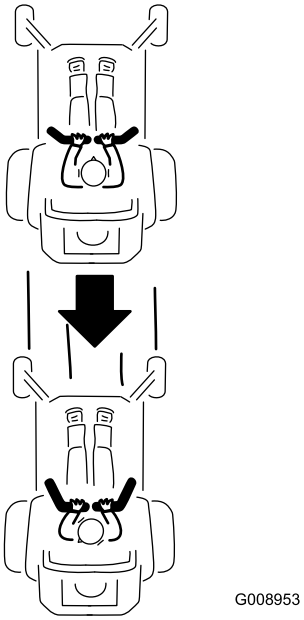

Figura 35

Uso dello scarico laterale

Il tosaerba è dotato di un deflettore incernierato che sparge lo sfalcio ai lati e in basso verso il terreno.

⚠ PERICOLO

Se il deflettore di sfalcio, il coperchio dello scarico o il cesto di raccolta completo non sono montati, voi ed altre persone correte il rischio di venire a contatto con la lama e con oggetti scagliati dal tosaerba. Il contatto con le lame rotanti e con i detriti scagliati può provocare gravi infortuni o la morte.

- **Non rimuovete mai il deflettore dello sfalcio dal piatto di taglio perché il deflettore dello sfalcio indirizza il materiale verso il tappeto erboso. Nel caso in cui sia danneggiato, sostituite immediatamente il deflettore.**
- **Non infilate mai le mani o i piedi sotto il piatto di taglio.**
- **Non provate mai a pulire l'area di scarico o le lame del tosaerba a meno che non abbiate spostato l'interruttore di comando delle lame (PDF) in posizione di SPEGNIMENTO, ruotato l'interruttore a chiave in posizione di SPEGNIMENTO e rimosso la chiave dal relativo interruttore.**
- **Accertatevi che il deflettore di sfalcio sia abbassato.**

Regolazione dell'altezza di taglio

La macchina è dotata di un sistema di sollevamento del piatto di taglio a pedale. Potete utilizzare il pedale per sollevare brevemente il piatto di taglio per evitare ostacoli e per sollevare il piatto.

Potete regolare l'altezza di taglio da 38 a 114 mm in incrementi di 6 mm spostando il perno dell'altezza di taglio nelle diverse posizioni dei fori.

1. Premete sul pedale di sollevamento del piatto con il piede per sollevare il piatto.
2. Per regolare, spostate il perno dalla staffa dell'altezza di taglio (Figura 36).
3. Nel sistema di selezione dell'altezza di taglio scegliete un foro corrispondente all'altezza desiderata e inserite il perno (Figura 36).
4. Abbassate lentamente il piatto fino al contatto della leva con il perno.

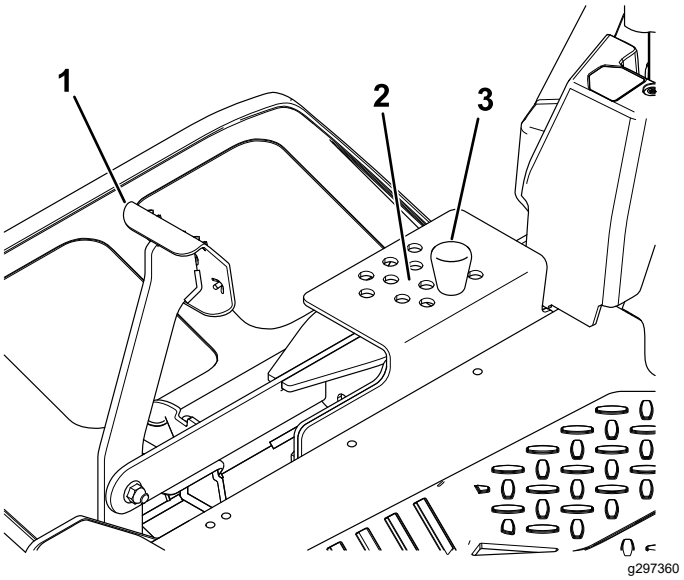

Figura 36

1. Pedale di sollevamento del piatto di taglio
2. Posizioni dell'altezza di taglio
3. Perno

Regolazione dei rulli antistrappo

Ogni volta che cambiate l'altezza di taglio, regolate anche l'altezza dei rulli antistrappo.

Nota: Regolate i rulli antistrappo in modo che non tocchino il terreno in aree di tosatura piatte e normali.

1. Parcheggiate la macchina su una superficie pianeggiante, disinnestate l'interruttore di comando delle lame e inserite il freno di stazionamento; fate riferimento a Innesto del freno di stazionamento (pagina 25).
2. Prima di scendere dalla postazione di guida spegnete il motore, togliete la chiave di accensione e attendete che si arrestino tutte le parti in movimento.
3. Regolate i rulli antistrappo come illustrato nella Figura 37.

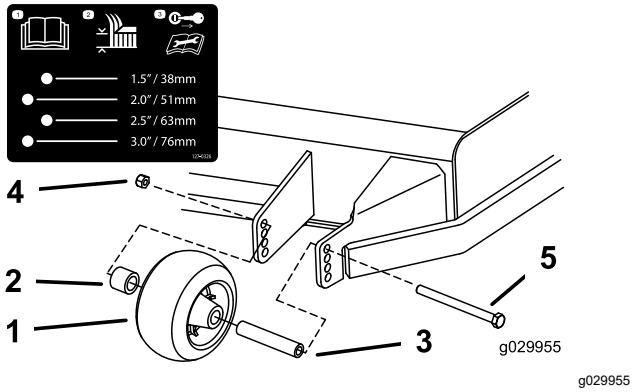

Figura 37

1. Rullo antistrappo
2. Distanziale
3. Boccola
4. Dado flangiato
5. Bullone

Suggerimenti

Massimizzazione della circolazione dell'aria

Per ottenere migliori risultati e garantire la massima circolazione dell'aria, regolate il motore in posizione MASSIMA. Per tagliare accuratamente lo sfalcio è necessaria l'aria, quindi non impostate l'altezza di taglio a un livello talmente basso da circondare totalmente il piatto di taglio con erba non tagliata. Cercate sempre di avere un lato del piatto di taglio libero da erba non tagliata, permettendo all'aria di essere aspirata all'interno del piatto di taglio.

Primo taglio del tappeto erboso

Tagliate l'erba a una lunghezza leggermente superiore al normale, per garantire che l'altezza di taglio del piatto non strappi il terreno quando non è regolare. Tuttavia, in genere l'altezza migliore è quella usata in passato. Se l'erba è alta più di 15 cm, è preferibile praticare due passate per garantire una migliore qualità di taglio.

Taglio di un terzo del filo d'erba

In genere è preferibile tagliare solamente un terzo circa del filo d'erba. Si raccomanda di non superare questa altezza, a meno che l'erba non sia rada, oppure ad autunno inoltrato quando l'erba cresce più lentamente.

Direzione di tosatura alternata

Alternate la direzione della tosatura per mantenere l'erba eretta. In tal modo si agevola lo spargimento dello sfalcio, per una migliore decomposizione e fertilizzazione.

Intervalli di taglio corretti

L'erba cresce a ritmi diversi in momenti diversi dell'anno. Per mantenere la stessa altezza di taglio, tosate più spesso all'inizio della primavera. Poiché a mezza estate il ritmo di crescita dell'erba rallenta, tagliate l'erba meno di frequente. Qualora l'erba non sia stata tagliata per un periodo prolungato, tagliatela prima a un'altezza di taglio elevata, e di nuovo 2 giorni dopo, riducendo gradualmente l'altezza di taglio.

Tosatura a velocità inferiori

In determinate condizioni, tosare a una velocità di avanzamento inferiore può migliorare la qualità del taglio.

Come evitare di tosare eccessivamente il tappeto erboso

Durante la tosatura di tappeto erboso disomogeneo, alzate l'altezza di taglio per evitare strappi sul manto erboso.

Arresto della macchina

Se si arresta la marcia avanti della macchina durante la tosatura, sul tappeto erboso potrebbe depositarsi un mucchio di sfalcio. Per evitare questo inconveniente, spostatevi con le lame innestate verso un'area già tosata oppure arrestate il piatto di taglio mentre avanzate.

Mantenimento della pulizia della parte inferiore del piatto di taglio

Eliminate lo sfalcio e la sporcizia dalla parte inferiore del piatto di taglio dopo ogni utilizzo. In caso di accumulo di erba e sporcizia all'interno del piatto di taglio, la qualità di taglio tenderà a diventare insoddisfacente.

Mantenimento della lama (o delle lame)

Mantenete affilata la lama per l'intera stagione di taglio, al fine di evitare lo strappo e la frammentazione dell'erba. In caso contrario i bordi dell'erba diventano marrone, di conseguenza l'erba cresce più lentamente ed è più soggetta a malattie. Dopo ogni utilizzo controllate che le lame siano affilate e non presentino danni o segni di usura. All'occorrenza, limate eventuali tacche ed affilate le lame. Sostituite immediatamente la lama se è danneggiata o usurata, utilizzando una lama di ricambio originale Toro. Vedere Revisione delle lame di taglio (pagina 46).

Dopo l'uso

Sicurezza dopo il funzionamento

Requisiti generali di sicurezza

- Inserite il freno di stazionamento, spegnete il motore, togliete la chiave e attendete che tutte le parti in movimento si fermino prima di lasciare la posizione dell'operatore. Lasciate raffreddare la macchina prima di eseguire interventi di riparazione, di regolazione, di rifornimento e di pulizia o di rimessarla.
- Pulite erba e detriti dagli apparati di taglio, marmitte, trasmissioni, cesti di raccolta e vani motore per contribuire a prevenire gli incendi. Tergete l'olio o il carburante versati.
- Chiudete il carburante e togliete la chiave prima di rimessare o trasferire la macchina.

Pulizia della macchina

Intervallo tra gli interventi tecnici: Dopo ogni utilizzo

Importante: **La macchina può essere lavata con detersivo neutro ed acqua. Non utilizzate lance ad alta pressione. Non utilizzate una quantità d'acqua eccessiva, in particolare in prossimità della plancia, sotto al sedile, attorno al motore, alle pompe idrauliche e ai motori.**

1. Parcheggiate la macchina su una superficie pianeggiante, disinnestate l'interruttore di comando delle lame e inserite il freno di stazionamento.
2. Spegnete il motore e attendete l'arresto di tutte le parti in movimento prima di lasciare la posizione di funzionamento.
3. Pulite erba e detriti dagli apparati di taglio, marmitte, trasmissioni, cesti di raccolta e dal motore.

Spingere la macchina a mano

1. Parcheggiate la macchina su una superficie pianeggiante, disinnestate l'interruttore di comando delle lame e inserite il freno di stazionamento.
2. Prima di scendere dalla postazione di guida spegnete il motore, togliete la chiave di accensione e attendete che si arrestino tutte le parti in movimento.
3. Individuate le leve di bypass sul telaio su ambo i lati del motore.
4. Spostate in avanti le leve di bypass attraverso il foro asolato, quindi verso il basso per bloccarle in posizione (Figura 38).

   Nota: Effettuate l'operazione per ciascuna leva.

⚠ AVVERTENZA

Il contatto con superfici calde può causare infortuni.

Tenete mani, piedi, viso, abbigliamento e altre parti del corpo lontano dal motore, dalla marmitta e altre superfici calde.

⚠ AVVERTENZA

La macchina potrebbe spostarsi involontariamente mentre le leve di bypass sono bloccate in avanti nella fessura, e provocare lesioni a voi o agli astanti.

Bloccate le leve di bypass verso dietro dopo aver spostato la macchina.

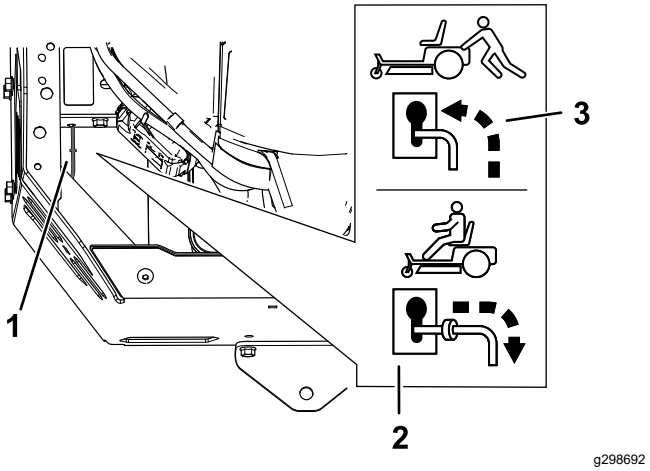

Figura 38

1. Posizioni della leva bypass
2. Posizione della leva per utilizzare la macchina
3. Posizione della leva per spingere la macchina

5. Disinserite il freno di stazionamento.
6. Spostate la macchina come necessario.

   Importante: **Spingete sempre la macchina a mano. Non trainate la macchina, in quanto potreste danneggiarla.**
7. Inserite il freno di stazionamento.

8. Spostate entrambe le leve di bypass verso dietro e verso il basso attraverso il foro asolato per bloccare in posizione.

Trasporto della macchina

Per trasportare la macchina usate un rimorchio per servizio pesante o un autocarro. Utilizzate una rampa di larghezza massima. Controllate che il rimorchio, o l'autocarro, sia provvisto dei freni, delle luci e dei segnali richiesti per legge. Leggete attentamente tutte le istruzioni di sicurezza. La conoscenza di queste informazioni potrebbe aiutare voi e gli astanti ad evitare infortuni. Fate riferimento alle vostre ordinanze locali per i requisiti di ancoraggio e del rimorchio.

⚠ AVVERTENZA

Non guidate su strade o superstrade se non avete le luci di direzione, fari, catarifrangenti o un cartello di veicolo lento; ciò è pericoloso e può causare incidenti e ferite.

Non guidate la macchina su strade pubbliche o superstrade.

Selezione di un rimorchio

⚠ AVVERTENZA

Quando si carica la macchina su un trailer o un autocarro si aumenta il rischio di ribaltamento, che può causare gravi ferite ed anche la morte (Figura 39).

- **Usate solo una rampa di larghezza massima, non singole rampe per ciascun lato della macchina.**
- **Non superate un angolo di 15 gradi fra la rampa e il suolo o fra la rampa e il trailer o l'autocarro.**
- **Assicuratevi che la lunghezza della rampa sia pari ad almeno 4 volte l'altezza del rimorchio o del pianale dell'autocarro da terra. Ciò garantirà che l'angolo della rampa non superi i 15 gradi su terreno pianeggiante.**

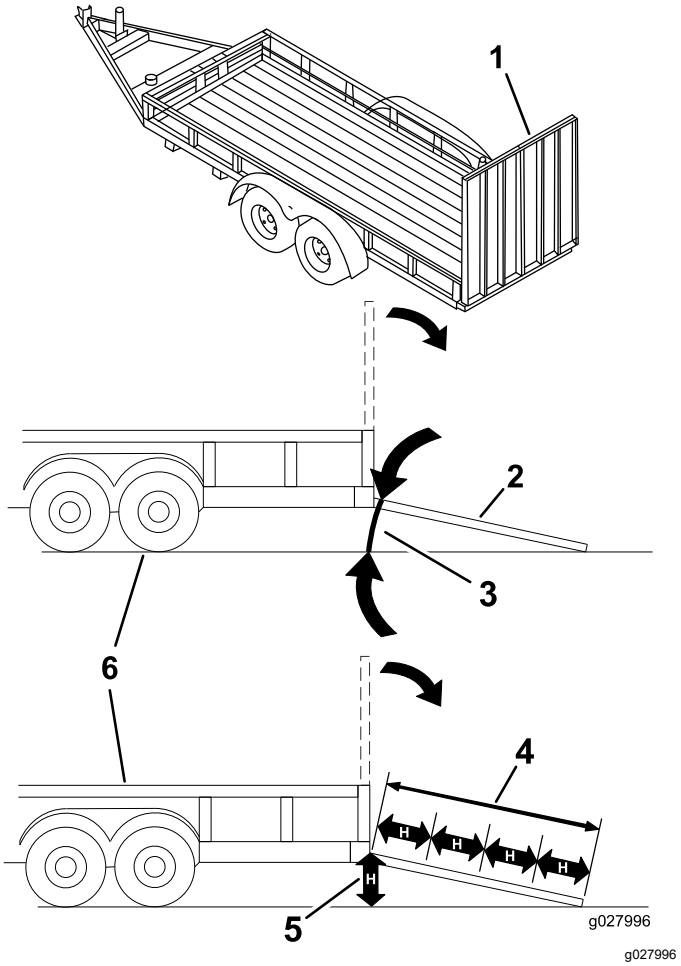

Figura 39

1. Rampa alla massima larghezza in posizione chiusa.
2. Vista laterale della rampa alla massima larghezza in posizione di caricamento.
3. Non superiore a 15 gradi
4. La rampa è pari ad almeno 4 volte l'altezza del rimorchio o del pianale dell'autocarro da terra.
5. H= altezza dell'autocarro o rimorchio al terreno
6. Rimorchio

Carico della macchina

⚠ AVVERTENZA

Quando si carica la macchina su un trailer o un autocarro si aumenta il rischio di ribaltamento, che può causare gravi ferite ed anche la morte.

- **Prestate la massima attenzione quando guidate la macchina su una rampa.**
- **Risalite in retromarcia le rampe e scendete dalle rampe in marcia avanti.**
- **Evitate accelerazioni o decelerazioni improvvise mentre guidate la macchina su una rampa, dal momento che potrebbero causare una perdita di controllo o il ribaltamento.**

1. Se usate un rimorchio, collegatelo al veicolo trainante per mezzo di catene di sicurezza.
2. Se del caso, collegate i freni e le luci del rimorchio.
3. Abbassate la rampa, assicurandovi che l'angolazione tra la rampa e il terreno non superi 15 gradi (Figura 39).
4. Risalite in retromarcia la rampa (Figura 40).

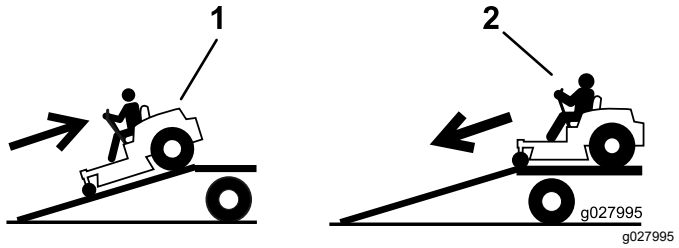

Figura 40

1. Risalite in retromarcia la rampa.
2. Scendete dalla rampa in marcia avanti.

5. Spegnete il motore, togliete la chiave e inserite il freno di stazionamento.
6. Ancorate la macchina in prossimità delle ruote orientabili anteriori e del telaio posteriore con cinghie, catene, cavi o corde (Figura 41). Fate riferimento ai regolamenti locali per i requisiti di ancoraggio.

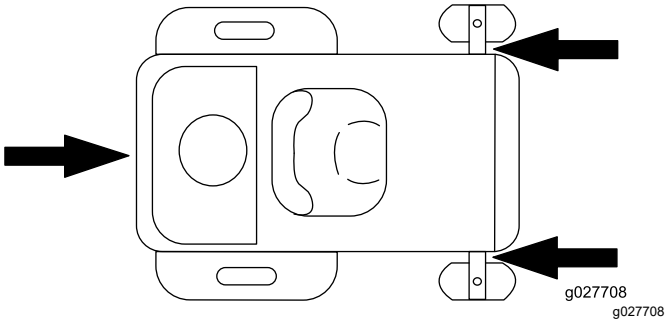

Figura 41

1. Punti di ancoraggio

Scarico della macchina

1. Abbassate la rampa, assicurandovi che l'angolazione tra la rampa e il terreno non superi 15 gradi (Figura 39).
2. Scendete dalla rampa in marcia avanti (Figura 40).

Manutenzione

Nota: Stabilite i lati sinistro e destro della macchina rispetto alla normale posizione di guida.

Sicurezza in fase di manutenzione

- Se lasciate la chiave nell'interruttore, qualcuno potrebbe accidentalmente avviare il motore e ferire gravemente voi od altre persone. Togliete la chiave dall'interruttore prima di eseguire qualsiasi intervento di manutenzione.
- Prima di abbandonare la posizione dell'operatore, seguite le seguenti istruzioni:
  - Parcheggiate la macchina su terreno pianeggiante.
  - Disinnestate le trasmissioni.
  - Inserite il freno di stazionamento.
  - Spegnete il motore e togliete la chiave.
  - Lasciate che i componenti della macchina si raffreddino prima di effettuare la manutenzione.
- Non lasciate che personale non addestrato effettui interventi di manutenzione sulla macchina.
- Tenete mani e piedi a distanza dalle parti in movimento o dalle superfici calde. Se possibile, non eseguite regolazioni mentre il motore è in funzione.
- Scaricate con cautela la pressione dai componenti che hanno accumulato energia.
- Verificate di frequente il funzionamento del freno di stazionamento. Regolatelo ed effettuate la manutenzione come prescritto.
- Non manomettete i dispositivi di sicurezza. Controllatene il funzionamento ad intervalli regolari.
- Pulite erba e detriti dagli apparati di taglio, marmitte, trasmissioni, cesti di raccolta e vani motore per prevenire gli incendi.
- Tergete l'olio o il carburante versato e asportate i detriti imbevuti di carburante.
- Non fate affidamento sui cric idraulici o meccanici per sostenere la macchina; sostenetela con cavalletti ogni volta che la sollevate.
- Mantenete tutti i componenti in buone condizioni operative e tutta la bulloneria serrata, soprattutto i bulloni di fissaggio delle lame. Sostituite tutti gli adesivi consumati o danneggiati.
- Scollegate il cavo dal terminale negativo della batteria prima di riparare la macchina.
- Per garantire prestazioni ottimali, utilizzate esclusivamente ricambi e accessori originali Toro. Ricambi e accessori di altri produttori potrebbero risultare pericolosi e il loro impiego potrebbe far decadere la garanzia del prodotto.

Programma di manutenzione raccomandato

Cadenza di manutenzione	Procedura di manutenzione
Prima di ogni utilizzo o quotidianamente	• Controllate il sistema microinterruttori di sicurezza. • Controllate il livello dell'olio motore • Controllo delle lame. • Controllate il deflettore dell'erba tagliata per verificare la presenza di eventuali danni.
Dopo ogni utilizzo	• Pulite erba e detriti dagli apparati di taglio, marmitte, trasmissioni, cesti di raccolta e dal motore.
Ogni 25 ore	• Pulite l'elemento in schiuma del filtro dell'aria (più spesso in ambienti sporchi o polverosi). • Controllate la pressione degli pneumatici. • Controllate crepe/usura delle cinghie.
Ogni 100 ore	• Sostituite l'elemento in schiuma del filtro dell'aria (più spesso in ambienti sporchi o polverosi). • Rimuovete e pulite il convogliatore e qualsiasi altra copertura di raffreddamento (con maggior frequenza in presenza di grosse quantità di morchia e polvere). • Sostituite il filtro del carburante in linea.
Ogni 100 ore o annualmente, la scadenza più vicina	• Sostituite l'elemento di carta del filtro dell'aria (più spesso in condizioni polverose e sporche). • Cambiate l'olio motore e il filtro dell'olio (con maggior frequenza in ambienti inquinati o polverosi).
Ogni 500 ore	• Sostituite la candela (o candele).
Prima del rimessaggio	• Caricate la batteria e scollegate i cavi. • Prima del rimessaggio eseguite gli interventi di manutenzione sopra riportati • Verniciate le superfici scheggiate.

Importante: **Per ulteriori interventi di manutenzione si rimanda al manuale d'uso del motore.**

⚠ ATTENZIONE

Se lasciate la chiave nell'interruttore, qualcuno potrebbe accidentalmente avviare il motore e ferire gravemente voi od altre persone.

Spegnete il motore e togliete la chiave dall'interruttore prima di eseguire qualsiasi intervento di manutenzione.

Procedure pre-manutenzione

Rilascio della cortina del piatto di taglio

Allentate i 2 bulloni inferiori della cortina per accedere alla parte superiore del piatto di taglio (Figura 42).

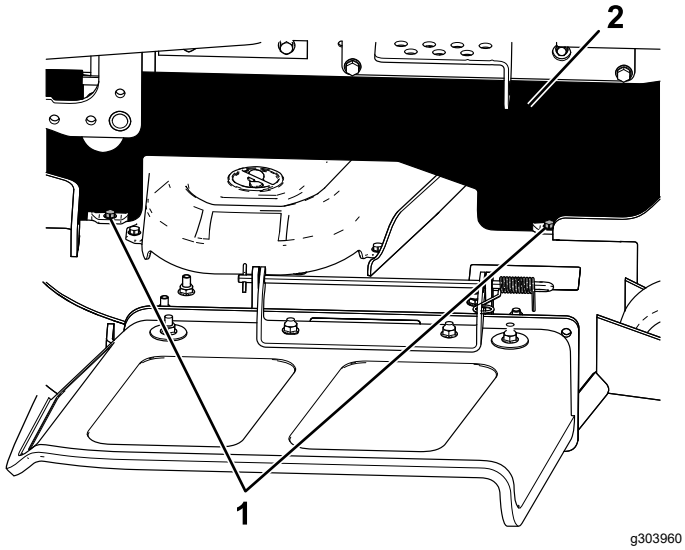

Figura 42

1. Bullone inferiore
2. Cortina

Nota: Serrate sempre i bulloni per collegare la cortina dopo la manutenzione.

Manutenzione del motore

Sicurezza del motore

- Tenete mani, piedi, viso, altre parti del corpo e abbigliamento lontano dalla marmitta e altre superfici calde. Lasciate che i componenti del motore si raffreddino prima di effettuare la manutenzione.
- Non cambiate la velocità del regolatore del motore e non fate girare il motore a una velocità eccessiva.

Revisione del filtro dell'aria

Intervallo tra gli interventi tecnici: Ogni 25 ore—Pulite l'elemento in schiuma del filtro dell'aria (più spesso in ambienti sporchi o polverosi).

Ogni 100 ore—Sostituite l'elemento in schiuma del filtro dell'aria (più spesso in ambienti sporchi o polverosi).

Nota: Eseguite la manutenzione del filtro dell'aria più di frequente (ogni poche ore) in ambienti molto inquinati o sabbiosi.

Rimozione degli elementi di carta e in schiuma sintetica

1. Parcheggiate la macchina su una superficie pianeggiante, disinnestate l'interruttore di comando delle lame e inserite il freno di stazionamento.
2. Prima di scendere dalla postazione di guida spegnete il motore, togliete la chiave di accensione e attendete che si arrestino tutte le parti in movimento.
3. Pulite intorno al filtro dell'aria per evitare che la morchia possa penetrare nel motore provocando gravi danni.
4. Rilasciate i morsetti di fissaggio sul filtro dell’aria ed estraete la copertura del filtro dell’aria dal corpo del filtro dell’aria

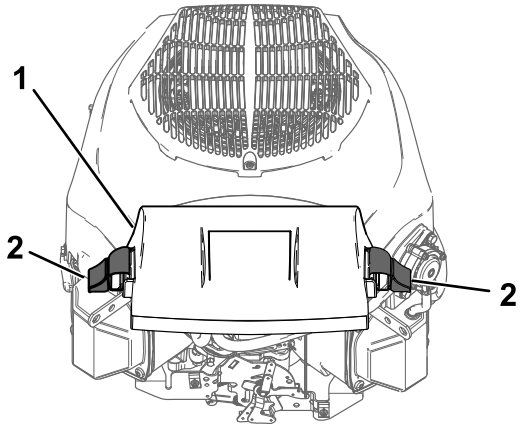

Figura 43

1. Copertura
2. Morsetto di fissaggio

5. Separate gli elementi in schiuma sintetica e di carta (Figura 44).

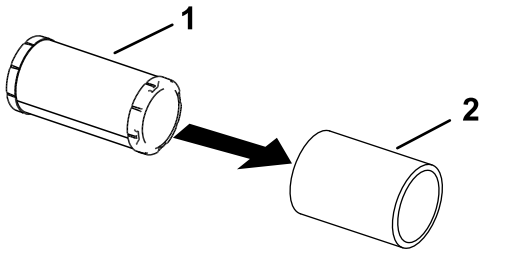

Figura 44

1. Elemento di carta
2. Elemento in schiuma sintetica

Revisione dell'elemento in schiuma sintetica

1. Lavate l'elemento in schiuma sintetica con acqua tiepida e sapone. Quando è pulito, risciacquatelo accuratamente.
2. Asciugate l'elemento premendolo in un panno pulito.

   Importante: **Sostituite l'elemento in schiuma sintetica se fosse danneggiato o usurato.**
3. Lubrificate leggermente l'elemento in schiuma sintetica utilizzando il nuovo olio motore e rimuovete eventuale olio in eccesso.

Revisione dell'elemento di carta del filtro dell'aria

Intervallo tra gli interventi tecnici: Ogni 100 ore o annualmente, la scadenza più vicina—Sostituite l'elemento di carta del filtro dell'aria (più spesso in condizioni polverose e sporche).

1. Pulite l'elemento di carta picchiettandolo delicatamente per rimuovere la polvere.

   Nota: Se è molto sporco, sostituite l'elemento di carta con un elemento nuovo.
2. Controllate che l'elemento non sia strappato, che non vi siano strati untuosi, e che la tenuta in gomma non sia danneggiata.
3. Sostituite l'elemento di carta se è danneggiato.

   Importante: **Non pulite il filtro primario di carta.**

Montaggio del filtro dell'aria

1. Montate l'elemento pre-filtro in schiuma sintetica sull'elemento di carta.

   Nota: Assicuratevi di non danneggiare gli elementi.
2. Montate gli elementi pre-filtro sulla base del filtro dell'aria.
3. Montate la copertura e fissatela con i morsetti di fissaggio (Figura 43).

Cambio dell'olio motore

Specifiche dell'olio motore

Tipo di olio: Olio detergente (incluso sintetico) di API service SJ o superiore

Capacità della coppa: 1,9 litri con filtro

Viscosità: Vedere la tabella seguente.

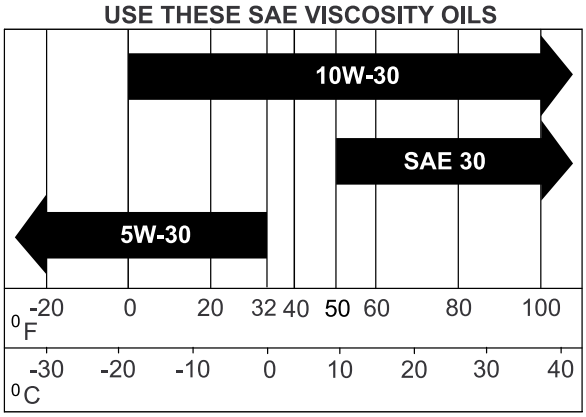

Figura 45

Controllo del livello dell'olio motore

Intervallo tra gli interventi tecnici: Prima di ogni utilizzo o quotidianamente

Nota: Controllate l'olio a motore freddo.

Importante: **Se riempite troppo o poco di olio il carter del motore e azionate il motore, potreste danneggiare il motore.**

1. Parcheggiate la macchina su una superficie pianeggiante, disinnestate l'interruttore di comando delle lame e inserite il freno di stazionamento.
2. Spegnete il motore, rimuovete la chiave e attendete l'arresto di tutte le parti in movimento prima di lasciare la posizione di funzionamento.

   Nota: Assicuratevi che il motore sia freddo, in modo che l'olio abbia avuto il tempo necessario per spurgare nel pozzetto.
3. Per tenere lo sporco, gli sfalci d'erba, ecc, lontani dal motore, pulite l'area attorno al tappo del serbatoio dell'olio e all'asta di livello prima di rimuoverlo (Figura 46).

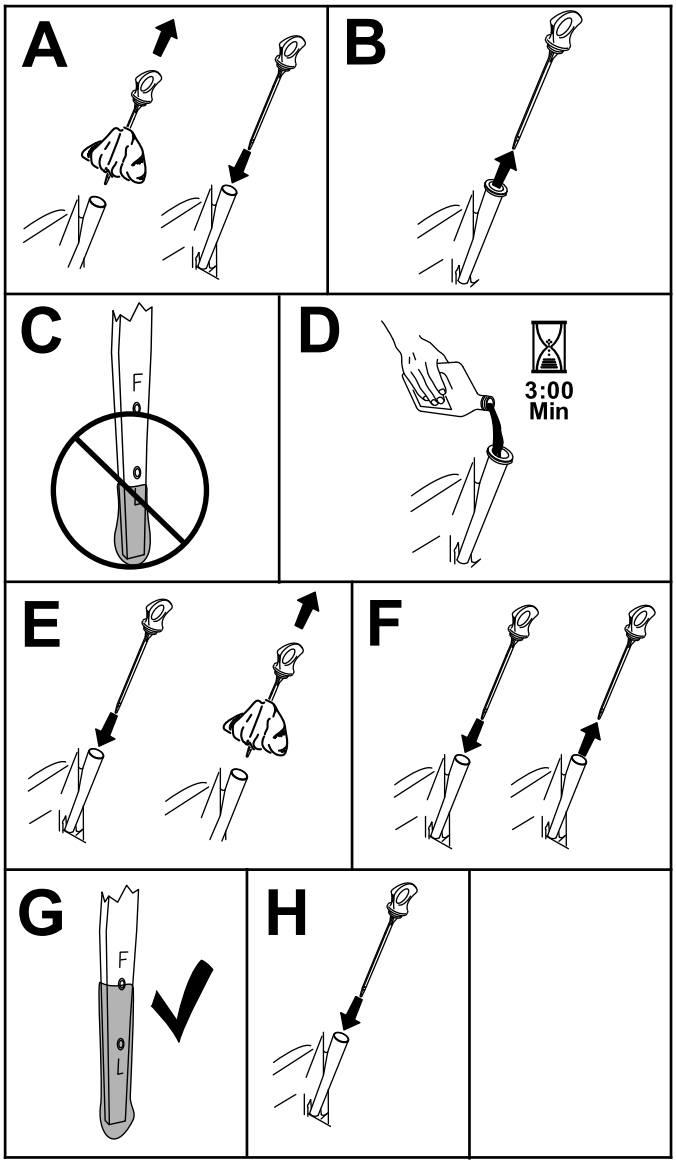

g365791

Figura 46

Cambio dell'olio motore e del filtro

Intervallo tra gli interventi tecnici: Ogni 100 ore o annualmente, la scadenza più vicina—Cambiate l'olio motore e il filtro dell'olio (con maggior frequenza in ambienti inquinati o polverosi).

1. Parcheggiate la macchina su una superficie pianeggiante, disinnestate l'interruttore di comando delle lame e inserite il freno di stazionamento.
2. Spegnete il motore, rimuovete la chiave e attendete l'arresto di tutte le parti in movimento prima di lasciare la posizione di funzionamento.
3. Spurgate l'olio dal motore (Figura 47).

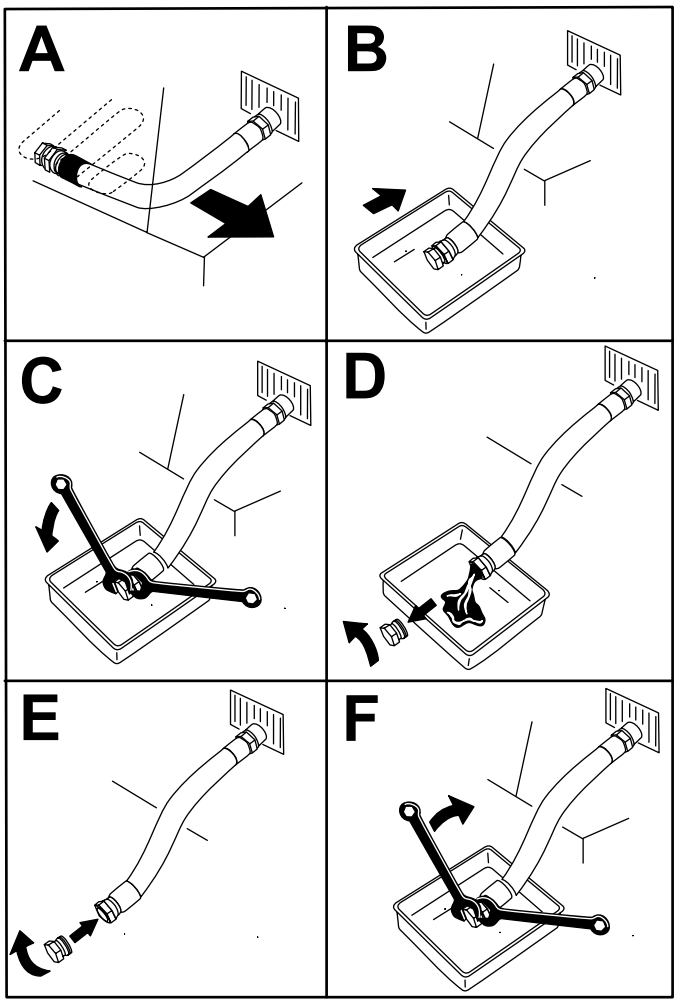

Figura 47

4. Cambiate il filtro dell'olio motore (Figura 48).

   Nota: Assicuratevi che la guarnizione del filtro dell'olio tocchi il motore e poi ruotate il filtro di altri ¾ di giro.

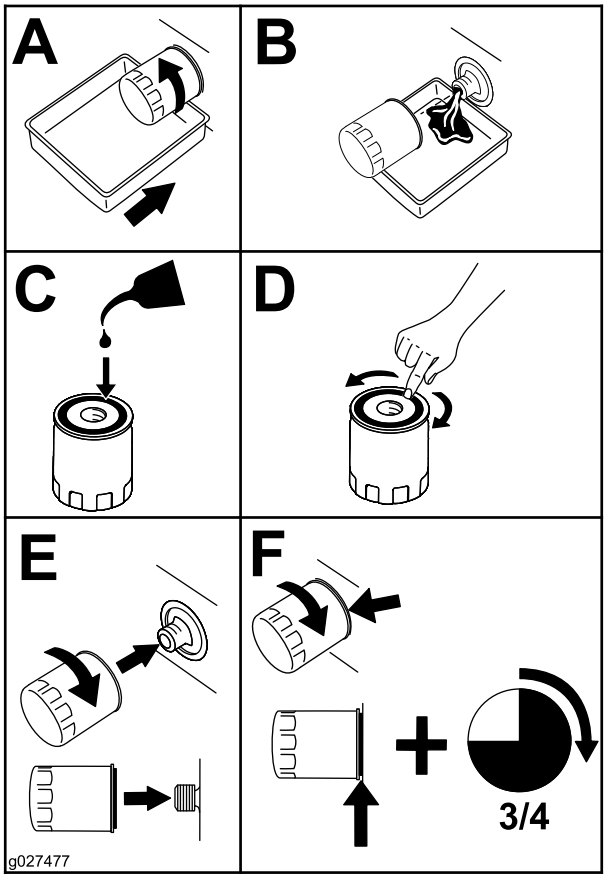

g027477

Figura 48

5. Versate lentamente circa l'80% dell'olio indicato nel tubo di rifornimento e sempre con cautela rabboccate l'olio necessario per portarlo alla tacca di Pieno (Figura 49).

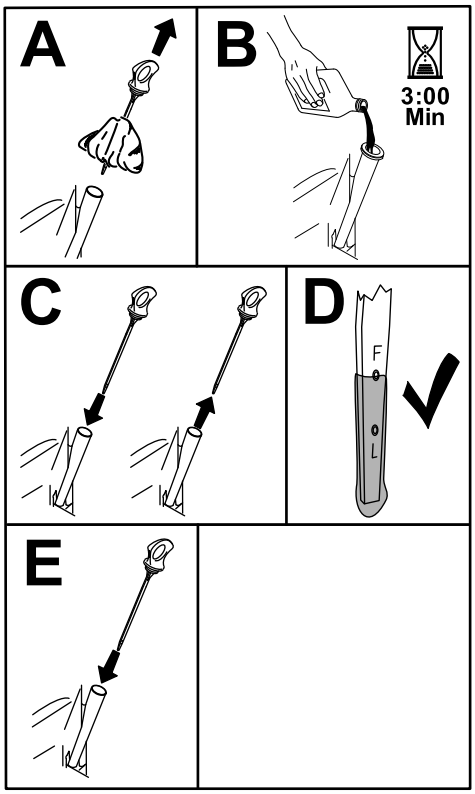

g365790

Figura 49

6. Consegnate l'olio usato ad un centro di raccolta.

Manutenzione della candela

Intervallo tra gli interventi tecnici: Ogni 500 ore—Sostituite la candela (o candele).

Prima di montare la candela accertatevi che la distanza tra gli elettrodi centrali e laterali sia corretta. Utilizzate una chiave per candele per la rimozione e il montaggio della candela, ed un calibro o uno spessimetro per il controllo e la regolazione della distanza fra gli elettrodi. Se necessario, montate una nuova candela.

Tipo: Champion® XC12YC

Distanza tra gli elettrodi: 0,76 mm

Rimozione della candela

1. Parcheggiate la macchina su una superficie pianeggiante, disinnestate l'interruttore di comando delle lame (PDF) e inserite il freno di stazionamento.
2. Spegnete il motore, rimuovete la chiave e attendete l'arresto di tutte le parti in movimento prima di lasciare la posizione di funzionamento. Lasciate raffreddare il motore.
3. Pulite l'area attorno alla base della candela per tenere detriti e sporco lontano dal motore.
4. Rimuovete la candela (Figura 50).

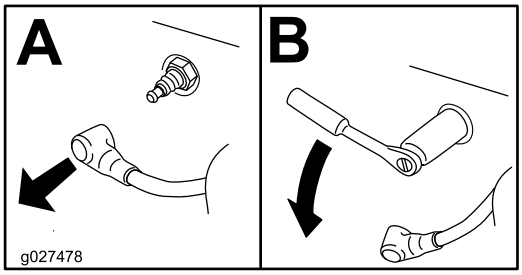

g027478

Figura 50

Controllo della candela

Importante: **Non pulite la(e) candela(e). Sostituite sempre la candela (o candele) in caso di patina nera sull'isolatore, elettrodi usurati, pellicola d'olio oppure crepe.**

Se l'isolatore è marrone chiaro o grigio, il motore funziona correttamente. Una patina nera sull'isolatore significa in genere che il filtro dell'aria è sporco.

Regolate la distanza a 0,76 mm.

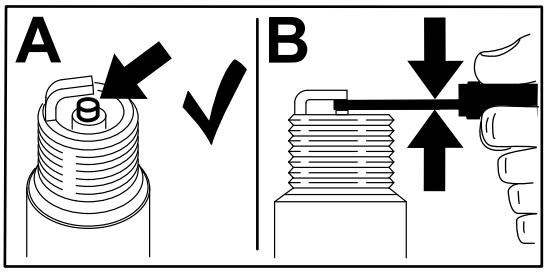

g206628

Figura 51

Installazione della candela

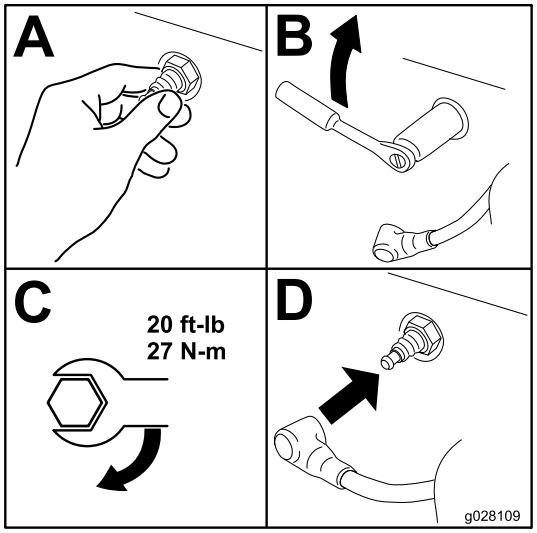

g028109

Figura 52

Pulizia del convogliatore

Intervallo tra gli interventi tecnici: Ogni 100 ore/Ogni anno (optando per l'intervallo più breve)

Al fine di assicurare il corretto raffreddamento, assicuratevi che il filtro dell'erba, le alette di raffreddamento e le altre superfici esterne del motore siano sempre pulite.

All'occorrenza, pulite le alette di raffreddamento e le superfici esterne. Assicuratevi di montare le coperture protettive di raffreddamento. Serrate le viti del convogliatore a 7,5 N·m.

Importante: **L'azionamento del motore con il filtro dell'erba ostruito, le alette di raffreddamento sporche o intasate e/o senza le coperture protettive di raffreddamento può causare danni al motore dovuti al surriscaldamento.**

Manutenzione del sistema di alimentazione

⚠ PERICOLO

In determinate condizioni, il carburante è estremamente infiammabile ed altamente esplosivo. Un incendio o un'esplosione causati dal carburante possono ustionare voi ed altre persone e provocare danni.

Fate riferimento a Avvertimenti sull'utilizzo del carburante (pagina 15) per un elenco completo di precauzioni relative al carburante.

Sostituzione del filtro del carburante in linea

Intervallo tra gli interventi tecnici: Ogni 100 ore—Sostituite il filtro del carburante in linea.

Non montate mai un filtro sporco dopo averlo rimosso dal tubo del carburante.

1. Parcheggiate la macchina su una superficie pianeggiante, disinnestate l'interruttore di comando delle lame e inserite il freno di stazionamento.
2. Spegnete il motore, rimuovete la chiave e attendete l'arresto di tutte le parti in movimento prima di lasciare la posizione di funzionamento. Lasciate raffreddare il motore.
3. Sostituite il filtro (Figura 53).

   Nota: Accertatevi che la freccia che indica la direzione del flusso sui filtri sostitutivi punti verso il motore.

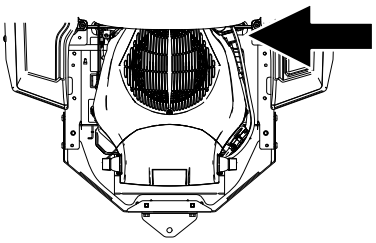

g305646

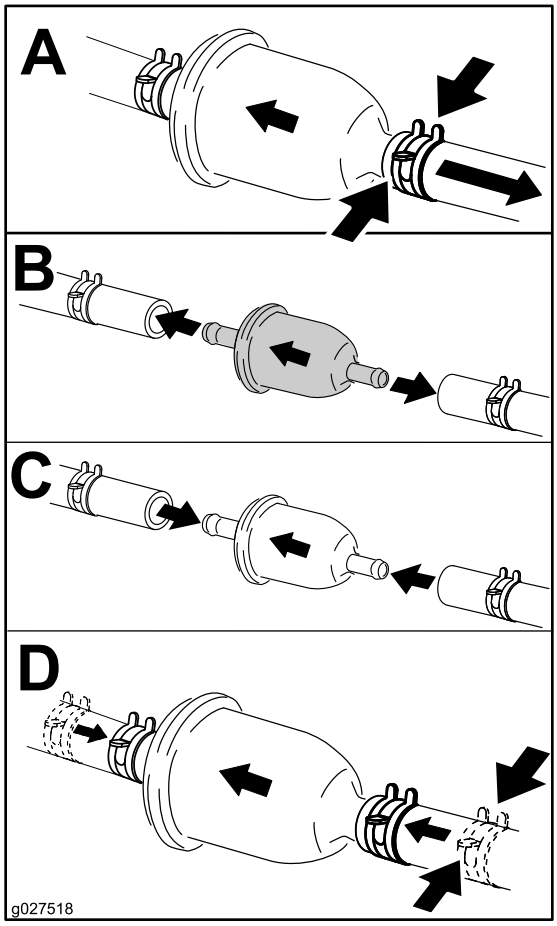

g027518

Figura 53

Manutenzione dell'impianto elettrico

Sicurezza dell'impianto elettrico

- Scollegate il cavo dal terminale negativo della batteria prima di riparare la macchina.
- Caricate la batteria in un'area aperta e ben ventilata, lontano da scintille e fiamme. Togliete la spina del caricabatterie prima di collegare o scollegare la batteria. Indossate indumenti di protezione e utilizzate attrezzi isolati.

Revisione della batteria

Rimozione della batteria

⚠ AVVERTENZA

Una rimozione non corretta dei cavi dalla batteria può causare danni a macchina e cavi, causando scintille. che possono fare esplodere i gas delle batterie e provocare infortuni.

- **Scollegate sempre il cavo negativo (nero) della batteria prima di quello positivo (rosso).**
- **Collegate sempre il cavo positivo (rosso) della batteria prima di quello negativo (nero).**

1. Parcheggiate la macchina su una superficie pianeggiante, disinnestate l'interruttore di comando delle lame (PDF) e inserite il freno di stazionamento.
2. Prima di scendere dalla postazione di guida spegnete il motore, togliete la chiave di accensione e attendete che si arrestino tutte le parti in movimento.
3. Allentate di 1/4 di giro in senso antiorario i 2 elementi di fissaggio sul coperchio della batteria, quindi rimuovete il coperchio della batteria (Figura 54).

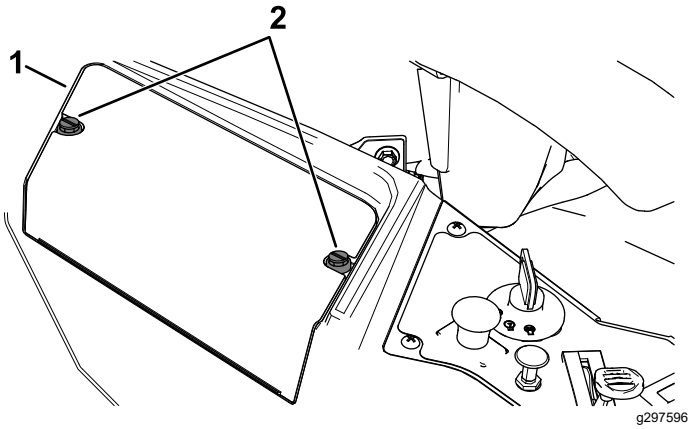

Figura 54

1. Coperchio della batteria
2. Dispositivi di fissaggio

4. Staccate il cavo negativo (nero) di terra dal polo della batteria (Figura 55).

   Nota: Conservate tutti i dispositivi di fermo.

5. Infilate il cappuccio di gomma sul cavo positivo (rosso) della batteria.
6. Staccate il cavo positivo (rosso) dal polo della batteria (Figura 55).

   Nota: Conservate tutti i dispositivi di fermo.

7. Togliete il dispositivo di fissaggio della batteria (Figura 55) e togliete la batteria dal vassoio.

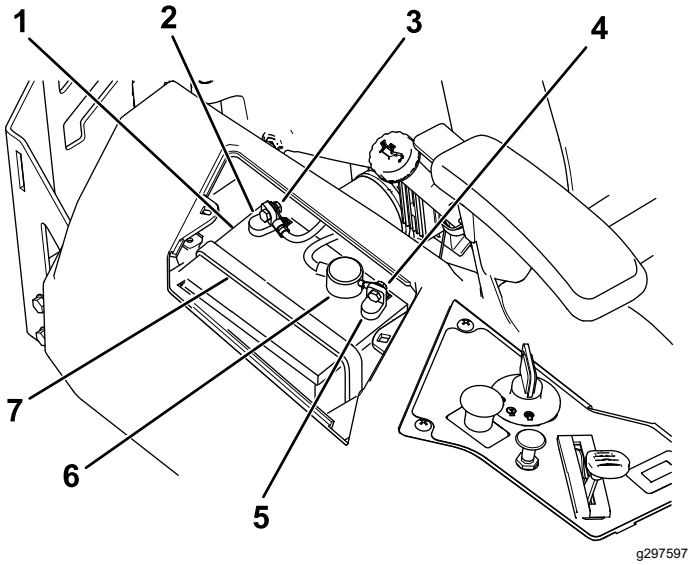

Figura 55

1. Batteria
2. Polo negativo (-)
3. Bullone, rondella e dado del polo negativo (-)
4. Bullone, rondella e dado del polo positivo (+)
5. Polo positivo (+)
6. Guaina del morsetto
7. Dispositivo di fissaggio della batteria

Ricarica della batteria

Intervallo tra gli interventi tecnici: Prima del rimessaggio—Caricate la batteria e scollegate i cavi.

1. Togliete la batteria dal telaio; vedere Rimozione della batteria (pagina 42).
2. Caricate la batteria per un minimo di 1 ora da 6 a 10 A.

   Nota: Non sovraccaricatela.

3. Quando la batteria è completamente carica, staccate il caricabatterie dalla presa elettrica e scollegate i cavi di ricarica dai poli della batteria (Figura 56).

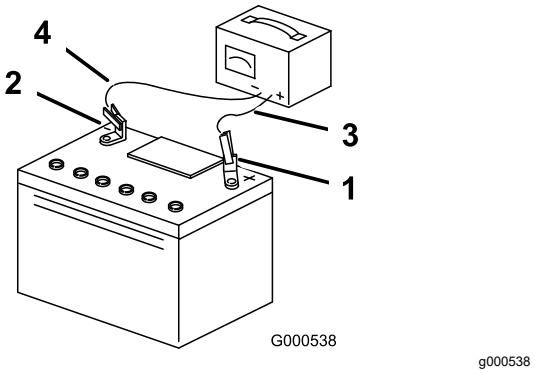

Figura 56

1. Polo positivo (+)
2. Polo negativo (-)
3. Cavo di ricarica rosso (+)
4. Cavo di ricarica nero (-)

Montaggio della batteria

1. Posizionate la batteria nella cassetta (Figura 55).
2. Montate il cavo positivo (rosso) della batteria con il morsetto positivo (+) utilizzando i dispositivi di fermo precedentemente rimossi.
3. Montate il cavo negativo (nero) della batteria con il morsetto negativo (-) utilizzando i dispositivi di fermo precedentemente rimossi.
4. Infilate la guaina rossa del morsetto sul polo positivo (rosso) della batteria.
5. Fissate la batteria con l'apposito dispositivo (Figura 55).
6. Montate il coperchio della batteria spingendo verso il basso i 2 elementi di fissaggio e serrandoli in senso orario (Figura 54).

Revisione dei fusibili

l'impianto elettrico è protetto da fusibili, che non necessitano di alcuna manutenzione; tuttavia, nel caso in cui salti un fusibile dovete controllare che non vi sia un cortocircuito e se i componenti funzionano correttamente.

Tipo di fusibile:

- Principale – F1 (15 A, tipo di lama)
- Circuito di carica – F2 (25 A, tipo di lama)

Per sostituire il fusibile principale (15 A), estraete il fusibile dall'apertura sul lato della consolle e installate un nuovo fusibile da 15 A (Figura 57).

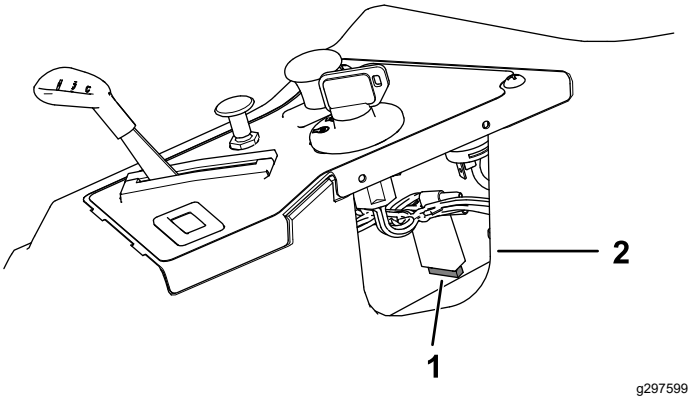

Figura 57

1. Principale (15 A)
2. Apertura nella consolle

Per sostituire il fusibile del circuito di carica (25 A), individuate il fusibile a sinistra della batteria, estraete il fusibile e installate un nuovo fusibile da 25 A (Figura 58).

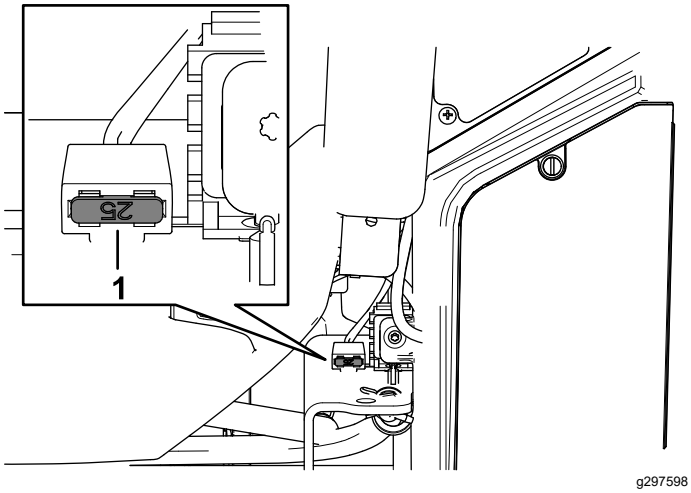

Figura 58

1. Circuito di carica (25 A)

Manutenzione del sistema di trazione

Controllo della pressione degli pneumatici

Intervallo tra gli interventi tecnici: Ogni 25 ore—Controllate la pressione degli pneumatici.

Mantenete la pressione pneumatica delle ruote anteriori e posteriori come riportato. La pressione irregolare degli pneumatici può causare un taglio irregolare. Controllate la pressione sullo stelo della valvola (Figura 59). Per ottenere valori più attendibili, controllate gli pneumatici a freddo.

Gonfiate le ruote orientabili anteriori a 1,03 bar.

Gonfiate gli pneumatici posteriori a 0,9 bar.

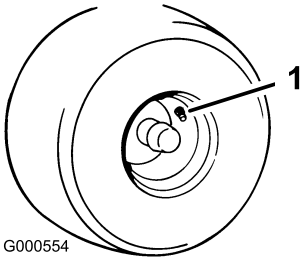

Figura 59

1. Stelo della valvola

Manutenzione della cinghia

Ispezione delle cinghie

Intervallo tra gli interventi tecnici: Ogni 25 ore—Controllate crepe/usura delle cinghie.

Sostituite la cinghia se è usurata. I segni di una cinghia usurata includono stridio durante la rotazione della cinghia, slittamento delle lame durante il taglio dell'erba, bordi sfilacciati, segni di bruciatura e spaccature sulla cinghia.

Sostituzione della cinghia del tosaerba

I segni di una cinghia usurata includono stridio durante la rotazione della cinghia, slittamento delle lame durante il taglio dell'erba, bordi sfilacciati, segni di bruciatura e spaccature sulla cinghia. Sostituite la cinghia del tosaerba se notate uno qualsiasi dei segni sopra riportati.

1. Parcheggiate la macchina su una superficie pianeggiante, disinnestate l'interruttore di comando delle lame (PDF) e inserite il freno di stazionamento.
2. Prima di scendere dalla postazione di guida spegnete il motore, togliete la chiave di accensione e attendete che si arrestino tutte le parti in movimento.
3. Impostate l'altezza di taglio sulla posizione più bassa.
4. Allentate i 2 bulloni inferiori che fissano la cortina del piatto di taglio al piatto di taglio; fate riferimento a Rilascio della cortina del piatto di taglio (pagina 36).
5. Togliete i coperchi delle pulegge (Figura 60).

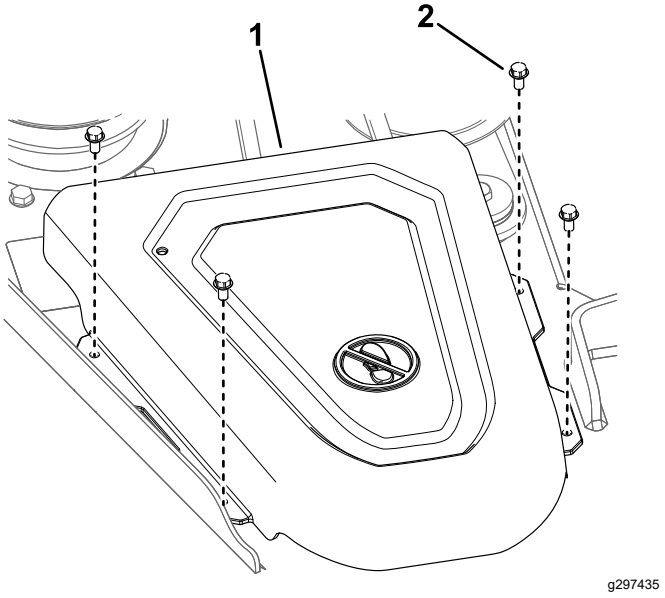

Figura 60

1. Copertura
2. Vite

6. Allentate il dado che fissa il filo sagomato alla puleggia tendicinghia (Figura 61).

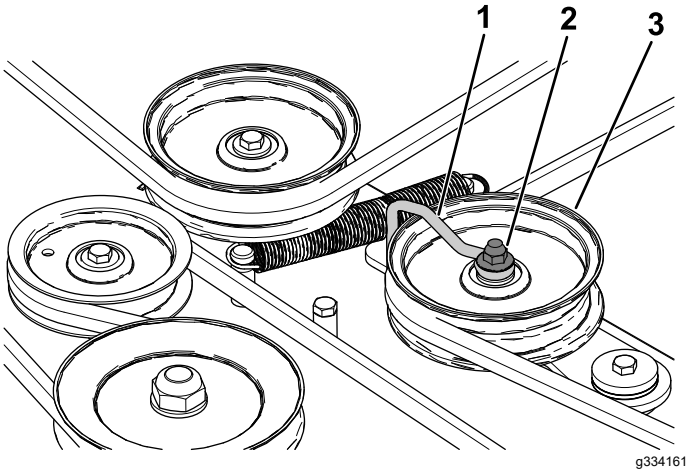

Figura 61

1. Filo sagomato
2. Dado
3. Puleggia tendicinghia

7. Servendovi di un attrezzo per la rimozione delle molle (n. cat. Toro 92-5771), sganciate la molla di rinvio dal gancio del piatto di taglio per eliminare la tensione dalla puleggia tendicinghia e togliete la cinghia dalle pulegge (Figura 62).

⚠ AVVERTENZA

La molla viene montata sotto tensione, e può causare gravi ferite.

Prestate la massima attenzione quando togliete la cinghia.

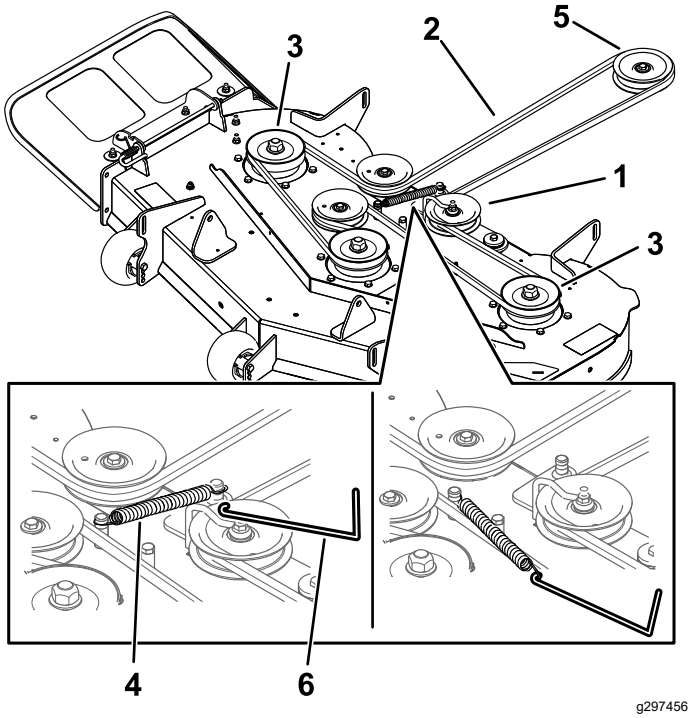

Figura 62

1. Puleggia tendicinghia
2. Cinghia del tosaerba
3. Puleggia esterna
4. Molla
5. Puleggia del motore
6. Utensile per rimozione molla

8. Montate la nuova cinghia attorno alla puleggia del motore e a quelle del tosaerba (Figura 62).
9. Servendovi di un attrezzo per la rimozione delle molle (n. cat. Toro 92-5771), montate la molla di rinvio sul gancio del piatto di taglio e mettete in tensione la puleggia tendicinghia la cinghia dalle pulegge (Figura 62).
10. Serrate il dado che fissa il filo sagomato alla puleggia tendicinghia (Figura 61).

    Nota: Posizionate il filo sagomato contro il braccio del tendicinghia come mostrato nella Figura 61.
11. Montate i coperchi delle pulegge.
12. Serrate i 2 bulloni inferiori che fissano la cortina del piatto di taglio al piatto di taglio; fate riferimento a Rilascio della cortina del piatto di taglio (pagina 36).

Manutenzione del tosaerba

Sicurezza delle lame

- Controllate le lame ad intervalli regolari, per accertare che non siano consumate o danneggiate.
- Prestate la massima attenzione quando controllate le lame. Durante gli interventi di manutenzione, avvolgete le lame o indossate guanti adatti allo scopo e fate attenzione. Sostituite o affilate solo le lame; non raddrizzatele né saldatele.
- Su macchine multilama, ricordate che la rotazione di una lama può provocare la rotazione anche di altre lame.
- Sostituite in serie lame e bulloni usurati o danneggiati, per mantenere il bilanciamento.

Revisione delle lame di taglio

Per garantire una qualità del taglio superiore, mantenete le lame affilate. Per agevolare l'affilatura e la sostituzione tenete una scorta di lame di ricambio.

Prima di controllare o revisionare le lame

1. Parcheggiate la macchina su una superficie pianeggiante, disinnestate l'interruttore di comando delle lame (PDF) e inserite il freno di stazionamento.
2. Spegnete il motore, togliete la chiave e scollegate i cappellotti dalle candele.

Controllo delle lame

Intervallo tra gli interventi tecnici: Prima di ogni utilizzo o quotidianamente

1. Controllate i taglienti (Figura 63).
2. Se i taglienti non sono affilati o presentano intaccature, togliete la lama ed affilatela; vedere Affilatura delle lame (pagina 48).
3. Controllate le lame, in particolare l'area curva.
4. Se notate incrinature, usura o scanalature in questa zona, montate immediatamente una nuova lama (Figura 63).

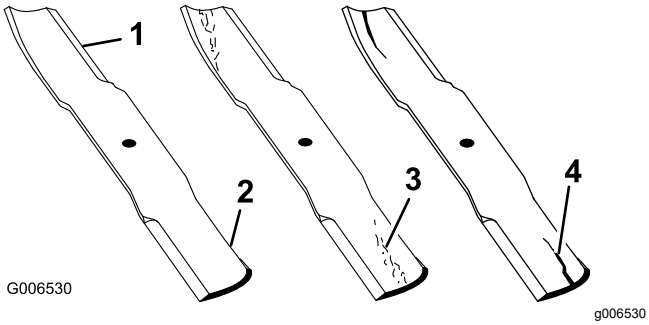

Figura 63

1. Tagliente
2. Area curva
3. Usura/scanalatura
4. Incrinatura

Controllo delle lame curve

Nota: La macchina deve essere posizionata su una superficie pianeggiante per la seguente procedura.

1. Sollevate il piatto di taglio alla posizione superiore dell'altezza di taglio.
2. Indossando guanti dalla spessa imbottitura o altre protezioni idonee per le mani, ruotate lentamente la lama in una posizione che consenta di misurare la distanza tra il bordo di taglio e la superficie piana su cui si trova la macchina (Figura 64).

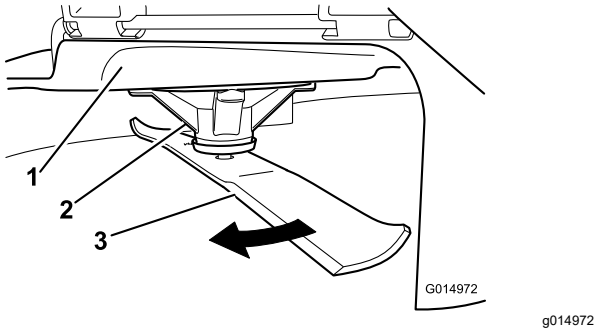

Figura 64

1. Piatto
2. Supporto dei fuselli
3. Lama

3. Misurate dalla punta della lama alla superficie piana (Figura 65).

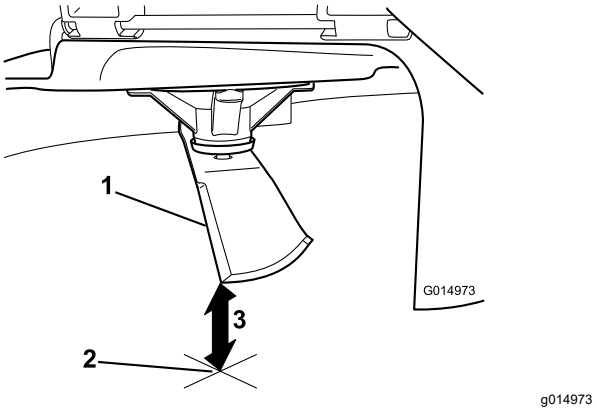

Figura 65

1. Lama (in posizione per la misurazione)
2. Superficie piana
3. Distanza misurata tra la lama e la superficie (A)

4. Ruotate la stessa lama di 180 gradi in modo che il tagliente opposto si trovi ora nella stessa posizione (Figura 66).

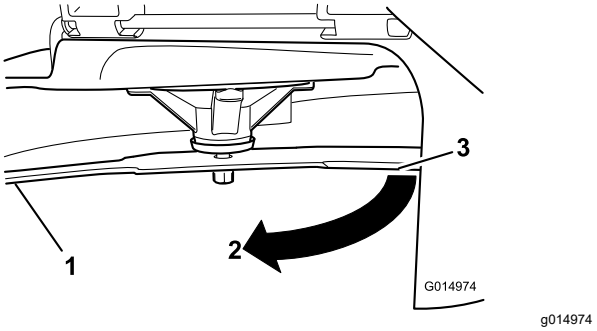

Figura 66

1. Lama (lato precedentemente misurato)
2. Misurazione (posizione precedentemente usata)
3. Lato opposto della lama che viene spostata nella posizione di misurazione

5. Misurate dalla punta della lama alla superficie piana (Figura 67).

   Nota: La varianza non deve essere superiore a 3 mm.

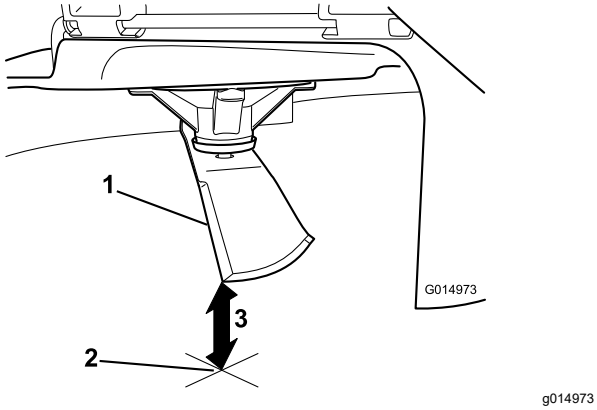

Figura 67

1. Tagliente della lama opposto (in posizione per la misurazione)
2. Superficie piana
3. Seconda distanza misurata tra la lama e la superficie (B)

A. Se la differenza tra A e B è superiore a 3 mm, sostituite la lama con una nuova; fate riferimento a Rimozione delle lame (pagina 48) e Montaggio delle lame (pagina 49).

   Nota: Se viene sostituita una lama curva con una nuova lama e la dimensione ottenuta continua ad essere superiore a 3 mm, il fusello della lama può essere piegato. Rivolgetevi a un Centro Assistenza autorizzato per avere assistenza.

B. Se la varianza è limitata, spostatevi alla lama successiva.

6. Ripetete la procedura su ogni lama.

Rimozione delle lame

Sostituite le lame se colpiscono un oggetto solido, se sono sbilanciate o piegate.

1. Tenete l'estremità della lama con un cencio o un guanto bene imbottito.
2. Togliete il bullone, la rondella curva e la lama dall'asse del fusello (Figura 68).

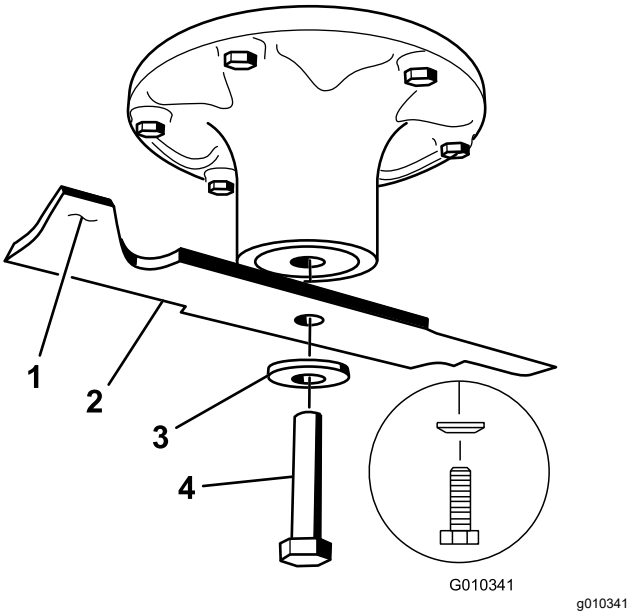

Figura 68

1. Costa
2. Lama
3. Rondella curva
4. Bullone della lama

Affilatura delle lame

1. Affilate i taglienti da entrambe le estremità della lama con una lima (Figura 69).

   Nota: Rispettate l'angolazione originale.

   Nota: La lama conserva il proprio equilibrio soltanto se viene rimossa una quantità uguale di materiale da entrambi i taglienti.

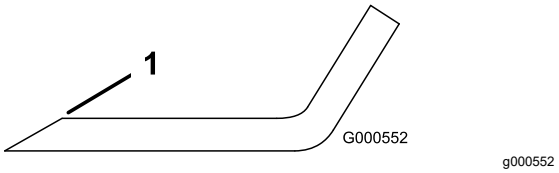

Figura 69

1. Affilate all'angolazione originale.

2. Controllate l'equilibrio della lama posizionandola su un bilanciatore (Figura 70).

   Nota: Se la lama rimane in posizione orizzontale, è bilanciata e può essere utilizzata.

   Nota: Se la lama non è bilanciata, limate del metallo soltanto dalla costa (Figura 69).

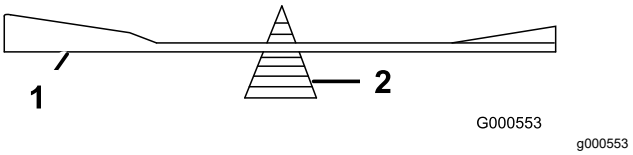

Figura 70

1. Lama
2. Bilanciatore

3. Ripetete la procedura finché la lama non è perfettamente bilanciata.

Montaggio delle lame

1. Montate la lama sull'asse del mandrino (Figura 68).

   Importante: **Perché tagli correttamente, il lato curvo della lama deve essere rivolto in alto, verso l'interno del tosaerba.**

2. Montate la rondella curva (lato concavo verso la lama) e il bullone della lama (Figura 68).
3. Serrate il bullone della lama a una coppia compresa tra 135 e 150 N·m.

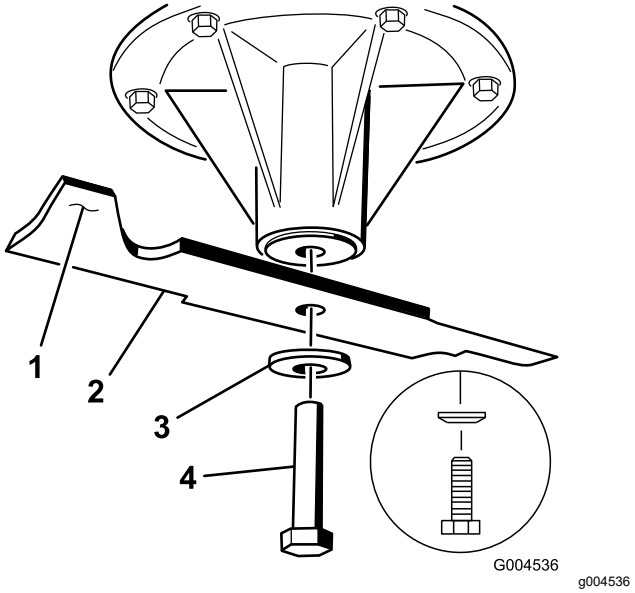

Figura 71

1. Costa
2. Lama
3. Rondella curva
4. Bullone della lama

Livellamento del piatto di taglio del tosaerba

Il livellamento del piatto di taglio deve essere controllato ogni volta che si mette in opera il tosaerba oppure quando il taglio è irregolare.

Verificate il piatto di taglio per escludere lame piegate prima del livellamento e rimuovete e sostituite eventuali lame piegate; fate riferimento a Controllo delle lame curve (pagina 47) prima di proseguire.

Livellate il piatto di taglio prima in senso laterale; poi potete regolare l'inclinazione in senso longitudinale.

Requisiti:

- La macchina deve essere posizionata su una superficie pianeggiante.
- Gli pneumatici devono essere tutti e opportunamente gonfiati; fate riferimento a Controllo della pressione degli pneumatici (pagina 44).

Controllo del livello da un lato all'altro

1. Parcheggiate la macchina su una superficie pianeggiante, disinnestate l'interruttore di comando delle lame (PDF) e inserite il freno di stazionamento.
2. Spegnete il motore, rimuovete la chiave e attendete l'arresto di tutte le parti in movimento prima di lasciare la posizione di funzionamento.
3. Impostate l'altezza di taglio a 76 mm.
4. Ruotate con cautela le lame da un lato all'altro.
5. Misurate la distanza tra i taglienti esterni e la superficie piatta (Figura 72).

   Nota: Se entrambe le misure non rientrano nella tolleranza di 5 mm, è necessario eseguire una regolazione; fate riferimento a Livellamento del piatto di taglio del tosaerba (pagina 49).

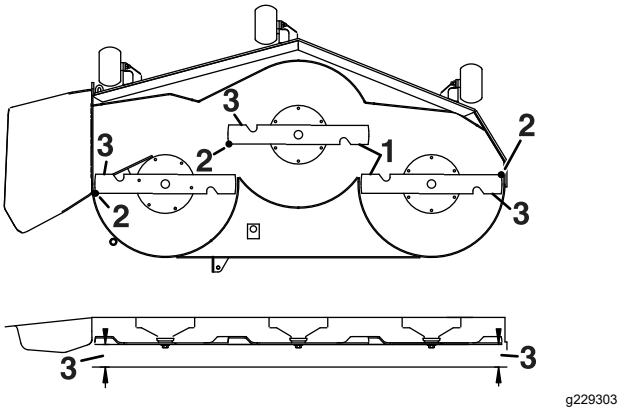

Figura 72

1. Lame in posizione laterale
2. Taglienti esterni
3. Misurate dalla punta della lama alla superficie piana qui.

Controllo dell'inclinazione longitudinale delle lame

Controllate il livello longitudinale della lama ogni volta che mettete in opera il tosaerba. Se la parte anteriore del tosaerba è di 7,9 mm più in basso della parte posteriore del tosaerba, regolate il livello delle lame.

1. Parcheggiate la macchina su una superficie pianeggiante, disinnestate l'interruttore di

comando delle lame (PDF) e inserite il freno di stazionamento.

2. Spegnete il motore, rimuovete la chiave e attendete l'arresto di tutte le parti in movimento prima di lasciare la posizione di funzionamento.
3. Impostate l'altezza di taglio a 76 mm.
4. Girate con cautela le lame in modo che siano disposte longitudinalmente (Figura 73).
5. Misurate il valore dalla punta della lama anteriore e dalla punta della lama posteriore alla superficie piana (Figura 73).

   Nota: Se la punta della lama anteriore non è inferiore alla punta della lama posteriore di 1,6–7,9 mm, proseguite con la procedura Livellamento del piatto di taglio del tosaerba (pagina 50).

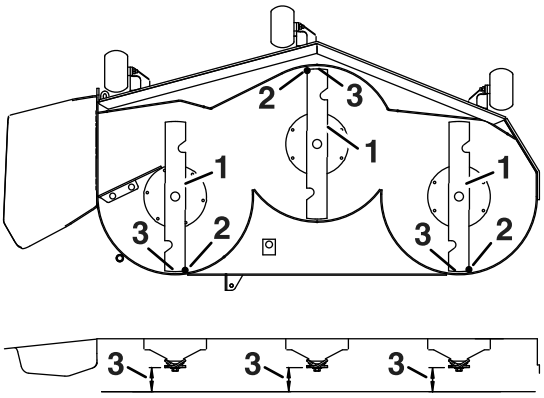

Figura 73

1. Lame in posizione longitudinale
2. Taglienti esterni
3. Misurate dalla punta della lama alla superficie piana qui.

Livellamento del piatto di taglio del tosaerba

1. Per eseguire questa procedura regolate i rulli antistrappo nei fori superiori oppure toglieteli completamente; fate riferimento a Regolazione dei rulli antistrappo (pagina 29).
2. Impostate la leva dell'altezza di taglio a 76 mm; fate riferimento a Regolazione dei rulli antistrappo (pagina 29).
3. Posizionate 2 blocchi ciascuno con uno spessore di 6,6 cm sotto ciascun lato del bordo anteriore del piatto di taglio, ma non sotto le staffe del rullo antistrappo (Figura 74).
4. Posizionate 2 blocchi ciascuno con uno spessore di 7,3 cm sotto il bordo posteriore della falda del piatto di taglio; 1 su ciascun lato del piatto di taglio (Figura 74).

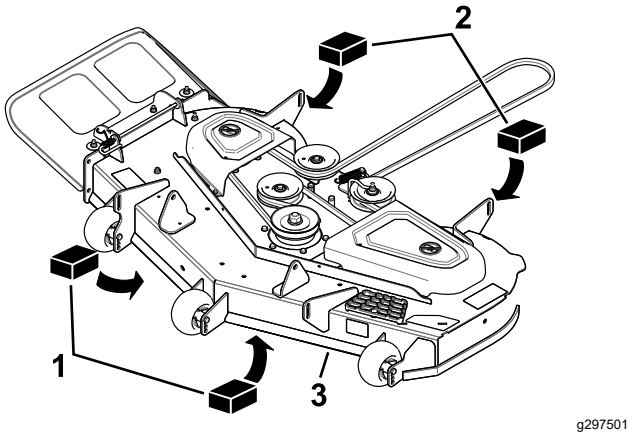

Figura 74

1. Blocco di legno spesso 6,6 cm
2. Blocco di legno spesso 7,3 cm
3. Bordo anteriore

5. Allentate i dadi di regolazione in tutti e 4 gli angoli facendo in modo che il piatto di taglio poggi saldamente su tutti e 4 i blocchi (Figura 75).

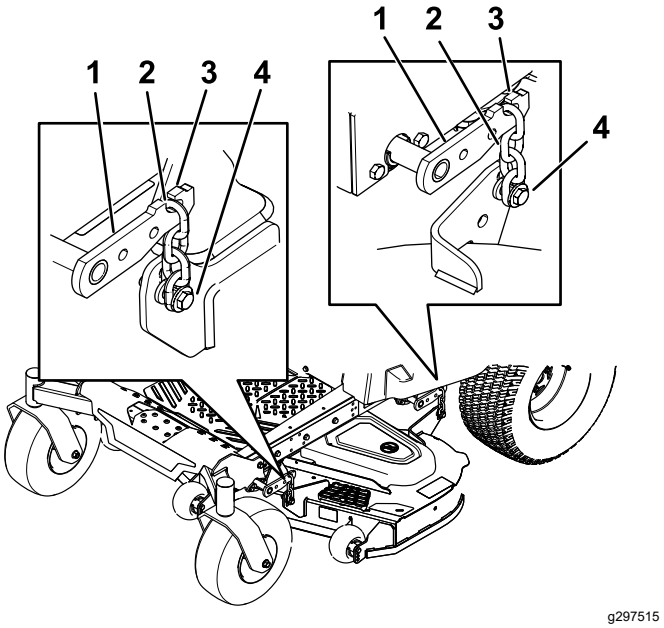

Figura 75

1. Braccio di sollevamento del piatto di taglio
2. Catena
3. Gancio
4. Bullone di regolazione

6. Verificate che vi sia tensione in tutte e 4 le catene (Figura 75).
7. Serrate i 4 bulloni di regolazione (Figura 75).
8. Assicuratevi che i blocchi si inseriscano comodamente sotto la falda del piatto di taglio e che tutti i bulloni siano serrati.
9. Verificate che il piatto di taglio sia livellato correttamente controllando l'inclinazione laterale

e longitudinale delle lame; se necessario, ripetete la procedura di livellamento del piatto di taglio.

Rimozione del piatto di taglio del tosaerba

1. Parcheggiate la macchina su una superficie pianeggiante, disinnestate l'interruttore di comando delle lame (PDF) e inserite il freno di stazionamento.
2. Spegnete il motore, togliete la chiave e scollegate i cappellotti dalle candele.
3. Abbassate il tosaerba all'altezza di taglio di 76 mm.
4. Allentate i 2 bulloni inferiori che fissano la cortina del piatto di taglio al piatto di taglio; fate riferimento a Rilascio della cortina del piatto di taglio (pagina 36).
5. Rimuovete la cinghia del tosaerba dalla puleggia del motore; vedere Sostituzione della cinghia del tosaerba (pagina 45).
6. Rimuovete la coppiglia e la rondella che fissano il perno d'attacco al telaio e al piatto e rimuovete la barra d'attacco (Figura 76).

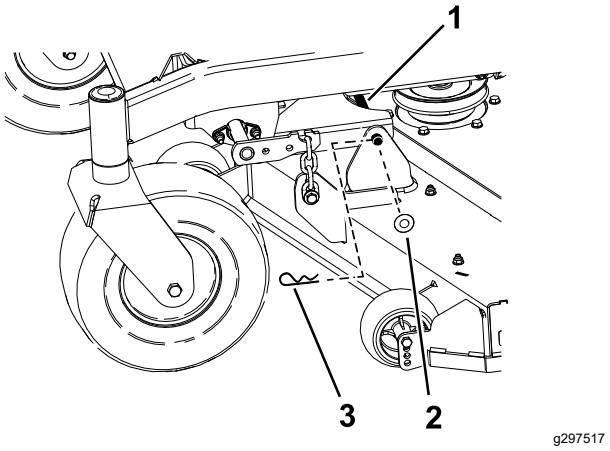

Figura 76

1. Perno d'attacco
2. Rondella
3. Coppiglia

7. Sollevate il piatto di taglio per eliminare la tensione dal piatto di taglio.
8. Rimuovete le catene dai ganci sui bracci di sollevamento del piatto (Figura 77).

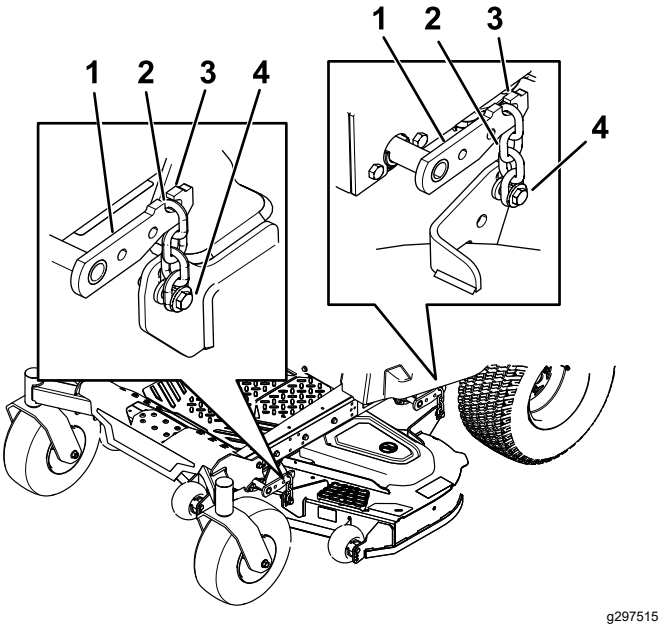

Figura 77

1. Braccio di sollevamento del piatto di taglio
2. Catena
3. Gancio
4. Bullone di regolazione

9. Alzate l'altezza di taglio in posizione di trasporto.
10. Rimuovete la cinghia dalla puleggia della frizione nel motore.
11. Togliete il tosaerba da sotto la macchina.

    Nota: Conservate tutte le parti per il successivo montaggio.

Installazione del piatto di taglio

1. Parcheggiate la macchina su una superficie pianeggiante, disinnestate l'interruttore di comando delle lame (PDF) e inserite il freno di stazionamento.
2. Spegnete il motore, togliete la chiave e scollegate i cappellotti dalle candele.
3. Infilate il tosaerba sotto la macchina.
4. Abbassatela leva dell'altezza di taglio alla posizione inferiore.
5. Inserite il perno dell'altezza di taglio nella posizione di blocco dell'altezza di taglio minima.
6. Alzate la parte posteriore del piatto di taglio e attaccate le catene ai bracci di sollevamento posteriori (Figura 77).
7. Attaccate le catene anteriori ai bracci di sollevamento anteriori (Figura 77).
8. Montate la barra d'attacco lunga attraverso il supporto del telaio e il piatto.

9. Fissate il perno d'attacco con le coppiglie e le rondelle rimosse in precedenza (Figura 76).
10. Montate la cinghia del tosaerba sulla puleggia del motore; fate riferimento a Installazione del piatto di taglio (pagina 51).
11. Serrate i 2 bulloni inferiori che fissano la cortina del piatto di taglio al piatto di taglio; fate riferimento a Rilascio della cortina del piatto di taglio (pagina 36).

Sostituzione del deflettore di sfalcio

Intervallo tra gli interventi tecnici: Prima di ogni utilizzo o quotidianamente—Controllate il deflettore dell'erba tagliata per verificare la presenza di eventuali danni.

⚠ AVVERTENZA

Lasciando scoperta l'apertura di scarico si permette alla macchina di scagliare oggetti verso di voi o verso astanti, causando gravi lesioni. Inoltre, è possibile venire a contatto con la lama.

Non utilizzate mai la macchina se non avete montato la piastra di mulching, il deflettore di scarico o il sistema di raccolta dell'erba.

1. Togliete la coppiglia dall'estremità dell'asta (Figura 78).
2. Sganciate la molla dalla tacca presente sulla staffa del deflettore e fate scorrere l'asta per estrarla dalle staffe saldate del piatto di taglio, dalla molla e dal deflettore di scarico (Figura 78).

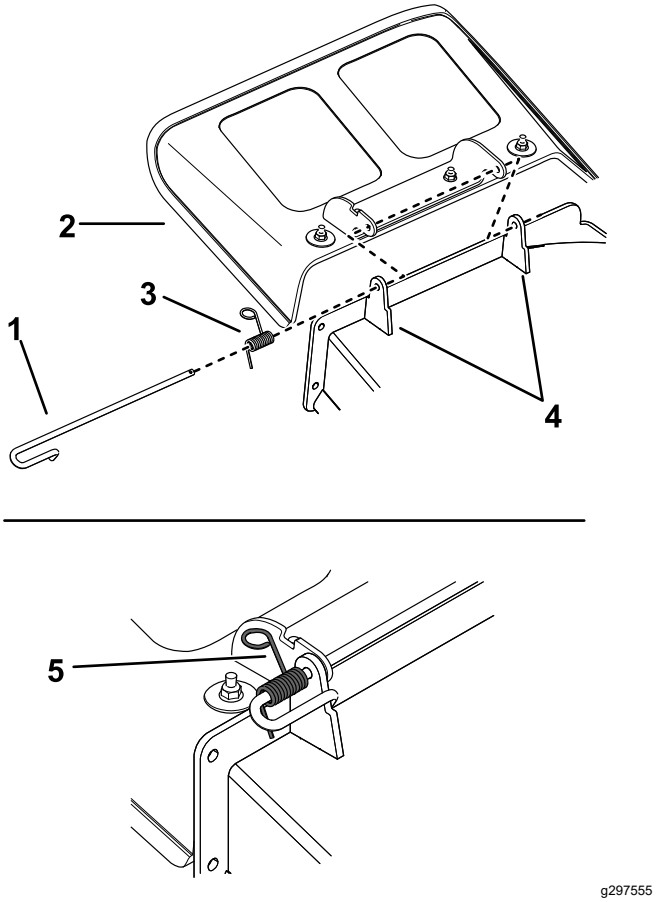

Figura 78

1. Asta
2. Deflettore
3. Molla
4. Staffe del piatto di taglio
5. Coppiglia
6. Molla montata sull'asta

3. Togliete il deflettore di scarico se è danneggiato o consumato.
4. Posizionate il nuovo gruppo deflettore di scarico con le estremità delle staffe collocate tra le staffe saldate al piatto come illustrato nella Figura 79.
5. Inserite la molla sull'estremità diritta dell'asta.
6. Posizionate la molla sull'asta come mostrato nella Figura 79 in modo che l'estremità più corta della molla esca da sotto l'asta prima della curva e torni sopra l'asta al ritorno dalla curva.
7. Sollevate l'estremità lunga della molla e inseritela nella tacca presente sulla staffa del deflettore (Figura 79).

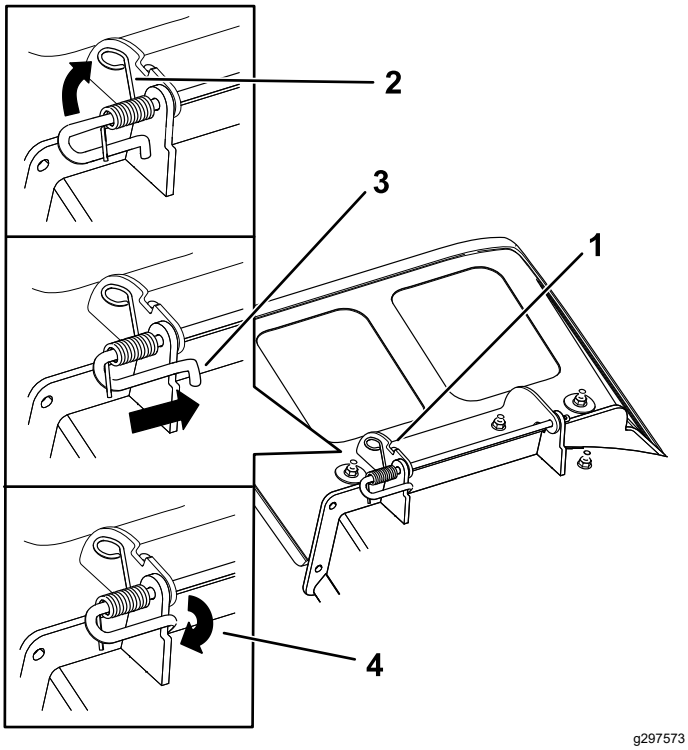

Figura 79

1. Gruppo asta e molla montato
2. Estremità lunga della molla inserita nella tacca sulla staffa del deflettore
3. Estremità corta dell'asta posta dietro la staffa del tosaerba
4. Estremità corta trattenuta dalla staffa del tosaerba.

8. Fissate il gruppo asta e molla torcendolo in modo tale che l'estremità corta dell'asta si trovi dietro la staffa anteriore saldata al piatto (Figura 79).

   Importante: **Il deflettore d'erba tagliata dev'essere caricato a molla e abbassato. Alzate il deflettore e verificate che quando scatta si abbassi completamente.**

9. Montate la coppiglia sull'estremità dell'asta (Figura 78).

Pulizia

Pulizia del sistema di sospensione

Solo macchine MyRide

Nota: Non pulite i gruppi ammortizzatore con acqua sotto pressione (Figura 80).

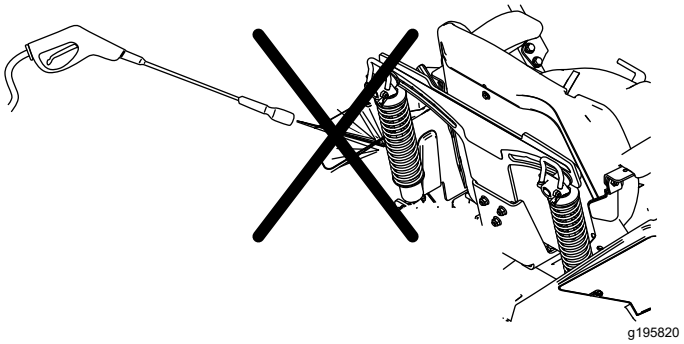

Figura 80

Smaltimento rifiuti

L'olio motore, le batterie, il fluido idraulico ed il refrigerante del motore inquinano l'ambiente. Smaltiteli nel pieno rispetto dei regolamenti del vostro stato e regionali.

Rimessaggio

Sicurezza in fase di rimessaggio

- Spegnete il motore, rimuovete la chiave e attendete l'arresto di tutte le parti in movimento prima di lasciare la posizione dell'operatore. Lasciate raffreddare la macchina prima di eseguire interventi di regolazione, di manutenzione, di pulizia o di rimessarla.
- Non rimessate la macchina e non rifornitela di carburante accanto alle fiamme; non spurgate il carburante al chiuso oppure in un rimorchio chiuso.
- Non depositate la macchina o la tanica del carburante in presenza di fiamme libere, scintille o spie, come vicino a uno scaldabagno o altre apparecchiature.

Pulizia e rimessaggio

1. Disinnestate l'interruttore di comando delle lame (PDF) e inserite il freno di stazionamento.
2. Prima di scendere dalla postazione di guida spegnete il motore, togliete la chiave di accensione e attendete che si arrestino tutte le parti in movimento.
3. Eliminate residui d'erba, morchia e fanghiglia dalle parti esterne della macchina, in particolare dal motore e dall'impianto idraulico. Eliminate morchia e sporcizia dall'esterno del cilindro del motore, dalle alette della testata e dal convogliatore.

   Importante: **La macchina può essere lavata con un detersivo neutro ed acqua. Non utilizzate lance ad alta pressione. Non utilizzate una quantità d'acqua eccessiva, in particolare in prossimità della plancia, del motore, delle pompe idrauliche e dei motori.**
4. Verificate il funzionamento del freno di stazionamento; fate riferimento a Azionamento del freno di stazionamento (pagina 24).
5. Revisionate il filtro dell'aria; vedere Revisione del filtro dell'aria (pagina 36).
6. Cambiate l'olio del carter; vedere Cambio dell'olio motore (pagina 37).
7. Controllate la pressione degli pneumatici; vedere Controllo della pressione degli pneumatici (pagina 44).
8. Cambiate la batteria; vedere Ricarica della batteria (pagina 43).
9. Se rimessate la macchina con la batteria installata, scollegate il cavo negativo (nero) dalla batteria.
10. Raschiate i depositi di erba e morchia dal sottoscocca, quindi lavate la macchina con un flessibile da giardino.

    Nota: Dopo il lavaggio, fate funzionare la macchina con il controllo della lama (PDF) innestato ed il motore al minimo superiore per 2–5 minuti.
11. Controllate le condizioni delle lame; vedere Revisione delle lame di taglio (pagina 46).
12. Preparate la macchina per il rimessaggio in caso di pause di utilizzo superiori a 30 giorni. Preparate la macchina per il rimessaggio come segue.
    A. Aggiungete stabilizzatore/additivo del carburante al carburante fresco nel serbatoio. Osservate le istruzioni per la miscelazione riportate dal produttore dello stabilizzatore del carburante. Non utilizzare stabilizzatori a base di alcol (etanolo o metanolo).
    B. Lasciate in funzione il motore per distribuire il carburante condizionato attraverso l'impianto del carburante per 5 minuti.
    C. Spegnete il motore, lasciatelo raffreddare e spurgate i serbatoi carburante.
    D. Avviate il motore e lasciatelo in funzione fino allo spegnimento.
    E. Smaltite il carburante nel rispetto dell'ambiente. Riciclate il carburante nel rispetto delle leggi locali.

    Importante: **Non stoccate il carburante contenente stabilizzatore/additivo più a lungo della durata raccomandata dal produttore dello stabilizzatore.**
13. Rimuovete e verificate le condizioni della/e candela/e; fate riferimento a Manutenzione della candela (pagina 40). Con la candela (o candele) staccata dal motore, versate 30 ml (2 cucchiaiate) d'olio motore nel foro della candela. Attivate il motorino di avviamento elettrico per distribuire l'olio nel cilindro. Installate la/e candela/e. Non montate il cappellotto sulla candela (o candele).
14. Controllate e serrate tutti i bulloni, i dadi e le viti. Riparate o sostituite le parti danneggiate.
15. Ritoccate tutti i graffi e le superfici metalliche sverniciate. La vernice può essere ordinata al Centro di Assistenza autorizzato di zona.
16. Riponete la macchina in una rimessa o in un deposito pulito ed asciutto. Togliete la chiave

dall'interruttore e tenetela fuori dalla portata dei bambini o di altri utenti non autorizzati. Coprite la macchina con un telo per proteggerla e mantenerla pulita.

Immagazzinamento della batteria

1. Caricate completamente la batteria.
2. Lasciate riposare la batteria per 24 ore, quindi verificatene la tensione.

   Nota: Se la tensione della batteria è inferiore a 12,6 V, ripetete i passaggi 1 e 2.
3. Scollegate i cavi dalla batteria.
4. Controllate periodicamente la tensione per assicurarvi che sia pari o superiore a 12,4 V.

   Nota: Se la tensione della batteria è inferiore a 12,4 V, ripetete i passaggi 1 e 2.

Suggerimenti per lo stoccaggio della batteria

Se state rimessando la batteria fuori dalla macchina, procedete come segue:

- Riponete la batteria in un luogo fresco e asciutto, in posizione verticale.
- Non accatastate le batterie direttamente una sopra l'altra, a meno che non siano contenute in scatole.
- Non accatastate più di 3 batterie (e soltanto 2 se le batterie sono di tipo commerciale).
- Testate una batteria a liquido ogni 4-6 mesi e, se necessario, caricatela.
- Testate e caricate sempre la batteria prima di installarla.

Localizzazione guasti

Problema	Possibile causa	Rimedio
Il serbatoio del carburante ha segni di cedimento o la macchina indica spesso l'esaurimento del carburante.	1. L'elemento di carta del filtro dell'aria è intasato.	1. Pulite l'elemento di carta.
Il motore si surriscalda.	1. Il motore è sotto sforzo eccessivo. 2. Il livello dell'olio nel carter è scarso. 3. Le alette di raffreddamento e i passaggi per l'aria sotto il convogliatore sono intasati. 4. Il filtro dell'aria è sporco. 5. C'è morchia, acqua o carburante stantio nel sistema di alimentazione.	1. Rallentate. 2. Rabboccate la coppa con olio adatto. 3. Rimuovete l'ostruzione da alette di raffreddamento e condotti dell'aria. 4. Pulite o sostituite l'elemento del filtro dell'aria. 5. Rivolgetevi a un Centro Assistenza autorizzato.
Il motorino di avviamento non si avvia.	1. Il comando delle lame è innestato. 2. Le leve di controllo del movimento non sono posizione di BLOCCO IN FOLLE. 3. La batteria è scarica. 4. I collegamenti elettrici sono corrosi o allentati. 5. È bruciato un fusibile. 6. Relè o interruttore difettoso.	1. Disinnestate il comando delle lame. 2. Spostate le leve di controllo del movimento verso l'esterno in posizione di BLOCCO IN FOLLE. 3. Ricaricate la batteria. 4. Controllate il contatto dei collegamenti elettrici. 5. Sostituite il fusibile. 6. Rivolgetevi a un Centro Assistenza autorizzato.
Il motore non si avvia, ha difficoltà di avviamento o perde potenza.	1. Il serbatoio del carburante è vuoto. 2. Lo starter (se applicabile) non è attivato. 3. Il filtro dell'aria è sporco. 4. Il cappellotto (o cappellotti) è lento o scollegato. 5. La candela è sporca, imbrattata o la distanza tra gli elettrodi è errata. 6. Il filtro del carburante è sporco. 7. C'è morchia, acqua o carburante stantio nel sistema di alimentazione. 8. Il carburante nel serbatoio è inadatto. 9. Il livello dell'olio nel carter è scarso.	1. Riempite il serbatoio del carburante. 2. Spostate la leva dello starter in posizione ON. 3. Pulite o sostituite l'elemento del filtro dell'aria. 4. Montate il/ cappellotto/i sulla candela. 5. Montate una nuova candela (o candele), con gli elettrodi alla giusta distanza. 6. Sostituite il filtro del carburante. 7. Rivolgetevi a un Centro Assistenza autorizzato. 8. Svuotate il serbatoio e riempitelo con carburante adatto, o contattate un centro assistenza autorizzato. 9. Rabboccate la coppa con olio adatto.

Problema	Possibile causa	Rimedio
Il motore perde potenza.	1. Il motore è sotto sforzo eccessivo. 2. Il filtro dell'aria è sporco. 3. Il livello dell'olio nel carter è scarso. 4. Le alette di raffreddamento e i passaggi per l'aria sotto il convogliatore sono intasati. 5. La candela è sporca, imbrattata o la distanza tra gli elettrodi è errata. 6. Lo sfiato del serbatoio del carburante è ostruito. 7. Il filtro del carburante è sporco. 8. C'è morchia, acqua o carburante stantio nel sistema di alimentazione. 9. Il carburante nel serbatoio è inadatto.	1. Rallentate. 2. Pulite l'elemento del filtro dell'aria. 3. Rabboccate la coppa con olio adatto. 4. Rimuovete l'ostruzione da alette di raffreddamento e condotti dell'aria. 5. Montate una nuova candela (o candele), con gli elettrodi alla giusta distanza. 6. Rivolgetevi a un Centro Assistenza autorizzato. 7. Sostituite il filtro del carburante. 8. Rivolgetevi a un Centro Assistenza autorizzato. 9. Svuotate il serbatoio e riempitelo con carburante adatto, o contattate un centro assistenza autorizzato.
La trazione non funziona.	1. Le valvole bypass sono aperte. 2. Le cinghie della trazione sono usurate, allentate o rotte. 3. Le cinghie della trazione sono scivolate dalle pulegge. 4. Panne della trasmissione.	1. Chiudete le valvole di traino. 2. Rivolgetevi a un Centro Assistenza autorizzato. 3. Rivolgetevi a un Centro Assistenza autorizzato. 4. Rivolgetevi a un Centro Assistenza autorizzato.
La macchina inizia a vibrare in modo insolito.	1. La lama (o lame) di taglio è piegata o sbilanciata. 2. Il bullone del sopporto della lama è allentato. 3. I bulloni del sopporto del motore sono allentati. 4. È allentata la puleggia del motore, la puleggia tendicinghia o la puleggia della lama. 5. La puleggia del motore è danneggiata. 6. Un fusello della lama è piegato. 7. Il supporto del motore è allentato o consumato.	1. Montate una nuova lama (o lame) di taglio. 2. Serrate il bullone del supporto della lama. 3. Serrate i bulloni del supporto del motore. 4. Serrate la puleggia interessata. 5. Rivolgetevi a un Centro Assistenza autorizzato. 6. Rivolgetevi a un Centro Assistenza autorizzato. 7. Rivolgetevi a un Centro Assistenza autorizzato.
L'altezza di taglio è irregolare.	1. La lama (o lame) non è affilata. 2. La lama (o lame) di taglio è/sono piegata/e. 3. Il tosaerba non è a livello. 4. Un rullo antistrappo (se presente) non è impostato correttamente. 5. Il sottoscocca del piatto di taglio è sporco. 6. La pressione degli pneumatici è errata. 7. Un fusello della lama è piegato.	1. Affilate la lama (o le lame). 2. Montate una nuova lama (o lame) di taglio. 3. Livellate il tosaerba longitudinalmente e latitudinalmente. 4. Regolate l'altezza della ruota antistrappo. 5. Lavate la parte inferiore del piatto di taglio 6. Regolate la pressione degli pneumatici. 7. Rivolgetevi a un Centro Assistenza autorizzato.

Problema	Possibile causa	Rimedio
Le lame non girano.	1. La cinghia di trasmissione è usurata, allentata o rotta.	1. Montate una nuova cinghia di trasmissione.
	2. La cinghia di trasmissione è scivolata dalla puleggia.	2. Montate la cinghia di trasmissione e controllate che i fuselli di regolazione e le guide della cinghia siano in posizione corretta.
	3. L'interruttore della presa di forza (PDF) o la frizione della PDF sono guasti.	3. Rivolgetevi a un Centro Assistenza autorizzato.
	4. La cinghia della puleggia è usurata, allentata o rotta.	4. Montate una nuova cinghia del tosaerba.

Schemi

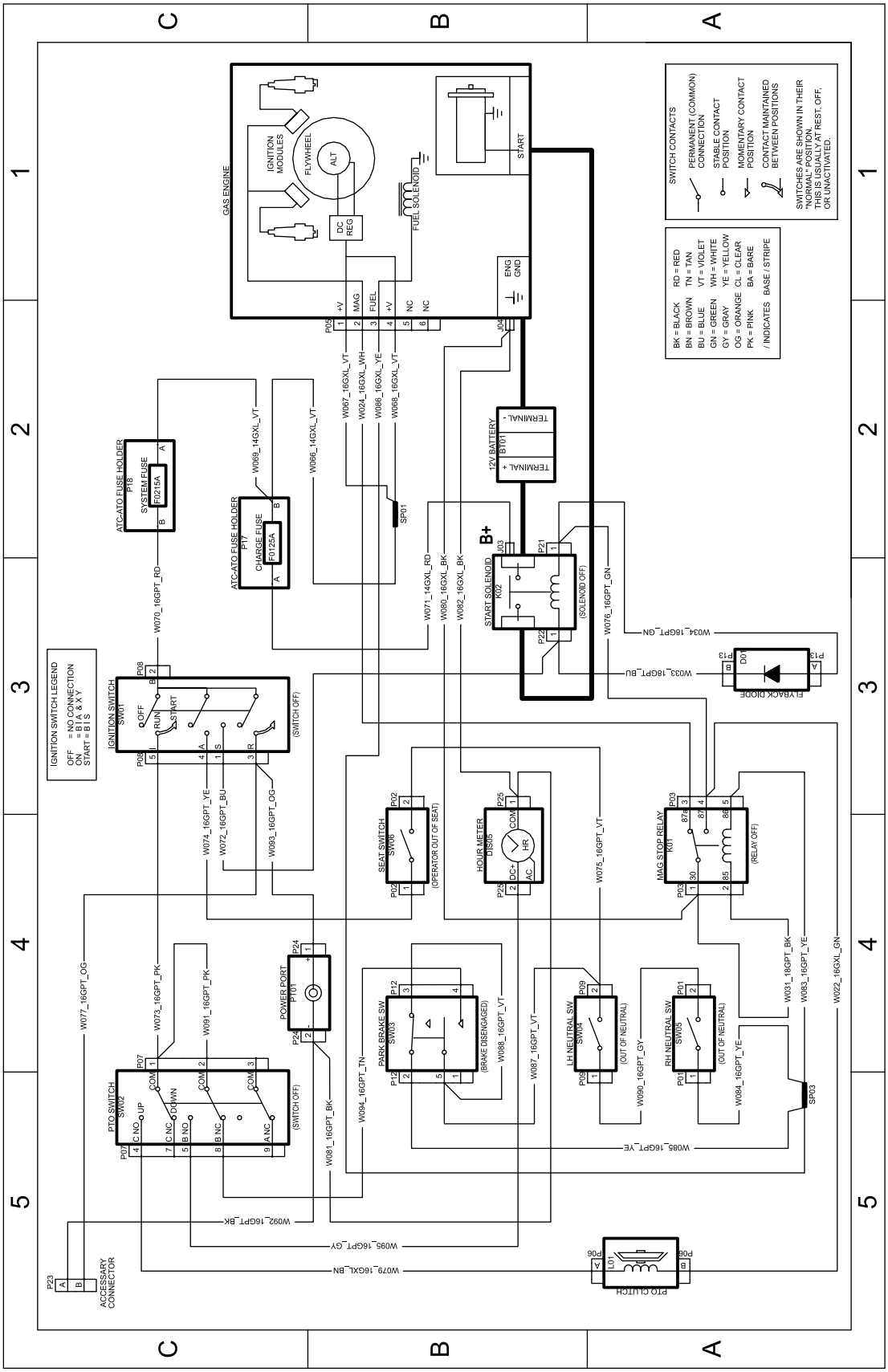

g297640

Schema elettrico (Rev. A)

Informativa sulla privacy SEE/Regno Unito

Utilizzo delle vostre informazioni personali da parte di Toro

The Toro Company (“Toro”) rispetta la vostra privacy. Quando acquistate i nostri prodotti, possiamo raccogliere determinate informazioni personali su di voi, direttamente da voi o tramite la vostra azienda o distributore Toro. Toro utilizza queste informazioni per adempiere ai propri obblighi contrattuali, come registrare la vostra garanzia, elaborare la vostra richiesta in garanzia o contattarvi in caso di un richiamo di prodotto, e per finalità aziendali legittime, come valutare la soddisfazione dei clienti, migliorare i nostri prodotti o fornirvi informazioni su prodotti che potrebbero essere di vostro interesse. Toro può condividere i vostri dati con le nostre consociate, affiliate, rivenditori e altri partner commerciali collegati a tali attività. Inoltre, possiamo divulgare le informazioni personali ove richiesto ai sensi della legge o in relazione alla vendita, acquisto o fusione di un'attività. Non venderemo mai le vostre informazioni personali a nessun'altra società a scopi di marketing.

Conservazione delle vostre informazioni personali

Toro conserverà le vostre informazioni personali per tutto il tempo pertinente alle finalità di cui sopra e in conformità con i requisiti normativi. Per maggiori informazioni sui periodi di conservazione dei dati applicabili, contattate legal@toro.com.

L'impegno di Toro per la sicurezza

Le vostre informazioni personali possono essere elaborate negli Stati Uniti o in altri paesi in cui possono essere in vigore leggi sulla protezione dei dati meno rigorose di quelle del vostro paese di residenza. Ogniqualvolta trasferiamo le vostre informazioni al di fuori del vostro paese di residenza, adotteremo tutte le misure richieste per legge al fine di garantire l'implementazione delle opportune tutele per proteggere le vostre informazioni e assicurarci che vengano trattate in sicurezza.

Accesso e correzione

È vostro diritto correggere o riesaminare i vostri dati personali, oppure rifiutare o limitare il trattamento dei vostri dati. A tale scopo, contattateci via email all'indirizzo legal@toro.com. In caso di perplessità in relazione al modo in cui Toro gestisce le vostre informazioni, vi invitiamo a parlarne direttamente con noi. Tenete presente che i residenti europei hanno diritto a sporgere reclamo presso la propria Autorità di protezione dei dati.