Form No. 3449-560 Rev A

TORO®

Count on it.

Руководство оператора

Самоходная ездовая газонокосилка Titan® X4850, X5450, XS4850 и XS5450

Номер модели 74875—Заводской номер 400000000 и до
Номер модели 74878—Заводской номер 400000000 и до
Номер модели 74890—Заводской номер 400000000 и до
Номер модели 74898—Заводской номер 400000000 и до

Регистрация в www.Toro.com.
Перевод исходного документа (RU)

ЕАС

3449-560

Данное изделие удовлетворяет всем соответствующим европейским директивам; подробные сведения содержатся в документе «Декларация соответствия» на каждое отдельное изделие.

Максимальный полезный крутящий момент (нетто): максимальный полезный крутящий момент (нетто) данного двигателя установлен в лабораторных условиях производителем двигателя в соответствии с требованиями J1940 или J2723 Сообщества автомобильных инженеров (SAE). Так как конфигурация двигателя была изменена для удовлетворения требований по безопасности, составу выхлопа и эксплуатации, фактический крутящий момент двигателя газонокосилки этого класса будет значительно ниже. См. информацию производителя двигателя, прилагаемую к машине.

С техническими характеристиками данной модели можно ознакомиться на веб-сайте www.Toro.com.

Введение

Данная ездовая газонокосилка с плосковращательными ножами предназначена для использования владельцами жилых домов в личном хозяйстве. Она предназначена главным образом для регулярного скашивания травы на ухоженных газонах. Использование этого изделия не по прямому назначению может быть опасным для пользователя и находящихся рядом людей.

Внимательно прочтите данное Руководство, чтобы знать, как правильно использовать и обслуживать машину, не допуская ее повреждения и травмирования персонала. Вы несете ответственность за правильное и безопасное использование машины.

Посетите веб-сайт www.Toro.com для получения информации о технике безопасности при работе с изделием, обучающих материалов по эксплуатации изделия, информации о принадлежностях, а также для получения помощи в поисках дилера или для регистрации вашего изделия.

Для выполнения технического обслуживания, приобретения оригинальных запчастей Toro или получения дополнительной информации обращайтесь в сервисный центр официального дилера или в отдел технического обслуживания компании Toro. Не забудьте при этом указать модель и серийный номер изделия. На Рисунок 1 показано расположение номера модели и серийного номера. Запишите номера в предусмотренном для этого месте.

Внимание: **С помощью мобильного устройства вы можете отсканировать QR-код на табличке с серийным номером (при наличии), чтобы получить информацию по гарантии и запчастям, а также другие сведения об изделии.**

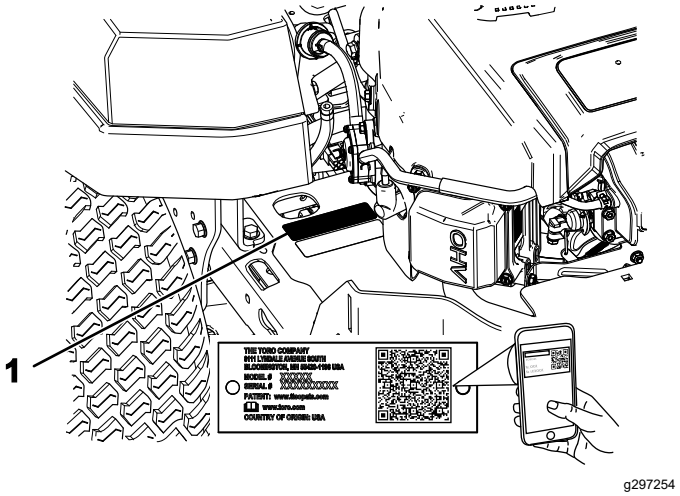

Рисунок 1

1. Табличка с названием модели и серийным номером

Запишите название модели и серийный номер в поля, отведенные для этой цели ниже:

Номер модели _____

Заводской номер _____

Для выделения информации в данном руководстве используются два слова. **Внимание** — привлекает внимание к специальной информации, относящейся к механической части машины, и **Примечание** — выделяет общую информацию, требующую специального внимания.

Символ предупреждения об опасности (Рисунок 2) используется как в этом руководстве, так и на машине, чтобы обозначить важные указания о безопасности, которые следует выполнять для предотвращения несчастных случаев. Этот символ также сопровождается надписью **Опасно!**, **Предупреждение!** или **Осторожно!**.

- **«Опасно!»** указывает на неизбежную опасную ситуацию, которая, если ее не предотвратить, **приведет** к гибели или серьезным травмам людей.
- **«Предупреждение!»** указывает на потенциально опасную ситуацию, которая,

© 2022—The Toro® Company
8111 Lyndale Avenue South
Bloomington, MN 55420

Обращайтесь к нам в www.Toro.com.
Напечатано в США
Все права защищены

если ее не предотвратить, **может** привести к серьезной травме, в том числе с летальным исходом.

- **«Осторожно!»** указывает на потенциально опасную ситуацию, которая, если ее не предотвратить, **может** привести к травмам легкой или средней тяжести.

sa-black

Рисунок 2

1. Символ предупреждения об опасности

Содержание

Техника безопасности 4
Общие правила техники безопасности 4
Индикатор наклона 5
Наклейки с правилами техники безопасности и инструкциями 6
Знакомство с изделием 12
Органы управления 13
Технические характеристики 14
До эксплуатации 15
Правила техники безопасности при подготовке машины к работе 15
Заправка топливом 16
Ежедневное техобслуживание 17
Обкатка новой машины 17
Использование системы защитных блокировок 17
Настройка положения сиденья 18
Регулировка системы подвески MyRide™ 18
Регулировка рычагов управления движением 19
Переоборудование на конфигурацию с боковым выбросом 20
В процессе эксплуатации 23
Правила техники безопасности во время работы 23
Как занять рабочее место оператора 26
Использование стояночного тормоза 26
Использование переключателя управления ножами (PTO) 27
Установка переключателя управления ножами (PTO) в положение ВЫКЛ 27
Управление дроссельной заслонкой 27
Управление воздушной заслонкой 27
Использование выключателя зажигания 28
Пуск двигателя 28
Выключение двигателя 28
Использование рычагов управления движением 29
Управление машиной 29
Использование бокового выброса 30
Регулировка высоты скашивания 31
Регулировка защитных валиков 31
Советы по эксплуатации 32
После эксплуатации 33
Правила техники безопасности после работы с машиной 33
Очистка машины 33
Толкание машины 33
Транспортировка машины 34
Техническое обслуживание 37
Техника безопасности при обслуживании 37
Рекомендуемый график(и) технического обслуживания 38
Действия перед техническим обслуживанием 39
Освобождение экрана деки газонокосилки 39
Техническое обслуживание двигателя 39
Правила техники безопасности при обслуживании двигателя 39
Обслуживание воздухоочистителя 39
Обслуживание моторного масла 40
Обслуживание свечи (свечей) зажигания 43
Очистка корпуса воздуходувки 44
Техническое обслуживание топливной системы 44
Замена проходного топливного фильтра 44
Техническое обслуживание электрической системы 45
Правила техники безопасности при работе с электрической системой 45
Обслуживание аккумулятора 45
Обслуживание предохранителей 47
Техническое обслуживание приводной системы 48
Проверка давления воздуха в шинах 48
Техническое обслуживание ремней 49
Проверка ремней 49
Замена ремня газонокосилки 49
Техническое обслуживание газонокосилки 50
Правила техники безопасности при обращении с ножами 50
Техническое обслуживание ножей 50
Выравнивание газонокосилки по горизонтали 53
Демонтаж деки газонокосилки 55
Установка деки газонокосилки 56
Замена отражателя травы 56
Очистка 58
Очистка системы подвески 58

Утилизация отходов..... 58
Хранение 58
Безопасность при хранении 58
Очистка и хранение 58
Хранение аккумуляторной батареи 59
Поиск и устранение неисправностей 60
Схемы 63

Техника безопасности

Данная машина была спроектирована в соответствии с требованиями стандарта EN ISO 5395:2013.

Общие правила техники безопасности

Данное изделие может привести к травматической ампутации конечностей, а также к травмированию отброшенными предметами. Во избежание тяжелых травм или гибели следует всегда соблюдать все правила техники безопасности.

- Перед запуском двигателя прочтите и усвойте содержание настоящего *Руководства оператора*.
- Следите, чтобы посторонние лица и дети находились на безопасном расстоянии.
- Запрещается допускать детей или неподготовленных людей к эксплуатации или обслуживанию машины. К эксплуатации данной машины разрешается допускать только ответственных, обученных лиц, знающих инструкции и физически способных управлять машиной или обслуживать ее.
- Запрещается эксплуатировать машину рядом с обрывами, канавами, насыпями, водой и другими опасностями или на склонах с крутизной более 15 градусов.
- Запрещается помещать руки и ноги рядом с движущимися компонентами машины.
- Не эксплуатируйте данную машину без ограждений, предохранительных выключателей и других защитных устройств, находящихся на своих местах в исправном рабочем состоянии.
- Прежде чем покинуть рабочее место оператора, выключите двигатель, извлеките ключ и дождитесь остановки всех движущихся частей машины. Дайте машине остыть перед техническим обслуживанием, регулировкой, заправкой топливом, очисткой или помещением на хранение.

Индикатор наклона

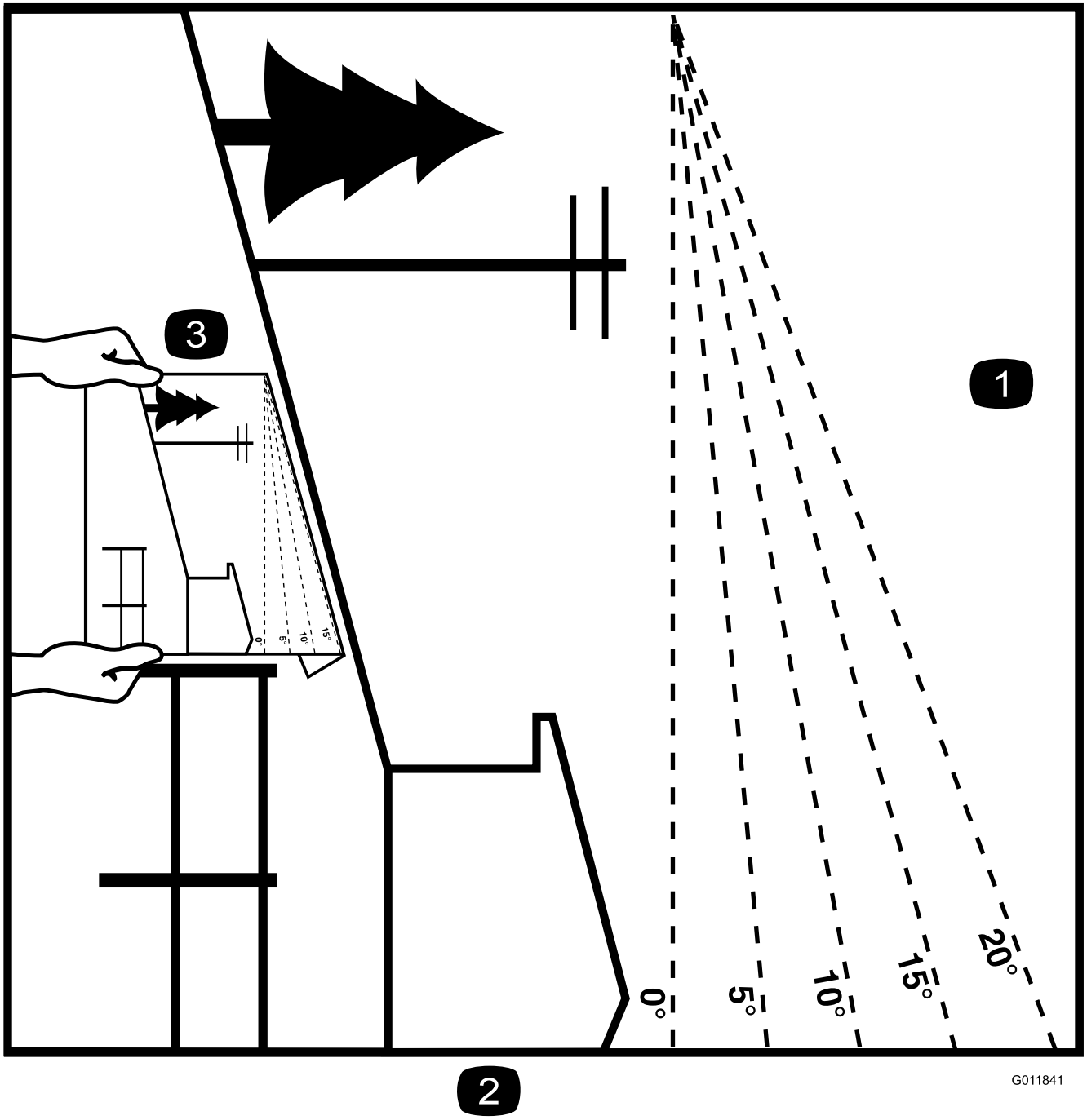

g011841

Рисунок 3

Эту страницу можно скопировать для личного пользования.

1. Максимальная крутизна склона, на котором можно безопасно эксплуатировать машину, составляет **15 градусов**. Перед началом работы определите крутизну склона с помощью таблицы крутизны склона. **Не эксплуатируйте данную машину на склонах крутизной свыше 15 градусов.** Сложите индикатор вдоль линии, соответствующей рекомендуемой крутизне склона.
2. Совместите боковую кромку индикатора с вертикальной поверхностью, деревом, зданием, столбом забора, и т.д.
3. Пример сопоставления склона и сложенной кромки

Наклейки с правилами техники безопасности и инструкциями

Предупреждающие наклейки и инструкции по технике безопасности должны быть хорошо видны оператору и установлены во всех местах потенциальной опасности. При отсутствии или повреждении наклейки следует установить новую наклейку.

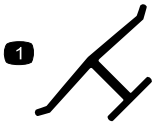

decaloemmarkt

Заводская марка

1. Данный знак означает, что нож является оригинальным компонентом, изготовленным производителем машины.

---

decalbatterysymbols

Знаки аккумулятора

Некоторые или все эти знаки имеются на аккумуляторе.

1. Опасность взрыва
2. Запрещается зажигать огонь или курить.
3. Едкая жидкость или опасность химического ожога
4. Следует использовать средства защиты глаз.
5. Прочтите *Руководство оператора*.
6. Посторонним лицам запрещается приближаться к аккумулятору.
7. Следует использовать защитные очки; взрывчатые газы могут привести к потере зрения и причинить другие травмы.
8. Аккумуляторная кислота может вызвать потерю зрения или сильные ожоги.
9. При попадании кислоты в глаза следует немедленно промыть глаза водой и сразу же обратиться к врачу.
10. Содержит свинец; удаление в бытовые отходы запрещено

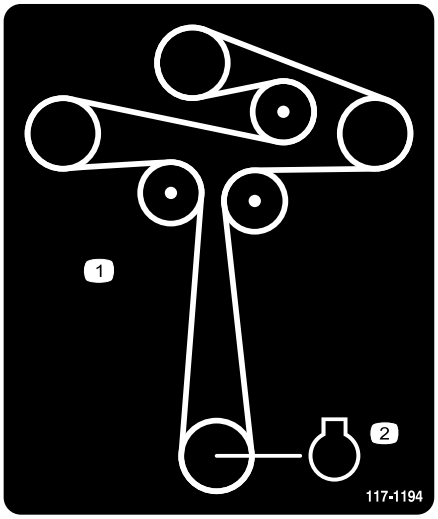

decal117-1194

117-1194

1. Установка ремня
2. Двигатель

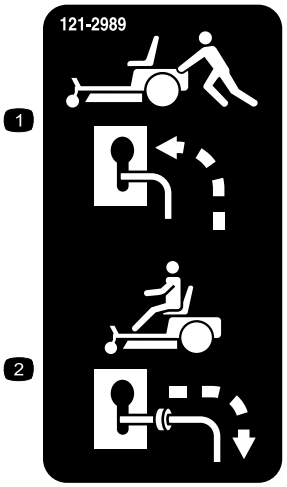

decal121-2989b

121-2989

1. Положение рычага регулирования перепуска для толкания машины
2. Положение рычага регулирования перепуска для управления машиной

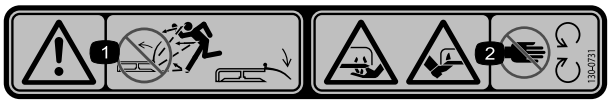

decal130-0731

130-0731

1. Предупреждение! Опасность выброса предметов; следите за тем, чтобы щиток отражателя был установлен на штатном месте.
2. Опасность пореза рук или ног ножом газонокосилки – держитесь на безопасном расстоянии от движущихся частей.

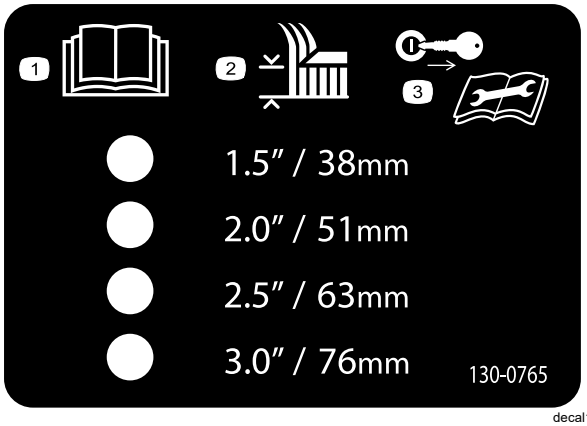

decal130-0765

130-0765

1. Прочтите *Руководство оператора*.
2. Выбор высоты скашивания
3. Перед выполнением технического обслуживания извлеките ключ.

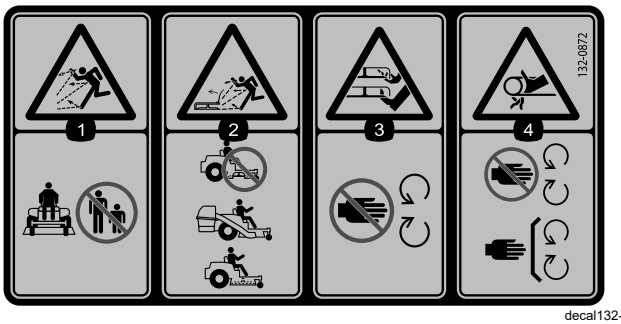

decal132-0872

132-0872

1. Опасность выброса предметов! Люди должны находиться на безопасном расстоянии от машины.
2. Опасность выброса предметов из-за поднятого отражателя! Запрещается эксплуатировать машину с открытой декой; используйте травосборник или отражатель.
3. Опасность травматической ампутации рук или ног! Держитесь на безопасном расстоянии от движущихся частей.
4. Опасность затягивания! Держитесь в стороне от движущихся частей; следите за тем, чтобы все ограждения и щитки находились на штатных местах.

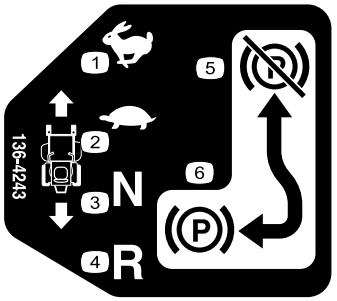

decal136-4243

136-4243

1. Быстро
2. Медленно
3. Нейтраль
4. Задний ход
5. Стояночный тормоз выключен.
6. Стояночный тормоз включен.

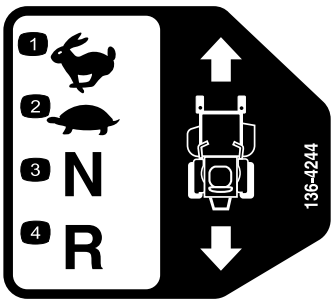

decal136-4244

136-4244

1. Быстро
2. Медленно
3. Нейтраль
4. Задний ход

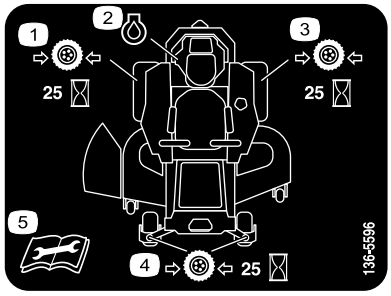

decal136-5596

136-5596

1. Проверяйте давление в шинах через каждые 25 часов работы.
2. Моторное масло
3. Проверяйте давление в шинах через каждые 25 часов работы.
4. Проверяйте давление в шинах через каждые 25 часов работы.
5. Перед выполнением технического обслуживания прочитайте *Руководство оператора*.

Наклейка 138-2456 отформована на топливном баке.

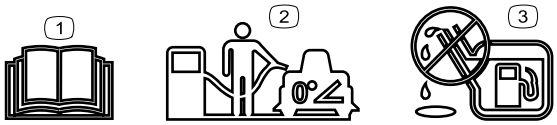

decal138-2456

138-2456

1. Прочтите *Руководство оператора*.
2. При заправке топливного бака припаркуйте машину на ровной горизонтальной поверхности.
3. Не переполняйте топливный бак.

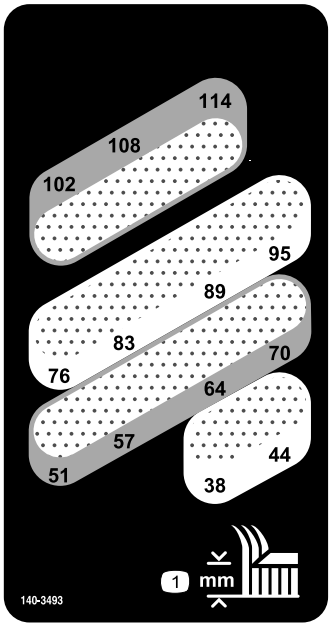

decal140-3493

140-3493

1. Высота скашивания (миллиметры)

Наклейка 132-0869 предназначена только для моделей с системой MyRide.

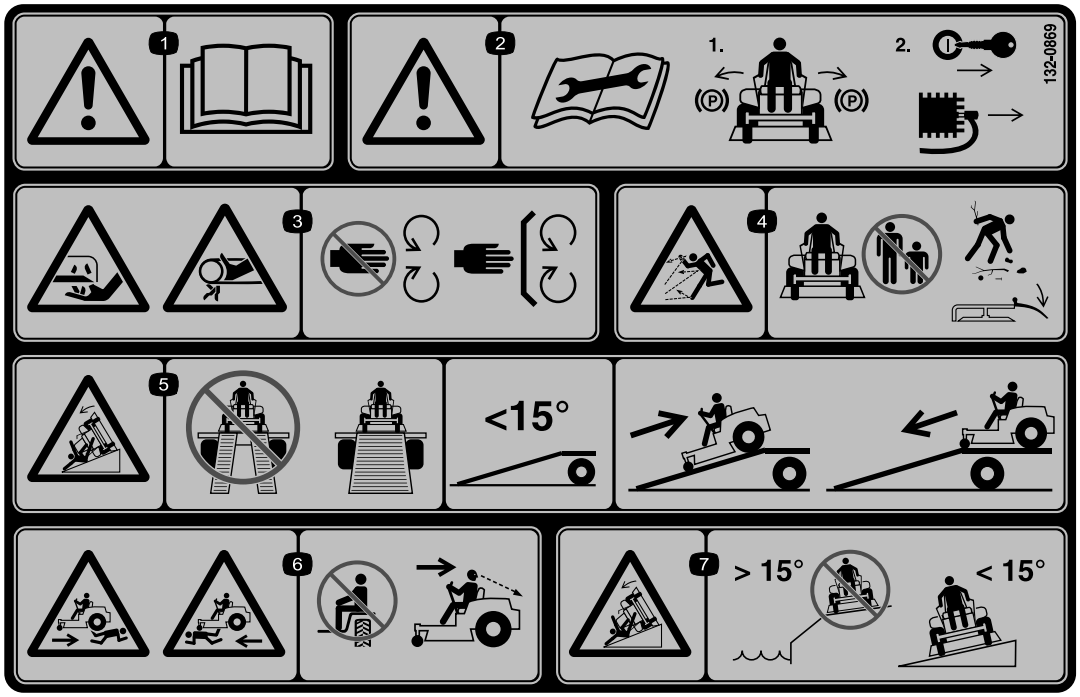

decal132-0869

132-0869

Примечание: Данная машина прошла стандартное промышленное испытание на устойчивость, выполняемое в виде статической проверки поперечной и продольной устойчивости на максимально рекомендуемой крутизне склона, указанной на наклейке. Изучите инструкции по эксплуатации машины на склонах, приведенные в *Руководстве оператора*, и проверьте условия, в которых вы будете эксплуатировать машину, чтобы определить, можно ли работать на машине в таких условиях в этот день и на этой рабочей площадке. Режим работы машины на склоне может меняться в зависимости от рельефа местности.

1. Осторожно! Прочтите *Руководство оператора*.
2. Предупреждение! Перед проведением технического обслуживания прочитайте *Руководство оператора*, включите стояночный тормоз, извлеките ключ и отсоедините провод от свечи зажигания.
3. Опасность порезов / травматической ампутации рук ножом газонокосилки; опасность затягивания рук ремнем! Держитесь на безопасном расстоянии от движущихся частей; все защитные ограждения и щитки должны быть на штатных местах.
4. Опасность выброса посторонних предметов! Не допускайте присутствия посторонних лиц рядом с машиной; удалите мусор с участка перед работой; следите за тем, чтобы отражатель находился на штатном месте.
5. Опасность опрокидывания! Не используйте двойные наклонные въезды при погрузке машины на прицеп; используйте только один наклонный въезд с шириной, достаточной для погрузки машины; используйте наклонный въезд с углом наклона менее 15°; заезжайте на наклонный въезд задним ходом и двигайтесь передним ходом, съезжая с наклонного въезда.
6. Опасность наезда на людей! Не перевозите пассажиров; при скашивании задним ходом смотрите позади себя.
7. Опасность опрокидывания! Запрещается эксплуатировать машину рядом с обрывами или на уклонах крутизной более 15°; эксплуатируйте машину только на склонах крутизной менее 15°.

Наклейка 133-5198 предназначена только для моделей с системой MyRide.

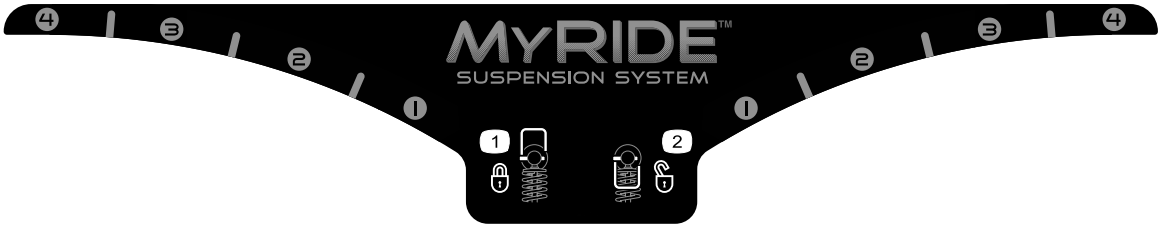

decal133-5198

133-5198

1. Блокировка стопорного кулачка
2. Разблокирование стопорного кулачка

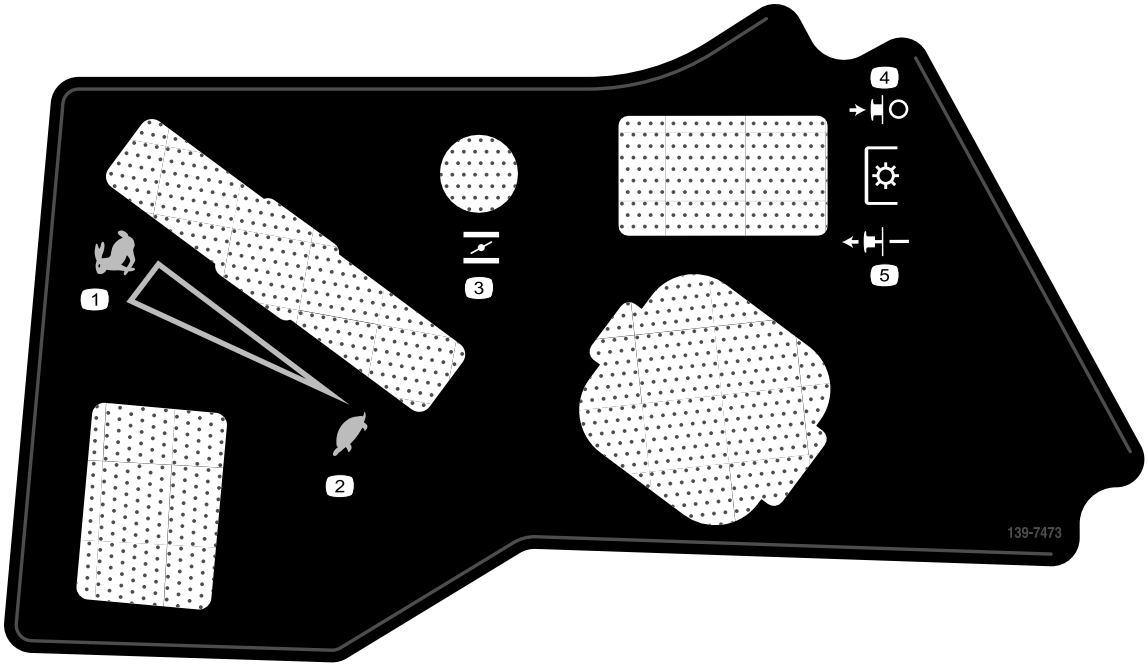

decal139-7473

139-7473

1. Быстро
2. Медленно
3. Воздушная заслонка
4. Механизм отбора мощности (PTO) выключен
5. Вал отбора мощности (BOM) включен

Наклейка 140-3451 предназначена только для моделей без системы MyRide.

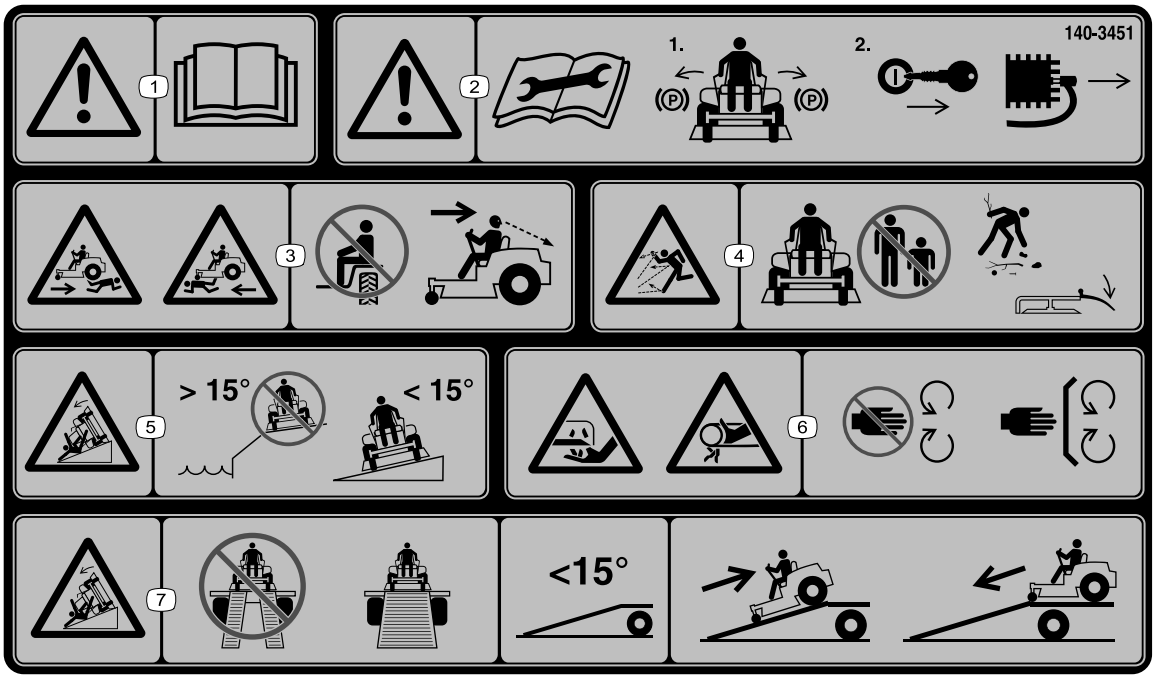

decal140-3451

140-3451

Примечание: Данная машина прошла стандартное промышленное испытание на устойчивость, выполняемое в виде статической проверки поперечной и продольной устойчивости на максимально рекомендуемой крутизне склона, указанной на наклейке. Изучите инструкции по эксплуатации машины на склонах, приведенные в *Руководстве оператора*, и проверьте условия, в которых вы будете эксплуатировать машину, чтобы определить, можно ли работать на машине в таких условиях в этот день и на этой рабочей площадке. Режим работы машины на склоне может меняться в зависимости от рельефа местности.

1. Осторожно! Прочтите *Руководство оператора*.
2. Предупреждение! Перед проведением технического обслуживания прочитайте *Руководство оператора*, переведите рычаги управления движением в положение Park (Парковка), извлеките ключ и отсоедините провод от свечи зажигания.
3. Опасность наезда на людей! Не перевозите пассажиров; при движении задним ходом смотрите позади себя.
4. Опасность выброса посторонних предметов! Не допускайте присутствия посторонних рядом с машиной; удалите мусор с участка перед скашиванием; следите за тем, чтобы отражатель находился на штатном месте.
5. Опасность опрокидывания! Запрещается эксплуатировать машину рядом с обрывами или на уклонах с крутизной свыше 15°; эксплуатируйте машину только на склонах крутизной менее 15°.
6. Опасность порезов / травматической ампутации рук ножом газонокосилки; опасность затягивания рук ремнем! Держитесь на безопасном расстоянии от движущихся частей; все защитные ограждения и щитки должны находиться на своих местах.
7. Опасность опрокидывания! Не используйте двойные наклонные въезды при погрузке машины на прицеп; используйте только 1 наклонный въезд с шириной, достаточной для погрузки машины; используйте наклонный въезд с углом наклона менее 15°; заезжайте на наклонный въезд задним ходом (назад) и двигайтесь передним ходом, съезжая с наклонного въезда.

Знакомство с изделием

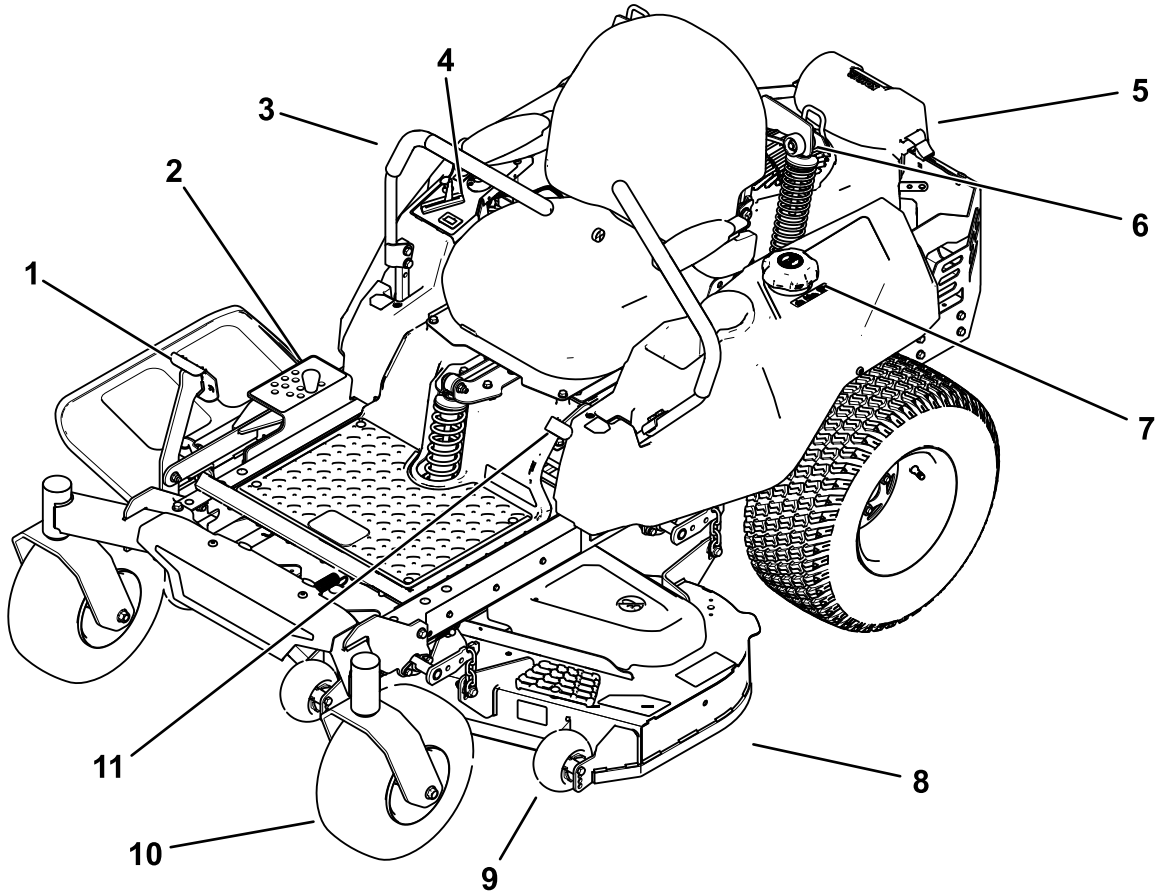

g335095

Рисунок 4

1. Педаль подъема деки
2. Штифт высоты скашивания
3. Рычаг управления движением
4. Органы управления
5. Двигатель
6. Система подвески MyRide™ (только для машин с системой MyRide)
7. Крышка топливного бака
8. Дека газонокосилки
9. Защитный валик
10. Поворотное колесо
11. Рычаг стояночного тормоза

Органы управления

Прежде чем запустить двигатель и начать эксплуатацию машины, ознакомьтесь со всеми органами управления.

Панель управления

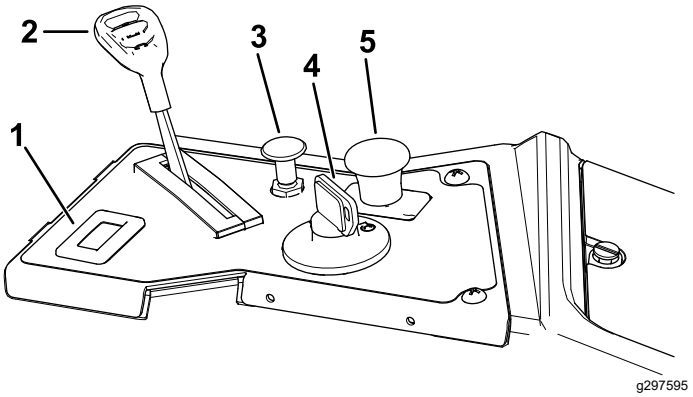

Рисунок 5

1. Счетчик моточасов
2. Рычаг дроссельной заслонки
3. Ручка воздушной заслонки
4. Выключатель зажигания
5. Переключатель управления ножами (механизма отбора мощности)

Указатель уровня топлива

Указатель уровня топлива показывает количество топлива в баке (Рисунок 6).

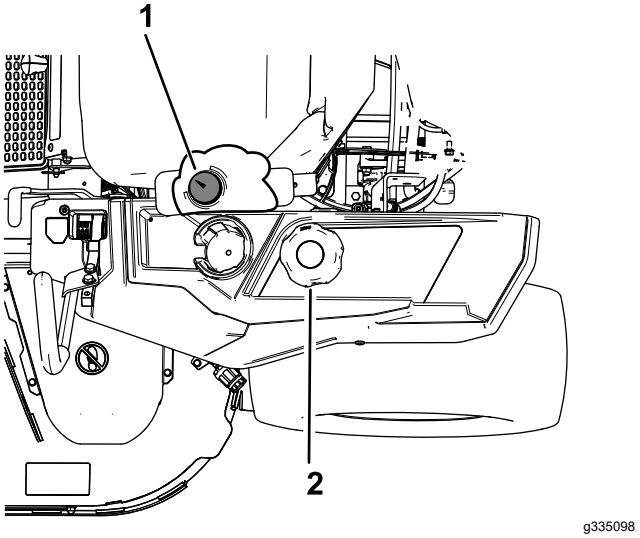

Рисунок 6

1. Указатель уровня топлива
2. Крышка топливного бака

Рычаг дроссельной заслонки

Рычаг дроссельной заслонки позволяет плавно регулировать частоту вращения двигателя от положения МЕДЛЕННО до положения БЫСТРО (Рисунок 5).

Ручка воздушной заслонки

Ручка воздушной заслонки позволяет закрывать воздушную заслонку при запуске холодного двигателя (Рисунок 5).

Счетчик моточасов

Счетчик моточасов показывает общую наработку двигателя в часах. Моточасы подсчитываются только при работающем двигателе. Используйте его показания для планирования регулярного технического обслуживания (Рисунок 5).

Рычаги управления движением

Рычаги управления движением предназначены для перемещения машины вперед/назад и выполнения поворотов в любом направлении (Рисунок 4).

Нейтральное фиксированное положение

Прежде чем покинуть машину переведите рычаги управления движением наружу, из центрального положения в НЕЙТРАЛЬНОЕ ФИКСИРОВАННОЕ положение (Рисунок 33). Всегда переводите рычаги управления движением в НЕЙТРАЛЬНОЕ ФИКСИРОВАННОЕ положение, когда вы останавливаете машину или оставляете ее без присмотра.

Рычаг стояночного тормоза

Рычаг стояночного тормоза расположен на левой стороне консоли (Рисунок 4). Рычаг тормоза включает стояночный тормоз на ведущих колесах.

Для включения стояночного тормоза потяните рычаг вверх до его фиксации в фиксирующем пазу.

Для выключения стояночного тормоза выведите рычаг из фиксирующего паза и на себя, затем нажмите на него вниз.

Система подъема деки с помощью ножной педали

Система подъема деки ножной педалью позволит оператору опустить и поднять деку, находясь на сиденье. Педаль можно использовать для

кратковременного подъема деки во избежание столкновения с препятствиями (Рисунок 4).

Ключ замка зажигания

Ключ замка зажигания, используемый для запуска и останова двигателя, имеет 3 положения: Выкл., Работа и Пуск (Рисунок 5).

Переключатель управления ножами (вал отбора мощности)

Переключатель управления ножами, обозначенный символом механизма отбора мощности (PTO), включает и выключает подачу мощности на ножи газонокосилки (Рисунок 5).

Штифт регулировки высоты скашивания

Штифт регулировки высоты скашивания используется вместе с педалью для фиксации деки в заданном положении высоты скашивания. Регулируйте высоту скашивания, только когда машина не движется (Рисунок 4).

Навесное оборудование и приспособления

Для улучшения и расширения возможностей машины можно использовать ряд утвержденных компанией Toro вспомогательных приспособлений и навесного оборудования. Обратитесь в сервисный центр официального дилера или дистрибьютора или посетите сайт www.Toro.com, на котором приведен список всех утвержденных навесных орудий и вспомогательных приспособлений.

Для поддержания оптимальных рабочих характеристик машины и регулярного прохождения сертификации безопасности всегда приобретайте только оригинальные запасные части и приспособления компании Toro. Использование запасных частей и приспособлений, изготовленных другими производителями, может быть опасным и привести к аннулированию гарантии на изделие.

Технические характеристики

Технические характеристики и конструкция могут быть изменены без уведомления.

	Дека газонокосилки шириной 48 дюймов	**Дека газонокосилки шириной 54 дюйма**
Ширина скашивания	122 см	137 см
Ширина с опущенным отражателем	163 см	178 см
Ширина с поднятым отражателем	140 см	155 см
Длина	206 см	206 см
Высота	122 см	122 см
Вес (модели без системы MyRide)	337 кг	344 кг
Вес (модели с системой MyRide)	356 кг	363 кг

Эксплуатация

Примечание: Определите левую и правую стороны машины относительно места оператора.

До эксплуатации

Правила техники безопасности при подготовке машины к работе

Общие правила техники безопасности

- Запрещается допускать детей или неподготовленных людей к эксплуатации или обслуживанию машины. Минимальный возраст оператора устанавливается местными правилами и нормами. Владелец несет ответственность за подготовку всех операторов и механиков.
- Осмотрите участок, где будет использоваться машина, и удалите все посторонние предметы, которые могут мешать при работе машины или которые могут быть отброшены машиной.
- Ознакомьтесь с приемами безопасной эксплуатации оборудования, органами управления и знаками безопасности.
- Проверьте надежность крепления и исправность работы органов контроля присутствия оператора, предохранительных выключателей и ограждений. Не приступайте к эксплуатации машины, пока не убедитесь в правильной работе этих устройств.
- Прежде чем покинуть рабочее место оператора, выключите двигатель, извлеките ключ и дождитесь остановки всех движущихся частей машины. Дайте машине остыть перед техническим обслуживанием, регулировкой, заправкой топливом, очисткой или помещением на хранение.
- Перед скашиванием проверьте машину, чтобы убедиться в правильной работе режущих блоков.
- Оцените рельеф участка и определите подходящие навесные орудия или принадлежности, необходимые для правильной и безопасной эксплуатации машины.
- Используйте подходящую одежду, включая защитные очки, длинные брюки, нескользящую прочную обувь и средства защиты органов слуха. Закрепляйте длинные волосы на затылке и не носите свободную одежду и ювелирные украшения.
- Перевозка пассажиров на машине запрещена.
- Следите, чтобы посторонние лица и домашние животные находились на достаточном расстоянии от машины во время ее работы. Выключайте машину и навесное оборудование, если кто-либо входит в рабочую зону.
- Эксплуатация машины разрешается, только когда все ограждения и защитные устройства, такие как отражатели и весь узел подхватчика травы, находятся на штатных местах и работают правильно. При необходимости заменяйте изношенные или потерявшие свои качества компоненты.

Правила техники безопасности при обращении с топливом

- Топливо является легковоспламеняющейся и крайне взрывоопасной жидкостью. Возгорание или взрыв топлива могут вызвать ожоги у людей и повреждение имущества.
  - Для предотвращения воспламенения топлива из-за разряда статического электричества снимайте машину с грузовика или прицепа и заправляйте ее на земле на достаточном расстоянии от всех транспортных средств. При отсутствии такой возможности установите переносную канистру на землю, на достаточном расстоянии от всех транспортных средств, и заполните ее; затем заправьте машину топливом из переносной канистры, а не с помощью заправочного пистолета.
  - Заправляйте топливный бак вне помещения на открытом воздухе, ровной поверхности и при холодном двигателе. Сразу же вытирайте пролитое топливо.
  - Не курите при заправке и не заправляйте машину вблизи источников огня или искрения.
  - Не снимайте крышку топливного бака и не доливайте топливо в бак при работающем или горячем двигателе.
  - В случае пролива топлива не пытайтесь запустить двигатель. Не допускайте создания источника возгорания, пока пары топлива не испарятся.
  - Храните топливо в штатной емкости в месте, недоступном для детей.
- Топливо опасно для здоровья и может привести к гибели при проглатывании. Продолжительное воздействие паров топлива может привести к тяжелой травме или заболеванию.

– Не вдыхать пары топлива.
– Не приближайте лицо и руки к патрубку и отверстию топливного бака.
– Не допускайте попадания топлива в глаза и на кожу.

- Запрещается хранить машину или емкость с топливом в местах, где есть открытое пламя, искры или малая горелка, используемая, например, в водонагревателе или другом оборудовании.
- Не эксплуатируйте машину без установки полностью комплектной и исправной выхлопной системы.
- Заправочный пистолет должен касаться ободка горловины бака с топливом или емкости до окончания заправки. Не используйте пистолет с фиксатором открытого положения.
- При попадании топлива на одежду немедленно переоденьтесь.
- Не переполняйте топливный бак. Установите крышку топливного бака на место и надежно затяните.
- Для предотвращения возгорания очищайте от травы и мусора режущий блок, глушитель, приводы, подхватчик травы и моторный отсек. Удалите следы утечек масла или топлива.

Заправка топливом

Рекомендуемое топливо

Тип	Неэтилированный бензин
Минимальное октановое число	87 (США) или 91 (исследовательское октановое число – за пределами США)
Этиловый спирт	Не более 10% по объему
Метиловый спирт	Отсутствует
MTBE (метил-трет-бутиловый эфир)	Менее 15% по объему
Масло	Не добавляйте в топливо

Используйте только чистое, свежее топливо (полученное в течение последних 30 дней) от признанных поставщиков.

Использование стабилизирующих (кондиционирующих) топливных присадок

Чтобы сохранять топливо свежим в машине в течение более длительного времени, добавляйте в него стабилизирующую (кондиционирующую) присадку в соответствии с указаниями изготовителя присадки.

Внимание: **Не допускается использовать топливные присадки, содержащие метанол или этанол.**

Добавьте надлежащее количество стабилизирующей (кондиционирующей) присадки в свежее топливо, следуя указаниям изготовителя присадки.

Заправка топливного бака

1. Установите машину на ровной поверхности.
2. Включите стояночный тормоз.
3. Выключите двигатель и извлеките ключ из замка зажигания.
4. Очистите поверхность вокруг крышки топливного бака.
5. Заполните топливный бак до отметки «Полный» на указателе уровня топлива (Рисунок 7). Не заправляйте топливный бак до предела.

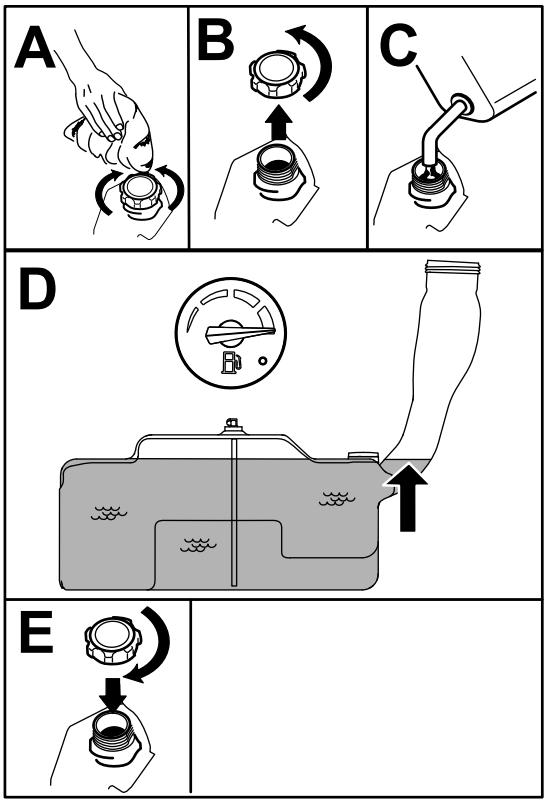

Рисунок 7

Ежедневное техобслуживание

Каждый день перед запуском машины необходимо выполнять «Процедуру ежедневного обслуживания», описанную в разделе Техническое обслуживание (страница 37).

Обкатка новой машины

Новым двигателям требуется определенное время, чтобы начать работать на полную мощность. В новых деках газонокосилок и системах привода трение деталей выше, поэтому на двигатель воздействует дополнительная нагрузка. Для достижения полной мощности и наилучших эксплуатационных характеристик выполняйте обкатку новых машин в течение 40–50 часов.

Использование системы защитных блокировок

⚠ ПРЕДУПРЕЖДЕНИЕ

В случае отсоединения или повреждения защитных блокировочных выключателей возможно непредвиденное срабатывание машины, которое может привести к травмированию.

- **Не вмешивайтесь в работу блокировочных выключателей.**
- **Ежедневно проверяйте работу блокировочных выключателей и заменяйте все поврежденные выключатели перед эксплуатацией машины.**

Назначение системы защитных блокировок

Система защитных блокировок предотвращает запуск двигателя, если не выполнены следующие условия:

- Переключатель управления ножами (PTO) выключен.
- Рычаги управления движением находятся в НЕЙТРАЛЬНОМ ФИКСИРОВАННОМ положении.
- Включен стояночный тормоз.

Система защитных блокировок предназначена также для останова двигателя, когда рычаги управления перемещаются из NEUTRAL-LOCK (Нейтрального фиксированного) положения и вы встаете с сиденья.

Проверка системы защитных блокировок

Интервал обслуживания: Перед каждым использованием или ежедневно

Проверяйте систему защитных блокировок перед каждым использованием машины. Если система защиты не работает так, как описано ниже, немедленно отремонтируйте ее в сервисном центре официального дилера.

1. Сядьте на сиденье, включите стояночный тормоз и переведите переключатель управления ножами (PTO) в положение ON (Вкл.) Попробуйте запустить двигатель; двигатель не должен проворачиваться.
2. Сядьте на сиденье, включите стояночный тормоз и переведите переключатель управления ножами (PTO) в положение OFF (Выкл.) Переместите любой из рычагов управления движением (выведите его из NEUTRAL-LOCK (нейтрального фиксированного) положения). Попробуйте запустить двигатель; двигатель не должен проворачиваться. Повторите эти действия для другого рычага управления.
3. Сядьте на сиденье, включите стояночный тормоз, переведите переключатель управления ножами (PTO) в положение OFF (Выкл.) и переведите рычаги управления движением в NEUTRAL-LOCK (Нейтральное фиксированное) положение. Запустите двигатель. При работающем двигателе выключите стояночный тормоз, включите переключатель управления ножами (PTO) и привстаньте с сиденья; двигатель должен остановиться.
4. Сядьте на сиденье, включите стояночный тормоз, переведите переключатель управления ножами (PTO) в положение OFF (Выкл.) и переведите рычаги управления движением в NEUTRAL-LOCK (Нейтральное фиксированное) положение. Запустите двигатель. При работающем двигателе переведите в среднее положение любой из рычагов управления движением, затем переместите его вперед или назад; двигатель должен остановиться. Повторите эти действия для другого рычага управления движением.
5. Сядьте на сиденье, выключите стояночный тормоз, переведите переключатель управления ножами (PTO) в положение OFF (Выкл.) и переведите рычаги управления движением в NEUTRAL-LOCK (Нейтральное фиксированное положение. Попробуйте

запустить двигатель; двигатель не должен проворачиваться.

Настройка положения сиденья

Сиденье можно передвинуть вперед и назад. Установите сиденье в наиболее удобное положение для управления машиной. (Рисунок 8).

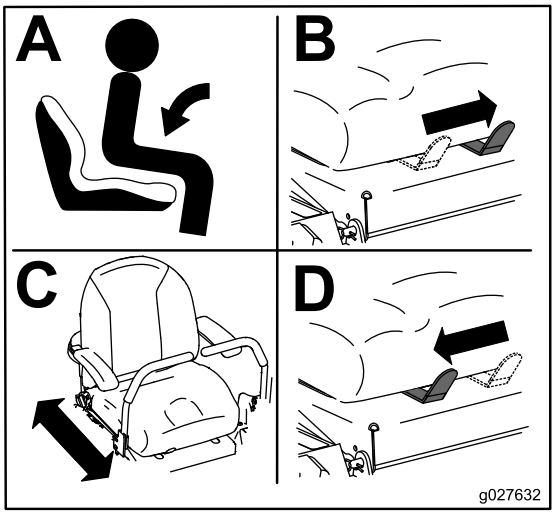

g027632

Рисунок 8

Регулировка системы подвески MyRide™

Только для машин, оборудованных системой MyRide

Систему подвески MyRide™ можно отрегулировать для обеспечения плавной и удобной езды. Задние пружины можно отрегулировать, чтобы быстро и легко изменить настройки системы подвески. Установите систему подвески в наиболее удобное для вас положение (Рисунок 9 и Рисунок 10).

В пазах узлов задних пружин есть положения с фиксацией для сравнения. Задние пружины можно установить в любые положения в пазах, не только в положения с фиксацией.

На следующем рисунке показаны положения для мягкой или жесткой езды и различные положения с фиксацией (Рисунок 9).

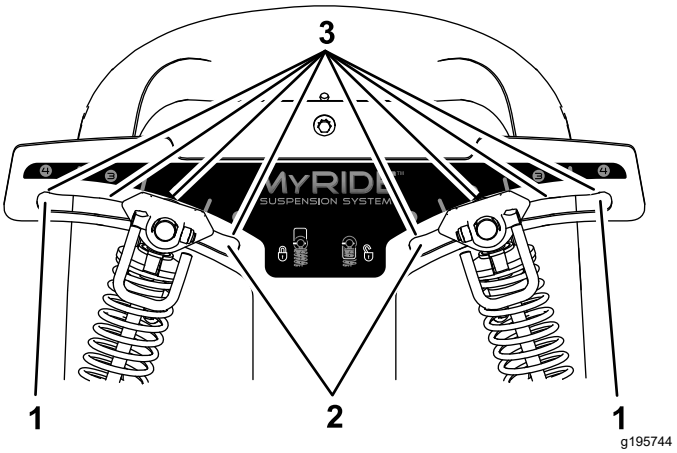

Рисунок 9

1. Самое жесткое положение
2. Самое мягкое положение
3. Фиксаторы в пазах

Примечание: Убедитесь в том, что левая и правая пружины всегда установлены в одинаковые положения.

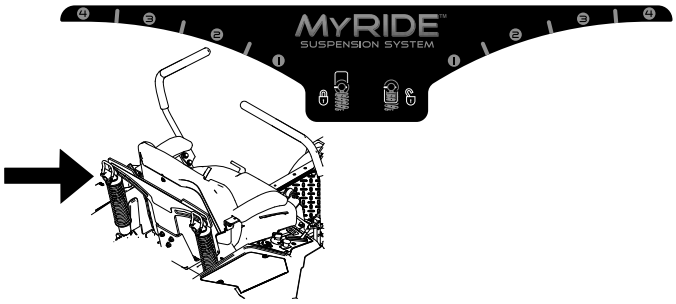

g335104

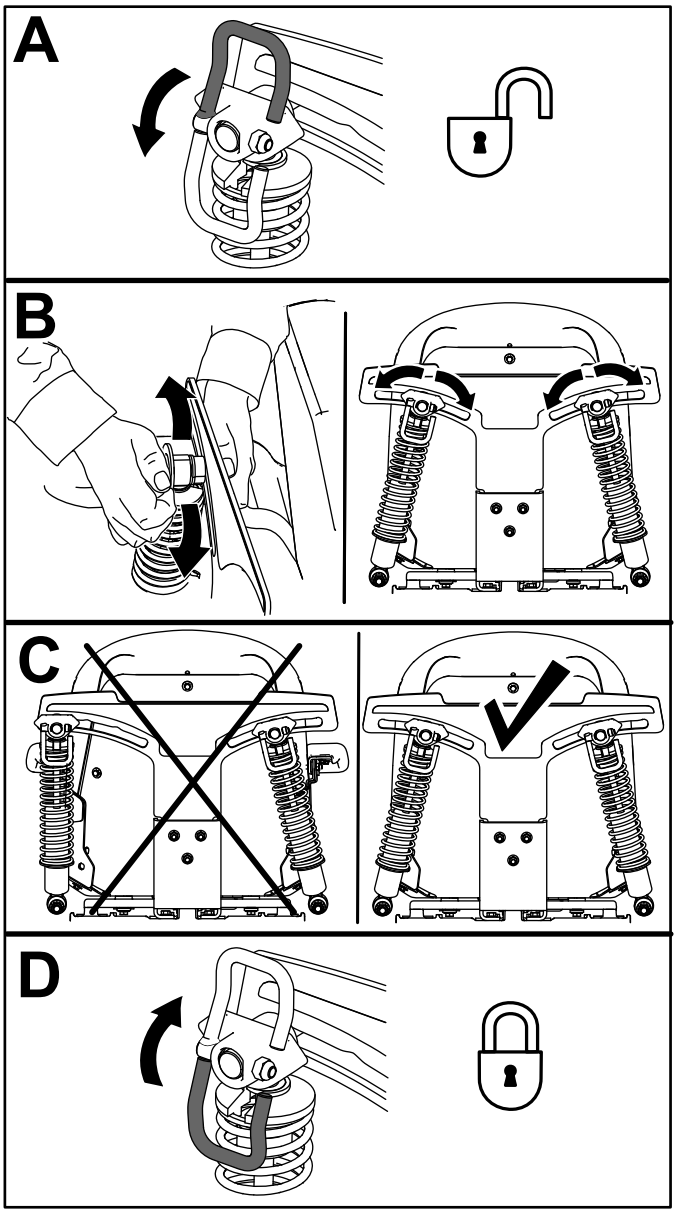

g195745

Рисунок 10

Регулировка рычагов управления движением

Регулировка высоты

Вы можете установить рычаги управления движением выше или ниже для максимального удобства (Рисунок 11).

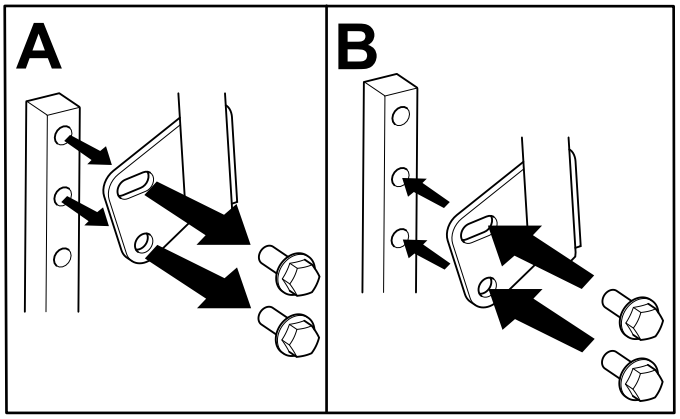

g333847

Рисунок 11

Регулировка наклона

Рычаги управления движением можно сместить вперед или назад для удобства оператора.

1. Ослабьте верхний болт, который крепит рычаг управления к валу рычага управления.
2. Ослабьте нижний болт только в такой степени, чтобы можно было наклонить рычаг управления вперед или назад.

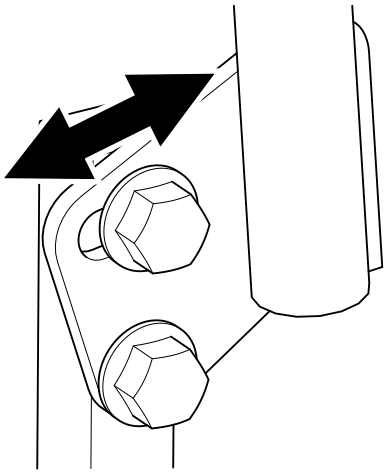

g333846

Рисунок 12

3. Затяните оба болта, чтобы закрепить рычаг управления в новом положении.

4. Повторите эту регулировку для другого рычага управления.

Переоборудование на конфигурацию с боковым выбросом

Дека и ножи газонокосилки, поставляемые в комплекте с машиной, рассчитаны на оптимальное мульчирование и работу в режиме бокового выброса.

Установите крепежные детали в те же отверстия деки, из которых они были первоначально сняты. Благодаря этому ни одно из отверстий не останется открытым при работе деки газонокосилки.

⚠ ПРЕДУПРЕЖДЕНИЕ

Открытые отверстия в машине подвергают вас и других лиц опасности из-за выброса мусора, которые могут стать причиной серьезной травмы.

- **Эксплуатация машины разрешается только в том случае, если во все отверстия корпуса машины установлены крепежные детали.**
- **Установите крепежные детали в монтажные отверстия, когда вы снимете дефлектор для мульчирования.**

Машины с деками газонокосилки 122 см

1. Припаркуйте машину на ровной горизонтальной поверхности, выключите переключатель управления ножами и включите стояночный тормоз.
2. Прежде чем покинуть рабочее место оператора, выключите двигатель, извлеките ключ и дождитесь остановки всех движущихся частей машины.
3. Снимите деку газонокосилки; см. раздел Демонтаж деки газонокосилки (страница 55).
4. Отверните 2 контргайки (5/16 дюйма) от приваренных стержней левого дефлектора в верхней части деки газонокосилки в среднем положении и слева от среднего положения (Рисунок 13).

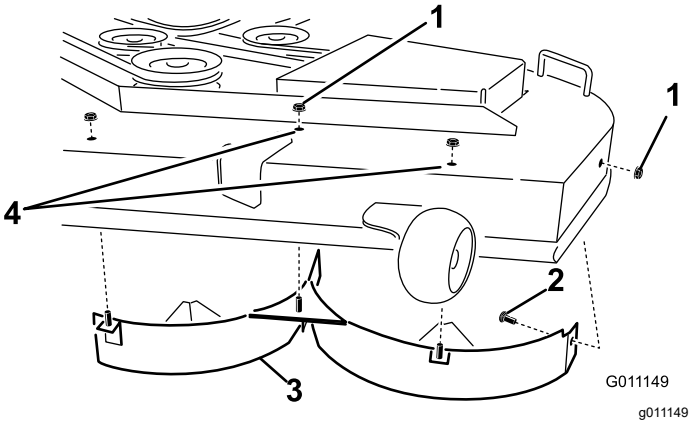

Рисунок 13

1. Контргайка (5/16 дюйма)
2. Каретный болт (5/16 x ¾ дюйма)
3. Левый дефлектор
4. Установите крепежные детали здесь.

5. Отверните каретный болт и контргайку на боковой стенке деки газонокосилки, которые крепят левый дефлектор к деке.
6. Снимите левый дефлектор с деки газонокосилки, как показано на Рисунок 13.
7. Отверните 2 каретных болта (5/16 x ¾ дюйма) и 2 контргайки (5/16 дюйма), которые крепят собранный узел правого дефлектора с ограждением дефлектора к деке газонокосилки (Рисунок 14).

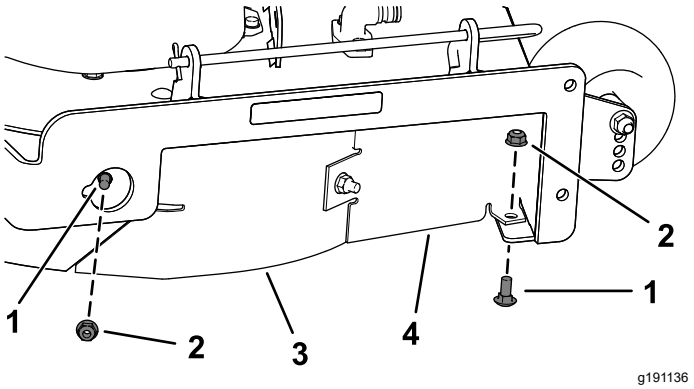

Рисунок 14

1. Каретный болт (5/16 x ¾ дюйма)
2. Контргайка (5/16 дюйма)
3. Правый дефлектор
4. Ограждение дефлектора

8. Отверните 2 контргайки (5/16 дюйма), которые крепят приваренные стержни правого дефлектора к верхней части деки газонокосилки в среднем положении и справа от среднего положения (Рисунок 15).

   Примечание: Снимите правый дефлектор с деки газонокосилки.

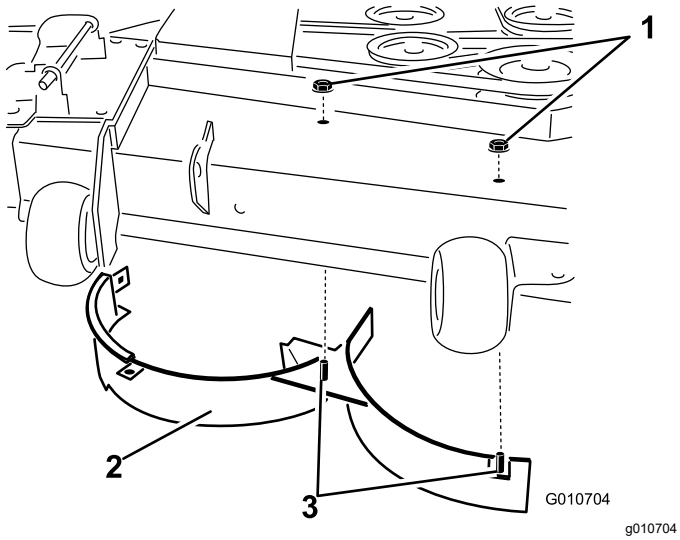

Рисунок 15

1. Контргайка (5/16 дюйма)
2. Правый дефлектор
3. Приваренные стержни (правый дефлектор)

9. Найдите отсекающий дефлектор в пакете с отдельными деталями и снимите крепежные детали в задних отверстиях пластины выброса (Рисунок 16).

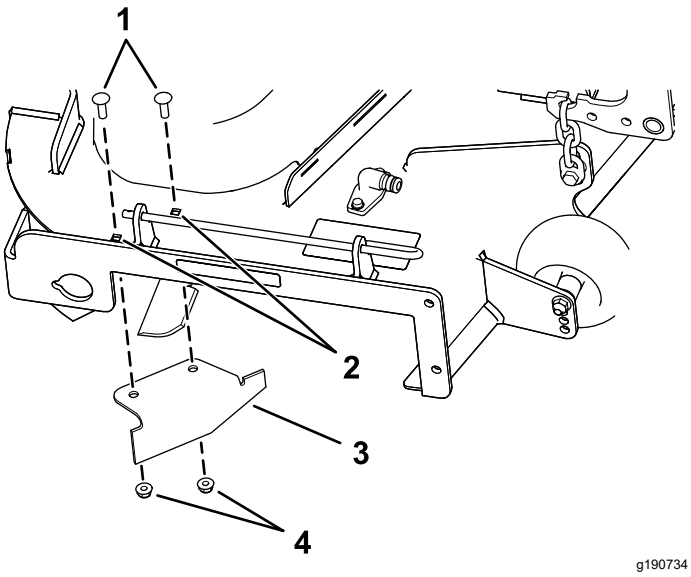

Рисунок 16

1. Каретные болты (имеющиеся на машине)
2. Задние отверстия в пластине выброса
3. Отсекающий дефлектор (в наборе отдельных деталей)
4. Контргайки (имеющиеся на машине)

10. Установите дефлектор в месте расположения отверстия бокового выброса деки газонокосилки.

11. Используйте снятые крепежные детали для крепления отсекающего дефлектора к деке.

12. Установите деку газонокосилки; см. раздел Установка деки газонокосилки (страница 56).

Машины с деками газонокосилки 137 см

1. Припаркуйте машину на ровной горизонтальной поверхности, выключите переключатель управления ножами и включите стояночный тормоз.

2. Прежде чем покинуть рабочее место оператора, выключите двигатель, извлеките ключ и дождитесь остановки всех движущихся частей машины.

3. Снимите деку газонокосилки; см. раздел Демонтаж деки газонокосилки (страница 55).

4. Отверните 3 контргайки (5/16 дюйма) от приваренных стержней левого дефлектора в верхней части деки газонокосилки в среднем положении, слева от среднего положения и в левом положении (Рисунок 17).

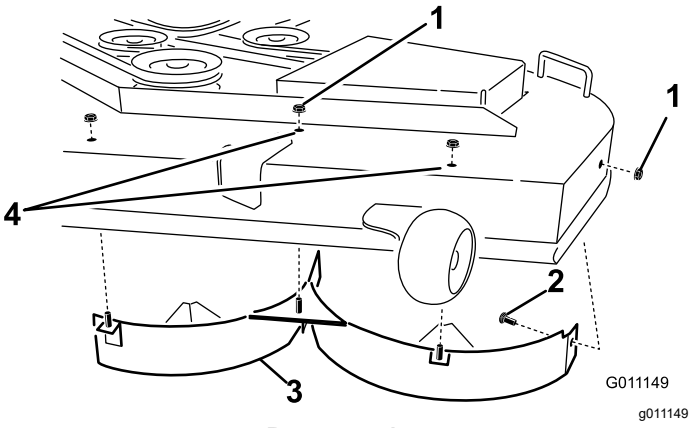

Рисунок 17

1. Контргайка (5/16 дюйма)
2. Каретный болт (5/16 x ¾ дюйма)
3. Левый дефлектор
4. Установите крепежные детали здесь.

5. Отверните каретный болт и контргайку на боковой стенке деки газонокосилки, который крепит левый дефлектор к деке (Рисунок 17).

6. Снимите левый дефлектор с деки газонокосилки (Рисунок 17).

7. Найдите 2 болта в наборе отдельных деталей и используйте имеющиеся контргайки, чтобы установить крепежные детали в отверстия деки газонокосилки, показанные на Рисунок 17, для предотвращения выброса мусора.

   Примечание: Установите болт снизу вверх через нижнюю сторону деки и используйте

имеющуюся контргайку для фиксации его сверху.

8. Отверните каретный болт (5/16 x ¾ дюйма) и контргайку (5/16 дюйма) на задней стенке деки газонокосилки, которые крепят дефлектор к деке (Рисунок 18).

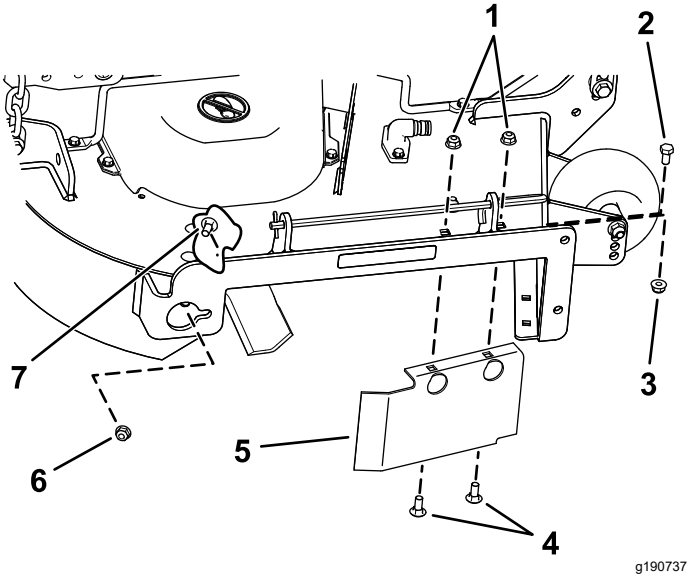

Рисунок 18

1. Контргайки – передняя часть пластины выброса (установите после снятия дефлектора).
2. Болт с шестигранной головкой – переднее отверстие в деке (установите после снятия дефлектора).
3. Контргайка – переднее отверстие в деке (установите после снятия дефлектора).
4. Каретные болты – передняя часть пластины выброса (установите после снятия дефлектора).
5. Ограждение дефлектора – 137 см деки
6. Контргайка (5/16 дюйма)
7. Каретный болт (5/16 x ¾ дюйма)

9. Найдите ограждение дефлектора на передней кромке отверстия бокового выброса (Рисунок 18).
10. Снимите детали крепления ограждения дефлектора и правого дефлектора к деке газонокосилки (Рисунок 18).

    Примечание: Снимите ограждение дефлектора и сохраните все крепежные детали.

11. Отверните 2 контргайки (5/16 дюйма), которые крепят приваренные стержни правого дефлектора к верхней части деки газонокосилки в среднем положении и справа от среднего положения (Рисунок 19).

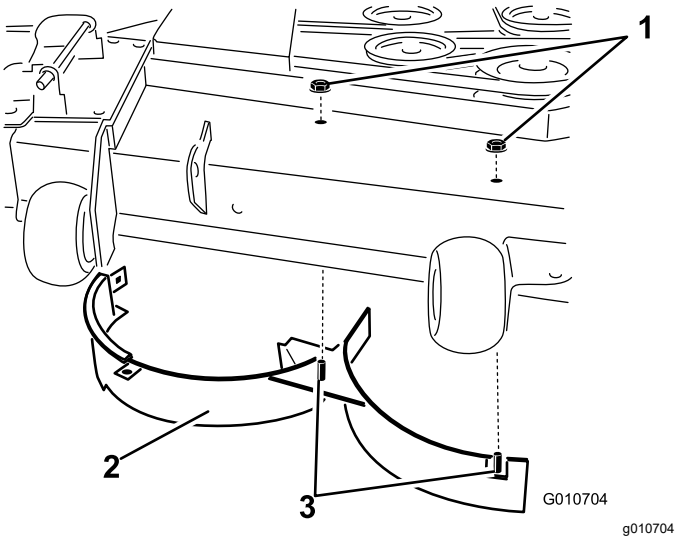

Рисунок 19

1. Контргайка (5/16 дюйма)
2. Правый дефлектор
3. Приваренные стержни (правый дефлектор)

12. Снимите каретный болт и контргайку, которые крепят правый дефлектор к верхней части деки газонокосилки, и снимите правый дефлектор с деки газонокосилки (Рисунок 19).
13. Используйте ранее снятые крепежные детали, установив их в передние отверстия пластины выброса и переднее отверстие деки (Рисунок 18).
14. Найдите отсекающий дефлектор в пакете с отдельными деталями, снимите крепежные детали в задних отверстиях пластины выброса и установите дефлектор в месте расположения отверстия бокового выброса деки газонокосилки (Рисунок 20).

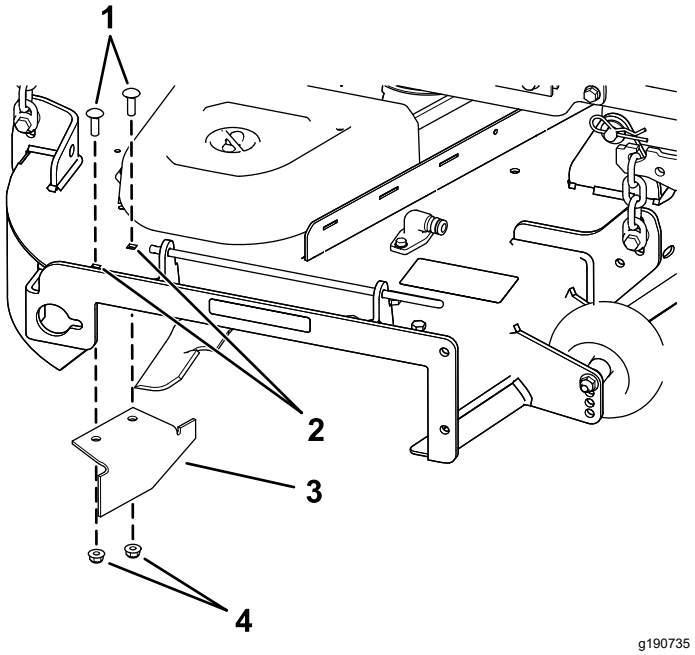

Рисунок 20

1. Каретные болты
2. Задние отверстия в пластине выброса
3. Отсекающий дефлектор
4. Контргайки

15. Используйте снятые крепежные детали для крепления отсекающего дефлектора к деке.
16. Установите деку газонокосилки; см. раздел Установка деки газонокосилки (страница 56).

В процессе эксплуатации

Правила техники безопасности во время работы

Общие правила техники безопасности

- Владелец или пользователь несет полную ответственность за любые несчастные случаи с людьми, а также за нанесение ущерба имуществу, и должен предпринять все меры для предотвращения таких случаев.
- При работе на данной машине следует быть предельно внимательным. Во избежание травмирования людей или повреждения имущества запрещается отвлекаться во время работы.
- Запрещается управлять машиной в состоянии болезни, усталости, а также под воздействием алкоголя или сильнодействующих лекарственных препаратов.
- Персонал может получить серьезную травму при контакте с ножом. Прежде чем покинуть рабочее место оператора, выключите двигатель, извлеките ключ и дождитесь остановки всех движущихся частей машины. При повороте ключа в положение ВЫКЛ. двигатель должен выключиться и нож должен остановиться. Если этого не происходит, незамедлительно прекратите эксплуатацию машины и обратитесь в сервисный центр официального дилера.
- Эксплуатируйте машину только при наличии хорошего обзора и в подходящих погодных условиях. Запрещается работать на машине, если существует вероятность удара молнией.
- Следите, чтобы руки и ноги находились на безопасном расстоянии от режущих блоков. Держитесь на достаточном расстоянии от отверстия выброса материала.
- Не косите, двигаясь задним ходом, если в этом нет особой необходимости. Прежде чем начать движение на машине задним ходом, посмотрите назад и вниз и убедитесь, что путь свободен.
- Будьте крайне осторожны при приближении к закрытым поворотам, кустарникам, деревьям или другим предметам, которые могут ограничить обзор.

- Всегда останавливайте ножи, когда не косите.
- Если машина ударилась о какой-либо предмет или начала вибрировать, немедленно остановите двигатель, извлеките ключ (при наличии) и дождитесь остановки всех движущихся частей, прежде чем приступать к осмотру машины на наличие повреждений. Перед возобновлением работы необходимо устранить все неисправности.
- При выполнении поворотов, а также при пересечении дорог и тротуаров на машине замедляйте ход и будьте внимательны. Всегда уступайте дорогу другим транспортным средствам.
- Прежде чем покинуть рабочее место оператора, выполните следующие действия:
  - Установите машину на ровной поверхности.
  - Выключите вал механизма отбора мощности и опустите навесное оборудование.
  - Включите стояночный тормоз.
  - Выключите двигатель и извлеките ключ из замка зажигания.
  - Дождитесь остановки всех движущихся частей.
- Эксплуатируйте двигатель только в хорошо проветриваемых зонах. Выхлопные газы содержат угарный газ, который может привести к гибели при вдыхании.
- Запрещается оставлять работающую машину без присмотра.
- Присоединяйте буксируемое оборудование только к сцепному устройству машины.
- Эксплуатация машины разрешается только в том случае, если все кожухи и защитные устройства, такие как отражатели, установлены на штатных местах и находятся в исправном рабочем состоянии. При необходимости заменяйте изношенные или потерявшие свои качества компоненты.
- Используйте только принадлежности и навесное оборудование, утвержденные Toro.
- Производимый данной машиной уровень звукового давления на органы слуха оператора превышает 85 дБА и при длительном воздействии может привести к потере слуха.

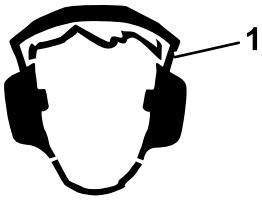

g229846

Рисунок 21

1. Используйте средства защиты органов слуха.

- Для предотвращения возгорания очищайте от травы и мусора режущие блоки, приводы, глушители и двигатель.
- При запуске двигателя ноги должны находиться на безопасном расстоянии от ножей.
- Следите за направлением выброса газонокосилки и направляйте выброс в сторону от других людей. Следите, чтобы отбрасываемый материал не попадал в стену или другое препятствие, поскольку он может отскочить рикошетом в вашу сторону.
- При пересечении участков, не имеющих травяного покрова, а также при транспортировке машины к рабочей зоне и обратно остановите ножи, снизьте скорость машины и соблюдайте меры предосторожности.
- Не изменяйте настройку регулятора оборотов двигателя и не превышайте его допустимую частоту вращения.
- Детям часто нравится наблюдать за работой машины и процессом скашивания травы. Никогда не исходите из предположения, что дети останутся в том месте, где вы видели их в последний раз.
- Следите, чтобы дети находились за пределами рабочей зоны и под наблюдением ответственного взрослого человека (не оператора).
- Будьте внимательны и выключайте машину при появлении детей в рабочей зоне.
- Прежде чем начать движение задним ходом или выполнение поворота, посмотрите вниз и вокруг машины, чтобы убедиться в отсутствии детей.
- Не перевозите детей на машине, даже когда ножи не движутся. Дети могут упасть и получить серьезную травму или помешать безопасной работе машины. Дети, которым разрешали прокатиться ранее, могут без предупреждения появиться в рабочей зоне, и машина может наехать на них передним или задним ходом.

Правила безопасности при работе на склонах

- Основная опасность при работе на склонах — потеря управляемости и опрокидывание машины, которое может привести к травме или гибели. Оператор несет ответственность за безопасную работу на склонах. Эксплуатация машины на любых склонах требует максимальной осторожности. Перед использованием машины на склоне выполните следующие действия:
  - Прочитайте и изучите инструкции по работе на склонах, приведенные в руководстве и имеющиеся на машине.
  - Используйте индикатор угла, чтобы определить приблизительный угол наклона рабочей площадки.
  - Запрещается работать на склонах крутизной более 15 градусов.
  - Оцените условия на рабочей площадке, чтобы определить, безопасно ли эксплуатировать машину на склоне в этот день. При осмотре площадки всегда руководствуйтесь здравым смыслом и правильно оценивайте ситуацию. Изменения характера поверхности, например влага, могут мгновенно повлиять на работу машины на склоне.
- Находясь у основания склона, оцените степень его опасности. Запрещается эксплуатировать машину рядом с обрывами, канавами, насыпями, водоемами или другими опасностями. Машина может внезапно опрокинуться, если колесо пройдет по кромке или кромка обрушится. Сохраняйте безопасное расстояние (в два раза больше ширины машины) между машиной и любыми опасностями. Для скашивания травы в таких зонах используйте машину, управляемую рядом идущим оператором, или ручной триммер.
- Старайтесь не начинать движение, не останавливаться и не поворачивать на склоне. Не допускайте внезапного изменения скорости или направления движения; выполняйте повороты медленно и плавно.
- Не эксплуатируйте машину в условиях, когда имеются сомнения относительно сцепления с грунтом, управляемости или устойчивости машины. Помните, что при работе на влажной траве, а также при движении поперек поверхности склонов или вниз по склону машина может потерять сцепление колес с поверхностью. Потеря сцепления с поверхностью ведущих колес может привести к соскальзыванию и потере рулевого управления и возможности торможения. Машина может начать скользить, даже если ведущие колеса не вращаются.
- Удалите или пометьте препятствия, такие как канавы, ямы, колея, ухабы, камни или другие скрытые опасности. Высокая трава может скрывать различные препятствия. При движении по неровной поверхности машина может перевернуться.
- Будьте крайне осторожны при использовании принадлежностей или навесного оборудования. Они могут изменить устойчивость машины и привести к потере управления. Выполните указания по установке противовесов.
- Во время работы на склонах старайтесь держать деку опущенной на землю. Подъем деки во время работы на склонах может вызвать потерю устойчивости машины.

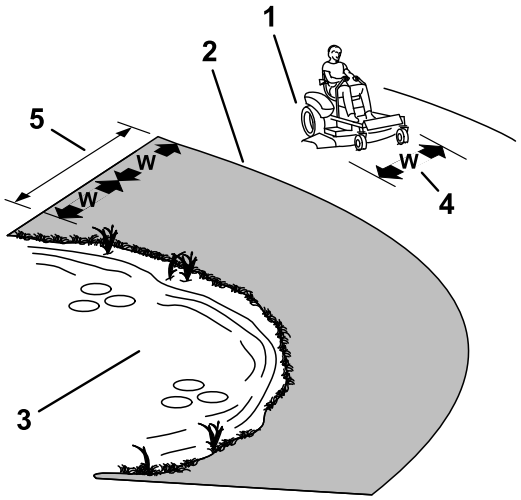

Рисунок 22

1. Безопасная зона – в этой зоне можно использовать машину на склонах крутизной менее 15° или на плоских поверхностях.
2. Опасная зона – в этой зоне используйте газонокосилку, управляемую рядом идущим оператором, и/или ручной триммер на склонах крутизной более 15°, рядом с обрывами или водоемами.
3. Водоем
4. W = ширина машины
5. Сохраняйте безопасное расстояние (в два раза больше ширины машины) между машиной и любыми опасностями.

Безопасность при буксировке

- Присоединяйте буксируемое оборудование только с помощью сцепного устройства.
- Не используйте машину в качестве буксирного автомобиля, если только на ней не установлено сцепное устройство.

- Соблюдайте ограничения по массе буксируемого оборудования и буксировке по склонам. Масса буксируемого объекта не должна превышать массу буксирной машины и оператора.
- Никогда не разрешайте детям или другим лицам находиться рядом с буксируемым оборудованием.
- При движении на склонах масса буксируемого оборудования может привести к потере сцепления и управляемости машиной, а также к опрокидыванию машины. Снизьте массу буксируемого груза и скорость перемещения.
- Остановочный путь может увеличиваться в зависимости от массы буксируемого груза. Двигайтесь медленно и соблюдайте увеличенную дистанцию для остановки.
- Делайте повороты большого радиуса, чтобы навесное оборудование не касалось машины.

Как занять рабочее место оператора

Используйте деку газонокосилки как подножку для доступа на рабочее место оператора (Рисунок 23).

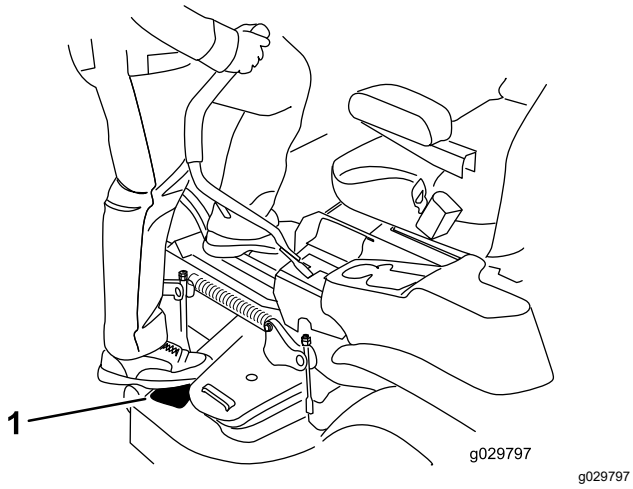

g029797

Рисунок 23

1. Ставьте ногу сюда.

Использование стояночного тормоза

Обязательно включайте стояночный тормоз, когда вы останавливаете машину или оставляете ее без присмотра.

Включение стояночного тормоза

Установите машину на ровной поверхности.

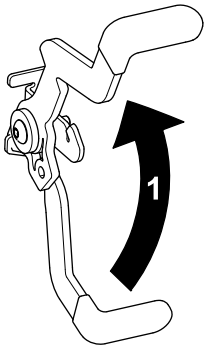

g188778

Рисунок 24

1. Потяните рычаг стояночного тормоза вверх.

Выключение стояночного тормоза

Для выключения стояночного тормоза выведите рычаг из фиксирующего паза и на себя, затем нажмите на него вниз (Рисунок 25).

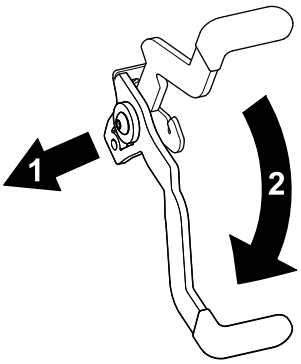

g188777

Рисунок 25

1. Выведите рычаг стояночного тормоза из фиксирующего паза и на себя.
2. Нажмите на рычаг стояночного тормоза вниз.

Использование переключателя управления ножами (PTO)

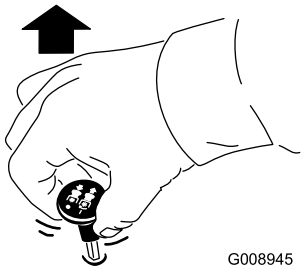

g008945

Рисунок 26

Примечание: При включении ножей дроссельная заслонка всегда должна находиться в положении Быстро (Рисунок 27).

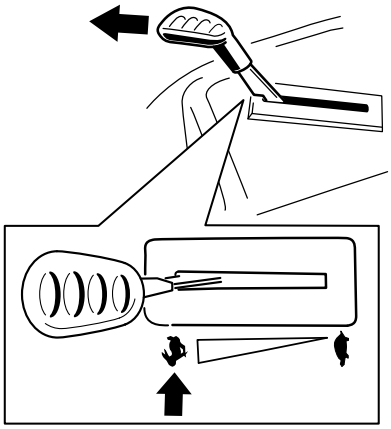

g295538

Рисунок 27

Установка переключателя управления ножами (PTO) в положение ВЫКЛ

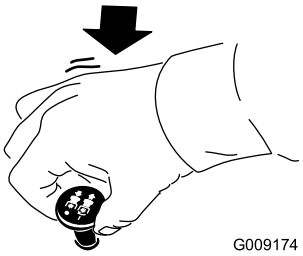

g009174

Рисунок 28

Управление дроссельной заслонкой

Рычаг дроссельной заслонки можно перемещать между положениями Быстро и Медленно (Рисунок 29).

При включении механизма отбора мощности всегда используйте положение Быстро.

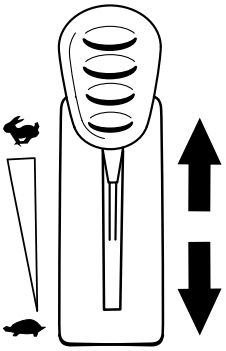

g295539

Рисунок 29

Управление воздушной заслонкой

Используйте воздушную заслонку для запуска холодного двигателя.

1. Потяните вверх ручку воздушной заслонки, чтобы закрыть ее перед включением зажигания (Рисунок 30).
2. После запуска двигателя нажмите вниз на ручку воздушной заслонки, чтобы открыть заслонку (Рисунок 30).

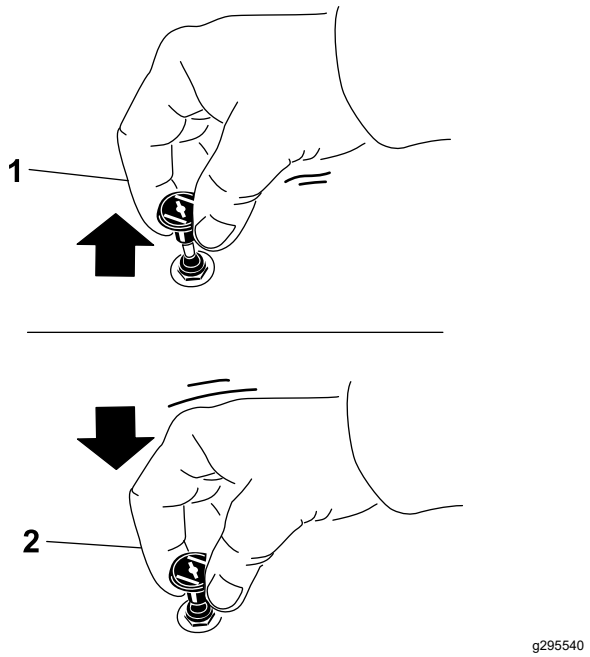

Рисунок 30

1. Положение ВКЛ
2. Положение ВЫКЛ

Использование выключателя зажигания

1. Поверните ключ в положение START (Пуск) (Рисунок 31).

   Примечание: После запуска двигателя отпустите ключ.

   Внимание: **Не включайте электродвигатель стартера более чем на 5 секунд за один раз. Если двигатель не запускается, подождите 10 секунд, прежде чем повторить попытку. Несоблюдение этих инструкций может привести к перегоранию электродвигателя стартера.**

   Примечание: При первом запуске двигателя после полного слива топливной системы может потребоваться несколько попыток запуска.

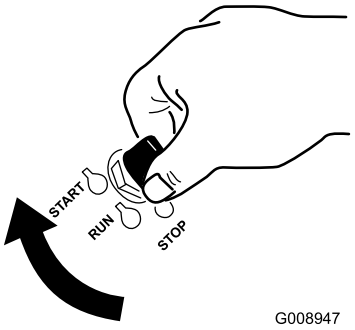

Рисунок 31

2. Поверните ключ в положение STOP (Останов), чтобы заглушить двигатель.

Пуск двигателя

Примечание: На теплом или горячем двигателе использование воздушной заслонки не требуется.

Внимание: **Не включайте стартер более чем на 5 секунд за один раз. Включение стартера более чем на 5 секунд может повредить электродвигатель стартера. Если двигатель не запускается, подождите 10 секунд, прежде чем снова включать стартер.**

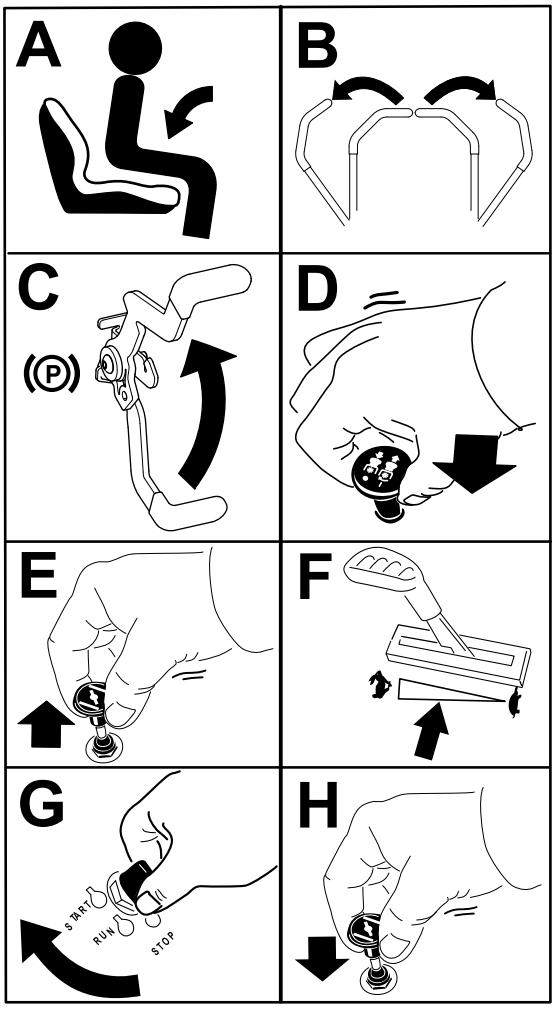

Рисунок 32

Выключение двигателя

1. Выключите ножи, переместив переключатель управления ножами в положение Выкл.
2. Включите стояночный тормоз.
3. Переведите регулятор дроссельной заслонки в положение между средней частотой вращения и максимальной.

4. Поверните ключ в положение ВЫКЛ и извлеките его.

⚠ ПРЕДОСТЕРЕЖЕНИЕ

Дети и посторонние лица могут получить травмы при попытках двигать или включать машину, оставленную без присмотра.

Оставляя машину без присмотра, обязательно извлекайте ключ и включайте стояночный тормоз.

Использование рычагов управления движением

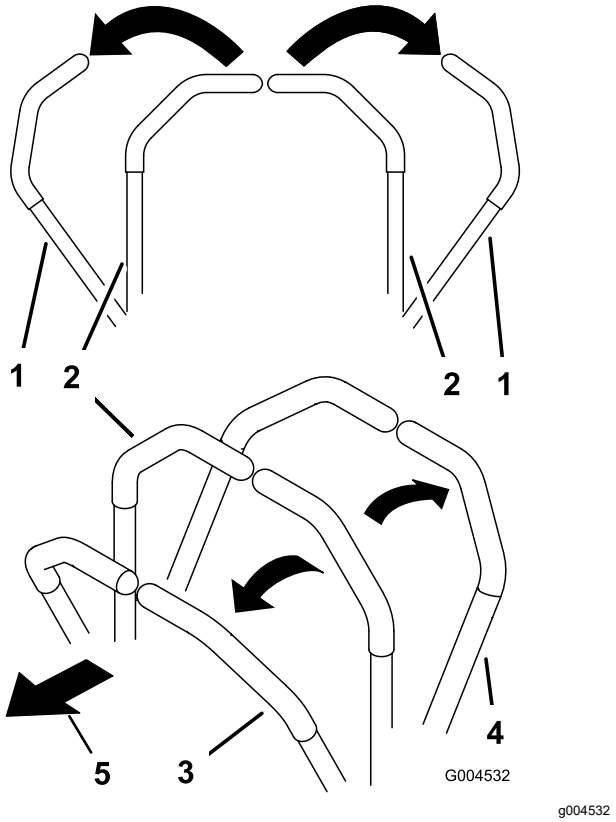

Рисунок 33

1. Рычаг управления движением — НЕЙТРАЛЬНОЕ ФИКСИРОВАННОЕ положение
2. Среднее, нефиксированное положение
3. Вперед
4. Назад
5. Передняя часть машины

Управление машиной

Ведущие колеса вращаются независимо, их приводят в действие гидромоторы на каждой полуоси. Вы можете вращать колесо на одной стороне назад, одновременно вращая колесо на другой стороне вперед, при этом машина может вращаться на месте, а не выполнять обычный поворот. Это значительно улучшает маневренность машины, но иногда оператору требуется время, чтобы привыкнуть к такому маневрированию.

Рычаг дроссельной заслонки регулирует частоту вращения двигателя, измеряемую в оборотах в минуту (об/мин). Для наиболее эффективной работы двигателя установите рычаг дроссельной заслонки в положение БЫСТРО. При скашивании дроссельная заслонка всегда должна находиться в положении максимальной частоты вращения двигателя.

⚠ ПРЕДУПРЕЖДЕНИЕ

Машина может повернуть очень быстро. Вы можете потерять контроль над машиной, что может стать причиной травмы или привести к повреждению машины.

- **Будьте осторожны при выполнении поворотов.**
- **Снижайте скорость машины перед крутыми поворотами.**

Движение вперед

Примечание: Двигатель остановится, если вы переместите рычаг управления движением, когда включен стояночный тормоз.

Примечание: Всегда соблюдайте меры предосторожности при выполнении поворотов.

1. Выключите стояночный тормоз; см. раздел Выключение стояночного тормоза (страница 26).
2. Переведите рычаги в среднее, нефиксированное положение.
3. Для перемещения вперед нажмите на рычаги управления движением вперед (Рисунок 34).

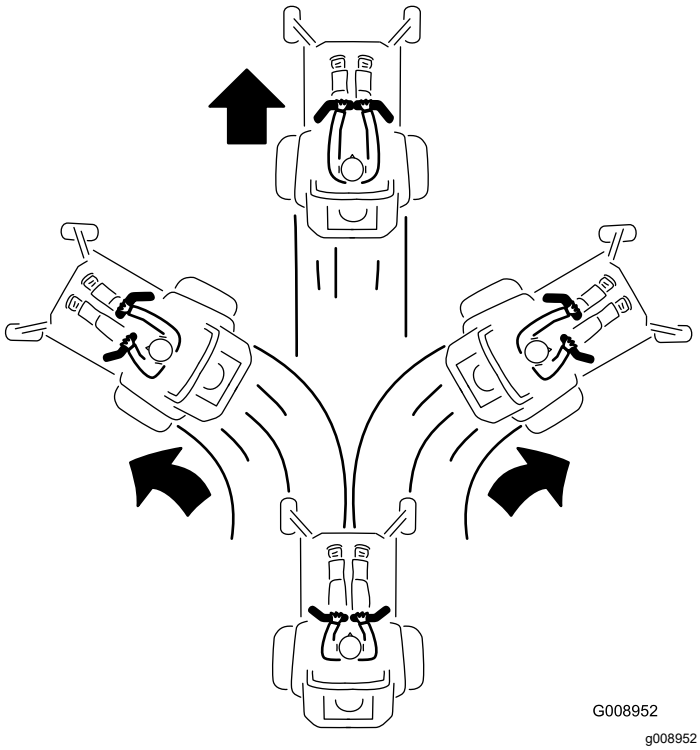

Рисунок 34

4. Чтобы остановить машину, переведите рычаги управления движением в НЕЙТРАЛЬНОЕ положение.

Движение задним ходом

Примечание: Всегда соблюдайте меры предосторожности при движении задним ходом и поворотах.

1. Переведите рычаги в среднее, нефиксированное положение.
2. Для перемещения назад медленно передвиньте рычаги управления движением назад (Рисунок 35).

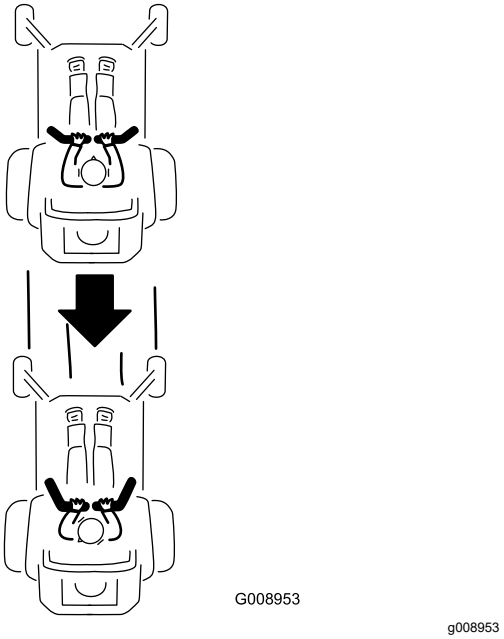

Рисунок 35

Использование бокового выброса

У данной газонокосилки имеется отражатель травы на шарнирах, направляющий скошенную траву в сторону и вниз на травяной покров.

⚠ ОПАСНО

Работая на машине без отражателя травы, крышки выброса или подхватчика травы в сборе, вы подвергаете себя и других людей опасности контакта с ножами и выброса в вашу сторону мусора. Контакт с вращающимися ножами газонокосилки или отброшенным мусором может привести к травме или гибели.

- **Запрещается снимать отражатель травы с деки газонокосилки, так как он направляет скошенную траву в сторону травяного покрова. Если отражатель травы поврежден, немедленно замените его.**
- **Запрещается помещать руки или ноги под деку газонокосилки.**
- **Прежде чем пытаться очистить зону выброса или ножи газонокосилки, установите переключатель управления ножами (PTO) в положение ВЫКЛ, поверните выключатель зажигания в положение ВЫКЛ и извлеките ключ из выключателя зажигания.**
- **Убедитесь, что отражатель травы находится в нижнем положении.**

Регулировка высоты скашивания

Машина оснащена системой подъема деки с помощью педали. Педаль можно использовать для кратковременного подъема деки во избежание столкновения с препятствиями и для стандартного подъема деки.

Вы можете отрегулировать высоту скашивания в диапазоне от 38 до 114 см с шагом 6 мм путем перемещения штифта регулировки высоты скашивания в различные отверстия.

1. Нажмите педаль подъема деки ногой, чтобы поднять деку газонокосилки.
2. Для регулировки положения извлеките штифт из кронштейна высоты скашивания (Рисунок 36).
3. Выберите отверстие в системе регулировки высоты скашивания, соответствующее требуемой высоте скашивания, и вставьте штифт (Рисунок 36).
4. Медленно опускайте деку до тех пор, пока рычаг не коснется штифта.

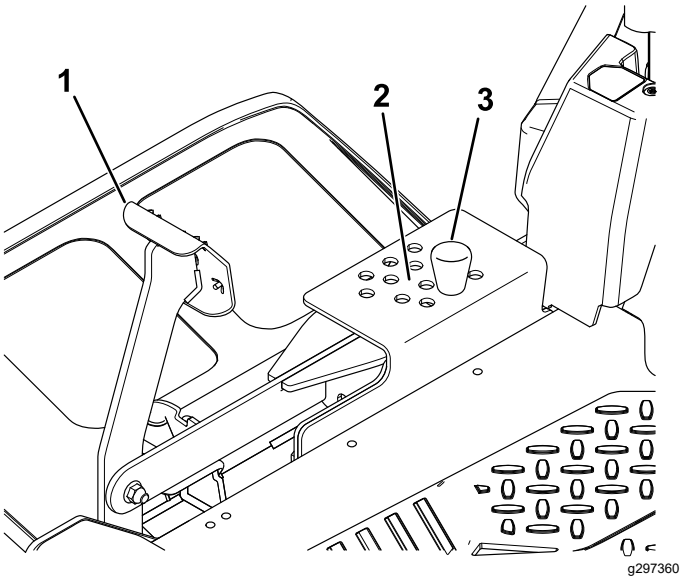

Рисунок 36

1. Педаль подъема деки
2. Позиции высоты скашивания
3. Штифт

Регулировка защитных валиков

Каждый раз при изменении высоты скашивания регулируйте высоту защитных валиков.

Примечание: Отрегулируйте защитные валики таким образом, чтобы они не касались земли при работе на нормальных плоских участках скашивания.

1. Припаркуйте машину на ровной горизонтальной поверхности, выключите переключатель управления ножами и включите стояночный тормоз; см. раздел Включение стояночного тормоза (страница 26).
2. Прежде чем покинуть рабочее место оператора, выключите двигатель, извлеките ключ и дождитесь остановки всех движущихся частей машины.
3. Отрегулируйте защитные валики, как показано на Рисунок 37.

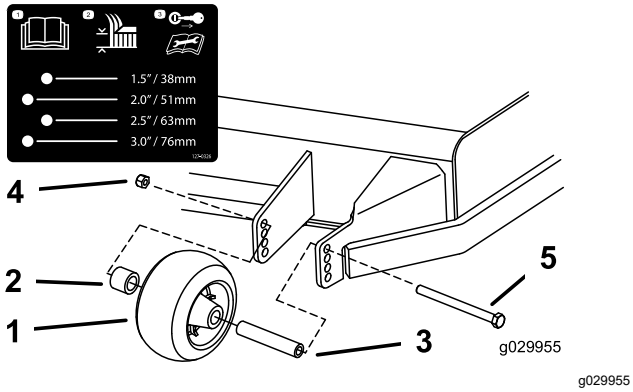

Рисунок 37

1. Защитный валик
2. Проставка
3. Втулка
4. Фланцевая гайка
5. Болт

Советы по эксплуатации

Обеспечение максимальной циркуляции воздуха

Для наиболее эффективного скашивания и максимальной циркуляции воздуха двигатель должен работать с регулятором дроссельной заслонки в положении Быстро. Для тщательного среза травы необходим воздух, поэтому не устанавливайте высоту скашивания слишком низко, когда дека газонокосилки оказывается полностью окруженной нескошенной травой. Старайтесь, чтобы с одной стороны деки газонокосилки не было нескошенной травы, это позволит газонокосилке засасывать внутрь деки воздух.

Скашивание газона в первый раз

При скашивании оставляйте траву чуть длиннее, чем обычно, чтобы газонокосилка не срезала грунт на неровной поверхности. Используемая в предыдущий раз высота скашивания, как правило, является оптимальной. При скашивании травы высотой более 15 см желательно скашивать газон за два прохода, чтобы получить приемлемое качество среза.

Скашивание одной трети высоты травы

Лучше всего срезать только около одной трети высоты травы. Не рекомендуется срезать больше одной трети, кроме случаев, когда трава растет редко, или в конце осени, когда рост травы начинает замедляться.

Чередование направления скашивания

Изменяйте направление движения при скашивании, чтобы трава осталась стоять прямо. Это также способствует более равномерному разбрасыванию скошенной травы, что ускоряет ее перегнивание и позволяет использовать в качестве удобрения.

Скашивание через надлежащие интервалы времени

Трава растет с разной скоростью в зависимости от времени года. Для поддержания одинаковой высоты скашивания косите чаще ранней весной. В середине лета косите реже, так как рост травы замедляется. Если трава не скашивалась длительное время, то первый проход сделайте с увеличенной высотой скашивания; а затем скосите траву через два дня, установив более низкую высоту скашивания.

Скашивание с пониженной скоростью

В некоторых условиях скашивание с пониженной скоростью движения может повысить качество скашивания.

Не скашивайте траву слишком низко.

При скашивании на неровном травяном покрове увеличьте высоту скашивания во избежание срезания поверхностного слоя почвы.

Остановка машины

В случае вынужденной остановки газонокосилки во время движения вперед при скашивании на газоне может образоваться комок скошенной травы. Чтобы этого не произошло, перемещайте машину на ранее скошенный участок с включенными ножами или выключайте деку газонокосилки во время движения вперед.

Поддержание чистоты нижней стороны деки газонокосилки

После каждого использования очищайте нижнюю поверхность деки газонокосилки от скошенной травы и грязи. Если трава и грязь скапливаются внутри деки газонокосилки, качество скашивания со временем станет неудовлетворительным.

Техническое обслуживание ножа (ножей)

Остроту заточки ножей следует проверять в течение всего сезона скашивания, поскольку только остро заточенные ножи обеспечивают ровное срезание травы без разрывов и измельчения. При разрыве и измельчении трава становится коричневой по краям, что замедляет ее рост и увеличивает риск поражения болезнями. После каждого использования газонокосилки проверяйте остроту ножей, а также наличие износа или повреждений. При необходимости удалите зазубрины и заточите ножи. Если нож поврежден или изношен, немедленно замените его оригинальным сменным ножом компании Toro. См. Техническое обслуживание ножей (страница 50).

После эксплуатации

Правила техники безопасности после работы с машиной

Общие правила техники безопасности

- Прежде чем покинуть рабочее место, включите стояночный тормоз, выключите двигатель, извлеките ключ и дождитесь остановки всех движущихся частей машины. Дайте машине остыть перед техническим обслуживанием, регулировкой, заправкой топливом, очисткой или помещением на хранение.
- Для предотвращения возгорания очищайте от травы и мусора режущий блок, глушитель, приводы, подхватчик травы и моторный отсек. Удалите следы утечек масла или топлива.
- Перекройте подачу топлива и извлеките ключ перед размещением машины на хранение или ее транспортировкой.

Очистка машины

Интервал обслуживания: После каждого использования

Внимание: **Машину можно мыть мягким моющим средством с водой. Не мойте машину струей под давлением. Не допускайте излишнего увлажнения поверхностей, особенно вблизи панели управления, под сиденьем, вокруг двигателя, гидравлических насосов и гидромоторов.**

1. Припаркуйте машину на ровной горизонтальной поверхности, переведите переключатель управления ножами в положение ВЫКЛ и включите стояночный тормоз.
2. Прежде чем покинуть рабочее место, заглушите двигатель и дождитесь остановки всех движущихся частей машины.
3. Очищайте от травы и мусора режущий блок, глушитель, приводы, травосборник и двигатель.

Толкание машины

1. Припаркуйте машину на ровной горизонтальной поверхности, переведите переключатель управления ножами в положение ВЫКЛ и включите стояночный тормоз.
2. Прежде чем покинуть рабочее место оператора, выключите двигатель, извлеките ключ и дождитесь остановки всех движущихся частей машины.
3. Найдите рычаги перепускных клапанов на раме с обеих сторон двигателя.
4. Вытяните рычаги перепуска вперед через отверстия с пазами и опустите вниз, чтобы зафиксировать их на месте (Рисунок 38).

   Примечание: Выполните эти действия для каждого рычага.

⚠ ПРЕДУПРЕЖДЕНИЕ

Контакт с горячими поверхностями может привести к травме.

Следите, чтобы руки, ноги и другие части тела, а также одежда находились на безопасном расстоянии от двигателя, глушителя и других горячих поверхностей.

⚠ ПРЕДУПРЕЖДЕНИЕ

Когда рычаги перепуска зафиксированы в переднем положении в пазу, машина может непреднамеренно переместиться и причинить травмы оператору или находящимся рядом людям.

После перемещения машины зафиксируйте рычаги перепуска в заднем положении.

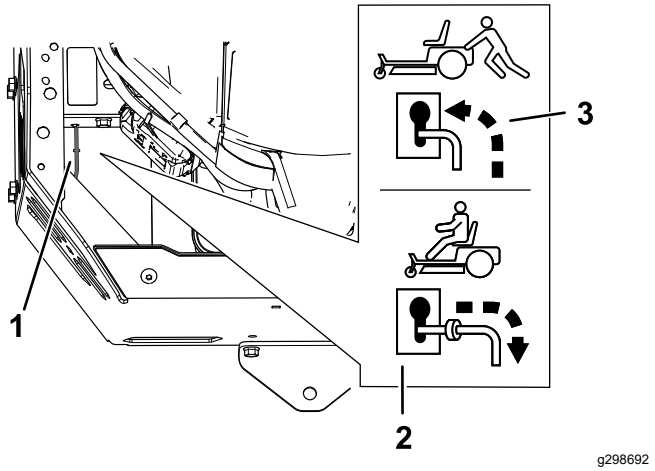

Рисунок 38

1. Расположения рычагов перепускных клапанов
2. Положение рычага для управления машиной
3. Положение рычага для толкания машины

5. Выключите стояночный тормоз.
6. Переместите машину по мере необходимости.

   Внимание: **Всегда толкайте машину руками. Буксировка машины не допускается, так как это может повредить ее.**
7. Включите стояночный тормоз.
8. Переместите оба рычага перепуска назад через отверстия с пазами и опустите вниз, чтобы зафиксировать их на месте.

Транспортировка машины

Для перевозки машины используйте прицеп усиленной конструкции или грузовик. Используйте полноразмерный наклонный въезд. Убедитесь, что прицеп или грузовик оснащен тормозами, осветительными приборами и маркировкой в соответствии с требованием законодательства. Внимательно изучите все инструкции по технике безопасности. Знание этой информации поможет вам и находящимся рядом людям избежать травм. Изучите местные нормативные документы по прицепам и сцепным устройствам.

⚠ ПРЕДУПРЕЖДЕНИЕ

Передвижение по улицам или дорогам без сигналов поворота, световых приборов, отражателей или знака «тихоходное транспортное средство» опасно и может привести к авариям и травмам.

Проезд машины по улицам и дорогам общего пользования запрещен.

Выбор прицепа

⚠ ПРЕДУПРЕЖДЕНИЕ

При погрузке машины на прицеп или грузовик повышается вероятность опрокидывания, что может привести к получению тяжелой травмы или гибели (Рисунок 39).

- **Используйте только один полноразмерный наклонный въезд; не используйте отдельные въезды с каждой стороны машины.**
- **Угол между наклонным въездом и землей или между наклонным въездом и прицепом или грузовиком не должен превышать 15 градусов.**
- **Убедитесь, что длина наклонного въезда по крайней мере в 4 раза превышает высоту платформы кузова прицепа или грузового автомобиля над землей. При этом угол наклонного въезда не превысит 15 градусов на ровной поверхности.**

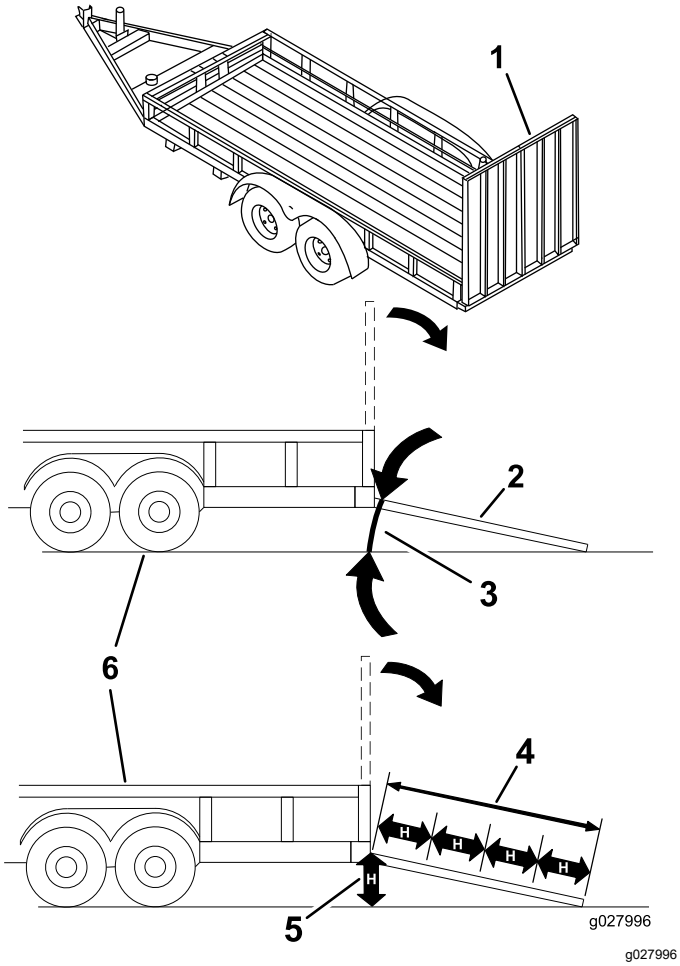

Рисунок 39

1. Полноразмерный наклонный въезд в сложенном положении
2. Вид сбоку полноразмерного наклонного въезда в положении погрузки
3. Не более 15°
4. Длина наклонного въезда по крайней мере в 4 раза больше высоты платформы прицепа или грузового автомобиля над землей.
5. H = высота платформы кузова прицепа или грузового автомобиля над землей
6. Прицеп

Погрузка машины

⚠ ПРЕДУПРЕЖДЕНИЕ

При погрузке машины на прицеп или грузовик повышается вероятность опрокидывания, что может привести к тяжелой травме или гибели.

- **Будьте предельно внимательны при управлении машиной на наклонном въезде.**
- **Перемещайте машину задним ходом при движении вверх по наклонному въезду и передним ходом при движении вниз по наклонному въезду.**
- **При движении машины по наклонному въезду не допускайте резкого ускорения или замедления машины во избежание потери управления или опрокидывания.**

1. Если используется прицеп, прицепите его к буксирному автомобилю и прикрепите предохранительные цепи.
2. Подсоедините тормоза и световые приборы прицепа (если предусмотрены).
3. Опустите наклонный въезд, убедившись, что угол между наклонным въездом и поверхностью земли не превышает 15 градусов (Рисунок 39).
4. Перемещайте машину задним ходом при движении вверх по наклонному въезду (Рисунок 40).

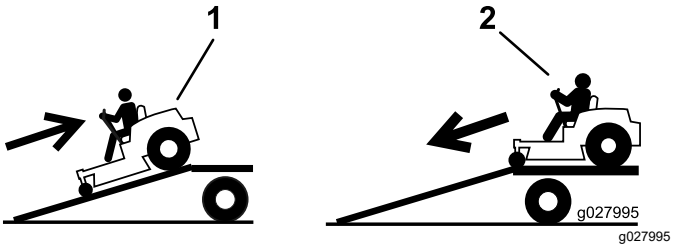

Рисунок 40

1. Перемещайте машину задним ходом при движении вверх по наклонному въезду.
2. Перемещайте машину передним ходом при движении вниз по наклонному въезду.

5. Выключите двигатель, извлеките ключ и включите стояночный тормоз.
6. С помощью строп, цепей, тросов или канатов закрепите машину в точках, расположенных рядом с передними поворотными колесами и на задней части рамы (Рисунок 41). Изучите местные нормативные документы по требованиям к креплению оборудования.

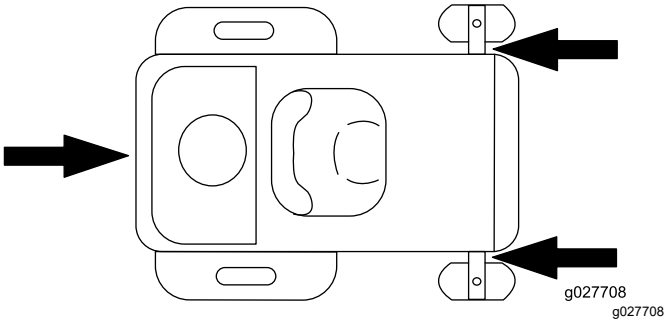

Рисунок 41

1. Точки крепления

Выгрузка машины

1. Опустите наклонный въезд, убедившись, что угол между наклонным въездом и поверхностью земли не превышает 15 градусов (Рисунок 39).
2. Перемещайте машину передним ходом при движении вниз по наклонному въезду (Рисунок 40).

Техническое обслуживание

Примечание: Определите левую и правую стороны машины относительно места оператора.

Техника безопасности при обслуживании

- Если вы оставите ключ в замке зажигания, кто-нибудь может случайно запустить двигатель и нанести серьезные травмы вам или окружающим. Перед выполнением любого технического обслуживания извлеките ключ из замка.
- Прежде чем покинуть рабочее место оператора, выполните следующие действия:
  - Установите машину на ровной поверхности.
  - Отключите приводы.
  - Включите стояночный тормоз.
  - Выключите двигатель и извлеките ключ из замка зажигания.
  - Прежде чем выполнять техническое обслуживание, дайте компонентам машины остыть.
- Не допускайте к обслуживанию машины неподготовленный персонал.
- Следите, чтобы руки и ноги были на безопасном расстоянии от движущихся частей или горячих поверхностей. По возможности не выполняйте регулировки при работающем двигателе.
- Осторожно сбрасывайте давление из компонентов с накопленной энергией.
- Регулярно проверяйте работу стояночного тормоза. При необходимости регулируйте и обслуживайте его.
- Запрещается изменять конструкцию защитных устройств. Регулярно проверяйте правильность работы таких устройств.
- Для предотвращения возгорания очищайте от травы и мусора режущий блок, глушитель, приводы, подхватчик травы и моторный отсек.
- Очищайте машину от следов масла и топлива, а также мусора, пропитанного топливом.
- Не полагайтесь на гидравлические или механические домкраты в качестве опоры для машины; каждый раз при подъеме машины устанавливайте ее на подъемные опоры.
- Все части машины должны быть исправными, и все крепежные детали должны быть затянуты, особенно детали крепления ножей. Заменяйте изношенные или поврежденные наклейки.
- Перед выполнением ремонта на машине отсоедините кабель от отрицательной клеммы аккумулятора.
- Для гарантии оптимальных рабочих характеристик машины используйте только оригинальные запасные части и принадлежности компании Toro. Использование запасных частей и приспособлений, изготовленных другими производителями, может быть опасным и привести к аннулированию гарантии на изделие.

Рекомендуемый график(и) технического обслуживания

Периодичность технического обслуживания	Порядок технического обслуживания
Перед каждым использованием или ежедневно	• Проверьте систему защитных блокировок. • Проверьте уровень масла в двигателе. • Осмотрите ножи. • Проверьте отражатель травы на наличие повреждений.
После каждого использования	• Очищайте от травы и мусора режущий блок, глушитель, приводы, травосборник и двигатель.
Через каждые 25 часов	• Очистите элемент воздухоочистителя из пеноматериала (в условиях повышенной загрязненности или запыленности это необходимо делать чаще). • Проверьте давление в шинах. • Проверьте ремни на наличие износа или трещин.
Через каждые 100 часов	• Замените элемент воздухоочистителя из пеноматериала (в условиях повышенной загрязненности или запыленности это необходимо делать чаще). • Снимите и очистите корпус воздуходувки и прочие охлаждающие кожухи (в условиях повышенной запыленности или загрязненности это необходимо делать чаще). • Замените проходной топливный фильтр.
Через каждые 100 часов или ежегодно (в зависимости от того, что наступит раньше)	• Замените бумажный элемент воздухоочистителя (в условиях повышенной загрязненности или запыленности это необходимо делать чаще). • Замените моторное масло и масляный фильтр. (при работе в условиях сильного загрязнения или запыления это следует делать чаще).
Через каждые 500 часов	• Замените свечу (свечи) зажигания.
Перед помещением на хранение	• Зарядите аккумулятор и отсоедините кабели аккумулятора. • Выполните все процедуры технического обслуживания, перечисленные выше, перед размещением машины на хранение. • Восстановите поврежденное лакокрасочное покрытие.

Внимание: **См. руководство владельца двигателя для получения информации о дополнительном техническом обслуживании.**

⚠ ПРЕДОСТЕРЕЖЕНИЕ

Если вы оставите ключ в замке зажигания, кто-нибудь может случайно запустить двигатель и нанести серьезные травмы вам или окружающим.

Перед любым техническим обслуживанием выключите двигатель и извлеките ключ из замка зажигания.

Действия перед техническим обслуживанием

Освобождение экрана деки газонокосилки

Ослабьте два нижних болта экрана, чтобы получить доступ к верхней части деки газонокосилки (Рисунок 42).

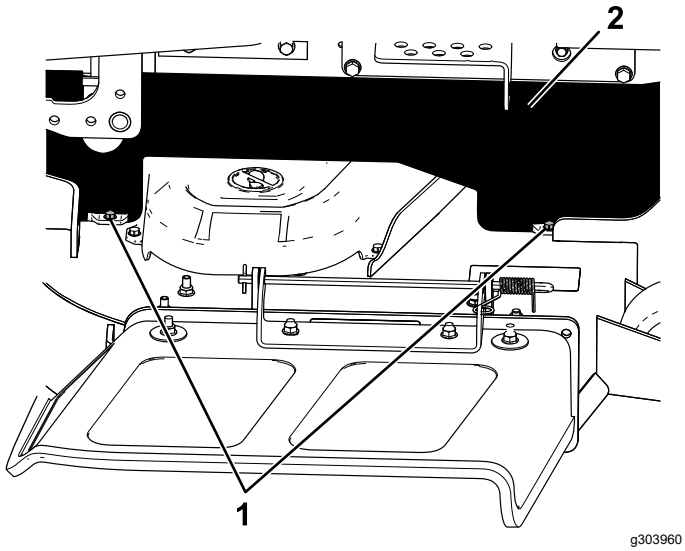

Рисунок 42

1. Нижний болт
2. Экран

Примечание: Всегда затягивайте болты, чтобы подсоединить экран после технического обслуживания.

Техническое обслуживание двигателя

Правила техники безопасности при обслуживании двигателя

- Следите, чтобы руки, ноги, лицо и другие части тела, а также одежда находились на безопасном расстоянии от глушителя и других горячих поверхностей. Прежде чем выполнять техническое обслуживание, дайте компонентам двигателя остыть.
- Не изменяйте настройку регулятора оборотов двигателя и не превышайте его допустимую частоту вращения.

Обслуживание воздухоочистителя

Интервал обслуживания: Через каждые 25 часов—Очистите элемент воздухоочистителя из пеноматериала (в условиях повышенной загрязненности или запыленности это необходимо делать чаще).

Через каждые 100 часов—Замените элемент воздухоочистителя из пеноматериала (в условиях повышенной загрязненности или запыленности это необходимо делать чаще).

Примечание: Чаще обслуживайте воздухоочиститель (каждые несколько часов), если приходится работать в условиях высокой запыленности или в песке.

Демонтаж элементов из пеноматериала и бумаги

1. Припаркуйте машину на ровной горизонтальной поверхности, переведите переключатель управления ножами в положение ВЫКЛ и включите стояночный тормоз.
2. Прежде чем покинуть рабочее место оператора, выключите двигатель, извлеките ключ и дождитесь остановки всех движущихся частей машины.
3. Очистите зону вокруг крышки воздухоочистителя для предотвращения попадания

загрязнений в двигатель, что может вызвать его повреждение.

4. Освободите стопорные зажимы воздухоочистителя и отделите крышку воздухоочистителя от корпуса воздухоочистителя.

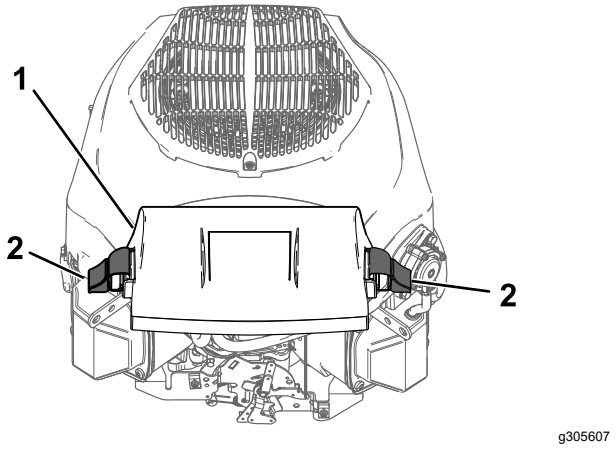

Рисунок 43

1. Крышка
2. Стопорный зажим

5. Отделите друг от друга элементы из пеноматериала и бумаги (Рисунок 44).

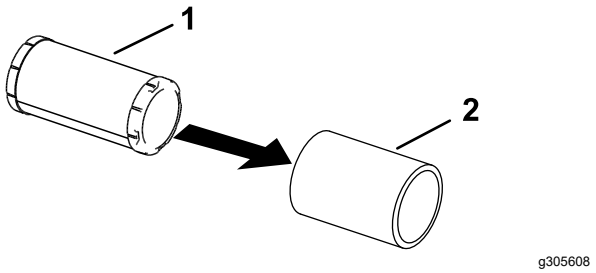

Рисунок 44

1. Бумажный элемент
2. Элемент из пеноматериала

Обслуживание элемента из пеноматериала

1. Промойте элемент из пеноматериала в теплой воде с жидким мылом. Когда элемент будет чистым, тщательно ополосните его.
2. Просушите элемент с помощью чистой салфетки.

   Внимание: **Замените элемент из пеноматериала в случае его повреждения или износа.**

3. Смажьте элемент из пеноматериала небольшим количеством нового моторного масла и затем сожмите его, чтобы выдавить излишки масла.

Обслуживание бумажного элемента воздухоочистителя

Интервал обслуживания: Через каждые 100 часов или ежегодно (в зависимости от того, что наступит раньше)—Замените бумажный элемент воздухоочистителя (в условиях повышенной загрязненности или запыленности это необходимо делать чаще).

1. Легким постукиванием очистите бумажный элемент от пыли.

   Примечание: Если он очень грязный, замените бумажный элемент новым.

2. Осмотрите элемент на наличие разрывов, масляной пленки или повреждений на резиновом уплотнении.
3. Если бумажный элемент поврежден, замените его.

   Внимание: **Не следует чистить бумажный фильтр.**

Установка воздухоочистителя

1. Установите элемент фильтра предварительной очистки из пеноматериала поверх бумажного элемента.

   Примечание: Будьте внимательны, чтобы не повредить элементы.

2. Установите элементы воздухоочистителя на основание воздухоочистителя.
3. Установите крышку и закрепите ее стопорными зажимами (Рисунок 43).

Обслуживание моторного масла

Характеристики моторного масла

Тип масла: масло с моющими свойствами (включая синтетическое) класса SJ или выше по API

Вместимость картера двигателя: 1,9 л с масляным фильтром

Вязкость: См. таблицу ниже.

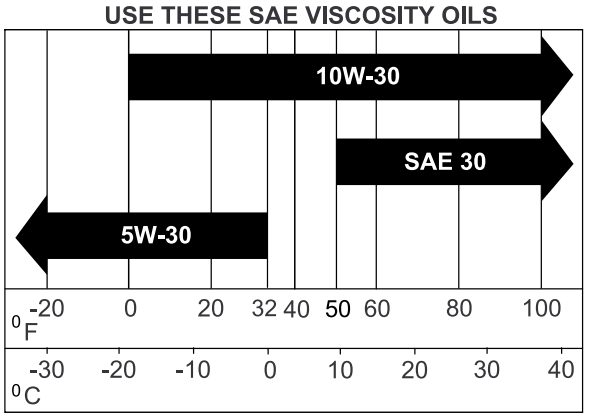

g017552

Рисунок 45

Проверка уровня масла в двигателе

Интервал обслуживания: Перед каждым использованием или ежедневно

Примечание: Проверяйте масло на холодном двигателе.

Внимание: **Если вы переполните или недостаточно заполните картер двигателя маслом и запустите двигатель, это может привести к его повреждению.**

1. Припаркуйте машину на ровной горизонтальной поверхности, переведите переключатель управления ножами в положение ВЫКЛ и включите стояночный тормоз.
2. Прежде чем покинуть рабочее место оператора, выключите двигатель, извлеките ключ и дождитесь остановки всех движущихся частей машины.

   Примечание: Убедитесь, что двигатель остыл и прошло достаточно времени, чтобы масло стекло в поддон.
3. Чтобы не допустить попадание грязи, скошенной травы и т.п. в двигатель, очистите поверхность вокруг крышки маслозаливной горловины и масломерного щупа, прежде чем снимать их (Рисунок 46).

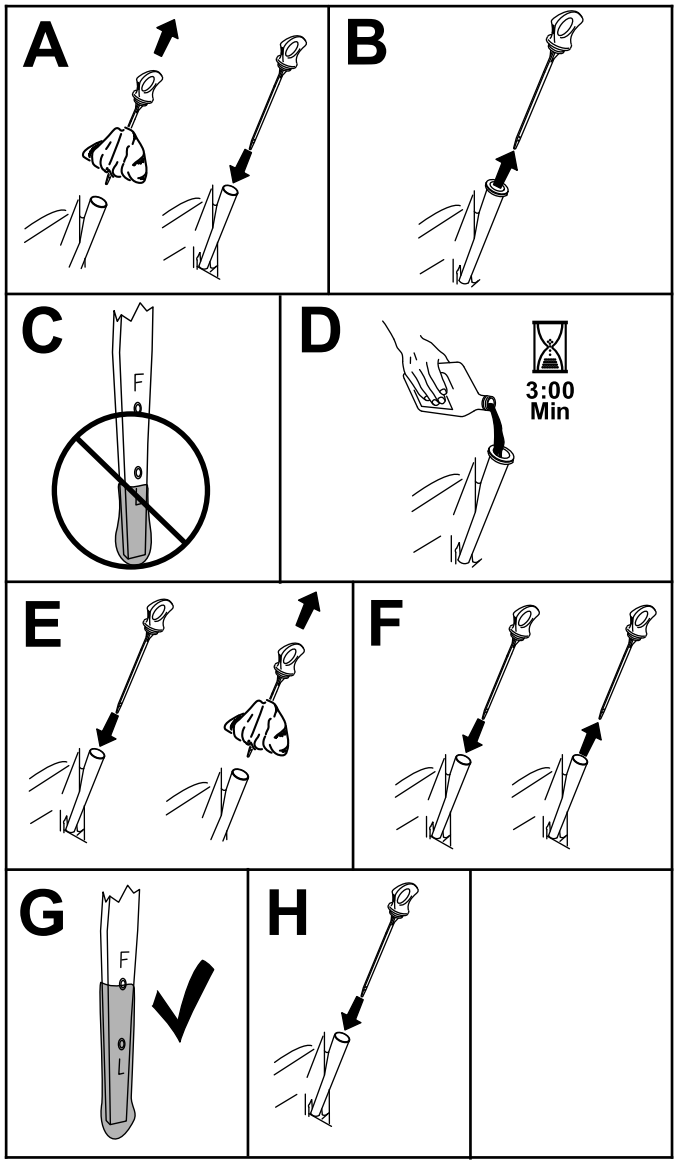

g365791

Рисунок 46

Замена моторного масла и масляного фильтра

Интервал обслуживания: Через каждые 100 часов или ежегодно (в зависимости от того, что наступит раньше)—Замените моторное масло и масляный фильтр. (при работе в условиях сильного загрязнения или запыления это следует делать чаще).

1. Припаркуйте машину на ровной горизонтальной поверхности, переведите переключатель управления ножами в положение ВЫКЛ и включите стояночный тормоз.
2. Прежде чем покинуть рабочее место оператора, выключите двигатель, извлеките ключ и дождитесь остановки всех движущихся частей машины.
3. Слейте масло из двигателя (Рисунок 47).

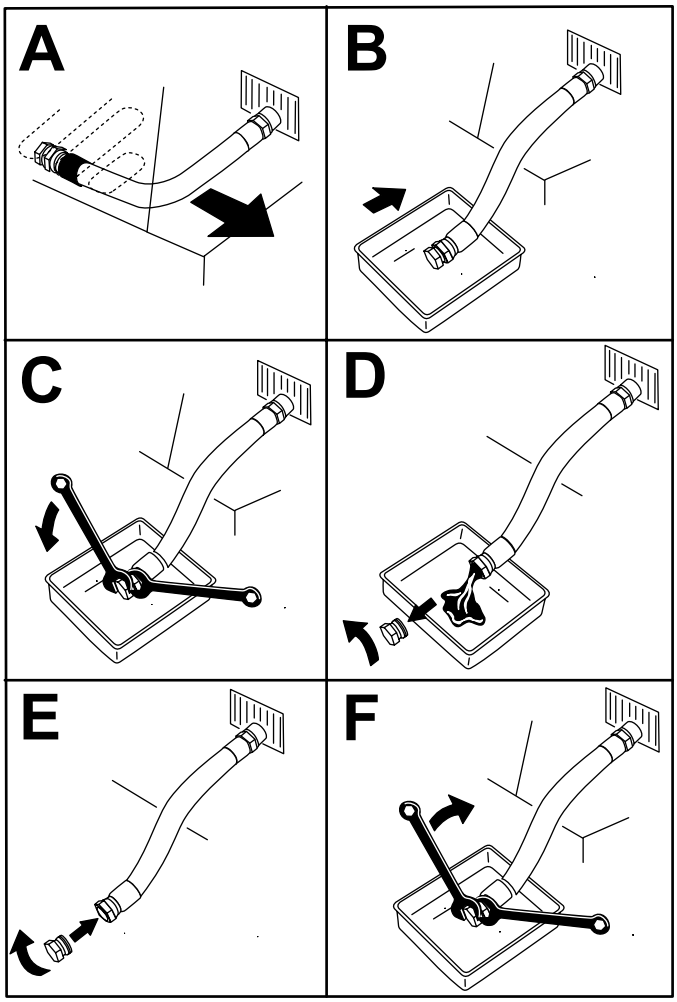

Рисунок 47

4. Замените масляный фильтр двигателя (Рисунок 48).

   Примечание: Убедитесь, что прокладка масляного фильтра коснулась двигателя, затем доверните фильтр еще на 3/4 оборота.

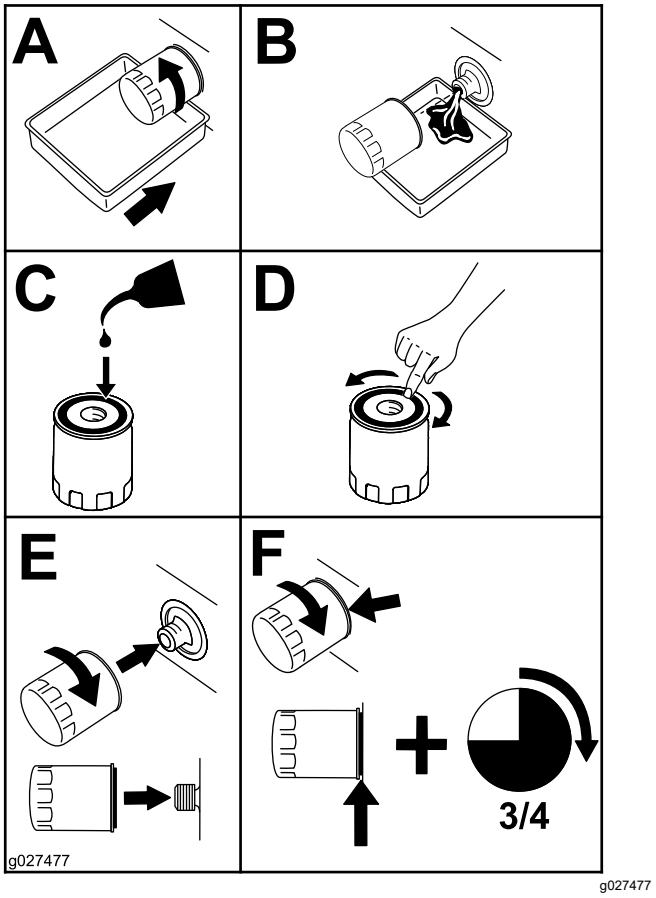

Рисунок 48

5. Медленно залейте приблизительно 80% масла указанного типа в заливную горловину и затем медленно добавляйте масло, чтобы довести его уровень до отметки «Полный» (Рисунок 49).

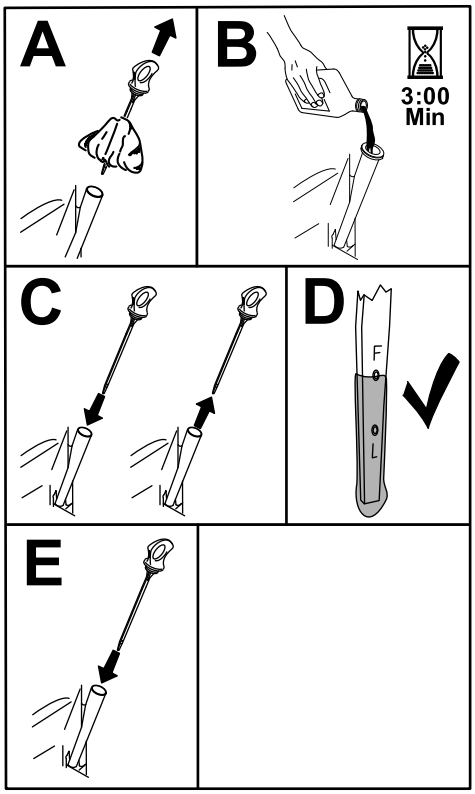

g365790

Рисунок 49

6. Утилизируйте использованное масло в центре вторичной переработки отходов.

Обслуживание свечи (свечей) зажигания

Интервал обслуживания: Через каждые 500 часов—Замените свечу (свечи) зажигания.

Перед установкой свечи зажигания убедитесь, что зазор между центральным и боковым электродами свечи правильный. Для извлечения и установки свечи зажигания используйте свечной ключ, а для проверки и регулировки зазора — калибр. При необходимости установите новую свечу зажигания.

Тип: Champion® XC12YC

Зазор: 0,76 мм

Снятие свечи зажигания

1. Припаркуйте машину на ровной горизонтальной поверхности, переведите переключатель управления ножами (PTO) в положение ВЫКЛ и включите стояночный тормоз.
2. Прежде чем покинуть рабочее место оператора, выключите двигатель, извлеките ключ и дождитесь остановки всех движущихся частей машины. Дайте двигателю остыть.
3. Очистите зону вокруг основания свечи, чтобы не допустить попадания грязи и мусора в двигатель.
4. Снимите свечу зажигания (Рисунок 50).

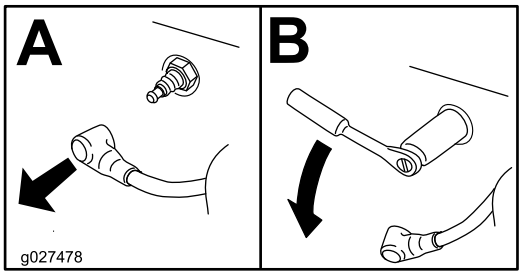

g027478

Рисунок 50

Проверка свечи зажигания

Внимание: **Не очищайте свечи зажигания. При обнаружении черного налета, изношенных электродов, маслянистой пленки или трещин, обязательно замените свечу (свечи) зажигания.**

Если на изоляторе заметен светло-коричневый или серый налет, то двигатель работает должным образом. Черный налет на изоляторе обычно означает, что загрязнен воздухоочиститель.

Выставьте на свече зазор в 0,75 мм.

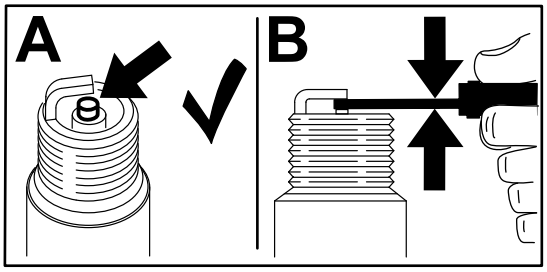

g206628

Рисунок 51

Установка свечи

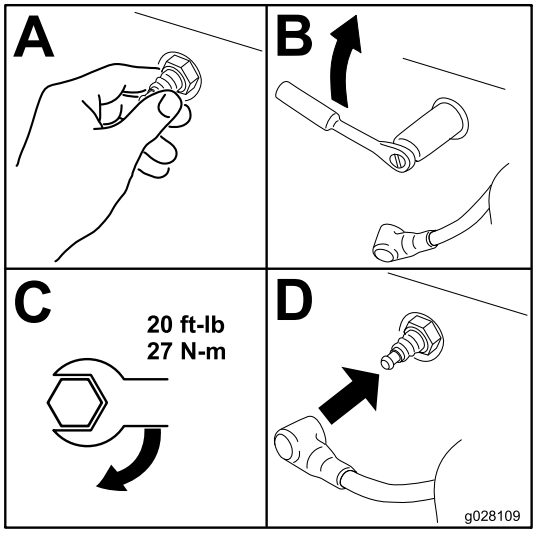

g028109

Рисунок 52

Очистка корпуса воздуходувки

Интервал обслуживания: Через каждые 100 часов/Ежегодно (в зависимости от того, что наступит раньше)

Для обеспечения надлежащего охлаждения поддерживайте постоянную чистоту решетки для защиты от травы, охлаждающих ребер и других наружных поверхностей двигателя.

Очищайте охлаждающие ребра и наружные поверхности по мере необходимости. Убедитесь в том, что охлаждающие кожухи установлены. Затяните винты корпуса воздуходувки с моментом 7,5 Н·м.

Внимание: **Эксплуатация двигателя с засоренной решеткой для защиты от травы, загрязненными или забитыми охлаждающими ребрами и/или снятыми охлаждающими кожухами приведет к повреждению двигателя в результате перегрева.**

Техническое обслуживание топливной системы

⚠ ОПАСНО

При определенных условиях топливо является чрезвычайно огнеопасным и взрывоопасным веществом. Возгорание или взрыв топлива могут вызвать ожоги у людей и повреждение имущества.

Полное описание мер предосторожности, связанных с топливом, см. в разделе **Правила техники безопасности при обращении с топливом (страница 15)****.**

Замена проходного топливного фильтра

Интервал обслуживания: Через каждые 100 часов—Замените проходной топливный фильтр.

Запрещается устанавливать загрязненный фильтр, снятый с топливного трубопровода.

1. Припаркуйте машину на ровной горизонтальной поверхности, переведите переключатель управления ножами в положение ВЫКЛ и включите стояночный тормоз.
2. Прежде чем покинуть рабочее место оператора, выключите двигатель, извлеките ключ и дождитесь остановки всех движущихся частей машины. Дайте двигателю остыть.
3. Замените фильтр (Рисунок 53).

   Примечание: Установите новый фильтр так, чтобы стрелка направления потока указывала в сторону двигателя.

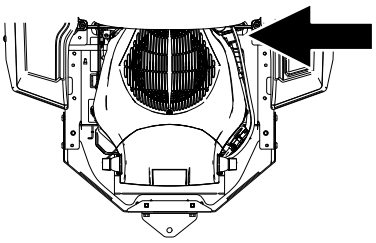

g305646

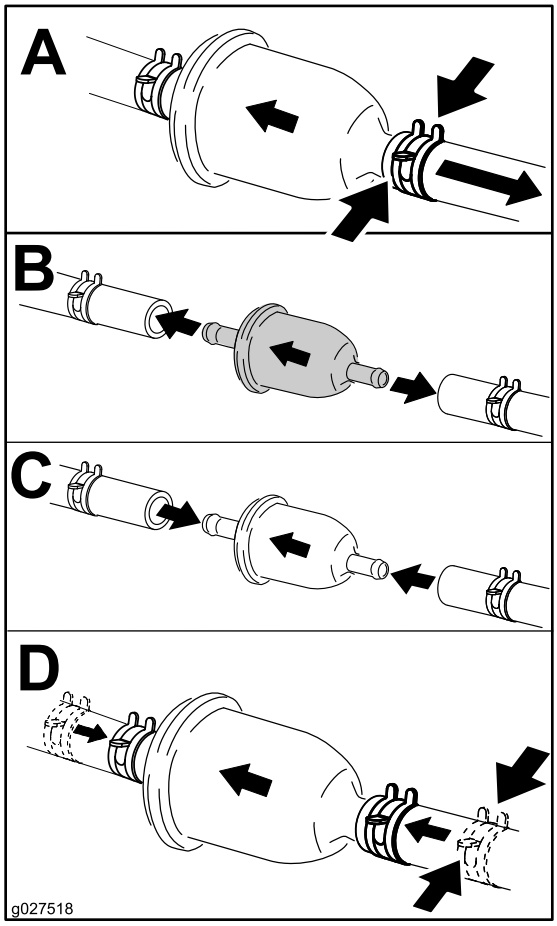

g027518

Рисунок 53

Техническое обслуживание электрической системы

Правила техники безопасности при работе с электрической системой

- Перед выполнением ремонта на машине отсоедините кабель от отрицательной клеммы аккумулятора.
- Заряжайте аккумулятор в открытом, хорошо проветриваемом месте, вдали от искр и открытого огня. Отсоединяйте зарядное устройство перед подсоединением или отсоединением аккумулятора. Используйте защитную одежду и электроизолированный инструмент.

Обслуживание аккумулятора

Демонтаж аккумулятора

⚠ ПРЕДУПРЕЖДЕНИЕ

Неправильное отсоединение кабелей от аккумулятора может повредить машину и кабели, вызвав искрение. Искры могут вызвать взрыв аккумуляторных газов, что приведет к получению травмы.

- **Всегда отсоединяйте отрицательный (черный) кабель аккумулятора перед отсоединением положительного (красного) кабеля.**
- **Всегда присоединяйте положительный (красный) кабель аккумулятора перед присоединением отрицательного (черного) кабеля.**

1. Припаркуйте машину на ровной горизонтальной поверхности, переведите переключатель управления ножами (PTO) в положение ВЫКЛ и включите стояночный тормоз.
2. Прежде чем покинуть рабочее место оператора, выключите двигатель, извлеките ключ и дождитесь остановки всех движущихся частей машины.

3. Ослабьте 2 крепежных элемента на крышке аккумулятора, повернув их против часовой стрелки на 1/4 оборота, и снимите крышку аккумулятора (Рисунок 54)

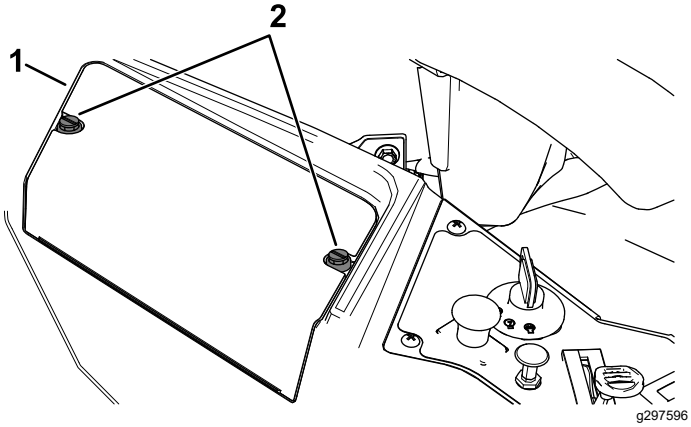

Рисунок 54

1. Крышка аккумулятора
2. Крепежные элементы

4. Отсоедините отрицательный (черный) кабель от штыря аккумулятора (Рисунок 55).

   Примечание: Сохраните все крепежные детали.

5. Снимите резиновую крышку с положительного (красного) кабеля, сдвинув ее вверх.
6. Отсоедините положительный (красный) кабель от штыря аккумулятора (Рисунок 55).

   Примечание: Сохраните все крепежные детали.

7. Снимите прижим аккумулятора (Рисунок 55) и поднимите аккумулятор, чтобы снять его с поддона.

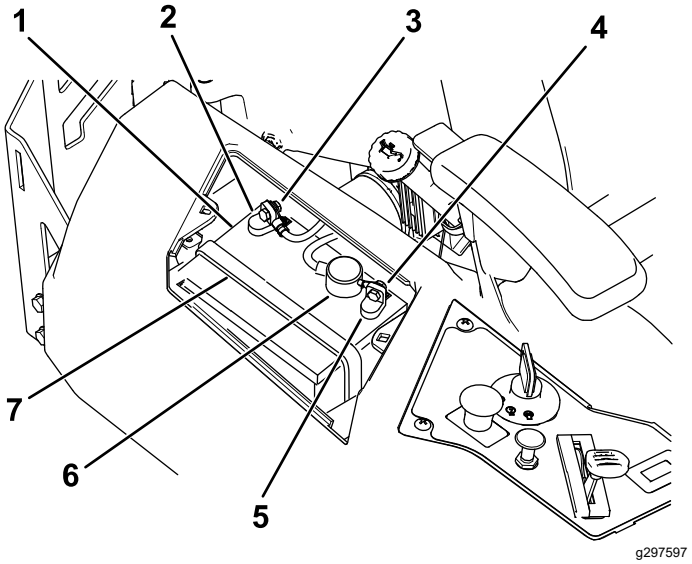

Рисунок 55

1. Аккумулятор
2. Отрицательный (-) штырь аккумулятора
3. Болт, шайба и гайка отрицательного (–) штыря аккумулятора
4. Болт, шайба и гайка положительного (+) штыря аккумулятора
5. Положительный (+) штырь аккумулятора
6. Колпачок клеммы
7. Прижим аккумуляторной батареи

Зарядка аккумулятора

Интервал обслуживания: Перед помещением на хранение—Зарядите аккумулятор и отсоедините кабели аккумулятора.

1. Извлеките аккумулятор из шасси; см. раздел Демонтаж аккумулятора (страница 45).
2. Заряжайте аккумулятор током от 6 до 10 ампер в течение не менее 1 часа.

   Примечание: Не допускайте избыточного заряда аккумулятора.

3. После полной зарядки аккумулятора отсоедините зарядное устройство от электророзетки, а затем отсоедините провода зарядного устройства от штырей аккумулятора (Рисунок 56).

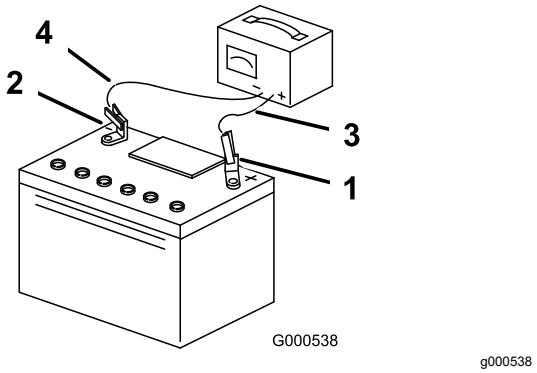

Рисунок 56

1. Положительный (+) штырь аккумулятора
2. Отрицательный (-) штырь аккумулятора
3. Красный (+) кабель зарядного устройства
4. Черный (-) провод зарядного устройства

Установка аккумуляторной батареи

1. Установите аккумулятор в поддон (Рисунок 55).
2. Используя ранее снятые крепежные детали, подсоедините положительный (красный) кабель к положительной (+) клемме аккумулятора.
3. Используя ранее снятые крепежные детали, подсоедините отрицательный кабель к отрицательной (-) клемме аккумулятора.
4. Наденьте красный колпачок клеммы на положительный (красный) штырь аккумулятора.
5. Закрепите аккумулятор с помощью прижима (Рисунок 55).
6. Установите крышку аккумулятора, нажав вниз и завернув по часовой стрелке 2 крепежных элемента (Рисунок 54).

Обслуживание предохранителей

Электрическая система защищена с помощью плавких предохранителей. Она не требует технического обслуживания, однако в случае перегорания предохранителя проверьте компонент/цепь на наличие неисправности или короткого замыкания.

Тип предохранителя:

- Главный предохранитель – F1 (15 A, плоского типа)
- Цепь зарядки – F2 (25 A, плоского типа)

Чтобы заменить главный предохранитель (15 A), вытяните предохранитель через в отверстие в боковой части консоли и установите новый предохранитель на 15 A (Рисунок 57).

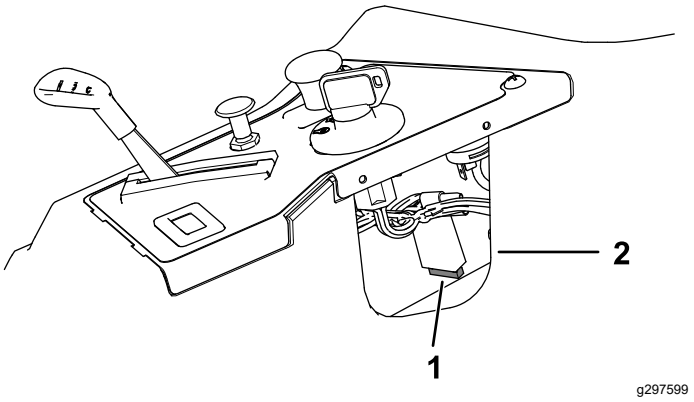

Рисунок 57

1. Главный предохранитель (15 A)
2. Отверстие в консоли

Чтобы заменить предохранитель цепи зарядки (25 A), найдите предохранитель слева от аккумулятора, выньте предохранитель и установите новый предохранитель на 25 A (Рисунок 58).

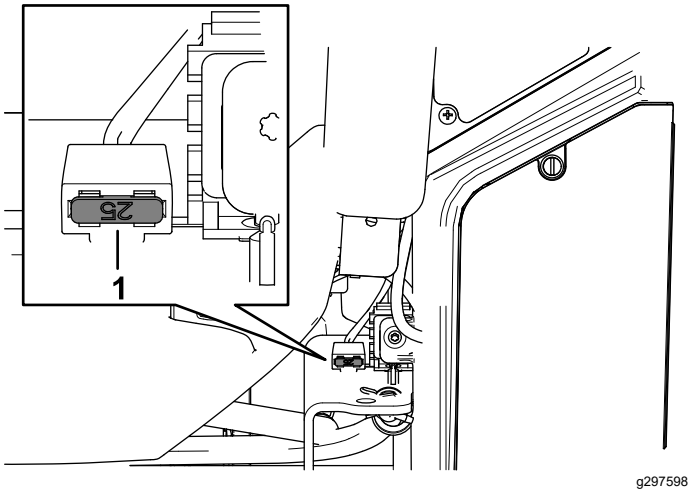

Рисунок 58

1. Цепь зарядки (25 A)

Техническое обслуживание приводной системы

Проверка давления воздуха в шинах

Интервал обслуживания: Через каждые 25 часов—Проверьте давление в шинах.

Поддерживайте давление воздуха в передних и задних шинах, как указано в технических характеристиках. Неодинаковое давление в шинах приведет к неравномерному скашиванию. Проверьте давление на штоке клапана (Рисунок 59). Для получения наиболее точных показаний проверяйте шины в холодном состоянии.

Накачайте шины передних поворотных колес до давления 103 кПа.

Накачайте шины задних ведущих колес до давления 0,90 бар (90 кПа).

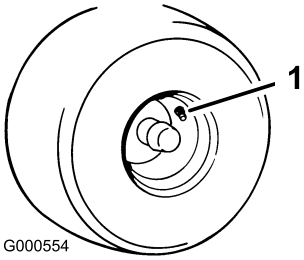

Рисунок 59

1. Шток клапана

Техническое обслуживание ремней

Проверка ремней

Интервал обслуживания: Через каждые 25 часов—Проверьте ремни на наличие износа или трещин.

Замените ремень в случае его износа. Признаки износа ремня: визг при вращении ремня, проскальзывание ножей во время скашивания травы, бахрома по краям, следы подгорания и трещины на ремне.

Замена ремня газонокосилки

К признакам износа ремня относятся визг при вращении ремня, проскальзывание ножей во время скашивания травы, бахрома по краям, следы подгорания и трещины на ремне. Замените ремень газонокосилки при появлении любого из этих признаков.

1. Припаркуйте машину на ровной горизонтальной поверхности, выключите переключатель управления ножами (PTO) и включите стояночный тормоз.
2. Прежде чем покинуть рабочее место оператора, выключите двигатель, извлеките ключ и дождитесь остановки всех движущихся частей машины.
3. Установите высоту скашивания в самое нижнее положение высоты.
4. Ослабьте 2 нижних болта крепления экрана деки газонокосилки к деке газонокосилки; см. раздел Освобождение экрана деки газонокосилки (страница 39).
5. Снимите кожухи шкивов (Рисунок 60).

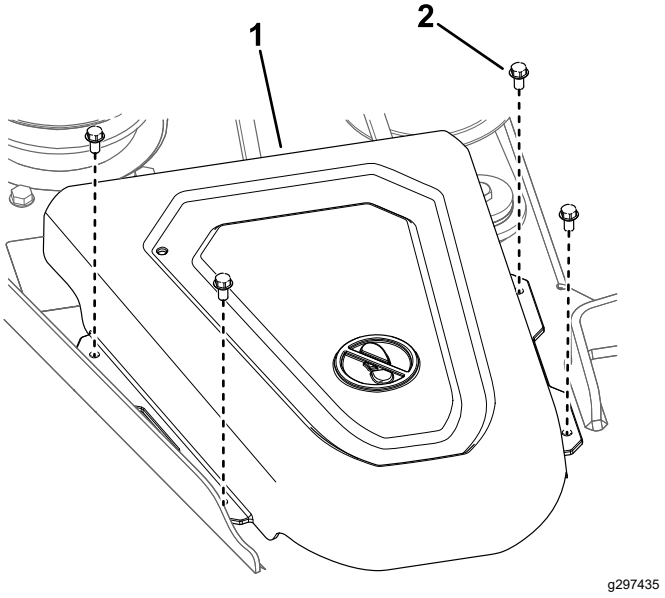

Рисунок 60

1. Крышка
2. Винт

6. Ослабьте гайку крепления формованного проволочного элемента к натяжному шкиву (Рисунок 61).

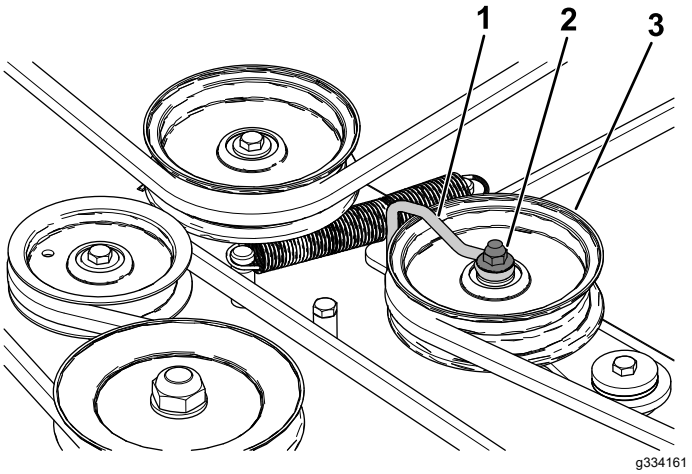

Рисунок 61

1. Формованный проволочный элемент
2. Гайка
3. Натяжной шкив

7. Используя съемник пружин (№ 92-5771 по каталогу Toro), снимите пружину натяжного шкива с крюка деки, чтобы снять натяжение с натяжного шкива, и снимите ремень со шкивов (Рисунок 62).

⚠ ПРЕДУПРЕЖДЕНИЕ

Натяжение установленной пружины очень сильное и может стать причиной травмы.

Снимайте ремень очень осторожно.

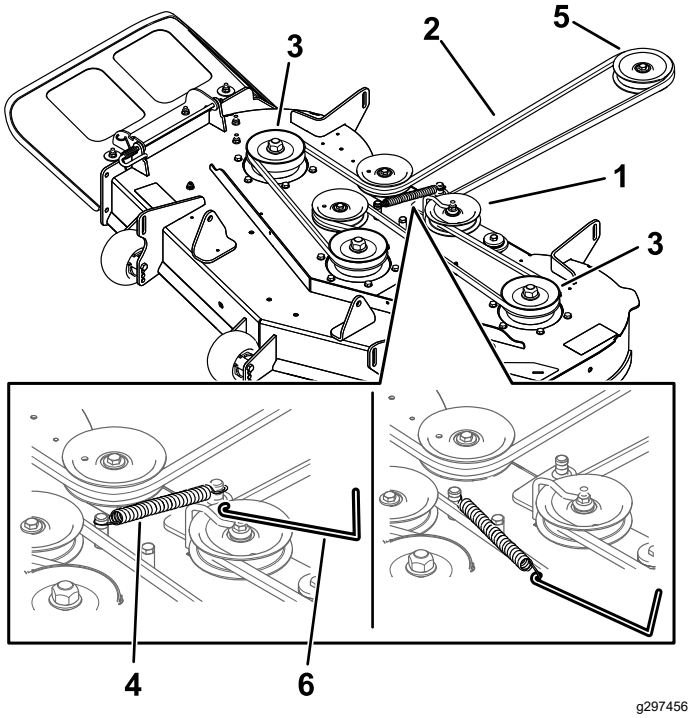

Рисунок 62

1.	Натяжной шкив	4.	Пружина
2.	Ремень газонокосилки	5.	Шкив двигателя
3.	Наружный шкив	6.	Съемник пружин

8. Проложите новый ремень вокруг шкива двигателя и шкивов газонокосилки (Рисунок 62).
9. Используя съемник пружин (номер 92-5771 по каталогу Toro), установите пружину натяжного шкива на крюк деки и создайте натяжение на натяжном шкиве и ремне газонокосилки (Рисунок 62).
10. Затяните гайку крепления формованного проволочного элемента к натяжному шкиву (Рисунок 61).

    Примечание: Приложите формованный проволочный элемент к рычагу натяжного шкива, как показано на Рисунок 61.
11. Установите крышки шкивов.
12. Затяните 2 нижних болта крепления экрана деки газонокосилки к деке газонокосилки; см. раздел Освобождение экрана деки газонокосилки (страница 39).

Техническое обслуживание газонокосилки

Правила техники безопасности при обращении с ножами

- Периодически проверяйте ножи на наличие износа или повреждений.
- При проверке ножей будьте внимательны. При техническом обслуживании ножей оберните их ветошью или наденьте перчатки и будьте внимательны. Допускается только замена или заточка ножей; запрещается выпрямлять или сваривать их.
- При использовании газонокосилок с несколькими ножами соблюдайте осторожность, поскольку вращение одного ножа может привести к вращению других ножей.
- Заменяйте изношенные или поврежденные ножи и болты комплектами, чтобы не нарушить балансировку.

Техническое обслужива-ние ножей

Чтобы качество скашивания было высоким, поддерживайте ножи в остром состоянии. Для удобства заточки и замены необходимо иметь под рукой дополнительные ножи.

Перед проверкой или обслуживанием ножей

1. Припаркуйте машину на ровной горизонтальной поверхности, переведите переключатель управления ножами (PTO) в положение ВЫКЛ и включите стояночный тормоз.
2. Выключите двигатель, извлеките ключ, отсоедините соответствующие провода от свечей зажигания.

Осмотр ножей

Интервал обслуживания: Перед каждым использованием или ежедневно

1. Осмотрите режущие кромки (Рисунок 63).

2. Если кромки не острые или имеют зазубрины, снимите нож и заточите его; см. раздел Заточка ножей (страница 52).
3. Проверьте ножи, особенно изогнутую часть.
4. При обнаружении признаков повреждения, износа или образования зазора в этой области немедленно замените нож (Рисунок 63).

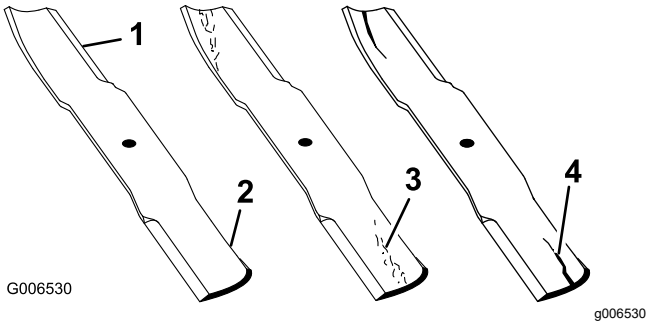

Рисунок 63

1. Режущая кромка
2. Изогнутая часть
3. Формирование износа/бороздки
4. Трещина

Проверка на наличие погнутых ножей

Примечание: Для выполнения следующей процедуры машина должна находиться на горизонтальной поверхности.

1. Поднимите деку газонокосилки на самую большую высоту скашивания.
2. Используя толстые перчатки или другие подходящие средства защиты рук, медленно поверните нож в положение, позволяющее измерить расстояние от режущей кромки до уровня горизонтальной поверхности, на которой стоит машина (Рисунок 64).

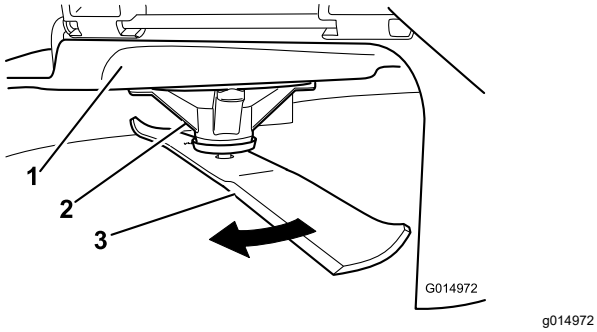

Рисунок 64

1. Дека
2. Корпус шпинделя
3. Нож

3. Измерьте расстояние от конца ножа до плоской поверхности (Рисунок 65).

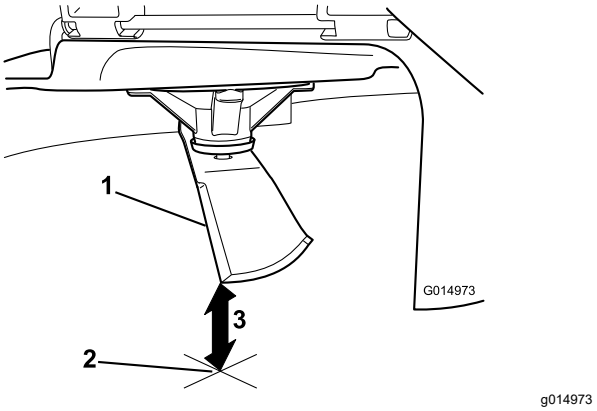

Рисунок 65

1. Нож (в положении для измерения)
2. Ровная поверхность
3. Измеренное расстояние между ножом и поверхностью (A)

4. Поверните тот же нож на 180 градусов, чтобы теперь его противоположная режущая кромка была в том же положении (Рисунок 66).

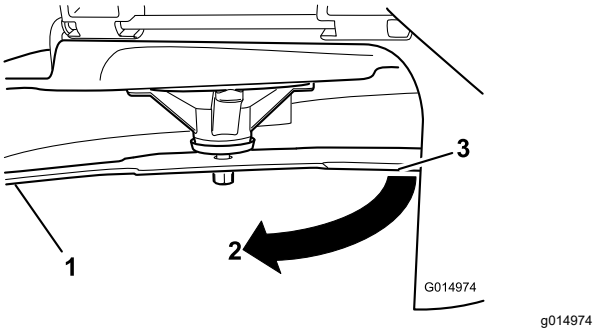

Рисунок 66

1. Нож (ранее измеренная сторона)
2. Измеренное значение (положение, которое было использовано при предыдущем измерении)
3. Противоположная сторона ножа, повернутая в положение измерения

5. Измерьте расстояние от конца ножа до плоской поверхности (Рисунок 67).

   Примечание: Разница между значениями измерений должна быть не более 3 мм.

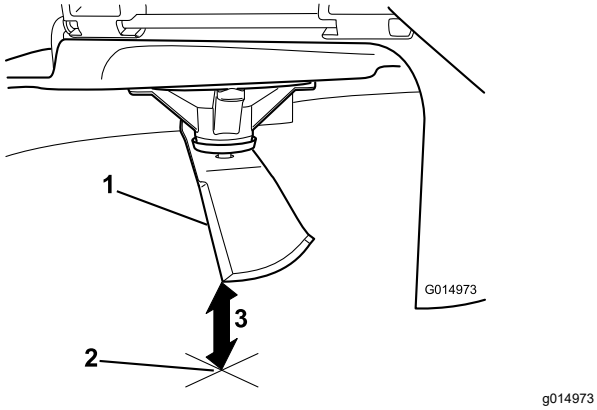

Рисунок 67

1. Противоположная кромка ножа (в положении для измерения)
2. Ровная поверхность
3. Второе измеренное расстояние между ножом и поверхностью (B)

A. Если разница между A и B превышает 3 мм, замените нож на новый; см. разделы Демонтаж ножей (страница 52) и Установка ножей (страница 53).

Примечание: Если погнутый нож заменен на новый, а разница между значениями измерений по-прежнему превышает 3 мм, возможно, погнут шпиндель ножа. Для проведения технического обслуживания обратитесь в сервисный центр официального дилера.

B. Если разница измерений находится в пределах допустимого отклонения, перейдите к следующему ножу.

6. Повторите эту процедуру для каждого ножа.

Демонтаж ножей

Замените ножи, если произошел удар о твердый предмет, либо если ножи разбалансированы или погнуты.

1. Удерживайте конец ножа с помощью ветоши или толстой перчатки.
2. Отверните болт ножа, снимите изогнутую шайбу и нож с вала шпинделя (Рисунок 68).

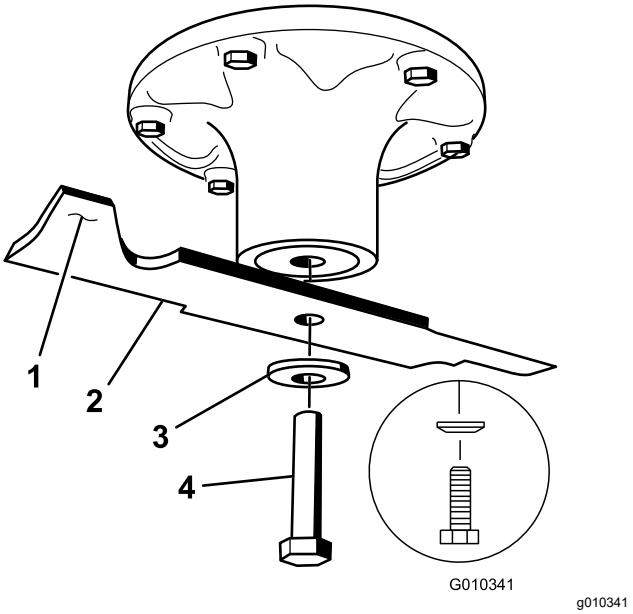

Рисунок 68

1. Область загиба ножа
2. Нож
3. Изогнутая шайба
4. Болт ножа

Заточка ножей

1. Заточите напильником режущую кромку на обоих концах ножа (Рисунок 69).

   Примечание: Сохраняйте исходный угол.

   Примечание: Балансировка ножа не нарушается, если с обеих режущих кромок снимается одинаковое количество материала.

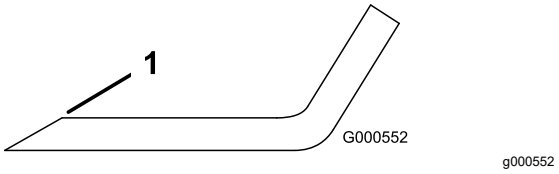

Рисунок 69

1. Затачивайте нож под первоначальным углом.

2. Проверьте балансировку ножа с помощью балансировочного устройства для ножей (Рисунок 70).

Примечание: Если нож остается в горизонтальном положении, значит он сбалансирован и его можно использовать.

Примечание: Если нож не сбалансирован, удалите некоторое количество металла только с конца области загиба (Рисунок 69).

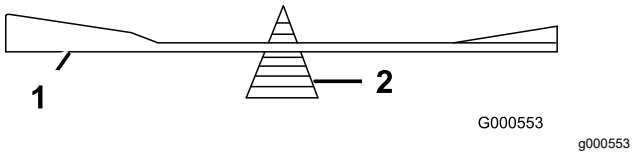

Рисунок 70

1. Нож
2. Балансировочное устройство

3. Повторяйте эту процедуру до тех пор, пока нож не будет сбалансирован.

Установка ножей

1. Установите нож на шпиндель (Рисунок 68).

   Внимание: **Для обеспечения правильного скашивания криволинейная часть ножа должна быть направлена вверх и внутрь газонокосилки.**

2. Установите изогнутую шайбу (чашеобразной стороной в сторону ножа) и болт ножа (Рисунок 68).
3. Затяните болт ножа с моментом от 135 до 150 Н·м.

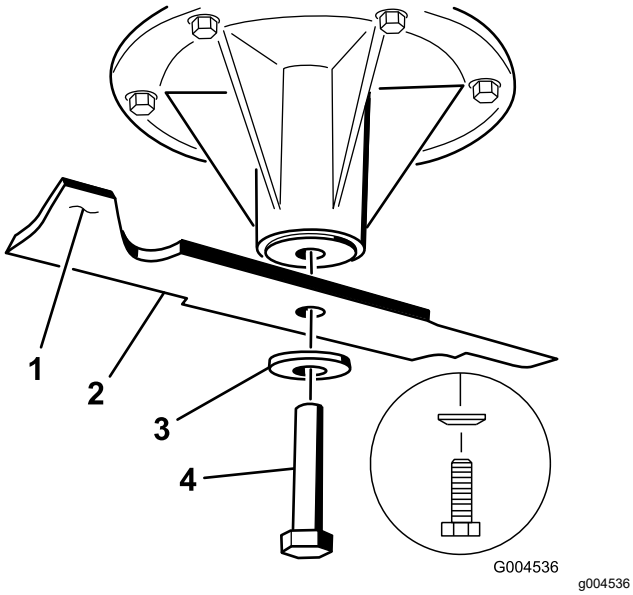

Рисунок 71

1. Область загиба ножа
2. Нож
3. Изогнутая шайба
4. Болт ножа

Выравнивание газонокосилки по горизонтали

Проверяйте горизонтальность деки газонокосилки каждый раз при установке газонокосилки или при неровном скашивании травяного покрытия.

Перед выравниванием проверьте деку газонокосилки на наличие погнутых ножей; снимите и замените любые погнутые ножи; см. раздел Проверка на наличие погнутых ножей (страница 51), прежде чем продолжить работу.

Сначала выровняйте деку газонокосилки в поперечном направлении; после этого можно будет выровнять ее наклон в продольном направлении.

Требования:

- Машина должна быть установлена на ровной горизонтальной поверхности.
- Все шины должны быть накачаны надлежащим образом; см. раздел Проверка давления воздуха в шинах (страница 48).

Проверка выравнивания по горизонтали в поперечном направлении

1. Припаркуйте машину на ровной горизонтальной поверхности, выключите переключатель управления ножами (PTO) и включите стояночный тормоз.
2. Прежде чем покинуть рабочее место оператора, выключите двигатель, извлеките ключ и дождитесь остановки всех движущихся частей машины.
3. Установите высоту скашивания на 76 мм.
4. Осторожно поверните ножи, чтобы расположить их в поперечном направлении.
5. Измерьте расстояние от наружных режущих кромок до плоской поверхности (Рисунок 72).

   Примечание: Если результаты измерений отличаются более чем на 5 мм, требуется регулировка; см. раздел Выравнивание газонокосилки по горизонтали (страница 53).

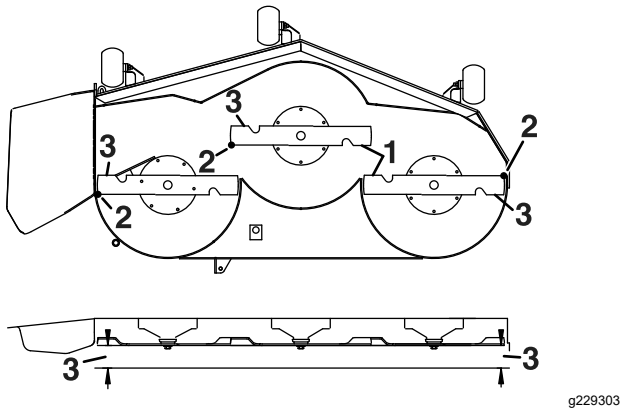

Рисунок 72

1. Ножи расположены в поперечном направлении.
2. Наружные режущие кромки
3. Измерьте расстояние от конца ножа до плоской поверхности здесь.

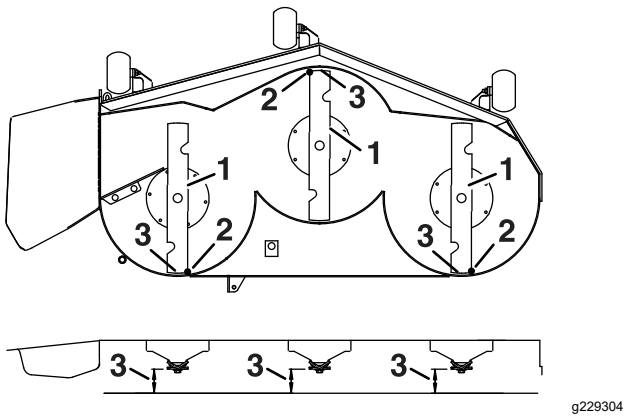

Рисунок 73

1. Ножи расположены в продольном направлении
2. Наружные режущие кромки
3. Измерьте расстояние от конца ножа до плоской поверхности здесь.

Проверка угла наклона ножей в продольном направлении

Проверяйте угол наклона ножей в продольном направлении при каждой установке положения газонокосилки. Если передняя часть газонокосилки ниже задней части более чем на 7,9 мм, отрегулируйте уровень ножей.

1. Припаркуйте машину на ровной горизонтальной поверхности, выключите переключатель управления ножами (PTO) и включите стояночный тормоз.
2. Прежде чем покинуть рабочее место оператора, выключите двигатель, извлеките ключ и дождитесь остановки всех движущихся частей машины.
3. Установите высоту скашивания на 76 мм.
4. Осторожно поверните ножи так, чтобы они были расположены в продольном направлении (Рисунок 73).
5. Измерьте расстояние от конца переднего ножа до плоской поверхности и от конца заднего ножа до плоской поверхности (Рисунок 73).

   Примечание: Если конец переднего ножа не ниже конца заднего ножа на 1,6–7,9 мм, перейдите к процедуре, описанной в разделе Выравнивание газонокосилки по горизонтали (страница 54).

Выравнивание газонокосилки по горизонтали

1. Установите защитные валики в верхние отверстия или полностью снимите их для выполнения данной процедуры; см. раздел Регулировка защитных валиков (страница 31).
2. Установите рычаг высоты скашивания в положение 76 мм; см. раздел Регулировка защитных валиков (страница 31).
3. Установите 2 подставки толщиной по 6,6 см под каждую сторону передней кромки деки, но не под кронштейны защитного валика (Рисунок 74).
4. Установите 2 подставки толщиной по 7,3 см под заднюю кромку фартука режущей деки, по одной на каждой стороне режущей деки (Рисунок 74).

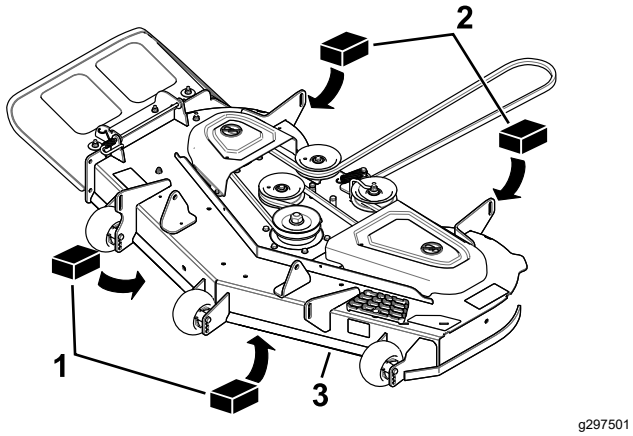

Рисунок 74

1. Деревянная подставка толщиной 6,6 см
2. Деревянная подставка толщиной 7,3 см
3. Передняя кромка

5. Ослабьте регулировочные болты на всех 4 углах деки так, чтобы дека надежно опиралась на все 4 подставки (Рисунок 75).

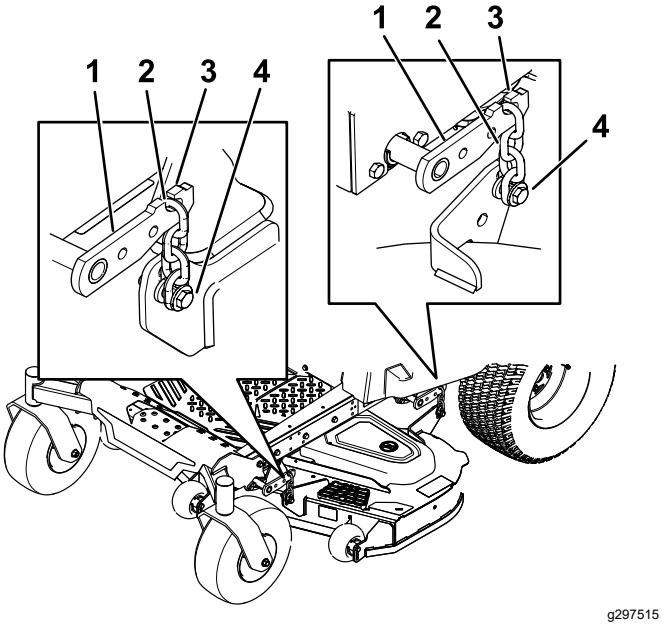

Рисунок 75

1. Подъемный рычаг деки
2. Цепь
3. Крюк
4. Регулировочный болт

6. Убедитесь в наличии натяжения всех 4 цепей (Рисунок 75).
7. Затяните все 4 регулировочных болта (Рисунок 75).
8. Убедитесь в том, что подставки плотно зафиксированы под фартуком деки и все болты затянуты.
9. Убедитесь в горизонтальном положении деки, проверив выравнивание в поперечном направлении и угол наклона ножа в продольном направлении; если необходимо, повторите процедуру выравнивания деки по горизонтали.

Демонтаж деки газонокосилки

1. Припаркуйте машину на ровной горизонтальной поверхности, выключите переключатель управления ножами (PTO) и включите стояночный тормоз.
2. Выключите двигатель, извлеките ключ, отсоедините соответствующие провода от свечей зажигания.
3. Опустите газонокосилку в положение высоты скашивания 76 мм.
4. Ослабьте 2 нижних болта крепления экрана деки газонокосилки к деке газонокосилки; см. раздел Освобождение экрана деки газонокосилки (страница 39).
5. Снимите ремень газонокосилки со шкива двигателя; см. раздел Замена ремня газонокосилки (страница 49).
6. Снимите игольчатый шплинт и шайбу крепления соединительного пальца к раме и деке и снимите соединительную штангу (Рисунок 76).

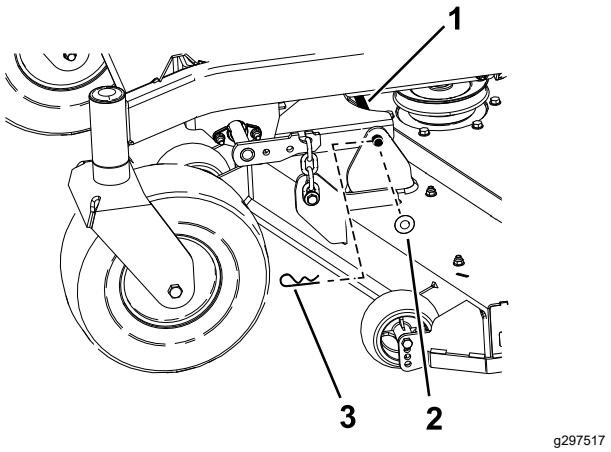

Рисунок 76

1. Соединительный палец
2. Шайба
3. Шплинт

7. Поднимите деку газонокосилки, чтобы снять натяжение с деки газонокосилки.
8. Снимите цепи с крюков на подъемных рычагах деки (Рисунок 77).

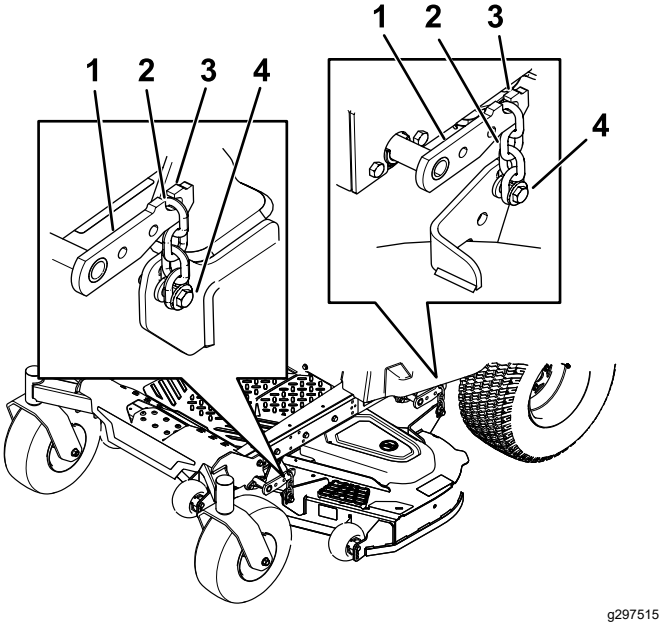

Рисунок 77

1. Подъемный рычаг деки
2. Цепь
3. Крюк
4. Регулировочный болт

9. Поднимите высоту скашивания в транспортное положение.
10. Снимите ремень со шкива муфты на двигателе.
11. Откатите газонокосилку из-под нижней части машины.

    Примечание: Сохраните все детали для последующей установки.

Установка деки газонокосилки

1. Припаркуйте машину на ровной горизонтальной поверхности, выключите переключатель управления ножами (PTO) и включите стояночный тормоз.
2. Выключите двигатель, извлеките ключ, отсоедините соответствующие провода от свечей зажигания.
3. Подкатите газонокосилку под машину.
4. Опустите рычаг высоты скашивания в самое нижнее положение.
5. Установите штифт регулировки высоты скашивания в фиксированное положение самой низкой высоты скашивания.
6. Поднимите заднюю часть деки газонокосилки и присоедините цепи к задним подъемным рычагам (Рисунок 77).
7. Подсоедините передние цепи к передним подъемным рычагам (Рисунок 77).
8. Вставьте длинную соединительную штангу через подвес рамы и деку.
9. Закрепите соединительный палец с помощью ранее снятых игольчатых шплинтов и шайб (Рисунок 76).
10. Установите ремень газонокосилки на шкив двигателя; см. раздел Установка деки газонокосилки (страница 56).
11. Затяните 2 нижних болта крепления экрана деки газонокосилки к деке газонокосилки; см. раздел Освобождение экрана деки газонокосилки (страница 39).

Замена отражателя травы

Интервал обслуживания: Перед каждым использованием или ежедневно—Проверьте отражатель травы на наличие повреждений.

⚠ ПРЕДУПРЕЖДЕНИЕ

Через открытое отверстие для выброса травы газонокосилка может выбрасывать посторонние предметы в сторону оператора или стоящих поблизости людей, что может стать причиной серьезного травмирования. Кроме того, возможен контакт с ножами.

Запрещается эксплуатировать машину без установленной пластины мульчирования, отражателя выброса или системы сбора травы.

1. Извлеките шплинт из конца стержня (Рисунок 78).
2. Освободите пружину из выемки в кронштейне отражателя и выдвиньте стержень из приваренных кронштейнов деки, пружины и отражателя выброса (Рисунок 78).

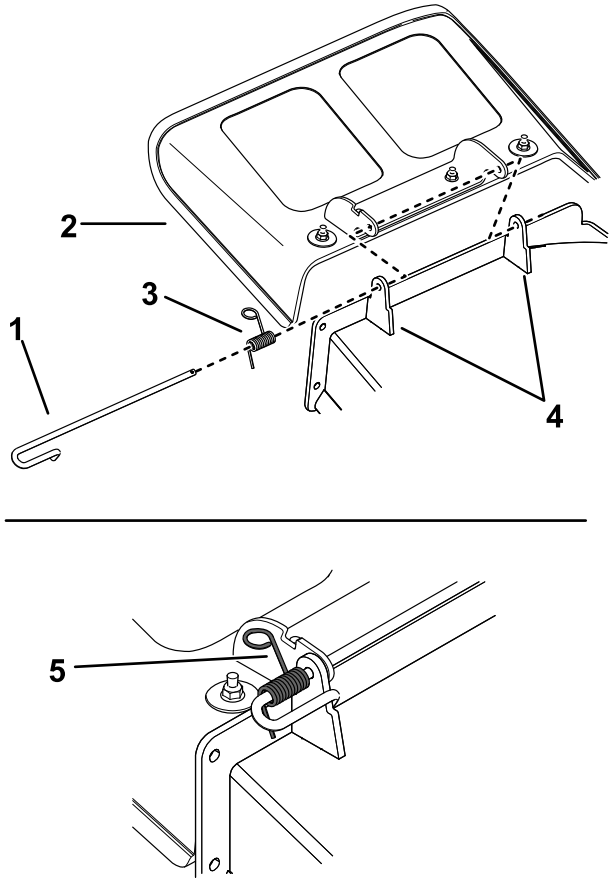

Рисунок 78

1. Стержень
2. Отражатель
3. Пружина
4. Кронштейны деки
5. Шплинт
6. Пружина, установленная на стержне

3. Снимите поврежденный или изношенный отражатель выброса.
4. Установите новый отражатель выброса так, чтобы концы кронштейнов находились между приварными кронштейнами на деке, как показано на Рисунок 79.
5. Установите пружину на прямой конец стержня.
6. Расположите пружину на стержне так, как показано на Рисунок 79, чтобы более короткий конец пружины выходил из-под стержня перед его изгибом и проходил над стержнем в месте выхода из изгиба.
7. Поднимите конец пружины, имеющий петлю, и поместите его в выемку на кронштейне отражателя (Рисунок 79).

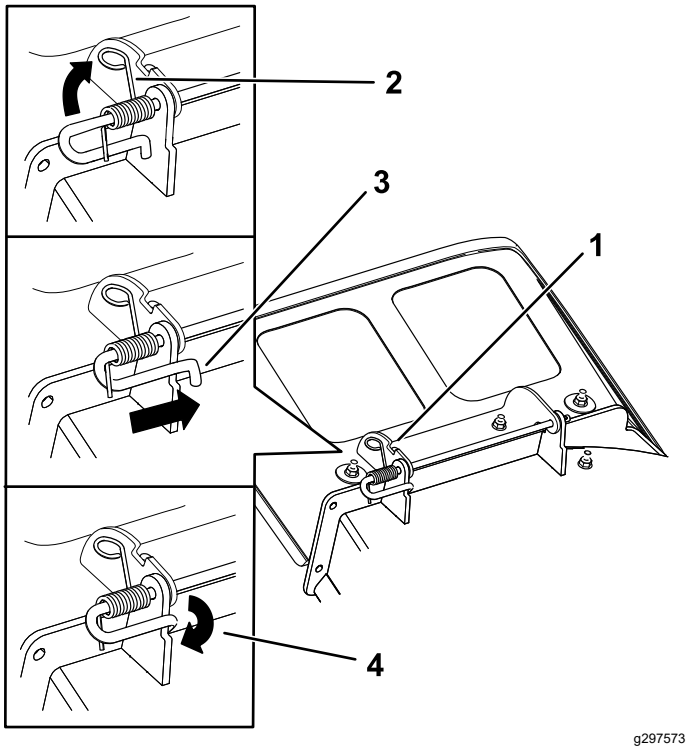

Рисунок 79

1. Установленный узел стержня и пружины
2. Конец пружины, имеющий петлю, установлен в выемку кронштейна отражателя
3. Короткий конец стержня заведен за кронштейн газонокосилки
4. Короткий конец, удерживаемый кронштейном газонокосилки.

8. Закрепите узел стержня и пружины, закрутив его таким образом, чтобы короткий конец стержня находился за передним кронштейном, приваренным к деке (Рисунок 79).

   Внимание: **Отражатель травы должен быть подпружинен в опущенном положении. Поднимите отражатель вверх, чтобы убедиться в том, что он опускается в крайнее нижнее положение с фиксацией.**

9. Вставьте шплинт в конец стержня (Рисунок 78).

Очистка

Очистка системы подвески

Только для машин, оборудованных системой MyRide

Примечание: Не очищайте узлы амортизаторов струей воды под давлением (Рисунок 80).

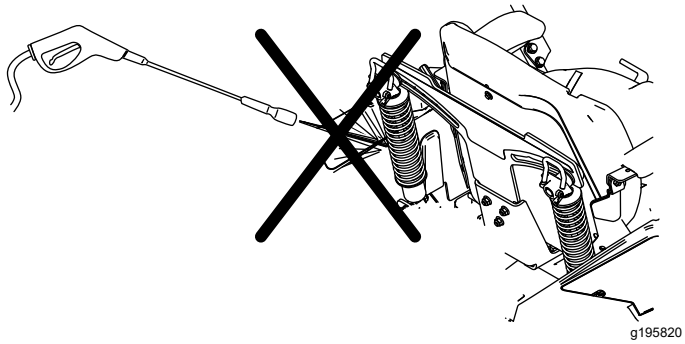

Рисунок 80

Утилизация отходов

Моторное масло, аккумуляторы, гидравлическая жидкость и охлаждающая жидкость двигателя загрязняют окружающую среду. Утилизируйте такие компоненты в соответствии с местными и государственными нормами и правилами.

Хранение

Безопасность при хранении

- Прежде чем покинуть рабочее место оператора, выключите двигатель, извлеките ключ и дождитесь остановки всех движущихся частей машины. Дайте машине остыть перед регулировкой, техническим обслуживанием, очисткой или помещением на хранение.
- Не храните машину или топливо вблизи открытого пламени и не сливайте топливо в помещении или внутри закрытого прицепа.
- Запрещается хранить машину или емкость с топливом в местах, где есть открытое пламя, искры или малая горелка, используемая, например, в водонагревателе или другом оборудовании.

Очистка и хранение

1. Переведите переключатель управления ножами (PTO) в положение ВЫКЛ и включите стояночный тормоз.
2. Прежде чем покинуть рабочее место оператора, выключите двигатель, извлеките ключ и дождитесь остановки всех движущихся частей машины.
3. Удалите скошенную траву, загрязнения и сажу с наружных частей всей машины, особенно с двигателя и гидросистемы. Удалите грязь и сухую траву с наружных поверхностей ребер головки цилиндров двигателя и корпуса вентилятора.

   Внимание: **Машину можно мыть мягким моющим средством с водой. Не мойте машину струей под давлением. Не допускайте излишнего увлажнения поверхностей, особенно вблизи панели управления, двигателя, гидронасосов и приводов.**
4. Проверьте работу стояночного тормоза; см. раздел Использование стояночного тормоза (страница 26).
5. Обслужите воздухоочиститель, см. Обслуживание воздухоочистителя (страница 39)
6. Замените масло в картере двигателя; см. раздел Обслуживание моторного масла (страница 40).
7. Проверьте давление воздуха в шинах, см. раздел Проверка давления воздуха в шинах (страница 48).

8. Зарядите аккумуляторную батарею; см. раздел Зарядка аккумулятора (страница 46).
9. При хранении машины с установленным на ней аккумулятором отсоедините отрицательный (черный) кабель от аккумулятора.
10. Удалите скребком любые скопления травы и грязи из-под нижней части газонокосилки, затем промойте машину садовым шлангом.

    Примечание: После мойки дайте машине поработать в течение 2–5 минут с переключателем управления ножами (PTO), установленным в положение ВКЛ, при высокой частоте холостого хода двигателя.
11. Проверьте состояние ножей, см. Техническое обслуживание ножей (страница 50).
12. Подготовьте машину к хранению, если она не будет использоваться более 30 дней. Подготовьте машину к хранению следующим образом:
    A. Добавьте стабилизатор/кондиционер в свежее топливо в баке. Выполните смешивание, следуя указаниям производителя стабилизатора топлива. Не используйте стабилизатор на спиртовой основе (этанол или метанол).
    B. Запустите двигатель на 5 минут для распределения кондиционированного топлива по топливной системе.
    C. Заглушите двигатель, дайте ему остыть и опорожните топливный бак.
    D. Запустите двигатель и дайте ему поработать до тех пор, пока он не заглохнет.
    E. Утилизируйте надлежащим образом все неиспользованное топливо. Утилизируйте топливо в соответствии с местными нормами.

    Внимание: **Запрещается хранить топливо с добавлением стабилизатора/кондиционера топлива дольше срока, рекомендованного изготовителем стабилизатора топлива.**
13. Снимите свечу (свечи) зажигания и проверьте ее (их) состояние; см. раздел Обслуживание свечи (свечей) зажигания (страница 43). После снятия свечи(свечей) зажигания с двигателя залейте 30 мл (две столовые ложки) моторного масла в отверстие каждой свечи зажигания. С помощью стартера проверните двигатель и распределите масло внутри цилиндра. Установите свечу (свечи) зажигания. Не присоединяйте провода к свечам зажигания.
14. Проверьте и затяните все болты, гайки и винты. Отремонтируйте или замените все поврежденные части.
15. Подкрасьте все поцарапанные или оголенные металлические поверхности. Краску можно приобрести в сервисном центре официального дилера.
16. Храните машину в чистом, сухом гараже или складском помещении. Извлеките ключ из замка зажигания и храните его в месте, недоступном для детей и других неправомочных пользователей. Накройте машину для ее защиты и сохранения в чистоте.

Хранение аккумуляторной батареи

1. Полностью зарядите аккумулятор.
2. Дайте аккумулятору постоять 24 часа, затем проверьте его напряжение.

   Примечание: Если напряжение аккумулятора ниже 12,6 В, повторите действия, описанные в пунктах 1 и 2.
3. Отсоедините кабели от аккумулятора.
4. Периодически проверяйте напряжение, чтобы оно было не ниже 12,4 В.

   Примечание: Если напряжение аккумулятора ниже 12,4 В, повторите действия, описанные в пунктах 1 и 2.

Рекомендации по хранению аккумулятора

Если потребуется хранить аккумулятор не на машине, выполните следующие действия:

- Храните аккумулятор в чистом, сухом месте в вертикальном положении.
- Не ставьте аккумуляторы один на другой, за исключением случаев, когда они находятся в упаковочных коробках.
- Не ставьте более 3 аккумуляторов один поверх другого (допускается ставить только 2 аккумулятора, если это аккумуляторы коммерческого типа).
- Проверяйте жидкостные аккумуляторы через каждые 4–6 месяцев и подзаряжайте их в случае необходимости.
- Всегда проверяйте и заряжайте аккумулятор перед его установкой.

Поиск и устранение неисправностей

Проблема	Возможная причина	Корректирующие действия
Имеются признаки сжатия топливного бака, или в машине часто кончается топливо.	1. Бумажный элемент воздухоочистителя засорен.	1. Очистите бумажный элемент.
Двигатель перегревается.	1. Чрезмерная нагрузка на двигатель. 2. Низкий уровень масла в картере. 3. Засорены охлаждающие ребра и воздушные каналы под корпусом вентилятора двигателя. 4. Загрязнен воздухоочиститель. 5. Загрязнение, вода или остаток топлива в топливной системе.	1. Уменьшите скорость движения. 2. Долейте масло в картер. 3. Удалите загрязнения с охлаждающих ребер и воздушных каналов. 4. Очистите или замените элемент воздухоочистителя. 5. Обратитесь в сервисный центр официального дилера
Стартер не вращается.	1. Переключатель управления ножами установлен в положение ВКЛ. 2. Рычаги управления движением не находятся в НЕЙТРАЛЬНОМ ФИКСИРОВАННОМ положении. 3. Разряжена аккумуляторная батарея. 4. Электрические соединения корродировали или ослабли. 5. Перегорел плавкий предохранитель. 6. Повреждено реле или переключатель.	1. Установите переключатель управления ножами в положение ВЫКЛ. 2. Переведите рычаги управления движением в НЕЙТРАЛЬНОЕ ФИКСИРОВАННОЕ положение. 3. Зарядите аккумулятор. 4. Проверьте надежность контакта электрических соединений. 5. Замените предохранитель. 6. Обратитесь в сервисный центр официального дилера.
Двигатель не запускается, запускается с трудом или глохнет.	1. Топливный бак пуст. 2. Воздушная заслонка (при наличии) находится в неправильном положении. 3. Загрязнен воздухоочиститель. 4. Провод(а) свечи зажигания ослаблен(ы) или не подсоединен(ы). 5. На свече(свечах) зажигания имеются следы точечной коррозии или загрязнений; неправильно отрегулирован зазор свечи. 6. Грязь в топливном фильтре. 7. Грязь, вода или оставшееся топливо в топливной системе. 8. Марка топлива в топливном баке не соответствует требованиям. 9. Низкий уровень масла в картере.	1. Заполните топливный бак. 2. Переведите рычаг воздушной заслонки в положение ВКЛ.. 3. Очистите или замените элемент воздухоочистителя. 4. Установите провод(а) на свечу зажигания. 5. Установите новую свечу(свечи) зажигания с правильным зазором. 6. Замените топливный фильтр. 7. Обратитесь в сервисный центр официального дилера. 8. Слейте топливо из бака и залейте топливо соответствующей марки или обратитесь в сервисный центр официального дилера. 9. Долейте масло в картер.

Проблема	Возможная причина	Корректирующие действия
Двигатель теряет мощность.	1. Чрезмерная нагрузка на двигатель. 2. Загрязнен воздухоочиститель. 3. Низкий уровень масла в картере. 4. Закупорены охлаждающие ребра и воздушные каналы под корпусом вентилятора двигателя. 5. На свече(свечах) зажигания имеются следы точечной коррозии или загрязнений; неправильно отрегулирован зазор свечи. 6. Засорено вентиляционное отверстие топливного бака. 7. Грязь в топливном фильтре. 8. Загрязнение, вода или остаток топлива в топливной системе. 9. Марка топлива в топливном баке не соответствует требованиям.	1. Уменьшите скорость движения. 2. Очистите элемент воздухоочистителя. 3. Долейте масло в картер. 4. Удалите загрязнения с охлаждающих ребер и воздушных каналов. 5. Установите новую свечу(свечи) зажигания с правильным зазором. 6. Обратитесь в сервисный центр официального дилера. 7. Замените топливный фильтр. 8. Обратитесь в сервисный центр официального дилера. 9. Слейте топливо из бака и залейте топливо соответствующей марки или обратитесь в сервисный центр официального дилера.
Машина не движется.	1. Открыты перепускные клапаны. 2. Ремни привода изношены, ослаблены или порваны. 3. Соскальзывание ремней приводов со шкивов. 4. Отказ трансмиссии.	1. Закройте буксировочные клапаны. 2. Обратитесь в сервисный центр официального дилера. 3. Обратитесь в сервисный центр официального дилера. 4. Обратитесь в сервисный центр официального дилера.
Необычная вибрация машины.	1. Режущий нож (ножи) погнут(ы) или несбалансирован(ы). 2. Ослаблен болт крепления ножа. 3. Ослабли болты крепления двигателя. 4. Ослаблены шкив двигателя, натяжной шкив или шкив ножа. 5. Шкив двигателя поврежден. 6. Погнут шпиндель ножа. 7. Монтажная опора двигателя ослаблена или изношена.	1. Установите новый нож (новые ножи). 2. Затяните болт крепления ножа. 3. Затяните болты крепления двигателя. 4. Подтяните соответствующий шкив. 5. Обратитесь в сервисный центр официального дилера. 6. Обратитесь в сервисный центр официального дилера. 7. Обратитесь в сервисный центр официального дилера.
Высота скашивания неравномерная.	1. Нож (ножи) не заточен. 2. Режущий нож (ножи) погнут. 3. Газонокосилка не выровнена по горизонтали. 4. Неправильная настройка защитного валика (при наличии). 5. Нижняя сторона деки газонокосилки загрязнена. 6. Неправильное давление в шинах. 7. Погнут шпиндель ножа.	1. Заточите нож(и). 2. Установите новый режущий нож (ножи). 3. Выровняйте газонокосилку в продольном и поперечном направлениях. 4. Отрегулируйте высоту защитных валиков. 5. Очистите нижнюю сторону деки газонокосилки. 6. Отрегулируйте давление в шинах. 7. Обратитесь в сервисный центр официального дилера.

Проблема	Возможная причина	Корректирующие действия
Ножи не вращаются.	1. Ремень привода изношен, ослаблен или порван.	1. Установите новый ремень привода.
	2. Соскальзывание ремня привода со шкива.	2. Установите ремень привода и проверьте правильное положение валов регулировки и направляющих ремня.
	3. Переключатель или муфта PTO неисправны.	3. Обратитесь в сервисный центр официального дилера.
	4. Ремень газонокосилки изношен, ослаблен или порван.	4. Установите новый ремень газонокосилки.

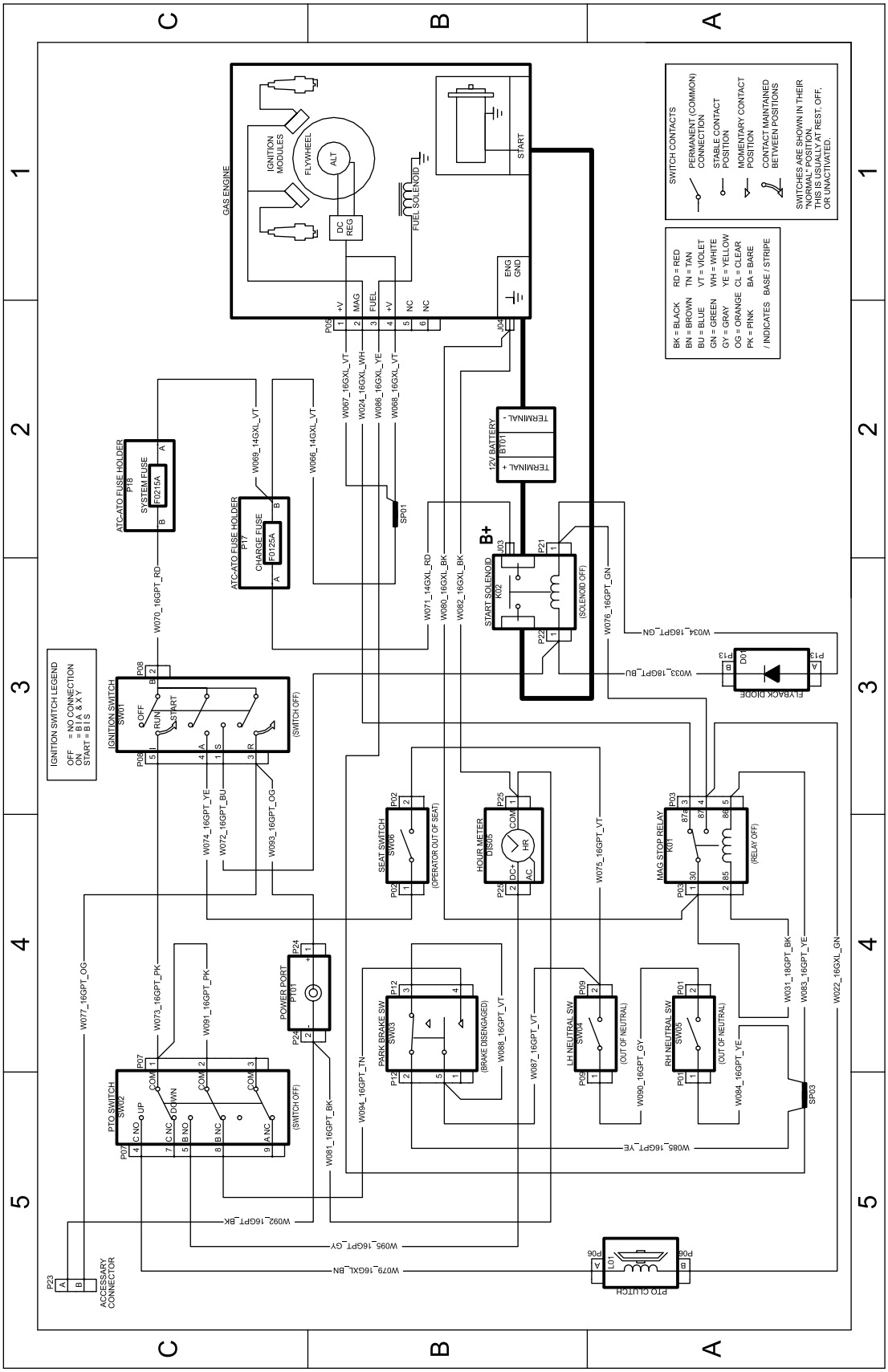

g297640

Электрическая схема (Rev. A)

Уведомление о конфиденциальности Европейского агентства по защите окружающей среды (EEA) / Великобритании

Использование ваших персональных данных компанией Toro

Компания The Toro Company (Toro) обеспечивает конфиденциальность ваших данных. Когда вы приобретаете наши изделия, мы можем собирать о вас некоторую личную информацию напрямую или через ваше местное представительство или дилера компании Toro. Компания Toro использует эту информацию, чтобы выполнять свои контрактные обязательства, такие как регистрация вашей гарантии, обработка вашей гарантийной претензии или для связи с вами в случае отзыва продукции, а также для других законных целей ведения деятельности, например, для оценки удовлетворенности клиентов, улучшения наших изделий или предоставления вам информации, которая может быть вам интересна. Компания Toro может предоставлять вашу информацию своим дочерним компаниям, филиалам, дилерам или другим деловым партнерам в связи с указанными видами деятельности. Мы также можем раскрывать персональные данные, когда это требуется согласно законодательству или в связи с продажей, приобретением или слиянием компании. Мы никогда не будем продавать ваши персональные данные каким-либо другим компаниям для целей маркетинга.

Хранение ваших персональных данных

Компания Toro хранит ваши персональные данные до тех пор, пока они являются актуальными в связи с вышеуказанными целями и в соответствии с требованиями законодательства. Для получения дополнительной информации по применяемым срокам хранения данных свяжитесь с нами по электронной почте legal@toro.com.

Обязательство компании Toro по обеспечению безопасности

Ваши персональные данные могут быть обработаны в США или другой стране, в которой могут действовать менее строгие законы о защите информации, чем в стране вашего проживания. Когда мы передаем ваши данные за пределы страны вашего проживания, мы предпринимаем требуемые согласно закону действия, чтобы убедиться, что приняты надлежащие меры защиты ваших данных и соблюдается конфиденциальность при обращении с ними.

Доступ и исправление

Вы имеете право на исправление или просмотр ваших персональных данных, можете возражать против обработки ваших данных или ограничивать их обработку. Чтобы сделать это, свяжитесь с нами по электронной почте legal@toro.com. Если вы беспокоитесь о том, каким образом компания Toro обращается с вашей информацией, мы рекомендуем обратиться с соответствующими вопросами непосредственно к нам. Просим обратить внимание, что резиденты европейских стран имеют право подавать жалобу в Агентство по защите персональных данных.