Form No. 3449-940 Rev A

Cortador de relva de 46 cm

Modelo nº 20944—Nº de série 320000001 e superiores

Manual do Operador

Introdução

Este cortador de relva com operador apeado com lâmina rotativa destina-se a utilizadores domésticos. Foi, principalmente, concebido para cortar a relva em parques bem mantidos em propriedades residenciais. Se a máquina for utilizada com qualquer outro propósito, poderá pôr em perigo o utilizador ou outras pessoas.

Leia estas informações cuidadosamente para saber como utilizar e efetuar a manutenção do produto de forma adequada, bem como evitar ferimentos e danos no produto. A utilização correta e segura do produto é da exclusiva responsabilidade do utilizador.

Visite www.Toro.com para mais informações, incluindo sugestões de segurança, materiais de formação, informações sobre acessórios, obter ajuda a localizar um representante ou para registar o seu produto.

Sempre que necessitar de assistência, peças genuínas Toro ou informações adicionais, entre em contacto com um representante autorizado ou o serviço de assistência Toro, indicando os números de modelo e de série do produto. Figura 1 identifica a localização dos números de série e de modelo no produto. Escreva os números no espaço disponível.

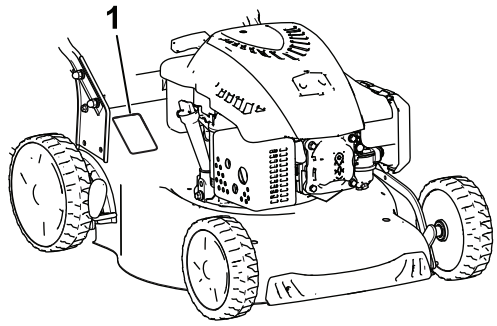

g188341

Figura 1

1. Localização dos números de modelo e de série

Modelo nº _____

Nº de série _____

Este manual identifica potenciais perigos e tem mensagens de segurança identificadas pelo símbolo de alerta de segurança (Figura 2), que identifica perigos que podem provocar ferimentos graves ou mesmo a morte, se não respeitar as precauções recomendadas.



g000502

Figura 2

Símbolo de alerta de segurança

Neste manual são utilizados duas palavras para identificar informações importantes. **Importante** identifica informações especiais de ordem mecânica e **Nota** sublinha informações gerais que requerem especial atenção.

Este produto cumpre todas as diretivas europeias relevantes. Para mais informações, consulte a folha de Declaração de conformidade (DOC) em separado, específica do produto.

Binário bruto ou útil: O binário bruto ou útil deste motor foi classificado em laboratório pelo fabricante do motor em conformidade com a Society of Automotive Engineers (SAE) J1940 ou J2723. Com a configuração para obedecer aos requisitos de segurança, emissões e funcionamento, o binário real do motor nesta classe de cortador será substancialmente inferior. Consulte as informações do fabricante do motor incluídas com a máquina.

Não modifique nem desative dispositivos de segurança na máquina e verifique regularmente se estão a funcionar corretamente. Não tente ajustar nem modificar o controlo de velocidade do motor; ao fazê-lo, pode dar origem a condições pouco seguras, que podem resultar em ferimentos pessoais.

Índice

Introdução 1
Segurança 2
Segurança geral 2
Autocolantes de segurança e de instruções 3
Instalação 4
1 Montagem da pega 4

© 2019—The Toro® Company
8111 Lyndale Avenue South
Bloomington, MN 55420

Registe o seu produto em www.Toro.com.

Tradução do original (PT)
Impresso na China
Todos os direitos reservados

3449-940

2 Instalação do cabo do arrancador de retrocesso no guia do cabo 5
3 Enchimento do motor com óleo 5
4 Montagem do saco de relva 5
Descrição geral do produto 6
Especificações 6
Acessórios 6
Funcionamento 7
Antes da operação 7
Segurança antes da operação 7
Enchimento do depósito de combustível 7
Verificação do nível de óleo do motor 8
Ajuste da altura de corte 8
Durante a operação 9
Segurança durante a operação 9
Ligação do motor 10
Utilização da transmissão autopropulsora. 10
Desligação do motor 11
Fazer a cobertura (mulch) das aparas de relva 11
Recolhida das aparas de relva no saco 11
Descarregamento traseiro das aparas de relva 12
Sugestões de utilização 12
Depois da operação 13
Segurança após a operação 13
Limpeza debaixo da máquina. 13
Dobramento da pega 14
Manutenção 15
Plano de manutenção recomendado 15
Segurança de manutenção 15
Preparação para a manutenção 15
Substituição das velas de ignição 16
Substituição do filtro de ar 16
Substituição do óleo do motor 16
Substituição da lâmina 17
Lubrificação das rodas 18
Armazenamento 19
Segurança de armazenamento 19
Preparação da máquina para armazenamento 19
Remoção da máquina do armazenamento 19

Segurança

Esta máquina foi concebida de acordo com a norma EN ISO 5395.

Segurança geral

Este produto pode provocar a amputação de mãos e pés e a projeção de objetos. Respeite sempre todas as instruções de segurança, de modo a evitar ferimentos pessoais graves.

- Leia, compreenda e siga as instruções e avisos neste *Manual do utilizador* e na máquina e engates antes de ligar o motor.
- Não coloque as mãos ou os pés perto de peças em movimento ou sob a máquina. Mantenha-se afastado de qualquer abertura de descarga.
- Não opere a máquina sem que todos os resguardos e outros dispositivos protetores de segurança estejam instalados e a funcionar corretamente na máquina.
- Mantenha as pessoas e as crianças pequenas afastadas da área de operação. Não permita que crianças utilizem a máquina. Permita apenas pessoas responsáveis, formadas, familiarizadas com as instruções e fisicamente capazes de utilizar a máquina.
- Pare a máquina, desligue o motor e espere até que todas as peças em movimento parem antes de efetuar manutenção, abastecer ou desobstruir a máquina.

O uso e manutenção impróprios deste equipamento pode resultar em ferimentos. Para reduzir o risco de lesões, respeite estas instruções de segurança e preste sempre atenção ao símbolo de alerta de segurança ⚠, que indica: Cuidado, Aviso ou Perigo – instruções de segurança pessoal. O não cumprimento destas instruções pode resultar em ferimentos pessoais ou mesmo em morte.

Autocolantes de segurança e de instruções

Os autocolantes de segurança e de instruções são facilmente visíveis e situam-se próximo das zonas de potencial perigo. Substitua todos os autocolantes danificados ou perdidos.

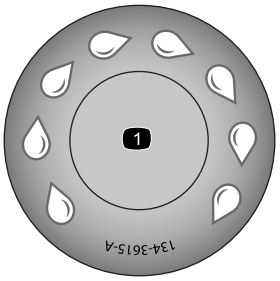

decal134-3615

134-3615

1. Porta de lavagem rápida

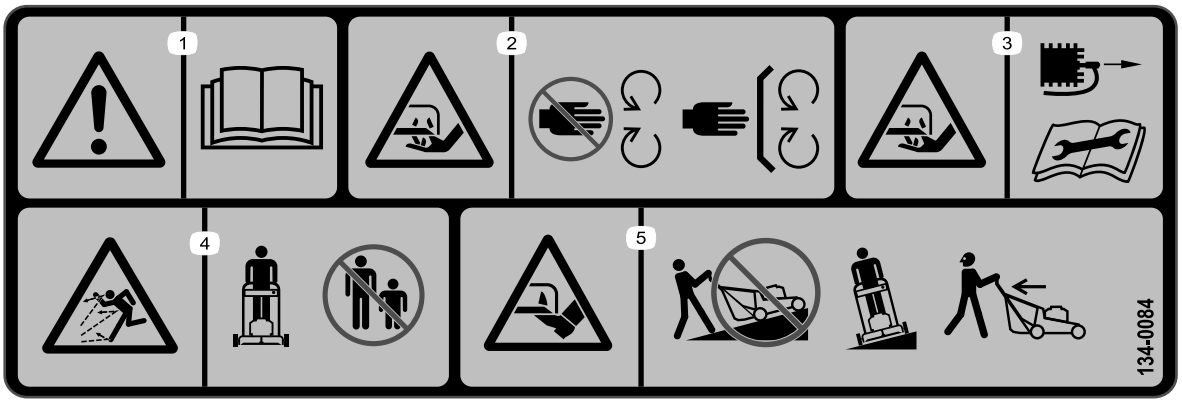

decal134-0084

134-0084

1. Aviso – leia o *Manual do utilizador*.
2. Perigo de corte – afaste-se das peças móveis; mantenha todos os resguardos e proteções devidamente montados.
3. Perigo de corte – desligue o motor a vela e leia o *Manual do utilizador* antes de realizar a manutenção.
4. Perigo de projeção de objetos – mantenha as pessoas afastadas da máquina.
5. Perigo de corte – não corte num declive; corte sempre de um lado para o outro; assegure-se que a lâmina está parada e o motor está desligado antes de recolher os detritos próximos; olhe sempre para trás ao recuar com a máquina.

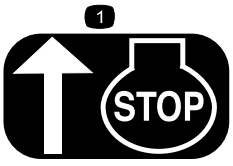

decalh295159

H295159

1. Parar motor

Instalação

Importante: **Retire e deite fora a película de plástico protetora que cobre o motor e qualquer outro plástico ou envólucro da máquina.**

1

Montagem da pega

Peças necessárias para este passo:

2	Pega inferior
4	Parafuso curto
4	Anilha de cabeça chata
4	Anilha de pressão
4	Porca
1	Pega superior
2	Manípulo da pega
2	Anilha curva
2	Parafuso longo

Procedimento

1. Instale a pega inferior na caixa do cortador com os quatro parafusos, quatro anilhas de cabeça chata, quatro anilhas de pressão e quatro porcas (Figura 3).

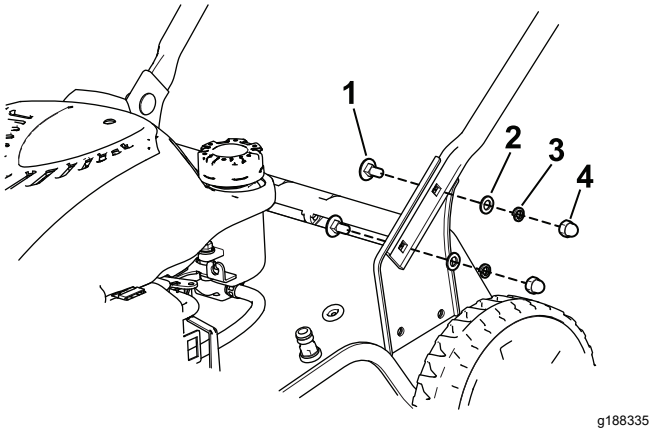

g188335

Figura 3

1. Parafuso (4)
2. Anilha de cabeça chata (4)
3. Anilha de pressão (4)
4. Porca (4)

2. Instale a pega superior na pega inferior com dois manípulos das pegas, duas anilhas curvas e dois parafusos. Aperte com firmeza os manípulos da pega manualmente (Figura 4).

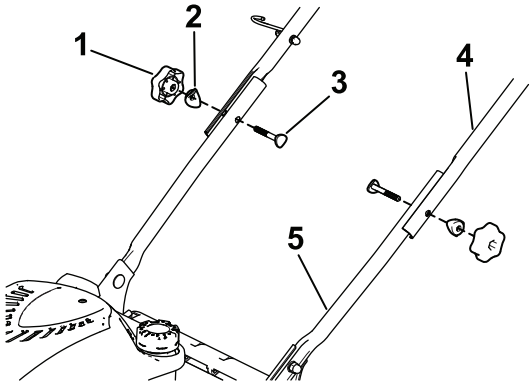

g188346

Figura 4

1. Manípulo da pega (2)
2. Anilha curva (2)
3. Parafuso (2)
4. Pega superior
5. Pega inferior

3. Insira os cabos na abraçadeira e prenda o clipe do cabo na pega, como se mostra na Figura 5.

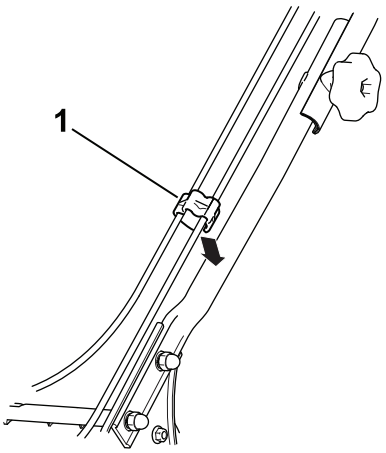

g189081

Figura 5

1. Clipe de cabos

2

Instalação do cabo do arrancador de retrocesso no guia do cabo

Nenhuma peça necessária

Procedimento

Importante: **Para arrancar o motor facilmente e em segurança sempre que utilizar a máquina, instale o cabo do arrancador de retrocesso no guia do cabo.**

Segure a barra de controlo da lâmina junto da pega superior (Figura 9) e puxe o cabo do arrancador de retrocesso através do guia do cabo na pega (Figura 6).

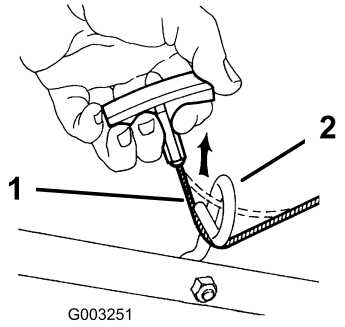

g003251

Figura 6

1. Cabo do arrancador de retrocesso
2. Guia do cabo

3

Enchimento do motor com óleo

Nenhuma peça necessária

Procedimento

Importante: **A sua máquina não é entregue com óleo dentro do motor. Antes de ligar o motor, encha o motor com óleo.**

Capacidade de óleo do motor: 0,55 litros

Viscosidade do óleo: óleo detergente SAE 30 ou SAE 10W-30

Classificação de serviço API: SJ ou superior

1. Leve a máquina para uma superfície nivelada.
2. Retire a vareta rodando-a no sentido contrário ao dos ponteiros do relógio e puxando-a para fora (Figura 7).

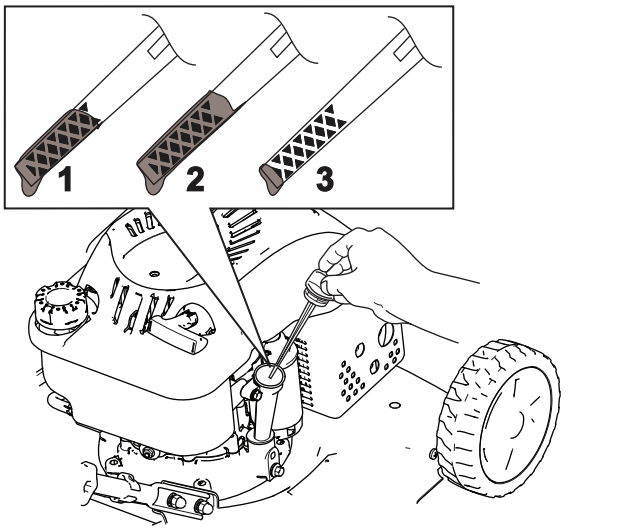

g188326

Figura 7

1. Marca
2. Alto
3. Baixo

3. Cuidadosamente, deite cerca de 3/4 da capacidade do motor de óleo para o tubo de enchimento de óleo.
4. Aguarde 3 minutos até o óleo assentar no motor.
5. Limpe a vareta com um pano limpo.
6. Insira a vareta no tubo de enchimento e, em seguida, retire-a.
7. Leia o nível de óleo na vareta (Figura 7).
   - Se o nível de óleo na vareta estiver demasiado baixo, deite cuidadosamente uma pequena quantidade de óleo para o tubo de enchimento de óleo, aguarde 3 minutos e volte a repetir os passos 5 a 7 até o nível de óleo na vareta estar no nível correto.
   - Se o nível de óleo na vareta estiver demasiado alto, drene o óleo em excesso até que o nível de óleo na vareta se encontre no nível correto; consulte Substituição do óleo do motor (página 16).

   Importante: **Se o nível de óleo no motor estiver demasiado baixo ou demasiado alto e ligar o motor, pode danificar o motor.**
8. Volte a colocar a vareta do óleo com segurança.

4

Montagem do saco de relva

Peças necessárias para este passo:

1	Saco de relva
1	Estrutura do saco de relva

Procedimento

1. Deslize a estrutura do saco de relva para o saco de relva (Figura 8).
2. Coloque os seis clipes do saco de relva na estrutura do saco de relva (Figura 8).

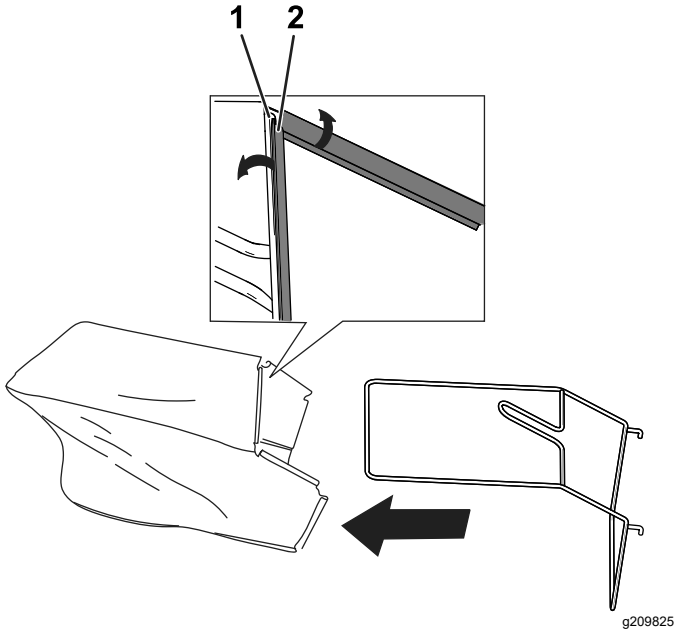

Figura 8

1. Estrutura do saco de relva
2. Clipe do saco de relva

Descrição geral do produto

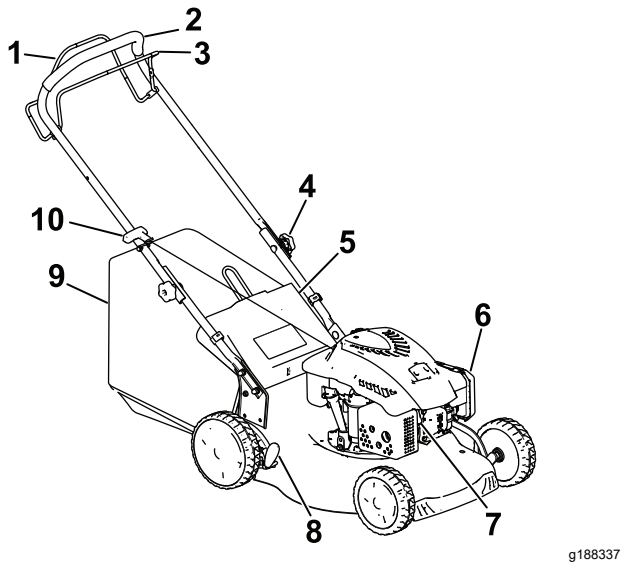

Figura 9

1. Barra de transmissão autopropulsora
2. Pega
3. Barra de controlo da lâmina
4. Manípulo da pega
5. Porta traseira
6. Filtro de ar
7. Vela de ignição
8. Alavanca da altura de corte
9. Saco de relva
10. Manípulo do arrancador de retrocesso

Especificações

Modelo	Peso	Com-pri-mento	Largura	Largura de corte	Altura
20944	33 kg	140 cm	53 cm	46 cm	105 cm

Acessórios

Está disponível uma seleção de acessórios aprovados pela Toro para utilização com a máquina, para melhorar e expandir as suas capacidades. Contacte o seu representante de assistência autorizado ou distribuidor Toro autorizado ou vá a www.Toro.com para obter uma lista de todos os engates e acessórios aprovados.

Para assegurar o desempenho ideal e certificação de segurança continuada da máquina, utilize sempre peças de substituição e acessórios genuínos Toro. As peças de substituição e acessórios fabricados por outros fabricantes podem ser perigosos e essa utilização anula a garantia.

Funcionamento

Nota: Determine os lados direito e esquerdo da máquina a partir da posição normal de utilização.

Antes da operação

Segurança antes da operação

Segurança geral

- Desligue sempre a máquina, aguarde que todas as partes móveis parem e deixe a máquina arrefecer antes de a ajustar, lhe fazer a manutenção, limpar ou armazenar.
- Familiarize-se com o funcionamento seguro do equipamento, com os comandos do utilizador e com os sinais de segurança.
- Certifique-se de que todos os resguardos e dispositivos de segurança, tais como defletores e/ou depósitos de recolha de relva, estão colocados e a funcionar corretamente.
- Inspecione sempre a máquina para verificar se as lâminas e os parafusos das lâminas estão gastos ou danificados.
- Inspecione a área em que vai utilizar a máquina e remova todos os objetos que podem interferir no funcionamento da máquina ou que a máquina possa projetar.
- O contacto com uma lâmina em movimento pode provocar ferimentos graves. Não coloque os dedos por baixo da caixa quando está a ajustar a altura de corte.

Segurança de combustível

- O combustível é extremamente inflamável e explosivo. Um incêndio ou explosão provocada por combustível pode resultar em queimaduras e danos materiais.
  - Para evitar que uma descarga de eletricidade estática provoque a ignição do combustível, coloque o contentor e/ou a máquina diretamente no chão antes de encher, não dentro de um veículo ou sobre um objeto.
  - Encha o depósito de combustível no exterior, num espaço aberto, quando o motor estiver frio. Remova todo o combustível que se tenha derramado.
  - Não manuseie combustível quando estiver a fumar ou junto de uma chama aberta ou faíscas.
  - Não retire o tampão do combustível nem adicione combustível enquanto o motor estiver a trabalhar ou quente.
  - Se derramar combustível, não tente ligar o motor. Evite criar uma fonte de ignição até que os vapores do combustível se tenham dissipado.
  - Guarde o combustível num recipiente aprovado e mantenha-o fora do alcance das crianças.
- O combustível pode ser prejudicial ou mesmo fatal quando ingerido. A exposição prolongada a vapores pode provocar lesões graves ou doenças.
  - Evite inalar vapores durante muito tempo.
  - Mantenha as mãos e rosto afastados do bico e abertura do depósito de combustível.
  - Mantenha o combustível afastado dos olhos e da pele.

Enchimento do depósito de combustível

- Para melhores resultados, utilize apenas gasolina limpa, fresca e sem chumbo com uma classificação de octanas de 87 ou superior (método de classificação (R+M)/2).
- **ETANOL:** Gasolina com até 10% de etanol (gasool) ou 15% MTBE (éter-metil-tercio-butílico) por volume é aceitável. Etanol e MTBE não são a mesma coisa. Gasolina com 15% de etanol (E15) por volume não é aprovada para utilização. Nunca utilize gasolina que contenha mais de 10% de etanol por volume como, por exemplo, E15 (contém 15% etanol), E20 (contém 20% etanol) ou E85 (contém até 85% de etanol). Utilizar gasolina não aprovada pode causar problemas de desempenho e/ou danos no motor. Utilizar gasolina não aprovada não está abrangido pela garantia do produto.
- **Não** utilize gasolina que contenha metanol.
- **Não** guardar combustível nem no depósito do combustível nem em recipientes de combustível durante o inverno, a não ser que seja adicionado ao combustível um estabilizador de combustível.
- **Não** adicione petróleo à gasolina.

Importante: **Para reduzir os problemas com o arranque, adicione estabilizador de combustível ao combustível para toda a temporada, misturando-o com combustível com menos de 30 dias.**

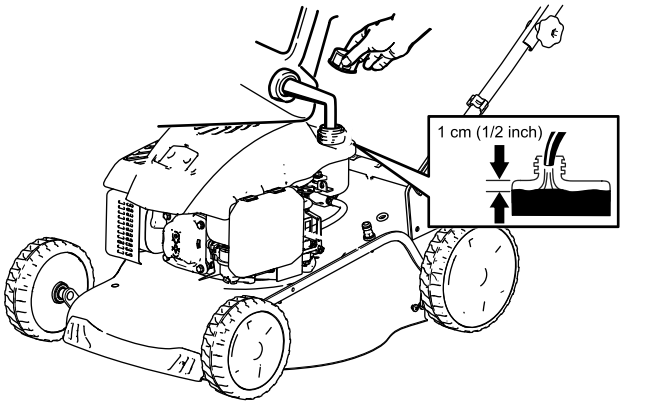

g189388

Figura 10

Verificação do nível de óleo do motor

Intervalo de assistência: Em todas as utilizações ou diariamente

1. Leve a máquina para uma superfície nivelada.
2. Retire a vareta rodando-a no sentido contrário ao dos ponteiros do relógio e puxando-a para fora (Figura 11).

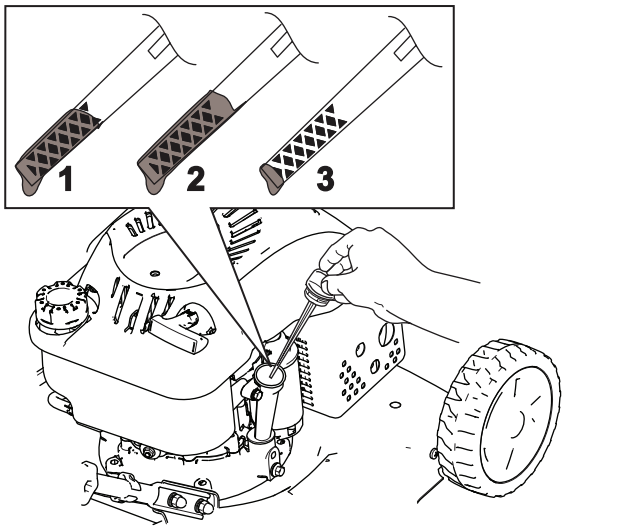

g188326

Figura 11

1. Marca
2. Alto
3. Baixo

3. Limpe a vareta com um pano limpo.
4. Insira a vareta no tubo de enchimento e, em seguida, retire-a.
5. Leia o nível de óleo na vareta (Figura 11).
   - Se o nível de óleo na vareta estiver demasiado baixo, deite lentamente uma pequena quantidade de óleo para o tubo de enchimento de óleo, aguarde 3 minutos e volte a repetir os passos 3 a 5 até o nível de óleo na vareta estar no nível correto.
   - Se o nível de óleo na vareta estiver acima da marca Cheio, drene o óleo em excesso até que o nível de óleo se encontre no nível correto. Para drenar o excesso de óleo, consulte Substituição do óleo do motor (página 16).

     Importante: **Se o nível de óleo no cárter estiver demasiado baixo ou demasiado alto e o motor estiver a trabalhar, pode danificar o motor.**
6. Coloque firmemente a vareta no tubo de enchimento de óleo.

Ajuste da altura de corte

⚠ AVISO

Quando está a ajustar a altura de corte pode tocar na lâmina em movimento, provocando ferimentos graves.

- **Desligue o motor e espere que todas as peças em movimento parem.**
- **Não coloque os dedos por baixo da caixa quando está a ajustar a altura de corte.**

Existem sete ajustes de altura de corte de 25 a 70 mm. Ajuste a altura de corte conforme desejado. Coloque as rodas dianteiras e traseiras à mesma altura.

Para ajustar a altura de corte, desengate a alavanca (Figura 12), suba ou desça a máquina e, em seguida, engate a alavanca.

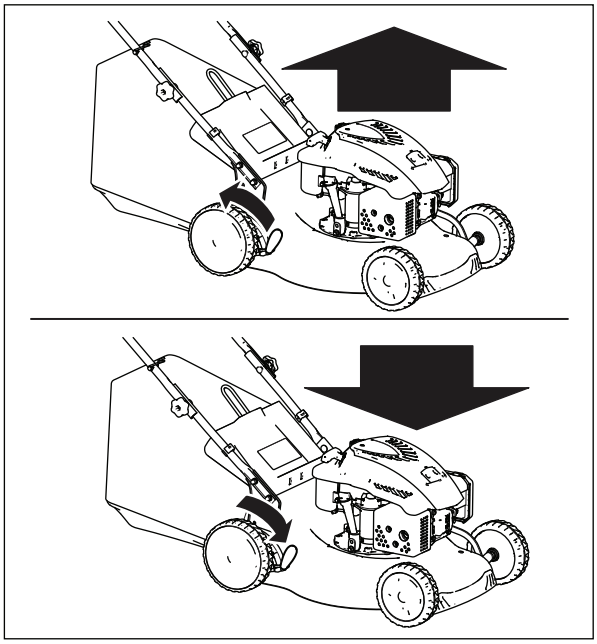

g188329

Figura 12

As posições da altura de corte estão ilustradas na Figura 13.

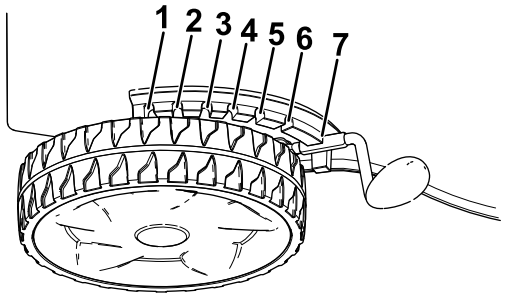

g208642

Figura 13

1. 70 mm
2. 62,5 mm
3. 55 mm
4. 47,5 mm
5. 40 mm
6. 32,5 mm
7. 25 mm

Durante a operação

Segurança durante a operação

Segurança geral

- Utilize vestuário adequado, incluindo proteção ocular, calças compridas, calçado resistente anti-derrapante e proteção para os ouvidos. Prenda cabelo comprido e não utilize vestuário solto ou joias pendentes.
- Tenha total atenção durante a utilização da máquina. Não exerça qualquer atividade que provoque distração; caso contrário podem ocorrer ferimentos ou danos materiais.
- Não utilize a máquina quando estiver doente, cansado ou se encontrar sob o efeito de álcool ou drogas.
- A lâmina é afiada; tocar na lâmina pode ter como resultado ferimentos pessoais graves. Desligue o motor e espere até que todas as peças em movimento parem antes de sair da posição de operação.
- Quando soltar a barra de controlo da lâmina, o motor deve desligar e a lâmina deve parar passados 3 segundos. Se não pararem de forma adequada, pare imediatamente de utilizar a máquina e contacte um representante de assistência autorizado.
- Mantenha as pessoas afastadas da área de operação. Mantenha as crianças pequenas afastadas da área de operação e sob vigilância de um adulto responsável que não esteja a operar a máquina. Desligue a máquina se alguém entrar na área.
- Olhe sempre para baixo e para trás antes de operar a máquina em marcha-atrás.
- Opere a máquina apenas em condições de boa visibilidade e condições atmosféricas adequadas. Nunca opere a máquina quando existir a possibilidade de trovoadas.
- A relva e as folhas molhadas podem provocar ferimentos graves se escorregar e tocar na lâmina. Evite cortar em condições de humidade.
- Tome todas as precauções adicionais necessárias quando se aproximar de esquinas sem visibilidade, arbustos, árvores ou outros objetos que possam obstruir a visibilidade.
- Não direcione o material de descarga para ninguém. Evite descarregar o material contra uma parede ou obstrução, uma vez que o material pode fazer ricochete em direção do operador. Pare a(s) lâmina(s) quando atravessar superfícies de gravilha.
- Esteja atento a buracos, carreiras, elevações, pedras ou outros objetos ocultos. O terreno desnivelado pode fazer com que perca o equilíbrio ou a posição.
- Se a máquina atingir um objeto ou começar a vibrar, pare imediatamente o motor, espere que todas as peças móveis parem e desligue o fio da vela antes de inspecionar a máquina para ver se está danificada. Efetue todas as reparações necessárias antes de retomar o funcionamento.

- Antes de sair da posição de operação, desligue o motor e espere até que todas as peças em movimento parem.
- Se o motor tiver estado a trabalhar, vai estar quente e pode provocar-lhe queimaduras graves. Afaste-se do motor quente.
- Opere o motor apenas em áreas bem ventiladas. Os gases de exaustão contêm monóxido de carbono, que é letal se inalado.
- Verifique o depósito de recolha de relva e a calha de descarga com frequência e substitua com peças Toro genuínas quando necessário.

Segurança em declives

- Corte na transversal; nunca para cima e para baixo. Tome todas as precauções necessárias quando alterar a direção ou se encontrar numa inclinação.
- Não corte a relva em inclinações demasiado pronunciadas. A má colocação dos pés pode provocar um acidente por escorregar e cair.
- Corte com cuidado perto de depressões, valas ou bancos de areia.

Ligação do motor

Importante: **Esta máquina vem com um protetor de borracha no final da vela de ignição. Certifique-se de que o laço metálico na extremidade do fio da vela de ignição (no interior da bota de borracha) é fixado firmemente na ponta de metal da vela de ignição.**

1. Mantenha a barra de controlo da lâmina encostada à pega (Figura 14A).

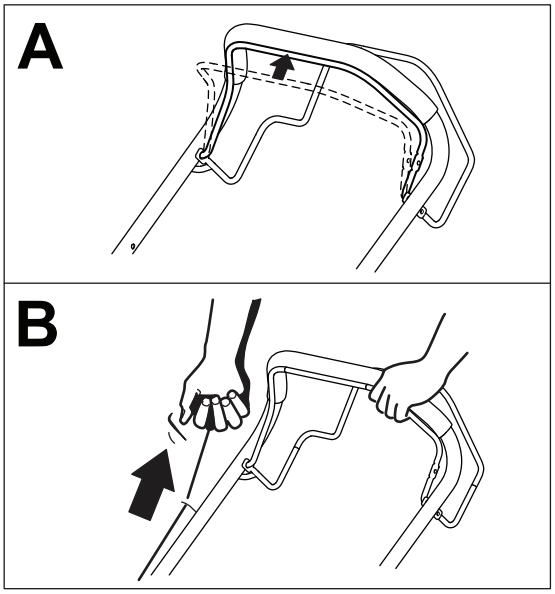

g188344

Figura 14

1. Barra de controlo da lâmina

2. Puxe o manípulo do arrancador de retrocesso ligeiramente até sentir resistência e, em seguida, puxe rapidamente Figura 14). Quando o motor arrancar, deixe que o cabo regresse lentamente à pega.

Utilização da transmissão autopropulsora.

Para a operar a transmissão autopropulsora, aperte a barra de transmissão autopropulsora (Figura 15) na direção do manípulo e mantenha-a assim.

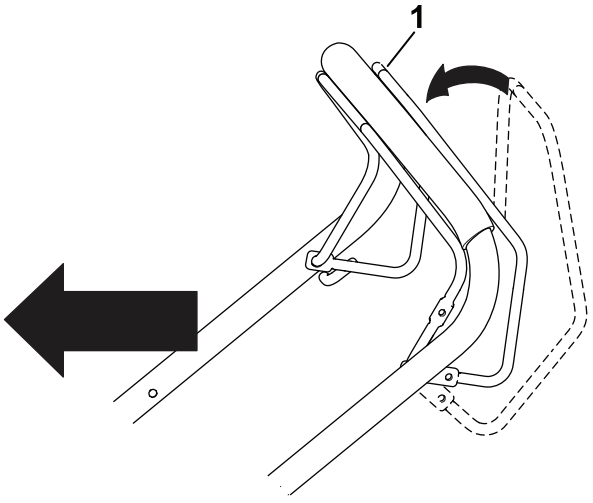

g188340

Figura 15

1. Barra de transmissão autopropulsora

Nota: A máquina tem uma velocidade máxima fixa de aproximadamente 3,7 km/h.

Para desativar a transmissão autopropulsora, solte a barra de transmissão autopropulsora.

Desligação do motor

Para desligar o motor, solte barra de controlo da lâmina.

Nota: Desligue e ligue à terra o fio da vela de ignição antes de deixar a máquina para evitar que alguém arranque acidentalmente o motor.

Fazer a cobertura (mulch) das aparas de relva

⚠ AVISO

A lâmina é afiada; tocar na lâmina pode ter como resultado ferimentos pessoais graves.

- **Certifique-se de que o tampão de cobertura (mulch) está no lugar antes de fazer a cobertura das aparas de relva.**
- **Nunca engate as lâminas sem o tampão de cobertura (mulch) no sítio, o saco de relva instalado ou a porta traseira descida.**

Se o saco de relva estiver na máquina, retire-o; consulte a Retiração do saco de relva (página 12).

1. Levante e segure a porta traseira (Figura 16).

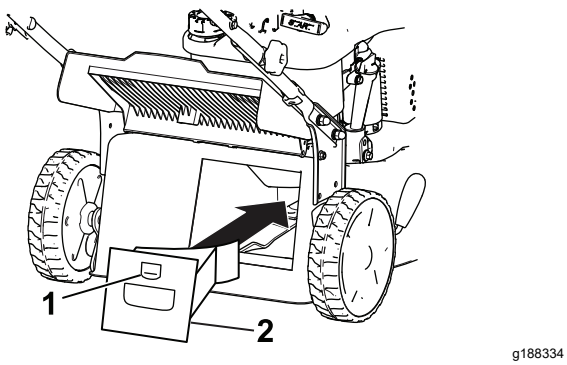

Figura 16

1. Bloqueio
2. Tampão de cobertura (mulch)

2. Instale o tampão de cobertura (mulch) na caixa e bloqueie o tampão na abertura da caixa (Figura 16).
3. Desça a porta traseira.

Recolhida das aparas de relva no saco

Utilize o saco de relva quando quiser recolher as aparas de relva e de folhas do relvado.

⚠ AVISO

Um saco de relva gasto pode permitir que pequenas pedras e outros detritos semelhantes sejam projetados na direção do operador ou de alguém que esteja por perto, o que pode resultar em lesões pessoais graves ou morte.

Verifique o saco de relva frequentemente. Se estiver danificado, instale um saco de substituição Toro.

⚠ AVISO

A lâmina é afiada; tocar na lâmina pode ter como resultado ferimentos pessoais graves.

- **Certifique-se de que o saco de relva está no lugar antes de recolher as aparas de relva.**
- **Nunca engate as lâminas sem o tampão de cobertura (mulch) no sítio, o saco de relva instalado ou a porta traseira descida.**

⚠ AVISO

A máquina pode projetar aparas de relva e outros objetos através do túnel de descarga aberto. Os objetos projetados com força suficiente podem causar ferimentos graves ou morte a si ou pessoas na área.

Nunca abra a porta no túnel de descarga quando o motor estiver ligado.

Se a cunha de cobertura (mulch) estiver instalada na máquina, levante a porta traseira, remova a cunha de cobertura e baixe a porta traseira.

Instalação do saco da relva

1. Se necessário, ajuste o saco da relva; consulte 4 Montagem do saco de relva (página 5).
2. Levante e segure a porta traseira (Figura 17).

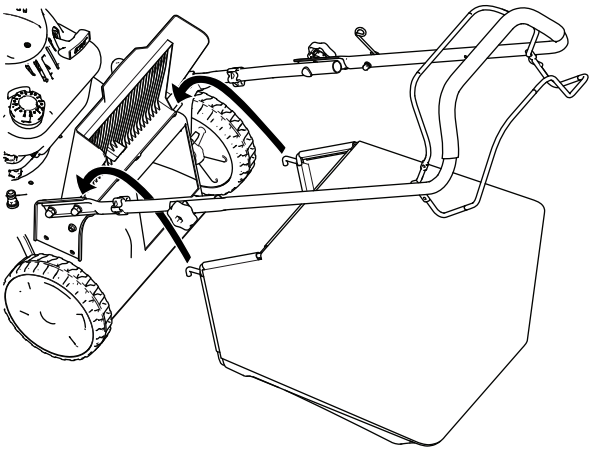

Figura 17

3. Coloque o saco da relva. Garanta que os pinos no saco encaixam nos entalhes no manípulo (Figura 17).
4. Desça a porta traseira.

Retiração do saco de relva

1. Levante e segure a porta traseira (Figura 17).
2. Retire o saco.
3. Desça a porta traseira.

Descarregamento traseiro das aparas de relva

1. Se o saco da relva estiver na máquina, retire-o antes de efetuar a descarga traseira das aparas de relva; consulte Retiração do saco de relva (página 12).
2. Se a cunha de cobertura (mulch) estiver instalada na máquina, levante a porta traseira, remova a cunha de cobertura e baixe a porta traseira.

⚠ AVISO

A lâmina é afiada; tocar na lâmina pode ter como resultado ferimentos pessoais graves.

- **Certifique-se de que a porta traseira está descida antes de fazer a descarga traseira das aparas de relva.**
- **Nunca engate as lâminas sem o tampão de cobertura (mulch) no sítio, o saco de relva instalado ou a porta traseira descida.**

Sugestões de utilização

Dicas gerais de segurança

- Inspecione a área em que vai utilizar a máquina e remova todos os objetos que a máquina possa projetar.
- Evite atingir objetos sólidos com a lâmina. Nunca corte a relva deliberadamente por cima de um objeto.
- Se a máquina atingir um objeto ou começar a vibrar, pare imediatamente o motor, desligue o fio da vela e inspecione a máquina para ver se está danificada.
- Para um melhor desempenho, instale uma lâmina nova antes de começar a estação de corte.
- Substitua a lâmina sempre que necessário por uma lâmina de substituição da Toro.

Corte da relva

- Corte apenas cerca de um terço da lâmina de relva de cada vez. Não corte abaixo da regulação de 51 mm, a menos que a relva seja escassa ou quando se está no fim do outono e a relva começa a crescer mais devagar.
- Quanto estiver a cortar relva com mais de 15 cm de altura, corte com a regulação de corte mais alta e caminhe devagar; em seguida volte a cortar com a regulação mais baixa para que o relvado fique com um aspeto óptimo. Se a relva estiver demasiado comprida, a máquina pode encravar e fazer com que o motor vá abaixo.
- A relva e as folhas molhadas tendem a acumular-se no jardim e podem fazer com a máquina encrave e o motor vá abaixo. Evite cortar em condições de humidade.
- Tenha em atenção o perigo de incêndio em condições muito secas, siga todos os avisos locais de incêndio e mantenha a máquina sem relva seca e detritos.
- Alterne a direção de corte. Isto ajuda a dispersar as aparas pelo relvado para uma fertilização uniforme.
- Se, depois de cortar, o aspeto do relvado não for satisfatório, tente fazer o seguinte:
  - Substitua a lâmina ou mande afiá-la.
  - Caminhe mais devagar quando estiver a cortar.
  - Aumente a altura de corte na máquina.
  - Corte a relva com mais frequência.
  - Sobreponha as filas de corte em vez de cortar uma fila inteira em cada passagem.

Corte das folhas

- Depois de cortar o relvado certifique-se de que metade do relvado se vê através da cobertura de folhas cortadas. Pode ter que passar mais de que uma vez por cima das folhas.
- Se houver mais de 13 cm de folhas no relvado, corte a uma altura de corte superior e, em seguida, na altura de corte desejada.
- Reduza a velocidade de corte se a máquina não cortar as folhas suficientemente finas.

Depois da operação

Segurança após a operação

Segurança geral

- Desligue sempre a máquina, aguarde que todas as partes móveis parem e deixe a máquina arrefecer antes de a ajustar, lhe fazer a manutenção, limpar ou armazenar.
- Elimine todos os vestígios de relva e detritos da máquina de modo a evitar qualquer risco de incêndio. Limpe as zonas que tenham óleo ou combustível derramado.
- Nunca guarde a máquina ou o recipiente de combustível num local onde existe uma fonte de fogo, faísca ou luz piloto, como junto de uma caldeira ou outros eletrodomésticos.

Segurança em transporte

- Tome todas as precauções necessárias quando colocar ou retirar a máquina de um atrelado.
- Impeça que a máquina deslize.

Limpeza debaixo da máquina.

Intervalo de assistência: Em todas as utilizações ou diariamente

⚠ AVISO

A máquina pode deslocar material de debaixo da máquina.

- **Proteja devidamente os olhos.**
- **Mantenha-se na posição de operação (atrás da pega) quando o motor estiver a trabalhar.**
- **Não autorize a presença de pessoas na área.**

Para obter melhores resultados, limpe o cortador logo após ter concluído o corte.

1. Desloque a máquina para uma superfície plana e pavimentada.
2. Desligue o motor e espere até que todas as peças em movimento parem antes de sair da posição de operação.
3. Desça a máquina para a altura de corte mais baixa; consulte Ajuste da altura de corte (página 8).
4. Lave a área sob a porta traseira onde as aparas passam da parte de baixo da estrutura para o saco de relva.

   Nota: Lave a área da funcionalidade de uso do saco a pedido nas posições totalmente para a frente e totalmente para trás.
5. Ligue uma mangueira de jardim, ligada a uma torneira, à porta de lavagem rápida (Figura 18).

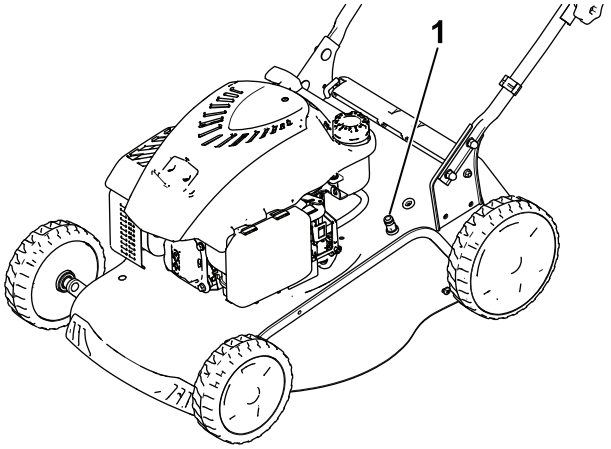

g188338

Figura 18

1. Porta de lavagem rápida

6. Abra a torneira.
7. Ligue e deixe o motor trabalhar até deixarem de sair aparas de debaixo da máquina.
8. Desligue o motor.
9. Feche a água e desligue a mangueira da máquina.
10. Ligue e deixe o motor a funcionar durante alguns minutos para secar a parte de baixo da máquina e evitar que enferruje.
11. Espere que o motor arrefeça antes de guardar a máquina em ambiente fechado.

Dobramento da pega

⚠ AVISO

Dobrar ou desdobrar a pega inadequadamente pode danificar os cabos criando uma condição de funcionamento insegura.

- **Não danifique os cabos quando estiver a dobrar ou a desdobrar a pega.**
- **Se um cabo estiver danificado, contacte um distribuidor autorizado.**

1. Desaperte os dois manípulos da pega (Figura 19).

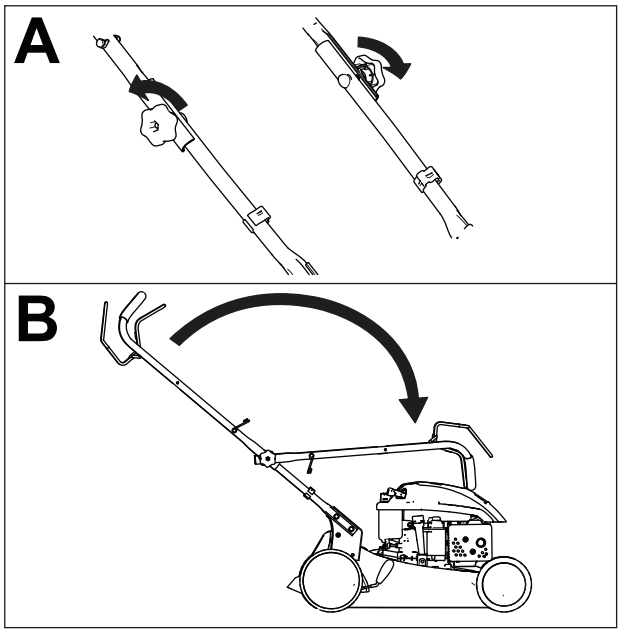

g188328

Figura 19

2. Dobre a pega rodando-a para a frente (Figura 19 B).

Manutenção

Nota: Determine os lados direito e esquerdo da máquina a partir da posição normal de utilização.

Plano de manutenção recomendado

Intervalo de assistência	Procedimento de manutenção
Em todas as utilizações ou diariamente	• Verificação do nível de óleo do motor. • Limpe todas as aparas de relva e sujidade debaixo da máquina.
A cada 100 horas	• Substituição das velas de ignição.
Anualmente	• Substitua o filtro de ar; substitua mais frequentemente em condições de operação com pó. • Substitua a lâmina ou mande afiar a lâmina (mais frequentemente se a extremidade empenar rapidamente). • Limpe o sistema de refrigeração do ar. Limpe com mais frequência em condições de muito pó. Consulte o manual do motor.
Anualmente ou antes do armazenamento	• Lubrificação das rodas. • Esvazie o depósito de combustível antes de se fazerem reparações e antes do armazenamento anual.

Segurança de manutenção

- Desligue o fio da vela da ignição da vela da ignição antes de executar qualquer procedimento de manutenção.
- Use luvas e proteção visual durante a manutenção da máquina.
- A lâmina é afiada; tocar na lâmina pode ter como resultado ferimentos pessoais graves. Use luvas quando efetuar a manutenção da lâmina. Não repare nem altere a(s) lâmina(s).
- Nunca altere os dispositivos de segurança. Verifique regularmente o funcionamento adequado.
- Inclinar a máquina pode fazer com que o combustível derrame. O combustível é inflamável, explosivo e pode provocar ferimentos pessoais. Ponha o motor a funcionar até se gastar o combustível ou remova o combustível com uma bomba manual; nunca com um sifão.
- Para assegurar um desempenho ótimo da máquina, utilize apenas peças de substituição e acessórios genuínos Toro. As peças de substituição e acessórios fabricados por outros fabricantes podem ser perigosos e essa utilização anula a garantia.

Preparação para a manutenção

1. Desligue o motor e espere que todas as peças em movimento parem.
2. Desligue o fio da vela da ignição da vela da ignição (Figura 20).

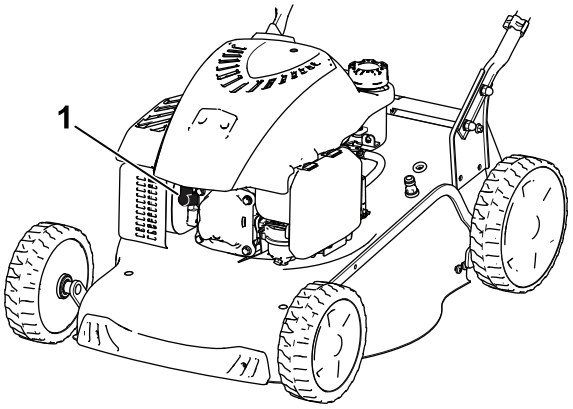

g188342

Figura 20

3. Depois de executar os procedimento de manutenção, ligue o fio da vela de ignição à vela de ignição.

Importante: **Antes de inclinar o cortador para mudar o óleo ou substituir a lâmina, deixe que o depósito de combustível fique seco utilizando normalmente o cortador. Se tiver de inclinar o cortador antes do combustível se gastar utilize uma bomba de combustível manual para retirar o combustível. Incline sempre a máquina para o lado, com a vareta para baixo.**

⚠ AVISO

Inclinar a máquina pode fazer com que o combustível derrame. O combustível é inflamável, explosivo e pode provocar ferimentos pessoais.

Ponha o motor a funcionar até se gastar a gasolina ou remova a gasolina com uma bomba manual; nunca com um sifão.

Substituição das velas de ignição

Intervalo de assistência: A cada 100 horas

Utilize uma vela de ignição Champion RN9YC ou equivalente.

1. Desligue o motor e espere que todas as peças em movimento parem.
2. Desligue o cabo da vela de ignição.
3. Limpe em torno da vela.
4. Retire a vela de ignição do motor.

   Importante: **Substitua a vela que se encontrar partida, reparada ou suja. Não limpe os elétrodos porque as limalhas podem entrar no cilindro e danificar o motor.**
5. Defina a folga na nova vela de ignição para 0,76 mm como se mostra na Figura 21.

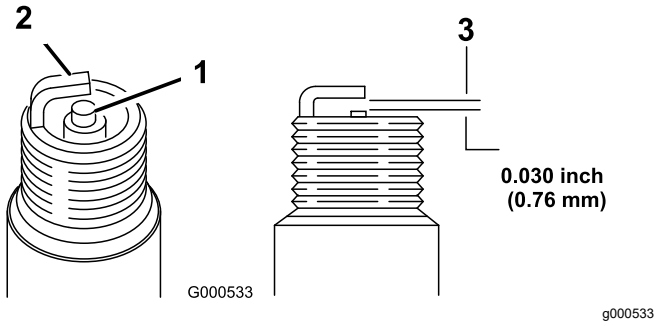

Figura 21

1. Elétrodo central
2. Elétrodo lateral
3. Folga (não está à escala)

6. Coloque a vela de ignição
7. Aperte a vela de ignição com 20 N·m.
8. Ligue o fio à vela de ignição.

Substituição do filtro de ar

Intervalo de assistência: Anualmente

1. Pressione as patilhas do trinco na parte superior da cobertura do filtro de ar (Figura 22).

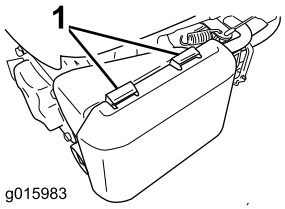

Figura 22

1. Patilhas do trinco

2. Abra o motor.
3. Retire o elemento de papel do filtro de ar e o filtro prévio de esponja (Figura 23).

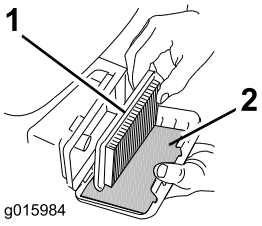

Figura 23

1. Elemento de papel do filtro de ar
2. Filtro prévio de esponja

4. Inspecione o filtro prévio de esponja e substitua-o se estiver danificado ou excessivamente sujo.
5. Verifique o elemento de papel do filtro de ar.
   A. Se o elemento de papel do filtro de ar estiver danificado ou molhado com óleo ou combustível, substitua-o.
   B. Se o elemento de papel do filtro de ar estiver sujo, bata com ele numa superfície dura várias vezes ou sopre ar comprimido a menos de 2,07 bar pelo lado do filtro que está voltado para o motor.

      Nota: Não escove a sujidade do filtro; ao escovar força a sujidade a entrar nas fibras.
6. Retire a sujidade do corpo e da cobertura do filtro de ar utilizando um pano húmido. **Não limpe a sujidade para a conduta do ar.**
7. Insira o filtro prévio de esponja e o elemento de papel do filtro de ar no filtro de ar.
8. Coloque a tampa.

Substituição do óleo do motor

Não é necessário mudar o óleo do motor, mas, se pretender mudar o óleo, execute o seguinte procedimento.

Capacidade de óleo do motor: 0,55 litros

Viscosidade do óleo: óleo detergente SAE 30 ou SAE 10W-30

Classificação de serviço API: SJ ou superior

Nota: Ponha o motor a funcionar durante alguns minutos antes de mudar o óleo para o aquecer. O óleo quente flui mais rapidamente e transporta mais contaminantes.

1. Leve a máquina para uma superfície nivelada.
2. Consulte Preparação para a manutenção (página 15).
3. Retire a vareta rodando-a no sentido contrário ao dos ponteiros do relógio e puxando-a para fora (Figura 24).

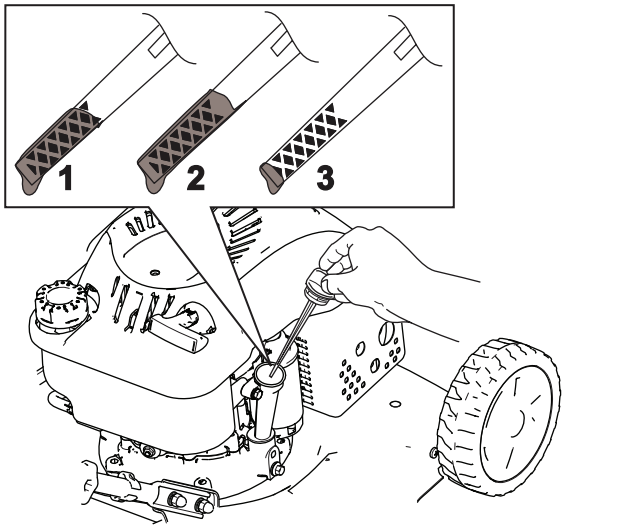

g188326

Figura 24

1. Marca
2. Alto
3. Baixo

4. Incline o cortador para o lado (de forma a que o filtro de ar fique voltado para cima) para drenar o óleo utilizado para fora do tubo de enchimento do óleo (Figura 25).

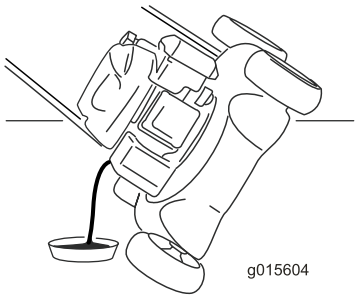

g015604

Figura 25

5. Após drenar o óleo usado, faça a máquina voltar à posição de funcionamento.
6. Cuidadosamente, deite cerca de 3/4 da capacidade do motor de óleo para o tubo de enchimento de óleo.
7. Aguarde 3 minutos até o óleo assentar no motor.
8. Limpe a vareta com um pano limpo.
9. Insira a vareta no tubo de enchimento e, em seguida, retire-a.
10. Leia o nível de óleo na vareta (Figura 25).
    - Se o nível de óleo na vareta estiver demasiado baixo, deite cuidadosamente uma pequena quantidade de óleo para o tubo de enchimento de óleo, aguarde 3 minutos e volte a repetir os passos 8 a 10 até o nível de óleo na vareta estar no nível correto.
    - Se o nível de óleo na vareta estiver acima da marca Cheio, drene o óleo em excesso até que o nível de óleo se encontre no nível correto.

    Importante: **Se o nível de óleo no motor estiver demasiado baixo ou demasiado alto e ligar o motor, pode danificar o motor.**
11. Volte a colocar a vareta do óleo com segurança.
12. Recicle devidamente o óleo usado.

Substituição da lâmina

Intervalo de assistência: Anualmente

Importante: ***Precisará de uma chave de aperto para instalar a lâmina de forma adequada.*** **Se não tiver uma chave de aperto ou se não se sentir à vontade para executar este procedimento, contacte um revendedor autorizado.**

Examine a lâmina sempre que ficar sem combustível. Se a lâmina estiver danificada ou rachada, substitua-a imediatamente. Se a extremidade da lâmina estiver embotada ou com falhas, mande-a afiar ou equilibrar ou substitua-a.

⚠ AVISO

A lâmina é afiada; tocar na lâmina pode ter como resultado ferimentos pessoais graves.

Use luvas quando efetuar a manutenção da lâmina.

1. Consulte Preparação para a manutenção (página 15).
2. Incline a máquina para o lado com a vareta para baixo.

3. Utilize um bloco de madeira para manter a lâmina segura (Figura 26).

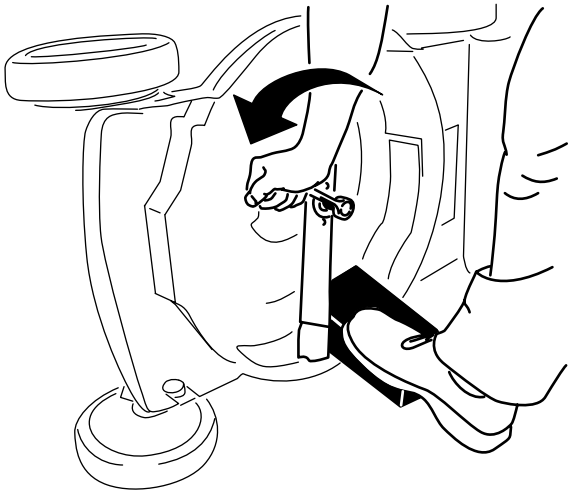

g188339

Figura 26

4. Retire a lâmina guardando todo o equipamento de montagem (Figura 26).
5. Instale lâmina nova e todo o equipamento de montagem (Figura 27).

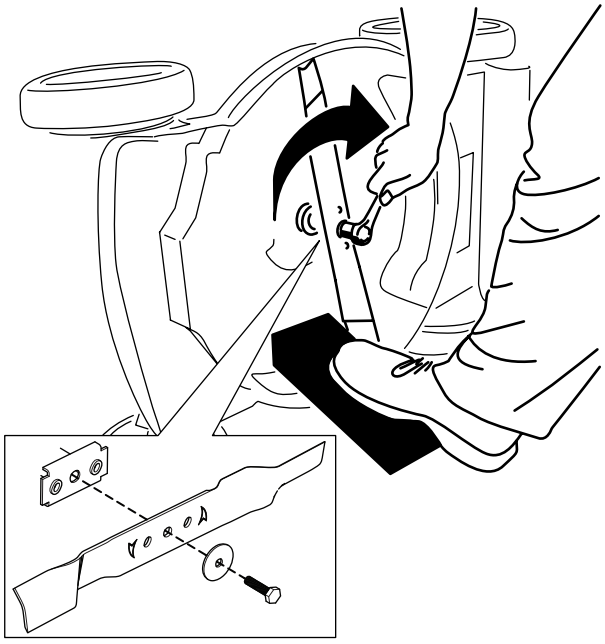

g188330

Figura 27

Importante: **Coloque a extremidades em curva da lâmina de forma a apontarem em direção à caixa do cortador.**

6. Utilize uma chave de aperto para apertar o parafuso da lâmina com 45 N·m.

Lubrificação das rodas

Intervalo de assistência: Anualmente ou antes do armazenamento

Aplicar algumas gotas de lubrificante n.º 2 à base de lítio nos rolamentos de esferas em cada uma das rodas (Figura 28).

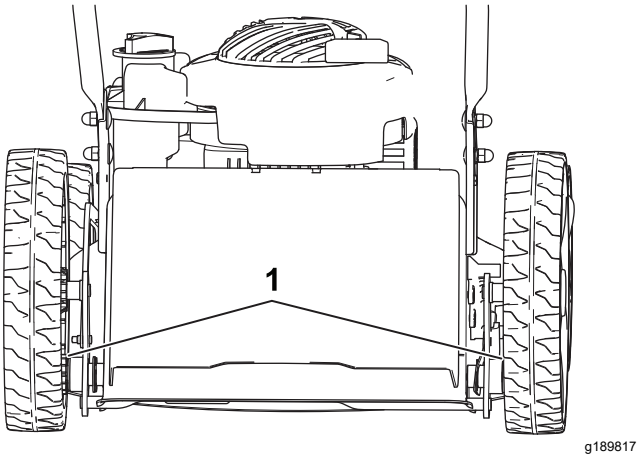

g189817

Figura 28

1. Rolamentos de esferas

Armazenamento

Guarde a máquina num local fresco, limpo e seco.

Segurança de armazenamento

Desligue sempre a máquina, aguarde que todas as partes móveis parem e deixe a máquina arrefecer antes de a ajustar, lhe fazer a manutenção, limpar ou armazenar.

Preparação da máquina para armazenamento

1. Na último abastecimento de gasolina do ano, adicione estabilizador de combustível ao combustível (como, por exemplo, Toro Premium Fuel Treatment).
2. A gasolina deverá ser eliminada de forma adequada. Recicle-a de acordo com as normas locais ou utilize-a no seu automóvel.

   Nota: O combustível velho no depósito do combustível é a principal causa do arranque difícil. Não armazene combustível sem estabilizador mais de 30 dias e não armazene combustível estabilizado mais de 90 dias.
3. Ponha a máquina a trabalhar até que o motor pare por falta de combustível.
4. Ligue novamente o motor.
5. Deixe o motor funcionar até se desligar. Quando já não conseguir pôr o motor a trabalhar é porque está suficientemente seco.
6. Desligue o cabo da vela de ignição.
7. Retire a vela de ignição, adicione 30 ml de óleo do motor através do orifício da vela de ignição e puxe o cabo do arrancador lentamente várias vezes para distribuir óleo pelo cilindro de forma a evitar a corrosão do cilindro durante a época de inatividade.
8. Coloque a vela de ignição de forma solta.
9. Aperte todas as porcas, cavilhas e parafusos.

Remoção da máquina do armazenamento

1. Verifique e aperte todos os dispositivos de fixação.
2. Retire a vela de ignição e ponha o motor a funcionar rapidamente utilizando o manípulo do arrancador de retrocesso para retirar o excesso de óleo do cilindro.
3. Instale a vela de ignição e aperte-a com uma chave de aperto com 20 N·m.
4. Realize quaisquer procedimentos de manutenção; consulte Manutenção (página 15).
5. Verifique o nível de óleo do motor, consulte Verificação do nível de óleo do motor (página 8).
6. Encha o depósito de combustível com combustível novo; consulte Enchimento do depósito de combustível (página 7).
7. Ligue o fio à vela de ignição.

Aviso de privacidade EEE/Reino Unido

Como a Toro utiliza os seus dados pessoais

A The Toro Company (“Toro”) respeita a sua privacidade. Quando adquire os nossos produtos, podemos recolher determinados dados pessoais sobre si, seja diretamente ou através do seu revendedor ou empresa local Toro. A Toro utiliza estas informações para cumprir obrigações contratuais – como registar a sua garantia, processar a sua garantia ou contactá-lo em caso de recolha de um produto – e para fins comerciais legítimos – como avaliar a satisfação do cliente, melhorar os nossos produtos ou disponibilizar-lhe informações sobre produtos que possam ser do seu interesse. A Toro pode partilhar as suas informações com as nossas subsidiárias, afiliadas, representantes ou outros parceiros de negócios relativamente a qualquer uma destas atividades. Também podemos revelar dados pessoais quando for exigido por lei ou em relação a vendas, aquisições ou fusões comerciais. Não vendemos as suas informações pessoais a qualquer outra empresa para fins de marketing.

Conservação dos seus dados pessoais

A Toro conservará os seus dados pessoais enquanto tal for relevante para os fins acima e em conformidade com os requisitos legais. Para mais informações sobre os períodos de conservação aplicáveis, contacte legal@toro.com.

Compromisso da Toro com a segurança

Os seus dados pessoais podem ser tratados nos EUA ou em outro país que possa ter leis de proteção de dados menos rigorosas do que as do seu país de residência. Sempre que transferimos os seus dados para fora do seu país de residência, tomamos as medidas legais necessárias para assegurar que as garantias adequadas estão em vigor para proteger os seus dados e assegurar que são tratados com segurança.

Acesso e correção

Poderá ter o direito de corrigir ou rever os seus dados pessoais ou opor-se a ou limitar o processamento dos mesmos. Para tal, contacte-nos por email através de legal@toro.com. Se tiver dúvidas relativamente à forma como a Toro trata os seus dados, aborde a questão diretamente connosco. Note-se que os residentes europeus têm o direito de se queixar à sua Autoridade de Proteção de Dados.