FORM NO. 3321-326 Rev A

TORO®

MODELNR. 04381—80001 & HOGER

GEBRUIKERS-HANDLEIDING

GREENSMASTER® 3200-D

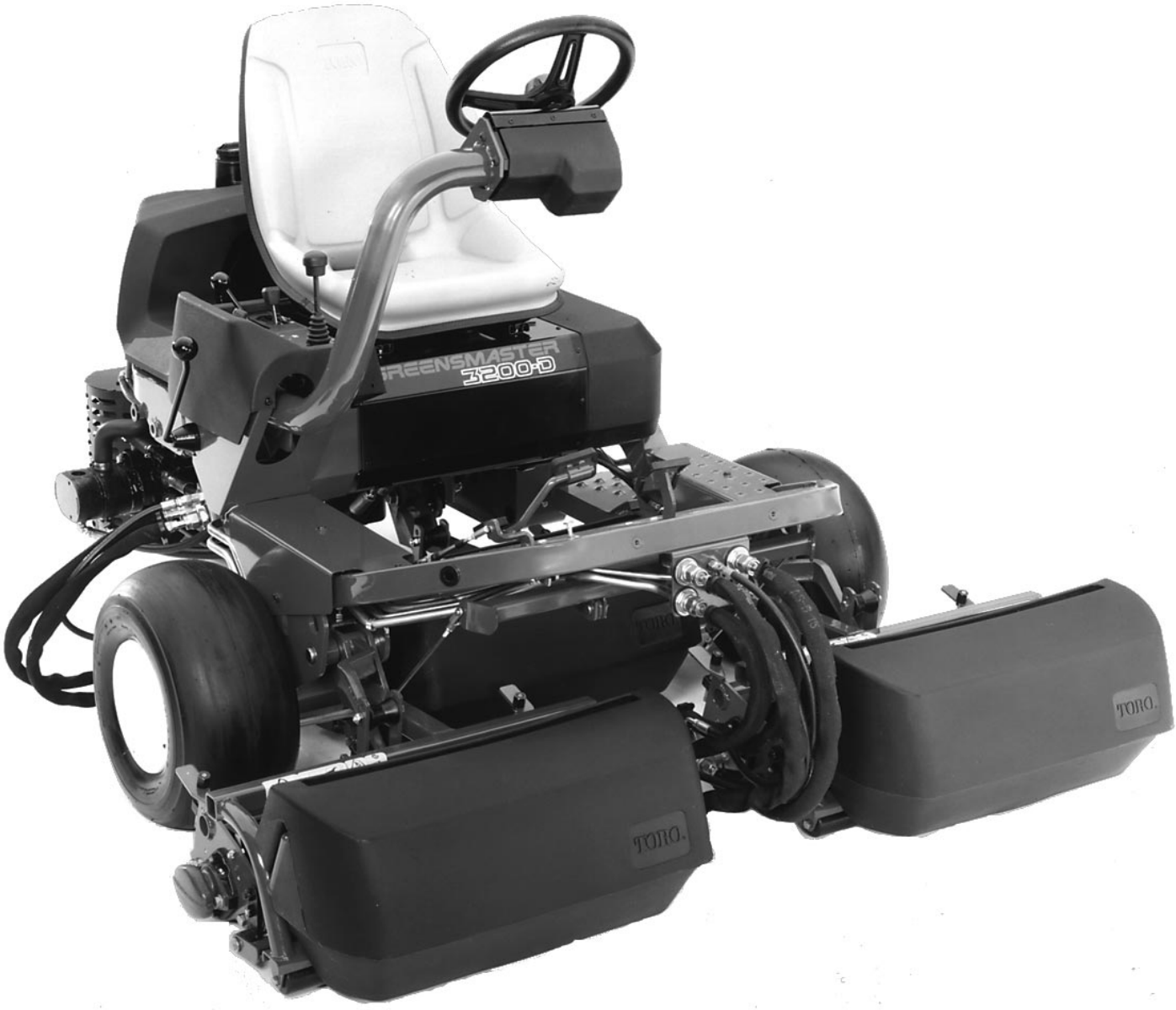

© The Toro Company—1998

INLEIDING

Deze gebruikershandleiding bevat instructies over de veiligheid, juiste assemblage en bediening, afstellingen en onderhoud. Daarom zou iedereen die met het produkt te maken krijgt, inclusief de bestuurder, deze handleiding moeten lezen en zorgen dat hij deze begrijpt. In deze handleiding ligt de nadruk op veiligheid, mechanische en algemene produktinformatie. GEVAAR, WAARSCHUWING en LET OP duiden op veiligheidsinformatie. Als u het driehoekige veiligheidssymbool ziet, dan moet u er voor zorgen dat u de veiligheidsinstructie begrijpt die erop volgt. Zie pagina's 4 en 5 voor alle veiligheidsinstructies. BELANGRIJK duidt op speciale mechanische informatie en N.B. geeft aan dat er algemene produktinformatie volgt, waarvoor speciaal uw aandacht gevraagd wordt.

Indien u vragen hebt of onderhoud wilt laten uitvoeren, neem dan contact op met uw plaatselijke officiële Toro Dealer. Naast een compleet assortiment accessoires en professionele technici op gebied van gazonverzorging heeft de dealer een allesomvattend assortiment met TORO reserveonderdelen om uw machine op de juiste manier te laten werken. Houd uw TORO geheel TORO. Koop originele TORO onderdelen en accessoires.

INHOUD

VEILIGHEIDSINSTRUCTIES 3–5
OVERZICHT GEBRUIKTE SYMBOLEN 6–8
SPECIFICATIES 9–10
VOOR HET GEBRUIK 11
Het controleren van het motoroliepeil 11
Het bijvullen van de brandstoftank 11
Het controleren van het koelsysteem 12
Het controleren van het vloeistofpeil van het hydraulisch systeem 13
Het inspecteren van het brandstoffilter 14
Het controleren van de bandenspanning 15
Het controleren van het contact tussen messenkooien en snijplaat 15
Het controleren of de wielmoeren goed vast zitten 15
BEDIENINGSORGANEN 16–17
BEDIENINGSINSTRUCTIES 18
Inrijden 18
Startinstructies 18
Het ontluchten van het brandstofsysteem 19
Het controleren van het functioneren van het interlocksysteem 20
De machine voorbereiden voor het maaien 20
Inleerperiode 21
Voor het maaien 21
Maaiprocedures 21
Transportbediening 22
Inspectie en reiniging na het maaien 22
Het slepen van de tractie-eenheid 22
ONDERHOUD 23
SERVICE-BEURTEN PLANNING 23
ONDERHOUDSPLANNING 24
CHECKLIST DAGELIJKS ONDERHOUD 24
SMERING 25
Algemeen onderhoud luchtfilter 26
Het onderhouden van het luchtfilter 26
Het reinigen van radiator en het radiator scherm 27
Het verversen van de motorolie en het vervangen van het filter 28
Het vervangen van het brandstoffilter 28
Het verversen van de hydraulische olie en het vervangen van het filter 29
Het controleren van de hydraulische leidingen en slangen 30
Het afstellen van de klepspeling 30
Het aandraaien van de bouten van de cylinderkop 31
Accu-onderhoud 31
Accu-stalling 32
Zekeringen 32
IDENTIFICATIE EN BESTELLING 32

Veiligheidsinstructies

Training

1. Lees de voorschriften aandachtig door. Maak uzelf vertrouwd met de bedieningsorganen en het juiste gebruik van de machine.

2. Sta nooit toe dat de grasmaaier gebruikt wordt door kinderen of personen die niet vertrouwd zijn met deze voorschriften. De bediening van de machine kan gebonden zijn aan een plaatselijke wettelijk bepaalde leeftijdsgrens.

3. Maai nooit terwijl er zich personen, in het bijzonder kinderen, of huisdieren in de buurt van de machine bevinden.

4. Denk eraan dat debestuurder of gebruiker verantwoordelijk is voor persoonlijke ongelukken of schade toegebracht aan andermans eigendom.

5. Vervoer geen passagiers.

6. Alle bestuurders dienen professionele praktische training te volgen. Bij zo'n instructie zou de nadruk moeten liggen op:

- de noodzaak tot zorg en oplettendheid tijdens het werken met zit-maaimachines.
- indien een zit-maaimachine gaat schuiven op een helling, kan deze niet terug onder controle gebracht worden door te remmen. De belangrijkste oorzaken voor het verliezen van de controle over de besturing zijn:
  - onvoldoende grip van de wielen;
  - rijden met te hoge snelheid;
  - verkeerd remmen;
  - het type machine is niet geschikt voor dit soort werk;
  - onvoldoende aandacht voor de gevolgen van een bepaalde bodemgesteldheid, vooral bij hellingen;
  - onjuist slepen en onjuiste gewichtsverdeling.

Voorbereiding

1. Draag altijd geschikt schoeisel en een lange broek tijdens het maaien. Bedien de apparatuur niet indien u blootsvoets bent of sandalen draagt.

2. Inspecteer het terrein waar de apparatuur gebruikt gaat worden grondig, en verwijder alle voorwerpen die door de machine weggeworpen zouden kunnen worden.

3. **WAARSCHUWING—Benzine is licht ontvlambaar.**

- Bewaar brandstof in speciaal hiervoor bedoelde tanks.
- Vul uitsluitend brandstof bij in de open lucht en rook niet tijdens het tanken.
- Vul de brandstof bij voordat u de machine start. Nooit de dop van de brandstoftank verwijderen of brandstof toevoegen terwijl de machine draait of heet is.
- Probeer niet de machine te starten indien er benzine gemorst is, maar verwijder de machine uit de buurt van de plek waar gemorst is en voorkom ontbranding van wat dan ook totdat de brandstofdampen volledig verdwenen zijn.
- Zorg dat alle brandstoftanks en afsluitdoppen weer veilig teruggeplaatst worden.

4. Vervang alle defecte geluiddempers.

Gebruik

1. Gebruik de machine niet in een afgesloten ruimte waar zich koolmonoxyde-dampen kunnen verzamelen.

2. Maai alleen bij daglicht of goed kunstlicht.

3. Zet alle hendels van de messenaandrijving in de neutraalstand voordat u de machine gaat starten.

4. Maaien op hellingen:

- Maai nooit zijwaarts op hellingen van meer dan 5°,
- Maai nooit klimmend op hellingen van meer dan 10°,

- Maai nooit dalend op hellingen van meer dan 15°.

5. Denk eraan dat er niet zoiets bestaat als een “veilige” helling. U moet bijzonder goed opletten als u op met gras begroeide hellingen rijdt. Om te voorkomen dat u omkiept:

- niet plotseling stoppen of wegrijden als u daalt of klimt;
- schakel langzaam de versnelling in, houd de machine altijd in de versnelling, vooral tijdens het dalen;
- de snelheid van de machine moet laag gehouden worden op hellingen en tijdens het maken van scherpe bochten;
- blijf uitkijken voor bobbels en kuilen en andere verborgen gevaren;
- maai nooit dwars over het hellingoppervlak tenzij de grasmaaier speciaal hiervoor ontworpen is.

6. Voorzichtigheid is geboden wanneer zware lasten getrokken worden of wanneer zwaar materieel gebruikt wordt.

- Gebruik uitsluitend koppelingspunten die goedgekeurd zijn voor trekstangen.
- Beperk uw ladingen tot wat u veilig onder controle kunt houden.
- Maak geen scherpe bochten. Let op bij achteruitrijden.
- Gebruik contragewicht(en) of wielgewichten indien nodig volgens het handboek.

7. Let op voor het verkeer wanneer u in de buurt van wegen bent of wegen oversteekt.

8. Zorg dat de messen stilstaan voordat u oppervlakken oversteekt die niet met gras begroeid zijn.

9. Stoot geen materiaal uit in de richting van omstanders en laat personen nooit in de buurt van de machine komen als u met accessoires werkt.

10. Gebruik de grasmaaier nooit met defecte bescherm- of afdekplaten of zonder dat de beveiligingen op hun juiste plaats zitten.

11. Verander de regulateurinstelling niet en laat de motor niet te snel draaien. Door de machine met te hoge snelheid te laten werken neemt het risico op lichamelijk letsel toe.

12. Voordat u de bestuurdersstoel verlaat:

- zet de aftakas in de neutraalstand en laat de hulpstukken zakken;
- zet de machine in de neutraalstand en zet hem op de parkeerrem;
- stop de motor en verwijder de sleutel uit het contact.

13. Ontkoppel de aandrijving naar de hulpstukken wanneer de machine vervoerd wordt of niet in gebruik is.

14. Stop de motor en ontkoppel de aandrijving naar de hulpstukken…

- vóór het bijtanken;
- voordat u de grasopvangbak verwijdert;
- voordat de hoogte-instelling veranderd wordt, behalve wanneer de instelling vanuit de bestuurdersstoel veranderd kan worden.
- voordat u blokkages verwijdert;
- voordat u de grasmaaier controleert, reinigt of er aan gaat werken;
- nadat u een vreemd voorwerp geraakt heeft. Controleer de grasmaaier op schade en repareer hem voordat de apparatuur opnieuw gestart en gebruikt wordt.

15. Neem gas terug terwijl de motor uitloopt en als de motor is uitgerust met een brandstofkraantje zet dan de brandstoftoevoer dicht nadat u klaar bent met maaien.

Onderhoud en Opslag

1. Zorg dat alle moeren, bouten en schroeven goed vastgedraaid zijn zodat er veilig met de apparatuur gewerkt kan worden.

2. Parkeer de apparatuur nooit in een gebouw terwijl er nog brandstof in de tank zit en waar de dampen in contact kunnen komen met open vuur of vonken.

3. Laat de machine eerst afkoelen voordat u deze parkeert in een afgesloten ruimte.

4. Houd de machine, demper, accu-behuizing en de brandstofopslagplaats vrij van overtollig vet, gras en bladeren om brandgevaar te voorkomen.

5. Controleer regelmatig de grasopvangbak op slijtage of beschadigingen.

6. Vervang, veiligheidshalve, beschadigde of versleten onderdelen.

7. Het legen van de brandstoftank, indien nodig, moet gebeuren in de open lucht.

8. Let op dat tijdens het afstellen van de machine de vingers niet klem komen te zitten tussen de bewegende messen en de vaste delen van de machine.

9. Ben voorzichtig met machines met meerdere messen omdat door het bewegen van één van de messen, andere messen mee kunnen draaien.

10. Indien de machine geparkeerd, opgeslagen of alleen gelaten wordt moeten de messen neergelaten worden behalve als er een stevige mechanische vergrendeling gebruikt wordt.

Geluids- en trillingsviveau

Geluidsniveau

Deze machine heeft een equivalent continu A-gewogen geluidsdrukniveau bij het oor van de bestuurder van: 81 dB(A), gebaseerd op metingen bij identieke machines volgens procedures zoals vastgelegd in 84/538/EEC.

Trillingsniveau

Deze machine heeft een trillingsniveau van 2,5 m/s^2 aan de achterzijde, gebaseerd op metingen bij identieke machines volgens procedures zoals vastgelegd in ISO 5349.

Deze machine heeft een trillingsniveau aan de achterzijde dat niet hoger is dan 0,5 m/s^2, gebaseerd op metingen bij identieke machines volgens procedures zoals vastgelegd in ISO 2631.

Overzicht gebruikte symbolen

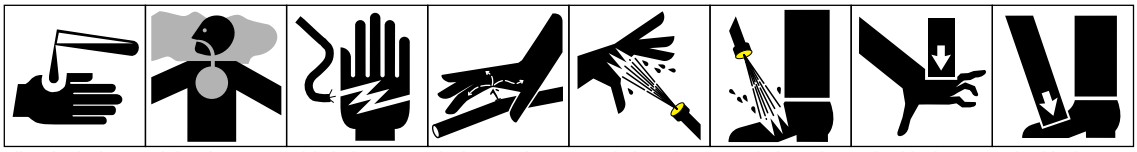

Bijtende vloeistoffen, chemische brandwonden aan vingers of hand | Giftige dampen of gassen, verstikking | Elektrische schokken, elektrokutie | Vloeistof onder hoge druk, kan lichaam binnendringen | Hogedruk-stralen, beschadiging van weefsel | Hogedruk-stralen, beschadiging van weefsel | Bekneld raken vingers of hand, druk van bovenaf | Bekneld raken tenen of voet, druk van bovenaf

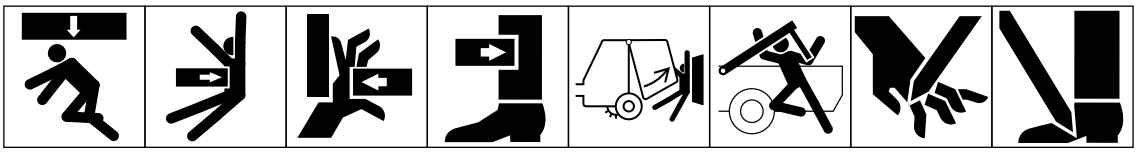

Bekneld raken gehele lichaam van bovenaf | Zijwaardse beknelling bovenlichaam | Zijwaardse beknelling vingers of hand | Zijwaardse beknelling van been | Bekneld raken gehele lichaam | Bekneld raken hoofd, bovenlichaam en armen | Afsnijden vingers of hand | Afsnijden van voet

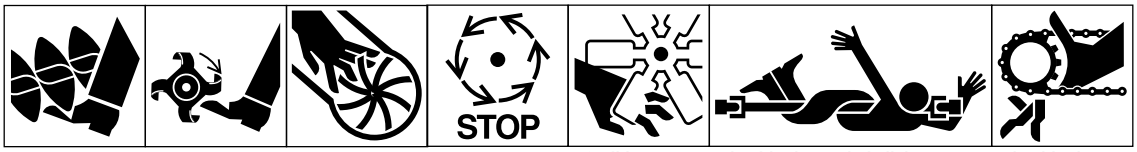

Afsnijden, gegrepen worden voet, ronddraaiende vijzel | Afsnijden voet, ronddraaiende messen | Afsnijden vingers of hand, schoepenrad | Wacht totdat alle machine-onderdelen volledig stil staan voordat u ze aanraakt | Afsnijden vingers of hand, ventilator motor | Bekneld raken gehele lichaam, aandrijflijn appendages | Bekneld raken vingers of handen, kettingaandrijving

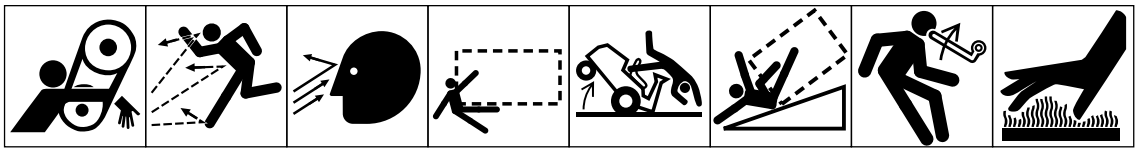

Bekneld raken hand & arm, riemaandrijving | Uitgeworpen of rondvliegende voorwerpen, blootstelling gehele lichaam | Uitgeworpen of rondvliegende voorwerpen, blootstelling gezicht | Overrijden (vooruit/achteruit) (betreffende machine in kader) | Omkiepen machine, zitmaaimachine | Omkiepen machine, ROPS (betreffende machine in kader) | Opgeslagen energie, terugslag of opwaartse beweging | Hete oppervlakken, verbranden van vingers of handen

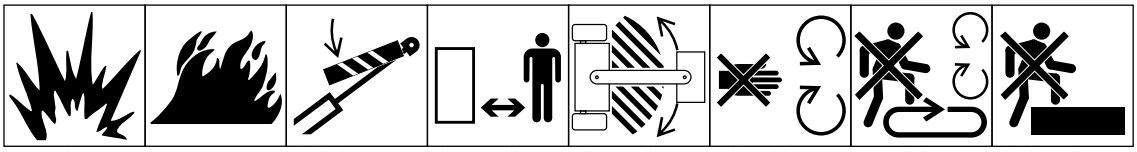

Ontploffing | Vuur of open vlammen | Liftcilinder vastzetten met borgstang alvorens gevaarlijk terrein te betreden | Blijf op veilige afstand van de machine | Blijf op veilige afstand van de aankoppeling als de motor loopt | Veiligheidsschermen niet openen of verwijderen terwijl de motor loopt | Betreedt de laadvloer niet indien de aftakas aan de tractor gekoppeld is en de motor loopt | Niet betreden

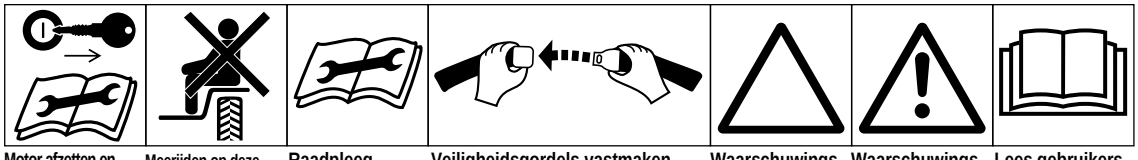

Motor afzetten en sleutel verwijderen al vorens onderhoud of reparaties uit te voeren | Meerijden op deze machine is uitsluitend toegestaan op de passagiersstoel en uitsluitend indien het uitzicht van de chauffeur niet belemmerd wordt | Raadpleeg technische handleiding voor de juiste onderhoudsprocedures | Veiligheidsgordels vastmaken | Waarschuwingsdriehoek | Waarschuwingsdriehoek met veiligheidssymbool | Lees gebruikershandleiding

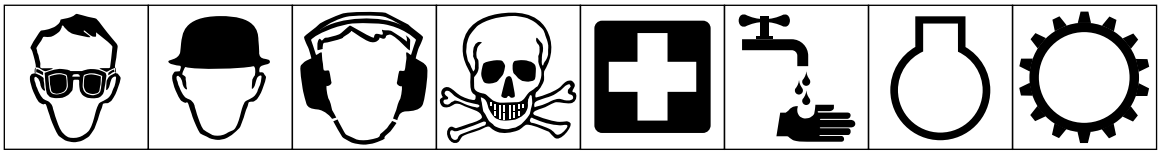

Oogbescherming verplicht | Veiligheidshelm verplicht | Gehoorbescher-ming verplicht | Gevaar, giftige stoffen | Eerste hulp | Spoelen met water | Motor | Overbrenging

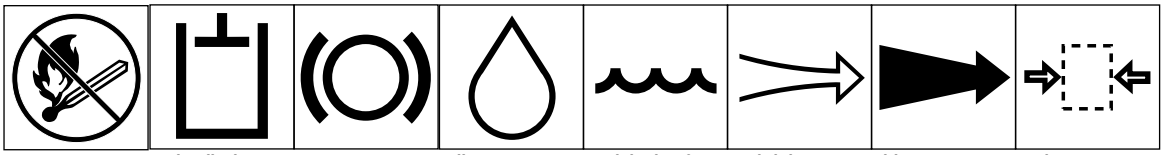

Vuur, open licht en roken verboden | Hydraulisch systeem | Remsysteem | Olie | Koelvloeistof (water) | Luchtinlaat | Uitlaatgassen | Druk

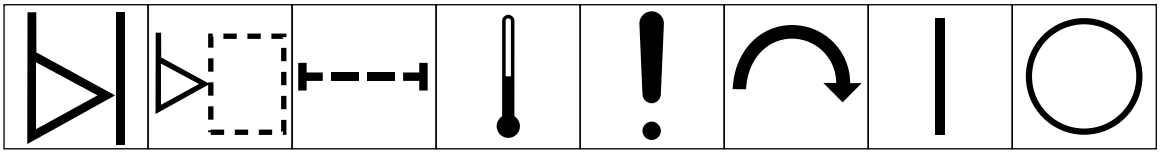

Peilindicator | Vloeistofpeil | Filter | Temperatuur | Defect | Startschakelaar/ mechanisme | Aan/starten | Af/stoppen

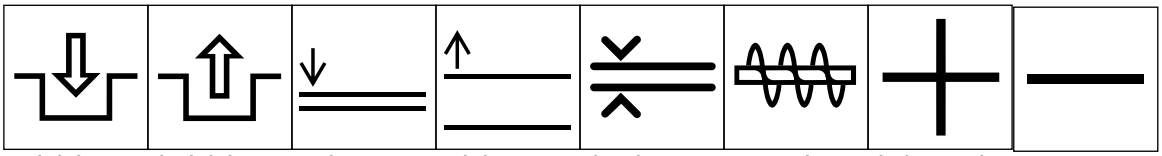

Inschakelen | Uitschakelen | Neerlaten hulpstukken | Ophalen hulpstukken | Afstand | Sneeuwruimer, verzamelvijzel | Plus/toename/ positieve pool | Min/afname/ negatieve pool

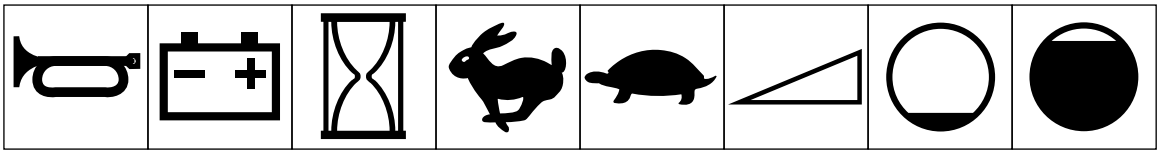

Claxon | Batterij -laadsysteem | Urenteller/ verstreken bedrijfsuren | Snel | Langzaam | Traploos regelbaar, lineair | Volume leeg | Volume vol

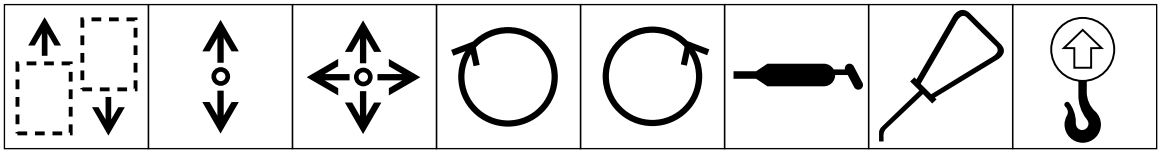

Rijrichting machine, vooruit/achteruit | Besturingshendel rijrichting, twee richtingen | Besturingshendel rijrichting, meerdere richtingen | Met wijzers van de klok meedraaiend | Tegen de wijzers van de klok indraaiend | Smeernippel | Olie-smeerpunt | Hefpunt

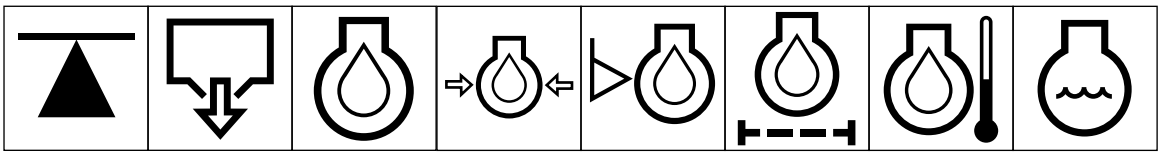

Krik of steunpunt | Aftappen/legen | Motorolie | Motoroliedruk | Motoroliepeil | Motoroliefilter | Motorolie-temperatuur | Motorkoelvloeistof

Overzicht gebruikte symbolen, vervolg

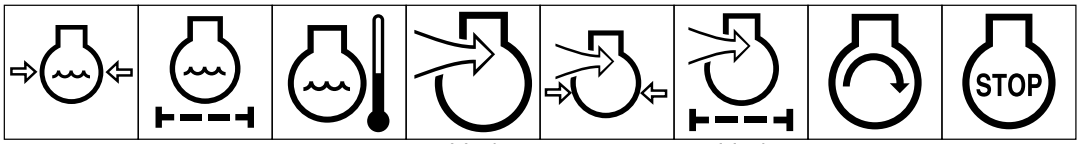

Motorkoelvloei-stofdruk | Motorkoelvloei-stoffilter | Motorkoelvloei-stoftemperatuur | Motorinlaat/ verbrandings-lucht | Motorinlaat/ verbrandings-luchtdruk | Motorinlaat/ luchtfilter | Motor starten | Motor stoppen

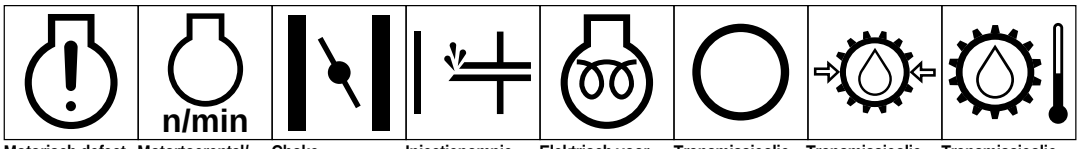

Motorisch defect | Motortoerental/ frequentie | Choke | Injectiepompje (starthulpmiddel) | Elektrisch voor-gloeien (hulp-middel starten bij lage temperaturen) | Transmissieolie | Transmissieolie-druk | Transmissieolie-temperatuur

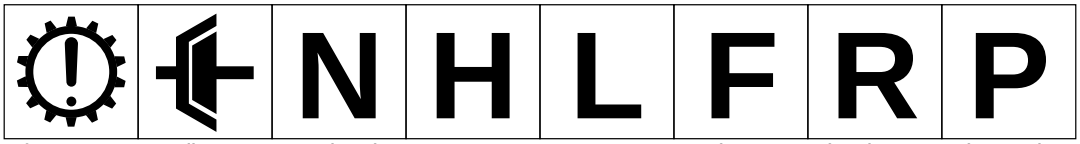

Defect transmissie | Koppeling | Neutraalstand | Hoog | Laag | Vooruit | Achteruit | Parkeerstand

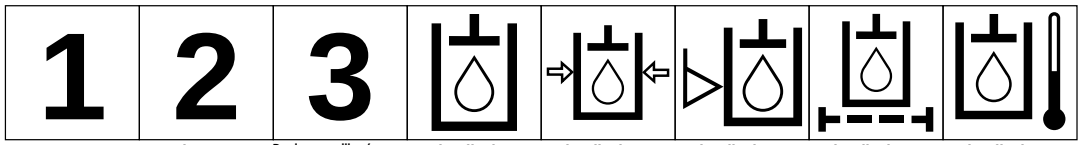

Eerste versnelling | Tweede versnelling | Derde versnelling (er kunnen andere nummers worden gebruikt totdat het maximale aantal voorwaartse versnellingen bereikt is) | Hydraulische olie | Hydraulische oliedruk | Hydraulisch oliepeil | Hydraulisch oliefilter | Hydraulische olietemperatuur

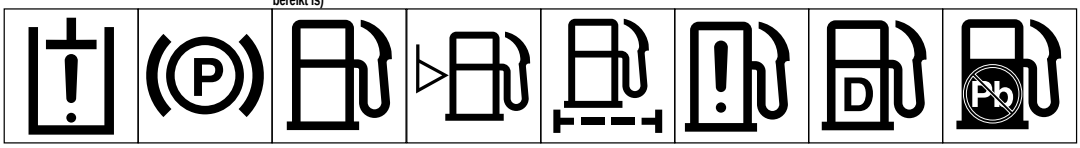

Defect hydraulische oliedruk | Parkeerrem | Brandstof | Brandstofpeil | Brandstoffilter | Defect brandstof-systeem | Dieselbrandstof | Ongelode brandstof

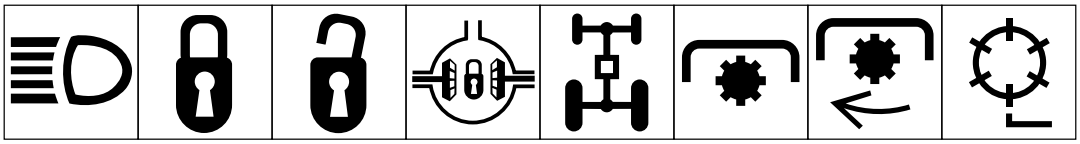

Koplampen | Vergrendelen/ vergrendeld | Ontgrendelen/ ontgrendeld | Differentieel-grendel | 4-wielaandrijving | Aftakas | Toerental aftakas | Messenkooi

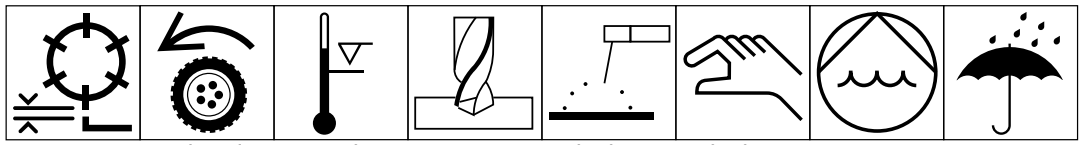

Messenkooi-hoogteafstelling | Voortbeweging | Boven werktemp-eratuurbereik | Boren | Handmatig metaal-booglassen | Handmatig | 0356 Waterpomp | 0626 Droog houden

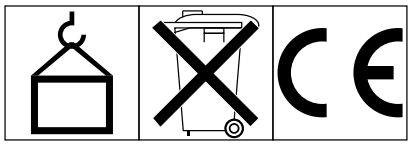

0430 Gewicht | Niet bij het afval werpen | CE logo

Specificaties

Configuratie: Driewieler met twee aangedreven voorwielen en een achterwiel voor de besturing. De bestuurdersstoel bevindt zich in het midden boven maai-eenheid nr. 1, waarbij maai-eenheden nr. 2 en 3 zich voor het voertuig bevinden.

Certificatie: Gecertificeerd volgens ANSI specificatie B7 1.4-1 990 en Europese CE normen.

Motor: Perkins 103-07 watergekoelde driecylinder-motor van 676cc (41,3 kubieke inch). Volledig druk-gesmeerd, oliefilter. 12,7 Kw bij 3600 tpm, 9,8 Kw bij 2600 tpm. Motor afgeregeld op 3023 tpm ± 50 in hoog stationair en 1500 tpm ± 50 laag stationair (onbelast).

Frame: Gelaste buisconstructie in een “A”-frame configuratie.

Luchtfilter: Donaldson heavy-duty afzonderlijk gemonteerd luchtfilter.

Besturing: Stuurbekrachtiging. Danfoss open-center onbelast reagerende stuurklep met extra vermogen voor het circuit dat zorgt voor het ophalen en neerlaten van de maai-eenheden en het hydrostatische laadcircuit. Rond stuurwiel van 33 cm doorsnede. Snel handmatig te verstellen stuurwiel voor bestuurders met verschillende armlengte. Stuurcylinder met 3,81 cm boring x 15,875 slag met doorlopende as voor nauwkeurig recht sturen.

Brandstofcapaciteit: 22,7 liter (6 US gallon) diesel.

Hydraulische oliecapaciteit: 20,8 liter nylon olie-reservoir. Mobile 424 standaard. Mobile EAL 24H goedgekeurd. Hydraulisch oliefilter beschikt over duurzame 5-micron ‘long-life’ filtering van het messenkooi-circuit.

Tractie-aandrijving: Hydrostatische zuigerpomp, gesloten lussysteem. Traploos regelbaar pedaal voor vooruit en achteruit rijden. Twee aandrijfmotoren voor de voorwielen, cylinderinhoud 26,2 cm^3.

Voortbewegingssnelheid: Vooruit—maaisnelheid is variabel van 3,2 tot 8 km/uur (2 tot 5 mijl/uur), af te stellen met een begrenzer (stop) om het pedaalmechanisme. De afstelling van de maaisnelheid heeft geen invloed op de transportsnelheid. De maximale transportsnelheid is 13 km/uur (8,1 mijl/uur); deze kan begrensd worden door de stop bij de voetsteun af te stellen zonder dat dit de maaisnelheid beïnvloedt. Maximale transportsnelheid achteruit is 4,0 km/uur (2,5 mijl/uur).

Gazondruk: Gemiddeld 69 kPa bij de aanbevolen minimale bandenspanning, met een bestuurder van 75 kg en de maai-eenheden neergelaten.

Banden: Drie zachte 18x9,50x8 tubeless luchtbanden met twee lagen, afneembaar en onderling verwisselbaar.

Bandenspanning: 55–83 kPa voor
55–103 kPa achter

Remmen: 15 cm mechanische trommelremmen met palvergrendeling voor parkeerremfunctie.

Aandrijving maai-eenheden: Hydraulische aandrijving; een tandwielpomp met een cylinderinhoud van 1,47 cm^3 drijft drie messenkooi-motoren in serie aan. Spruitstuk met cartridge kleppen regelt de inspuiting. Elektrische in/uitschakeling. De motoren van de messenkooien hebben een cylinderinhoud van 1,85 cm^3, lage druk overdrukbeveiliging, en exclusieve Toro “twist-mount” flensuitsparing voor snelle montage.

Maaiverhouding: Afhankelijk van de voortbewegings-snelheid tijdens het maaien, het toerental van de messen-kooien en het aantal messen van de messenkooien. De voortbewegingssnelheid tijdens het maaien kan gemakkelijk gewijzigd worden door de maaistop van het pedaal te verstellen (dit is niet van invloed op de transportsnelheid). Door de voortbewegingssnelheid op te voeren wordt de maailengte groter en het maairesultaat per meter minder. Algemeen gesproken zal de maaikwaliteit het beste zijn als de maaiverhouding en de maaihoogte ongeveer aan elkaar gelijk zijn.

Ophanging maai-eenheid: De maai-eenheden zijn volledig vrijhangend en zijn elk aan de tractie-eenheid gekoppeld door middel van één aankoppelpunt en worden door een centrale liftarm opgehaald. De grasmanden worden ondersteund door draagframes die boven de grond opgehangen zijn door middel van afstelbare stops in de gelaste frameconstructie van de tractie-eenheid. De inhoud van de grasmanden is niet van invloed op het vrijhangen van de maai-eenheid.

Elektrische kenmerken: Onderhoudsvrije 12-Volt accu van 530 ampère bij het koud starten bij –18° C en een reservecapaciteit van 85 minuten bij 29° C. Wisselstroomgenerator van 27 ampère, circuit gezekerd op 40 ampère. Startschakelaar (d.m.v. sleutel). Stoel-schakelaar. Schakelaar om automatisch uitschakelen van

de motor bij een te hoge temperatuur op te heffen. Kabelboom met connectors. Zekeringsopeningen, en ruimte voor een schakelaar voor het installeren van extra lampen bevinden zich op het bedieningsconsole.

Bedieningsorganen/meters: Met de hand te bedienen gashendel, hendel voor het ophalen/neerlaten van de maai-eenheden en een functiebesturingshendel (neutraalstand, maaien, transport). Rempedalen om tractie-aandrijving af te remmen. Urenteller en waarschuwingspaneel met vier lampjes.

Interlockbeveiligingen:

Het tractiepedaal is vergrendeld als de functie-besturingshendel in de neutraalstand staat.

Om de startmotor te kunnen inschakelen moet de functiebesturingshendel in de neutraalstand staan; de bestuurder hoeft niet in de stoel te zitten.

De motor zal uitgeschakeld worden indien de bestuurder de stoel verlaat en de functiebesturingshendel niet in de neutraalstand staat.

Om de messenkooien vooruit te laten draaien moet de bestuurder op de stoel zitten, de functiebesturingshendel in de maaistand staan en de hendel voor het ophalen/-neerlaten/maaien tijdelijk ingeschakeld staan.

Om de messenkooien achteruit te laten draaien voor het wetten, moet de optie voor variabele messenkooi-snelheid aanwezig zijn. Dan kunnen de messenkooien achteruit draaien als de functiebesturingshendel in de neutraalstand staat en de wetschakelaar ingeschakeld is, zodat aangegeven is dat de draairichting van de messenkooien achteruit is.

Stoel: De contourstoel met hoge rugleuning is 18 cm vooruit of achteruit te verschuiven door middel van een schuifmechanisme, en heeft twee bevestigingsposities waardoor de stoel in zijn geheel 9 inch verplaatst kan worden. Er is een opbergbuis voor de gebruikershandleiding aan de achterzijde van de stoel gemonteerd, zodat deze gemakkelijk te bereiken is.

Algemene specificaties:

Maaibreedte:	(150 cm)	59,0 in.
Spoorbreedte:	(127 cm)	49,9 in.
Wielbasis:	(121 cm)	47,6 in.
Algehele lengte (met manden)	(235 cm)	92,4 in.
Algehele breedte:	(173 cm)	68,0 in.
Algehele hoogte:	(128 cm)	50,5 in.
Gewicht met messenkooien (8 messen 4 bouten):	1.358 lbs.	(616 kg)

Optionele apparatuur:

Turf Guardian Lekkagedetector	Onderdeelnr. 94-4530
Terreinbanden	Onderdeelnr. 231-124

Voor het gebruik

⚠ LET OP

Zet de motor af en verwijder de sleutel uit het contact voordat u onderhoudswerkzaamheden of afstellingen uitvoert.

HET CONTROLEREN VAN HET MOTOROLIEPEIL (Afb. 1–2)

De motor wordt geleverd met olie in het carter. Het oliepeil moet echter gecontroleerd worden voor- en nadat de motor voor het allereerst gestart wordt.

Carterinhoud inclusief filter is 3 l (3,2 US quart).

1. Plaats de machine op een horizontaal oppervlak.

2. Haal de peilstok omhoog en reinig deze met een schone doek. Steek de peilstok zover mogelijk in de peilbuis. Haal de peilstok weer omhoog en controleer het oliepeil. Indien het oliepeil te laag staat moet u voldoende olie bijvullen om het peil weer tot aan de FULL/VOL-markering op de peilstok te brengen.

3. Indien het oliepeil te laag staat, verwijdert u de olievuldop (Afb. 2) en vult u langzaam kleine hoeveelheden olie bij, terwijl u regelmatig het oliepeil controleert, totdat het peil tot aan de FULL/VOL-markering op de peilstok staat.

4. De motor gebruikt elke 10W30 olie van goede kwaliteit met de “service classificatie” CD van het API—American Petroleum Institute.

BELANGRIJK: Controleer om de vijf bedrijfsuren, of dagelijks het oliepeil. Ververs de olie om de 50 bedrijfsuren.

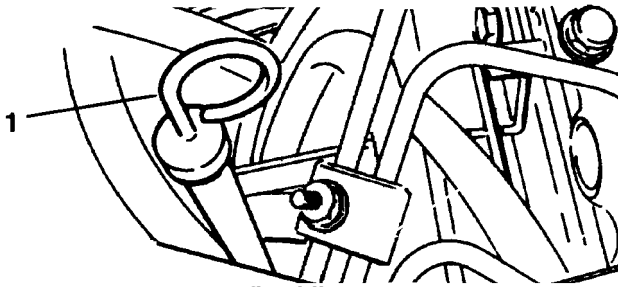

Afbeelding 1

1. Peilstok

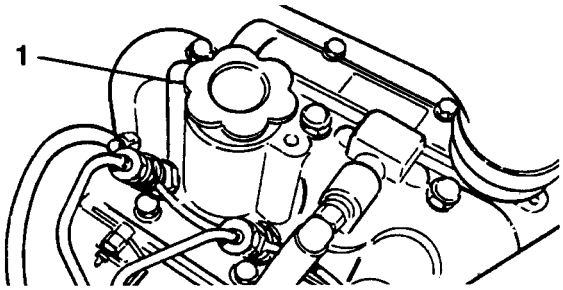

Afbeelding 2

1. Olievuldop

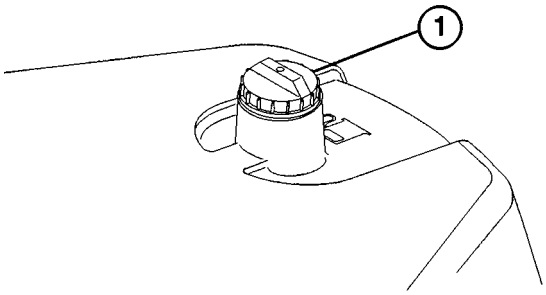

Afbeelding 3

1. Dop brandstoftank

HET BIJVULLEN VAN DE BRANDSTOFTANK (Afb. 3)

De motor werkt op Nr. 2 dieselbrandstof. De inhoud van de brandstoftank is 22,7l (22,7 US gallon).

1. Reinig de plek rondom de dop van de brandstoftank.

2. Draai de dop van de brandstoftank.

3. Vul de tank tot aan circa 2,5cm onder de bovenkant van de tank (onderkant vulpijp). VUL NIET TEVEEL BRANDSTOF BIJ. Draai vervolgens de dop weer op de tank vast.

4. Verwijder eventueel gemorste brandstof om een brandgevaarlijke situatie te voorkomen.

⚠ GEVAAR

Omdat dieselbrandstof brandbaar is, moet u voorzichtig te werk gaan als u er mee werkt of deze bewaart. Rook niet tijdens het bijvullen van de brandstoftank. Vul de brandstoftank niet bij als de motor loopt, heet is, of als de machine in een afgesloten ruimte staat. Vul de tank altijd in de open lucht bij en verwijder eventuele gemorste dieselbrandstof voordat u de motor start. Bewaar de brandstof in een schone, goedgekeurde container en zorg dat de dop goed is vastgedraaid. Gebruik dieselbrandstof uitsluitend voor de motor en voor geen enkel ander doeleinde.

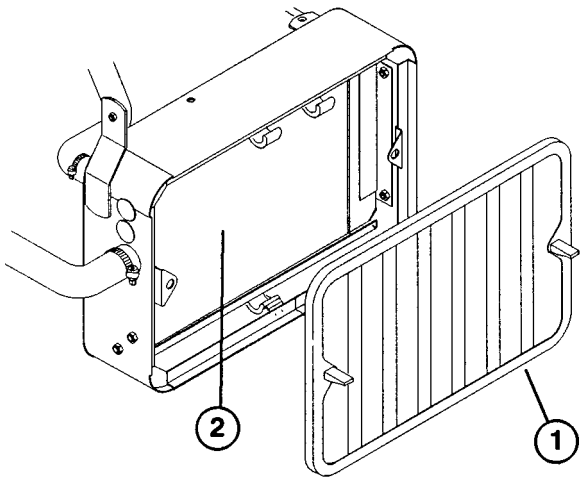

Afbeelding 4

1. Radiatorscherm
2. Radiator

HET CONTROLEREN VAN HET KOELSYSTEEM (Afb. 4–5)

De inhoud van het koelsysteem is 3,4l.

Verwijder dagelijks het vuil van het radiatorscherm (Afb. 4)—en elk uur als u werkt onder uiterst stoffige en vieze omstandigheden; zie *Het reinigen van de radiator en het radiatorscherm.*

Het koelsysteem is gevuld met een 50/50 oplossing bestaande uit water en permanente ethyleenglycol-antivries. Controleer het koelvloeistofpeil aan het begin van elke dag voordat u de machine start.

⚠ LET OP

Indien de motor gedraaid heeft, kan er onder hoge druk staande koelvloeistof ontsnappen, hetgeen brandwonden kan veroorzaken.

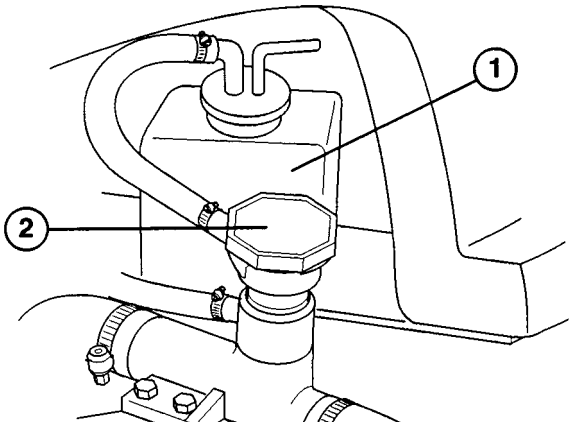

Afbeelding 5

1. Reservetank
2. Radiatordop

1. Parkeer de machine op een horizontaal oppervlak.

2. Controleer het koelvloeistofpeil. Het koelvloeistofpeil moet tussen de lijnen op de reservetank staan als de motor koud is.

3. Indien het koelvloeistofpeil te laag staat, verwijdert u

de dop van de reservetank en vult u een 50/50 oplossing bij bestaande uit water en permanente ethyleenglycol-antivries. VUL NIET TEVEEL BIJ.

4. Draai de dop weer op de reservetank.

HET CONTROLEREN VAN HET VLOEISTOFPEIL VAN HET HYDRAULISCH SYSTEEM (Afb. 6)

Het hydraulisch systeem functioneert met hydraulische vloeistof. Het reservoir van de machine is in de fabriek voorzien van 20,8 liter (5,5 US gallon) Mobil 424 hydraulische vloeistof. **Controleer het peil van de hydraulische vloeistof voordat de motor voor het eerst wordt gestart, en doe dit daarna dagelijks.**

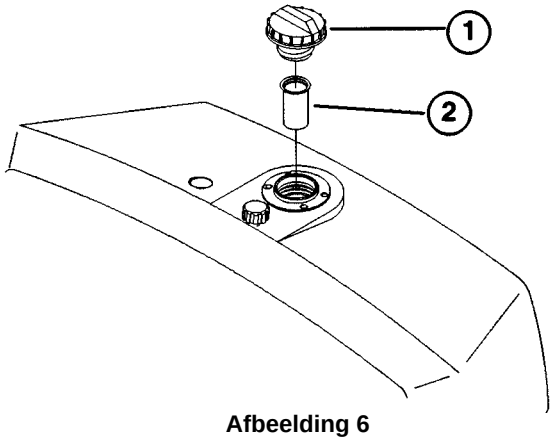

Afbeelding 6

1. Dop hydraulisch reservoir
2. Zeefje

Groep 1 hydraulische vloeistof (aanbevolen voor omgevingstemperaturen die constant onder 38°C zijn)

Mobil	Mobil Fluid 424
Amoco	Amoco 1000
Boron Oil	Eldoran UTH
BP Oil	BP HYD TF
Chevron	Tractor Hydraulic Fluid
Conoco	Power-Tran 3
Exxon	Torque fluid
International Harvester	Hy-Tran
Kendall	Hyken 052
Phillips	HG fluid
Shell	Donax TD
Texaco	TDH
Union Oil	Hydraulic/Tractor fluid

N.B.: De vloeistoffen in deze groep zijn onderling gelijk.

Groep 2 hydraulische vloeistof (aanbevolen voor omgevingstemperaturen die constant onder 21°C zijn)

ISO type 46/68 hydraulische vloeistof

Mobil	DTE 26 of DTE 16
Shell	Tellus 68
Amoco	Rykon Oil 68
Arco	Duro AW S-315
Boron	Industron 53
BP Oil	Energol HLP68
Castrol	Hyspin AWS68
Chevron	Chevron EP68
Citgo	Citgo A/W68
Conoco	Super Hydraulic Oil 31
Exxon	Nuto H68

Gulf	68AW
Pennzoil	IAW Hyd Oil 68
Phillips	Magnus A 315
Standard	Industron 53
Texaco	Rando HD68
Union	Unax AW 315

N.B.: De vloeistoffen in deze groep zijn onderling gelijk.

BELANGRIJK: Er zijn twee groepen hydraulische vloeistoffen gespecificeerd voor een optimale functionering van de machine in een breed temperatuurbereik. De groep 1 vloeistoffen zijn multi-viscositeitsvloeistoffen, waarmee op lagere temperaturen gewerkt kan worden zonder dat men te maken krijgt met een verhoogde viscositeit zoals dat het geval is bij vloeistoffen van normale viscositeit.

Door een hydraulische vloeistof van het type Mobil 424 te gebruiken bij hogere omgevingstemperaturen kan de efficiëntie van sommige hydraulische componenten achteruitgaan, vergeleken met het gebruik van vloeistofsoorten van het type Mobil DTE 26.

De vloeistof van het type Mobil DTE 26 is een vloeistof met een normale viscositeit die bij hogere temperaturen een lichtelijk betere viscositeit heeft dan multi-viscositeitsvloeistoffen.

Het gebruik van een vloeistof van het type Mobil DTE 26 bij lagere omgevingstemperaturen kan leiden tot moeilijker starten, meer ‘machinewerk’ en trage of niet-werkende klepspoelen als de machine koud is, en een verhoogde tegendruk voor het filter.

Het wordt aanbevolen de conditie in te stellen (of voor omgevingstemperaturen boven 21°C, of voor onder 38°C) en dat type vloeistof gedurende het gehele jaar te gebruiken, in plaats van verscheidene keren van vloeistof te veranderen door het jaar heen.

Groep 3 hydraulische vloeistof (biologisch afbreekbaar):

ISO type 32/46 hydraulische vloeistof

Mobil	EAL 224 H

N.B.: Deze biologisch afbreekbare vloeistof is niet compatibel met de vloeistoffen van groep 1 of 2. Voor deze hydraulische vloeistof kan het nodig zijn een oliekoelset (Modelnr 04499) te installeren.

N.B.: Indien u overstapt van de ene vloeistofsoort naar een andere, dan moet u er zeker van zijn dat alle oude olie uit het systeem is verwijderd omdat sommige merken niet geheel compatibel zijn met hydraulische vloeistoffen van andere merken.

N.B.: Er is een rode kleurstof beschikbaar in flesjes van 19,8 ml die u door de hydraulische vloeistof kunt mengen. Een flesje is voldoende voor 22 liter hydraulische vloeistof. Te bestellen onder Onderdeelnr. 44-2500 bij uw geautoriseerde Toro Distributeur.

1. Plaats de machine op een horizontaal oppervlak. Zorg ervoor dat de machine is afgekoeld zodat de vloeistof koud is.

2. Haal de dop van het reservoir en controleer het vloeistofpeil. De vloeistof moet tot aan de onderzijde van het scherm in de vulpijp staan.

3. Indien het vloeistofpeil te laag staat, moet u het reservoir langzaam bijvullen met Mobil DTE 26 of een gelijkwaardige vloeistof totdat het peil aan de onderzijde van het scherm komt te staan. VUL NIET TEVEEL OLIE BIJ.

BELANGRIJK: Om te voorkomen dat er vuil in het systeem komt, moet u de dop van de flessen met hydraulische vloeistof reinigen voordat u deze doorboort. Zorg ervoor dat de schenktuit en de trechter schoon zijn.

4. Draai de dop weer op het reservoir. Verwijder eventueel gemorste vloeistof.

HET INSPECTEREN VAN HET BRANDSTOFFILTER (Fig. 7)

⚠ GEVAAR

Omdat dieselbrandstof brandbaar is, moet u voorzichtig te werk gaan als u er mee werkt of deze bewaart. Rook niet tijdens het bijvullen van de brandstoftank. Vul de brandstoftank niet bij als de motor loopt, heet is, of als de machine in een afgesloten ruimte staat. Vul de tank altijd in de open lucht bij en verwijder eventuele gemorste dieselbrandstof voordat u de motor start. Bewaar de brandstof in een schone, goedgekeurde container en zorg dat de dop goed is vastgedraaid. Gebruik dieselbrandstof uitsluitend voor de motor en voor geen enkel ander doeleinde.

Inspecteer dagelijks of er water of ander vuil in de brandstoffilterkolf zit. Indien er water of ander vuil in zit moet dit verwijderd worden voordat de machine gebruikt wordt.

1. Draai het brandstofkraantje boven het filter dicht.

2. Draai de moer los waarmee de kolf aan de filterkop bevestigd zit. Verwijder water of ander vuil uit de kolf.

3. Inspecteer het brandstoffilter en vervang dit indien het vuil is. Zie *Het vervangen van het brandstoffilter.*

4. Bevestig de kolf weer aan de filterkop. Zorg er voor dat de O-ring correct tussen de bevestigingsmoer van de kolf en de filterkop geplaatst is.

5. Open het brandstofkraantje boven het filter.

6. Open de ontluchtingsschroef op het filterhuis waardoor de kolf weer met brandstof gevuld wordt. Draai de ontluchtingsschroef weer dicht.

HET CONTROLEREN VAN DE BANDENSPANNING

De bandenspanning is voor het transport bewust te hoog. Laat daarom wat lucht ontsnappen om de druk te verlagen. De correcte bandenspanning is:

Voorbanden 55–83 kPa
Achterband 55–103 kPa

HET CONTROLEREN VAN HET CONTACT TUSSEN MESSENKOOIEN EN SNIJPLAAT

Controleer elke dag voordat u de machine gaat gebruiken het contact tussen messenkooi en snijplaat, ongeacht of de maaikwaliteit acceptabel was of niet. Er moet over de gehele lengte een licht contact zijn tussen de messenkooi en de snijplaat (zie *Het afstellen van het contact messenkooi-snijplaat in de Gebruikershandleiding*).

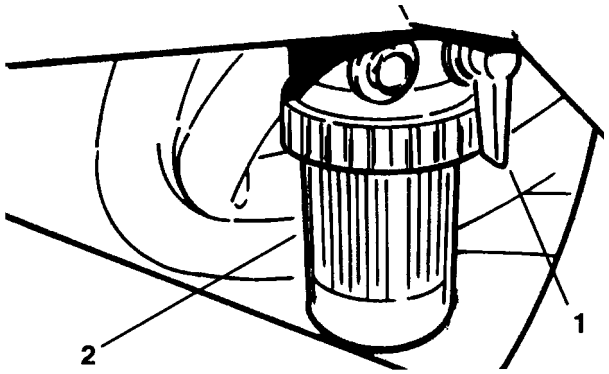

Afbeelding 7

1. Brandstofkraantje
2. Brandstoffilter

HET CONTROLEREN OF DE WIELMOEREN GOED VAST ZITTEN

⚠ WAARSCHUWING

Haal de wielmoeren na 1–4 bedrijfsuren aan met een moment van 54–68Nm, en daarna na de volgende 10 bedrijfsuren nogmaals en tenslotte om elke 200 uur. Indien de wielmoeren niet goed vast zitten kan dit leiden tot het verlies van een wiel, hetgeen lichamelijk letsel kan veroorzaken.

Bedieningsorganen

Tractiepedaal (Afb. 8)—Het tractiepedaal heeft drie functies; 1) om de machine vooruit te rijden, 2) om hem achteruit te rijden en 3) om de machine te stoppen. Trap de bovenkant van het pedaal in om vooruit te rijden en trap de onderkant van het pedaal in om achteruit te rijden of als ondersteuning bij het stoppen als u vooruit rijdt. Laat het pedaal opkomen naar de neutraalstand om de motor te stoppen. Laat uw hak niet op de onderkant van het pedaal rusten tijdens het vooruit rijden (Afb. 9).

Rempedaal (Afb. 8)—Het rempedaal stuurt een automatische trommelrem aan op de aangedreven wielen.

Parkeerremknop (Afb. 8)—Door het rempedaal in te trappen voor het remmen en daarna de kleine aangegeven knop in te trappen worden de remmen ingeschakeld als parkeerrem. De parkeerrem kan uitgeschakeld worden door het rempedaal in te trappen. Wen uzelf aan de parkeerrem te activeren voordat u de machine verlaat.

Gashendel (Afb. 10)—De gashendel regelt het motortoerental. Door de gashendel in de FAST/SNEL-positie te zetten neemt het motortoerental toe; door de gashendel in de SLOW/LANGZAAM-positie te zetten neemt het motortoerental af.

Functiebesturingshendel (Afb. 10)—Kent twee (2) tractie-standen plus een NEUTRAAL-stand. Het is mogelijk om over te schakelen van maaien naar transport (niet naar de neutraalstand) terwijl de Greensmaster 3200-D in beweging is. Dit is niet schadelijk voor de machine.

1. Positie achter—Neutraal en wetten.

2. Positie midden—Wordt gebruikt voor het maaien.

3. Positie voor—Wordt gebruikt voor transportbediening.

Urenteller (Afb. 10)—Geeft het totaal aantal uren aan dat de machine gebruikt is. De urenteller begint te lopen als de contactschakelaar op ON/AAN gezet wordt.

Startschakelaar (Afb. 10)—Steek de sleutel in het contact, draai hem zo ver mogelijk met de wijzers van de klok mee naar de START-positie om de motor te kunnen starten. Laat de sleutel meteen los als de motor start; de sleutel zal in de ON/AAN-positie terecht komen. Draai de sleutel tegen de wijzers van de klok in naar de OFF/AF-positie om de motor te stoppen.

Borghendel stuurarm (Afb. 10)—Haal de hendel naar achteren om de afstelling te ontgrendelen, de stuurarm omhoog of omlaag te zetten voor het comfort van de bestuurder, en zet dan de hendel naar voren om de stand te borgen.

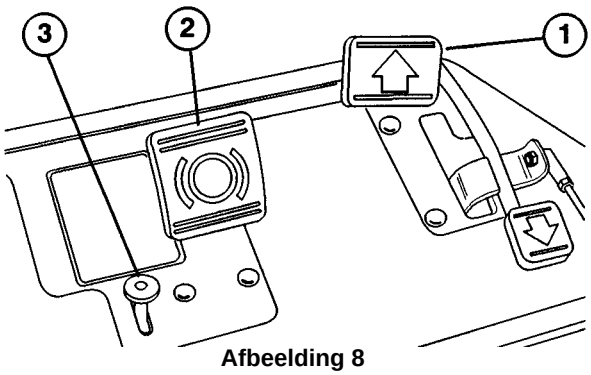

Afbeelding 8

1. Tractiepedaal
2. Rempedaal
3. Parkeerremknop

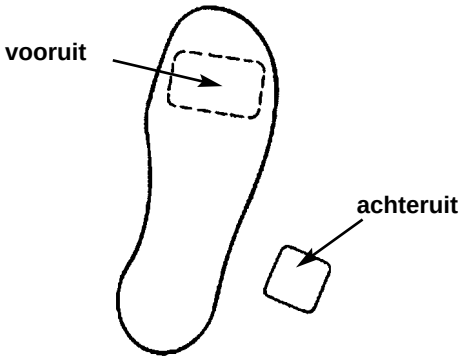

Afbeelding 9

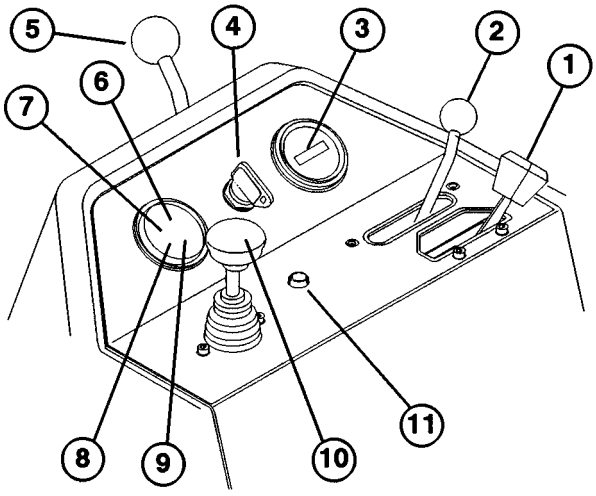

Afbeelding 10

1. Gashendel
2. Functiebesturingshendel
3. Urenteller
4. Startschakelaar
5. Borghendel stuurarm
6. Watertemperatuurlampje
7. Motoroliedruklampje
8. Accu-waarschuwingslampje
9. Gloeibougie-lampje
10. Hendel voor Ophalen/Neerlaten/Maaien
11. Resetknop te hoge temperatuur

Watertemperatuurlampje (Afb. 10)—Als de temperatuur van de motorkoelvloeistof te hoog wordt gaat dit lampje branden en zal de motor automatisch uitgeschakeld worden.

Resetknop te hoge temperatuur (Afb. 10)—Indien de motor automatisch uitgeschakeld werd omdat deze oververhit geraakt was, drukt u de resetknop in en houdt u deze even ingedrukt totdat de machine verplaatst kan worden naar een veilige plek om af te koelen.

N.B.: Als u de resetknop gebruikt moet u deze constant ingedrukt houden om de machine te kunnen gebruiken. Gebruik de knop niet te lang onafgebroken.

Gloeibougie-lampje (Afb. 10)—Als dit lampje brandt betekent dit dat de gloeibougies in werking zijn.

Accu-waarschuwingslampje (Afb. 10)—Dit lampje licht op indien de accuspanning te laag is.

Motoroliedruklampje (Afb. 10)—Dit lampje licht op indien de oliedruk onder een veilig peil komt.

Hendel voor Ophalen/Neerlaten/Maaien (Afb. 10)—Door deze hendel naar voren te zetten tijdens gebruik van de machine worden de maai-eenheden neergelaten en de messenkooien gestart. Haal de hendel naar achteren om de messenkooien te stoppen en de maai-eenheden op te halen. Tijdens gebruik kunnen de messenkooien stil gezet worden door de hendel even kort naar achteren te halen en dan weer los te laten. Start de messenkooien opnieuw door de hendel naar voren te drukken.

VERSTELHENDEL STOEL (Afb. 11)—Met behulp van de hendel links van de stoel kan de stoel zeven inch voor- of achteruit geschoven worden.

BRANDSTOFKRAANTJES (Afb. 12 & 13)—Draai de brandstofkraantjes onder de brandstoftank en boven het brandstoffilter dicht indien de machine gestald wordt.

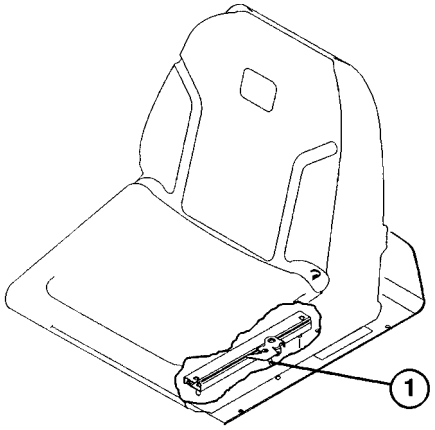

Afbeelding 11

1. Verstelhendel stoel

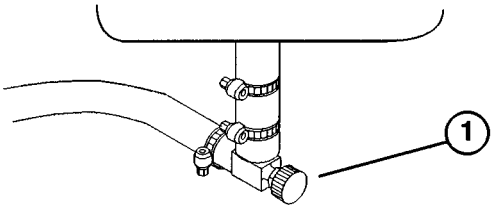

Afbeelding 12

1. Brandstofkraantje (onder brandstoftank)

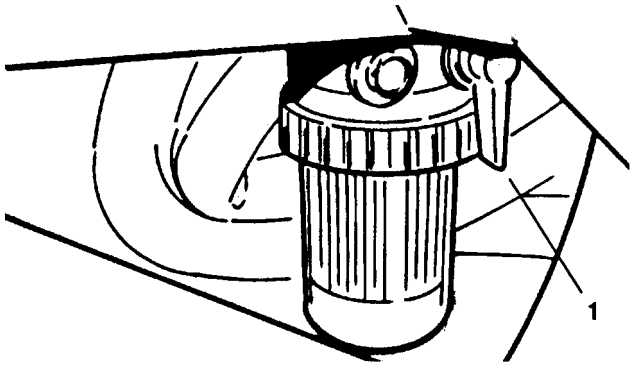

Afbeelding 13

1. Brandstofkraantje (boven brandstoffilter)

Bediening

INRIJDEN

1. Er zijn slechts 8 uur nodig om de Greensmaster 3200-D in te rijden.

2. Omdat de eerste vijf bedrijfsuren bepalend zijn voor de betrouwbaarheid van de machine in de toekomst, moet u in deze periode het functioneren en de prestaties van de machine nauwlettend in de gaten houden zodat kleine probleempjes die uit kunnen groeien tot grote problemen opgemerkt worden en gecorrigeerd kunnen worden. Inspecteer de Greensmaster 3200-D regelmatig tijdens het inrijden op sporen van lekkages, loszittende bevestigingen of eventuele andere defecten.

3. Om optimaal functioneren van het remsysteem te garanderen, moet u de remmen vóór het gebruik van de machine “inrijden”: trap de remmen stevig in en rijd de machine op maai-snelheid totdat de remmen heet geworden zijn, hetgeen u kunt ruiken. Het kan noodzakelijk zijn de remmen na het inrijden bij te stellen.

STARTINSTRUCTIES

BELANGRIJK: Het kan zijn dat het brandstofsysteem in de volgende situaties ontlucht moet worden:

A. Als een nieuwe motor voor de allereerste keer gestart wordt.

B. Als de motor afgeslagen is omdat de brandstof op was.

C. Als er onderhoudswerkzaamheden aan het brandstofsysteem uitgevoerd zijn; m.a.w. indien het filter vervangen is, enz.

Zie Het ontluchten van het brandstofsysteem

1. Zorg er voor dat de parkeerrem ingeschakeld is, de hendel voor ophalen/neerlaten/maaien uitgeschakeld is en de functiebesturingshendel in de neutraalstand staat.

2. Haal uw voet van het tractiepedaal en zorg er voor dat dit in de neutraalstand staat.

3. Zet de gashendel volledig open.

4. Steek de sleutel in het contact, draai deze naar de ON/AAN-positie en houd de sleutel in deze positie totdat het gloeibougie-lampje dooft (circa 6 seconden).

5. Draai de sleutel meteen door naar START. Laat de sleutel los als de motor start, en laat de sleutel naar de ON/AAN-positie gaan. Zet de gashendel in de SLOW/LANGZAAM-positie.

BELANGRIJK: Om te voorkomen dat de starthendel oververhit raakt moet u de startmotor niet langer dan 10 seconden onafgebroken ingeschakeld houden. Nadat de startmotor 10 seconden onafgebroken gebruikt is geweest moet u deze 60 seconden af laten koelen voordat u hem weer opnieuw inschakelt.

6. Als de motor voor de allereerste keer gestart wordt, of nadat de motor gereviseerd is, moet u de machine gedurende één à twee minuten vooruit en achteruit rijden.

Draai het stuurwiel naar links en naar rechts om de respons van het stuur te controleren. Schakel daarna de motor uit en controleer op olielekkages, loszittende onderdelen en eventuele andere zichtbare defecten.

7. Om te stoppen zet u de gashendel in de SLOW/LANGZAAM-positie, controleert u of de hendel voor ophalen/neerlaten/maaien uitgeschakeld is en de functiebesturingshendel in de neutraalstand staat. Zet de startschakelaar op OFF/AF. Haal de sleutel uit de contactschakelaar om te voorkomen dat de machine per ongeluk gestart wordt.

LET OP

Schakel de motor uit en wacht totdat alle bewegende delen stil staan voordat u controleert op olielekkages, loszittende onderdelen of andere defecten.

8. Draai de brandstofkraantjes dicht voordat de machine gestald wordt.

HET ONTLUCHTEN VAN HET BRANDSTOFSYSTEEM (Afb. 14 & 15)

1. Parkeer de machine op een horizontaal oppervlak. Zorg er voor dat de brandstoftank ten minste voor de helft gevuld is.

2. Open het brandstofkraantje onder de brandstoftank en op het brandstoffilter.

⚠ GEVAAR

Omdat dieselbrandstof brandbaar is, moet u voorzichtig te werk gaan als u er mee werkt of deze bewaart. Rook niet tijdens het bijvullen van de brandstoftank. Vul de brandstoftank niet bij als de motor loopt, heet is, of als de machine in een afgesloten ruimte staat. Vul de tank altijd in de open lucht bij en verwijder eventuele gemorste dieselbrandstof voordat u de motor start. Bewaar de brandstof in een schone, goedgekeurde container en zorg dat de dop goed is vastgedraaid. Gebruik dieselbrandstof uitsluitend voor de motor en voor geen enkel ander doeleinde.

3. Open de (2) ontluchtingsschroeven op de zijkant van de filterkop, waardoor de kolf opnieuw met brandstof gevuld wordt. Draai de ontluchtingsschroeven weer dicht als de kolf vol is.

4. Zoek de inlaatschroef van de doorvoerpomp op de voorkant van de motor (bij het oliefilter). Let op de hoek waaronder de inlaat van de doorvoerpomp gemonteerd is, en draai de schroef los (uitsluitend linker schroef).

5. Als er een ononderbroken straal brandstof uit de schroef stroomt draait u deze dicht, waarbij u er op moet letten dat deze onder de zelfde hoek vast gezet wordt als voordat deze los gedraaid werd.

6. Draai de inlaatschroef van de injectiepomp voor op de motor los.

7. Pomp met het injectiepompje totdat er een onafgebroken straal brandstof uit de inlaatschroef van de injectiepomp komt, en draai dan de schroef dicht.

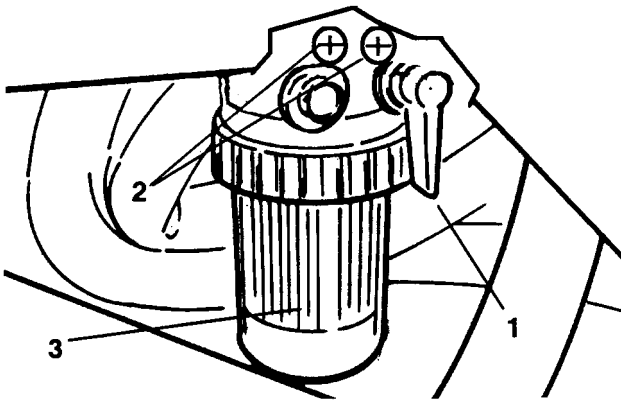

Afbeelding 14

1. Brandstofkraantje
2. Ontluchtingsschroeven (2)
3. Kolf

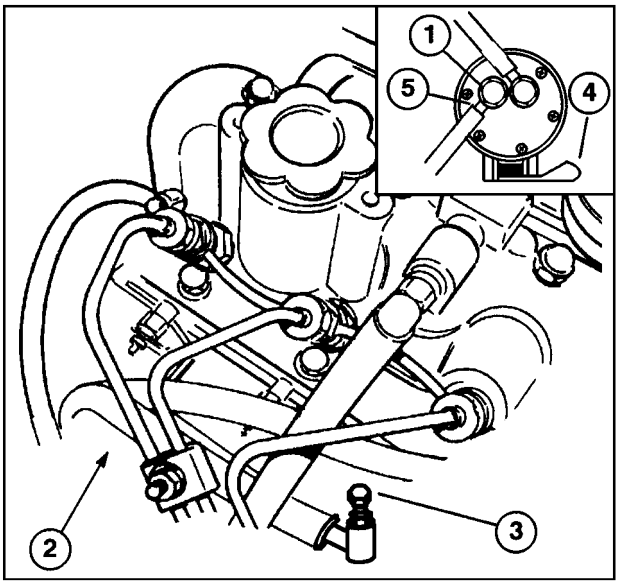

Afbeelding 15

1. Schroef doorvoerpomp
2. Plaats inlaatschroef doorvoerpomp
3. Inlaatschroef injectiepomp
4. Hendeltje injectiepomp
5. Let op de bevestigingshoek

HET CONTROLEREN VAN HET FUNCTIONEREN VAN HET INTERLOCKSYSTEEM

LET OP

Haal de interlockschakelaars niet los. Controleer dagelijks of de schakelaars naar behoren functioneren om uzelf er van te overtuigen dat het interlocksysteem goed functioneert. Indien een schakelaar defect is moet u deze vervangen voordat de machine opnieuw gebruikt wordt. Voor de grootst mogelijke veiligheid moet u alle schakelaars elke twee jaar vervangen.

Het interlocksysteem heeft als doel te voorkomen dat de startmotor ingeschakeld wordt of dat het tractiepedaal bediend wordt als de functiebesturingshendel niet in de neutraalstand staat. De motor zal ook automatisch uitgeschakeld worden indien de bestuurder de stoel verlaat terwijl de functiebesturingshendel niet in de neutraalstand staat. De messenkooien zullen uitgeschakeld worden indien de functiebesturingsschakelaar in de neutraalstand of in de transportstand gezet worden. Voer dagelijks de volgende systeemcontroles uit om uzelf er van te overtuigen dat het interlocksysteem naar behoren functioneert.

1. Ga op de stoel zitten, activeer de parkeerrem, zet de functiebesturingshendel in de neutraalstand en probeer het tractiepedaal in te trappen. Als het goed is kan het pedaal niet ingetrapt worden, wat erop duidt dat het interlocksysteem naar behoren functioneert. Verhelp het probleem indien het systeem niet naar behoren functioneert.

2. Ga op de stoel zitten, activeer de parkeerrem, zet het tractiepedaal in de neutraalstand, de functiebesturingshendel op maaien of transport en probeer de motor te starten. De motor mag niet starten, hetgeen betekent dat het interlocksysteem naar behoren functioneert. Verhelp het probleem indien het systeem niet naar behoren functioneert.

3. Ga op de stoel zitten en start de motor. Zet de functiebesturingshendel op maaien en verlaat de stoel. De motor moet nu afslaan, hetgeen betekent dat het interlocksysteem naar behoren functioneert. Verhelp het probleem indien het systeem niet naar behoren functioneert.

4. Ga op de stoel zitten, activeer de parkeerrem, zet het tractiepedaal in de neutraalstand, de functiebesturingshendel in de neutraalstand en start de motor. Zet de hendel voor ophalen/neerlaten/maaien naar voren om de maai-eenheden neer te laten. Deze mogen echter niet gaan draaien, hetgeen betekent dat het interlocksysteem naar behoren functioneert. Verhelp het probleem indien het systeem niet naar behoren functioneert.

DE MACHINE VOORBEREIDEN VOOR HET MAAIEN

Om u te helpen de machine uit te lijnen voor elkaar opvolgende passages, wordt geadviseerd het volgende te doen met de grasmanden van maai-eenheden nr. 2 en 3:

1. Meet ongeveer 12cm van de buitenkant van beide manden af.

2. Maak een lijn met behulp van een stuk witte plakband of verf op beide grasmanden, waardoor de buitenkant van beide grasmanden met elkaar uitgelijnd worden (Afb. 16).

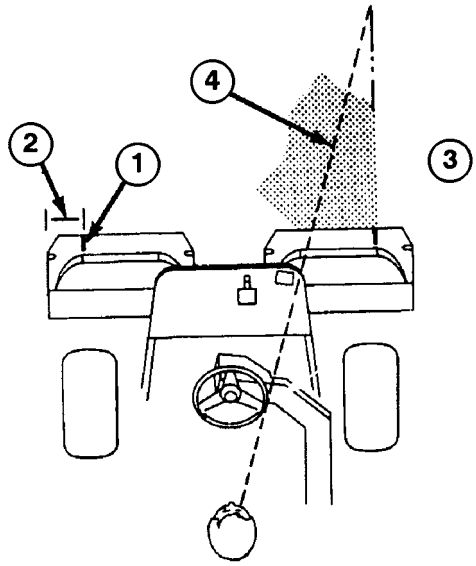

Afbeelding 16

1. Markeringslijn uitlijning
2. Ongeveer 12cm
3. Gemaaid gras rechts
4. Richt uw blik 2 à 3 meter voor de machine

INLEERPERIODE

Voordat u gaat maaien met de GREENSMASTER 3200-D, adviseert de Toro Company dat u een open

plek opzoekt en oefent met starten en stoppen, ophalen en neerlaten van de maai-eenheden, draaien enzovoorts. Deze inleerperiode komt de bestuurder ten goede bij het opbouwen van zijn vertrouwen in de prestaties van de GREENSMASTER 3200-D.

LET OP: Dit produkt overschrijdt mogelijk geluidsniveaus van 85 dB(A) op de bestuurderspositie. Indien u gedurende langere tijd blootgesteld wordt aan dit geluid wordt aanbevolen om gehoorbescherming te dragen, ter voorkoming van permanente gehoorbeschadigingen.

VOOR HET MAAIEN

Controleer de green op afval, verwijder de vlaggestok uit de bodem en bepaal de beste maairichting. Baseer de maairichting op de maairichting van de vorige maaibeurt. Maai altijd in een ander patroon dan de voorgaande keer, zodat de grassprieten niet zo snel plat gaan liggen en daardoor moeilijker gegrepen kunnen worden tussen de messen van de messenkooi en de snijplaat.

MAAIPROCEDURES

1. Benader de green met de functiebesturingshendel in de MAAIEN-positie. Begin aan de rand van de green zodat de zgn. “lintprocedure” voor het maaien gebruikt kan worden. Hierdoor wordt het gras zo min mogelijk belast en krijgt u een net, aantrekkelijk patroon op de greens.

2. Schakel de hendel voor maaien/neerlaten-maaien in als de voorkanten van de grasmanden de buitenste rand van de green passeren. Bij deze procedure worden de maai-eenheden op het gazon neergelaten en worden de messenkooien gestart.

N.B.: De nr. 1 maai-eenheid (achter) zal niet starten voordat alle maai-eenheden op de grond zijn neergelaten en de nr. 2 en nr. 3 maai-eenheden aan het maaien zijn.

BELANGRIJK: Zorg dat u er aan gewend raakt dat de nr. 1 maai-eenheid vertraagd is. Daarom moet u oefenen in verband met timing, zodat er minder afval achterblijft na het maaien.

3. Bij het terugkomen moet u een minimale strook overlappen. Om makkelijker een rechte lijn te kunnen houden over de green en om de machine op gelijke afstand te houden van de rand van de vorige baan moet u een denkbeeldige richtlijn vormen op ongeveer 2 tot 3 meter voor de machine naar de rand van het nog ongemaaide deel van de green. Sommigen vinden het prettig om de buitenkant van het stuurwiel aan te houden als deel van de richtlijn; d.w.z. de rand van het stuurwiel wordt uitgelijnd met een punt dat altijd een bepaalde afstand van de voorkant van de machine verwijderd is.

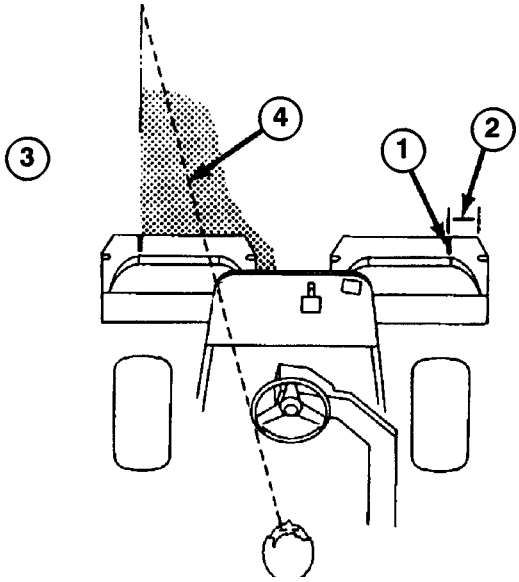

Afbeelding 17

1. Uitlijnstreep
2. Ongeveer 12 cm
3. Gemaaid gras links
4. Houd het richtpunt op 2–3 meter afstand van de machine

4. Als de voorkant van de manden de rand van de green bereikt haalt u de hendel voor ophalen/neerlaten-maaien naar achteren. Hierdoor zullen de messenkooien stil gezet en opgehaald worden. De timing van deze procedure is belangrijk zodat de maaiers niet in de omringende zoom van de green maaien. Er moet echter zoveel mogelijk van de green gemaaid worden om zo min mogelijk gras rond de buitenste rand te hoeven maaien.

5. Om het maaien sneller te laten verlopen en om de machine voor te bereiden op de volgende passage kunt u machine heel even in de tegengestelde richting sturen en daarna in de richting rijden van het ongemaaide deel; m.a.w. indien u rechtsaf wilt draaien, draait u eerst een klein beetje naar links en draait u daarna naar rechts. Zodoende wordt de machine sneller in positie gebracht voor de volgende baan. Volg dezelfde procedure om om te draaien in de tegengestelde richting. U kunt uzelf het beste aanwennen zo kort mogelijk te draaien.

Bij warmer weer moet u echter ruimere bochten maken om het gras zo weinig mogelijk te beschadigen.

BELANGRIJK: De Greensmaster 3200-D mag nooit gestopt worden op een green als de maai-eenheden nog werken, omdat het gras hierdoor beschadigd kan raken. Door op een natte green te stoppen kan de Greensmaster 3200-D sporen (o.a. van de wielen) achter laten.

6. Beëindig het maaien met het maaien van de buitenste rand. Zorg er voor dat u maait in tegengestelde richting van de vorige keer. Houd altijd rekening met het weer en de condities van het gras, en zorg er voor dat er altijd gemaaid wordt in tegengestelde richting ten opzichte van de voorafgaande keer. Zet het vlaggetje weer op zijn plaats terug.

7. Verwijder al het gemaaide gras uit de grasmanden voordat u naar de volgende green gaat. Zwaar nat gemaaid gras belast de grasmanden teveel en zal de machine onnodig te zwaar maken, waardoor de druk op de motor, het hydraulisch systeem en de remmen, enzovoorts verhoogd wordt.

TRANSPORTBEDIENING

Zorg er voor dat de maai-eenheden volledig opgehaald zijn. Zet de functiebesturingshendel in de TRANSPORT-positie. Gebruik de remmen om de machine af te remmen tijdens afdalingen op steile hellingen om te voorkomen dat u de macht over het stuur verliest. Benader ruig terrein altijd met verminderde snelheid en rijd voorzichtig over grove oneffenheden. Zorg dat u vertrouwd raakt met de breedte van de Greensmaster 3200-D. Probeer niet tussen dicht bij elkaar geplaatste voorwerpen heen te rijden, waardoor dure reparaties en stilstandtijd voorkomen worden.

INSPECTIE EN REINIGING NA HET MAAIEN

Als u klaar bent met maaien spuit u de machine grondig af met behulp van een tuinslang zonder spuitpistool, zodat de hoge waterdruk de pakkingen en lagers niet vervuilt en beschadigt. Inspecteer na het maaien de machine op mogelijke hydraulische vloeistoflekkages, beschadigingen of slijtage aan hydraulische en mechanische componenten, en controleer of de maai-eenheden nog scherp genoeg zijn. Smeer ook de pedalen voor het maaien en het ophalen en de rem-as met SAE 30 olie of sproei smeer ter bescherming tegen roest, en om de machine naar tevredenheid te kunnen gebruiken bij de volgende maaibeurt.

HET SLEPEN VAN DE TRACTIE-EENHEID (Fig. 17)

In geval van nood kan de Greensmaster 3200-D over een korte afstand versleept worden. Toro raadt echter af dit als standaardprocedure te gebruiken.

BELANGRIJK: Sleep de machine niet sneller dan met 3–5 km/uur, omdat het aandrijfsysteem hierdoor beschadigd kan worden. Indien de machine over een aanzienlijke afstand verplaatst moet worden, kunt u deze vervoeren op een vrachtauto of aanhanger.

1. Zoek de bypass-klep op de pomp op en draai deze 90°.

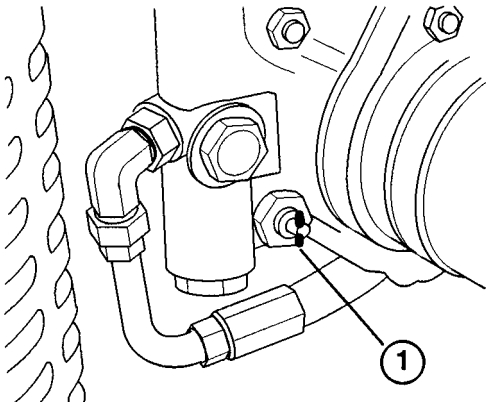

Afbeelding 18

1. Bypass-klep

2. Sluit de bypass-klep door deze 90° te draaien, voordat u de motor start. Start de machine niet als de klep open staat.

Onderhoud

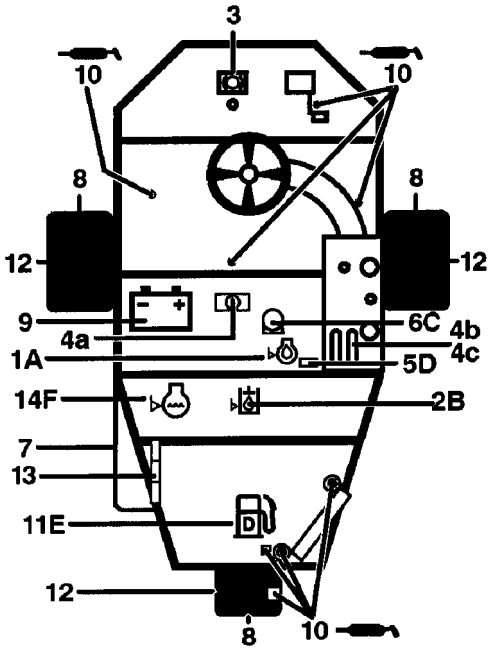

Overzicht

Controleren/onderhouden (dagelijks)

1. Oliepeil, motor
2. Oliepeil, hydraulische tank
3. Functioneren remmen
4. Interlocksysteem:
   4a. Interlock stoel
   4b. Sensor neutraalstand
   4c. Sensor maaien
5. Waterafscheider/brandstoffilter
6. Luchtfilter
7. Radiatorscherm
8. Bandenspanning
9. Accu
10. Smeerpunten (8)
11. Brandstof
12. Wielmoeren
13. Snaren ventilator/ wisselstroomgenerator/water
14. Koelvloeistofpeil

Zie gebruikers-handleiding voor eerst keer vervangen	Vloeistof type	Capaciteit (l)	Vloeistof verversen elke:	Filter vervangen elke:	Filter Onderdeelnr.
Motorolie	SAE 10W-30CD	3,0	50 uur	100 uur	85-4930
Hydraulische olie	Mobil 424	20,8	800 uur	800 uur	75-1310
Luchtfilter				200 uur	93-2196
Brandstoffilter				200 uur	Perkins 130366040
Brandstoftank	Nr. 2 Diesel	22.7	Aftappen en uitspoelen, elke 2 jaar		
Koelvloeistof	50/50 mengsel ethyleen-glycol/water	3,4	Aftappen en uitspoelen, elke 2 jaar		

Onderhoud

Onderhoudsplanning

Onderhoudsprocedure	Elke 50 uur	Elke 100 uur	Elke 200 uur	Elke 400 uur
Peilen accuvloeistof				
Controleren accukabelverbindingen				
Onderhoud luchtfilter				
Smeren alle smeernippels				
†Verversen motorolie				
†Controleren snaarspanning wisselstroomgenerator				
†Vervangen motoroliefilter				
Vervangen luchtfilterelement				
Aanhalen wielmoeren				
Vervangen brandstoffilter				
‡Aanhalen koppen en kleppen stellen				
‡Verversen hydraulische olie				
‡Vervangen hydraulisch oliefilter				
‡Controleren motortoerental (stationair en vol gas)				

†Inrijperiode 8 uur
‡Inrijperiode 50 uur

Vervangen loszittende slangen Vervangen veiligheidsschakelaars Brandstoftank—aftappen en schoonspoelen Hydraulische tank—aftappen en schoonspoelen Koelsysteem—aftappen en schoonspoelen	**Aanbevelingen** Deze zaken worden aanbevolen voor elke 2000 bedrijfsuren of om de 2 jaar, afhankelijk van hetgeen zich het eerst voordoet.

Checklist dagelijks onderhoud

- ✓ Functioneren interlockbeveiliging
- ✓ Functioneren remmen
- ✓ Brandstofpeil/motoroliepeil
- ✓ Koelvloeistofpeil
- ✓ Radiator & -scherm v.w.b. vuil
- ✓ Abnormale motorgeluiden
- ✓ Abnormale geluiden tijdens gebruik
- ✓ Oliepeil hydraulisch systeem
- ✓ Beschadigingen hydraulische slangen
- ✓ Vloeistoflekkages
- ✓ Bandenspanning
- ✓ Functioneren bedieningsorganen
- ✓ Smeren alle smeernippels
- ✓ Bijwerken lakbeschadigingen

SMERING

LET OP

Zet de motor af en verwijder de sleutel uit het contact voordat u onderhoudswerkzaamheden of afstellingen uitvoert.

De tractie-eenheid is uitgerust met smeernippels die regelmatig gesmeerd moeten worden met Nr. 2 smeervet voor algemene doeleinden op lithiumbasis. Indien de machine onder normale omstandigheden gebruikt wordt, moeten alle lagers en lagerbussen elke 50 bedrijfsuren gesmeerd worden. Smeer de nippels onmiddellijk na elke wasbeurt, ongeacht het aantal bedrijfsuren.

De lagers en lagerbussen van de tractie-eenheid die gesmeerd moeten worden zijn: naaf achterwiel (1), lager zwenkwiel (1), stuurcylinder (2) (Afb. 19), liftarmen (3) (Afb. 20), scharnierpunt tractiepedaal (1) (Afb. 21).

1. Reinig de smeernippel zodat vuil niet in het lager of de lagerbus gespoten kan worden.

2. Pomp vet in het lager of de lagerbus.

3. Verwijder overtollig vet.

4. Breng vet aan op de glijspie van de as van de motor van de messenkooien en op de liftarm als de maai-eenheid voor onderhoud losgekoppeld is.

5. Breng dagelijks een paar druppels SAE 30 motorolie aan of spray smeer (WD 40) op alle scharnierpunten na het reinigen.

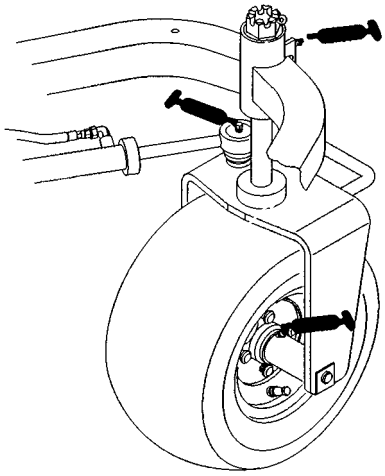

Afbeelding 19

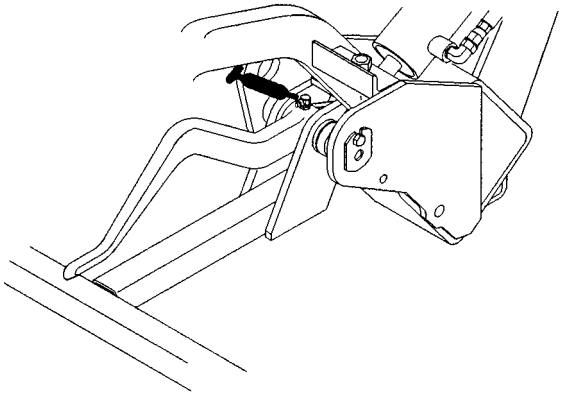

Afbeelding 20

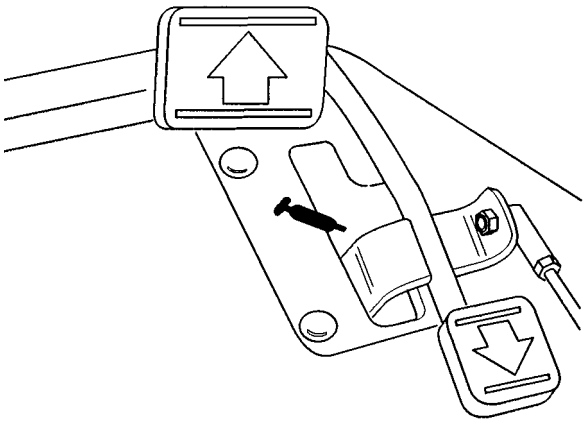

Afbeelding 21

ALGEMEEN ONDERHOUD LUCHTFILTER

LET OP

Zet de motor af en verwijder de sleutel uit het contact voordat u onderhoudswerkzaamheden of afstellingen uitvoert.

1. Controleer of het luchtfilterhuis beschadigd is, hetgeen tot luchtlekkages kan leiden. Een beschadigd luchtfilterhuis moet vervangen worden.

2. Geef het luchtfilter elke 200 uur (of vaker onder uiterst stoffige of smerige omstandigheden) een service-beurt.

HET ONDERHOUDEN VAN HET LUCHTFILTER (Afb. 22)

1. Maak de vergrendelingen los waarmee het luchtfilterdeksel aan het luchtfilterhuis bevestigd is. Haal het deksel van het filterhuis. Reinig de binnenkant van het luchtfilterdeksel.

2. Schuif het filter voorzichtig uit het luchtfilterhuis om zo weinig mogelijk stof te verplaatsen. Probeer niet het filter tegen het luchtfilterhuis te stoten.

3. Inspecteer het filter en gooi het weg indien het beschadigd is. Een beschadigd filter mag niet gewassen of opnieuw gebruikt worden.

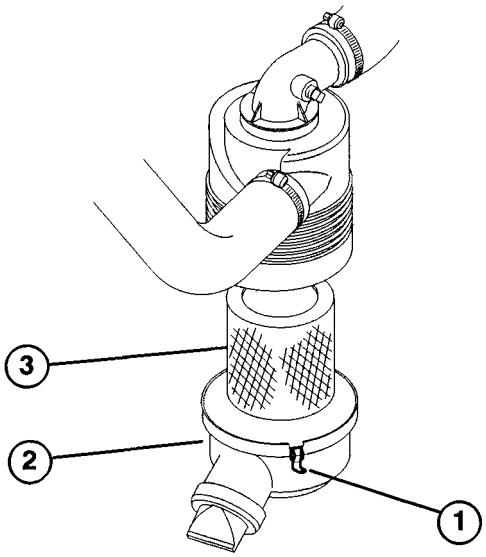

Afbeelding 22

1. Vergrendelingen luchtfilter
2. Stofdop
3. Filter

Wasmethode

A. Maak een oplossing bestaande uit filterreiniger en water en zet het filter-element hier ongeveer 15 minuten in. Zie de instructies op de verpakking van de filtercleaner voor meer informatie.

B. Nadat het filter gedurende 15 minuten in het water gestaan heeft, spoelt u dit af met schoon water. De maximale waterdruk mag niet hoger zijn dan 40 psi, ter voorkoming van beschadigingen aan het filterelement. Spoel het filter af van de schone naar de vuile zijde.

C. Droog het filterelement met behulp van een warme luchtstroom (max. 160oF), of laat het element in de open lucht drogen. Gebruik geen lamp voor het drogen, omdat dit schadelijk kan zijn voor het filterelement.

Persluchtmethode

A. Blaas perslucht van binnen naar buiten door het droge filterelement. De druk mag niet hoger te zijn dan 100 psi, om bescha-digingen aan het element te voorkomen.

B. Houd het spuitpistool op ten minste 5 cm afstand van het filter vandaan, en beweeg het pistool van boven naar beneden terwijl u het filterelement rond draait. Controleer of er gaatjes of scheurtjes in het filter zitten door dit tegen het licht van een goede lichtbron te houden.

5. Controleer of het nieuwe filter beschadigd is tijdens transport. Controleer de pakking-zijde van het filter. Een beschadigd filter mag niet gebruikt worden.

6. Doe een nieuwe filter op de juiste manier in het luchtfilterhuis. Zorg ervoor dat het filter goed afsluit door op de buitenrand te drukken als u het filter installeert. Druk niet op het flexibele middelpunt van het filter.

7. Doe het deksel er weer op en maak de vergrendelingen vast.

HET REINIGEN VAN DE RADIATOR EN HET RADIATOR SCHERM (Afb. 23)

Om oververhitting van het systeem te voorkomen, moeten het radiatorscherm en de radiator schoon gehouden worden. Controleer en reinig dagelijks het scherm en de radiator, en verwijder indien nodig van uur tot uur eventueel vuil van deze onderdelen. Reinig deze onderdelen vaker als u onder vieze of stoffige omstandigheden werkt.

1. Verwijder het radiatorscherm

2. Werk vanuit de ventilatorkant van de radiator en blaas de radiator schoon met behulp van perslucht.

3. Reinig het scherm en installeer het opnieuw.

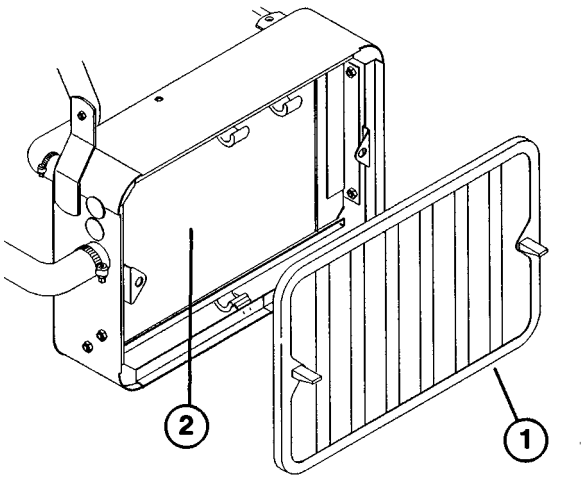

Afbeelding 23

1. Radiatorscherm
2. Radiator

HET VERVERSEN VAN DE MOTOROLIE EN HET VERVANGEN VAN HET FILTER (Afb. 24)

Ververs de olie aanvankelijk na de eerste 8 bedrijfsuren, daarna na elke 50 bedrijfsuren en vervang het filter na elke

100 uur.

1. Verwijder de aftapplug en laat de olie in de opvangbak lopen. Als de olie uitgelopen is, doet u de aftapplug weer op zijn plaats terug.

2. Verwijder het oliefilter. Breng een dun laagje schone olie aan op de pakking van het nieuwe filter.

3. Schroef het filter handmatig vast totdat de pakking in contact komt met de filteradapter, en draai het filter daarna nog ½ tot ¾ slag verder. NIET TE VAST DRAAIEN.

4. Vul olie in het carter bij, zie *Het controleren van het motoroliepeil*.

5. Gooi de olie op een verantwoorde manier weg.

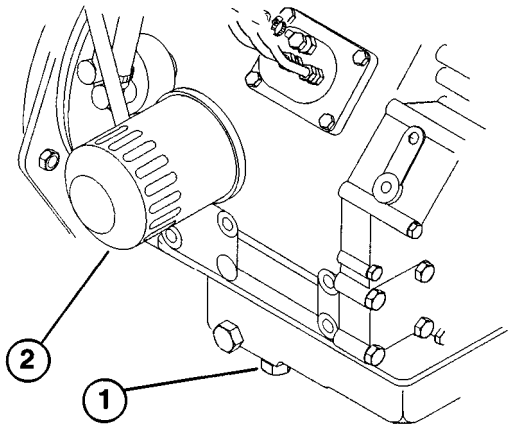

Afbeelding 24

1. Aftapplug
2. Oliefilter

HET VERVANGEN VAN HET BRANDSTOFFILTER (Afb. 25)

Controleer dagelijks of er water of ander vuil in de kolf van het brandstoffilter zit. Indien water of ander vuil aanwezig is, moet dit verwijderd worden voordat de machine opnieuw gebruikt wordt.

⚠ GEVAAR

Omdat dieselbrandstof licht ontlambaar is, moet u voorzichtig te werk gaan als u er mee werkt of deze bewaart. Rook niet tijdens het bijvullen van de brandstoftank. Vul de brandstoftank niet bij als de motor loopt, heet is, of als de machine in een afgesloten ruimte staat. Vul de tank altijd in de open lucht bij en verwijder eventuele gemorste dieselbrandstof voordat u de motor start. Bewaar de brandstof in een schone, goedgekeurde container en zorg dat de dop goed is vastgedraaid. Gebruik dieselbrandstof uitsluitend voor de motor en voor geen enkel ander doeleinde.

1. Draai het brandstofkraantje boven het filter dicht.

2. Draai de moer los waarmee de kolf aan de filterkop bevestigd zit. Verwijder water of ander vuil uit de kolf.

3. Verwijder en inspecteer het brandstoffilter en vervang het indien nodig.

4. Bevestig de kolf weer aan de filterkop. Zorg er voor dat de O-ring goed tussen de bevestigingsmoer van de kolf en de filterkop zit.

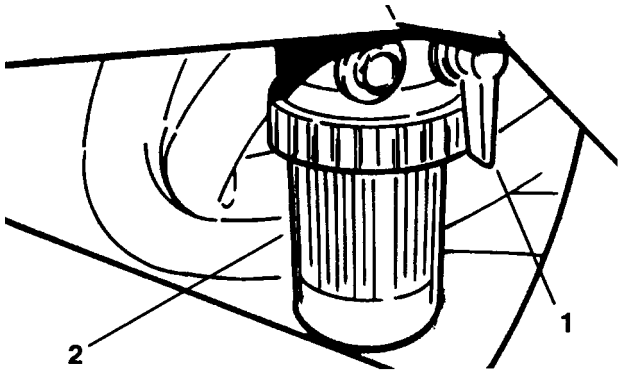

Afbeelding 25

1. Brandstofkraantje
2. Brandstoffilter

5. Open het brandstofkraantje boven het filter.

6. Open de ontluchtingsschroef op het filterhuis om de kolf weer vol te laten lopen met brandstof. Draai de ontluchtingsschroef weer dicht.

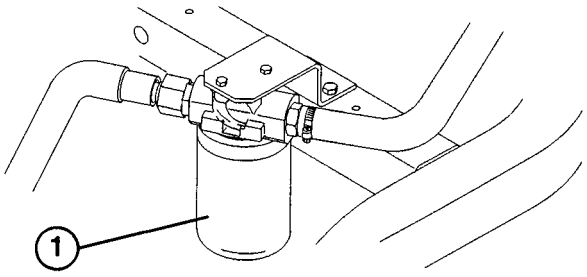

Afbeelding 26

1. Hydraulisch filter

HET VERVERSEN VAN DE HYDRAULISCHE OLIE EN HET VERVANGEN VAN HET FILTER (Afb. 26)

Normaliter moet na elke 800 bedrijfsuren de olie ververst en het filter vervangen worden. Indien de olie vervuild raakt moet u contact opnemen met uw plaatselijke TORO dealer, omdat uw systeem in dit geval uitgespoeld moet worden. Vervuilde olie ziet er melkachtig of zwart uit vergeleken met schone olie.

1. Reinig de plek rondom de bevestigingsplaats van het filter. Plaats een opvangbak onder het filter en verwijder het filter.

N.B.: Indien de olie niet afgetapt wordt, moet u de hydraulische leiding die naar het filter loopt loskoppelen en er een stop op plaatsen.

2. Vul het nieuwe filter met Mobil DTE 26 hydraulische olie, smeer de pakking en draai het filter handmatig vast totdat de pakking contact maakt met de filterkop. Draai vervolgens het filter nog ¾ slag verder vast. Het filter moet nu goed afsluiten.

3. Vul het hydraulisch reservoir met 24,6l hydraulische olie. Zie *Het controleren van het vloeistofpeil van het hydraulisch systeem.*

4. Start de machine en laat deze gedurende 3 tot 5 minuten stationair draaien om de vloeistof te laten circuleren en eventuele in het systeem aanwezige lucht te verwijderen. Stop de machine en controleer het vloeistofpeil opnieuw.

5. Gooi de olie op verantwoorde wijze weg.

HET CONTROLEREN VAN DE HYDRAULISCHE LEIDINGEN EN SLANGEN

Controleer dagelijks de hydraulische leidingen en slangen op lekkages, gekinkte kabels, loszittende steunen, slijtage, loszittende bevestigingen, weersinvloeden en chemische invloeden. Voer alle noodzakelijke reparatiewerkzaamheden

uit voordat de machine opnieuw gebruikt wordt.

⚠ WAARSCHUWING

Houd uw handen en de rest van uw lichaam uit de buurt van kleine lekgaatjes of uitlaten waaruit onder hoge druk staande hydraulische vloeistof gespoten wordt. Gebruik karton of papier om hydraulische lekkages op te sporen. Hydraulische vloeistof die onder hoge druk ontsnapt kan in uw huid doordringen en letsel veroorzaken. Vloeistof die per ongeluk in uw huid doordringt is moet binnen enkele uren operatief verwijderd worden door een arts die bekend is met deze vorm van verwonding, omdat anders gangreen kan optreden.

HET AFSTELLEN VAN HET NEERLATEN/OPHALEN VAN DE MAAI-EENHEID

Het circuit dat het neerlaten en ophalen van de maai-eenheid regelt is voorzien van een regelklep voor de doorstroming. Deze klep is in de fabriek ingesteld en staat drie slagen open. Het kan echter wenselijk zijn deze afstelling te veranderen ter compensatie van eventuele verschillen in hydraulische olietemperaturen, maai-omstandigheden, enzovoorts. Indien een bijstelling gewenst is, gaat u als volgt te werk:

1. Laat de hydraulische olie volledig op bedrijfs-temperatuur komen alvorens de regelklep voor de doorstroming te verstellen.

2. Klap de stoel omhoog en zoek de regelklep voor de doorstroming die zich op de hydraulische cilinder bevindt.

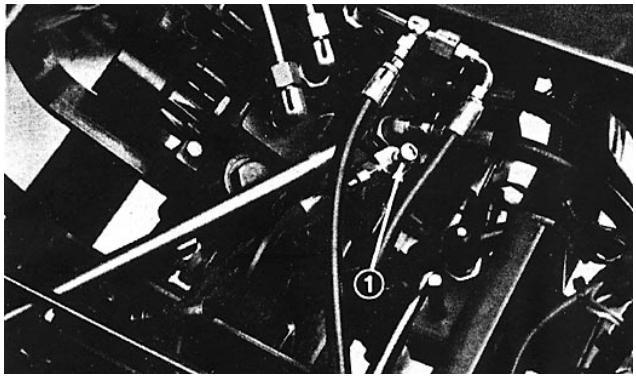

Afbeelding 27

1. Regelklep doorstroming

3. Draai de stelschroef in de knop op de regelklep los.

4. Indien de middelste maai-eenheid te laat zakt, draait u de knop ¼ slag tegen de wijzers van de klok in. Indien de middelste maai-eenheid te vroeg zakt, draait u de knop ¼ slag met de wijzers van de klok mee.

5. Nadat u de gewenste instelling heeft bereikt, draait u de stelschroef vast.

HET AANDRAAIEN VAN DE BOUTEN VAN DE CYLINDERKOP

Controleer in eerste instantie na de eerste 50 bedrijfsuren en daarna na elke 400 bedrijfsuren of de bouten van de cylinderkop goed vast zitten.

1. Verwijder de ontluchtingsslang en het kleppendeksel van de motor.

2. Haal de bouten van de kop aan met een moment van 48 tot 51 Nm.

3. Installeer het kleppendeksel en de pakking weer. Haal de schroeven van het deksel aan met een moment van 9–12Nm. Installeer de ontluchtingsslang weer.

ACCU-ONDERHOUD

1. Het elektroliet in de accu moet op het juiste peil gehouden worden, en de bovenkant van de accu moet schoon gehouden worden. Indien de machine gestald wordt op een plek waar de temperatuur uitzonderlijk hoog op kan lopen, zal de accu sneller leeg lopen dan wanneer de machine gestald wordt in een wat koelere ruimte.

2. Controleer na elke 25 bedrijfsuren het elektrolietpeil, of, indien de machine gestald is, elke 30 dagen.

3. Houd de cellen op peil met gedestilleerd of gedemineraliseerd water. Doe de cellen niet voller dan tot de ringmarkering van elke cel. Doe de vuldoppen er op met de opening naar de achterkant gericht (naar de brandstoftank).

4. Houd de bovenkant van de accu schoon door deze af en toe te wassen met een borstel die in een ammonia- of natriumbicarbonaatoplossing

(zuiveringszout) gedoopt is. Spoel de bovenkant na het reinigen af met schoon water. Laat de vuldoppen tijdens het reinigen op de accu zitten.

5. De accukabels moeten goed vast zitten op de polen zodat ze goed elektrisch contact maken.

6. Indien de polen gaan roesten, moeten de kabels losgekoppeld worden en daarna de polen en de klemmen afzonderlijk afgeschraapt worden; eerst de negatieve (–) kabel. Maak de kabels weer vast, eerst de positieve (+) kabel, en bedek de polen met een laagje petroleumvet.

7. Maak altijd eerst de aardkabel (–) los om mogelijke beschadigingen aan de bedrading door kortsluiting te voorkomen als u aan het elektrisch systeem werkt.

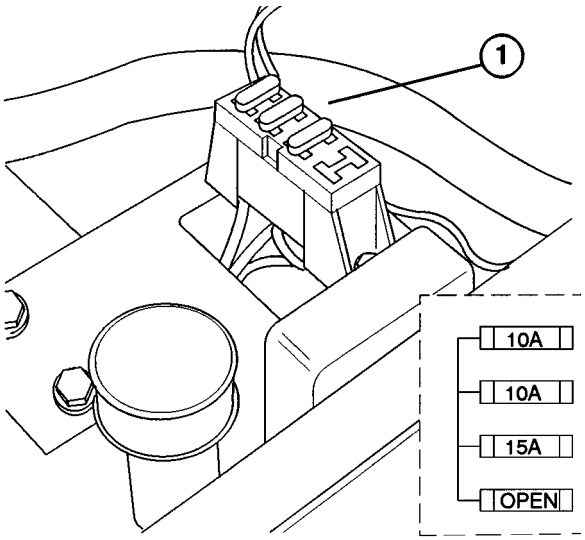

Afbeelding 28

1. Zekeringen

ACCU-STALLING

Indien de machine voor langer dan 30 dagen gestald wordt, moet u de accu verwijderen en volledig opladen. Bewaar deze in een rek of boven op de machine. Laat de kabels los hangen als de accu op de machine bewaard wordt. Bewaar de accu op een koele plek om te voorkomen dat de accu te snel leeg loopt. Zorg er voor dat de accu volledig opgeladen is, om te voorkomen dat deze bevriest. Het soortelijk gewicht van een volledig opgeladen accu is 1,265–1,299.

ZEKERINGEN (Afb. 27)

De zekeringen in het elektrische systeem van de machine bevinden zich onder de stoel.

IDENTIFICATIE EN BESTELLING

MODEL- EN SERIENUMMER

De maaimachine is voorzien van twee identificatienummers: een modelnummer en een serienummer. De twee nummers zijn in een plaatje gestanst dat aan het frame geklonken is links onder de stoel. Vermeld in alle correspondentie over de maaier de model- en serienummers zodat u er zeker van bent dat u de correcte informatie en reserve-onderdelen krijgt.

N.B.: Indien u een onderdelencatalogus gebruikt moet u niet het referentienummer maar het onderdeelnummer gebruiken.

Geef de volgende informatie indien u bij een Officiële TORO Service Dealer onderdelen bestelt:

1. Model- en serienummers van de machine.

2. Onderdeelnummer, beschrijving en aantal gewenste onderdelen.