Form No. 3448-824 Rev B

Доводочный комплект системы точного опрыскивания GeoLink®

Опрыскиватель травяного покрова Multi Pro® 1750 с серийным номером 315000001 и далее

Номер модели 41674—Заводской номер 409900000 и до

Инструкции по монтажу

Введение

Комплект системы опрыскивания GeoLink™ является навесным оборудованием для опрыскивателя травяного покрова и предназначен для коммерческого применения профессиональными операторами, работающими по найму. Она предназначена главным образом для аэрации ухоженных газонов в парках, на площадках для игры в гольф, спортивных площадках и коммерческих территориях. Использование этого изделия не по прямому назначению может быть опасным для пользователя и находящихся рядом людей.

Внимательно изучите данное Руководство, чтобы знать, как правильно использовать и обслуживать машину, не допуская ее повреждения и травмирования персонала. Вы несете ответственность за правильное и безопасное использование машины.

Посетите веб-сайт www.Toro.com для получения информации о технике безопасности при работе с изделием, обучающих материалов по эксплуатации изделия, информации о принадлежностях, а также для получения помощи в поисках дилера или для регистрации вашего изделия.

Для выполнения технического обслуживания, приобретения оригинальных запчастей Toro или получения дополнительной информации обращайтесь в сервисный центр официального дилера или в отдел технического обслуживания компании Toro. Не забудьте при этом указать модель и серийный номер изделия. На Рисунок 1 показано расположение номера модели и серийного номера. Запишите номера в предусмотренном для этого месте.

Внимание: **С помощью мобильного устройства вы можете отсканировать QR-код на табличке с серийным номером (при наличии), чтобы получить информацию по гарантии и запчастям, а также другие сведения об изделии.**

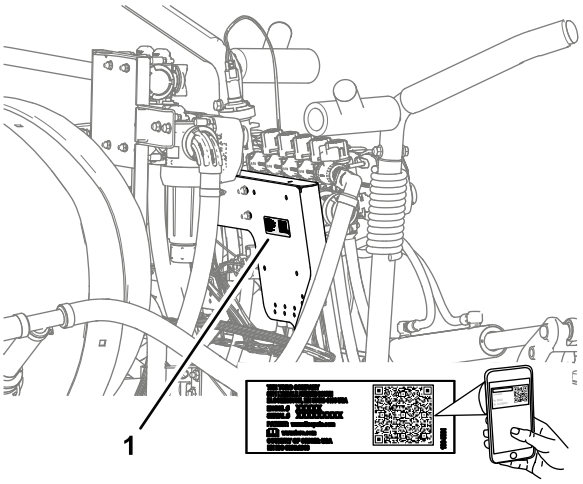

g281138

Рисунок 1

1. Место номера модели и серийного номера

Номер модели _____

Заводской номер _____

В настоящем руководстве приведены потенциальные опасности и рекомендации по их предотвращению, обозначенные символом (Рисунок 2), который предупреждает об опасности серьезного травмирования или гибели в случае несоблюдения пользователем рекомендуемых мер безопасности.



g000502

Рисунок 2

1. Символ предупреждения об опасности

Для выделения информации в данном руководстве используются два слова. **Внимание** – привлекает внимание к специальной информации, относящейся к механической части машины, и **Примечание** – выделяет общую информацию, требующую специального внимания.

© 2021—The Toro® Company
8111 Lyndale Avenue South
Bloomington, MN 55420

Регистрация в www.Toro.com.

Перевод исходного документа (RU)
Напечатано в США
Все права защищены

3448-824

Содержание

Введение 1
Техника безопасности 3
Наклейки с правилами техники безопасности и инструкциями 4
Сборка 5
1 Подготовка к монтажу комплекта 11
2 Демонтаж сиденья и панели доступа к двигателю 12
3 Снятие передних крыльев и капота 13
4 Отсоединение дополнительного комплекта пенного маркера 17
5 Отсоединение дополнительного комплекта ультразвукового выравнивания стрелы 22
6 Демонтаж кожуха средней секции (с 11 соплами) дополнительного комплекта закрытой стрелы 22
7 Отсоединение трубки датчика давления для манометра на приборной панели 23
8 Отсоединение разъемов клапанов опрыскивателя 24
9 Демонтаж секций опрыскивателя 25
10 Установка удлинителя средней секции стрелы 30
11 Установка распылительных сопл на среднюю секцию опрыскивателя 33
12 Демонтаж клапанов секций стрелы 35
13 Установка опорных зажимов расходомера 40
14 Установка жгута проводов опрыскивателя из комплекта на машину 42
15 Установка коллектора расходомера 48
16 Подсоединение перепускных шлангов к баку 49
17 Установка модифицированной средней секции опрыскивателя 50
18 Установка коллектора подъемного цилиндра на крепление цилиндра 51
19 Установка опоры крепления и клапанов опрыскивателя 52
20 Подсоединение жгута проводов опрыскивателя из комплекта к задней части машины 59
21 Установка подъемных цилиндров стрелы 61
22 Установка наружных секций опрыскивателя 63
23 Установка шлангов распылительных сопел 66
24 Подсоединение трубки датчика давления к манометру на приборной панели 71
25 Подсоединение дополнительного комплекта пенного маркера 73
26 Подсоединение дополнительного комплекта ультразвукового выравнивания стрелы 76
27 Установка дополнительного комплекта закрытой стрелы 77
28 Установка навигационного приемника 80
29 Установка антенны модема на машину 82
30 Прокладка жгута проводов передачи навигационных данных и электропроводов 83
31 Установка защитного щитка монитора 87
32 Установка консоли управления 89
33 Подсоединение кабеля передачи данных к консоли управления 91
34 Подсоединение жгута проводов передачи данных модема к машине 92
35 Подсоединение жгута проводов питания модема к машине 95
36 Установка модема CL-55 96
37 Снятие пассивного резистора со жгута проводов машины 99
38 Установка жгута проводов шины ISO-CAN 100
39 Установка переходного жгута проводов и оконечного резистора 102
40 Монтаж электропроводки муфты насоса опрыскивателя 104
41 Установка компонентов электрической системы опрыскивателя 105
42 Подсоединение жгута проводов опрыскивателя из комплекта к основанию сиденья 112
43 Установка жгута проводов передачи навигационных данных и электропроводов 115
44 Демонтаж переключателя интенсивности опрыскивания 118
45 Установка капота и передних крыльев 120
46 Установка панели доступа к двигателю и сиденья 123
47 Установка настроек машины 124
48 Подача питания на компоненты системы GeoLink 127
49 Проверка версии программного обеспечения 128
50 Выбор единиц измерения 129
51 Создание поля 129
52 Создание нового материала и нормы внесения 129
53 Балансировка клапанов сопл 129
54 Создание рабочего задания по опрыскиванию 130

55 Проверка системы опрыскивания 131
56 Балансировка клапана перепуска перемешивания..... 132
57 Выполнение калибровки расходомера..... 133
58 Проверка состояния сотовой связи 134
59 Выполнение калибровки компаса 134
60 Стирание энергонезависимой оперативной памяти (NVRAM) 134
61 Выполнение калибровки компаса 136

Техника безопасности

⚠ ПРЕДУПРЕЖДЕНИЕ

Химические вещества, используемые в распылительной системе, могут быть опасными и ядовитыми для оператора, находящихся поблизости людей, животных, растений, почвы или другого имущества.

- **Внимательно прочтите инструкции на предупреждающих табличках в отношении безопасности при работе с химическими веществами и в паспортах безопасности материалов (SDS) по всем используемым химикатам и выполняйте их, и обеспечьте себе защиту в соответствии с рекомендациями изготовителя. Например, используйте соответствующие средства индивидуальной защиты, включая защиту лица и глаз, перчатки или другое оборудование для предотвращения контакта тела с химикатами.**
- **Может использоваться несколько химикатов и в этом случае предоставляется информация о каждом химическом веществе; проанализируйте характеристики каждого химиката.**
- **При отсутствии данной информации не приступайте к работе с опрыскивателем.**
- **Перед началом работы с системой опрыскивания убедитесь в том, что она была три раза промыта и нейтрализована в соответствии с рекомендациями изготовителя (изготовителей) химикатов и все клапаны были приведены в действие на полный рабочий цикл 3 раза.**
- **Убедитесь в наличии достаточного количества чистой воды и мыла вблизи места выполнения работ. Следует немедленно смывать любые химикаты, попавшие на кожу.**

Наклейки с правилами техники безопасности и инструкциями

Предупреждающие наклейки и инструкции по технике безопасности должны быть хорошо видны оператору и установлены во всех местах повышенной опасности. При отсутствии или повреждении наклейки следует установить новую наклейку.

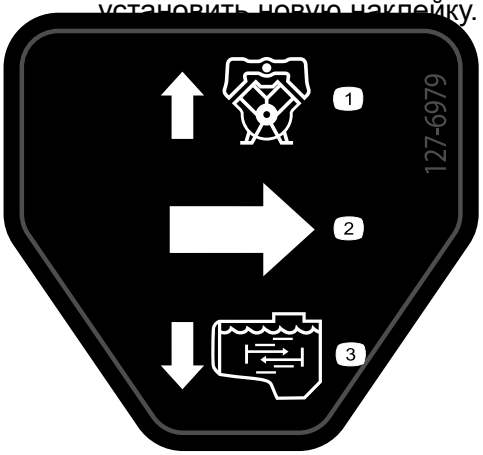

decal127-6979

127-6979

1. Поток в линии возврата перепуска
2. Направление потока
3. Поток перемешивания

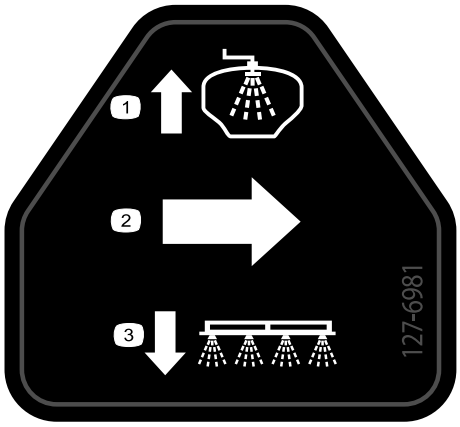

decal127-6981

127-6981

1. Поток в линии возврата перепуска
2. Направление потока
3. Опрыскивание через стрелу

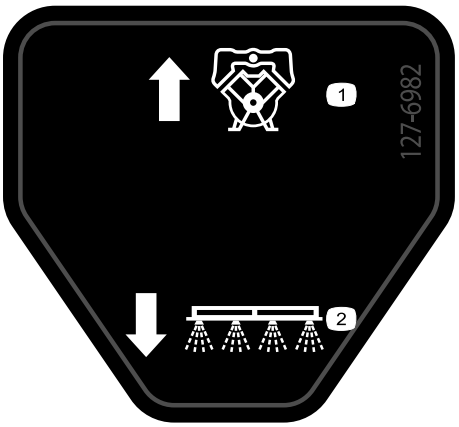

decal127-6982

127-6982

1. Поток в линии возврата перепуска
2. Опрыскивание через стрелу



decal127-6976

127-6976

1. Уменьшение
2. Увеличение

Монтаж

Незакреплённые детали

Используя таблицу, представленную ниже, убедитесь в том, что все детали отгружены

Процедура	Наименование	Количество	Использование
1	Детали не требуются	–	Подготовьтесь к монтажу комплекта.
2	Детали не требуются	–	Снимите сиденье и панель доступа к двигателю.
3	Детали не требуются	–	Снимите передние крылья и капот.
4	Трубки в сборе – номер 114-9553 по каталогу Toro	2	Отсоедините дополнительный комплект пенного маркера.
5	Детали не требуются	–	Отсоединение дополнительного комплекта ультразвукового выравнивания стрелы.
6	Детали не требуются	–	Снимите кожух средней секции (с 11 соплами) дополнительного комплекта закрытой стрелы.
7	Детали не требуются	–	Отсоедините трубку датчика давления для манометра на приборной панели.
8	Детали не требуются	–	Отсоедините разъемы клапанов опрыскивателя.
9	Детали не требуются	–	Снимите секции опрыскивателя.
10	Болт с фланцевой головкой (⅜ x 1 дюйм) Фланцевые контргайки (⅜ дюйма) Удлинитель средней секции стрелы Крепление цилиндра (широкое) Соединительная пластина (широкая) Каретный болт (½ x 1¼ дюйма) Фланцевая контргайка (½ дюйма)	2 2 1 1 1 4 4	Установите удлинитель средней секции стрелы.
11	Распылительное сопло Шланг в сборе (клапан опрыскивателя 5 или 6) Фланцевая контргайка (5/16 дюйма)	2 2 2	Установите монтажные кронштейны и распылительные сопла на среднюю секцию опрыскивателя.
12	Крышка (быстроразъемный соединитель) Держатель	3 3	Снимите клапаны секций стрелы.
13	Крепление расходомера Половина опорного зажима Болт (¼ x 4½ дюйма) Фланцевые контргайки (¼ дюйма)	1 4 4 4	Установка опорных зажимов расходомера.
14	Жгут проводов опрыскивателя из комплекта	1	Установите жгут проводов опрыскивателя из комплекта на машину.

Процедура	Наименование	Количество	Использование
15	Прямой шланговый штуцер типа «елочка» (1 x 2 дюйма) Шланговый хомут (от ¾ до 1½ дюйма) Шланг (1 x 5¾ дюйма) Коллектор Шланг (1 x 16 дюймов)	1 3 1 1 1	Установите коллектор на расходомер.
16	Перепускной шланг в сборе Отсечной клапан	1 1	Подсоедините перепускные шланги к баку.
17	Детали не требуются	–	Установите модифицированную среднюю секцию опрыскивателя.
18	Детали не требуются	–	Установите коллектор подъемного цилиндра на крепление цилиндра.
19	Опора крепления клапанов и клапанная сборка опрыскивателя Болт (4 x 10 мм) Контроллер опрыскивателя ASC 10 Фланцевая контргайка (4 мм) Крышка (быстроразъемный штуцер) Болты с фланцевыми головками (5/16 x ¾ дюйма) Фланцевые контргайки (5/16 дюйма) Шланговый хомут Вставной держатель (кабельная стяжка) Вставной держатель (фиксатор соединителя)	1 3 1 3 2 8 8 1 1 3	Установите опору крепления клапанов и клапаны опрыскивателя.
20	Детали не требуются	–	Подсоедините жгут проводов опрыскивателя из комплекта к задней части машины.
21	Гидравлический шланг (¼ x 24¾ дюйма)	4	Установите подъемные цилиндры стрелы.
22	Нейлоновая фланцевая втулка Шланг подачи в сборе длиной 188 см Шланг подачи в сборе длиной 234 см Шланг подачи в сборе длиной 279 см	4 1 1 1	Установите наружные секции опрыскивателя.
23	Шланг подачи длиной 279 см Шланг подачи длиной 234 см Шланг подачи длиной 188 см Шланг подачи длиной 81 см	2 2 4 2	Установите шланги распылительных сопел.
24	Детали не требуются	–	Подсоедините трубку датчика давления для манометра на приборной панели.
25	Детали не требуются	–	Подсоедините дополнительный комплект пенного маркера.
26	Детали не требуются	–	Подсоедините комплект ультразвукового выравнивания стрелы.

Процедура	Наименование	Количество	Использование
27	Удлинитель кожуха в сборе (12-сопел – номер 120-0621 по каталогу Toro)	1	Установите дополнительный комплект закрытой стрелы.
	Закладная заклепка (номер 114439 по каталогу Toro)	22	
	Опорный кронштейн (кожух средней секции – номер 131-3703-03 по каталогу Toro)	4	
	Гайка с зажимом (номер 94-2413 по каталогу Toro)	4	
	Болты с фланцевыми головками (⅜ x 1¼ дюйма – номер 110-5050 по каталогу Toro)	16	
	Фланцевые контргайки (⅜ дюйма – номер 104-8301 по каталогу Toro)	16	
	Хомут кожуха (номер 120-0629 по каталогу Toro)	2	
	Болты с фланцевыми головками (5/16 x 1¼ дюйма – номер 323-36 по каталогу Toro)	4	
28	Пластина навигационного приемника	1	Установите навигационный приемник.
	Крепление приемника	1	
	Болт (⅜ x 3¼ дюйма)	1	
	Стопорная шайба (⅜ дюйма)	1	
	Шайба (⅜ x 13/16 дюйма)	1	
	Проставка (⅜ x 1 дюйм)	1	
	Фланцевая контргайка (⅜ дюйма)	1	
	Болт с фланцем (5/16 x ¾ дюйма)	1	
	Фланцевая контргайка (5/16 дюйма)	1	
	Болт с фланцевой головкой (⅜ x 1½ дюйма)	2	
	Проставка (⅜ x 7/16 дюйма)	2	
	Навигационный приемник – комплект системы точного опрыскивания GeoLink (модель 41633 или модель 41634)	1	
	Кронштейн антенны модема	1	
	Болт с шестигранной головкой (5 x 16 мм)	3	
	Шайба (5 мм)	3	
29	Антенна модема – комплект системы точного опрыскивания GeoLink (модель 41633 или модель 41634)	1	Установите антенну модема на машину.
30	Жгут проводов передачи навигационных данных и электропроводов – комплект системы точного опрыскивания GeoLink (модель 41633 и 41634)	1	Проложите жгут проводов передачи навигационных данных и электропроводов.

Процедура	Наименование	Количество	Использование
31	Консоль опрыскивателя – комплект системы точного опрыскивания GeoLink (модель 41633 или модель 41634)	1	Установите защитный щиток монитора.
	Полосы с клеящим покрытием	2	
	Резьбовой переходник	1	
	Кожух дисплея	1	
32	Крепление монитора	1	Установите консоль управления.
	Болт с фланцевой головкой (6 x 12 мм)	3	
	U-образный болт (5/16 дюйма)	2	
	Болт с фланцем (5/16 x ¾ дюйма)	4	
	Фланцевая контргайка (5/16 дюйма)	8	
	Шаровая опора – комплект системы точного опрыскивания GeoLink (модель 41633 или модель 41634)	1	
	Стойка монитора – комплект системы точного опрыскивания GeoLink (модель 41633 или модель 41634)	1	
33	Детали не требуются	–	Подсоедините жгуты проводов к консоли управления.
34	Жгут проводов передачи данных модема – 300 см – комплект системы точного опрыскивания GeoLink (модель 41633 или модель 41634)	1	Установка жгута проводов передачи данных модема на машину
35	Жгут проводов питания модема – комплект системы точного опрыскивания GeoLink (модель 41633 или модель 41634)	1	Установка жгута проводов питания модема на машину.
36	Модем CL-55 – комплект системы точного опрыскивания GeoLink (модель 41633 или модель 416344)	1	Установите модем CL-55
	Кронштейн модема – комплект системы точного опрыскивания GeoLink (модель 41633 или модель 41634)	1	
	Винт с головкой под шлиц (10-24 x 1½ дюйма) – комплект системы точного опрыскивания GeoLink (модель 41633 или модель 41634)	2	
	Проставка – комплект системы точного опрыскивания GeoLink (модель 41633 или модель 41634)	2	
	Контргайка (10-24 дюйма) – комплект системы точного опрыскивания GeoLink (модель 41633 или модель 41634)	2	
	Колпачковый винт (¼ x ¾ дюйма) – комплект системы точного опрыскивания GeoLink (модель 41633 или модель 41634)	1	
	Фланцевая контргайка (¼ дюйма) – комплект системы точного опрыскивания GeoLink (модель 41633 или модель 41634)	1	

Процедура	Наименование	Количество	Использование
37	Детали не требуются	–	Снимите пассивный резистор со жгута проводов машины.
38	Жгут проводов шины ISO-CAN – 302 см – комплект системы точного опрыскивания GeoLink (модель 41633 или модель 41634)	1	Проложите жгут проводов шины ISO-CAN.
39	Переходной жгут проводов – 13 см – комплект системы точного опрыскивания GeoLink (модель 41633 или модель 41634)	1	Установите переходной жгут проводов и оконечный резистор.
40	Детали не требуются	–	Подсоедините электропроводку муфты насоса опрыскивателя.
41	Кронштейн аккумулятора Упор Фланцевая контргайка (¼ дюйма) Планка Болт (5/16 x 1¾ дюйма) Шайба (5/16 дюйма) Аккумулятор (540 A) Держатель аккумулятора Фланцевая контргайка (5/16 дюйма) Кронштейн генератора Ведущий шкив 279 мм Болт (¼ x 2¼ дюйма) Генератор (60 A) Болт с фланцевой головкой (8 x 25 мм) Болт с фланцевой головкой (⅜ x 1½ дюйма) Клиновой ремень	1 1 2 1 1 1 1 1 1 1 1 4 1 1 1 1	Установите электрическую систему опрыскивателя.
42	Провод генератора (красный – сортамент 6) Реле Вставной держатель Предохранитель (15 A) Предохранитель (50 A)	1 1 1 1 1	Подсоедините жгут проводов опрыскивателя из комплекта к основанию сиденья.
43	Быстроразъемный зажим (красная ручка) Быстроразъемный зажим (черная ручка)	1 1	Установите жгуты проводов для навигационных компонентов.
44	Заглушка переключателя	1	Снимите переключатель интенсивности опрыскивания.
45	Вставной держатель	13	Установите капот, левое и правое передние крылья.
46	Детали не требуются	–	Установите панель доступа к двигателю и сиденье.
47	Детали не требуются	–	Установите настройки машины.
48	Детали не требуются	–	Подайте питание на компоненты системы GeoLink.

Процедура	Наименование	Количе-ство	Использование
49	Детали не требуются	–	Проверьте версию программного обеспечения.
50	Детали не требуются	–	Выберите единицы измерения.
51	Детали не требуются	–	Создайте поле.
52	Детали не требуются	–	Создайте новый материал и норму внесения.
53	Детали не требуются	–	Выполните балансировку клапанов сопл – Multi-Pro 1750
54	Детали не требуются	–	Создайте типовое рабочее задание по опрыскиванию.
55	Детали не требуются	–	Проверьте систему опрыскивания.
56	Детали не требуются	–	Выполните балансировку клапана перепуска перемешивания.
57	Детали не требуются	–	Выполните калибровку расходомера.
58	Детали не требуются	–	Проверьте состояние сотовой связи.
59	Детали не требуются	–	Выполните калибровку компаса.
60	Детали не требуются	–	Сотрите энергонезависимую оперативную память (NVRAM).
61	Детали не требуются	–	Выполните калибровку компаса.

1

Подготовка к монтажу комплекта

Детали не требуются

Подготовка бака опрыскивателя и дополнительного промывочного бака

1. Очистите опрыскиватель; см. раздел «Очистка опрыскивателя» в *Руководстве оператора* для машины.

   Внимание: **Перед установкой доводочного комплекта системы опрыскивания GeoLink полностью опорожните бак опрыскивателя.**

2. **Для машин, на которых установлен дополнительный комплект для промывки бака, выполните следующие действия:**

   A. Закачайте воду из промывочного бака в бак опрыскивателя; см. раздел «Управление комплектом для промывки» в *Инструкции по монтажу* для комплекта промывки бака.

   B. Слейте воду из бака опрыскивателя; см. раздел «Очистка опрыскивателя» в *Руководстве оператора* для вашей машины.

3. Выдвиньте левую и правую секции опрыскивателя в горизонтальное положение.

4. Припаркуйте машину на ровной поверхности, включите стояночный тормоз, выключите двигатель и извлеките ключ; см. *Руководство оператора*.

   Внимание: **Прежде чем устанавливать комплект GeoLink, припаркуйте машину на ровной поверхности.**

Отсоединение аккумулятора

1. Разблокируйте сиденье, нажав назад ручку защелки сиденья (Рисунок 3).

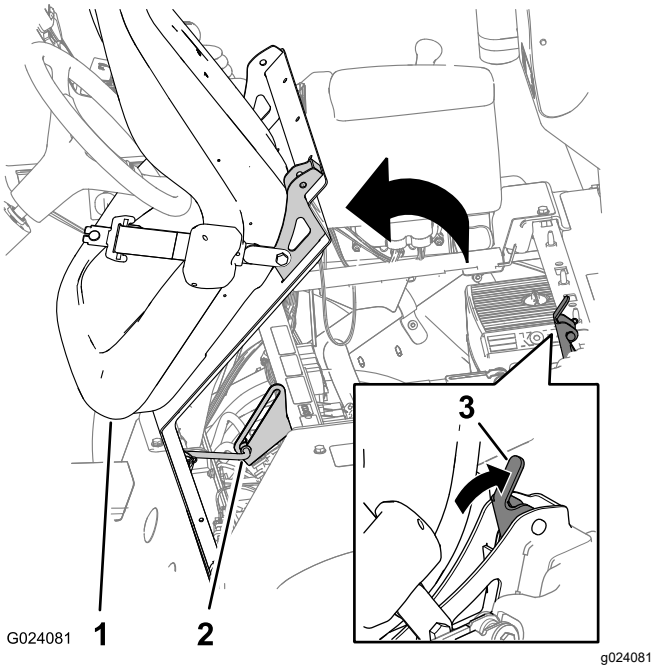

Рисунок 3

1. Сиденье
2. Опорная стойка
3. Ручка защелки сиденья

2. Наклоните сиденье и плиту сиденья вперед так, чтобы конец опорной стойки на кронштейне опорной стойки оказался в нижней части паза кронштейна (Рисунок 3).
3. Дайте двигателю полностью остыть.
4. Удалите болт и гайку крепления клеммы отрицательного кабеля аккумуляторной батареи к отрицательному штырю.

⚠ ПРЕДУПРЕЖДЕНИЕ

Неправильное подключение кабелей к аккумулятору может вызвать искрение, что приведет к повреждению машины и кабелей. Искры могут вызвать взрыв аккумуляторных газов, что приведет к получению травмы.

- **Всегда *отсоединяйте* отрицательный (черный) кабель аккумулятора перед отсоединением положительного (красного) кабеля.**
- **Всегда *присоединяйте* положительный (красный) кабель аккумулятора перед присоединением отрицательного (черного) кабеля.**

⚠ ПРЕДУПРЕЖДЕНИЕ

Клеммы батареи или металлические инструменты могут закоротить на металлические детали, вызвав искрение. Искры могут вызвать взрыв аккумуляторных газов, что приведет к получению травмы.

- **При демонтаже или установке аккумулятора не допускайте прикосновения его клемм к металлическим частям машины.**
- **Не допускайте короткого замыкания клемм аккумулятора металлическими инструментами на металлические части машины.**

5. Сдвиньте назад изоляционный колпачок и удалите болт и гайку крепления клеммы положительного кабеля аккумуляторной батареи к положительному штырю (Рисунок 4).

   Примечание: Убедитесь, что клеммы кабелей аккумуляторной батареи не касаются штырей.

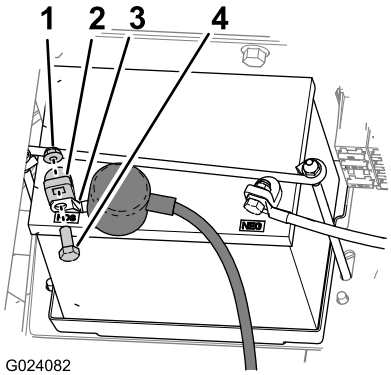

Рисунок 4

1. Гайка
2. Клемма аккумулятора
3. Клемма (положительный кабель аккумулятора)
4. Болт

2

Демонтаж сиденья и панели доступа к двигателю

Детали не требуются

Демонтаж сиденья

1. Отсоедините 2-гнездовой разъем жгута проводов машины, который подключен к разъему переключателя сиденья (Рисунок 5).

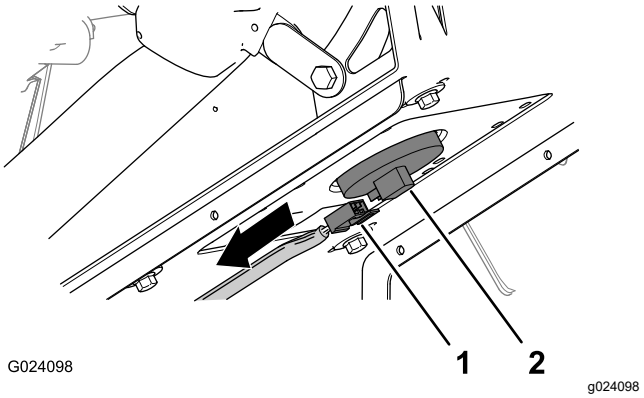

Рисунок 5

1. 2-гнездовой разъем (жгут проводов машины)
2. Разъем переключателя сиденья

2. Снимите игольчатый шплинт, который крепит опорную стойку к кронштейну в нижней части плиты сиденья (Рисунок 6).

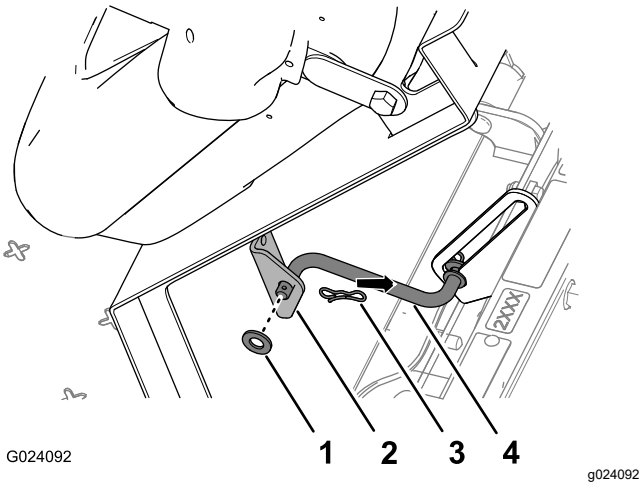

Рисунок 6

1. Шайба
2. Кронштейн (сиденье)
3. Шплинт
4. Опорная стойка

3. Снимите 2 игольчатых шплинта, с помощью которых крепление оси поворота плиты сиденья присоединяется к кронштейнам ходовой части (Рисунок 7).

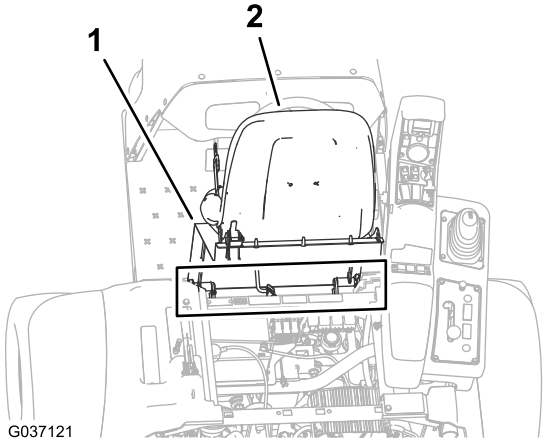

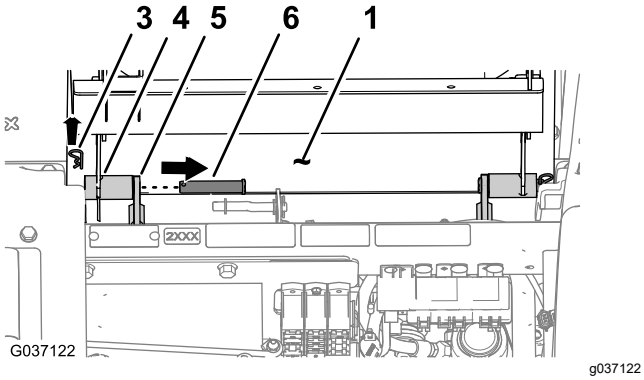

Рисунок 7

1. Плита сиденья
2. Сиденье
3. Игольчатый шплинт
4. Крепление оси поворота (чаша сиденья).
5. Кронштейн ходовой части
6. Ось поворота

4. Снимите 2 оси поворота, которые крепят сиденье и плиту сиденья к ходовой части (Рисунок 7).
5. Поднимите сиденье и плиту сиденья вверх и снимите их с машины (Рисунок 8).

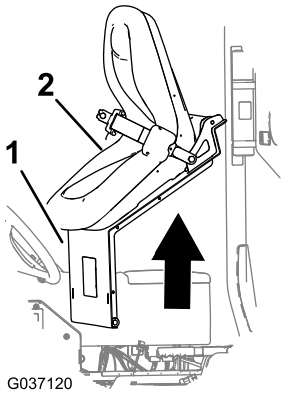

Рисунок 8

1. Плита сиденья
2. Сиденье

Снятие панели доступа к двигателю

Машины, на которые не установлен комплект для промывки бака

1. Поверните вверх рукоятки защелок панели доступа к двигателю (Рисунок 9).

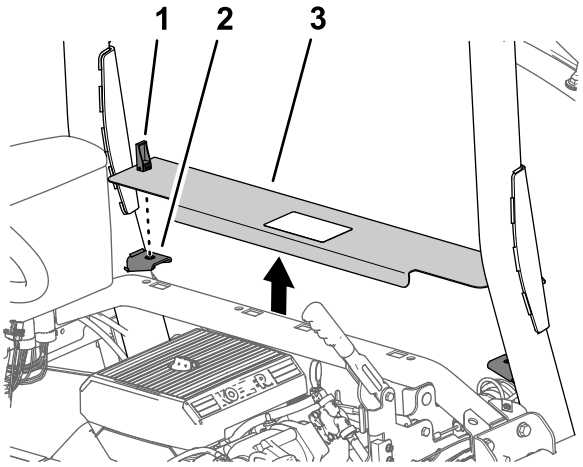

Рисунок 9

1. Защелка
2. Опорный кронштейн панели
3. Панель доступа к двигателю

2. Поднимите панель доступа к двигателю и снимите ее с машины (Рисунок 9).

3

Снятие передних крыльев и капота

Детали не требуются

Снятие левого переднего крыла

1. Удалите 2 вставных держателя, которые крепят переднее левое крыло к нижнему швеллеру конструкции защиты оператора при опрокидывании машины (ROPS) (Рисунок 10).

   Примечание: Удалите в отходы снятые вставные держатели.

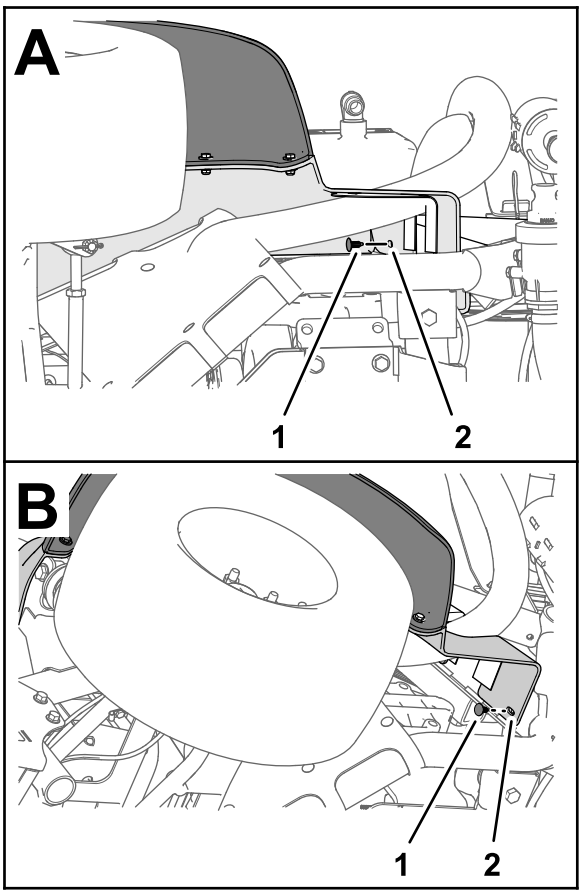

g264614

Рисунок 10

1. Вставной держатель
2. Левое переднее крыло

2. Удалите 3 болта (5/16 x 1 дюйм) с 3 шайбами (5/16 дюйма), которые крепят крыло к раме машины (Рисунок 11).

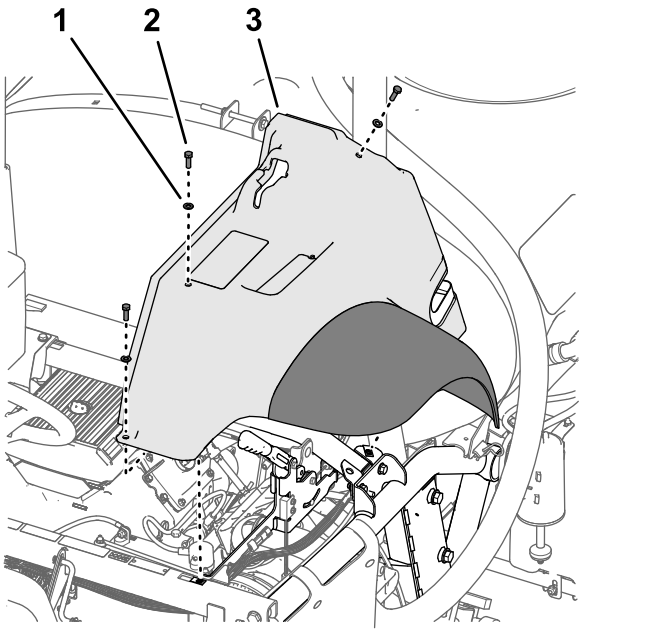

g197152

Рисунок 11

1. Шайба (5/16 дюйма)
2. Болт (5/16 x 1 дюйм)
3. Левое переднее крыло

3. Снимите крыло с машины.

   Примечание: Удалите в отходы снятые вставные держатели; сохраните крыло, болты и шайбы для последующей установки, описанной в разделе Установка левого переднего крыла (страница 120).

4. Удалите 6 вставных держателей и 5 шайб (9/16 x ½ дюйма), которые крепят внутренний кожух крыла к раме машины (Рисунок 12).

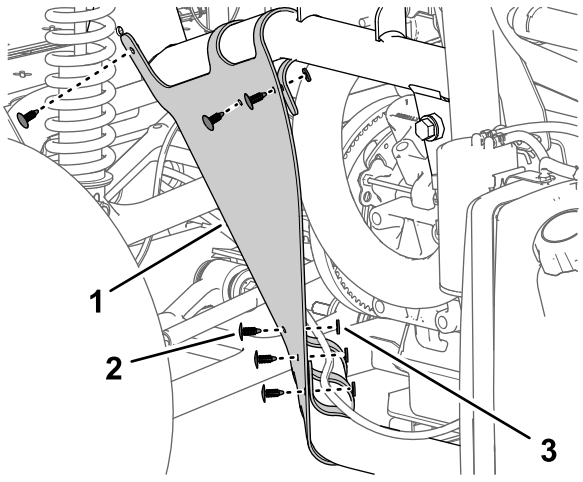

g197150

Рисунок 12

1. Внутренний кожух крыла
2. Вставной держатель
3. Шайба (9/16 x ½ дюйма)

5. Снимите внутренний кожух крыла с машины (Рисунок 13).

Примечание: Удалите в отходы снятые вставные держатели.

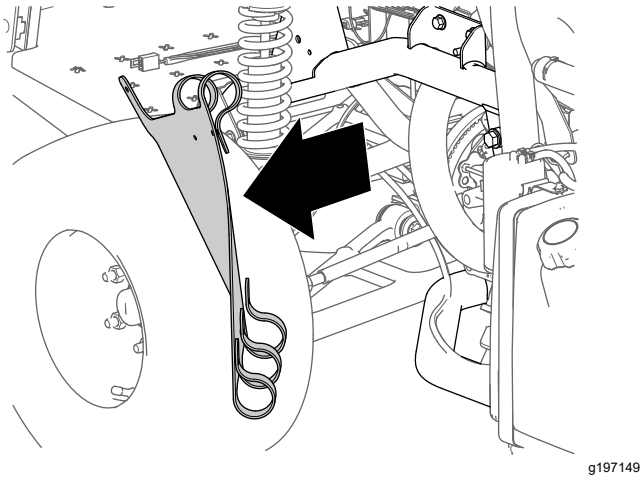

g197149

Рисунок 13

6. Повторите действия, описанные в пунктах 1 – 5, для крыла и внутреннего кожуха крыла с другой стороны машины.

Снятие правого переднего крыла

Примечание: Если вставные держатели будут повреждены при снятии, замените их на держатели № 117-2382 по каталогу Toro.

1. Отверните 2 колпачковых винта (5/16 x 1 дюйм) и 2 шайбы (5/16 дюйма), которые крепят нижнюю и торцевую крышки консоли к машине, и снимите эти крышки (Рисунок 14).

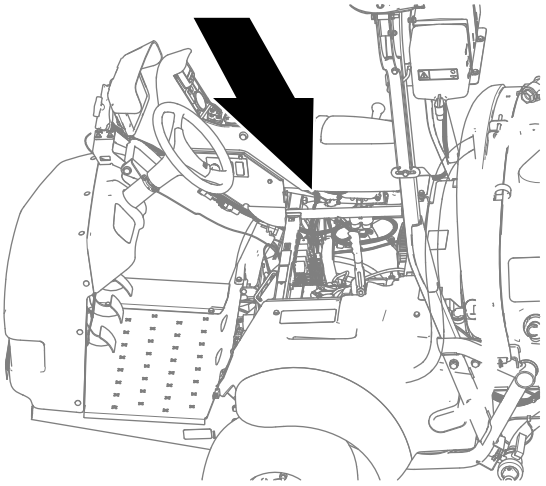

g323170

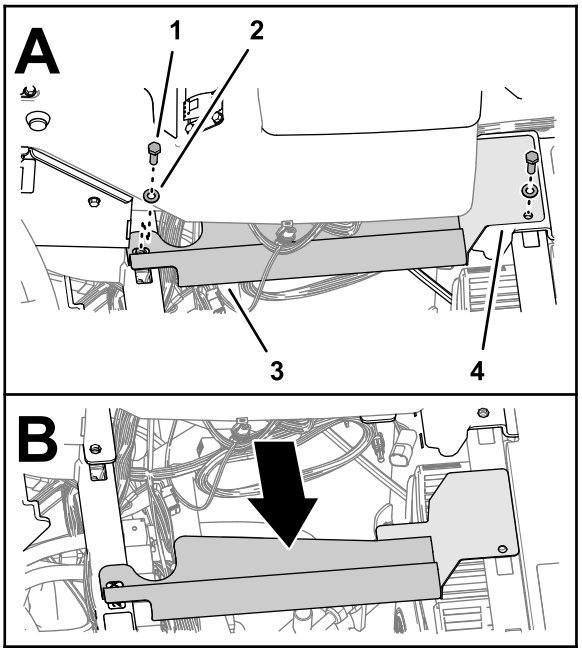

g323167

Рисунок 14

1. Колпачковый винт (5/16 x 1 дюйм)
2. Шайба (5/16 дюйма)
3. Крышка консоли (нижняя)
4. Крышка консоли (торцевая)

2. Отверните колпачковый винт (5/16 x 1 дюйм) и шайбу (5/16 дюйма), который крепит правое переднее крыло к полу платформы (Рисунок 15).

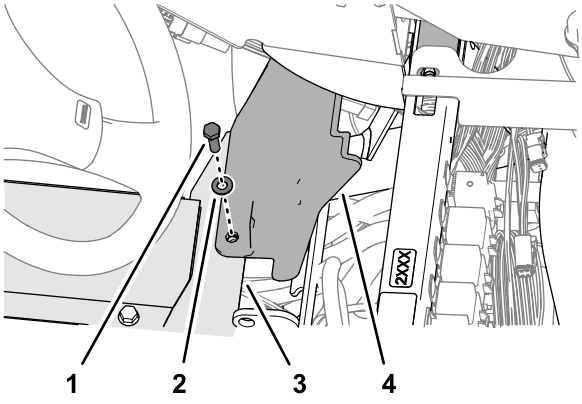

g323165

Рисунок 15

1. Колпачковый винт (5/16 x 1 дюйм)
2. Шайба (5/16 дюйма)
3. Пол платформы
4. Правое переднее крыло

3. Осторожно снимите 2 вставных держателя, которые крепят правое переднее крыло к монтажному швеллеру защитной дуги (Рисунок 16).

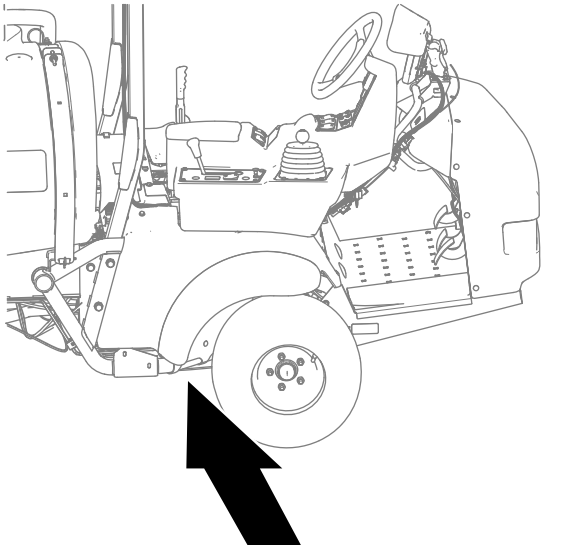

g323169

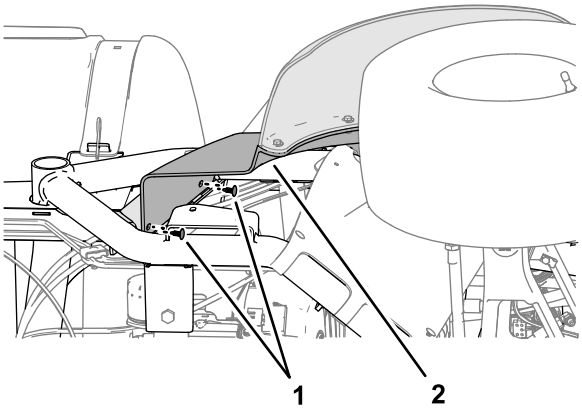

g323166

Рисунок 16

1. Вставной держатель
2. Правое переднее крыло

4. Отверните колпачковый винт (5/16 x 1 дюйм) и шайбу (5/16 дюйма), который крепит правое переднее крыло к опоре поперечины (Рисунок 17).

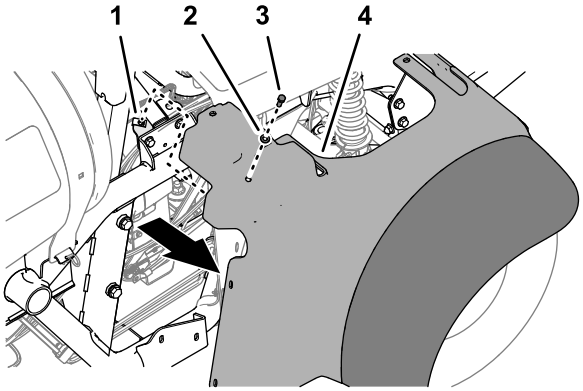

g323168

Рисунок 17

1. Гайка с зажимом (опора поперечины)
2. Шайба (5/16 дюйма)
3. Колпачковый винт (5/16 x 1 дюйм)
4. Правое переднее крыло

5. Снимите правое переднее крыло с машины.
6. Снимите 6 вставных держателей и 5 шайб (9/16 x ½ дюйма), которые крепят внутренний кожух крыла к правой, верхней и правой нижней трубам рамы (Рисунок 18).

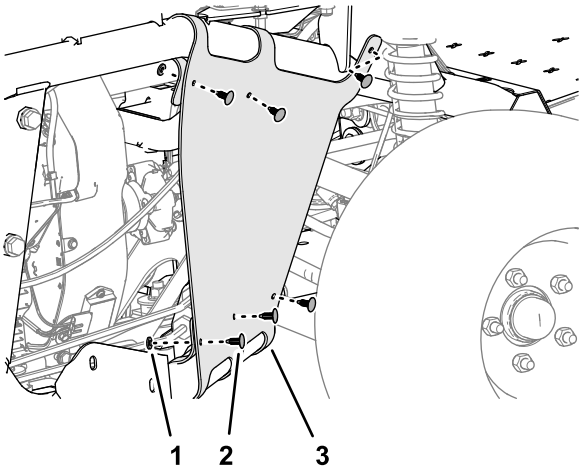

g323162

Рисунок 18

1. Шайба (9/16 x ½ дюйма)
2. Вставной держатель
3. Внутренний кожух крыла

7. Снимите внутренний кожух крыла с машины (Рисунок 18).

Примечание: Сохраните правое переднее крыло, внутренний кожух крыла, колпачковые винты, шайбы и неповрежденные вставные держатели для последующей установки, описанной в разделе Установка правого переднего крыла (страница 121).

Замените поврежденные вставные держатели на держатели № 117-2382 по каталогу Toro.

Демонтаж капота

1. Отсоедините 2 электрических разъема (2-гнездовых) жгута проводов машины от 2-штыревых разъемов левой и правой фар (Рисунок 19).

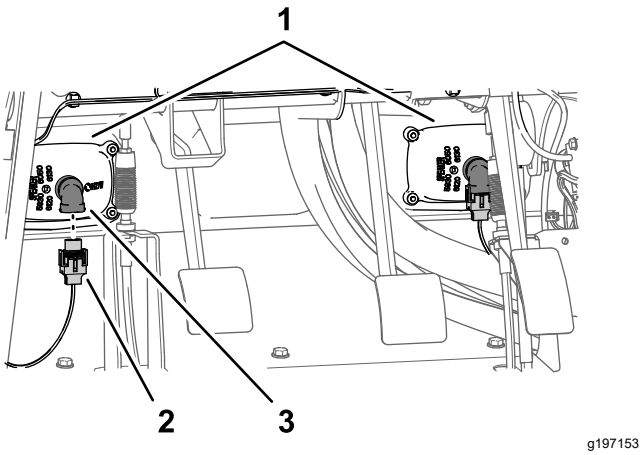

Рисунок 19

1. Фары
2. 2-гнездовой разъем (жгут проводов машины)
3. 2-штыревой разъем (фара)

2. Удалите 9 вставных держателей, которые крепят капот к приборной панели и раме машины (Рисунок 20).

   Примечание: Сохраните вставные держатели для последующей установки, описанной в разделе Установка капота (страница 120).

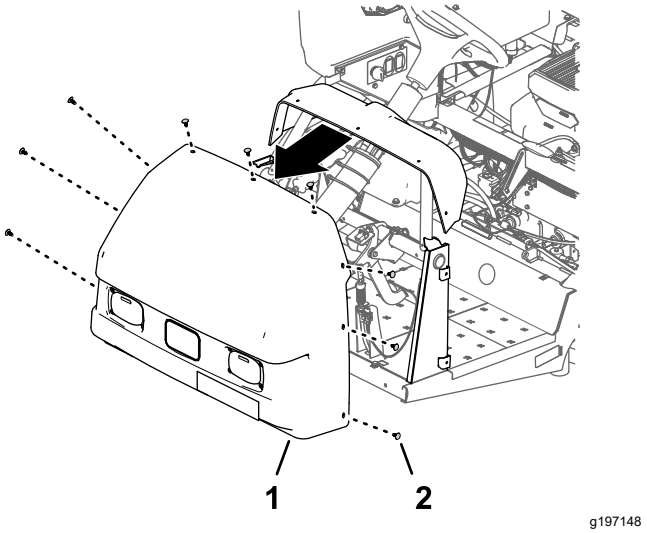

Рисунок 20

1. Капот
2. Вставной держатель

3. Снимите капот с машины (Рисунок 20).

   Примечание: Удалите в отходы снятые вставные держатели.

4

Отсоединение дополнительного комплекта пенного маркера

Детали, требуемые для этой процедуры:

2	Трубки в сборе – номер 114-9553 по каталогу Toro

Демонтаж трубок подачи жидкости и воздуха с компрессора

Комплекты пенного маркера, изготовленные в 2017 г. и позднее

1. На соединительной панели компрессора, предназначенной для комплекта пенного маркера, закрепите кабельную стяжку вокруг прозрачной и синей трубок для правой секции опрыскивания (Рисунок 21 и Рисунок 22).

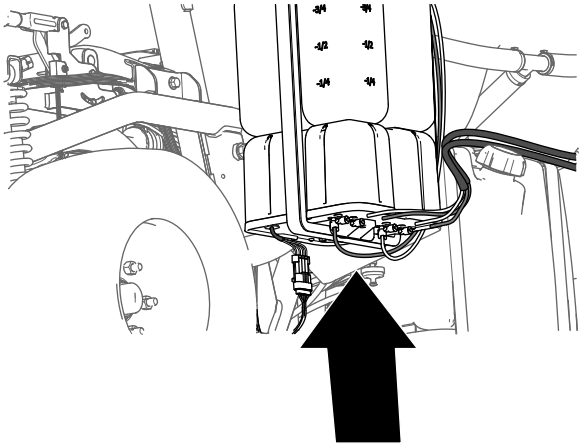

g197746

Рисунок 21

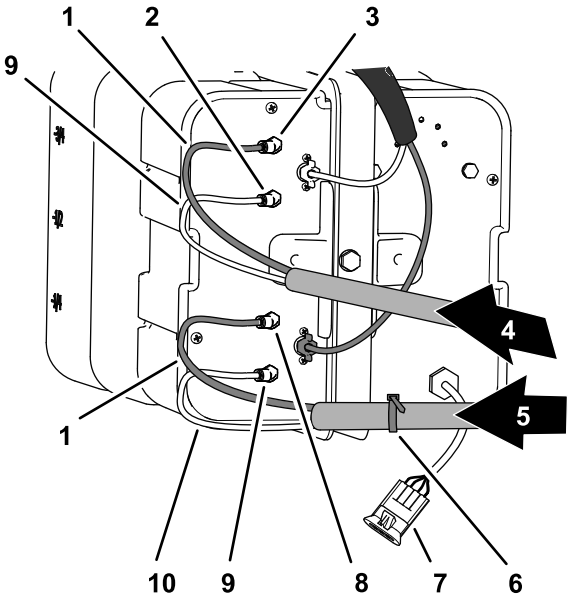

g266328

Рисунок 22

1. Синяя трубка
2. Штуцер для воздуха (левая секция опрыскивателя)
3. Штуцер для жидкости (левая секция опрыскивателя)
4. Трубки подачи пены (левая секция опрыскивателя)
5. Трубки подачи пены (правая секция опрыскивателя)
6. Кабельная стяжка
7. Электрический разъем
8. Штуцер для жидкости (правая секция опрыскивателя)
9. Прозрачная трубка
10. Штуцер для воздуха (правая секция опрыскивателя)

2. Нажмите внутрь запорное кольцо (Рисунок 23).

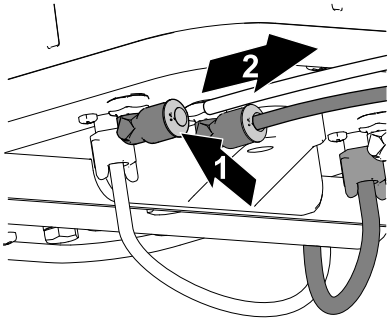

g197769

Рисунок 23

1. Нажмите внутрь запорное кольцо
2. Вытяните трубку наружу

3. Вытяните трубку наружу из штуцера (Рисунок 23).
4. Повторите действия, описанные в пунктах 2 и 3, для остальных 3 трубок секций опрыскивателя.

Демонтаж трубок подачи жидкости и воздуха с компрессора

Комплекты пенного маркера, изготовленные в 2016 г. и ранее

1. На соединительной панели компрессора, предназначенной для комплекта пенного маркера, закрепите кабельную стяжку вокруг прозрачной и синей трубок для правой секции опрыскивателя (Рисунок 24).

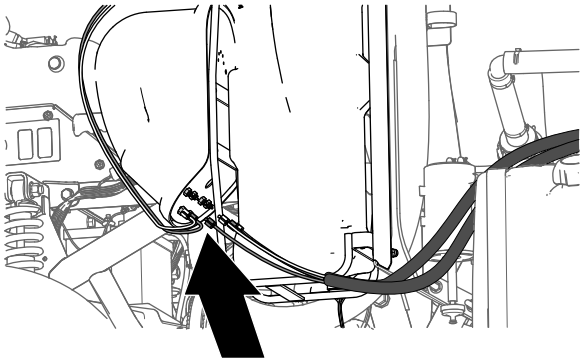

g197745

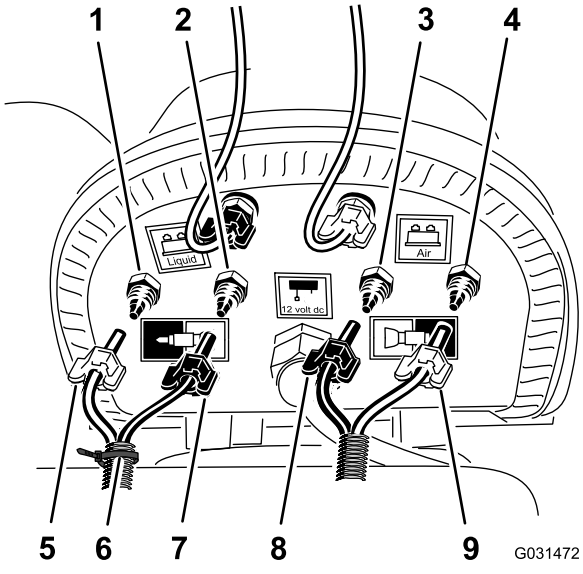

g031472

Рисунок 24

1. Обжимной штуцер для воздуха (правая секция опрыскивателя)
2. Обжимной штуцер для жидкости (правая секция опрыскивателя)
3. Обжимной штуцер для жидкости (левая секция опрыскивателя)
4. Обжимной штуцер для воздуха (левая секция опрыскивателя)
5. Зажимная гайка – воздух (правая секция опрыскивателя – синяя трубка)
6. Кабельная стяжка
7. Зажимная гайка – вода (правая секция опрыскивателя – прозрачная трубка)
8. Зажимная гайка (левая секция опрыскивателя – синяя трубка)
9. Зажимная гайка (левая секция опрыскивателя – прозрачная трубка)

2. Ослабьте зажимные гайки двух прозрачных и двух синих трубок, идущих к пенообразующим насадкам в левой и правой секциях опрыскивателя (Рисунок 24).
3. Снимите 4 трубки с обжимных фитингов секций опрыскивателя (Рисунок 24).

Демонтаж трубок подачи жидкости и воздуха к секциям опрыскивателя

1. В наружной секции опрыскивателя используйте отрезки клейкой ленты, чтобы отметить левые трубки подачи жидкости и воздуха для левой секции опрыскивателя и правые трубки подачи жидкости и воздуха для правой секции опрыскивателя.
2. Проведите трубки пенообразующих насадок в левой и правой секциях опрыскивателя назад и через R-образный хомут рядом с шарнирным креплением секции опрыскивателя (Рисунок 25).

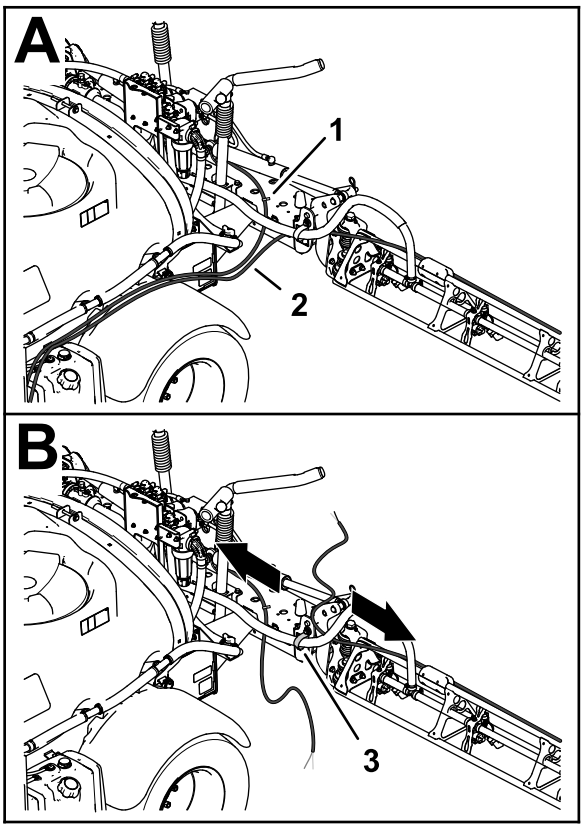

g197783

Рисунок 25

1. Трубка – насадка пенного маркера (левая секция опрыскивателя)
2. Трубка – насадка пенного маркера (правая секция опрыскивателя)
3. R-образный хомут

3. Если на машине установлен **комплект удлинителя средней секции стрелы**, прикрепите, не затягивая, свободные концы трубок подачи жидкости и воздуха к наружной секции опрыскивателя и пропустите действия, описанные в пунктах Подготовка новых трубок в сборе для насадок пенного

маркера (страница 20) и Установка новой трубки в сборе (страница 21).

Подготовка новых трубок в сборе для насадок пенного маркера

Машины без дополнительного комплекта удлинителя средней секции стрелы

1. Снимите кабельные стяжки, которые крепят трубки подачи жидкости и воздуха комплекта пенного маркера к наружной секции опрыскивателя (Рисунок 26).

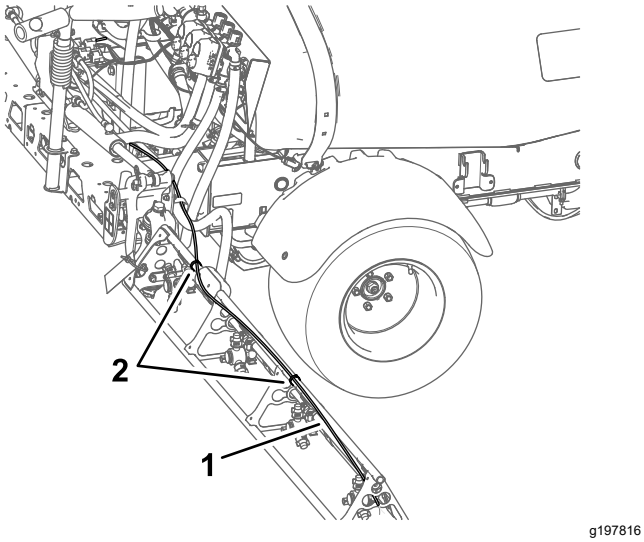

Рисунок 26

1. Трубки подачи жидкости и воздуха (показана правая секция опрыскивателя)
2. Кабельные стяжки

2. В месте расположения насадки пенного маркера ослабьте зажимную гайку, которая крепит синюю трубку (вода) к синему обжимному фитингу насадки пенного маркера (Рисунок 27).

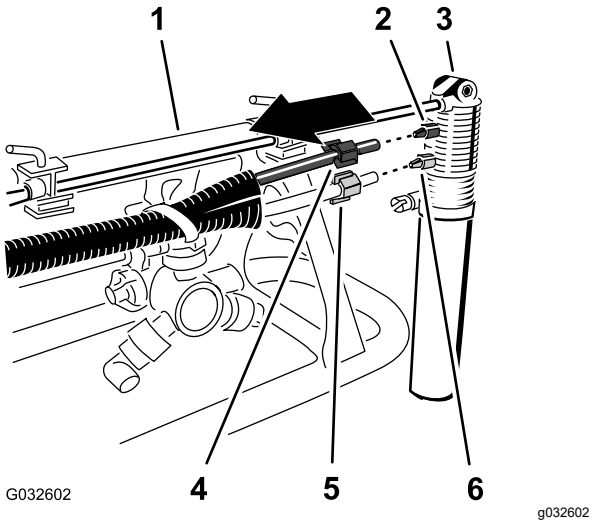

Рисунок 27

1. Наружная секция опрыскивателя
2. Обжимной фитинг (синий)
3. Насадка пенного маркера
4. Зажимная гайка (синяя – синяя трубка подачи воды)
5. Зажимная гайка (белая – прозрачная трубка подачи воздуха)
6. Обжимной фитинг (белый)

3. Ослабьте зажимную гайку, которая крепит прозрачную трубку (воздух) к белому обжимному фитингу насадки пенного маркера (Рисунок 27).
4. Снимите трубки подачи жидкости и воздуха с машины.
5. Открутите зажимные гайки на концах трубок (Рисунок 27).

   Примечание: Сохраните зажимные гайки для последующей установки, как описано в пункте 1 раздела Установка новой трубки в сборе (страница 21).
6. Совместите старые трубки подачи жидкости и воздуха (Рисунок 28) с новыми трубками в сборе (номер 114-9553 по каталогу Toro).

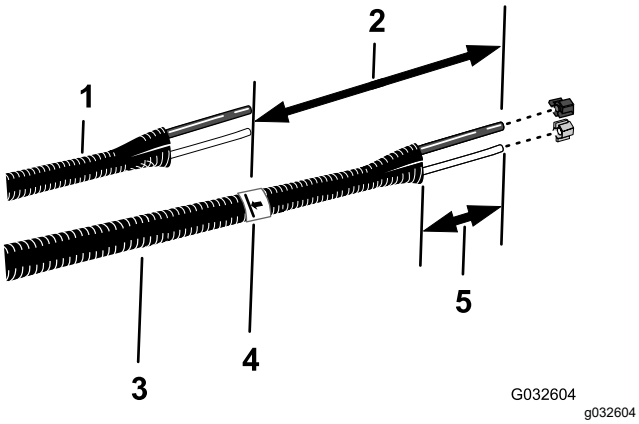

Рисунок 28

1. Старые трубки подачи жидкости и воздуха
2. 26 см
3. Новые трубки в сборе (номер 114-9553 по каталогу Toro)
4. Клейкая лента и отметка
5. От 77 до 102 мм

7. С помощью клейкой ленты отметьте длину старых трубок подачи жидкости и воздуха на новых трубках в сборе.
8. На новых трубках в сборе нанесите вторую отметку, отмерив расстояние 26 см от отметки, сделанной при выполнении пункта 7, и отрежьте трубки по второй (дальней) отметке (Рисунок 28).
9. Если старые трубки подачи жидкости и воздуха отмечены кабельной стяжкой, отметьте новый узел трубки кабельной стяжкой, в противном случае перейдите к пункту 10.

   Примечание: Старые трубки подачи жидкости и воздуха больше не понадобятся.
10. Снимите с каждого конца трубок в сборе (Рисунок 28) оболочку на отрезке длиной от 77 до 102 мм.
11. Повторите действия, описанные в пунктах 1 – 10, для трубок подачи жидкости и воздуха с другой стороны машины.

Установка новой трубки в сборе

Машины без дополнительного комплекта удлинителя средней секции стрелы

1. Наденьте синюю зажимную гайку на конец синей трубки и белую зажимную гайку на конец прозрачной трубки (Рисунок 29).

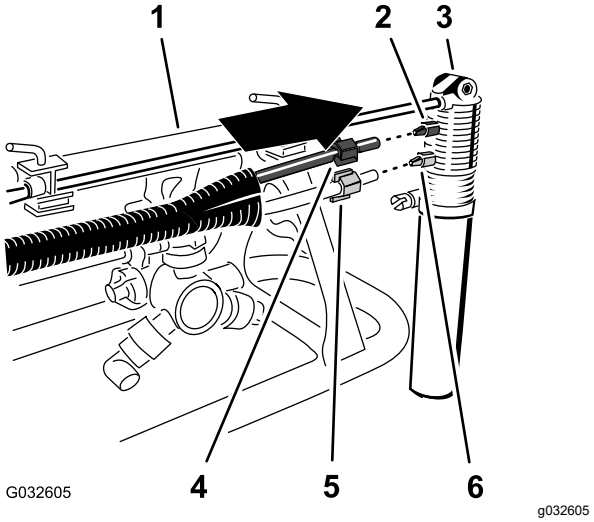

Рисунок 29

1. Наружная секция опрыскивателя
2. Обжимной фитинг (синий)
3. Насадка пенного маркера
4. Зажимная гайка (синяя – синяя трубка подачи воды)
5. Зажимная гайка (белая – прозрачная трубка подачи воздуха)
6. Обжимной фитинг (белый)

2. Совместите конец прозрачной трубки с белой зажимной гайкой на белом фитинге насадки пенного маркера и затяните зажимную гайку от руки (Рисунок 29).
3. Совместите конец синей трубки с синей зажимной гайкой на синем фитинге насадки пенного маркера и затяните зажимную гайку от руки (Рисунок 29).
4. Проложите трубку в сборе вдоль задней стороны верхней опорной стойки наружной секции опрыскивателя, как показано на Рисунок 30.

   Внимание: **Если трубку в сборе установить на другой стороне верхней опорной стойки, трубки будут зажаты между опорой и наружной секцией опрыскивателя, когда стрелы будут находиться в транспортном положении.**

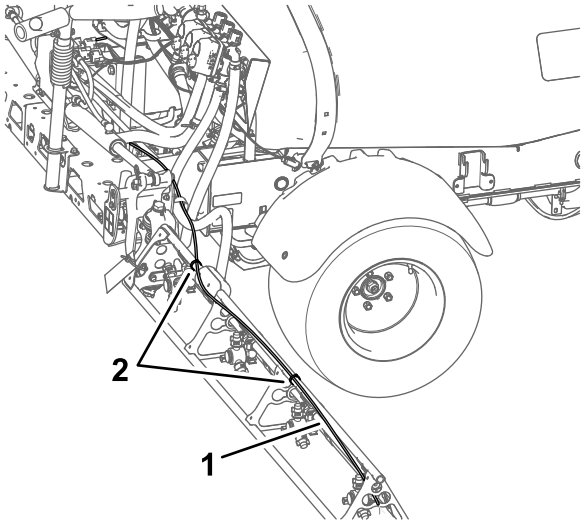

g197816

Рисунок 30

1. Трубка в сборе (показана правая секция опрыскивателя)
2. Кабельные стяжки

5. Закрепите трубки в сборе в отверстии опоры сопла при помощи кабельной стяжки, как показано на Рисунок 31.

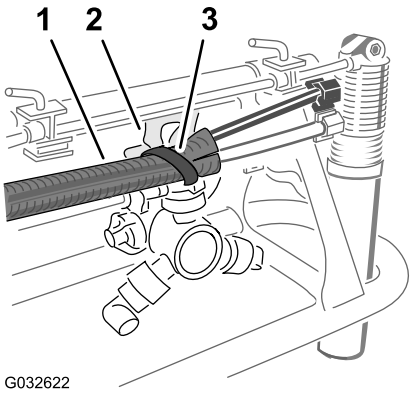

G032622

g032622

Рисунок 31

1. Трубки в сборе
2. Опора сопла
3. Кабельная стяжка

6. Прикрепите трубку в сборе к наружной секции опрыскивателя при помощи кабельных стяжек, как показано на Рисунок 30.
7. Прикрепите, не затягивая, свободный конец трубки в сборе к наружной секции опрыскивателя.
8. Повторите действия, описанные в пунктах 1 – 6, для трубок в сборе с другой стороны машины.

5

Отсоединение дополнительного комплекта ультразвукового выравнивания стрелы

Детали не требуются

Процедура

1. Отсоедините 3-штыревой разъем жгута проводов комплекта ультразвукового выравнивания стрелы от 3-гнездового разъема жгута проводов машины (Рисунок 32).

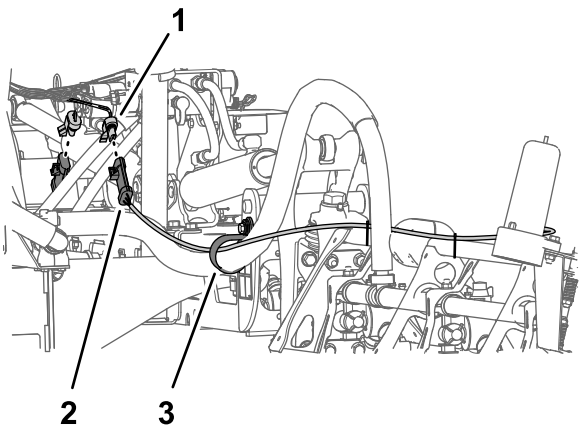

g198450

Рисунок 32

1. 3-гнездовой разъем (жгут проводов машины)
2. 3-штыревой разъем (жгут проводов – комплект ультразвукового выравнивания стрелы)
3. Опорный хомут

2. Повторите действия, описанные в пункте 1, для 3-штыревого разъема жгута проводов ультразвукового выравнивания стрелы с другой стороны машины.

6

Демонтаж кожуха средней секции (с 11 соплами) дополнительного комплекта закрытой стрелы

Детали не требуются

Процедура

1. Удерживая кожух средней секции (с 11 соплами), удалите 4 болта с фланцевыми головками (5/16 x 1¼ дюйма) и два хомута, которые крепят кожух к опорному кронштейну (Рисунок 33).

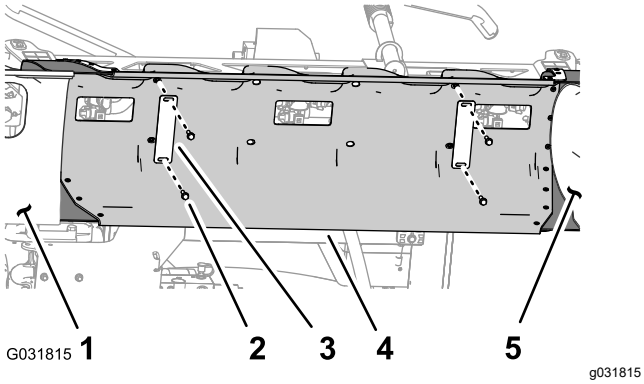

Рисунок 33

1. Кожух секции стрелы (левый)
2. Болт с фланцевой головкой (5/16 x 1¼ дюйма)
3. Хомут кожуха
4. Кожух средней секции
5. Кожух секции стрелы (правый)

2. Снимите кожух средней секции с машины (Рисунок 34).

   Примечание: Сохраните кожух для последующей сборки, а хомуты кожуха и болты с фланцевыми головками – для последующей установки, описанной в пунктах 1 и 2 раздела Установка кожуха средней секции (страница 80).

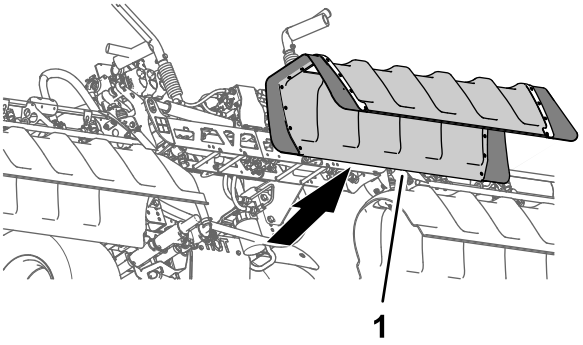

Рисунок 34

1. Кожух средней секции

7

Отсоединение трубки датчика давления для манометра на приборной панели

Детали не требуются

Отсоединение трубки датчика давления для манометра на приборной панели

Машины без дополнительного комплекта ручного распылителя или дополнительного комплекта электрического шлангового барабана

Примечание: Если машина оборудована дополнительным комплектом распылителя, см. Отсоединение трубки датчика давления и шланга подачи (страница 24)

1. Нажмите на запорное кольцо соединительной муфты в торцевой крышке клапана правой секции стрелы (Рисунок 35).

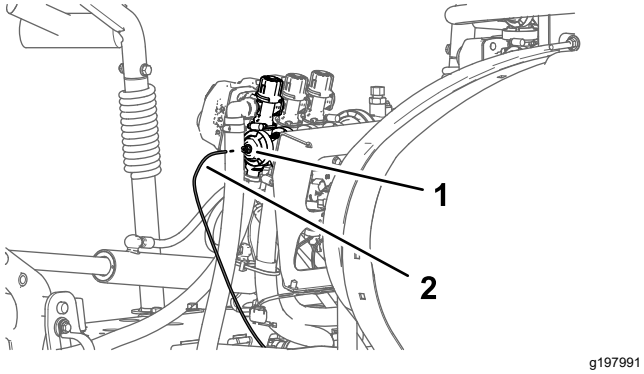

Рисунок 35

1. Соединительная муфта (торцевая крышка клапана правой секции стрелы)
2. Трубка датчика давления

2. Вытяните трубку датчика давления для манометра на приборной панели из соединительной муфты (Рисунок 35).

Отсоединение трубки датчика давления и шланга подачи

Машины с дополнительным комплектом ручного распылителя или дополнительным комплектом электрического шлангового барабана

1. Нажмите на запорное кольцо соединительной муфты трубки в прямоугольном колене клапана правой секции опрыскивателя (Рисунок 36).

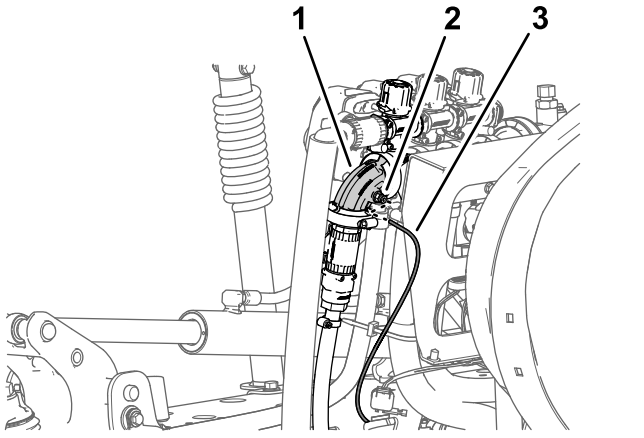

Рисунок 36

1. Прямоугольное колено (клапан правой секции стрелы)
2. Соединительная муфта трубки
3. Трубка датчика давления (манометр на приборной панели)

2. Вытяните трубку датчика давления для манометра на приборной панели из соединительной муфты (Рисунок 36).

   Примечание: Не снимайте прямоугольное колено отсечного клапана шланга подачи шлангового барабана с фланца клапана правой секции стрелы.

8

Отсоединение разъемов клапанов опрыскивателя

Детали не требуются

Процедура

1. Отсоедините 3-гнездовые разъемы с маркировками LEFT SPRAY VALVE (КЛАПАН ЛЕВОЙ СЕКЦИИ ОПРЫСКИВАТЕЛЯ), CENTER SPRAY VALVE (КЛАПАН СРЕДНЕЙ СЕКЦИИ ОПРЫСКИВАТЕЛЯ) и RIGHT SPRAY VALVE (КЛАПАН ПРАВОЙ СЕКЦИИ ОПРЫСКИВАТЕЛЯ) жгута проводов машины от 3-штыревых разъемов на 3 приводах клапанов опрыскивателя (Рисунок 37).

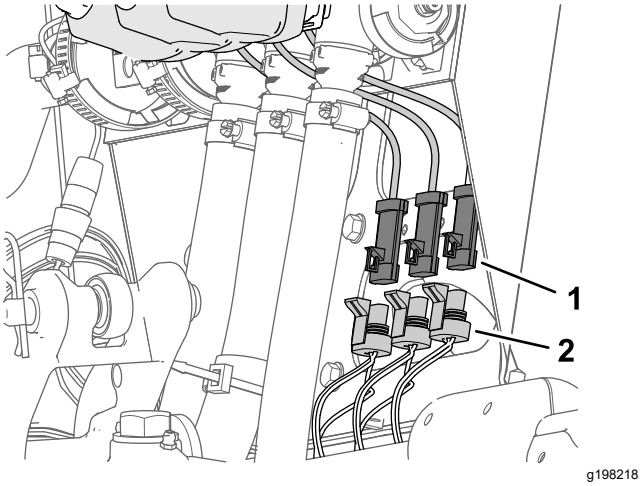

Рисунок 37

1. 3-штыревой разъем (привод клапана опрыскивателя)
2. 3-гнездовые разъемы – жгут проводов машины (LEFT SPRAY VALVE [КЛАПАН ЛЕВОЙ СЕКЦИИ ОПРЫСКИВАТЕЛЯ], CENTER SPRAY VALVE [КЛАПАН СРЕДНЕЙ СЕКЦИИ ОПРЫСКИВАТЕЛЯ] и RIGHT SPRAY VALVE [КЛАПАН ПРАВОЙ СЕКЦИИ ОПРЫСКИВАТЕЛЯ])

2. Отсоедините 4-гнездовой разъем жгута проводов машины с маркировкой RATE VALVE (КЛАПАН ИНТЕНСИВНОСТИ ОПРЫСКИВАНИЯ) от 4-штыревого разъема привода клапана интенсивности опрыскивания (Рисунок 38).

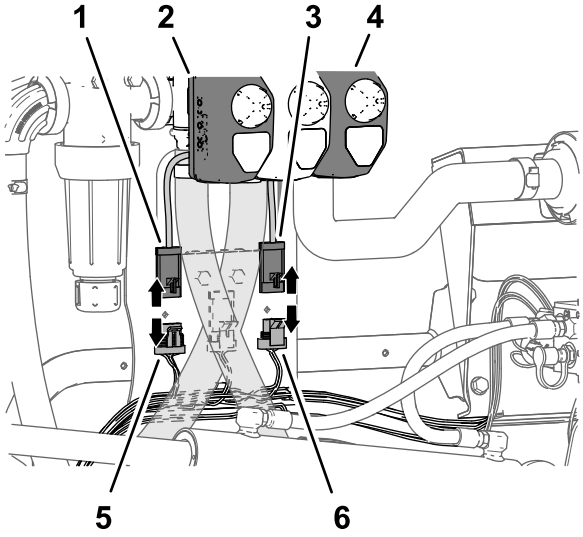

Рисунок 38

1. 4-штыревой разъем (привод клапана интенсивности опрыскивания)
2. Привод (клапан интенсивности опрыскивания)
3. 3-штыревой разъем (привод главного клапана опрыскивателя)
4. Привод (главный клапан опрыскивателя)
5. 4-гнездовой разъем – жгут проводов машины (КЛАПАН ИНТЕНСИВНОСТИ ОПРЫСКИВАНИЯ)
6. 3-гнездовой разъем – жгут проводов машины (ГЛАВНЫЙ КЛАПАН ОПРЫСКИВАТЕЛЯ)

3. Отсоедините 3-гнездовой разъем жгута проводов машины с маркировкой MASTER SPRAY VALVE (ГЛАВНЫЙ КЛАПАН ОПРЫСКИВАТЕЛЯ) от 3-штыревого разъема привода главного клапана опрыскивателя (Рисунок 38).

9

Демонтаж секций опрыскивателя

Детали не требуются

Демонтаж шлангов секций опрыскивателя

1. С наружной секции опрыскивателя снимите шланговый хомут, который крепит шланг секции опрыскивателя к тройнику типа «елочка» (Рисунок 39).

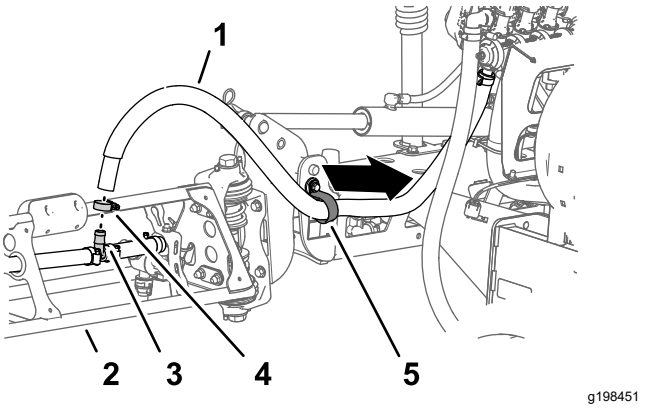

Рисунок 39

1. Шланг секции опрыскивателя (наружная секция опрыскивателя)
2. Наружная секция опрыскивателя
3. Тройник типа «елочка»
4. Шланговый хомут
5. R-образный хомут

2. Снимите шланг с тройника (Рисунок 39).
3. Снимите свободный конец шланга с R-образного хомута (Рисунок 39).
4. Повторите действия, описанные в пунктах 1 – 3, для шланга подачи другой наружной секции опрыскивателя.
5. Под средней секцией опрыскивателя снимите шланговый хомут, который крепит шланг подачи средней секции опрыскивателя к тройнику типа «елочка» (Рисунок 40).

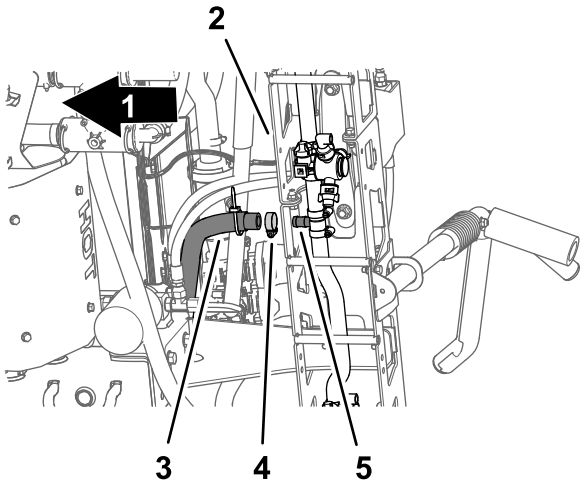

g198473

Рисунок 40

1. Передняя сторона машины
2. Средняя секция опрыскивателя
3. Шланг подачи (средняя секция опрыскивателя)
4. Шланговый хомут
5. Тройник типа «елочка»

6. Снимите держатели, которые крепят быстроразъемные соединители левого, среднего и правого шлангов подачи, с быстроразъемных соединителей клапанов секций опрыскивателя (Рисунок 41).

   Примечание: Сохраните держатели для последующей установки, описанной в разделе Подсоединение шлангов к клапанам сопел с 7 по 10 (страница 69).

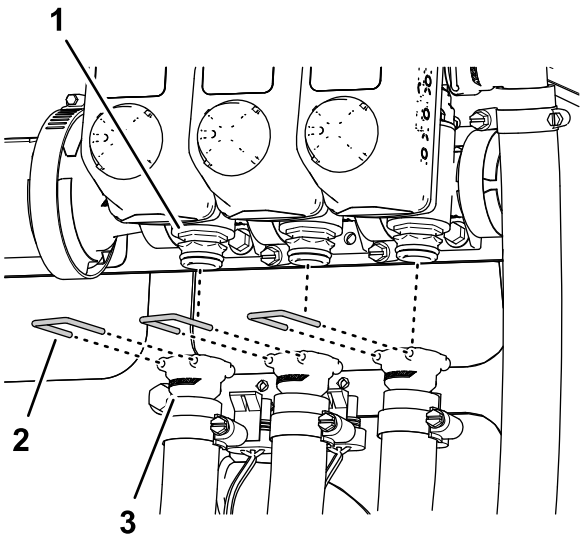

g198474

Рисунок 41

1. Быстроразъемный соединитель (клапан секции опрыскивателя)
2. Держатель
3. Быстроразъемный соединитель (гнездо – шланг подачи)

7. Отсоедините шланги подачи левой, средней и правой секций от быстроразъемных соединителей клапанов секций опрыскивателя и снимите эти шланги с машины (Рисунок 41).

   Примечание: Шланги подачи левой, средней и правой секций больше не понадобятся.

Демонтаж шлангов выдвижения и втягивания подъемного цилиндра

1. Отсоедините шланги от отверстий выдвижения левого и правого подъемных цилиндров (Рисунок 43).

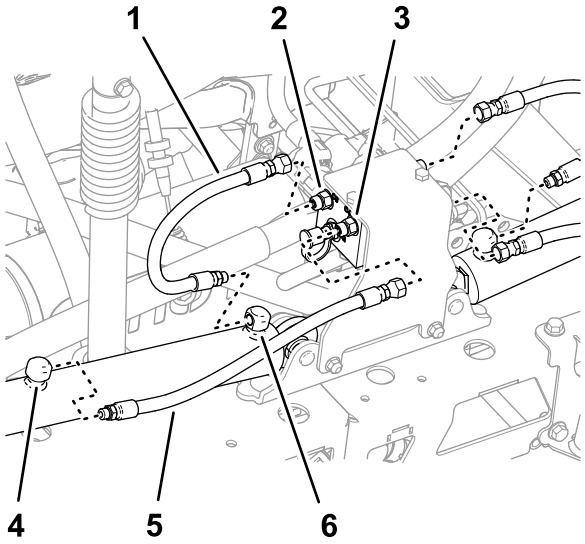

g198542

Рисунок 42

1. Шланг (положение выдвижения)
2. Отверстие C3 (коллектор подъемного цилиндра)
3. Отверстие C4 (коллектор подъемного цилиндра)
4. Отверстие втягивания (подъемный цилиндр)
5. Шланг (положение втягивания)
6. Отверстие выдвижения (подъемный цилиндр)

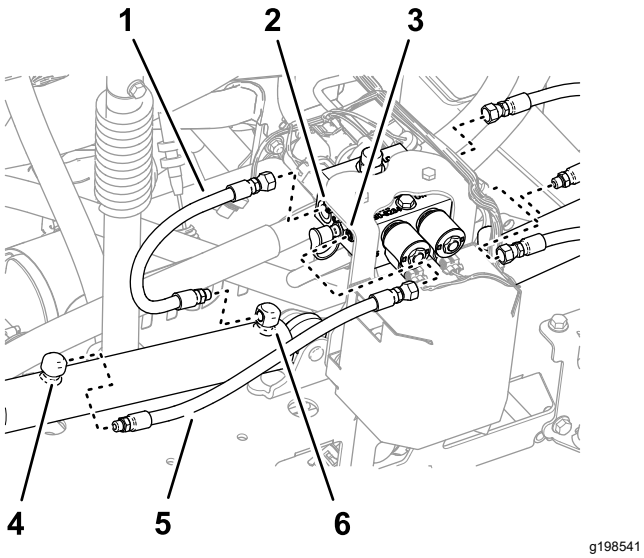

Рисунок 43

Машина с дополнительным комплектом ультразвукового выравнивания стрелы

1. Шланг (положение выдвижения)
2. Отверстие C3 (коллектор подъемного цилиндра)
3. Отверстие C4 (коллектор подъемного цилиндра)
4. Отверстие втягивания (подъемный цилиндр)
5. Шланг (положение втягивания)
6. Отверстие выдвижения (подъемный цилиндр)

2. Отсоедините шланги от отверстий C2 и C4 коллектора подъемного цилиндра (Рисунок 43).
3. Отсоедините шланги от отверстий втягивания левого и правого подъемных цилиндров (Рисунок 43).
4. Отсоедините шланги от отверстий C1 и C3 коллектора подъемного цилиндра (Рисунок 43).

   Примечание: Эти шланги больше не понадобятся.

Демонтаж подъемных цилиндров

Примечание: Если нет иных указаний, сохраняйте все снятые крепежные детали, так как они понадобятся для установки удлинителя средней секции стрелы.

1. Используйте подъемное оборудование с указанной грузоподъемностью для поддержки наружной секции опрыскивателя.
2. Удалите шплинт и шплинтуемый штифт, которые крепят конец штока подъемного цилиндра к кронштейну оси поворота (Рисунок 44).

Примечание: Сохраните шплинт и шплинтуемый штифт для последующей установки, как описано в пункте Установка подъемных цилиндров (страница 61).

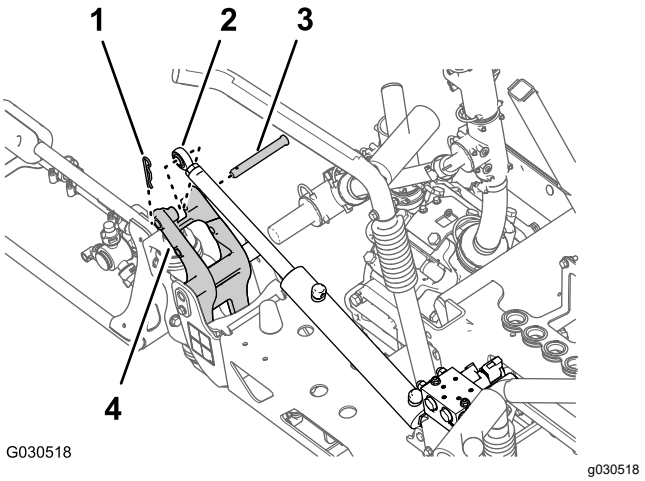

Рисунок 44

1. Шплинт
2. Крепление штока (подъемный цилиндр)
3. Шплинтуемый штифт
4. Кронштейн оси поворота

3. Удалите фланцевую контргайку (5/16 дюйма) и болт с фланцевой головкой (5/16 x ¾ дюйма), которые крепят ось поворота к креплению цилиндра (Рисунок 45).

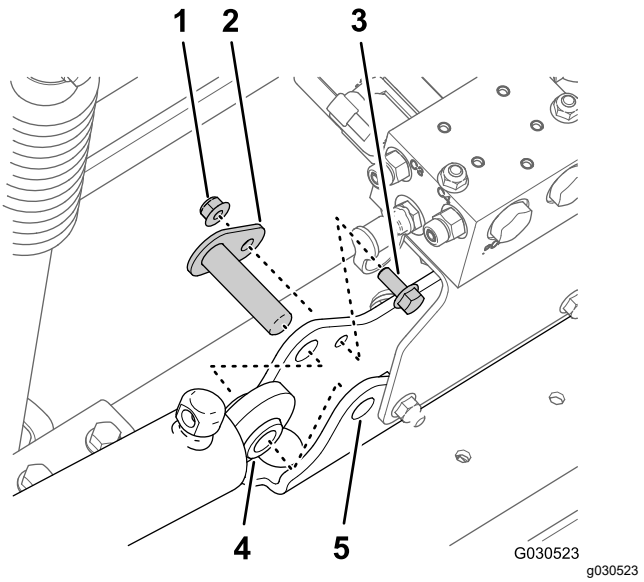

Рисунок 45

1. Фланцевая контргайка (5/16 дюйма)
2. Ось поворота
3. Болт с фланцевой головкой (5/16 x ¾ дюйма)
4. Подъемный цилиндр
5. Крепление цилиндра

4. Снимите ось поворота и подъемный цилиндр с машины (Рисунок 45).

5. Выполните действия, описанные в разделе Демонтаж наружных секций опрыскивателя (страница 28).

Демонтаж наружных секций опрыскивателя

Грузоподъемность подъемного оборудования: 46 кг

Примечание: Если машина оборудована дополнительным комплектом закрытой стрелы, оставьте кожухи установленными на наружных секциях опрыскивателя.

⚠ ПРЕДУПРЕЖДЕНИЕ

Нарушение правил подъема крупногабаритных машин или навесного оборудования может привести к серьезному травмированию, в том числе с летальным исходом.

Для подъема крупногабаритных машин и навесного оборудования используйте подъемное оборудование, такое как цепи и стропы, с номинальной грузоподъемностью, соответствующей массе оборудования.

Примечание: Если нет иных указаний, сохраняйте все снятые крепежные детали, так как они понадобятся для установки удлинителя средней секции стрелы.

1. Удалите фланцевый болт (5/16 x 1 дюйм) и фланцевую контргайку (5/16 дюйма), которые крепят ось поворота к кронштейну оси поворота (Рисунок 46).

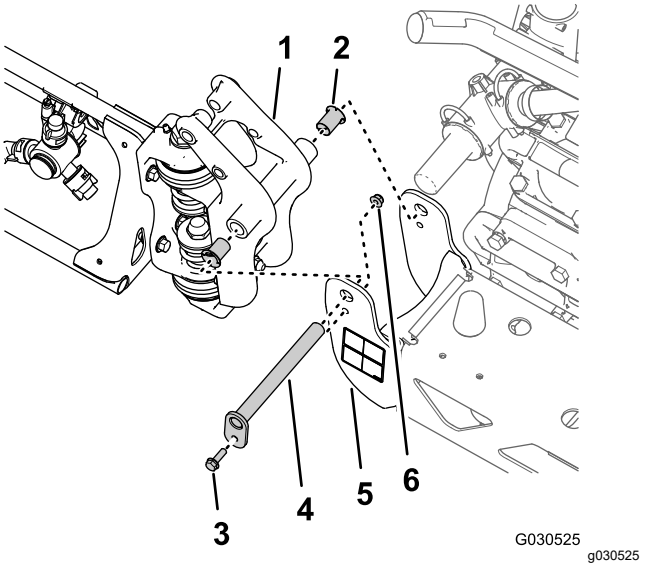

Рисунок 46

1. Крепление оси поворота (наружная секция опрыскивателя)
2. Нейлоновая фланцевая втулка
3. Фланцевый болт (5/16 x 1 дюйм)
4. Ось поворота
5. Кронштейн оси поворота (средняя секция опрыскивателя)
6. Фланцевая контргайка (5/16 дюйма)

2. Снимите ось поворота с кронштейна оси поворота средней секции опрыскивателя и с крепления оси поворота наружной секции опрыскивателя (Рисунок 46).

   Примечание: Сохраните фланцевый болт, фланцевую гайку и ось поворота для последующей установки, как описано в разделе Установка наружных секций опрыскивателя на машину (страница 64).

3. Отделите наружную секцию опрыскивателя от средней секции опрыскивателя и снимите наружную секцию с машины (Рисунок 46).
4. Снимите 2 нейлоновые фланцевые втулки с крепления оси поворота наружной секции опрыскивателя (Рисунок 46).

   Примечание: Удалите в отходы втулки.

5. Повторите действия, описанные в пунктах 1 – 3 раздела Демонтаж подъемных цилиндров (страница 27), для наружной секции опрыскивателя с другой стороны машины.
6. Повторите действия, описанные в пунктах 1 – 4 данного раздела, для наружной секции опрыскивателя с другой стороны машины.

Демонтаж коллектора подъема секции со средней секции опрыскивателя

1. Снимите коллектор подъема секции с крепления цилиндра следующим образом:

   - **Для машин без дополнительного комплекта ультразвукового выравнивания стрелы:** удалите 2 фланцевые контргайки (5/16 дюйма) и 2 болта с фланцевыми головками (5/16 x 1 дюйм), которые крепят опорный кронштейн коллектора подъема секции к креплению цилиндра, и отделите коллектор и кронштейн от крепления цилиндра (Рисунок 47).

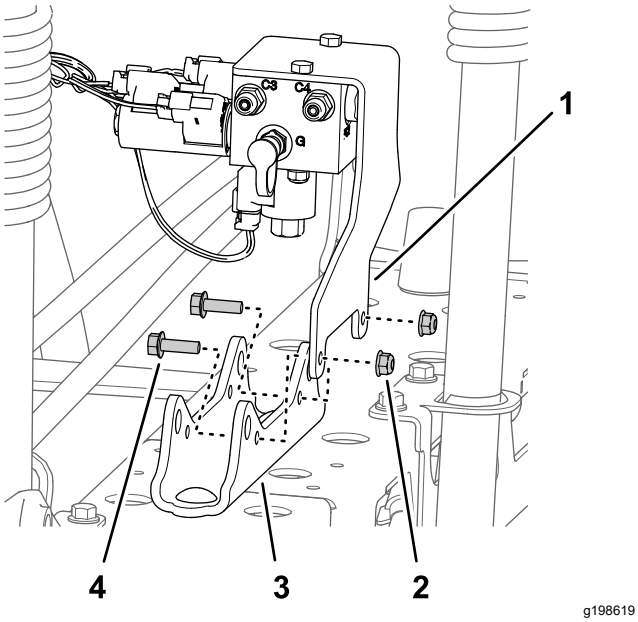

Рисунок 47

1. Опорный кронштейн (коллектор подъема секции)
2. Фланцевая контргайка (5/16 дюйма)
3. Крепление цилиндра
4. Болт с фланцевой головкой (5/16 x 1 дюйм)

   - **Для машин с дополнительным комплектом ультразвукового выравнивания стрелы:** удалите 2 фланцевые контргайки (5/16 дюйма) и 2 болта с фланцевыми головками (5/16 x 1 дюйм), которые крепят опорный кронштейн коллектора подъема секции и кронштейн контроллера TEC к креплению цилиндра, и отделите коллектор и кронштейн от крепления цилиндра (Рисунок 48).

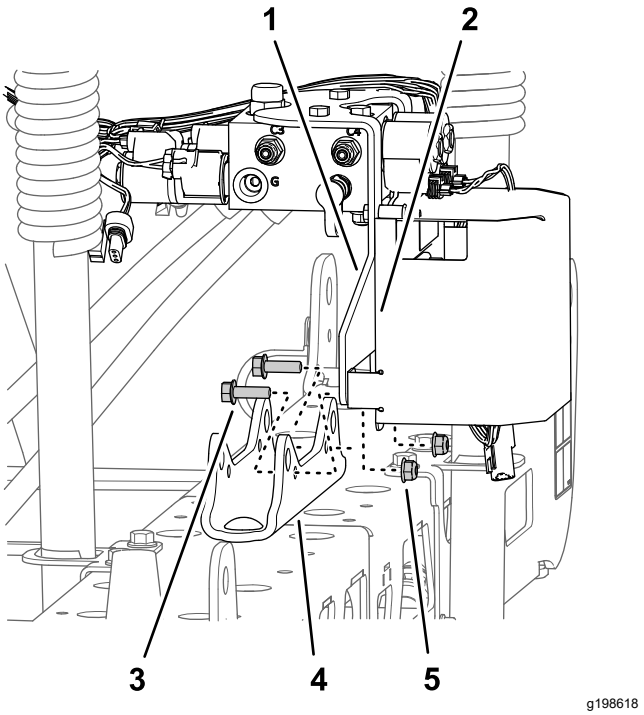

Рисунок 48

Машина с дополнительным комплектом ультразвукового выравнивания стрелы

1. Опорный кронштейн (коллектор подъема секции)
2. Кронштейн контроллера TEC
3. Болт с фланцевой головкой (5/16 x 1 дюйм)
4. Крепление цилиндра
5. Фланцевая контргайка (5/16 дюйма)

2. Закрепите коллектор подъема секции, привязав его к монтажному кронштейну клапана веревкой.

   Примечание: Сохраните опорный кронштейн, коллектор подъема, болты и гайки для последующей установки, описанной в разделе 18 Установка коллектора подъемного цилиндра на крепление цилиндра (страница 51).

Демонтаж средней секции опрыскивателя

Грузоподъемность подъемного оборудования: 41 кг

1. Если машина оборудована дополнительным комплектом закрытой стрелы, снимите кожухи со средних секций опрыскивателя.
2. Поддерживайте среднюю секцию опрыскивателя при помощи подъемного оборудования с указанной грузоподъемностью (Рисунок 49).

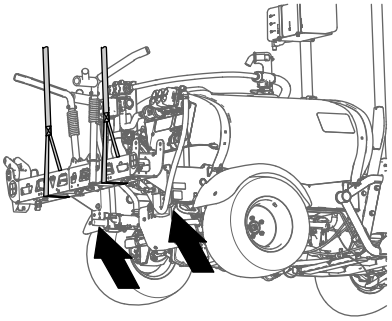

g198634

Рисунок 49

3. Отверните 4 болта с фланцевыми головками (⅜ x 1¼ дюйма) и 4 фланцевые контргайки (⅜ дюйма), которые крепят средние секции опрыскивателя к опорным кронштейнам (Рисунок 50).

   Примечание: Примечание:Сохраните болты и контргайки для последующей установки, описанной в разделе 17 Установка модифицированной средней секции опрыскивателя (страница 50).

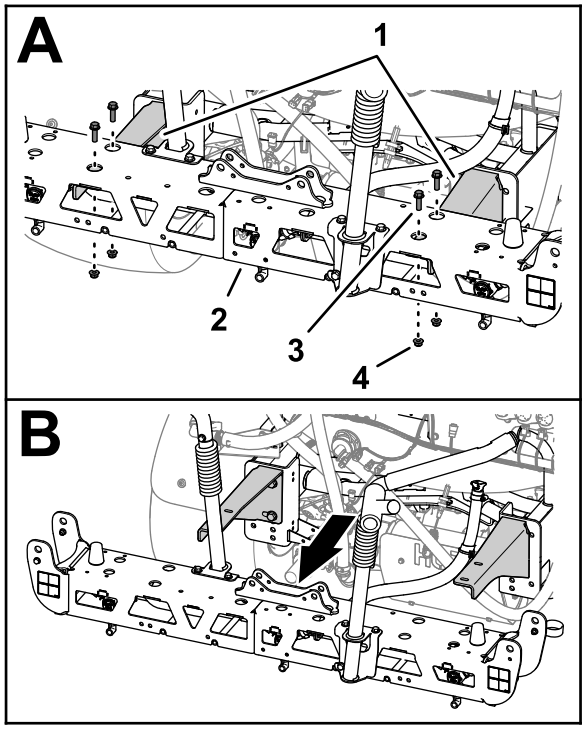

g330380

Рисунок 50

1. Опорные кронштейны
2. Средняя секция системы опрыскивания
3. Болт с фланцевой головкой (⅜ x 1¼ дюйма)
4. Фланцевая контргайка (⅜ дюйма)

4. Поднимите среднюю секцию опрыскивателя (Рисунок 50) и снимите ее с машины.

10

Установка удлинителя средней секции стрелы

Детали, требуемые для этой процедуры:

2	Болт с фланцевой головкой (⅜ x 1 дюйм)
2	Фланцевые контргайки (⅜ дюйма)
1	Удлинитель средней секции стрелы
1	Крепление цилиндра (широкое)
1	Соединительная пластина (широкая)
4	Каретный болт (½ x 1¼ дюйма)
4	Фланцевая контргайка (½ дюйма)

Демонтаж распылительных сопел

1. В средней секции опрыскивателя выверните фланцевую контргайку, которая крепит распылительное сопло к креплению сопла (Рисунок 51 и Рисунок 52).

   Примечание: Сохраните контргайку для последующей установки, как описано в пункте 6 раздела 11 Установка распылительных сопл на среднюю секцию опрыскивателя (страница 33).

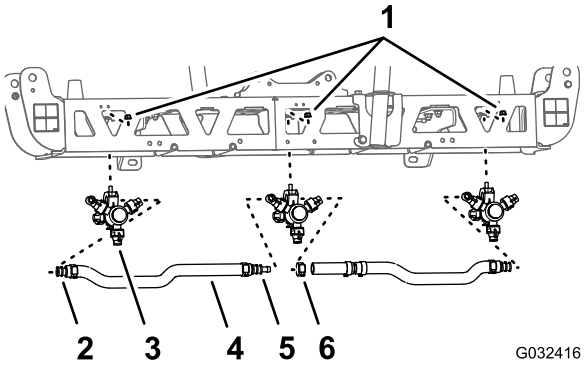

g032416

Рисунок 51

1. Фланцевая контргайка (5/16 дюйма)
2. Хвостовик одностороннего шлангового штуцера типа «елочка» (¾ дюйма)
3. Распылительное сопло
4. Шланг (внутренний диаметр ¾ дюйма)
5. Хвостовик двухстороннего шлангового штуцера типа «елочка» (¾ дюйма)
6. Шланговый хомут

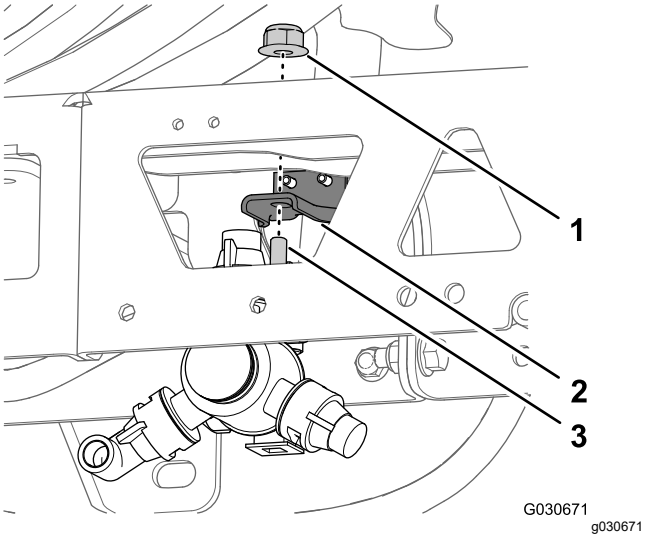

Рисунок 52

1. Фланцевая контргайка (5/16 дюйма)
2. Крепление сопла
3. Болт с шестигранной головкой (5/16 x ¾ дюйма – распылительное сопло)

2. Отверните винт из нержавеющей стали (№ 12 x 1¼ дюйма), который крепит верхнюю половину зажима и хвостовик двухстороннего или одностороннего шлангового штуцера типа «елочка» (¾ дюйма) к корпусу распылительного сопла, и отделите хвостовик шлангового штуцера типа «елочка» и шланг от сопла (Рисунок 53).

   Примечание: При открывании зажима, от его верхней половины отделится болт с шестигранной головкой (5/16 x ¾ дюйма, нержавеющая сталь); сохраните этот болт для последующей установки.

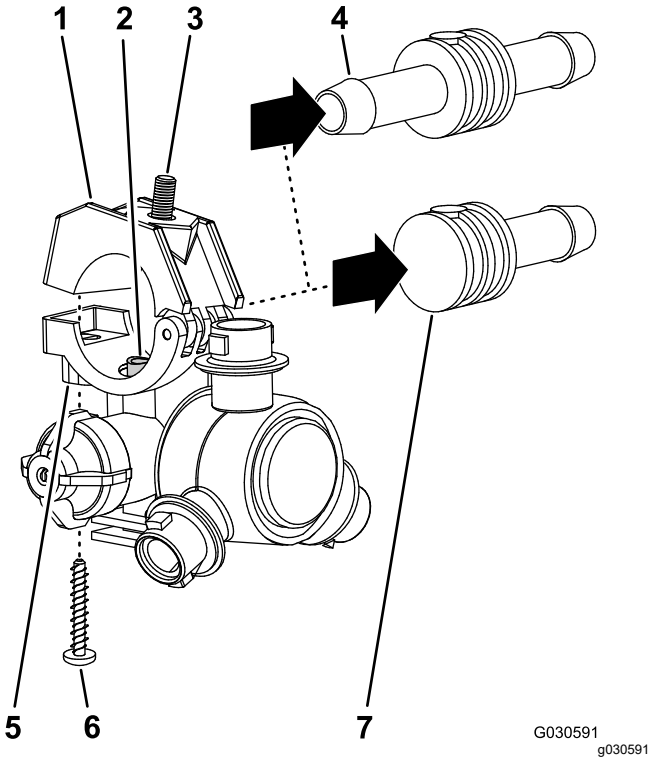

Рисунок 53

1. Верхняя половина зажима
2. Труба для перекачивания
3. Болт с шестигранной головкой (5/16 x ¾ дюйма, нержавеющая сталь)
4. Хвостовик двухстороннего шлангового штуцера типа «елочка» (¾ дюйма)
5. Опора (корпус распылительного сопла)
6. Винт из нержавеющей стали (№ 12 x 1¼ дюйма)
7. Хвостовик одностороннего шлангового штуцера типа «елочка» (¾ дюйма)

3. Снимите сопло со средней секции опрыскивателя (Рисунок 51 и Рисунок 52).
4. Повторите действия, описанные в пунктах 1 и 2, для двух других распылительных сопел.

   Примечание: Сохраните распылительные сопла, винты из нержавеющей стали и болты с шестигранной головкой для последующей установки, описанной в пунктах 6 и 7 раздела Установка распылительных сопел и шлангов на среднюю секцию опрыскивателя (страница 33).
5. Снимите шланги (с внутренним диаметром ¾ дюйма), хвостовики шланговых штуцеров типа «елочка», хомуты и тройник типа «елочка» со средней секции опрыскивателя (Рисунок 51).

   Примечание: Шланг, хвостовики шланговых штуцеров, зажимы и тройник больше не нужны.

Разделение ферм средней секции опрыскивателя

1. Удалите два болта с фланцевыми головками (⅜ x 1 дюйм) и две контргайки (⅜ дюйма), которые крепят вертикальные фланцы левой и правой ферменных рам (Рисунок 54).

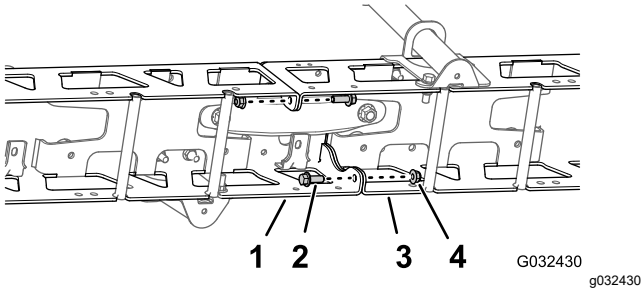

Рисунок 54

1. Левая ферменная рама
2. Болт с фланцевой головкой (⅜ x 1 дюйм)
3. Правая ферменная рама
4. Контргайки (⅜ дюйма)

2. Удалите два каретных болта (½ x 1¼ дюйма) и две контргайки (½ дюйма), которые крепят узкое крепление цилиндра, левую и правую ферменные рамы и узкую соединительную пластину (Рисунок 55).

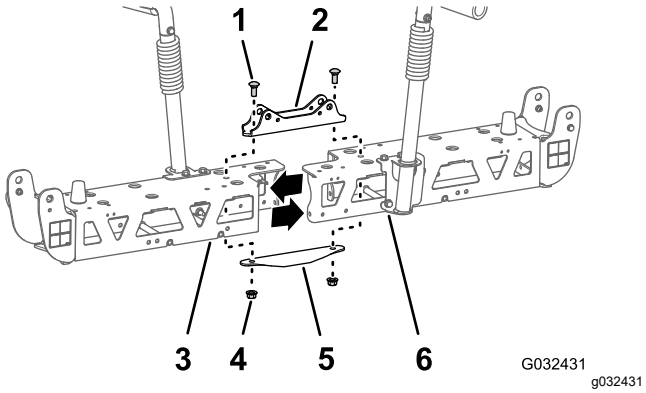

Рисунок 55

1. Каретный болт (½ x 1¼ дюйма)
2. Крепление цилиндра (узкое)
3. Левая ферменная рама
4. Контргайки (½ дюйма)
5. Соединительная пластина (узкая)
6. Правая ферменная рама

Примечание: Сохраните болты с фланцевыми головками, каретные болты и контргайки для последующей установки, описанной в пунктах 2 и 7 раздела Установка удлинителя средней секции стрелы (страница 32). Узкое крепление цилиндра и узкая соединительная пластина больше не понадобятся.

3. Отделите друг от друга левую и правую ферменные рамы.

Установка удлинителя средней секции стрелы

1. Совместите отверстия в вертикальных фланцах удлинителя средней секции стрелы с отверстиями в ферменной раме (Рисунок 56).

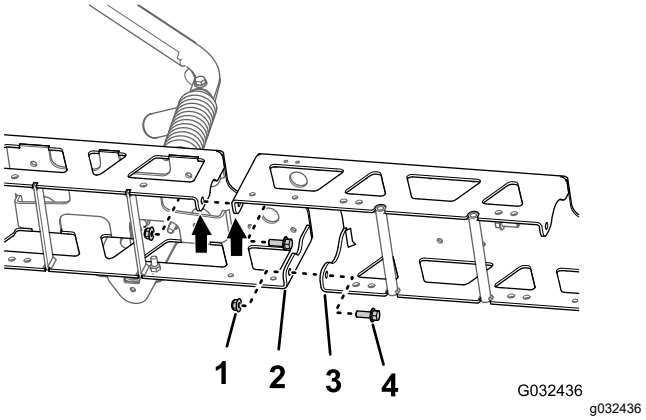

Рисунок 56

1. Фланцевая контргайка (⅜ дюйма)
2. Вертикальный фланец (ферменная рама)
3. Вертикальный фланец (удлинитель средней секции стрелы)
4. Болт с фланцевой головкой (⅜ x 1 дюйм)

2. Установите, не затягивая, удлинитель средней секции стрелы на ферменную раму (Рисунок 56) при помощи двух болтов с фланцевыми головками (⅜ x 1 дюйм) и двух фланцевых контргаек (⅜ дюйма), снятых при выполнении пункта 1 раздела Разделение ферм средней секции опрыскивателя (страница 32).
3. Совместите отверстия в вертикальных фланцах удлинителя средней секции стрелы с отверстиями в другой ферменной раме (Рисунок 56).
4. Установите, не затягивая, удлинитель средней секции стрелы на другую ферменную раму (Рисунок 56) при помощи двух болтов с фланцевыми головками (⅜ x 1 дюйм) и двух фланцевых контргаек (⅜ дюйма) из доводочного комплекта системы опрыскивания GeoLink (Рисунок 56).
5. Совместите отверстия в креплении цилиндра с отверстиями на осевой линии ферменной рамы и удлинителе средней секции стрелы (Рисунок 57).

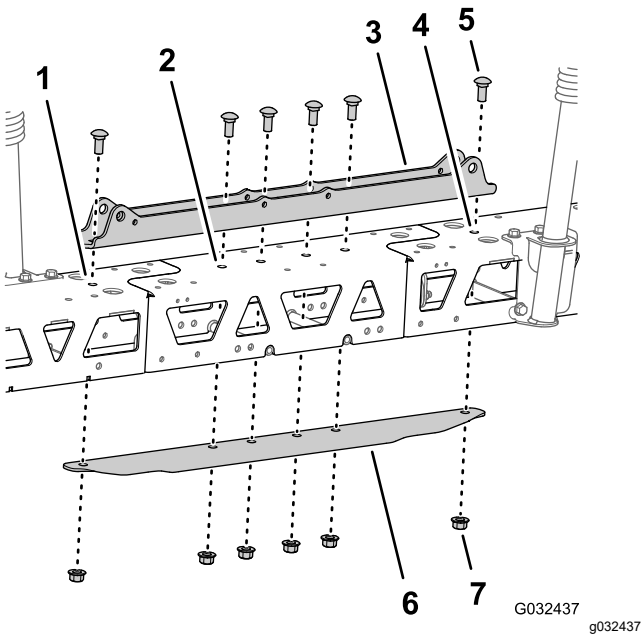

Рисунок 57

1. Левая ферменная рама
2. Удлинитель средней секции стрелы
3. Крепление цилиндра (широкое)
4. Правая ферменная рама
5. Каретный болт (½ x 1¼ дюйма)
6. Соединительная пластина (широкая)
7. Фланцевая контргайка (½ дюйма)

6. Вставьте соединительную пластину в ферменную раму и удлинитель средней секции стрелы и совместите отверстие в соединительной пластине с отверстиями на осевой линии ферменных рам и удлинителя стрелы (Рисунок 57).
7. Зафиксируйте крепление цилиндра, фермы, удлинитель средней секции стрелы и соединительную пластину при помощи двух каретных болтов (½ x 1¼ дюйма) и двух фланцевых контргаек (½ дюйма), снятых при выполнении пункта 2 раздела Разделение ферм средней секции опрыскивателя (страница 32), и 4 каретных болтов (½ x 1¼ дюйма) с 4 фланцевыми контргайками (½ дюйма) из доводочного комплекта системы опрыскивания GeoLink (Рисунок 57).
8. Затяните болты с фланцевыми головками на ⅜ дюйма и фланцевые контргайки с моментом от 37 до 45 Н·м.
9. Затяните контргайки на ½ дюйма с моментом от 91 до 113 Н·м.

11

Установка распылительных сопл на среднюю секцию опрыскивателя

Детали, требуемые для этой процедуры:

2	Распылительное сопло
2	Шланг в сборе (клапан опрыскивателя 5 или 6)
2	Фланцевая контргайка (5/16 дюйма)

Установка распылительных сопел и шлангов на среднюю секцию опрыскивателя

1. Используя подъемное оборудование, поднимите новую среднюю секцию опрыскивателя на удобную для работы высоту.
2. Выполняя действия с двумя распылительными соплами из доводочного комплекта системы опрыскивания GeoLink, выверните винт из нержавеющей стали, который крепит верхнюю половину зажима к опоре (Рисунок 58).

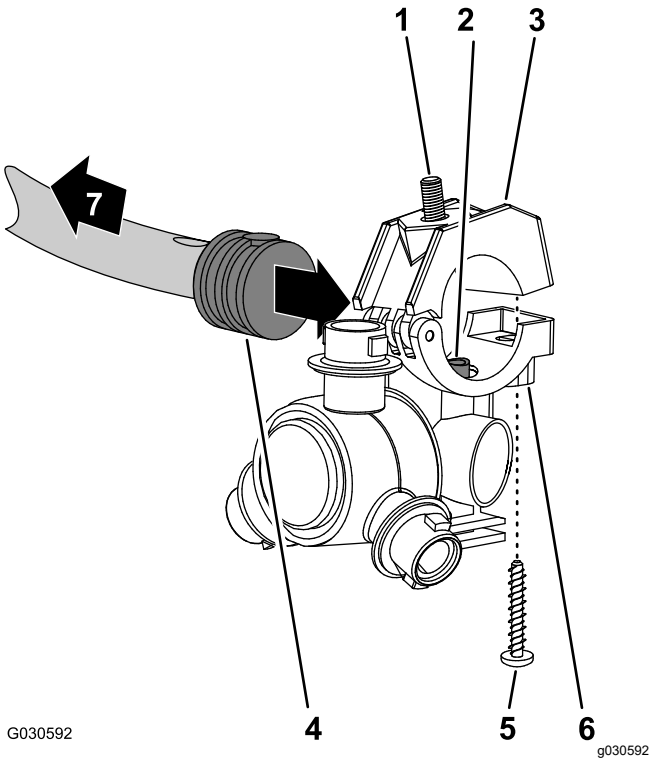

Рисунок 58

1. Болт с шестигранной головкой (5/16 x ¾ дюйма, нержавеющая сталь)
2. Труба для перекачивания
3. Верхняя половина зажима
4. Хвостовик одностороннего шлангового штуцера типа «елочка» (½ дюйма)
5. Винт из нержавеющей стали (№ 12 x 1¼ дюйма)
6. Корпус распылительного сопла
7. В сторону секции опрыскивателя

3. Найдите отверстие в боковой части хвостовика одностороннего шлангового штуцера типа «елочка», установленного в конце шланга длиной 25 см, входящего в состав шлангового узла (клапан опрыскивателя 5 или 6), для средней секции опрыскивателя (Рисунок 58 и Рисунок 59).

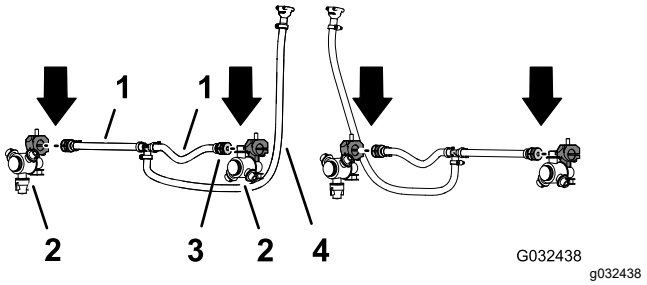

Рисунок 59

1. Шланг 13 x 250 мм (½ x 10 дюйма – клапан опрыскивателя 5 или 6)
2. Распылительное сопло
3. Хвостовик одностороннего шлангового штуцера типа «елочка» 13 мм (½ дюйма)
4. Шланг и соединитель типа «елочка» 13 x 810 мм (½ x 32 дюйма – клапан опрыскивателя 5 или 6)

4. Совместите трубу для перекачивания в опоре распылительного сопла (Рисунок 58) с отверстием в боковой части хвостовика одностороннего шлангового штуцера типа «елочка» (½ дюйма).
5. Установите верхнюю половину зажима поверх хвостовика штуцера типа «елочка» и закрепите половину зажима и корпус распылительного сопла (Рисунок 58) с помощью винта из нержавеющей стали (№ 12 x 1¼ дюйма); затяните винт из нержавеющей стали с моментом от 14 до 18 Н·м.

   Внимание: **Не затягивайте винт из нержавеющей стали с моментом больше, чем указано в пункте 5.**

   Примечание: При закрывании зажима убедитесь, что в углублении верхней половины зажима установлен болт с шестигранной головкой (5/16 x ¾ дюйма).
6. Используя распылительное сопло, болт с шестигранной головкой и винт из нержавеющей стали, снятые при выполнении пунктов 1 и 2 раздела Демонтаж распылительных сопел (страница 30), повторите действия, описанные в пунктах с 3 по 5, для хвостовика одностороннего шлангового штуцера типа «елочка» (Рисунок 58 и Рисунок 59), находящегося в конце другого шланга длиной 25 см (10 дюймов).
7. Используя два распылительных сопла, снятых при выполнении пункта 4 раздела Демонтаж распылительных сопел (страница 30), повторите пункты с 3 по 5 для хвостовиков односторонних штуцеров типа «елочка» другого узла шланга (клапан

опрыскивателя 5 или 6) в средней секции стрелы (Рисунок 58 и Рисунок 59).

Установка распылительных сопел и шлангов на среднюю секцию опрыскивателя

1. Проложите шланг диаметром 13 мм (10 дюймов) и сопла в сборе между скобами наружных ферм (Рисунок 60).

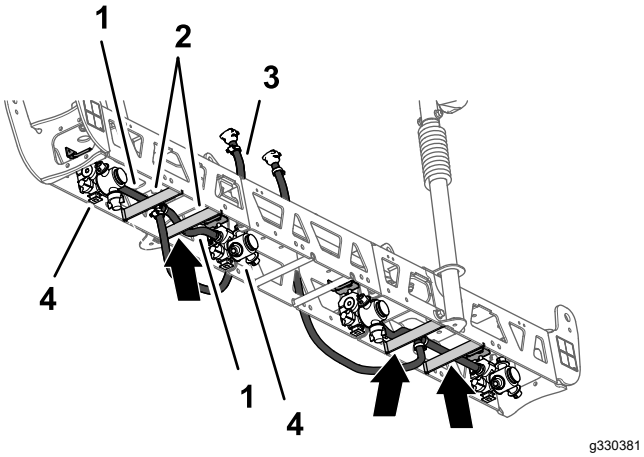

Рисунок 60

1. Шланг размером 13 x 250 мм
2. Скобы ферм (левая ферма)
3. Шланг и штуцер типа «елочка» 13 x 810 мм (½ x 32 дюйма)
4. Распылительное сопло

2. Проложите шланг и сопло над скобой фермы и наружу к наружному креплению сопла (Рисунок 60).
3. Вставьте болт с шестигранной головкой (5/16 x ¾ дюйма) распылительного сопла в отверстие крепления сопла и установите, не затягивая, сопло на крепление с помощью фланцевой контргайки (5/16 дюйма) из доводочного комплекта системы опрыскивания GeoLink (Рисунок 61).

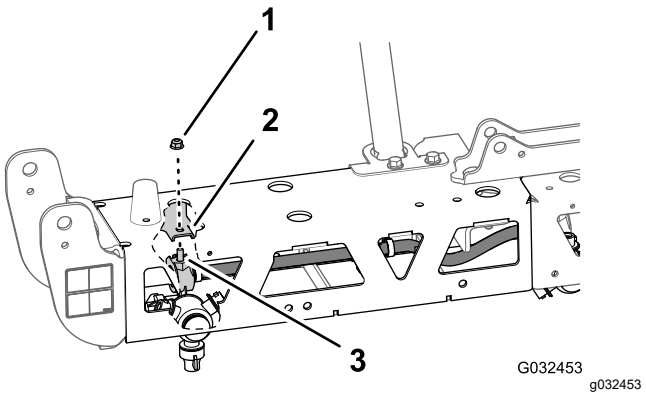

Рисунок 61

1. Фланцевая контргайка (5/16 дюйма)
2. Крепление сопла (наружное)
3. Болт с шестигранной головкой (5/16 x ¾ дюйма, нержавеющая сталь)

4. Проложите другой шланг диаметром 13 мм (10 дюймов) и сопло в сборе между скобами наружных ферм (Рисунок 60).
5. Проложите шланг и сопло над скобой фермы и внутрь к внутреннему креплению сопла (Рисунок 60).
6. Вставьте болт с шестигранной головкой (5/16 x ¾ дюйма) распылительного сопла в отверстие крепления сопла (Рисунок 61) и установите, не затягивая, сопло на крепление при помощи фланцевой контргайки (5/16 дюйма), снятой при выполнении пунктов 1 и 4 раздела Демонтаж распылительных сопел (страница 30).
7. Затяните фланцевую контргайку с моментом от 19,78 до 25,42 Н·м.
8. Проложите шланг и соединитель типа «елочка» 13 x 810 мм (½ x 32 дюйма) к боковой части средней секции опрыскивателя при помощи левого и правого опорных кронштейнов (Рисунок 60).
9. Повторите действия, описанные в пунктах 1 – 8, для другого шланга подачи в сборе с соплом на другой наружной ферме (Рисунок 60 и Рисунок 61).

12

Демонтаж клапанов секций стрелы

Детали, требуемые для этой процедуры:

3	Крышка (быстроразъемный соединитель)
3	Держатель

Демонтаж перепускного шланга секции

1. Снимите верхнюю часть перепускного шланга следующим образом:
   - **На машинах без дополнительного комплекта ручного распылителя или дополнительного комплекта электрического шлангового барабана** снимите малый держатель, который крепит быстроразъемный штуцер перепускного шланга к быстроразъемному штуцеру перепускного клапана правой секции (Рисунок 62).

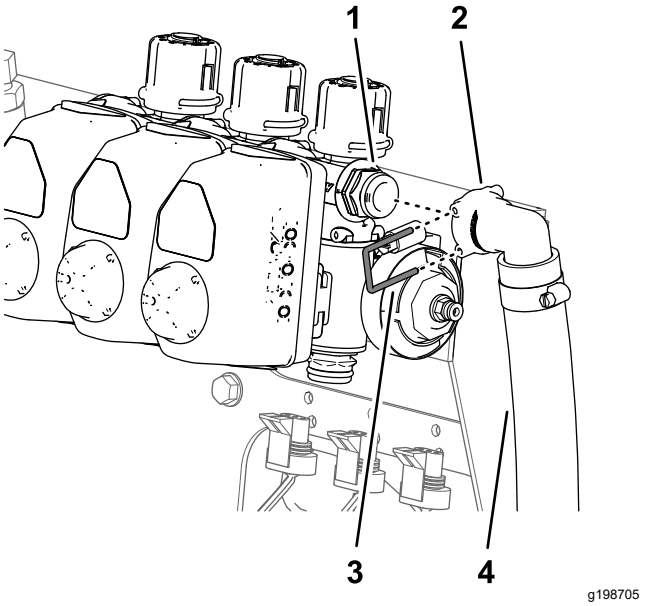

Рисунок 62

1. Быстроразъемный штуцер (перепускной клапан правой секции)
2. Быстроразъемный штуцер (прямоугольный гнездовой штуцер – перепускной шланг)
3. Держатель (малый)
4. Перепускной шланг

- **Для машин с дополнительным комплектом ручного распылителя или дополнительным комплектом электрического шлангового барабана выполните следующие действия:**
  A. Снимите держатель, который крепит быстроразъемный штуцер отсечного клапана к быстроразъемному гнезду перепускного клапана правой секции, и отделите клапан от гнезда (Рисунок 63).

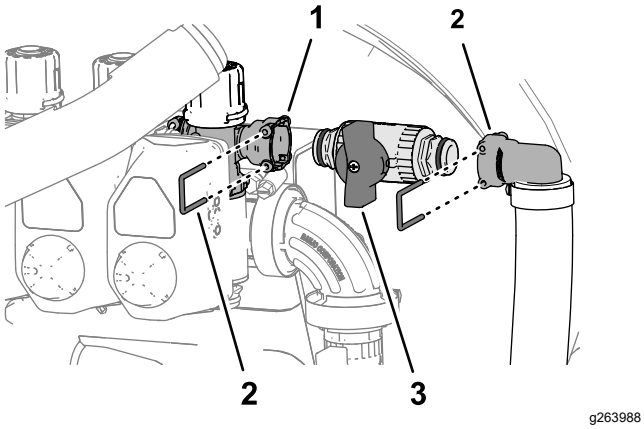

Рисунок 63

1. Гнездо быстрого соединения (перепускной клапан правой секции)
2. Быстроразъемный соединитель (прямоугольный штуцер типа «елочка»)
3. Держатель
4. Быстроразъемный штуцер (отсечной клапан)

B. Снимите держатель, который крепит штуцер быстрого соединения отсечного клапана к быстроразъемному гнезду прямоугольного штуцера типа «елочка», и отделите клапан от гнезда (Рисунок 63).

Примечание: Сохраните отсечной клапан и держатели для последующей установки, описанной в разделе Установка отсечного клапана на перепускной шланг (страница 49).

2. Снимите большой держатель, который крепит прямоугольный штуцер типа «елочка» на нижнем конце перепускного шланга к переходному штуцеру на баке опрыскивателя (Рисунок 64).

Примечание: Сохраните большой держатель для последующей установки, описанной в разделе Подсоединение перепускных шлангов к баку (страница 50).

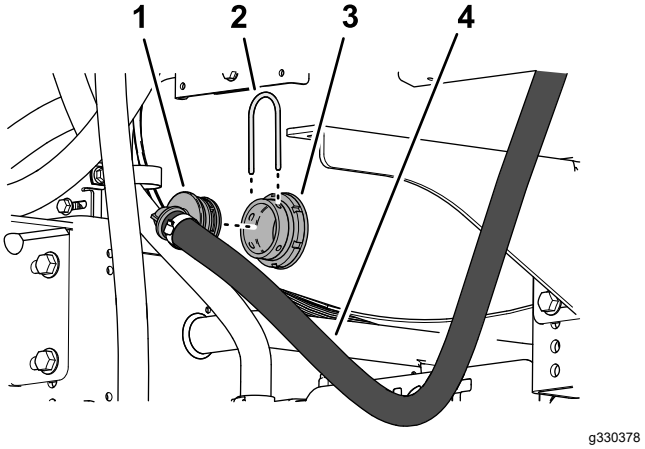

Рисунок 64

1. Прямоугольный штуцер типа «елочка»
2. Держатель (большой)
3. Переходной штуцер
4. Перепускной шланг

3. Снимите перепускной шланг с машины.

Примечание: Перепускной шланг и малый держатель больше не потребуются.

Изменение положения перепускных клапанов – машины без дополнительного комплекта ручного распылителя или дополнительного комплекта электрического шлангового барабана

1. Снимите 3 держателя, которые крепят 3 привода клапанов к клапанам левой, средней и правой секций (Рисунок 65).

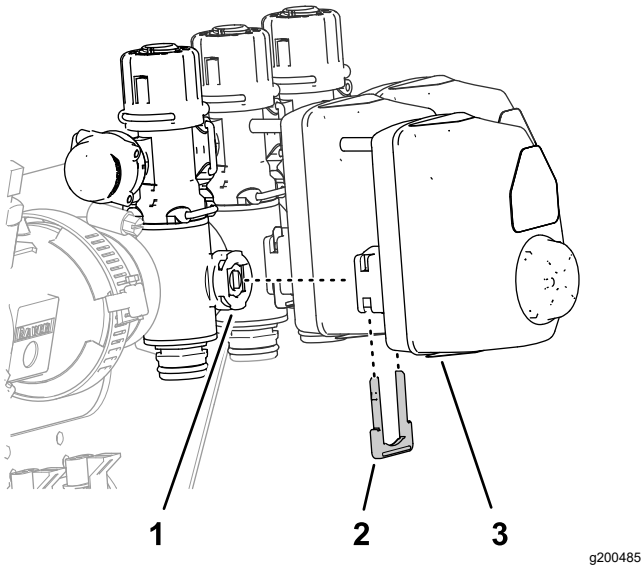

g200485

Рисунок 65

1. Клапан секции
2. Держатель
3. Привод клапана

2. Снимите приводы клапанов с клапанов левой, средней и правой секций (Рисунок 65).
3. Снимите держатель, который крепит крышку к быстроразъемному штуцеру перепускного клапана, и снимите крышку (Рисунок 66).

   Примечание: Эта крышка больше не понадобится.

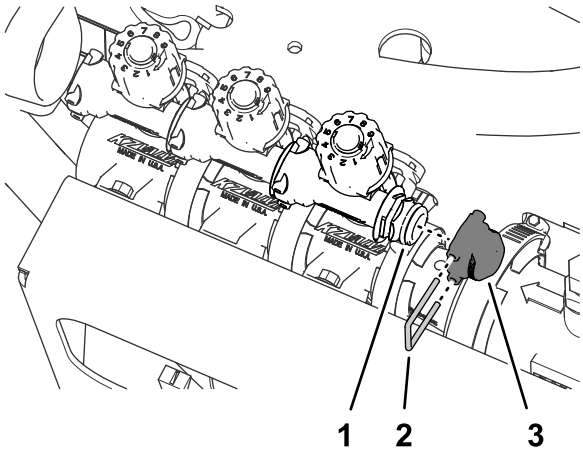

g200483

Рисунок 66

1. Быстроразъемный штуцер (перепускной клапан)
2. Держатель
3. Крышка

4. Снимите 3 держателя, которые крепят 3 перепускных клапана к клапанам левой, средней и правой секций (Рисунок 67).

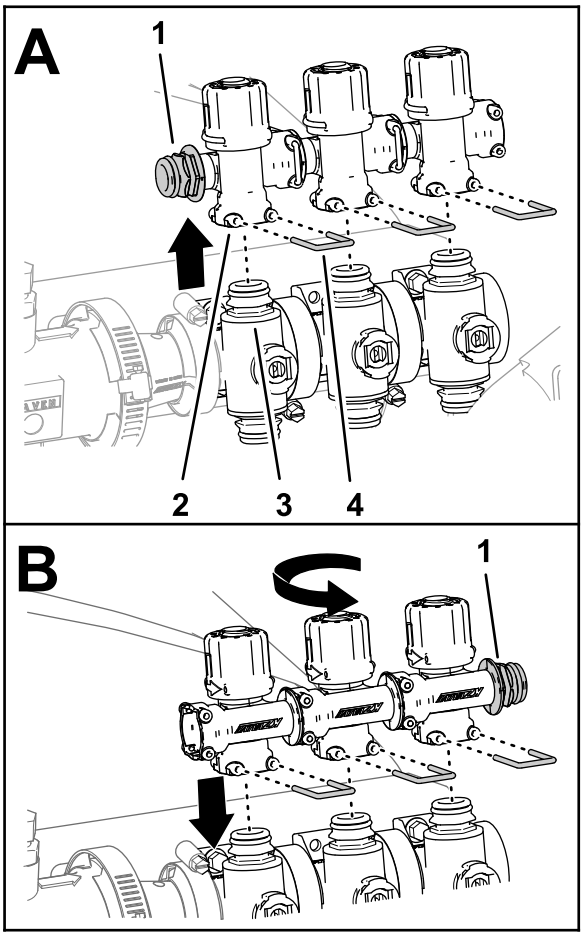

g200486

Рисунок 67

1. Быстроразъемный штуцер
2. Быстроразъемный штуцер – гнездо (перепускной клапан)
3. Быстроразъемный штуцер (клапан секции)
4. Держатель

5. Поднимите перепускные клапаны с клапанов секций (Рисунок 67).
6. Поверните перепускные клапаны на 180° и установите их на быстроразъемные штуцеры клапанов секций (Рисунок 67).
7. Закрепите 3 перепускных клапана на клапанах секций с помощью 3 держателей, снятых при выполнении пункта 4 (Рисунок 67).
8. Установите заглушку в гнездо быстроразъемного соединителя перепускного клапана (Рисунок 68).

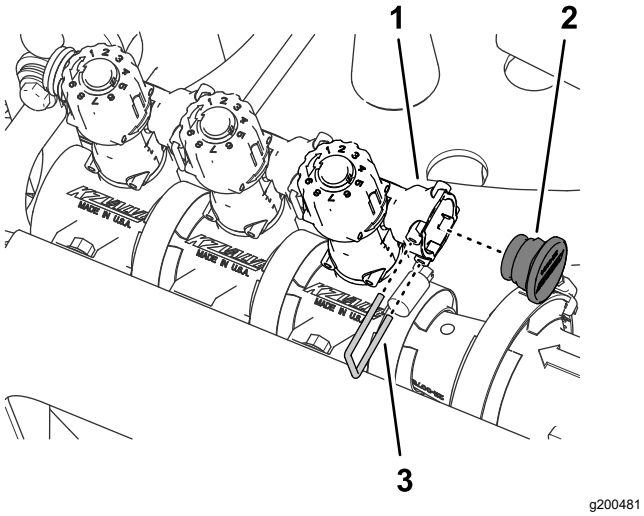

g200481

Рисунок 68

1. Быстроразъемный соединитель с гнездом (перепускной клапан)
2. Заглушка
3. Держатель

9. Закрепите заглушку на гнезде быстроразъемного соединителя с помощью держателя, снятого при выполнении пункта 3 (Рисунок 68).
10. Установите 3 привода клапанов на клапаны левой, средней и правой секций (Рисунок 65) с помощью держателей, снятых при выполнении пункта 1.

Демонтаж клапанов секций с крепления коллектора

Примечание: Клапаны секций добавляются к клапанам для системы опрыскивания GeoLink с 10 клапанами, как описано в разделе Установка 3 клапанов секций на опору крепления клапанов (страница 55).

1. Удалите два болта с фланцевыми головками (¼ x ¾ дюйма) и две контргайки (¼ дюйма), которые крепят клапан левой секции стрелы к креплению коллектора (Рисунок 69).

   Примечание: 2 болта с фланцевыми головками и контргайки больше не потребуются.

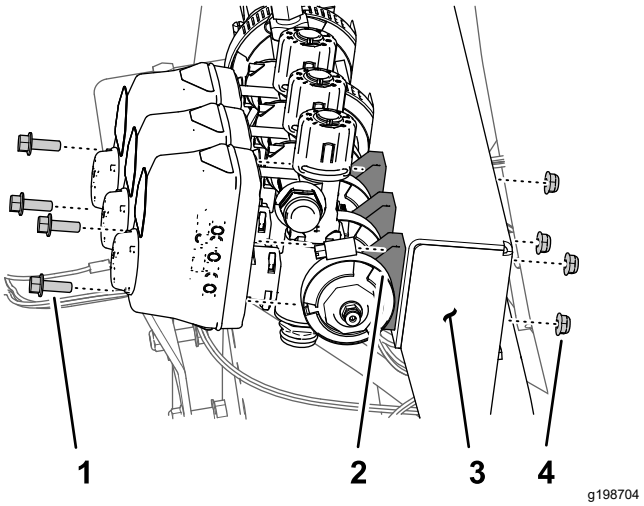

g198704

Рисунок 69

1. Болт с фланцевой головкой (¼ x ¾ дюйма)
2. Клапан секции
3. Крепление коллектора
4. Контргайка (¼ дюйма)

2. Удалите два болта с фланцевыми головками (¼ x ¾ дюйма) и две контргайки (¼ дюйма), которые крепят клапан правой секции стрелы к креплению коллектора (Рисунок 69).
3. Снимите фланцевый хомут на 40–64 мм и прокладку 25 x 35 мм, которые крепят фланец клапана левой секции к переходнику (Рисунок 69).

   Примечание: Сохраните 2 болта с фланцевыми головками, 2 контргайки, фланцевый хомут и прокладку для последующей установки, описанной в разделе Установка 3 клапанов секций на опору крепления клапанов (страница 55).

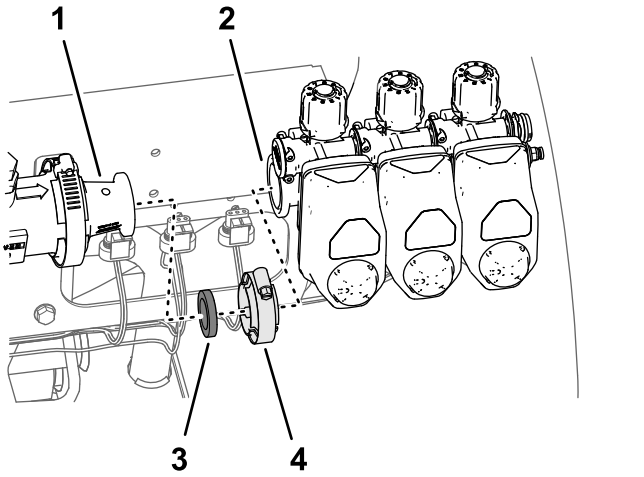

g198706

Рисунок 70

1. Переходник
2. Фланец (клапан левой секции)
3. Прокладка 25 x 35 мм
4. Фланцевый хомут на 40-64 мм

4. Снимите 3 клапана секций с машины (Рисунок 70).
5. Удалите наклейки с приводов 3 клапанов секций (Рисунок 71).

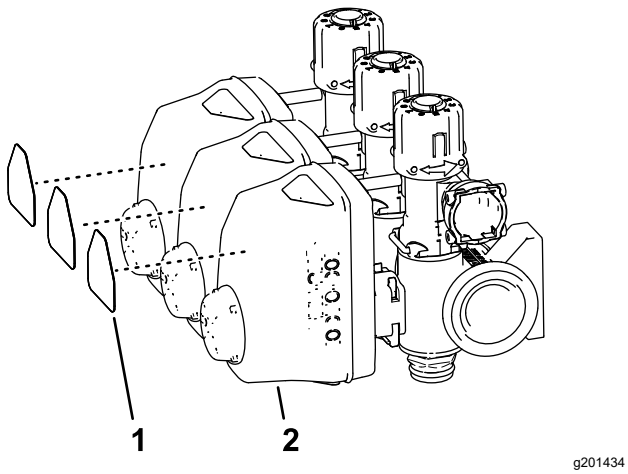

g201434

Рисунок 71

1. Наклейка клапана секции
2. Привод (клапан секции)

6. Снимите фланцевый хомут на 51 мм и прокладку на 38 мм, которые крепят фланец переходника к фланцу расходомера (Рисунок 72).

   Примечание: Сохраните фланцевый хомут и прокладку для последующей установки, описанной в разделе Установка коллектора на расходомер (страница 49).

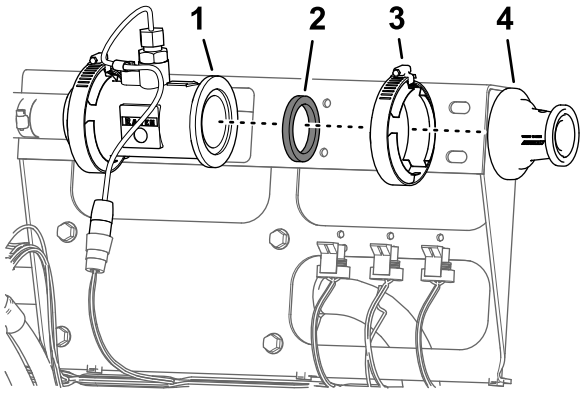

g198707

Рисунок 72

1. Фланец (расходомер)
2. Прокладка
3. Фланцевый хомут 51 мм
4. Переходник

13

Установка опорных зажимов расходомера

Детали, требуемые для этой процедуры:

1	Крепление расходомера
4	Половина опорного зажима
4	Болт (¼ x 4½ дюйма)
4	Фланцевые контргайки (¼ дюйма)

Снятие кронштейна клапана секции

1. Отсоедините 3-гнездовой разъем жгута проводов машины с маркировкой FLOW METER (РАСХОДОМЕР) от 3-штыревого разъема на расходомере (Рисунок 73).

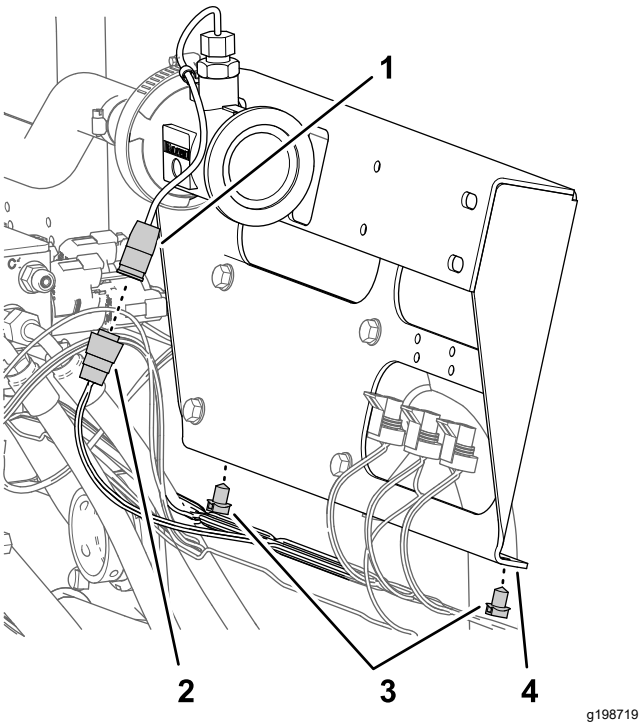

g198719

Рисунок 73

1. 3-штыревой разъем (расходомер)
2. 3-гнездовой разъем (жгут проводов машины – РАСХОДОМЕР)
3. Вставные держатели
4. Кронштейн клапана секции

2. Снимите 2 вставных держателя жгута проводов машины с нижнего фланца кронштейна клапана секции (Рисунок 73).

3. Удалите 4 винта с фланцевыми головками (5/16 x ¾ дюйма), которые крепят кронштейн клапана секции, из опоры крепления клапанов и снимите кронштейн клапана с машины (Рисунок 74).

   Примечание: Сохраните 4 винта с фланцевыми головками для последующей установки, описанной в разделе Установка крепления и зажимов расходомера (страница 41); кронштейн клапана секции больше не потребуется.

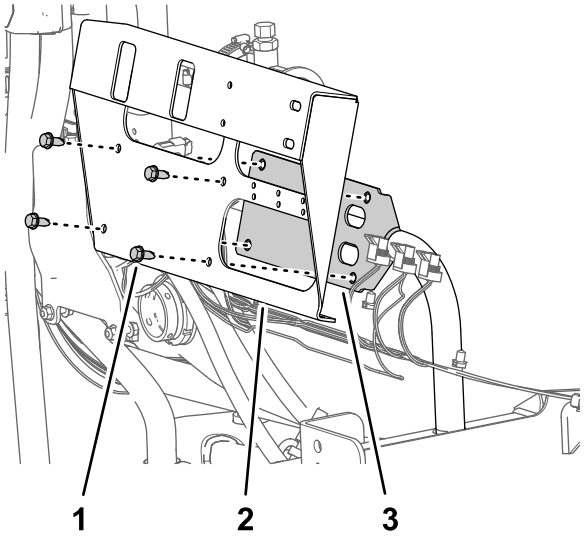

Рисунок 74

1. Винт с фланцевой головкой (5/16 x ¾ дюйма)
2. Кронштейн клапана секции
3. Опора крепления клапанов

Установка крепления и зажимов расходомера

1. Совместите отверстия в кронштейне расходомера с отверстиями в опоре крепления клапанов (Рисунок 75).

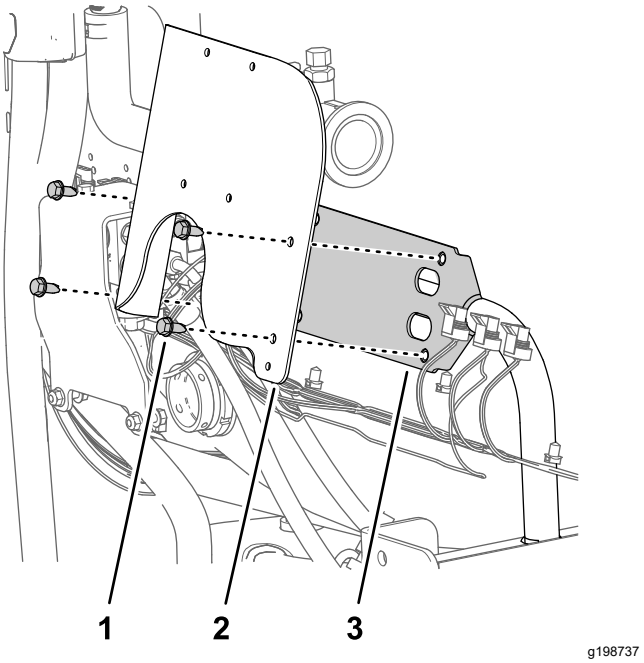

Рисунок 75

1. Винт с фланцевой головкой (5/16 x ¾ дюйма)
2. Кронштейн расходомера
3. Опора крепления клапанов

2. Установите кронштейн расходомера на опору крепления клапанов с помощью 4 винтов с фланцевыми головками, снятых при выполнении пункта 3 в разделе Снятие кронштейна клапана секции (страница 40), и затяните винты с моментом от 19,78 до 25,42 Н·м.
3. Вставьте 2 половины опорного зажима между расходомером и кронштейном расходомера и совместите отверстия в половинах зажима с отверстиями в кронштейне (Рисунок 76).

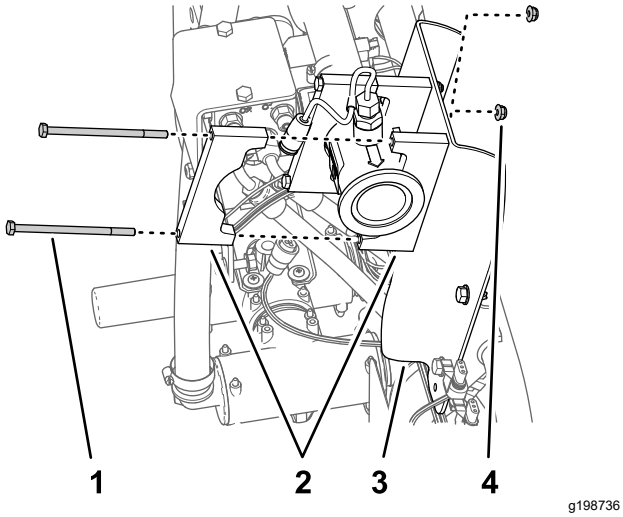

Рисунок 76

1. Болт (¼ x 4½ дюйма)
2. Половина опорного зажима
3. Кронштейн расходомера
4. Фланцевая контргайка (¼ дюйма)

4. Совместите половину опорного зажима на задней стороне расходомера с одной из половин зажима, собранного при выполнении пункта 3 (Рисунок 76).
5. Подсоедините пару половин зажима к кронштейну расходомера (Рисунок 76) с помощью 2 болтов (¼ x 4½ дюйма) и 2 фланцевых контргаек (¼ дюйма).
6. Повторите действия, описанные в пунктах 4 и 5, на другой половине зажима, установленного при выполнении пункта 3.
7. Затяните болты и гайки с моментом от 10,17 до 12,43 Н·м.

14

Установка жгута проводов опрыскивателя из комплекта на машину

Детали, требуемые для этой процедуры:

1	Жгут проводов опрыскивателя из комплекта

Прокладка жгута проводов опрыскивателя из комплекта

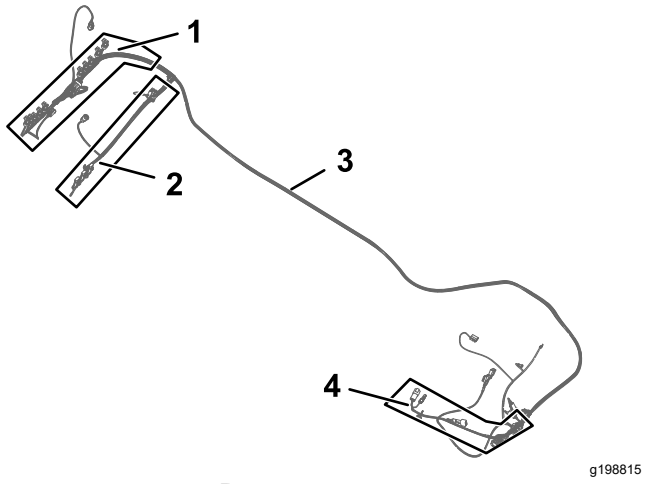

Рисунок 77

1. Ответвление жгута проводов длиной 102 см – ASC 10 и КЛАПАНЫ СОПЛ с 1 по 10
2. Ответвление жгута проводов длиной 89 см – КЛАПАН ИНТЕНСИВНОСТИ ОПРЫСКИВАНИЯ, ГЛАВНЫЙ КЛАПАН, РАСХОДОМЕР, ЛЕВАЯ СЕКЦИЯ ОПРЫСКИВАТЕЛЯ, СРЕДНЯЯ СЕКЦИЯ ОПРЫСКИВАТЕЛЯ И ПРАВАЯ СЕКЦИЯ ОПРЫСКИВАТЕЛЯ
3. Жгут проводов длиной 457 см из комплекта
4. Ответвление жгута проводов длиной 84 см – МУФТА НАСОСА

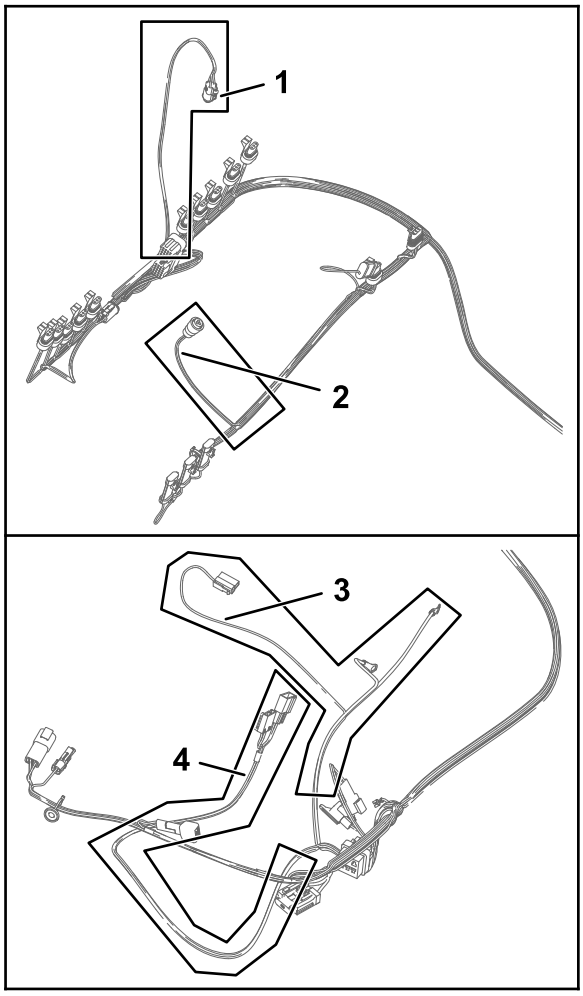

g198814

Рисунок 78

1. Ответвление жгута проводов длиной 61 см – ЗЕЛЕНЫЙ ТРЕУГОЛЬНИК ДАТЧИКА ДАВЛЕНИЯ
2. Ответвление жгута проводов длиной 23 см – РАСХОДОМЕР
3. Ответвление жгута проводов длиной 60 см – К ПОЛОЖИТЕЛЬНОЙ КЛЕММЕ АККУМУЛЯТОРА, отрицательной клемме аккумулятора и генератору
4. Ответвление жгута проводов длиной 66 см – ASC 10 ENABLE RELAY (РЕЛЕ РАЗРЕШЕНИЯ ВКЛЮЧЕНИЯ ASC 10), ПРЕДОХРАНИТЕЛЬ НА 50 A, ДИОД, SW'D PWR FOR GEN 2 TOPCON (КОММУТИРУЕМОЕ ПИТАНИЕ ДЛЯ ВЕРХ. СОЕД. 2 ГЕНЕРАТОРА), а также питание ASC 10 и CAN от X25

1. Найдите ответвления жгута проводов длиной 84 см, 60 см и 66 см из комплекта (Рисунок 77 и Рисунок 78).
2. Проложите ответвления длиной 84 см, 60 см и 66 см жгута проводов опрыскивателя из комплекта к левой стороне машины вдоль жгута проводов машины (Рисунок 79 и Рисунок 80).

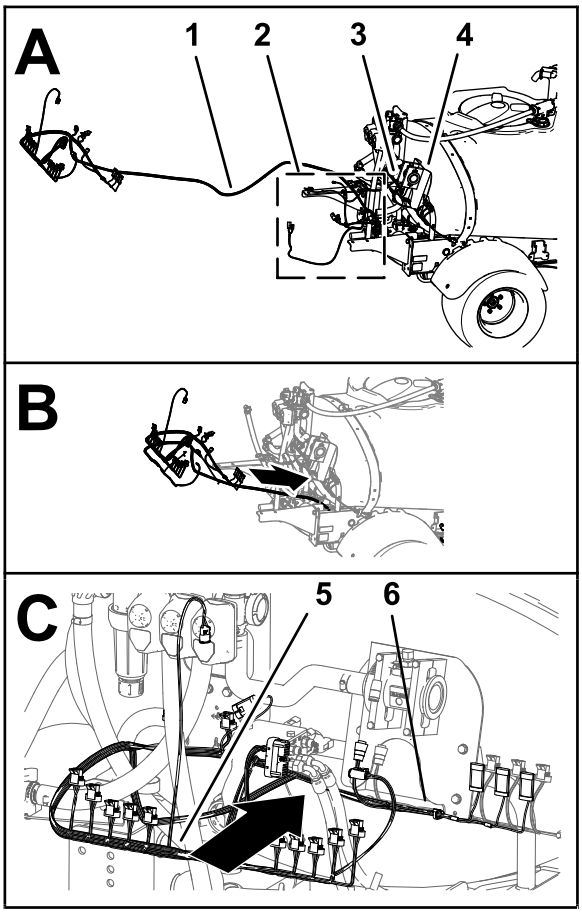

g330375

Рисунок 79

1. Жгут проводов длиной 457 см из комплекта
2. Ответвления жгута проводов длиной 84 см, 60 см и 66 см
3. Жгут проводов машины
4. Крепление коллектора
5. Ответвление жгута проводов длиной 102 см
6. Ответвление жгута проводов длиной 89 см

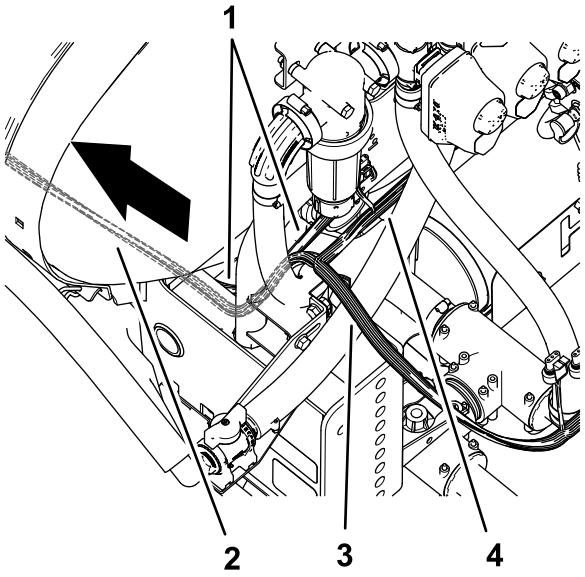

g199037

Рисунок 80

1. Жгут проводов машины
2. Жгут проводов опрыскивателя длиной 457 см из комплекта
3. Ответвление жгута проводов длиной 102 см – ASC 10 и КЛАПАНЫ СОПЛ с 1 по 10
4. Ответвление жгута проводов длиной 89 см – КЛАПАН ИНТЕНСИВНОСТИ ОПРЫСКИВАНИЯ, ГЛАВНЫЙ КЛАПАН, РАСХОДОМЕР, ЛЕВАЯ СЕКЦИЯ ОПРЫСКИВАТЕЛЯ, СРЕДНЯЯ СЕКЦИЯ ОПРЫСКИВАТЕЛЯ и ПРАВАЯ СЕКЦИЯ ОПРЫСКИВАТЕЛЯ

3. Проложите ответвления длиной 84 см, 60 см и 66 см жгута проводов опрыскивателя из комплекта вперед и вдоль левого швеллера рамы (Рисунок 82 и Рисунок 83).

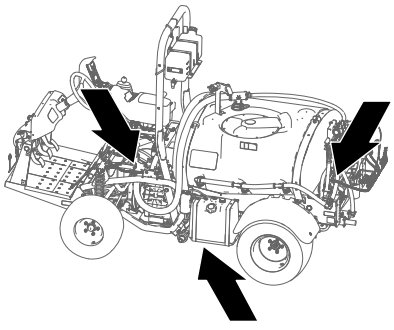

g199043

Рисунок 81

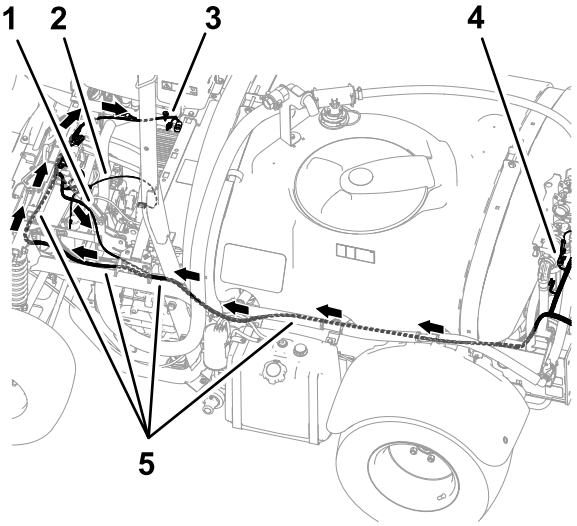

g199038

Рисунок 82

1. Ответвление жгута проводов длиной 84 см – муфта насоса
2. Ответвление жгута проводов длиной 60 см – к ПОЛОЖИТЕЛЬНОЙ КЛЕММЕ АККУМУЛЯТОРА, отрицательной клемме аккумулятора и генератору
3. Ответвление жгута проводов длиной 66 см – ASC 10 ENABLE RELAY (РЕЛЕ РАЗРЕШЕНИЯ ВКЛЮЧЕНИЯ ASC 10), ПРЕДОХРАНИТЕЛЬ НА 50 А, ДИОД, SW'D PWR FOR GEN. 2 TOPCON (КОММУТИРУЕМОЕ ПИТАНИЕ ДЛЯ ВЕРХ. СОЕД. 2 ГЕНЕРАТОРА), а также питание ASC 10 и CAN от X25
4. Ответвление жгута проводов длиной 102 см – ASC 10 и КЛАПАНЫ СОПЛ с 1 по 10
5. Жгут проводов опрыскивателя длиной 457 см из комплекта

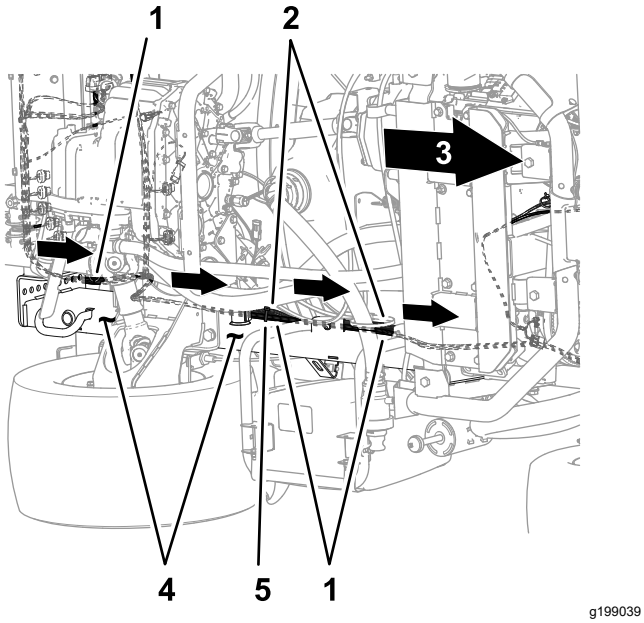

Рисунок 83

Нижняя часть машины

1. Жгут проводов опрыскивателя длиной 457 см из комплекта
2. Жгут проводов машины
3. Передняя сторона машины
4. Левый швеллер рамы
5. Кабельная стяжка

4. Проложите ответвления длиной 84 см, 60 см и 66 см жгута проводов опрыскивателя из комплекта вдоль жгута проводов машины и наружу от стояночного тормоза в сборе (Рисунок 84).

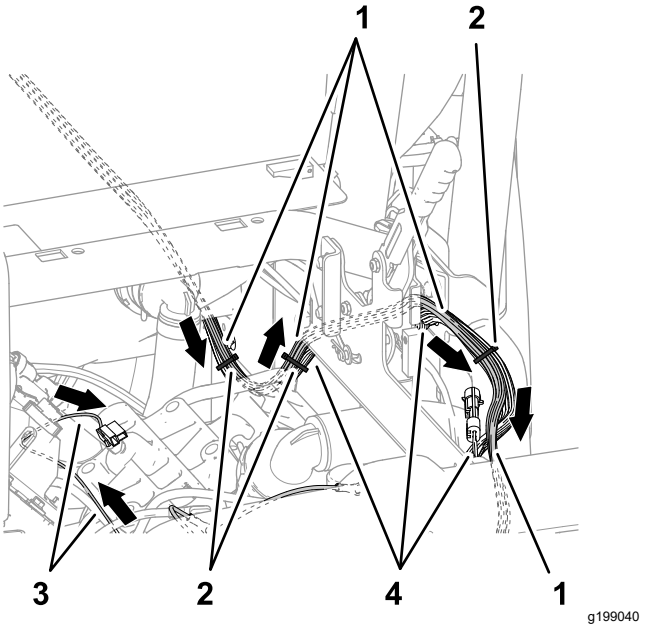

Рисунок 84

1. Жгут проводов опрыскивателя длиной 457 см из комплекта
2. Кабельные стяжки
3. Ответвление жгута проводов длиной 60 см – к ПОЛОЖИТЕЛЬНОЙ КЛЕММЕ АККУМУЛЯТОРА, отрицательной клемме аккумулятора и генератору
4. Жгут проводов машины

5. Проложите ответвления длиной 84 см, 60 см и 66 см жгута проводов опрыскивателя из комплекта поперек опорной трубы амортизатора, как показано на Рисунок 85.

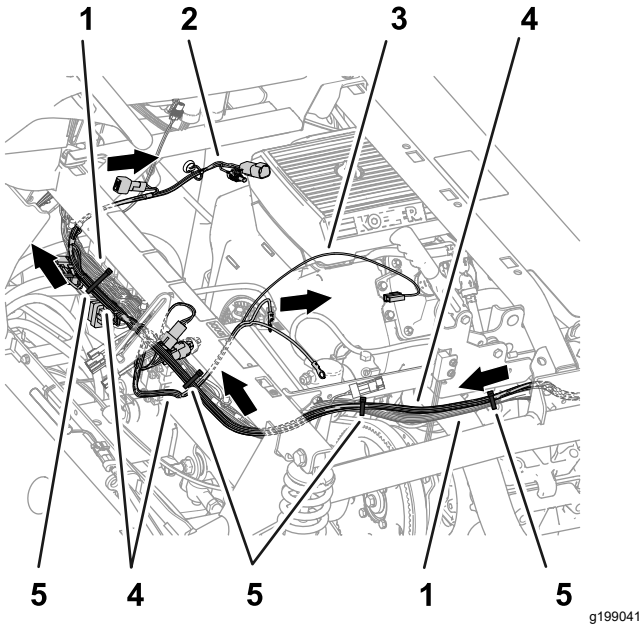

Рисунок 85

1. Жгут проводов машины
2. Ответвление жгута проводов длиной 66 см – ASC 10 ENABLE RELAY (РЕЛЕ РАЗРЕШЕНИЯ ВКЛЮЧЕНИЯ ASC 10), ПРЕДОХРАНИТЕЛЬ НА 50 А, ДИОД, SW'D PWR FOR GEN. 2 TOPCON (КОММУТИРУЕМОЕ ПИТАНИЕ ДЛЯ ВЕРХ. СОЕД. 2 ГЕНЕРАТОРА), а также питание ASC 10 и CAN от X25
3. Ответвление жгута проводов длиной 60 см – к ПОЛОЖИТЕЛЬНОЙ КЛЕММЕ АККУМУЛЯТОРА, отрицательной клемме аккумулятора и генератору
4. Жгут проводов опрыскивателя длиной 457 см из комплекта
5. Кабельные стяжки

6. Прикрепите жгут проводов опрыскивателя из комплекта к жгуту проводов машины, как показано на Рисунок 83, Рисунок 84 и Рисунок 85.
7. В задней части машины проложите ответвление жгута проводов длиной 89 см впереди подъемного коллектора и справа от расходомера, как показано на Рисунок 86.

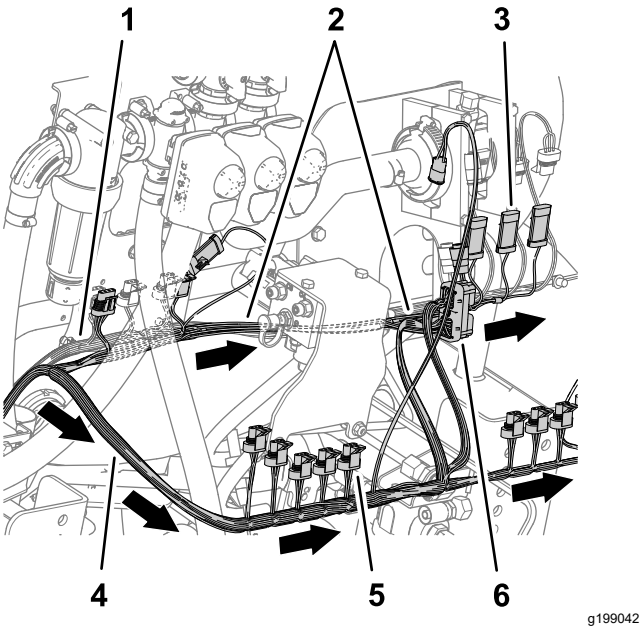

Рисунок 86

1. Жгут проводов машины
2. Ответвление жгута проводов длиной 89 см – КЛАПАН ИНТЕНСИВНОСТИ ОПРЫСКИВАНИЯ, ГЛАВНЫЙ КЛАПАН, РАСХОДОМЕР , ЛЕВАЯ СЕКЦИЯ ОПРЫСКИВАТЕЛЯ, СРЕДНЯЯ СЕКЦИЯ ОПРЫСКИВАТЕЛЯ и ПРАВАЯ СЕКЦИЯ ОПРЫСКИВАТЕЛЯ
3. 3-штыревой разъем (CENTER SPRAY [СРЕДНЯЯ СЕКЦИЯ ОПРЫСКИВАТЕЛЯ])
4. 3-гнездовой разъем (NOZZLE VALVE 5 [КЛАПАН СОПЛА 5])
5. Ответвление жгута проводов длиной 102 см – ASC 10 и КЛАПАНЫ СОПЛ с 1 по 10
6. 40-гнездовой разъем (ASC 10)

8. Проложите ответвление длиной 102 см жгута проводов позади подъемного коллектора и направо, как показано на Рисунок 86.

Подсоединение разъемов клапанов левой, средней и правой секций опрыскивателя

1. Подсоедините 3-штыревой разъем ответвления длиной 89 см с маркировкой LEFT SPRAY (ЛЕВАЯ СЕКЦИЯ ОПРЫСКИВАТЕЛЯ) жгута проводов опрыскивателя из комплекта к 3-гнездовому разъему жгута проводов машины с маркировкой LEFT SPRAY VALVE (КЛАПАН ЛЕВОЙ СЕКЦИИ ОПРЫСКИВАТЕЛЯ) (Рисунок 87).

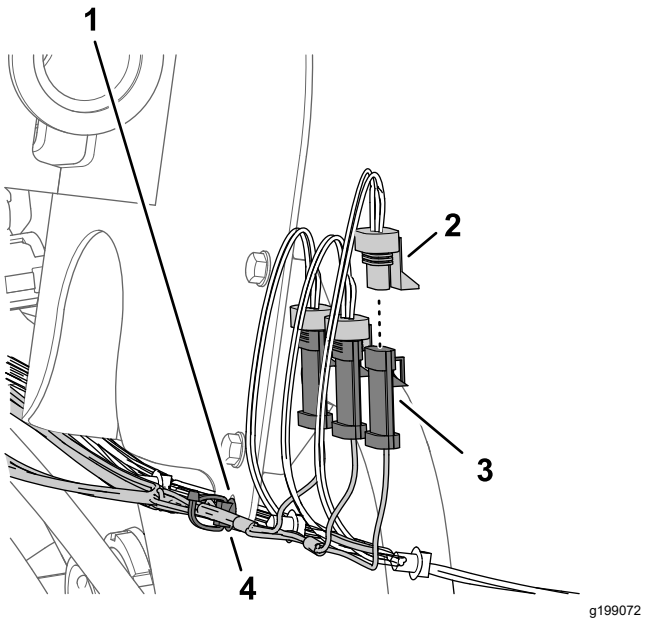

Рисунок 87

1. Кронштейн расходомера
2. 3-гнездовой разъем – ответвление длиной 89 см жгута проводов опрыскивателя из комплекта (RIGHT SPRAY [ПРАВАЯ СЕКЦИЯ ОПРЫСКИВАТЕЛЯ])
3. 3-штыревой разъем (жгут проводов машины – RIGHT SPRAY VALVE [КЛАПАН ПРАВОЙ СЕКЦИИ ОПРЫСКИВАТЕЛЯ])
4. Вставной держатель

2. Подсоедините 3-штыревой разъем жгута проводов опрыскивателя из комплекта с маркировкой CENTER SPRAY (СРЕДНЯЯ СЕКЦИЯ ОПРЫСКИВАТЕЛЯ) к 3-гнездовому разъему жгута проводов машины с маркировкой CENTER SPRAY VALVE (КЛАПАН СРЕДНЕЙ СЕКЦИИ ОПРЫСКИВАТЕЛЯ) (Рисунок 87).
3. Подсоедините 3-штыревой разъем жгута проводов опрыскивателя из комплекта с маркировкой RIGHT SPRAY (ПРАВАЯ СЕКЦИЯ ОПРЫСКИВАТЕЛЯ) к 3-гнездовому разъему жгута проводов машины с маркировкой RIGHT SPRAY VALVE (КЛАПАН ПРАВОЙ СЕКЦИИ ОПРЫСКИВАТЕЛЯ) (Рисунок 87).
4. Вставьте вставной держатель жгута проводов опрыскивателя из комплекта в отверстие фланца кронштейна расходомера (Рисунок 87).

Подсоединение электрических разъемов расходомера, главного клапана секций и клапана интенсивности опрыскивания

1. Подсоедините 3-гнездовой электрический разъем ответвления длиной 89 см с маркировкой FLOW METER (РАСХОДОМЕР) жгута проводов опрыскивателя из комплекта к 3-штыревому разъему расходомера (Рисунок 88).

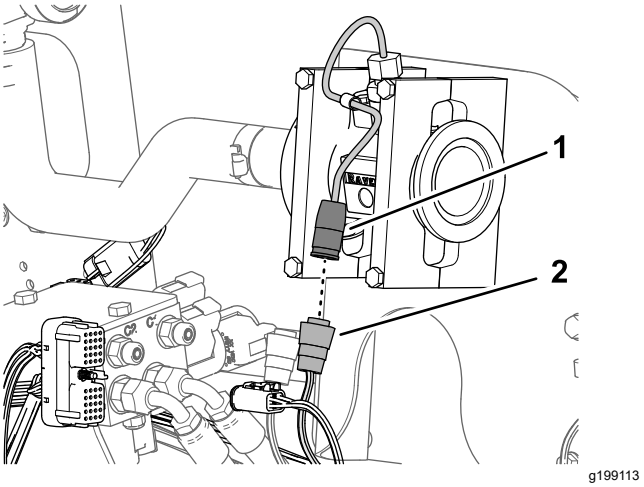

Рисунок 88

1. 3-штыревой разъем (расходомер)
2. 3-гнездовой электрический разъем (ответвление длиной 89 см жгута проводов опрыскивателя из комплекта – РАСХОДОМЕР)

2. Подсоедините 3-штыревой разъем ответвления длиной 89 см с маркировкой MASTER VALVE (ГЛАВНЫЙ КЛАПАН) жгута проводов опрыскивателя из комплекта к 3-гнездовому разъему жгута проводов машины с маркировкой MASTER SPRAY VALVE (ГЛАВНЫЙ КЛАПАН ОПРЫСКИВАТЕЛЯ) (Рисунок 89).

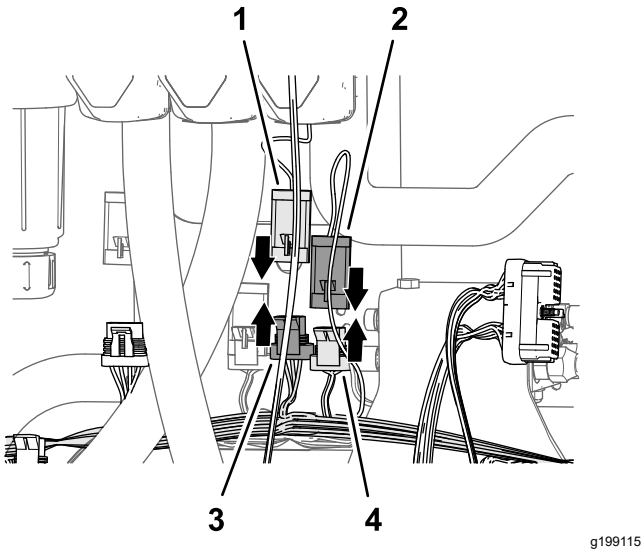

Рисунок 89

1. 3-штыревой разъем (привод – главный клапан опрыскивателя)
2. 3-штыревой разъем (ответвление длиной 89 см жгута проводов опрыскивателя из комплекта – MASTER VALVE [ГЛАВНЫЙ КЛАПАН])
3. 3-штыревой разъем (ответвление длиной 89 см жгута проводов опрыскивателя из комплекта – MASTER VALVE [ГЛАВНЫЙ КЛАПАН])
4. 3-гнездовой разъем (жгут проводов машины – MASTER SPRAY VALVE [ГЛАВНЫЙ КЛАПАН ОПРЫСКИВАТЕЛЯ])

3. Подсоедините 3-штыревой разъем привода главного клапана опрыскивателя к 3-гнездовому разъему ответвления длиной 89 см с маркировкой MASTER VALVE (ГЛАВНЫЙ КЛАПАН) жгута проводов опрыскивателя из комплекта (Рисунок 89).
4. Подсоедините 4-штыревой разъем привода клапана управления интенсивности опрыскивания к 4-гнездовому разъему ответвления длиной 89 см жгута проводов опрыскивателя из комплекта с маркировкой RATE VALVE (КЛАПАН УПРАВЛЕНИЯ ИНТЕНСИВНОСТИ ОПРЫСКИВАНИЯ) (Рисунок 90).

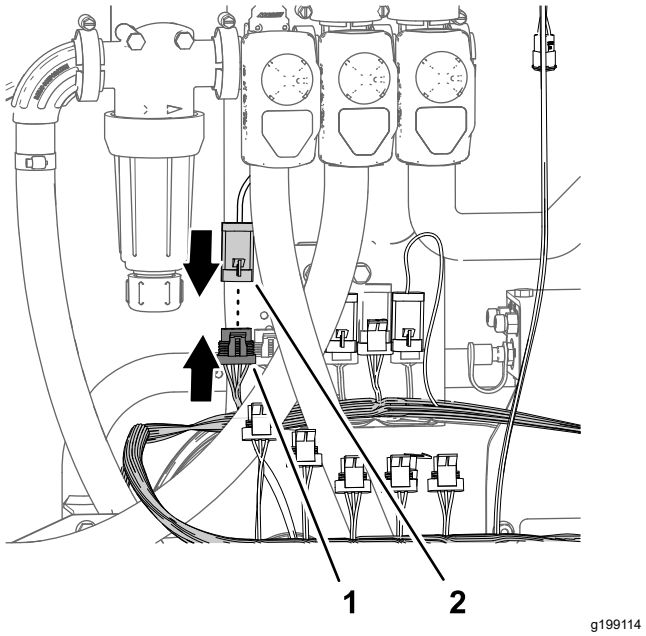

Рисунок 90

1. 4-гнездовой разъем (ответвление жгута проводов опрыскивателя длиной 89 см из комплекта – RATE VALVE [КЛАПАН УПРАВЛЕНИЯ ИНТЕНСИВНОСТИ ОПРЫСКИВАНИЯ])
2. 4-штыревой разъем (привод – клапан интенсивности опрыскивания)

15

Установка коллектора расходомера

Детали, требуемые для этой процедуры:

1	Прямой шланговый штуцер типа «елочка» (1 x 2 дюйма)
3	Шланговый хомут (от ¾ до 1½ дюйма)
1	Шланг (1 x 5¾ дюйма)
1	Коллектор
1	Шланг (1 x 16 дюймов)

Установка коллектора

1. Подсоедините шланг (1 x 5¾ дюйма) к прямому шланговому штуцеру типа «елочка» (1 x 2 дюйма) с помощью шлангового хомута (от ¾ до 1½ дюйма) и затяните хомут от руки (Рисунок 91).

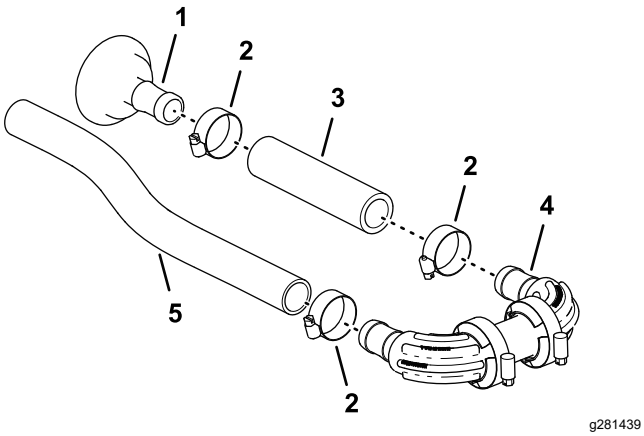

Рисунок 91

1. Прямой шланговый штуцер типа «елочка» (1 x 2 дюйма)
2. Шланговый хомут (от ¾ до 1½ дюйма)
3. Шланг (1 x 5¾ дюйма)
4. Коллектор
5. Шланг (1 x 16 дюймов)

2. Подсоедините другой конец шланга (1 x 5¾ дюйма) к штуцеру типа «елочка» коллектора с помощью шлангового хомута, как показано на Рисунок 91, и затяните шланговый хомут от руки.
3. Подсоедините шланг (1 x 16 дюймов) к другому штуцеру типа «елочка» коллектора с помощью шлангового хомута и затяните хомут от руки (Рисунок 91).

Установка коллектора на расходомер

1. Подсоедините прямой шланговый штуцер типа «елочка» (1 x 2 дюйма) к фланцу расходомера, используя прокладку 38 мм и фланцевый хомут 51 мм, снятые при выполнении пункта 6 в разделе Демонтаж клапанов секций с крепления коллектора (страница 39).

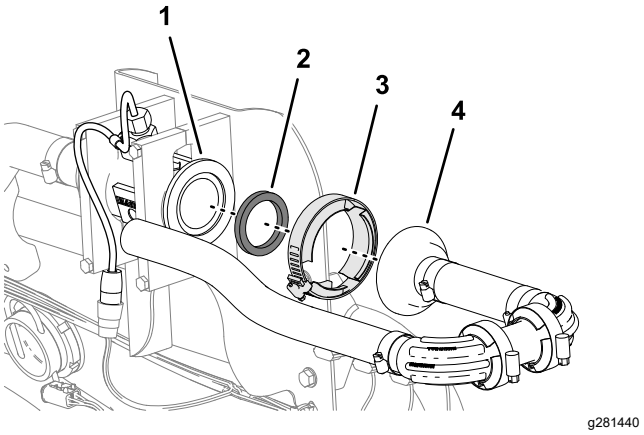

Рисунок 92

1. Фланец (расходомер)
2. Прокладка 38 мм
3. Фланцевый хомут 51 мм
4. Прямой шланговый штуцер типа «елочка» (1 x 2 дюйма)

2. Затяните фланцевый хомут от руки (Рисунок 92).

16

Подсоединение перепускных шлангов к баку

Детали, требуемые для этой процедуры:

1	Перепускной шланг в сборе
1	Отсечной клапан

Установка отсечного клапана на перепускной шланг

Машины с дополнительным комплектом ручного распылителя или дополнительным комплектом электрического шлангового барабана

1. Как показано на Рисунок 93, снимите держатель с прямоугольного быстроразъемного штуцера.

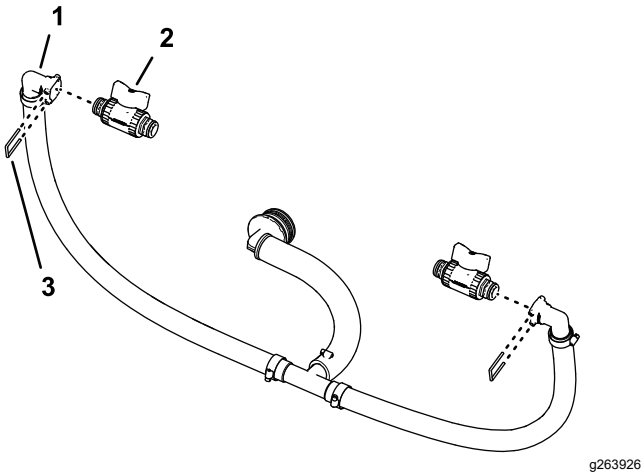

Рисунок 93

1. Быстроразъемный соединитель (прямоугольный штуцер типа «елочка»)
2. Отсечной клапан
3. Держатель

2. Установите отсечной клапан на гнездо быстроразъемного штуцера (Рисунок 93).
3. Прикрепите клапан к штуцеру с помощью держателя, снятого при выполнении пункта 1.
4. Подсоедините отсечной клапан и держатель, снятые при выполнении пункта 1 в разделе Демонтаж перепускного шланга секции (страница 36), к другому быстроразъемному гнездовому штуцеру (Рисунок 93).

Подсоединение перепускных шлангов к баку

1. Совместите узел перепускного шланга с баком опрыскивателя (Рисунок 94).

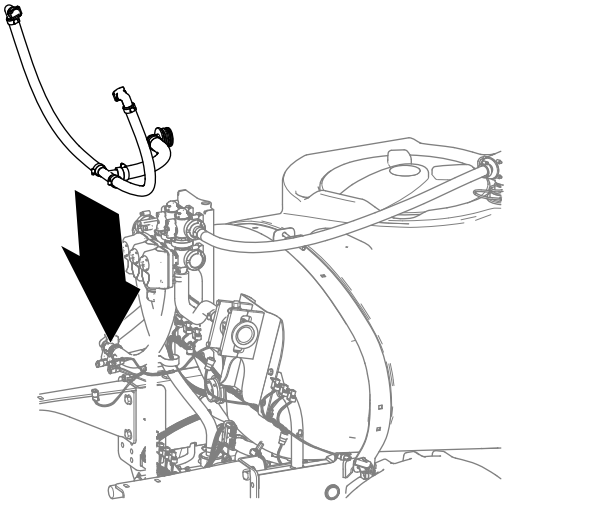

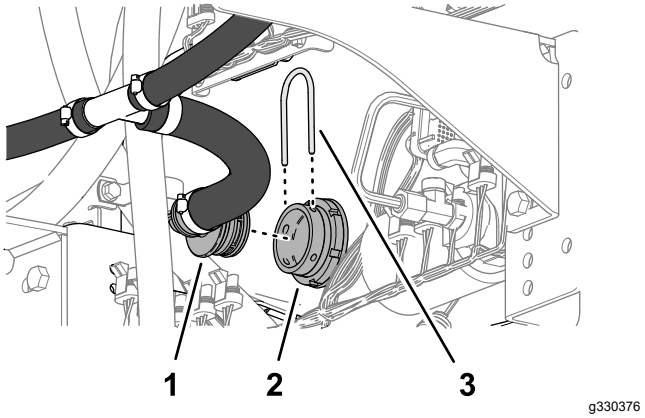

Рисунок 94

1. Прямоугольный штуцер типа «елочка» (перепускной шланг в сборе)
2. Переходной штуцер (бак опрыскивателя)
3. Держатель

2. Присоедините прямоугольный штуцер типа «елочка» к переходному штуцеру бака опрыскивателя и закрепите штуцеры с помощью держателя, снятого при выполнении пункта 2 в разделе Демонтаж перепускного шланга секции (страница 36).

17

Установка модифицированной средней секции опрыскивателя

Детали не требуются

Процедура

Грузоподъемность подъемного оборудования: 55 кг

1. Используя подъемное оборудование с указанной грузоподъемностью, поднимите среднюю секцию опрыскивателя и совместите ее с отверстиями в опорных кронштейнах (Рисунок 95).

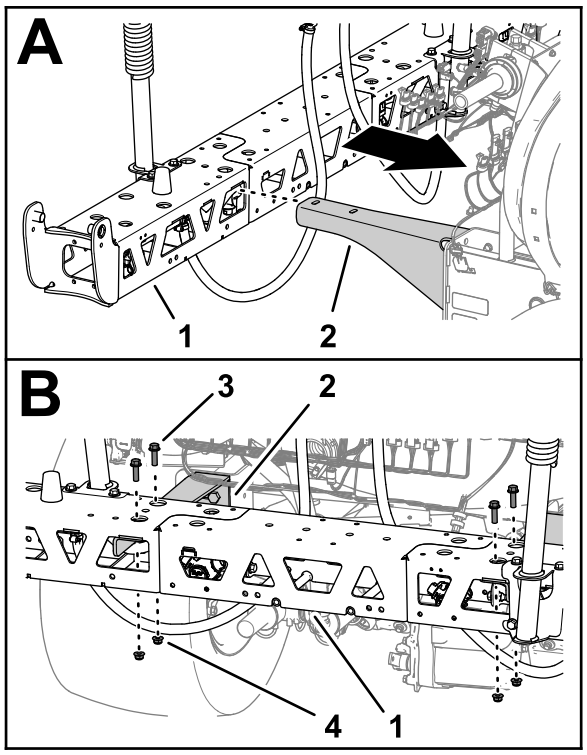

g330379

Рисунок 95

1. Средняя секция опрыскивателя
2. Опорный кронштейн
3. Болт с фланцевой головкой (⅜ x 1¼ дюйма)
4. Фланцевая контргайка (⅜ дюйма)

2. Установите среднюю секцию опрыскивателя на опорные кронштейны (Рисунок 95) с помощью 4 болтов с фланцевыми головками (⅜ x 1¼ дюйма) и 4 фланцевых контргаек (⅜ дюйма), снятых при выполнении действий, описанных в разделе Демонтаж средней секции опрыскивателя (страница 29).
3. Затяните гайки и болты с моментом от 37 до 45 Н•м.

18

Установка коллектора подъемного цилиндра на крепление цилиндра

Детали не требуются

Процедура

1. Отвяжите коллектор подъема от кронштейна крепления клапана.
2. Установите коллектор подъема секции на крепление цилиндра следующим образом:
   - **Для машин без дополнительного комплекта ультразвукового выравнивания стрелы:**
     A. Совместите отверстия в опорном кронштейне коллектора подъема секции с отверстиями в креплении цилиндра (Рисунок 96).

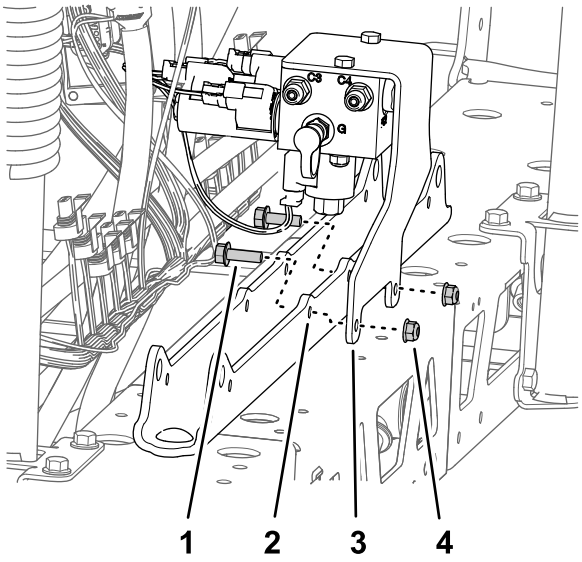

g199754

Рисунок 96

1. Болт с фланцевой головкой (5/16 x 1 дюйм)
2. Крепление цилиндра
3. Опорный кронштейн (коллектор подъема секции)
4. Фланцевая контргайка (5/16 дюйма)

B. Установите опорный кронштейн на крепление цилиндра (Рисунок 96) при помощи 2 болтов с фланцевыми головками (5/16 x 1 дюйм) и фланцевых контргаек (5/16 дюйма), снятых при выполнении пункта 1 раздела Демонтаж коллектора подъема секции со средней секции опрыскивателя (страница 29).

- **Для машин с дополнительным комплектом ультразвукового выравнивания стрелы:**

A. Совместите отверстия в опорном кронштейне коллектора подъема секции и кронштейне контроллера TEC с отверстиями в креплении цилиндра.

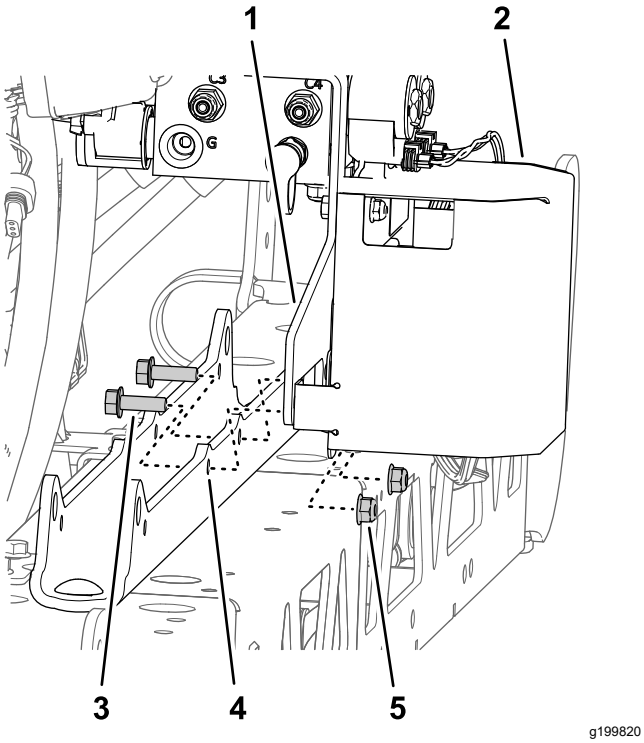

Рисунок 97

1. Опорный кронштейн (коллектор подъема секции)
2. Кронштейн контроллера TEC
3. Болт с фланцевой головкой (5/16 x 1 дюйм)
4. Крепление цилиндра
5. Фланцевая контргайка (5/16 дюйма)

B. Установите опорный кронштейн и кронштейн контроллера TEC на крепление цилиндра (Рисунок 97) при помощи 2 болтов с фланцевыми головками (5/16 x 1 дюйм) и фланцевых контргаек (5/16 дюйма), снятых при выполнении пункта 1 раздела Демонтаж коллектора подъема секции со средней секции опрыскивателя (страница 29).

3. Затяните болты и гайки с моментом от 19,78 до 25,42 Н·м.

19

Установка опоры крепления и клапанов опрыскивателя

Детали, требуемые для этой процедуры:

1	Опора крепления клапанов и клапанная сборка опрыскивателя
3	Болт (4 x 10 мм)
1	Контроллер опрыскивателя ASC 10
3	Фланцевая контргайка (4 мм)
2	Крышка (быстроразъемный штуцер)
8	Болты с фланцевыми головками (5/16 x ¾ дюйма)
8	Фланцевые контргайки (5/16 дюйма)
1	Шланговый хомут
1	Вставной держатель (кабельная стяжка)
3	Вставной держатель (фиксатор соединителя)

Установка контроллера опрыскивателя на опору крепления клапанов

1. Установите контроллер опрыскивателя ASC 10 на передней стороне опоры крепления клапанов так, чтобы 4-штыревой разъем был направлен наружу (Рисунок 98).

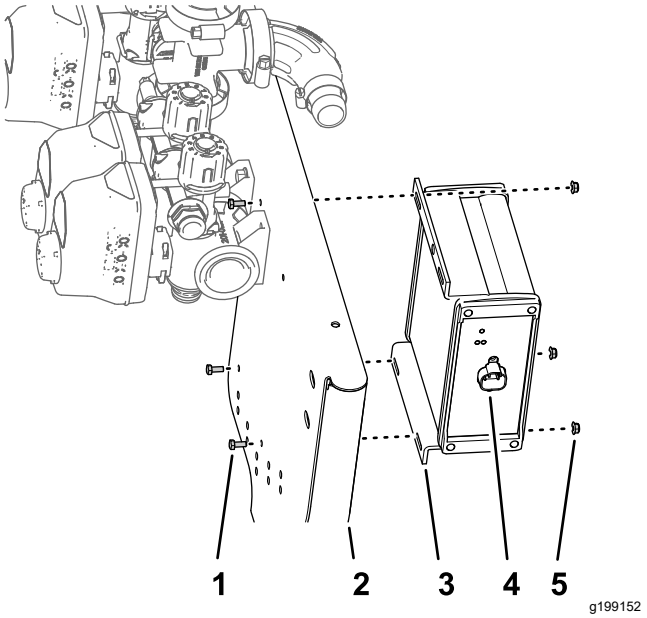

Рисунок 98

1. Болт (4 x 10 мм)
2. Опора крепления 10 клапанов
3. Контроллер опрыскивателя ASC 10
4. 4-штыревой разъем
5. Фланцевая контргайка (4 мм)

2. Установите контроллер опрыскивателя на опору крепления клапанов (Рисунок 98) с помощью 3 болтов (4 x 10 мм) и 3 фланцевых контргаек (4 мм).

   Примечание: Не используйте верхнее наружное отверстие в контроллере опрыскивателя ASC 10.

3. Затяните болты и гайки с моментом от 234 до 286 Н·см.

Изменение положения перепускных клапанов – машины с дополнительным комплектом ручного распылителя или дополнительным комплектом электрического шлангового барабана

1. Снимите держатели, которые крепят приводы клапанов к клапанам сопел с 1 по 7 (Рисунок 99).

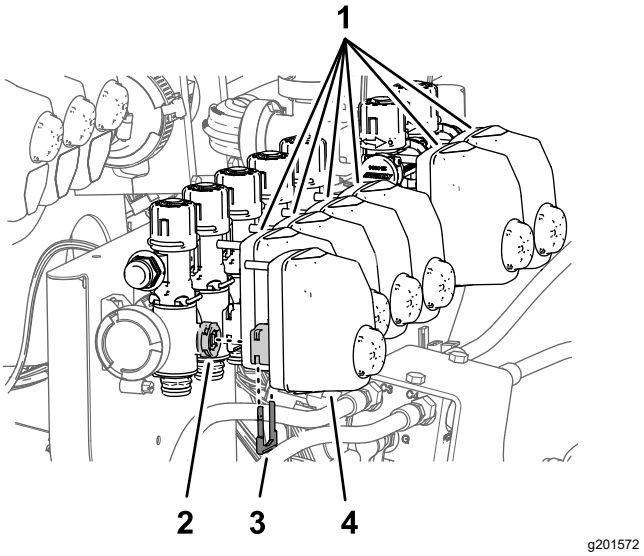

Рисунок 99

1. Приводы клапанов (клапаны сопел со 2 по 7)
2. Шток клапана (клапан сопла 1)
3. Держатель
4. Привод клапана (клапан сопла 1)

2. Снимите приводы клапанов с клапанов сопел с 1 по 7 (Рисунок 99).
3. Снимите держатели, которые крепят заглушки в гнездах быстроразъемных штуцеров на клапане сопла 5 и клапане сопла 6, и снимите заглушки (Рисунок 100).

   Примечание: Заглушки больше не потребуются; сохраните держатели для последующей установки, описанной в разделе Установка перепускных шлангов секций на машины с дополнительным комплектом ручного распылителя или дополнительным комплектом электрического шлангового барабана (страница 58).

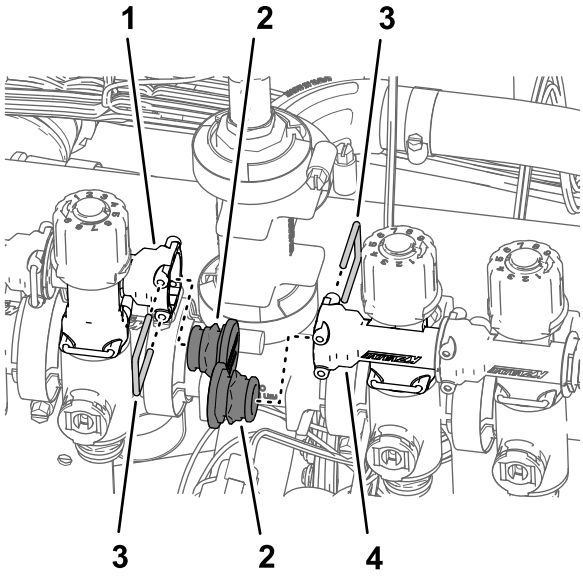

g201570

Рисунок 100

1. Быстроразъемный штуцер – гнездо (перепускной клапан клапана сопла 5)
2. Крышка (быстроразъемный штуцер)
3. Держатель
4. Быстроразъемный штуцер – гнездо (перепускной клапан клапана сопла 6)

4. Снимите держатели, которые крепят перепускные клапаны к клапанам сопел с 1 по 7 (Рисунок 101).

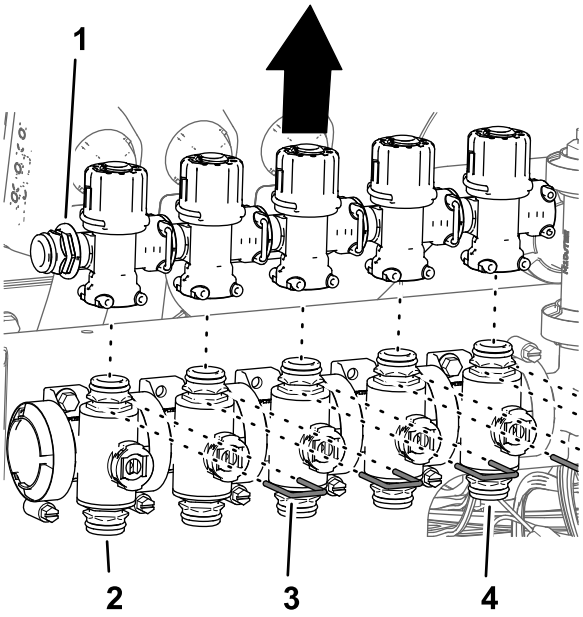

g201568

Рисунок 101

1. Быстроразъемный штуцер – заглушка
2. Клапан сопла 1
3. Держатель
4. Клапан сопла 5

5. Поднимите перепускные клапаны с клапанов сопел с 1 по 5 (Рисунок 101).
6. Переверните перепускные клапаны на 180° и установите их на быстроразъемные штуцеры клапанов секций (Рисунок 102).

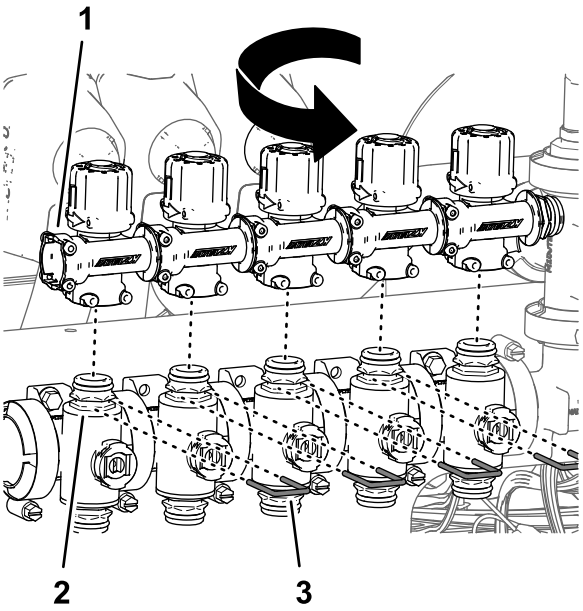

g201573

Рисунок 102

1. Быстроразъемный штуцер – гнездо (направьте наружу)
2. Клапан сопла 1
3. Держатель

7. Закрепите перепускные клапаны на клапанах секций с помощью держателей (Рисунок 102), снятых при выполнении пункта 4.
8. Повторите действия, описанные в пунктах с 5 по 7, для перепускных клапанов клапана сопла 6 и клапана сопла 7 (Рисунок 103).

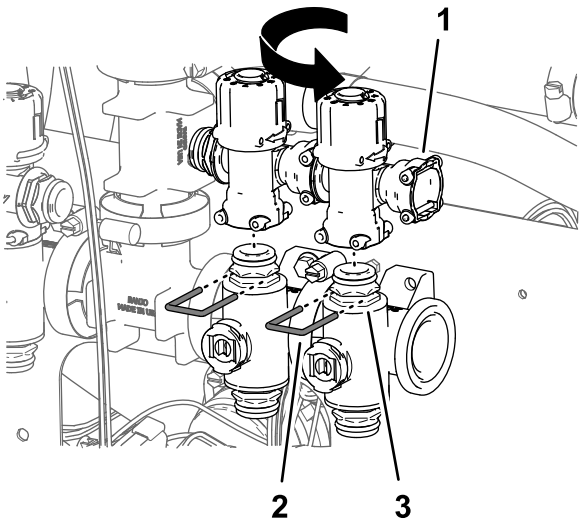

g201625

Рисунок 103

1. Быстроразъемный штуцер – гнездо (направьте наружу)
2. Держатель
3. Клапан сопла 7

9. Установите крышки на быстроразъемные штуцеры перепускных клапанов клапана сопла 5 и клапана сопла 6 с помощью держателей, поставляемых в комплекте с крышками (Рисунок 102).

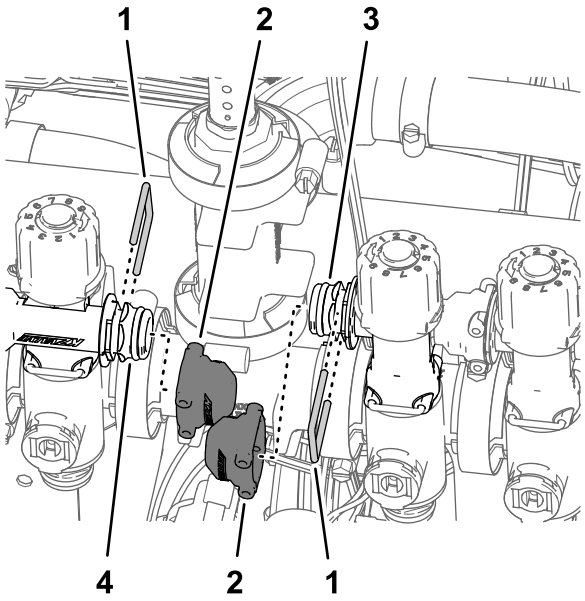

g201567

Рисунок 104

1. Держатель
2. Крышка (быстроразъемный штуцер)
3. Быстроразъемный штуцер – заглушка (перепускной клапан клапана сопла 5)
4. Быстроразъемный штуцер – заглушка (перепускной клапан клапана сопла 6)

10. Установите приводы клапанов на клапаны сопел с 1 по 7 (Рисунок 99) с помощью держателей, снятых при выполнении пункта 1.

Установка 3 клапанов секций на опору крепления клапанов

1. Установите 3 клапана секций (Рисунок 105), снятых при выполнении пункта 8 в разделе Демонтаж клапанов секций с крепления коллектора (страница 39), на фланец клапана 7 узла клапана опрыскивателя с помощью фланцевого хомута и прокладки, снятых при выполнении пункта 4 в разделе Демонтаж клапанов секций с крепления коллектора (страница 39).

   Внимание: **Клапаны левой, средней и правой секций определяются в системе опрыскивания GeoLink следующим образом: клапан левой секции – клапан сопла 8, клапан средней секции – клапан сопла 9, клапан правой секции – клапан сопла 10.**

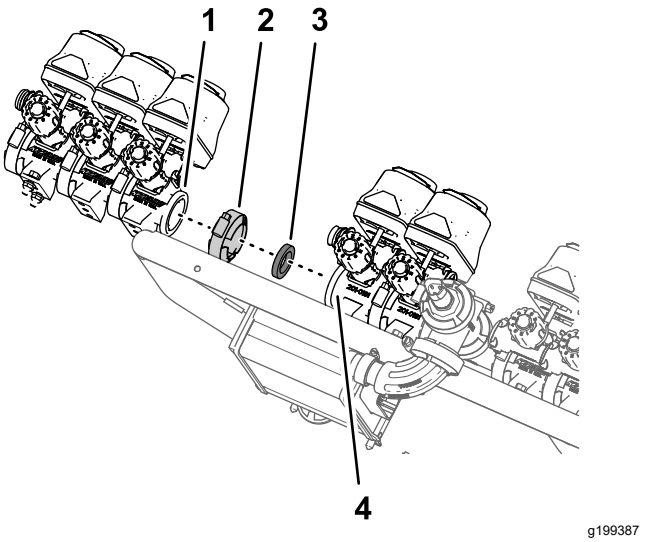

g199387

Рисунок 105

1. Фланец – клапан секции (левая секция опрыскивателя – клапан сопла 8)
2. Фланцевый хомут
3. Прокладка
4. Фланец – клапан сопла 7 (клапаны опрыскивателя GeoLink)

2. Прикрепите гнездо быстроразъемного соединителя перепускного клапана на клапане сопла 8 к быстроразъемному соединителю перепускного клапана на клапане сопла 7 с помощью держателя, снятого при выполнении действий, описанных

в пункте 8 раздела Демонтаж клапанов секций с крепления коллектора (страница 39).

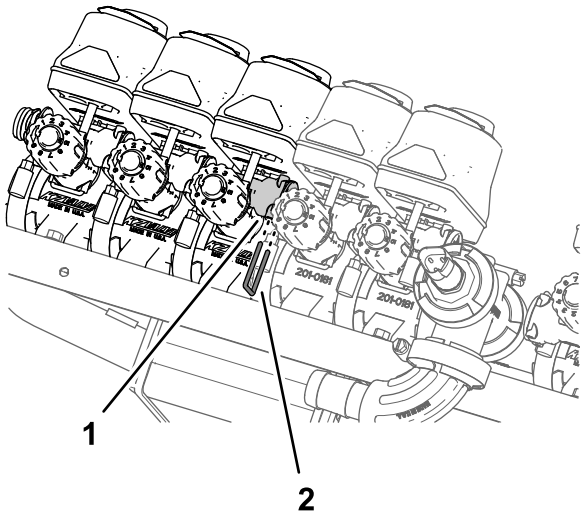

g199386

Рисунок 106

1. Быстроразъемный соединитель (гнездо – перепускной клапан)
2. Держатель

3. Установите клапан сопла 10 на опору крепления клапанов (Рисунок 107 или Рисунок 108) с помощью 2 болтов с фланцевыми головками (¼ x ¾ дюйма) и 2 контргаек (¼ дюйма), снятых при выполнении пункта 2 раздела Демонтаж клапанов секций с крепления коллектора (страница 39).

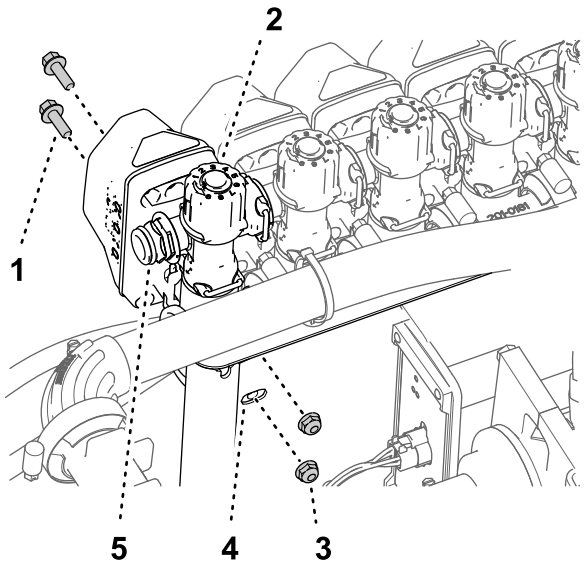

g201492

Рисунок 107

Машины без комплекта ручного распылителя или комплекта электрического шлангового барабана

1. Болт с фланцевой головкой (¼ x ¾ дюйма)
2. Клапан сопла 10
3. Контргайка (¼ дюйма)
4. Опора крепления клапанов
5. Быстроразъемный штуцер (заглушка)

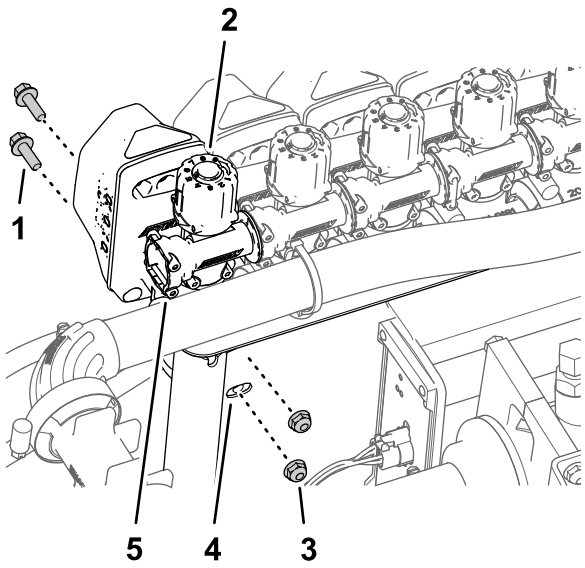

g201569

Рисунок 108

Машины с комплектом ручного распылителя или комплектом электрического шлангового барабана

1. Болт с фланцевой головкой (¼ x ¾ дюйма)
2. Клапан сопла 10
3. Контргайка (¼ дюйма)
4. Опора крепления клапанов
5. Быстроразъемный штуцер (гнездо)

4. Затяните болты с фланцевыми головками и контргайки с моментом от 10,17 до 12,43 Н·м.

Установка опоры крепления клапанов и клапанной сборки опрыскивателя на машину

Грузоподъемность подъемного оборудования: 23 кг

1. Используя подъемное оборудование с указанной грузоподъемностью, поднимите опору крепления клапанов и клапаны в сборе опрыскивателя и выровняйте их над средней секцией опрыскивателя (Рисунок 109).

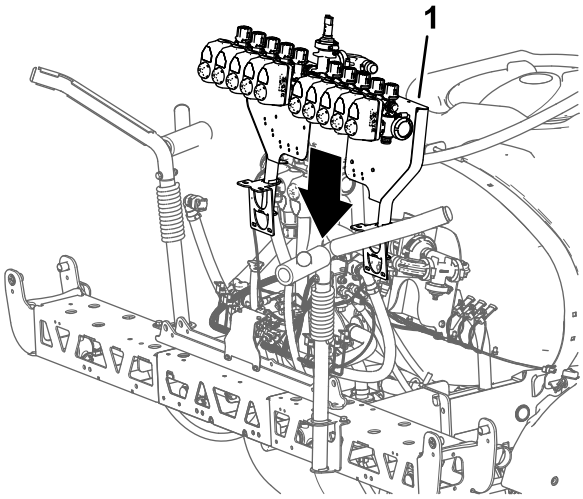

Рисунок 109

1. Опора крепления клапанов и клапанная сборка опрыскивателя

2. Совместите отверстия в монтажном кронштейне опоры крепления клапанов с отверстиями в ферменной раме средней секции опрыскивателя (Рисунок 110).

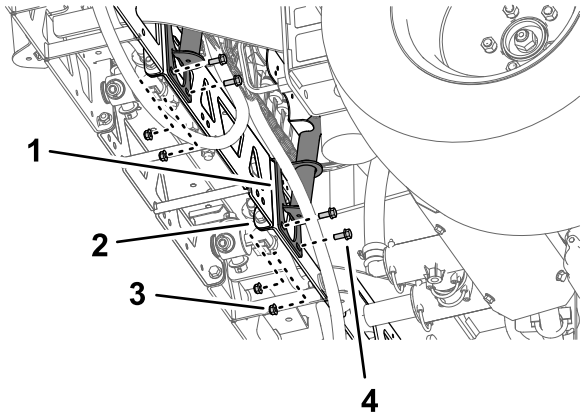

Рисунок 110

1. Кронштейн (опора крепления клапанов)
2. Ферменная рама (средняя секция опрыскивателя)
3. Фланцевая контргайка (5/16 дюйма)
4. Болт с фланцевой головкой (5/16 x ¾ дюйма)

3. Установите опору крепления клапанов на ферменную раму (Рисунок 110 и Рисунок 111) при помощи 4 болтов (5/16 x ¾ дюйма) и 4 фланцевых контргаек (5/16 дюйма).

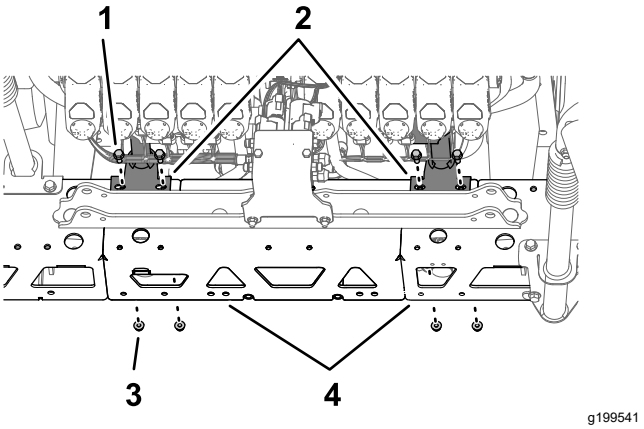

Рисунок 111

1. Болт с фланцевой головкой (5/16 x ¾ дюйма)
2. Кронштейн (опора крепления клапанов)
3. Фланцевая контргайка (5/16 дюйма)
4. Ферменная рама (средняя секция опрыскивателя)

4. Повторите действия, описанные в пунктах с 2 по 3, для другого монтажного кронштейна опоры крепления клапанов на другой ферменной раме.
5. Затяните болты с фланцевыми головками и фланцевые контргайки с моментом от 19,78 до 25,42 Н·м.

Установка шланга на коллектор клапанов опрыскивателя

1. Установите шланг (1 x 16 дюймов) на прямоугольный фланцевый штуцер (1 дюйм), как показано на Рисунок 112.

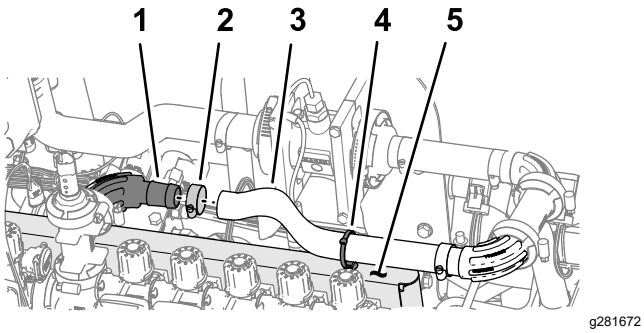

Рисунок 112

1. Прямоугольный фланцевый штуцер (1 дюйм)
2. Шланговый хомут
3. Шланг (1 x 16 дюймов)
4. Вставной держатель (кабельная стяжка)
5. Опора крепления клапанов

2. Закрепите шланг на фланцевом штуцере шланговым хомутом (Рисунок 112).
3. Вставьте кабельную стяжку / вставной держатель в отверстие в верхней части опоры крепления клапанов, как показано на Рисунок 112.
4. Закрепите кабельную стяжку / вставной держатель (Рисунок 112) вокруг шланга (1 x 16 дюймов).

Установка перепускных шлангов секций на машины без дополнительного комплекта ручного распылителя или дополнительного комплекта электрического шлангового барабана

1. Снимите держатели с гнезд быстроразъемных штуцеров.
2. Подсоедините быстроразъемный штуцер перепускного шланга к быстроразъемному штуцеру перепускного клапана на клапане сопла 10 (Рисунок 113).

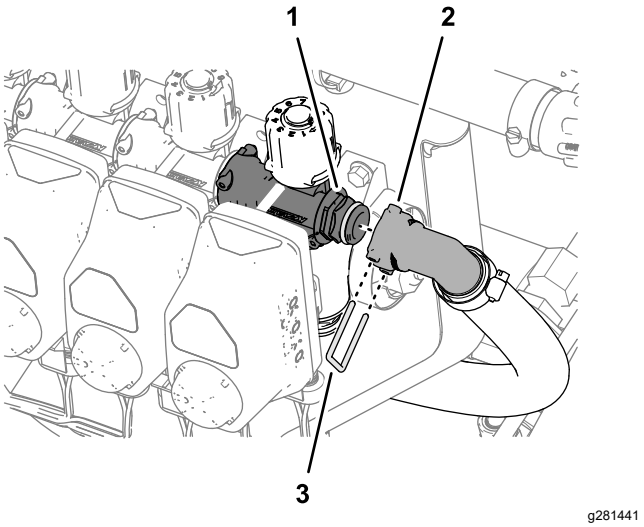

Рисунок 113

1. Быстроразъемный штуцер (перепускной клапан)
2. Гнездо – быстроразъемный штуцер
3. Держатель

3. Закрепите быстроразъемные штуцеры перепускного шланга и перепускного клапана с помощью держателя (Рисунок 113).
4. Повторите действия, описанные в пунктах с 1 по 3, для быстроразъемных штуцеров на клапане сопла 1.

Установка перепускных шлангов секций на машины с дополнительным комплектом ручного распылителя или дополнительным комплектом электрического шлангового барабана

1. Установите быстроразъемный штуцер отсечного перепускного клапана с быстроразъемным штуцером (гнездом) перепускного клапана (Рисунок 114).

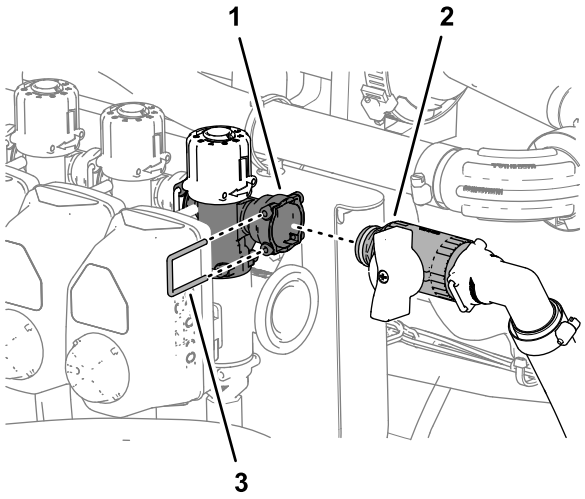

g281442

Рисунок 114

1. Быстроразъемный штуцер – гнездо (клапан сопла 10)
2. Отсечной клапан (комплект ручного распылителя или электрического шлангового барабана)
3. Держатель

2. Закрепите быстроразъемные штуцеры перепускного отсечного клапана и перепускного клапана с помощью держателя (Рисунок 114), снятого при выполнении пункта 3 в разделе Изменение положения перепускных клапанов – машины без дополнительного комплекта ручного распылителя или дополнительного комплекта электрического шлангового барабана (страница 37).
3. Повторите действия, описанные в пунктах 1 и 2, для перепускного отсечного клапана и перепускного клапана с другой стороны машины.

20

Подсоединение жгута проводов опрыскивателя из комплекта к задней части машины

Детали не требуются

Подсоединение электрических разъемов клапанов сопл

1. Вставьте вставные держатели электрических разъемов приводов клапанов в отверстия опоры крепления клапанов (Рисунок 115).

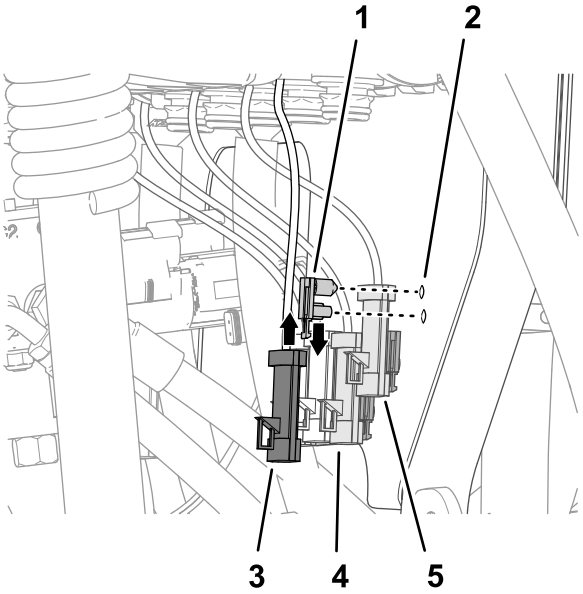

g199981

Рисунок 115

1. Вставной держатель (электрический разъем привода клапана)
2. Опора крепления клапанов
3. 3-штыревой разъем (привод клапана – положение 10)
4. 3-штыревой разъем (привод клапана – положение 8)
5. 3-штыревой разъем (привод клапана – положение 9)

2. Подсоедините 3-гнездовой разъем (Рисунок 116) ответвления длиной 89 см жгута проводов опрыскивателя из комплекта с маркировкой NOZZLE VALVE 1 (КЛАПАН СОПЛА 1) к 3-штыревому разъему самого левого привода клапана (положение 1).

Примечание: Положения приводов клапанов с 1 по 10 распределены слева направо, если стоять позади машины.

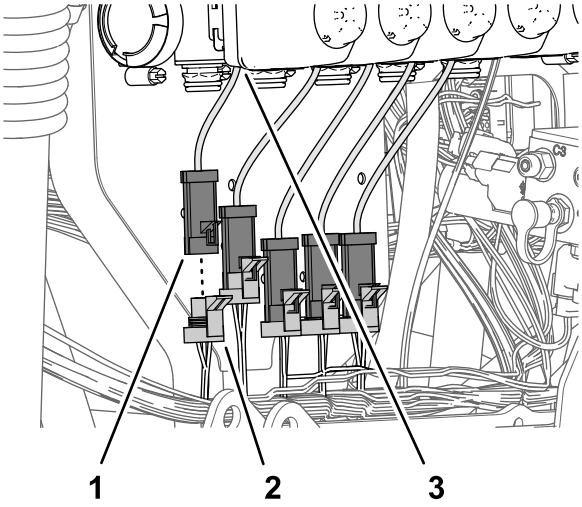

g199980

Рисунок 116

1. 3-штыревой разъем (привод клапана – положение 1)
2. 3-гнездовой разъем – ответвление длиной 89 см жгута проводов опрыскивателя из комплекта (КЛАПАН СОПЛА 1)
3. Привод клапана (положение 1)

3. Подсоедините 3-гнездовой разъем (Рисунок 116) ответвления длиной 89 см жгута проводов опрыскивателя из комплекта с маркировкой NOZZLE VALVE 2 (КЛАПАН СОПЛА 2) к 3-штыревому разъему привода клапана (положение 2).
4. Подсоедините остальные 3-гнездовые разъемы ответвления длиной 89 см жгута проводов опрыскивателя из комплекта к 3-штыревому разъему приводов клапанов (Рисунок 116).

   Примечание: Убедитесь, что 3-гнездовые разъемы подсоединены к приводам клапанов в соответствующих положениях.

Подсоединение жгута проводов опрыскивателя из комплекта к датчику давления

Подсоедините 3-гнездовой разъем ответвления длиной 61 см жгута проводов опрыскивателя из комплекта с маркировкой PRESSURE TRANSDUCER GREEN WEDGE (ЗЕЛЕНЫЙ ТРЕУГОЛЬНИК ДАТЧИКА ДАВЛЕНИЯ) к 3-штыревому разъему датчика давления (Рисунок 117).

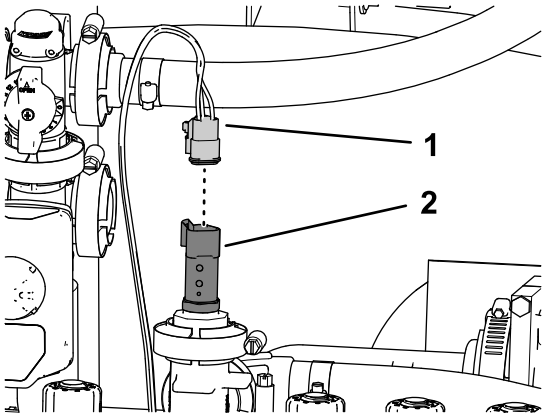

g200254

Рисунок 117

1. 3-гнездовой разъем – ответвление жгута проводов длиной 61 см из комплекта (PRESSURE TRANSDUCER GREEN WEDGE (ЗЕЛЕНЫЙ ТРЕУГОЛЬНИК ДАТЧИКА ДАВЛЕНИЯ))
2. 3-штыревой разъем (датчик давления)

Подсоединение жгута проводов опрыскивателя из комплекта к ASC 10

1. Вставьте 40-гнездовой разъем ответвления длиной 102 см жгута проводов опрыскивателя из комплекта в 40-штыревой разъем контроллера опрыскивателя ASC 10 (Рисунок 118).

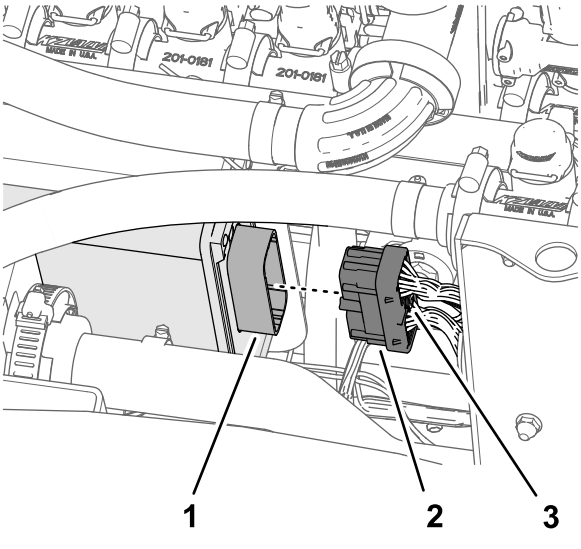

Рисунок 118

1. 40-штыревой разъем (контроллер опрыскивателя ASC 10)
2. 40-гнездовой разъем (ответвление жгута проводов длиной 102 см)
3. Винт с рифленой головкой

2. Заверните винт с рифленой головкой 40-гнездового разъема в разъем ASC 10 от руки (Рисунок 118).
3. Вставьте 4-гнездовой разъем с маркировкой TO ASC 10 (К ASC 10) жгута проводов опрыскивателя из комплекта в 4-штыревой разъем контроллера опрыскивателя ASC 10 (Рисунок 119).

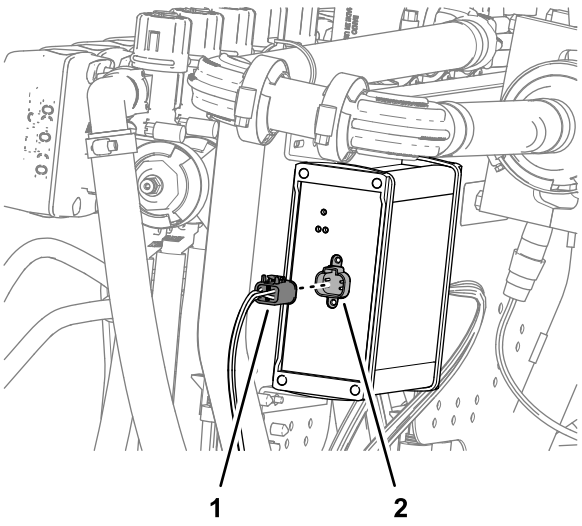

Рисунок 119

1. 4-гнездовой разъем (TO ASC 10 (К ASC 10))
2. 4-штыревой разъем (контроллер опрыскивателя ASC 10)

21

Установка подъемных цилиндров стрелы

Детали, требуемые для этой процедуры:

4	Гидравлический шланг (¼ x 24¾ дюйма)

Установка подъемных цилиндров

1. Совместите неподвижный конец подъемного цилиндра, снятого при выполнении пункта 3 раздела Демонтаж подъемных цилиндров (страница 27), с отверстием диаметром 16 мм (⅝ дюйма) в креплении цилиндра (Рисунок 120).

   Примечание: Убедитесь, что отверстия выдвижения и втягивания цилиндра совмещены надлежащим образом.

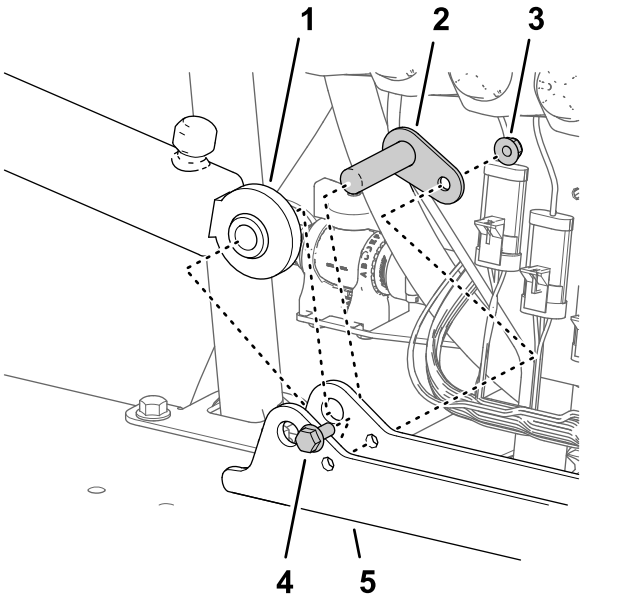

Рисунок 120

1. Подъемный цилиндр (фиксированный конец)
2. Ось поворота
3. Фланцевая контргайка (5/16 дюйма)
4. Болт с фланцевой головкой (5/16 x ¾ дюйма)
5. Крепление цилиндра

2. Установите цилиндр на крепление цилиндра при помощи оси поворота, болта с фланцевой головкой и фланцевой гайки (Рисунок 120).

3. Затяните болт и гайку с моментом от 19,78 до 25,42 Н·м.
4. Повторите действия, описанные в пунктах с 1 по 3, для другого подъемного цилиндра с другой стороны крепления цилиндра.

Подсоединение шлангов подъемных цилиндров

1. Установите, не затягивая, новый гидравлический шланг (¼ x 24¾ дюйма) между отверстием выдвижения подъемного цилиндра левой секции стрелы и отверстием C3 коллектора подъема стрелы (Рисунок 121).

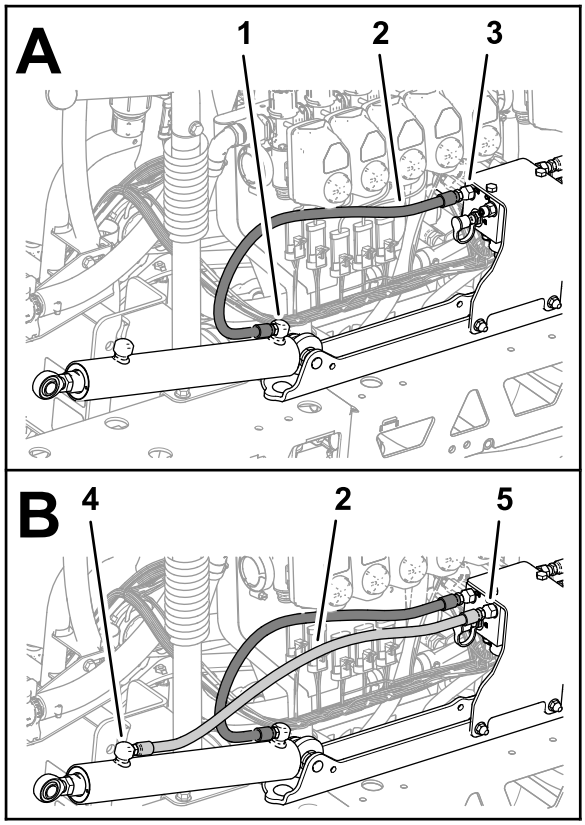

g200075

Рисунок 121

1. Отверстие выдвижения (подъемный цилиндр левой секции стрелы)
2. Гидравлический шланг (¼ x 24¾ дюйма)
3. Отверстие C3 (коллектор подъема стрелы)
4. Отверстие втягивания (подъемный цилиндр левой стрелы)
5. Отверстие C4 (коллектор подъема стрелы)

2. Установите, не затягивая, новый гидравлический шланг (¼ x 24¾ дюйма) между отверстием втягивания подъемного цилиндра левой секции стрелы и отверстием C4 коллектора подъема стрелы (Рисунок 121).
3. Установите, не затягивая, новый гидравлический шланг (¼ x 24¾ дюйма) между отверстием выдвижения подъемного цилиндра правой секции стрелы и отверстием C1 коллектора подъема стрелы (Рисунок 122).

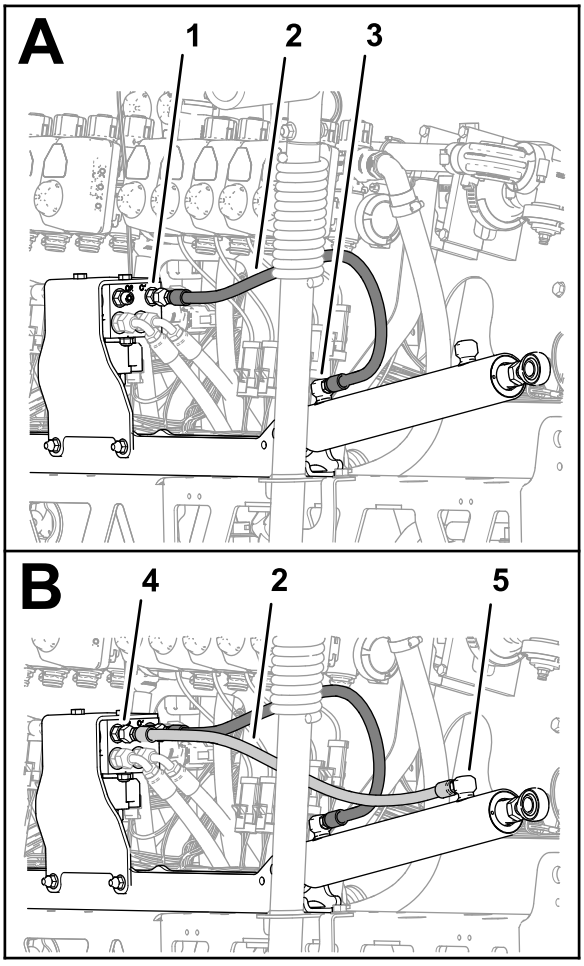

g200076

Рисунок 122

1. Отверстие C1 (коллектор подъема стрелы)
2. Гидравлический шланг (¼ x 24¾ дюйма)
3. Отверстие выдвижения (подъемный цилиндр правой секции стрелы)
4. Отверстие C2 (коллектор подъема стрелы)
5. Отверстие втягивания (подъемный цилиндр правой секции стрелы)

4. Установите, не затягивая, новый гидравлический шланг (¼ x 24¾ дюйма) между отверстием втягивания подъемного цилиндра правой секции стрелы и отверстием C2 коллектора подъема стрелы (Рисунок 122).
5. Затяните штуцеры шлангов в отверстиях выдвижения и втягивания подъемных цилиндров (Рисунок 121 и Рисунок 122) с моментом от 21 до 26 Н·м.

6. Затяните накидные гайки шлангов, подсоединенных к коллектору подъема стрелы (Рисунок 121 и Рисунок 122), с моментом от 24 до 30 Н·м.

22

Установка наружных секций опрыскивателя

Детали, требуемые для этой процедуры:

4	Нейлоновая фланцевая втулка
1	Шланг подачи в сборе длиной 188 см
1	Шланг подачи в сборе длиной 234 см
1	Шланг подачи в сборе длиной 279 см

Демонтаж распылительных сопел с наружных секций опрыскивателя

1. Перережьте шланг между двумя распылительными соплами (Рисунок 123).

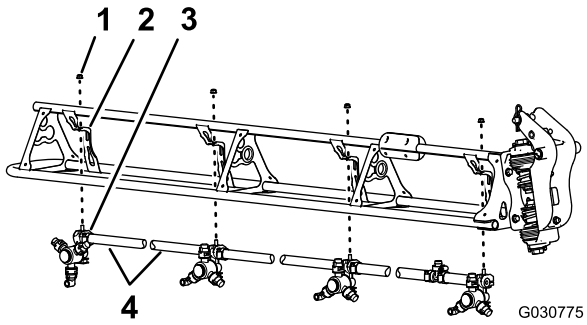

g030775

Рисунок 123

1. Фланцевая контргайка (5/16 дюйма)
2. Опора сопла
3. Распылительное сопло
4. Шланг (внутренний диаметр ¾ дюйма)

2. Отверните фланцевую контргайку (5/16 дюйма), которая крепит распылительное сопло к опоре сопла (Рисунок 123).
3. Повторите действия, описанные в пунктах 2 и 1, для остальных трех сопел.

   Примечание: Сохраните фланцевые контргайки и распылительные сопла для последующей установки, описанной в разделе Установка распылительных сопел на наружные секции опрыскивателя (страница 70).

   Примечание: Удалите в отходы шланги, хомуты и тройник, снятые с машины.
4. Повторите действия, описанные в пунктах 2 – 3, для другой наружной секции опрыскивателя.
5. У 8 распылительных сопел, снятых при выполнении пункта 1, отверните винты из нержавеющей стали (№ 12 x 1¼ дюйма), которые крепят верхние половины зажимов и хвостовики двухсторонних или односторонних шланговых штуцеров типа «елочка» (¾ дюйма) к корпусу каждого распылительного сопла, и снимите хвостовики штуцеров типа «елочка» (Рисунок 124).

   Примечание: При открывании зажима от его верхней половины отделится болт с шестигранной головкой (5/16 x ¾ дюйма, нержавеющая сталь); сохраните этот болт для последующей установки.

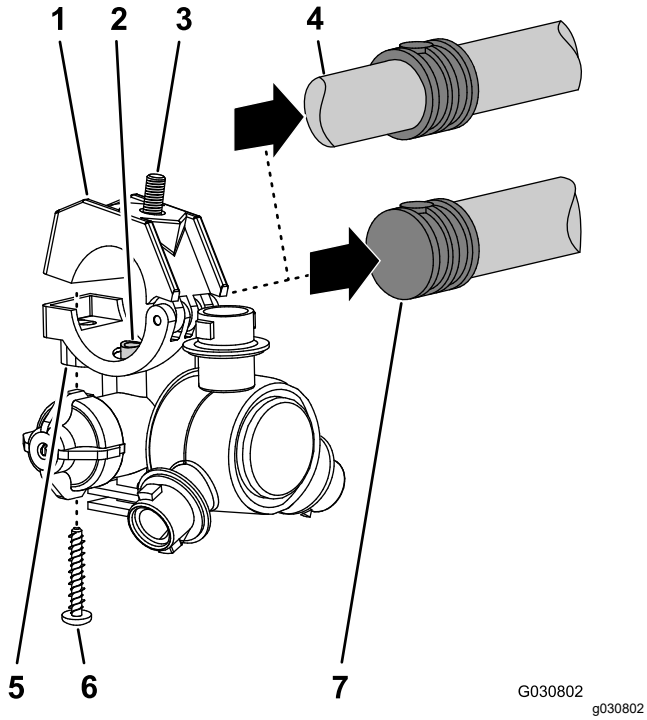

Рисунок 124

1. Верхняя половина зажима
2. Труба для перекачивания
3. Болт с шестигранной головкой (5/16 x ¾ дюйма, нержавеющая сталь)
4. Хвостовик двустороннего шлангового штуцера типа «елочка» (¾ дюйма)
5. Корпус распылительного сопла
6. Винт из нержавеющей стали (№ 12 x 1¼ дюйма)
7. Хвостовик одностороннего шлангового штуцера типа «елочка» (шланг ¾ дюйма)

Установка наружных секций опрыскивателя на машину

Грузоподъемность подъемного оборудования: 46 кг

1. Используя подъемное оборудование с указанной грузоподъемностью, поднимите наружную стрелу.
2. Вставьте нейлоновые фланцевые втулки в отверстия диаметром 31,8 мм (1¼ дюйма) с каждой стороны крепления оси поворота (Рисунок 125).

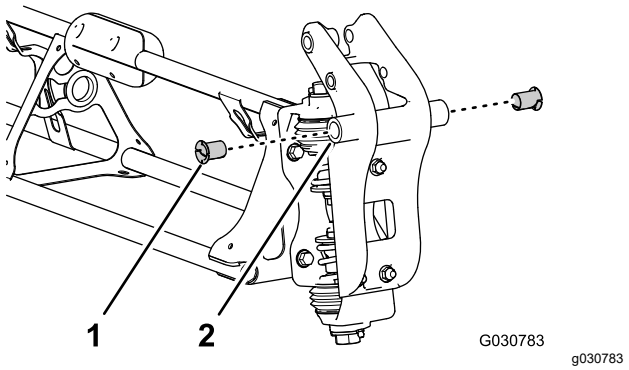

Рисунок 125

1. Нейлоновая фланцевая втулка
2. Крепление оси поворота (наружная секция опрыскивателя)

3. Совместите втулки в креплениях оси поворота с отверстиями во фланцах кронштейна оси поворота в конце средней секции опрыскивателя (Рисунок 126).

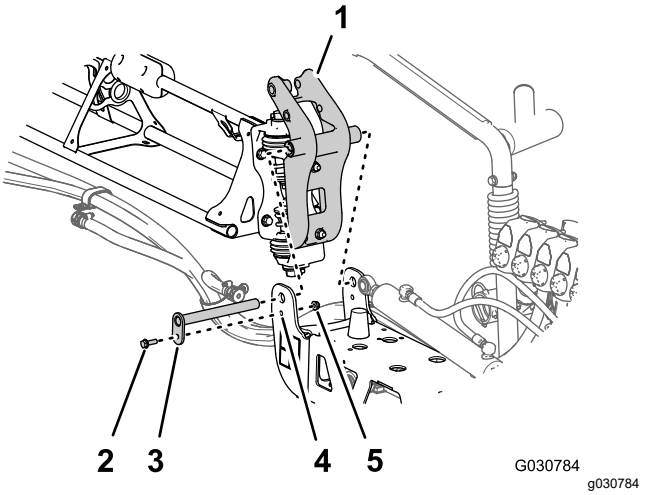

Рисунок 126

1. Крепление оси поворота (наружная секция опрыскивателя)
2. Фланцевый болт (5/16 x 1 дюйм)
3. Ось поворота
4. Кронштейн оси поворота (средняя секция опрыскивателя)
5. Фланцевая контргайка (5/16 дюйма)

4. Установите крепление оси поворота в кронштейн оси поворота, используя ось поворота, фланцевый болт (5/16 x 1 дюйм) и фланцевую контргайку (5/16 дюйма), снятые при выполнении пункта 2 в разделе Демонтаж наружных секций опрыскивателя (страница 28).
5. Затяните болт и гайку с моментом от 19,78 до 25,42 Н·м.
6. Совместите конец штока подъемного цилиндра с отверстием диаметром 25 мм

(1 дюйм) в выступе крепления оси поворота (Рисунок 127).

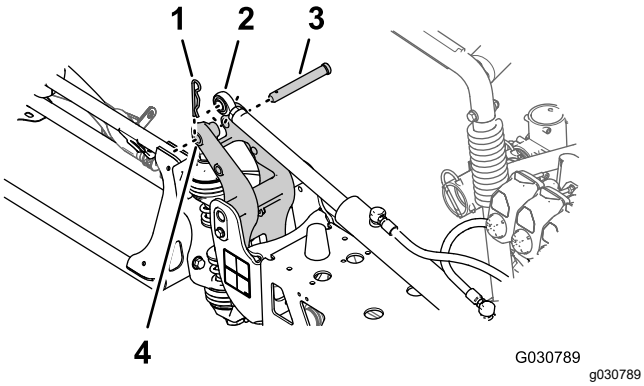

Рисунок 127

1. Шплинт
2. Конец штока (подъемный цилиндр)
3. Шплинтуемый штифт
4. Отверстие диаметром 25 мм (1 дюйм) – выступ крепления оси поворота

7. Прикрепите подъемный цилиндр к креплению оси поворота при помощи шплинтуемого штифта и шплинта (Рисунок 127), снятых при выполнении пункта 2 раздела Демонтаж подъемных цилиндров (страница 27).
8. Повторите действия, описанные в пунктах 1 – 7, на наружной секции опрыскивателя с другой стороны машины.

23

Установка шлангов распылительных сопел

Детали, требуемые для этой процедуры:

2	Шланг подачи длиной 279 см
2	Шланг подачи длиной 234 см
4	Шланг подачи длиной 188 см
2	Шланг подачи длиной 81 см

Определение расположения шлангов распылительных сопел

Определите расположение шлангов подачи по их длине (Рисунок 128) для каждого из мест расположения распылительных сопел, как описано ниже:

Таблица расположения шлангов распылительных сопел

Положения распылительных сопл – левая секция опрыскивателя	**Положения распылительных сопл – средняя секция опрыскивателя**	**Положения распылительных сопл – правая секция опрыскивателя**
Распылительное сопло 1 (клапан сопла 1) – шланг подачи длиной 279 см	Распылительные сопла 5 и 6 (клапан сопла 5) – шланг подачи длиной 81 см с двумя отводными шлангами	Распылительное сопло 9 (клапан сопла 7) – шланг подачи длиной 188 см
Распылительное сопло 2 (клапан сопла 2) – шланг подачи длиной 234 см	Распылительные сопла 7 и 8 (клапан сопла 6) – шланг подачи длиной 81 см с двумя отводными шлангами	Распылительное сопло 10 (клапан сопла 8) – шланг подачи длиной 188 см
Распылительное сопло 3 (клапан сопла 3) – шланг подачи длиной 188 см		Распылительное сопло 11 (клапан сопла 9) – шланг подачи длиной 234 см
Распылительное сопло 4 (клапан сопла 4) – шланг подачи длиной 188 см		Распылительное сопло 12 (клапан сопла 10) – шланг подачи длиной 279 см

Примечание: Расположения клапанов сопел см. на Рисунок 129 в разделе Подсоединение шлангов к клапанам сопел с 1 по 4 (страница 68), на Рисунок 130 в разделе Подсоединение шлангов к клапанам сопел 5 и 6 (страница 68) и на Рисунок 131 в разделе Подсоединение шлангов к клапанам сопел с 7 по 10 (страница 69).

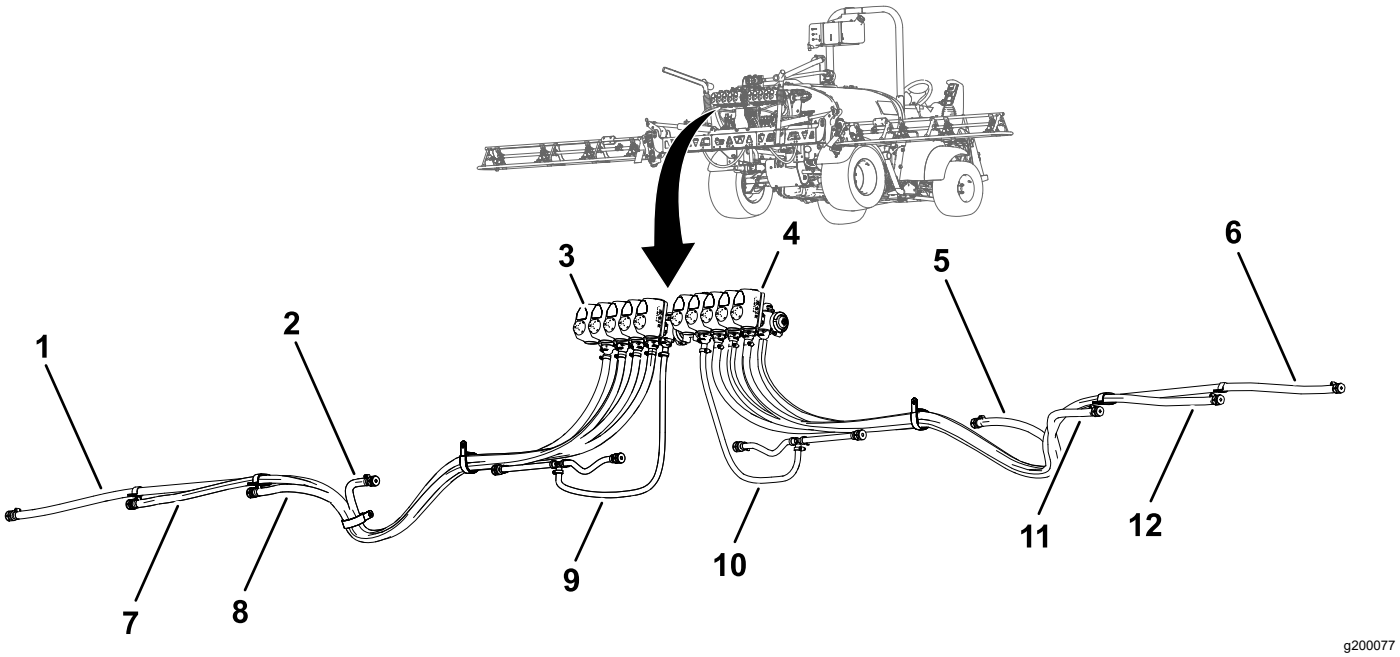

g200077

Рисунок 128

1. Шланг подачи длиной 279 см – распылительное сопло 1
2. Шланг подачи длиной 188 см – распылительное сопло 4
3. Клапан сопла 1
4. Клапан сопла 10
5. Шланг подачи длиной 188 см – распылительное сопло 9
6. Шланг подачи длиной 279 см – распылительное сопло 12
7. Шланг подачи длиной 234 см – распылительное сопло 2
8. Шланг подачи длиной 188 см – распылительное сопло 3
9. Шланг подачи длиной 81 см – распылительные сопла 5 и 6
10. Шланг подачи длиной 81 см – распылительные сопла 7 и 8
11. Шланг подачи длиной 188 см – распылительное сопло 10
12. Шланг подачи длиной 234 см – распылительное сопло 11

Подсоединение шлангов к клапанам сопел с 1 по 4

1. Установите прямой штуцер типа «елочка» шланга подачи длиной 279 см на соединительную муфту клапана сопла 1 (Рисунок 129).

   Примечание: Убедитесь, что штуцер типа «елочка» полностью установлен на соединительную муфту.

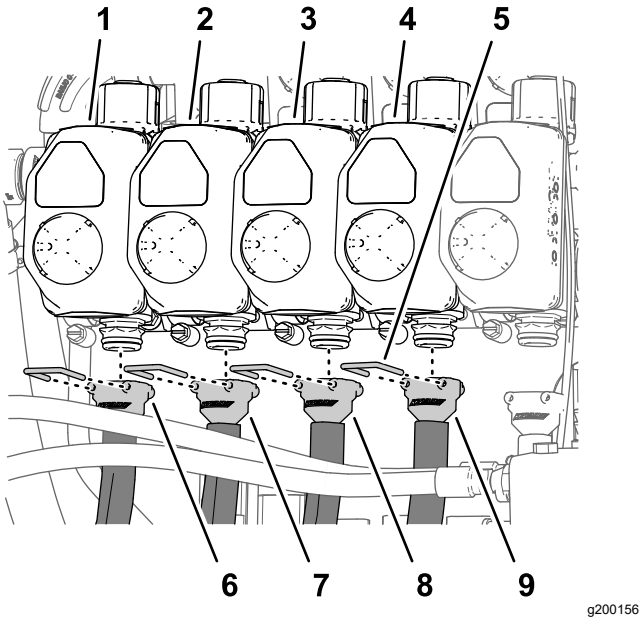

Рисунок 129

1. Клапан сопла 1
2. Клапан сопла 2
3. Клапан сопла 3
4. Клапан сопла 4
5. Держатель
6. Шланг подачи длиной 279 см
7. Шланг подачи длиной 234 см
8. Шланг подачи длиной 188 см
9. Шланг подачи длиной 188 см

2. Прикрепите штуцер типа «елочка» к соединительной муфте с помощью держателя (Рисунок 129).
3. Установите прямой штуцер типа «елочка» шланга подачи длиной 234 см на соединительную муфту клапана сопла 2 (Рисунок 129).

   Примечание: Убедитесь, что штуцер типа «елочка» полностью установлен на соединительную муфту.
4. Прикрепите штуцер типа «елочка» к соединительной муфте с помощью держателя (Рисунок 129).
5. Установите прямой штуцер типа «елочка» шланга подачи длиной 188 см на соединительную муфту клапана сопла 3 (Рисунок 129).

   Примечание: Убедитесь, что штуцер типа «елочка» полностью установлен на соединительную муфту.
6. Прикрепите штуцер типа «елочка» к соединительной муфте с помощью держателя (Рисунок 129).
7. Установите прямой штуцер типа «елочка» шланга подачи длиной 188 см на соединительную муфту клапана сопла 4 (Рисунок 129).

   Примечание: Убедитесь, что штуцер типа «елочка» полностью установлен на соединительную муфту.
8. Прикрепите штуцер типа «елочка» к соединительной муфте с помощью держателя (Рисунок 129).

Подсоединение шлангов к клапанам сопел 5 и 6

Примечание: У шланга подачи в сборе длиной 81 см имеется тройник с двумя отводными шлангами и двумя хвостовиками односторонних штуцеров типа «елочка».

1. Установите прямой штуцер типа «елочка» шланга подачи длиной 81 см на соединительную муфту клапана сопла 5 (Рисунок 130).

   Примечание: Убедитесь, что штуцер типа «елочка» полностью установлен на соединительную муфту.

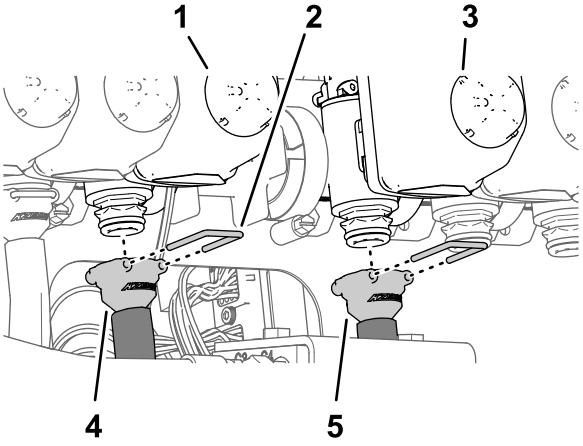

Рисунок 130

1. Клапан сопла 5
2. Держатель
3. Клапан сопла 6
4. Шланг подачи длиной 81 см
5. Шланг подачи длиной 81 см

2. Прикрепите штуцер типа «елочка» к соединительной муфте с помощью держателя (Рисунок 130).
3. Установите прямой штуцер типа «елочка» шланга подачи длиной 81 см на соединительную муфту клапана сопла 6 (Рисунок 130).

   Примечание: Убедитесь, что штуцер типа «елочка» полностью установлен на соединительную муфту.
4. Прикрепите штуцер типа «елочка» к соединительной муфте с помощью держателя (Рисунок 130).

Подсоединение шлангов к клапанам сопел с 7 по 10

1. Установите прямой штуцер типа «елочка» шланга подачи длиной 188 см на соединительную муфту клапана сопла 7 (Рисунок 131).

   Примечание: Убедитесь, что штуцер типа «елочка» полностью установлен на соединительную муфту.

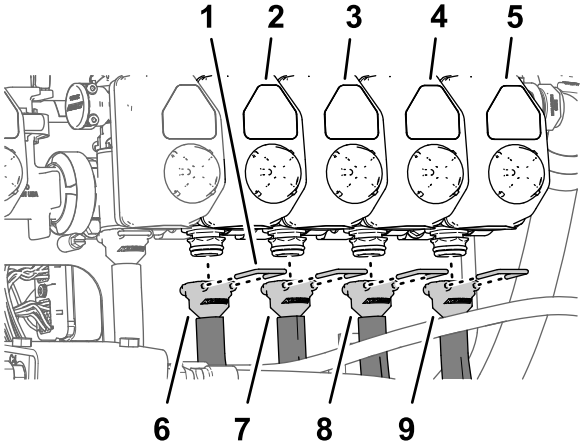

Рисунок 131

1. Держатель
2. Клапан сопла 7
3. Клапан сопла 8
4. Клапан сопла 9
5. Клапан сопла 10
6. Шланг подачи длиной 188 см
7. Шланг подачи длиной 188 см
8. Шланг подачи длиной 234 см
9. Шланг подачи длиной 279 см

2. Прикрепите штуцер типа «елочка» к соединительной муфте с помощью держателя (Рисунок 131).
3. Установите прямой штуцер типа «елочка» шланга подачи длиной 188 см на соединительную муфту клапана сопла 8 (Рисунок 131).

   Примечание: Убедитесь, что штуцер типа «елочка» полностью установлен на соединительную муфту.
4. Прикрепите штуцер типа «елочка» к соединительной муфте с помощью держателя (Рисунок 131).
5. Установите прямой штуцер типа «елочка» шланга подачи длиной 234 см на соединительную муфту клапана сопла 9 (Рисунок 131).

   Примечание: Убедитесь, что штуцер типа «елочка» полностью установлен на соединительную муфту.
6. Прикрепите штуцер типа «елочка» к соединительной муфте с помощью держателя (Рисунок 131).
7. Установите прямой штуцер типа «елочка» шланга подачи длиной 279 см на соединительную муфту клапана сопла 10 (Рисунок 131).

   Примечание: Убедитесь, что штуцер типа «елочка» полностью установлен на соединительную муфту.
8. Прикрепите штуцер типа «елочка» к соединительной муфте с помощью держателя (Рисунок 131).

Прокладка шлангов подачи к распылительным соплам

1. Проложите шланги распылительных сопел 1, 2, 3 и 4 через R-образный зажим в левом наружном конце средней секции опрыскивателя (Рисунок 132 и Рисунок 133).

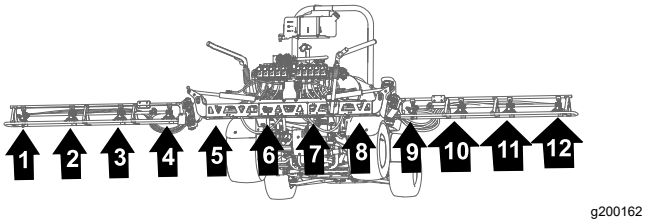

Рисунок 132

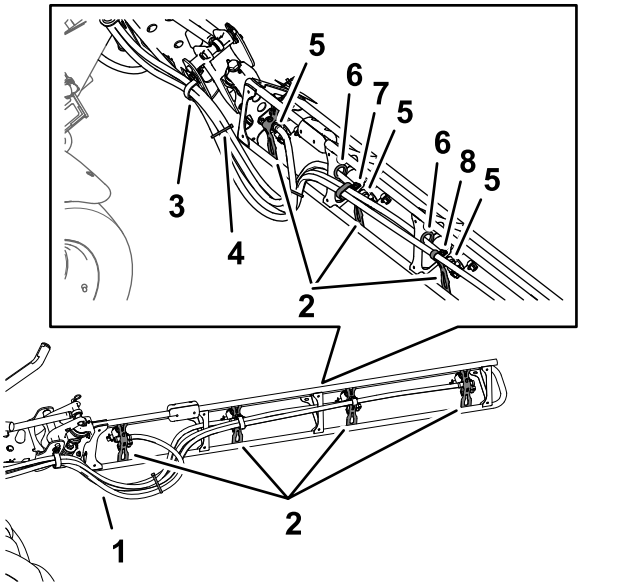

g200185

Рисунок 133

1. Шланги
2. Опоры сопел
3. R-образный хомут
4. Кабельная стяжка
5. Хвостовик одностороннего шлангового штуцера типа «елочка» (½ дюйма)
6. Втулка
7. Двойной R-образный хомут
8. Одинарный R-образный хомут

2. Проложите шланги подачи распылительных сопел 7, 8, 9 и 10 через R-образный зажим в правом наружном конце средней секции опрыскивателя (Рисунок 132 и Рисунок 133).
3. Проложите шланги подачи длиной 279 см и хвостовики шланговых штуцеров типа «елочка» (¾ дюйма) вдоль секции опрыскивателя к распылительным соплам 1 и 10, как показано на Рисунок 132 и Рисунок 133.
4. Проложите шланги подачи длиной 234 см и хвостовики шланговых штуцеров типа «елочка» (¾ дюйма) вдоль секции опрыскивателя к распылительным соплам 2 и 9, как показано на Рисунок 132 и Рисунок 133.
5. Проложите шланги подачи длиной 188 см и хвостовики шланговых штуцеров типа «елочка» (¾ дюйма) вдоль секции опрыскивателя к распылительным соплам 3 и 8, как показано на Рисунок 132 и Рисунок 133.

   Примечание: Проложите шланги сквозь нижние задние втулки в кронштейнах трубчатой рамы.
6. Проложите шланги подачи длиной 188 см и хвостовики шланговых штуцеров типа «елочка» (¾ дюйма) вдоль секции опрыскивателя к распылительным соплам 4 и 7, как показано на Рисунок 132 и Рисунок 133.

   Примечание: Проложите шланги сквозь нижние задние втулки в кронштейнах трубчатой рамы.
7. Соберите 4 шланга распылительных сопел в виде связки с помощью кабельной стяжки, как показано на Рисунок 133.

Установка распылительных сопел на наружные секции опрыскивателя

1. Совместите трубу для перекачивания в опоре распылительного сопла (Рисунок 134) с отверстием в боковой части хвостовика одностороннего шлангового штуцера типа «елочка» (½ дюйма).

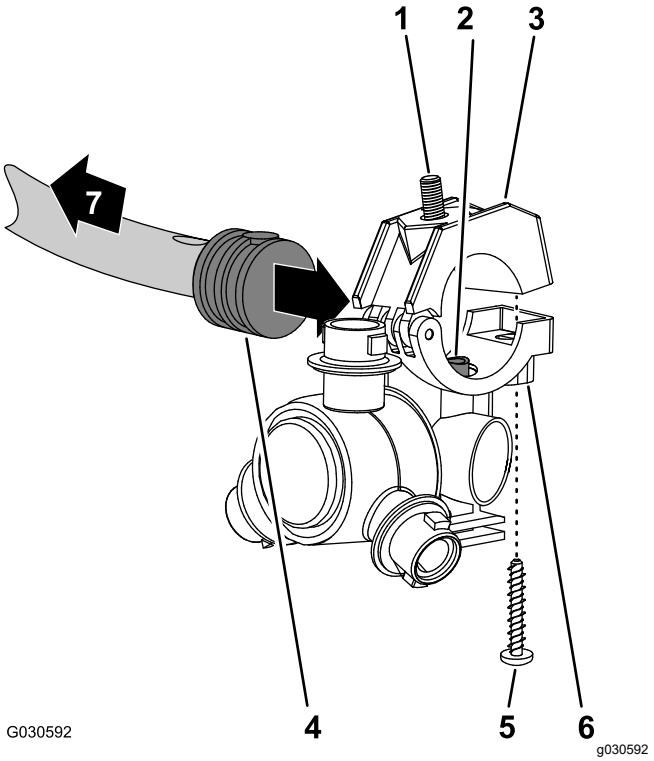

G030592

g030592

Рисунок 134

1. Болт с шестигранной головкой (5/16 x ¾ дюйма, нержавеющая сталь)
2. Труба для перекачивания
3. Верхняя половина зажима
4. Хвостовик одностороннего шлангового штуцера типа «елочка» (½ дюйма)
5. Винт из нержавеющей стали (№ 12 x 1¼ дюйма)
6. Корпус распылительного сопла
7. В сторону секции опрыскивателя

2. Установите верхнюю половину зажима поверх хвостовика штуцера типа «елочка» и закрепите половину зажима и корпус распылительного сопла (Рисунок 134) с помощью винта из нержавеющей стали (№ 12 x 1¼ дюйма); затяните винт из нержавеющей стали с моментом от 14 до 18 Н·м.

   Примечание: При закрывании зажима убедитесь в том, что в углублении верхней половины зажима установлен болт с шестигранной головкой (5/16 x ¾ дюйма).

3. Установите распылительные сопла на наружные секции опрыскивателя следующим образом:

   - В положениях сопел 1 и 4 установите распылительное сопло на крепление сопла (вид A на Рисунок 135) при помощи фланцевой контргайки (5/16 дюйма), снятой при выполнении пункта 2 раздела Демонтаж распылительных сопел с наружных секций опрыскивателя (страница 63).
   - В положениях сопел 2 и 3 установите распылительное сопло на крепление сопла (вид A и B на Рисунок 135) при помощи фланцевой контргайки (5/16 дюйма), снятой при выполнении пункта 2 раздела Демонтаж распылительных сопел с наружных секций опрыскивателя (страница 63).

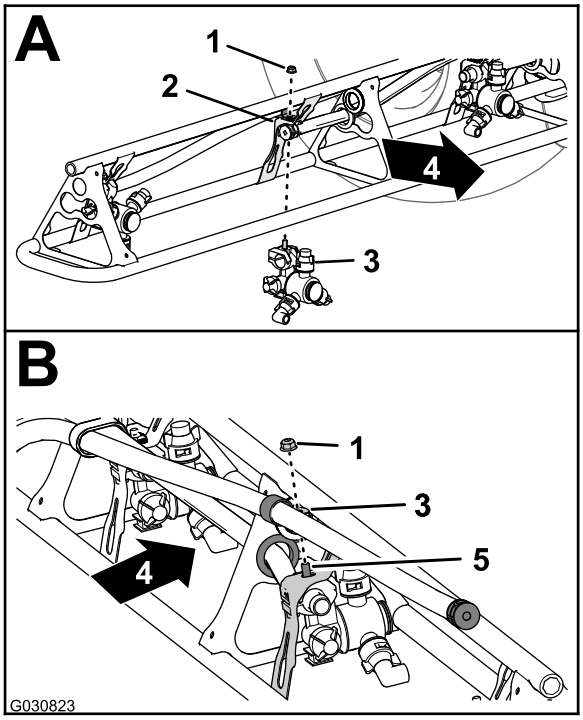

g030823

Рисунок 135

1. Фланцевая контргайка (5/16 дюйма)
2. Крепление сопла
3. Распылительное сопло
4. Задняя часть машины
5. Болт с шестигранной головкой (нержавеющая сталь 5/16 x ¾ дюйма)

4. Затяните фланцевую контргайку с моментом от 19,78 до 25,42 Н·м.
5. Повторите действия, описанные в пунктах с 1 по 4, для других распылительных сопел секции опрыскивателя.
6. Повторите действия, описанные в пунктах 1 – 5, на наружной секции опрыскивателя с другой стороны машины.

24

Подсоединение трубки датчика давления к манометру на приборной панели

Детали не требуются

Подсоединение трубки датчика давления к манометру на приборной панели

Машины без дополнительного комплекта ручного распылителя или дополнительного комплекта электрического шлангового барабана

1. Подсоедините конец трубки датчика давления (пластиковой) для манометра на приборной панели к запорному кольцу соединительной муфты трубки (Рисунок 136).

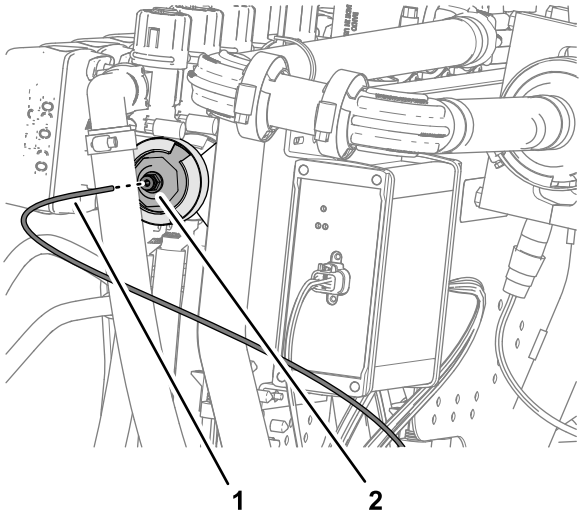

g281444

Рисунок 136

1. Трубка датчика давления (манометр на приборной панели)
2. Запорное кольцо (соединительная муфта трубки)

2. Вставьте трубку датчика давления в запорное кольцо до полной посадки трубки (Рисунок 136).

Подсоединение трубки датчика давления

Машины с дополнительным комплектом ручного распылителя или дополнительным комплектом электрического шлангового барабана

1. Установите прямоугольный штуцер отсечного клапана дополнительного комплекта ручного распылителя или комплекта электрического шлангового барабана на фланец клапана сопла 10 с помощью фланцевого хомута и прокладки и затяните хомут от руки (Рисунок 137).

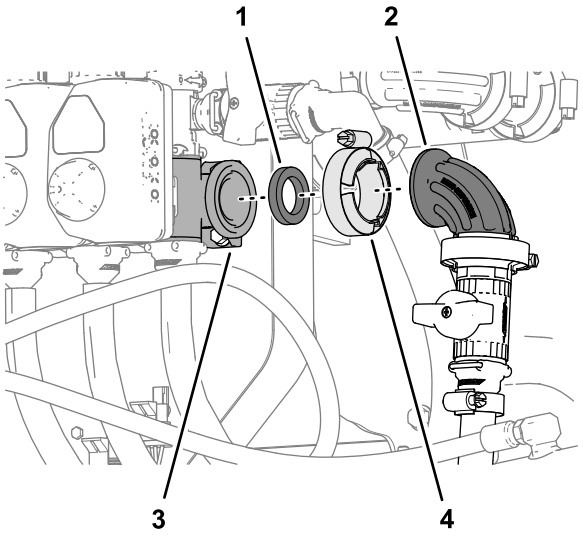

g281603

Рисунок 137

1. Прокладка
2. Прямоугольный штуцер (отсечной клапан)
3. Фланец (клапан сопла 10)
4. Фланцевый хомут

2. Подсоедините конец трубки датчика давления (пластиковой) для манометра на приборной панели к запорному кольцу соединительной муфты трубки на прямоугольном штуцере отсечного клапана комплекта ручного распылителя или электрического шлангового барабана (Рисунок 138).

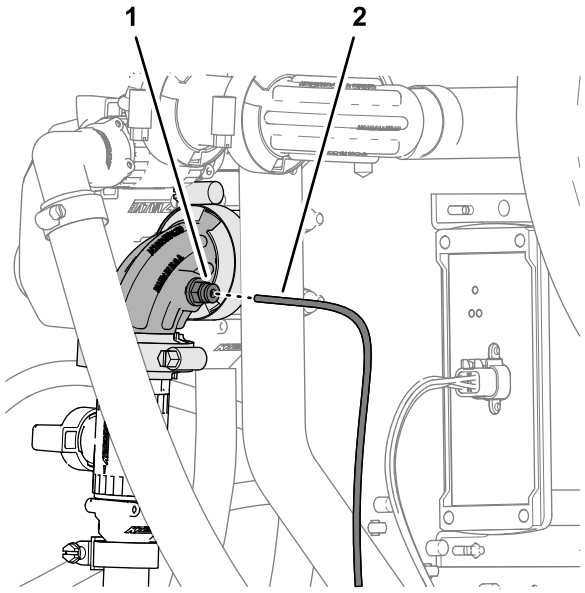

g281604

Рисунок 138

1. Соединительная муфта трубки (прямоугольный штуцер – отсечной клапан)
2. Трубка датчика давления (манометр на приборной панели)

3. Вставьте трубку датчика давления в запорное кольцо до полной посадки трубки (Рисунок 138).

25

Подсоединение дополнительного комплекта пенного маркера

Детали не требуются

Прокладка трубок насадок пенного маркера

1. Проведите трубки пенообразующих насадок в левой и правой секциях опрыскивателя внутрь и через R-образный хомут рядом с шарнирным креплением каждой наружной секции опрыскивателя (Рисунок 140).

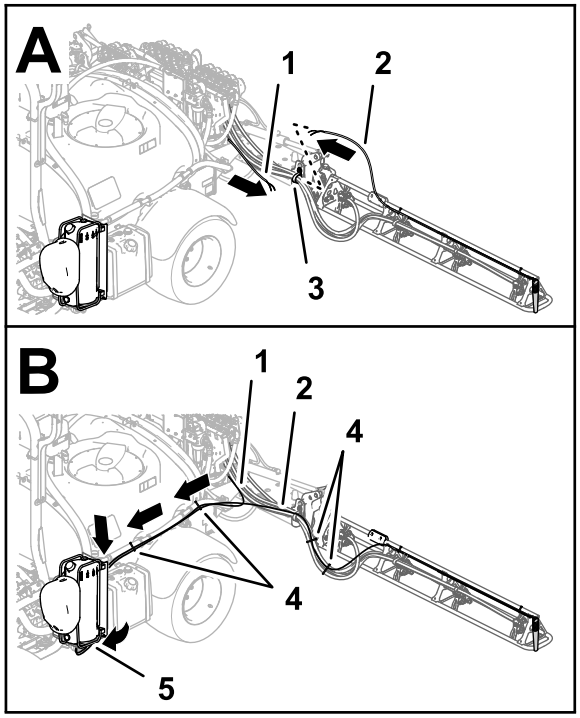

g202021

Рисунок 139

Комплекты пенного маркера, изготовленные в 2016 г. и ранее

1. Трубка – насадка пенного маркера (правая секция опрыскивателя)
2. Трубка – насадка пенного маркера (левая секция опрыскивателя)
3. R-образный хомут
4. Кабельные стяжки
5. Соединительная панель (компрессор пенного маркера)

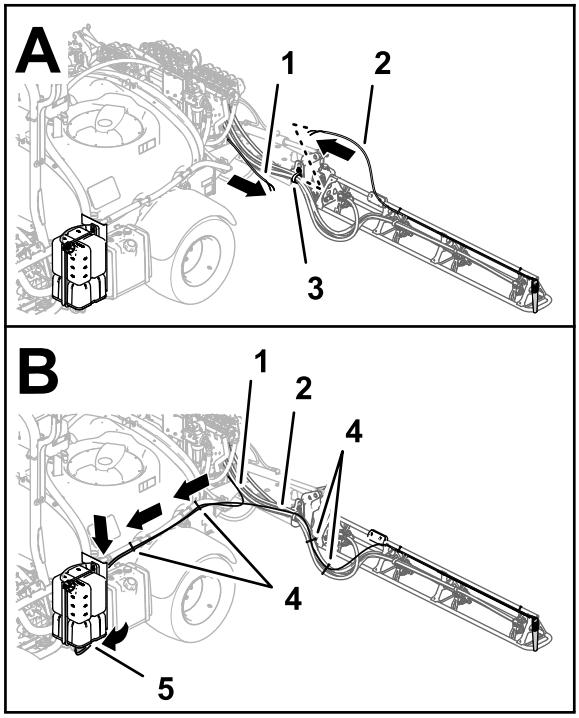

g201934

Рисунок 140

Комплекты пенного маркера, изготовленные в 2017 г. и позднее

1. Трубка – насадка пенного маркера (правая секция опрыскивателя)
2. Трубка – насадка пенного маркера (левая секция опрыскивателя)
3. R-образный хомут
4. Кабельные стяжки
5. Соединительная панель (компрессор пенного маркера)

2. Проложите трубки вперед, вдоль левой стороны бака опрыскивателя (Рисунок 140).
3. Прикрепите трубки левой и правой насадок пенного маркера к шлангам опрыскивателя с помощью 4 кабельных стяжек, как показано на Рисунок 140.
4. Прикрепите трубки левой и правой насадок пенного маркера к трубкам перемешивания с помощью 2 кабельных стяжек, как показано на Рисунок 140.

Подсоединение трубок подачи жидкости и воздуха к компрессору

Комплекты пенного маркера, изготовленные в 2017 г. и позднее

1. Проложите пенные трубки для правой стрелы, как показано на Рисунок 141.

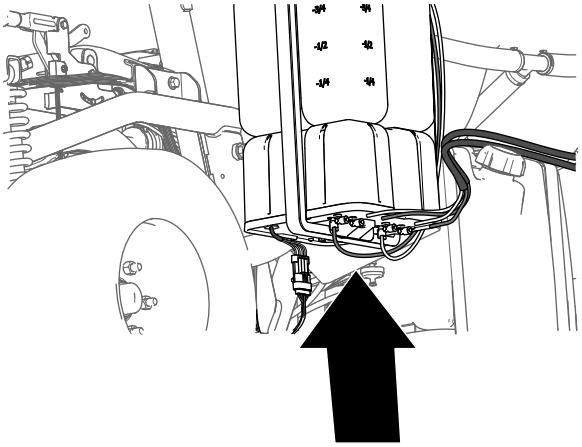

g197746

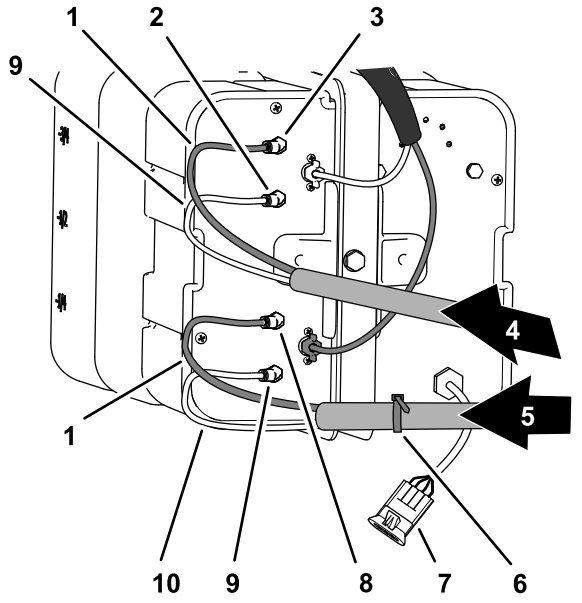

g266328

Рисунок 141

1. Синяя трубка
2. Штуцер для воздуха (левая секция опрыскивателя)
3. Штуцер для жидкости (левая секция опрыскивателя)
4. Трубки подачи пены (левая секция опрыскивателя)
5. Трубки подачи пены (правая секция опрыскивателя)
6. Кабельная стяжка
7. Электрический разъем
8. Штуцер для жидкости (правая секция опрыскивателя)
9. Прозрачная трубка
10. Штуцер для воздуха (правая секция опрыскивателя)

2. Вставьте прозрачную трубку в штуцер для воздуха на боковой пластине компрессора (Рисунок 141 и Рисунок 142).

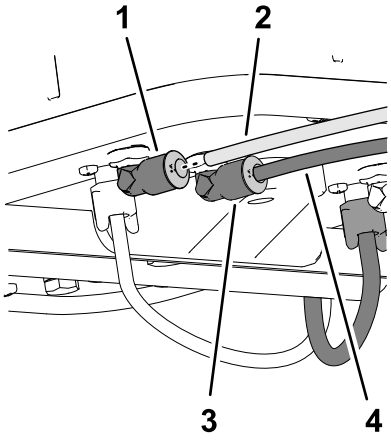

g201938

Рисунок 142

1. Штуцер для воздуха
2. Прозрачная трубка
3. Штуцер для жидкости
4. Синяя трубка

3. Вставьте синюю трубку в штуцер для жидкости на боковой пластине компрессора (Рисунок 141 и Рисунок 142).
4. Проложите пенные трубки для левой стрелы, как показано на Рисунок 141.
5. Вставьте прозрачную трубку в штуцер для воздуха на боковой пластине компрессора (Рисунок 141 и Рисунок 142).
6. Вставьте синюю трубку в штуцер для жидкости на боковой пластине компрессора (Рисунок 141 и Рисунок 142).

Подсоединение трубок подачи жидкости и воздуха к компрессору

Комплекты пенного маркера, изготовленные в 2016 г. и ранее

1. Закрепите трубки при помощи кабельной стяжки, подготовленной при выполнении пункта 9 раздела Подготовка новых трубок в сборе для насадок пенного маркера (страница 20), надев синюю трубку правой секции опрыскивателя на обжимной фитинг водяного контура правой секции опрыскивателя (Рисунок 143).

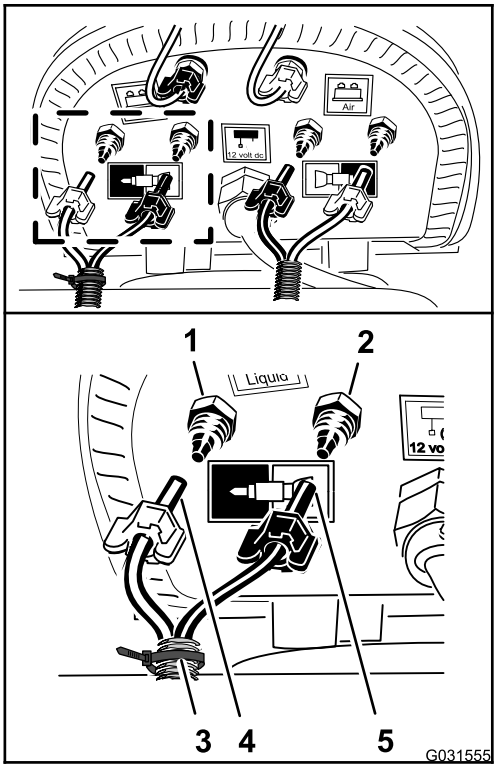

g031555

Рисунок 143

1. Обжимной фитинг – вода (правая секция опрыскивателя – синяя трубка)
2. Обжимной фитинг – воздух (правая секция опрыскивателя – прозрачная трубка)
3. Кабельная стяжка
4. Зажимная гайка – воздух (правая секция опрыскивателя – синяя трубка)
5. Зажимная гайка – вода (правая секция опрыскивателя – прозрачная трубка)

2. Наденьте зажимную гайку трубки на фитинг и затяните гайку от руки (Рисунок 143).
3. Подсоедините прозрачную трубку правой секции опрыскивателя к обжимному штуцеру воздушного контура правой секции опрыскивателя (Рисунок 143).
4. Наденьте зажимную гайку трубки на фитинг и затяните гайку от руки (Рисунок 143).
5. Подсоедините немаркированную (без кабельной стяжки) трубку, надев синюю трубку левой секции опрыскивателя на обжимной фитинг водяного контура левой секции опрыскивателя (Рисунок 144).

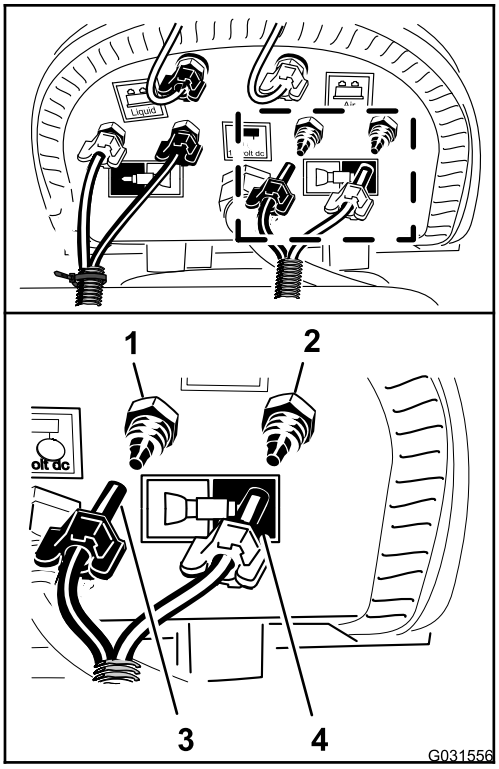

g031556

Рисунок 144

1. Обжимной фитинг – вода (левая секция опрыскивателя – синяя трубка)
2. Обжимной фитинг – воздух (левая секция опрыскивателя – прозрачная трубка)
3. Зажимная гайка (левая секция опрыскивателя – синяя трубка)
4. Зажимная гайка (левая секция опрыскивателя – прозрачная трубка)

6. Наденьте зажимную гайку трубки на фитинг и затяните гайку от руки (Рисунок 144).
7. Подсоедините прозрачную трубку левой секции опрыскивателя к обжимному фитингу воздушного контура левой секции опрыскивателя (Рисунок 144).
8. Наденьте зажимную гайку трубки на фитинг и затяните гайку от руки (Рисунок 144).
9. Закрепите трубку пенного маркера на шлангах распылительных сопел двумя кабельными стяжками (Рисунок 140).

26

Подсоединение дополнительного комплекта ультразвукового выравнивания стрелы

Детали не требуются

Процедура

1. Подсоедините 3-гнездовой разъем жгута проводов комплекта ультразвукового выравнивания стрелы к 3-штыревому разъему кабеля правого ультразвукового датчика (вид A на Рисунок 145).

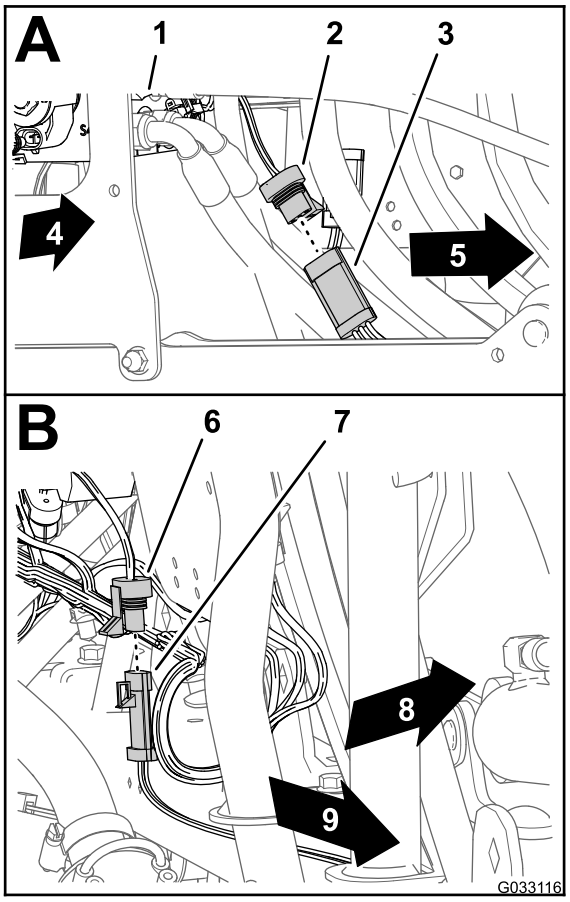

g033116

Рисунок 145

1. Коллектор подъемного цилиндра
2. 3-гнездовой разъем (жгут проводов комплекта ультразвукового выравнивания стрелы – правый датчик)
3. 3-штыревой разъем (кабель – правый ультразвуковой датчик)
4. Правая сторона машины
5. 3-гнездовой разъем (жгут проводов комплекта ультразвукового выравнивания стрелы – левый датчик)
6. 3-штыревой разъем (кабель – левый ультразвуковой датчик)
7. Левая сторона машины
8. Задняя часть машины
9. Левая сторона машины

2. Подсоедините 3-гнездовой разъем жгута проводов комплекта ультразвукового выравнивания стрелы к 3-штыревому разъему кабеля левого ультразвукового датчика (вид B на Рисунок 145).

27

Установка дополнительного комплекта закрытой стрелы

Детали, требуемые для этой процедуры:

1	Удлинитель кожуха в сборе (12-сопел – номер 120-0621 по каталогу Toro)
22	Закладная заклепка (номер 114439 по каталогу Toro)
4	Опорный кронштейн (кожух средней секции – номер 131-3703-03 по каталогу Toro)
4	Гайка с зажимом (номер 94-2413 по каталогу Toro)
16	Болты с фланцевыми головками (⅜ x 1¼ дюйма – номер 110-5050 по каталогу Toro)
16	Фланцевые контргайки (⅜ дюйма – номер 104-8301 по каталогу Toro)
2	Хомут кожуха (номер 120-0629 по каталогу Toro)
4	Болты с фланцевыми головками (5/16 x 1¼ дюйма – номер 323-36 по каталогу Toro)

Установка удлинителя кожуха на кожух средней секции (11 сопел)

1. Используя дрель со сверлом 5 мм (3/16 дюйма), высверлите 11 закладных заклепок (Рисунок 146), которые крепят усиливающую пластину (с одним рядом заклепок) и резиновый кожух к концу кожуха секции с 11 соплами для средней секции опрыскивателя, снятого при выполнении пункта 2 раздела 6 Демонтаж кожуха средней секции (с 11 соплами) дополнительного комплекта закрытой стрелы (страница 22).

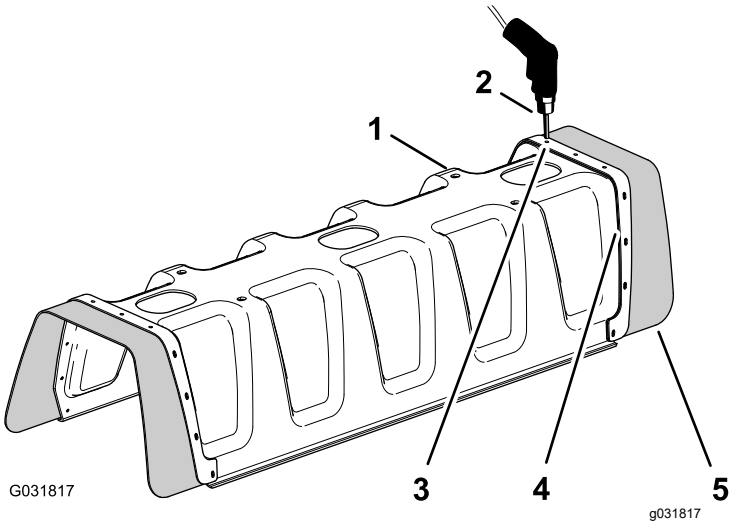

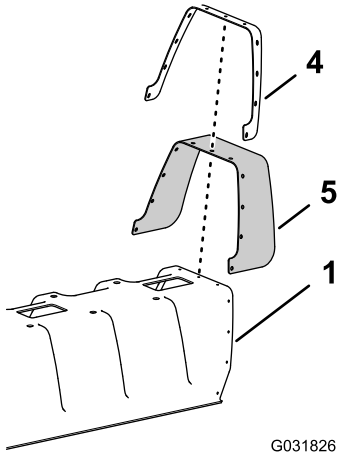

Рисунок 146

1. Кожух секции с 11 соплами
2. Дрель и сверло диаметром 5 мм (3/16 дюйма)
3. Заклепка (3/16 x ½)
4. Усиливающая пластина (один ряд)
5. Резиновый кожух

2. Снимите усиливающую пластину, 11 шайб (3/16 дюйма) и резиновый кожух с кожуха стрелы с 11 соплами (Рисунок 146).

   Примечание: Сохраните усиливающую пластину, шайбы и резиновый кожух для последующей установки, описанной в пунктах 5 и 6.

3. Совместите отверстия в усиливающей пластине (двойной ряд) удлинителя кожуха с отверстиями в конце кожуха стрелы с 11 соплами (Рисунок 147).

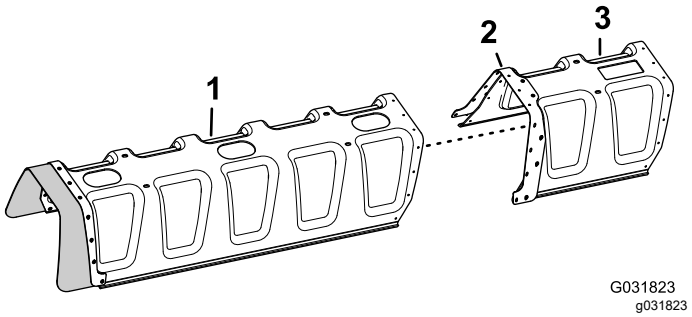

Рисунок 147

1. Кожух секции с 11 соплами
2. Усиливающая пластина (двойной ряд)
3. Удлинитель кожуха

4. Прикрепите удлинитель кожуха к кожуху секции с 11 соплами (Рисунок 148) при помощи 11 закладных заклепок (номер 114439 по каталогу Toro)

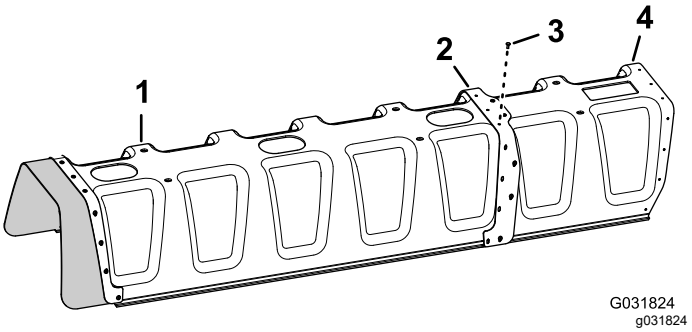

Рисунок 148

1. Кожух секции с 11 соплами
2. Усиливающая пластина (двойной ряд)
3. Закладные заклепки (номер 114439 по каталогу Toro)
4. Удлинитель кожуха

5. Совместите отверстия в резиновом кожухе и усиливающей пластине (один ряд), снятыми при выполнении пункта 2, с отверстиями в конце удлинителя кожуха (Рисунок 149).

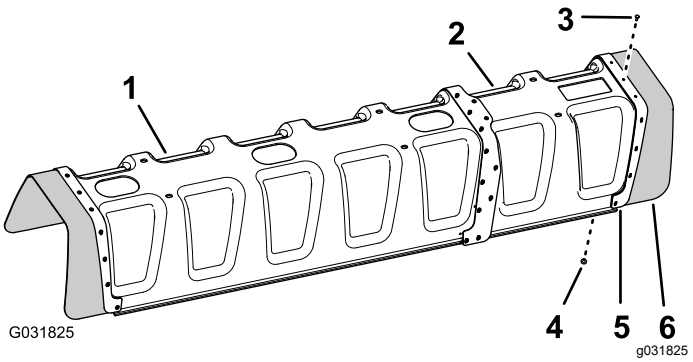

Рисунок 149

1. Кожух секции с 11 соплами
2. Удлинитель кожуха
3. Закладная заклепка (номер 114439 по каталогу Toro)
4. Шайба (3/16 дюйма)
5. Усиливающая пластина (один ряд)
6. Резиновый кожух

6. Прикрепите усиливающую пластину и резиновый кожух к удлинителю кожуха при помощи 11 закладных заклепок (номер 114439 по каталогу Toro) и 11 шайб (3/16 дюйма), снятых при выполнении пункта 5.

   Примечание: Выровняйте шайбы (3/16 дюйма) по внутренней поверхности удлинителя кожуха.

Установка опорного кронштейна кожуха средней секции

1. Установите 4 гайки с зажимами (номер 94-2413 по каталогу Toro) на два опорных кронштейна кожуха средней секции (номер 131-3703–03 по каталогу Toro), как показано на Рисунок 150.

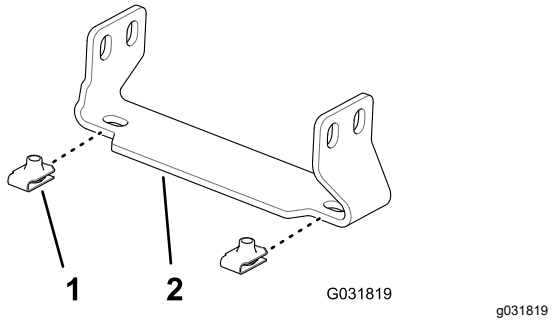

Рисунок 150

1. Гайка с зажимом (номер 94-2413 по каталогу Toro)
2. Опорный кронштейн (кожух средней секции – номер 131-3703-03 по каталогу Toro)

2. В месте расположения удлинителя средней секции опрыскивателя найдите 2 пары отверстий в вертикальной лицевой поверхности ферменной рамы с расстоянием по 25 мм между отверстиями (Рисунок 151).

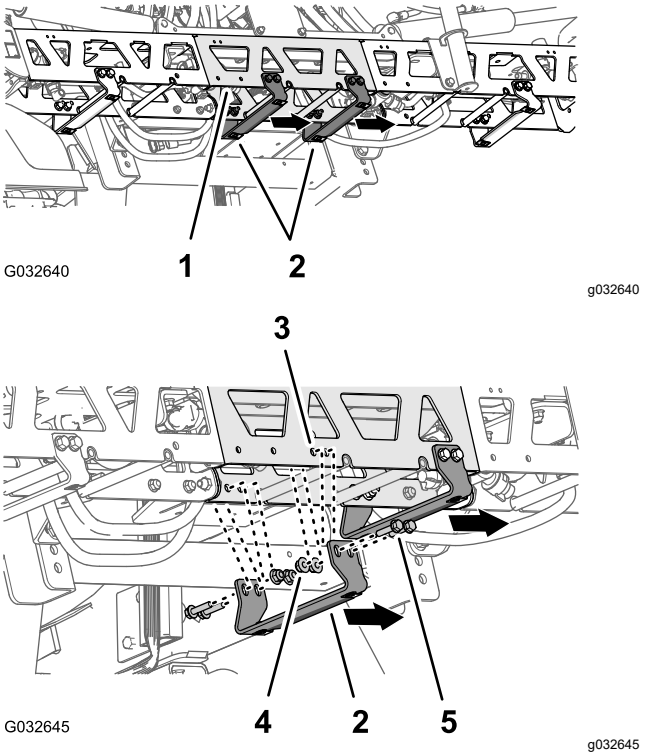

Рисунок 151

1. Удлинитель (средняя секция опрыскивателя)
2. Опорный кронштейн – номер 131-3703-03 по каталогу Toro (широкий фланец справа)
3. Отверстие в ферменной раме (удлинитель средней секции опрыскивателя)
4. Фланцевая контргайка (⅜ дюйма – номер 104-8301 по каталогу Toro)
5. Болт с фланцевой головкой (⅜ x 1¼ дюйма – номер 110-5050 по каталогу Toro)

3. Совместите отверстия в опорном кронштейне (номер 131-3703-03 по каталогу Toro) с отверстиями в удлинителе средней секции опрыскивателя, месторасположение которых было определено согласно пункту 2, так, чтобы широкий фланец кронштейна был слева; см. Рисунок 151.
4. Установите опорный кронштейн на ферменную раму (Рисунок 151) с помощью 4 болтов с фланцевыми головками (⅜ x 1¼ дюйма – номер 110-5050 по каталогу Toro) и 4 фланцевых контргаек (⅜ дюйма – номер 104-8301 по каталогу Toro).
5. Повторите действия, описанные в пунктах с 2 по 4, для других 2 пар отверстий удлинителя для средней секции опрыскивателя и другого опорного кронштейна, используя болты

с фланцевыми головками и фланцевые контргайки.

6. Затяните гайки и болты с моментом от 37 до 45 Н•м.

Установка кожуха средней секции

1. Совместите отверстия в кожухе средней секции с отверстиями в опорных кронштейнах для кожуха средней секции (Рисунок 152).

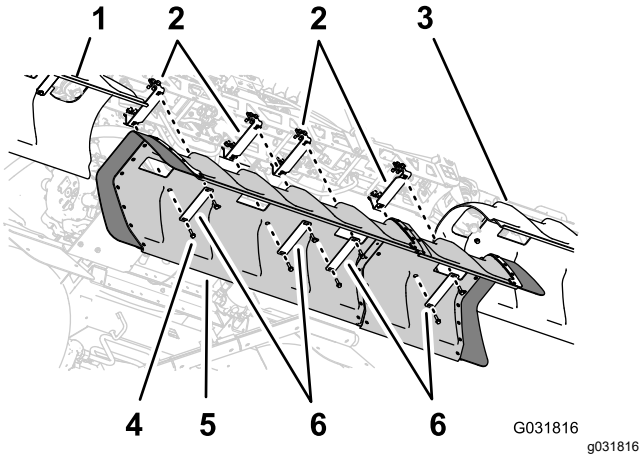

Рисунок 152

1. Левый кожух стрелы
2. Опорные кронштейны
3. Правый кожух стрелы
4. Болт с фланцевой головкой (5/16 x 1¼ дюйма)
5. Кожух средней стрелы
6. Хомуты кожуха

2. Совместите отверстия в двух хомутах кожуха, снятых при выполнении пункта 1 раздела 6 Демонтаж кожуха средней секции (с 11 соплами) дополнительного комплекта закрытой стрелы (страница 22), со шлангом в кожухе и двумя опорными кронштейнами (Рисунок 152).
3. Установите хомуты кожуха и кожух на опорные кронштейны при помощи 4 болтов с фланцевыми головками (5/16 x 1¼ дюйма), снятых при выполнении пункта 1 раздела 6 Демонтаж кожуха средней секции (с 11 соплами) дополнительного комплекта закрытой стрелы (страница 22).
4. Совместите отверстия в 2 хомутах кожуха (номер 120-0629 по каталогу Toro) с 4 оставшимися отверстиями в кожухе и 4 оставшимися отверстиями в опорных кронштейнах (Рисунок 152).
5. Установите хомуты кожуха и кожух на опорные кронштейны (Рисунок 152) при помощи 4 болтов с фланцевыми головками (5/16 x 1¼ дюйма – номер 323-36 по каталогу Toro).
6. Затяните болты с моментом от 1978 до 2542 Н·м.

28

Установка навигационного приемника

Детали, требуемые для этой процедуры:

1	Пластина навигационного приемника
1	Крепление приемника
1	Болт (⅜ x 3¼ дюйма)
1	Стопорная шайба (⅜ дюйма)
1	Шайба (⅜ x 13/16 дюйма)
1	Проставка (⅜ x 1 дюйм)
1	Фланцевая контргайка (⅜ дюйма)
1	Болт с фланцем (5/16 x ¾ дюйма)
1	Фланцевая контргайка (5/16 дюйма)
2	Болт с фланцевой головкой (⅜ x 1½ дюйма)
2	Проставка (⅜ x 7/16 дюйма)
1	Навигационный приемник – комплект системы точного опрыскивания GeoLink (модель 41633 или модель 41634)
1	Кронштейн антенны модема
3	Болт с шестигранной головкой (5 x 16 мм)
3	Шайба (5 мм)

Сборка крепления приемника

1. Совместите отверстия в пластине навигационного приемника, проставке (⅜ x 1 дюйм) и креплении приемника (Рисунок 153).

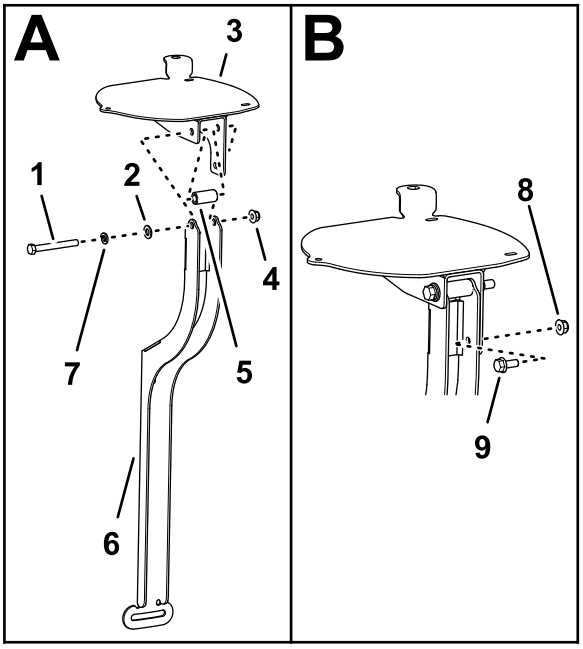

g200645

Рисунок 153

1. Болт (⅜ x 3¼ дюйма)
2. Шайба (⅜ x 13/16 дюйма)
3. Пластина навигационного приемника
4. Фланцевая контргайка (⅜ дюйма)
5. Проставка (⅜ x 1 дюйм)
6. Крепление приемника
7. Стопорная шайба (⅜ дюйма)
8. Фланцевая контргайка (5/16 дюйма)
9. Болт с фланцевой головкой (5/16 x ¾ дюйма)

2. Установите пластину приемника и проставку на крепление с помощью болта (⅜ x 3¼ дюйма), стопорной шайбы (⅜ дюйма), шайбы (⅜ x 13/16 дюйма) и фланцевой контргайки (⅜ дюйма), как показано на Рисунок 153.
3. Проденьте болт с фланцевой головкой (5/16 x ¾ дюйма) через малое отверстие в креплении приемника и паз в пластине приемника и зафиксируйте его фланцевой контргайкой (5/16 дюйма) (Рисунок 153).
4. Затяните болты и гайки так, чтобы можно было поворачивать пластину приемника с небольшим сопротивлением.

Установка крепления приемника на машину

1. Установите крепление приемника и проставку (⅜ x 7/16 дюйма) на защитную дугу с помощью болта с фланцевой головкой (⅜ x 1½ дюйма), как показано на Рисунок 154.

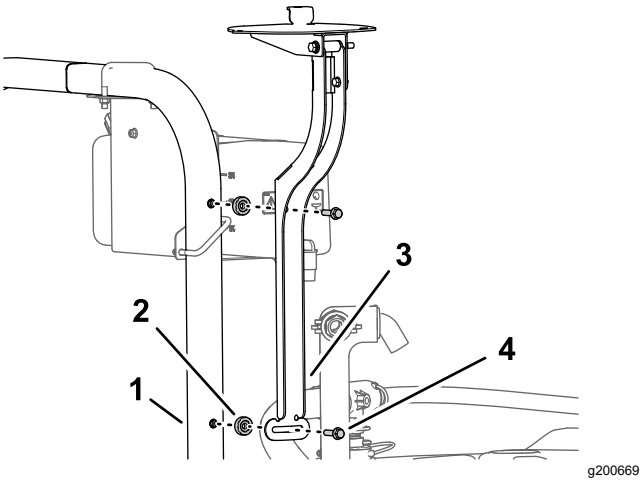

g200669

Рисунок 154

1. Защитная штанга (конструкция защиты оператора при опрокидывании машины [ROPS])
2. Проставка (⅜ x 7/16 дюйма)
3. Крепление приемника
4. Болт с фланцевой головкой (⅜ x 1½ дюйма)

2. Затяните болты так, чтобы можно было поворачивать пластину приемника с небольшим сопротивлением.
3. Выровняйте пластину приемника по горизонтали слева направо (Рисунок 155).

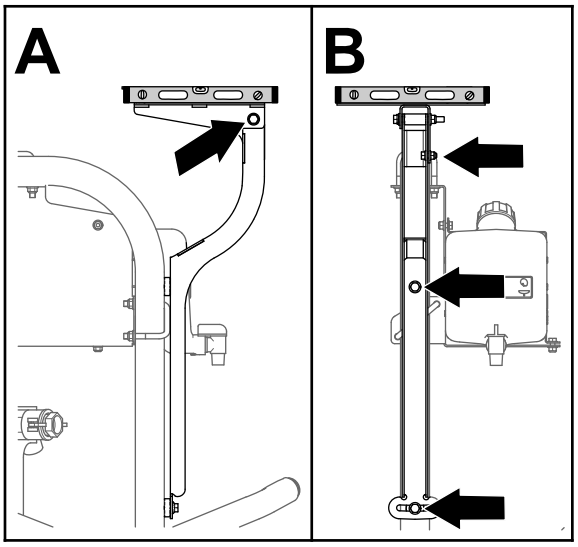

g200675

Рисунок 155

4. Затяните болт с фланцевой головкой (5/16 x ¾ дюйма) и фланцевую контргайку (5/16 дюйма) с моментом от 19,78 до 25,42 Н·м.
5. Выровняйте пластину приемника по горизонтали в продольном направлении (Рисунок 155).

6. Затяните болт (⅜ x 3¼ дюйма) и контргайку (⅜ дюйма) с моментом от 37 до 45 Н·м.

Установка навигационного приемника на машину

1. Совместите 3 резьбовых фланца в основании навигационного приемника с 3 отверстиями в пластине приемника (Рисунок 156).

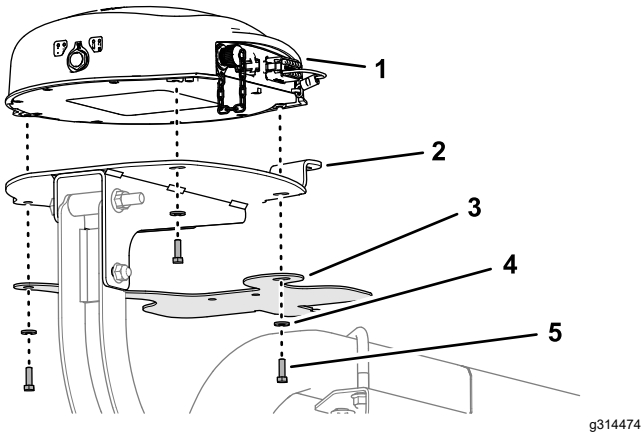

Рисунок 156

1. Навигационный приемник
2. Пластина приемника
3. Кронштейн антенны модема
4. Шайба (5 мм)
5. Болт с шестигранной головкой (5 x 16 мм)

2. Совместите отверстие и паз в кронштейне антенны модема с отверстиями в пластине приемника (Рисунок 156).
3. Установите навигационный приемник и кронштейн антенны на пластину (Рисунок 156) с помощью 3 болтов с шестигранными головками (5 x 16 мм) и 3 шайб (5 мм).
4. Затяните 3 болта с моментом от 576 до 712 Н·см.

29

Установка антенны модема на машину

Детали, требуемые для этой процедуры:

1	Антенна модема – комплект системы точного опрыскивания GeoLink (модель 41633 или модель 41634)

Установка антенны модема на крепление навигационного приемника

1. Очистите поверхность кронштейна антенны модема от всей консистентной смазки или масла.
2. Снимите защитную пленку с двусторонней облицовки с клеящим покрытием в нижней части антенны модема (Рисунок 157).

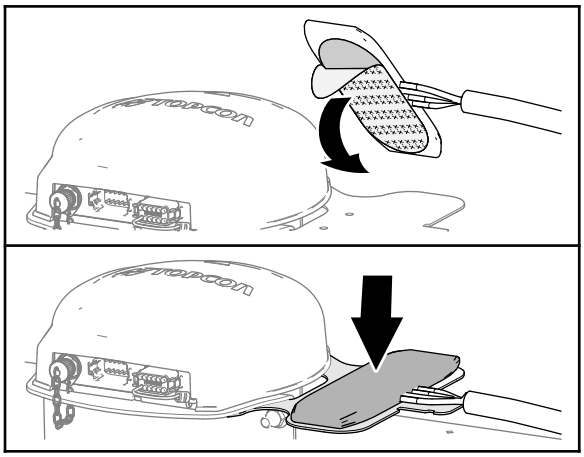

Рисунок 157

3. Прикрепите антенну модема к верхней части ее кронштейна, как показано на Рисунок 157.
4. Закрепите кронштейн антенны 3 кабельными стяжками, как показано на Рисунок 158.

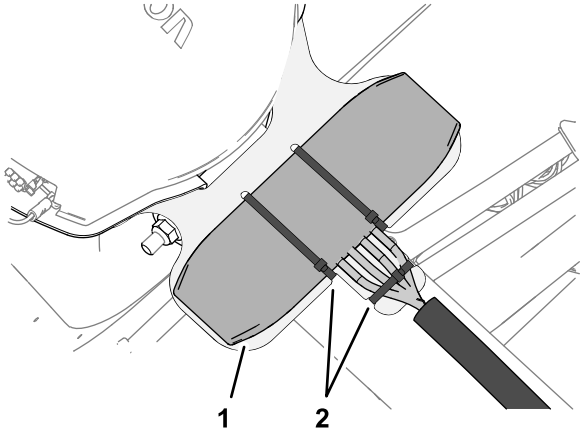

g309766

Рисунок 158

1. Антенна модема
2. Кабельные стяжки

5. Прикрепите жгут проводов антенны модема к кронштейну, как показано на Рисунок 158.

Прокладка жгута проводов антенны модема

1. Проложите жгут проводов антенны модема направо вдоль защитной дуги (Рисунок 159).

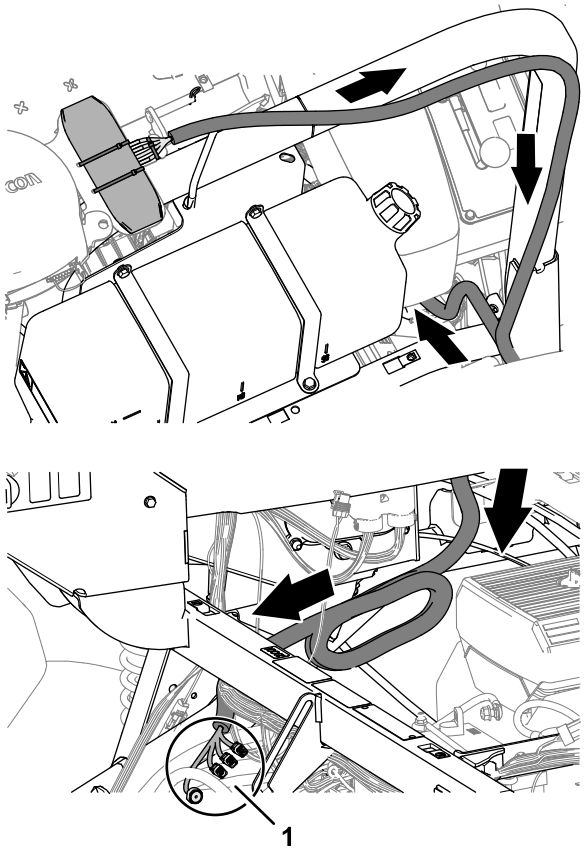

g314568

g314602

Рисунок 159

1. Разъемы (жгут проводов антенны модема)

2. Проложите жгут проводов вниз и вперед, как показано на Рисунок 159.
3. Жгут проводов антенны модема будет прикреплен к защитной дуге при выполнении действий, описанных в разделе Прокладка жгута проводов передачи навигационных данных и электропроводов на правой стороне машины (страница 86).

30

Прокладка жгута проводов передачи навигационных данных и электропроводов

Детали, требуемые для этой процедуры:

1	Жгут проводов передачи навигационных данных и электропроводов – комплект системы точного опрыскивания GeoLink (модель 41633 и 41634)

Определение жгута проводов передачи навигационных данных и электропроводов

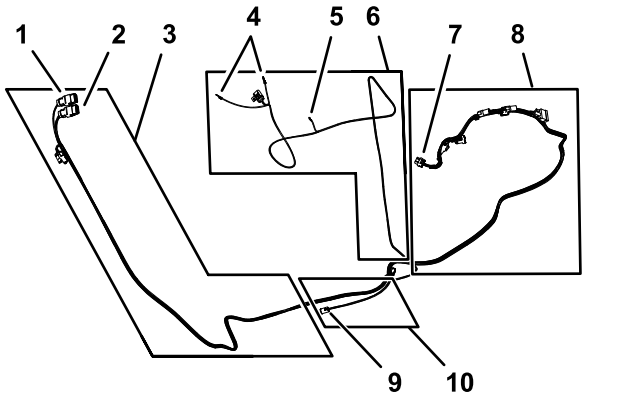

Рисунок 160

1. 12-гнездовой разъем – навигационный приемник, AGI4, КОНТРОЛЬНАЯ ТОЧКА "A" (СЕРЫЙ)
2. 12-гнездовой разъем – навигационный приемник, AGI4, КОНТРОЛЬНАЯ ТОЧКА "B" (ЧЕРНЫЙ)
3. Ответвление жгута проводов передачи данных (навигационный приемник) длиной 302 см
4. Круглые клеммы (к положительной и отрицательной клеммам аккумулятора)
5. Гнездовой разъем (коммутируемое питание)
6. Ответвление длиной 270,5 см жгута проводов питания
7. 26-гнездовой разъем (консоль управления)
8. Ответвление жгута проводов передачи данных длиной 226 см (консоль управления)
9. 4-штыревой разъем (задний интерфейс жгута проводов – шина CAN 2 ASC 10)
10. Ответвление длиной 34 см жгута проводов передачи данных (задний интерфейс жгута проводов)

Подсоединение жгута проводов передачи навигационных данных и электропроводов к навигационному приемнику

1. Проложите ответвление длиной 302 см жгута проводов передачи навигационных данных и электропроводов вдоль правой трубы конструкции ROPS так, чтобы 12-гнездовой разъем **(серый)** и 12-гнездовой разъем **(черный)** были направлены вверх, в сторону навигационного приемника (Рисунок 161).

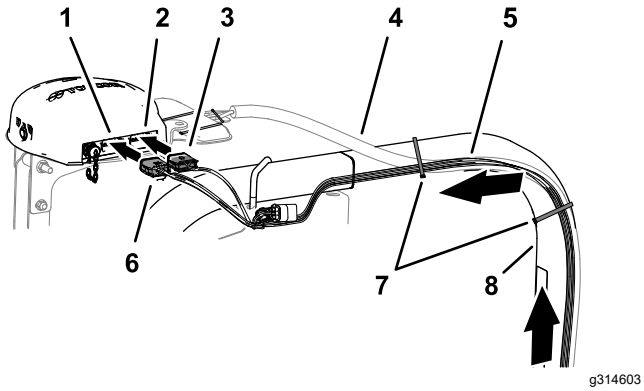

Рисунок 161

1. 12-штыревой разъем, **левый (серый)** — навигационный приемник
2. 12-штыревой разъем, **правый (черный)** – навигационный приемник
3. 12-гнездовой разъем – жгут проводов передачи данных с маркировкой AGI4 B KEY (BLACK) (agi4, контрольная точка "b" [черный])
4. Жгут проводов антенны модема
5. Ответвление жгута проводов передачи данных длиной 302 см
6. 12-гнездовой разъем – жгут проводов передачи данных с маркировкой AGI4 A KEY (GREY) (agi4, контрольная точка "a" [серый])
7. Кабельные стяжки
8. Правая труба конструкции ROPS

2. Совместите 2 контрольные точки на длинной лицевой стороне 12-гнездового разъема жгута проводов передачи данных, обозначенного AGI4, КОНТРОЛЬНАЯ ТОЧКА "A" (СЕРЫЙ), с 2 контрольными пазами в нижней горизонтальной стенке левого (серого) 12-штыревого разъема навигационного приемника (Рисунок 162).

   Внимание: **Будьте внимательны при подсоединении жгута проводов к навигационному приемнику; выступы для совмещения разъемов жгута проводов подходят только к ответным пазам штыревых разъемов навигационного приемника.**

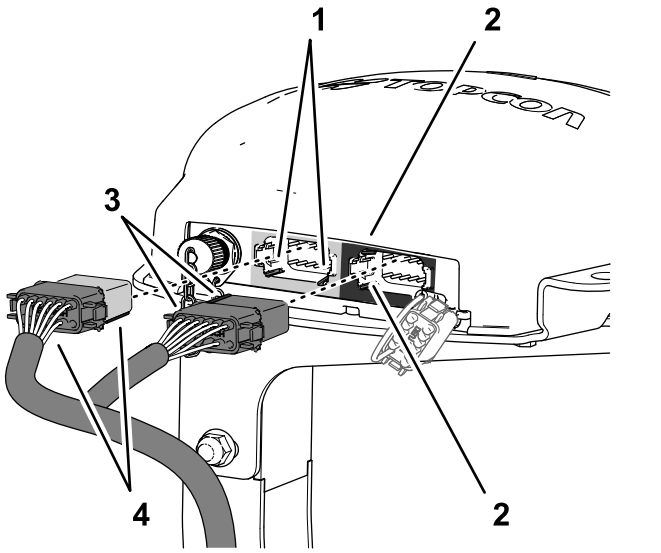

Рисунок 162

1. Ответные пазы – нижняя горизонтальная стенка (**левого (серого)** 12-штыревого разъема – навигационный приемник)
2. Ответные пазы – левая вертикальная стенка (**правого (черного)** 12-штыревого разъема – навигационный приемник)
3. Контрольные точки совмещения – короткая лицевая часть (AGI4, КОНТРОЛЬНАЯ ТОЧКА "B" (ЧЕРНЫЙ) 12-гнездового разъема – жгут проводов передачи данных)
4. Контрольные точки совмещения – длинная лицевая часть (AGI4, КОНТРОЛЬНАЯ ТОЧКА "A" (ЧЕРНЫЙ) 12-гнездового разъема – жгут проводов передачи данных)

3. Вставьте разъем AGI4 КОНТРОЛЬНАЯ ТОЧКА "A" (СЕРЫМ) жгута проводов передачи данных в левый (серый) 12-штыревой разъем навигационного приемника так, чтобы разъемы надежно зафиксировались со щелчком (Рисунок 162).
4. Совместите 2 ключевые точки на короткой стороне 12-гнездового разъема жгута проводов передачи данных с маркировкой AGI4, КОНТРОЛЬНАЯ ТОЧКА "B" (ЧЕРНЫЙ), с 2 контрольными пазами в левой вертикальной стенке правого (черного) 12-штыревого разъема навигационного приемника (Рисунок 162).

   Внимание: **Будьте внимательны при подсоединении жгута проводов к навигационному приемнику; выступы для совмещения разъемов жгута проводов подходят только к ответным пазам штыревых разъемов навигационного приемника.**

5. Вставьте разъем AGI4 КЛЮЧЕВАЯ ТОЧКА "B" (ЧЕРНЫЙ) жгута проводов передачи данных в правый (черный) 12-штыревой разъем

навигационного приемника так, чтобы разъемы надежно зафиксировались со щелчком (Рисунок 162).

Прокладка жгута проводов передачи навигационных данных и электропроводов на правой стороне машины

1. Проложите жгут проводов передачи навигационных данных и электропроводов вдоль правой трубы защитной дуги и жгута проводов антенны модема к поперечине опоры сиденья (Рисунок 163).

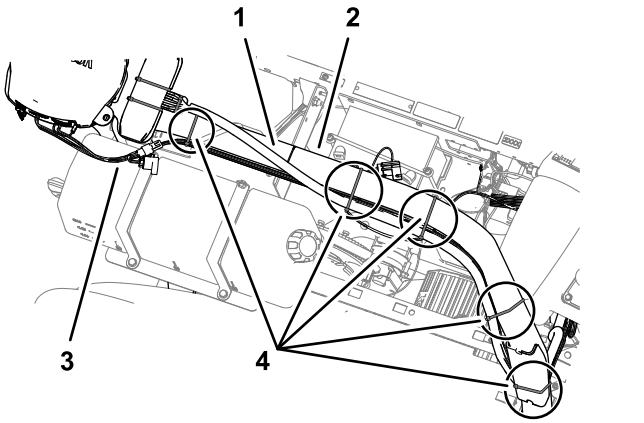

Рисунок 163

1. Жгут проводов антенны модема
2. Правая труба защитной дуги
3. Жгут проводов передачи данных
4. Кабельные стяжки

2. Прикрепите жгут проводов к защитной трубе с помощью 5 кабельных стяжек, как показано на Рисунок 163.

   Примечание: Убедитесь в провисании жгута проводов между 12-контактными розетками соединителей и кабельной стяжкой.

3. Проложите ответвление длиной 227 см жгута проводов передачи навигационных данных и электропроводов вдоль нижней части консоли управления машины (Рисунок 164).

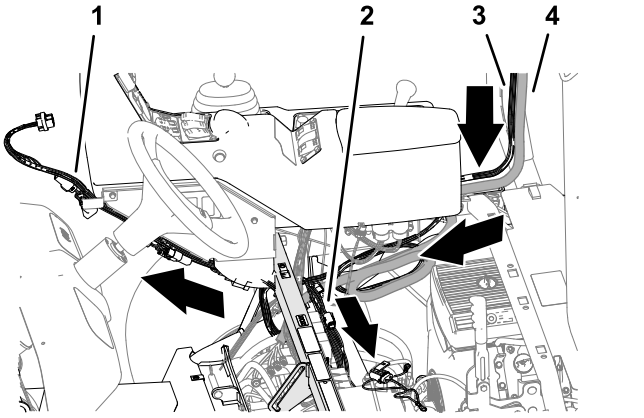

Рисунок 164

1. Ответвление длиной 227 см жгута проводов (жгут проводов передачи навигационных данных и электропроводов)
2. Ответвление длиной 258 см жгута проводов питания (жгут проводов передачи навигационных данных и электропроводов)
3. Жгут проводов передачи навигационных данных и электропроводов
4. Жгут проводов антенны модема

4. Проложите ответвление длиной 258 см жгута проводов передачи навигационных данных и электропроводов поперек опорной трубы амортизатора и в сторону аккумулятора (Рисунок 164).

Подсоединение разъема электропитания CAN 2/ASC 10

1. Прикрепите магнитную опору жгута проводов опрыскивателя из комплекта к правой верхней трубчатой раме машины (Рисунок 165).

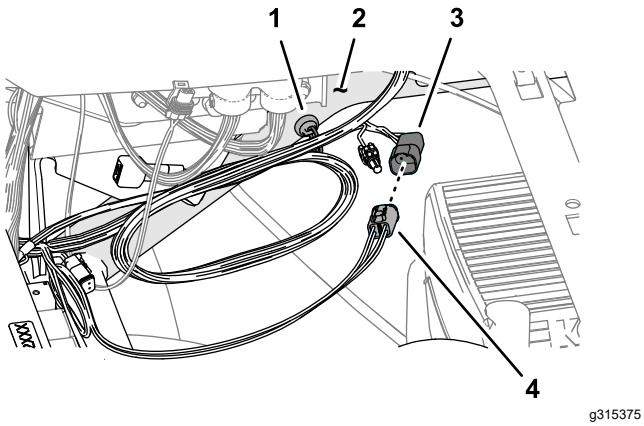

Рисунок 165

1. Магнитная опора (жгут проводов опрыскивателя из комплекта)
2. Правая верхняя трубчатая рама
3. 4-гнездовой разъем (с маркировкой ASC10 PWR & CAN FROM X30 [ПИТАНИЕ ASC10 И ШИНЫ CAN ОТ X30]) – жгут проводов опрыскивателя из комплекта)
4. 4-штыревой разъем (с маркировкой CAN 2 ASC 10 BUS [ШИНА CAN 2 ASC 10]) – жгут проводов передачи данных)

2. Вставьте 4-штыревой разъем жгута проводов передачи данных с маркировкой CAN 2 ASC 10 BUS (ШИНА CAN 2 ASC 10) в 4-гнездовой разъем жгута проводов опрыскивателя из комплекта с маркировкой ASC10 PWR & CAN FROM X30 (ПИТАНИЕ ASC10 И ШИНА ОТ X30) (Рисунок 165).

31

Установка защитного щитка монитора

Детали, требуемые для этой процедуры:

1	Консоль опрыскивателя – комплект системы точного опрыскивания GeoLink (модель 41633 или модель 41634)
2	Полосы с клеящим покрытием
1	Резьбовой переходник
1	Кожух дисплея

Приклеивание полос с клеящим покрытием к монитору опрыскивателя

1. Очистите верхнюю поверхность дисплея опрыскивателя X25, протерев ее чистой ветошью со спиртом.
2. Снимите защитную пленку с двух полос с клеящим покрытием.
3. В верхней части монитора опрыскивателя приложите полосы к монитору опрыскивателя, как показано на Рисунок 166.

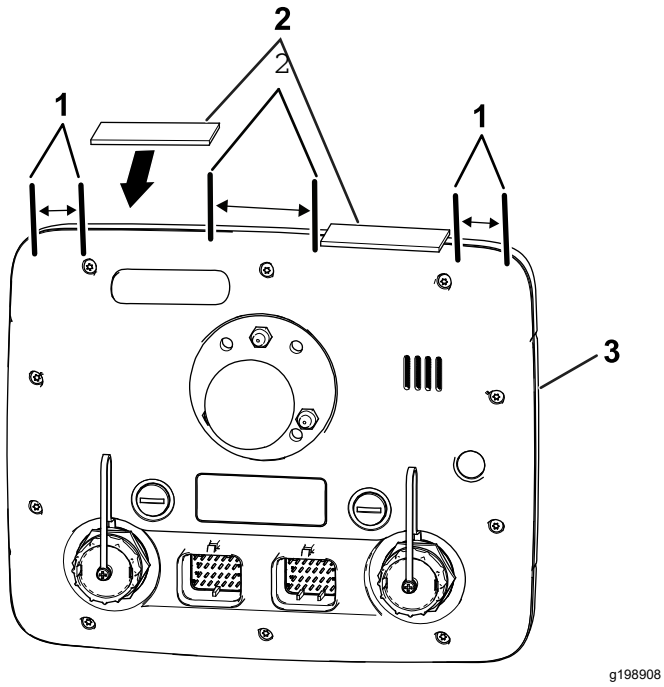

g198908

Рисунок 166

1. 51 мм
2. Полосы с клеящим покрытием
3. Монитор опрыскивателя (задняя сторона)

4. Плотно прижмите полосы с клеящими покрытиями к верхней части монитора.

Установка кожуха дисплея на консоль управления

1. В задней части консоли управления отверните верхнюю контргайку (5 мм) с резьбового стержня для шарового шарнира, проследив, чтобы 2 разъема (26 контактов) были направлены вниз (вид A на Рисунок 167).

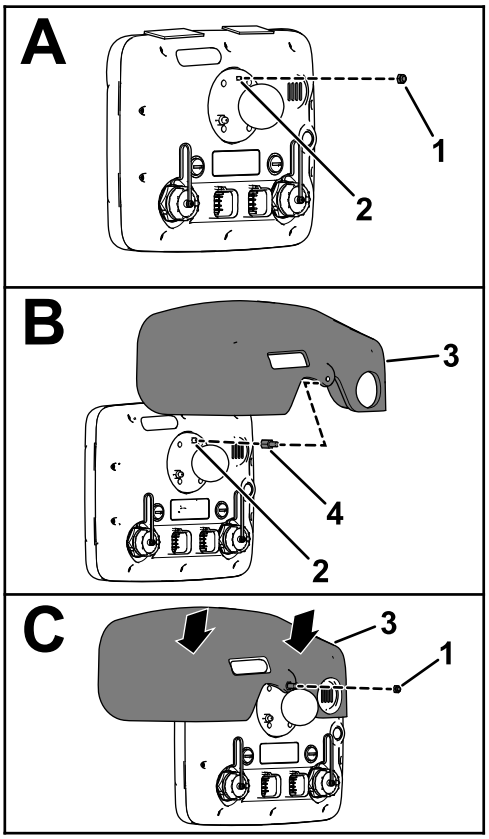

g198738

Рисунок 167

1. Контргайка (5 мм)
2. Резьбовой стержень – 5 мм (консоль управления на креплении шарового шарнира)
3. Кожух дисплея
4. Резьбовой переходник

2. Нанесите слой стопорящего состава для резьбы (с умеренно высокой степенью фиксации) на резьбу гайки переходника (Рисунок 168).

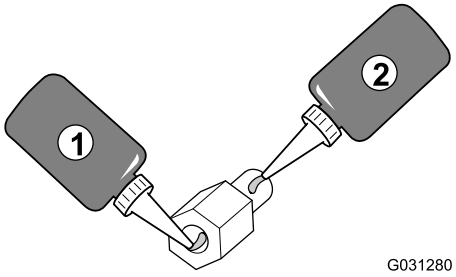

G031280

g031280

Рисунок 168

1. Стопорящий состав для резьбы (малое количество – со средней степенью фиксации) – резьба гайки резьбового переходника
2. Стопорящий состав для резьбы (малое количество – со средней степенью фиксации) – резьба резьбового стержня

3. Наверните переходник на резьбовой стержень крепления шарового шарнира (вид B на Рисунок 167) и затяните переходник с моментом 250 Н·см.
4. Нанесите слой стопорящего состава (с умеренно высокой степенью фиксации) на резьбу стержневой части переходника (Рисунок 168).
5. Снимите защитную пленку с 2 полос с клеящим покрытием, приклеенных при выполнении раздела Приклеивание полос с клеящим покрытием к монитору опрыскивателя (страница 87).
6. Совместите отверстие в кожухе дисплея со стержневой частью резьбового переходника (вид B на Рисунок 167).
7. Установите кожух на монитор (вид C на Рисунок 167) при помощи контргайки (5 мм), снятой при выполнении пункта 1.

   Примечание: Нажмите вниз на поверхности в верхней части кожуха, под которыми находятся полосы с клеящим покрытием.
8. Затяните гайку с моментом 250 Н·см.

32

Установка консоли управления

Детали, требуемые для этой процедуры:

1	Крепление монитора
3	Болт с фланцевой головкой (6 x 12 мм)
2	U-образный болт (5/16 дюйма)
4	Болт с фланцем (5/16 x ¾ дюйма)
8	Фланцевая контргайка (5/16 дюйма)
1	Шаровая опора – комплект системы точного опрыскивания GeoLink (модель 41633 или модель 41634)
1	Стойка монитора – комплект системы точного опрыскивания GeoLink (модель 41633 или модель 41634)

Демонтаж рулевого колеса

1. Отметьте положение рулевого колеса на клапане рулевого управления отрезком ленты (Рисунок 169).

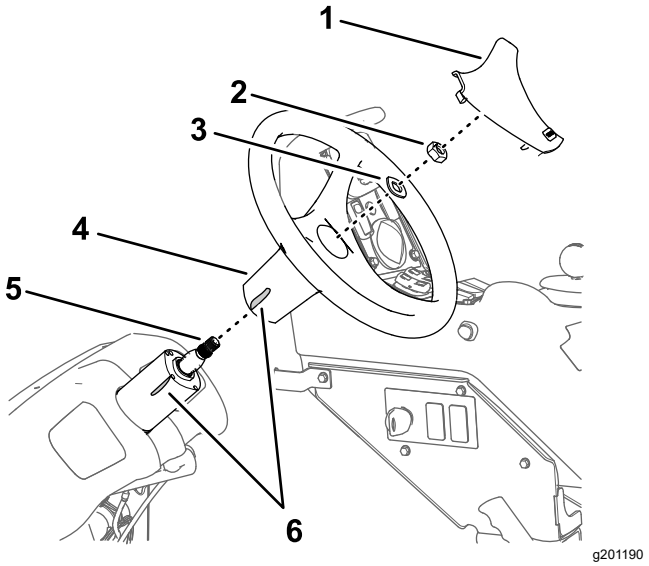

Рисунок 169

1. Крышка рулевого колеса
2. Гайка (⅝ дюйма)
3. Шайба (⅝ дюйма)
4. Рулевое колесо
5. Вал (клапан рулевого управления)
6. Лента

2. Снимите крышку с рулевого колеса (Рисунок 169).
3. Удалите гайку (⅝ дюйма) и шайбу (⅝ дюйма), которые крепят рулевое колесо к клапану рулевого управления, и снимите рулевое колесо (Рисунок 169).

Установка крепления монитора

1. Установите крепление монитора на машину, как показано на Рисунок 170.

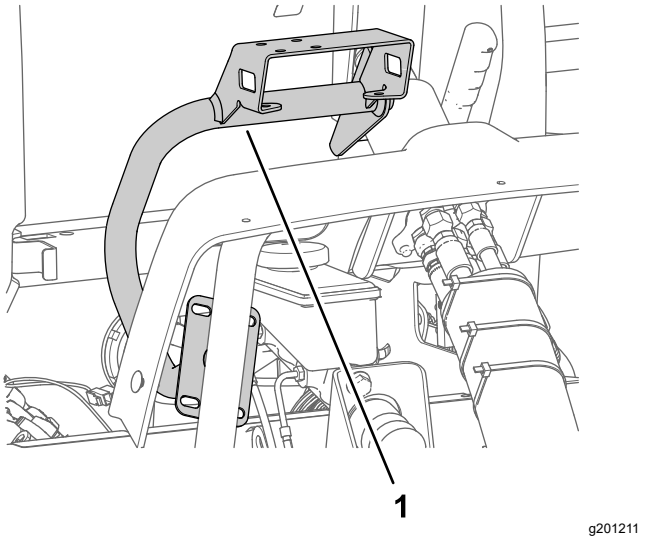

Рисунок 170

1. Крепление монитора

2. Установите крепление монитора на корпус клапана рулевого управления (Рисунок 171) с помощью 3 болтов с фланцевыми головками (6 x 12 мм).

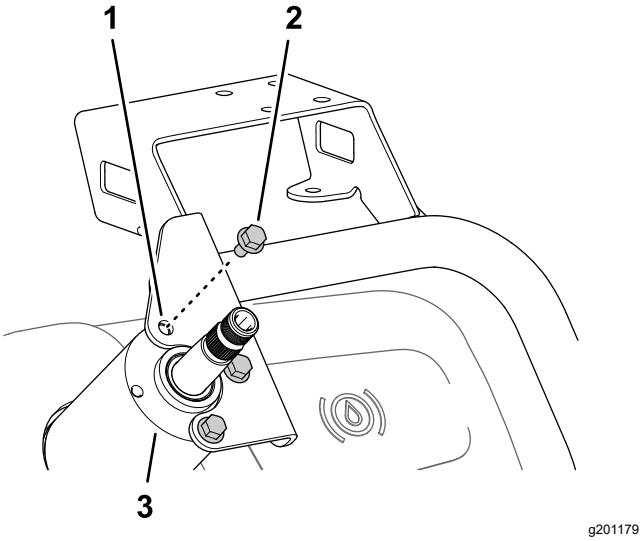

Рисунок 171

1. Крепление монитора
2. Болт с фланцевой головкой (6 x 12 мм)
3. Корпус (клапан рулевого управления)

3. Установите пластину крепления монитора на опорную трубу ходовой части машины (Рисунок 172) с помощью 2 U-образных болтов и 4 фланцевых контргаек (5/16 дюйма).

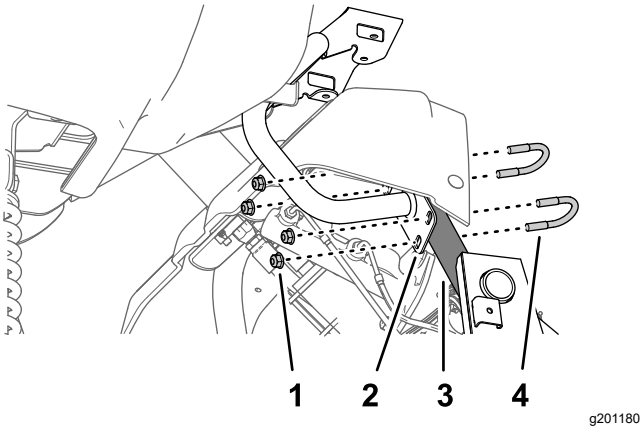

Рисунок 172

1. Фланцевая контргайка (5/16 дюйма)
2. Пластина (крепление монитора)
3. Опорная труба (ходовая часть машины)
4. U-образный болт (5/16 дюйма)

4. Затяните 3 болта с фланцевыми головками (6 x 12 мм) на клапане рулевого управления с моментом от 972 до 1198 Н·см; на опорной трубе затяните фланцевые контргайки с моментом от 19,78 до 25,42 Н·м.

Установка рулевого колеса

1. Совместите отметку липкой лентой на рулевом колесе с отметкой липкой лентой на корпусе клапана рулевого управления (Рисунок 173).

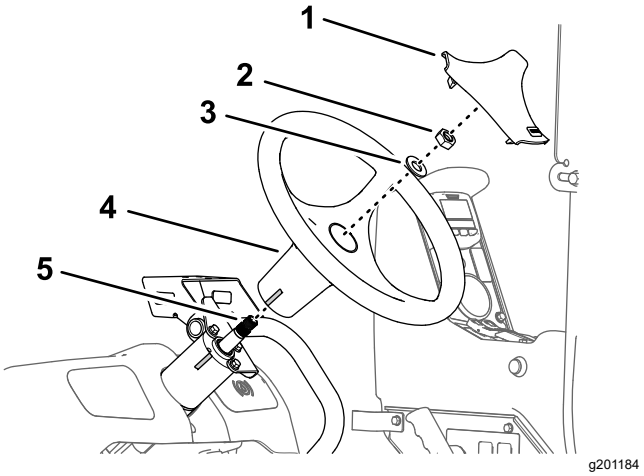

Рисунок 173

1. Крышка рулевого колеса
2. Гайка (⅝ дюйма)
3. Шайба (⅝ дюйма)
4. Рулевое колесо
5. Вал (клапан рулевого управления)

2. Установите рулевое колесо на вал клапана рулевого управления (Рисунок 173) с помощью шайбы (⅝ дюйма) и гайки (⅝ дюйма), снятых при выполнении пункта 3 в разделе Демонтаж рулевого колеса (страница 89).
3. Затяните гайку с моментом от 206 до 254 Н·м.
4. Установите крышку, снятую при выполнении пункта 2 в разделе Демонтаж рулевого колеса (страница 89), на рулевое колесо (Рисунок 210).

Установка консоли управления на опору

1. Установите шаровую опору на кронштейн крепления монитора (Рисунок 174) с помощью 4 болтов с фланцевыми головками (5/16 x ¾ дюйма) и 4 фланцевых контргаек (5/16 дюйма).

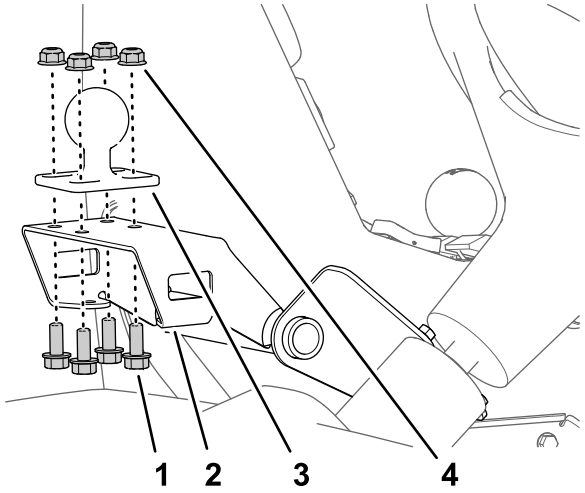

g201181

Рисунок 174

1. Кронштейн (крепление монитора)
2. Болт с фланцевой головкой (5/16 x ¾ дюйма)
3. Шаровое крепление
4. Фланцевая контргайка (5/16 дюйма)

2. Затяните болты и гайки с моментом от 19,78 до 25,42 Н·м.
3. Подсоедините шаровый соединитель монитора и шаровое крепление на машине к стойке монитора (Рисунок 175).

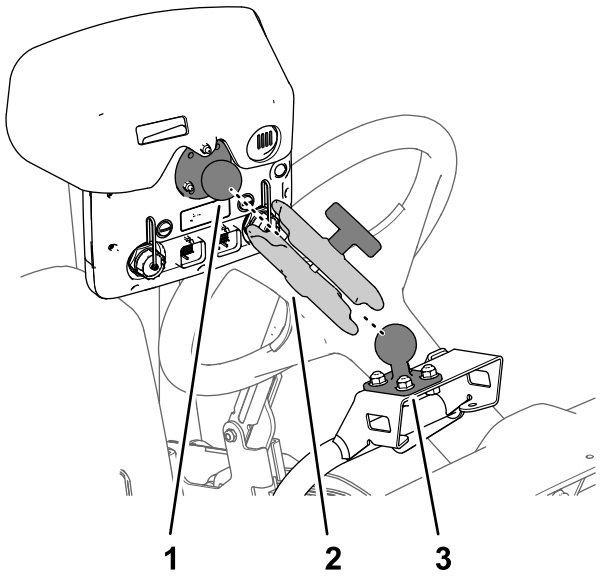

g314569

Рисунок 175

1. Шаровый соединитель (монитор)
2. Стойка монитора
3. Шаровое крепление

4. Отрегулируйте монитор таким образом, чтобы его можно было видеть с рабочего места оператора, и затяните ручку на стойке монитора от руки (Рисунок 175).

33

Подсоединение кабеля передачи данных к консоли управления

Детали не требуются

Прокладка и подсоединение жгута проводов передачи навигационных данных и электропроводов к консоли управления

1. Проложите ответвление длиной 227 см жгута проводов передачи навигационных данных и электропроводов (ответвление с 26-гнездовым разъемом) вверх и вдоль опорной трубы консоли управления (Рисунок 176).

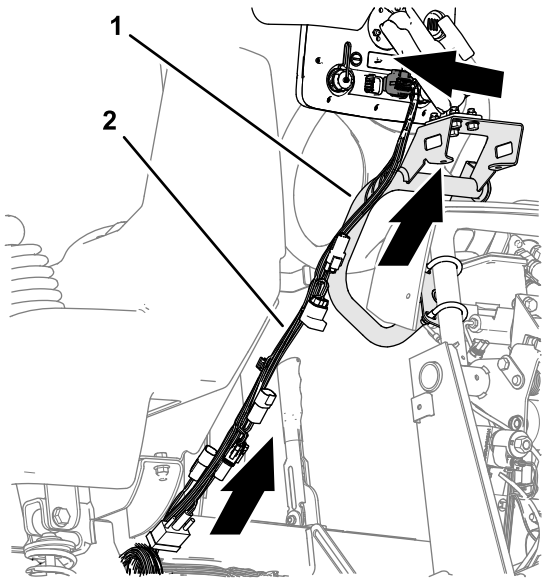

g315769

Рисунок 176

1. Опорная труба (консоль управления)
2. Жгут проводов передачи навигационных данных и электропроводов – ответвление длиной 227 см

2. Совместите 26-гнездовой разъем жгута проводов передачи данных с 26-штыревым разъемом консоли управления и вставьте гнездовой разъем в штыревой разъем до

срабатывания защелки, чтобы надежно зафиксировать соединение (Рисунок 177).

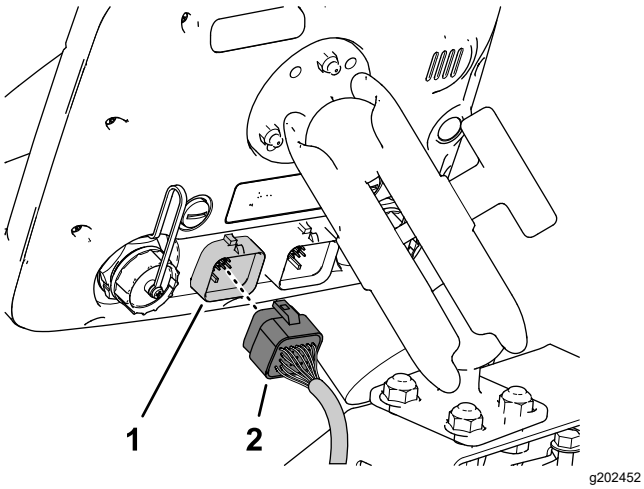

Рисунок 177

1. 26-штыревой разъем (консоль управления)
2. 26-гнездовой разъем – жгут проводов передачи данных (консоль управления)

Снятие оконечного резистора

Снимите оконечный резистор с 6-гнездового разъема с маркировкой CAN 2 TERMINATOR (ОКОНЕЧНОЕ УСТРОЙСТВО CAN 2) кабеля передачи данных, как показано на Рисунок 178.

Примечание: Оконечный резистор больше не понадобится.

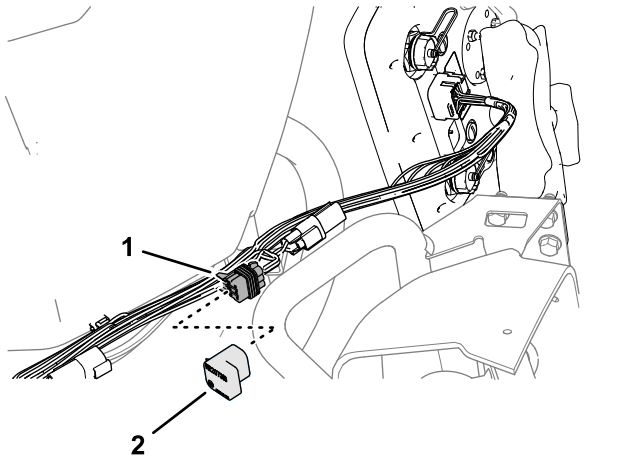

Рисунок 178

1. 6-гнездовой разъем кабеля передачи данных
2. Оконечный резистор

34

Подсоединение жгута проводов передачи данных модема к машине

Детали, требуемые для этой процедуры:

1	Жгут проводов передачи данных модема – 300 см – комплект системы точного опрыскивания GeoLink (модель 41633 или модель 41634)

Подсоединение жгута проводов передачи данных модема к дисплею опрыскивателя

1. Направьте жгут проводов передачи данных модема с разъемом RS-232 с маркировкой X-CONSOLE (X-КОНСОЛЬ) в сторону консоли управления (Рисунок 179).

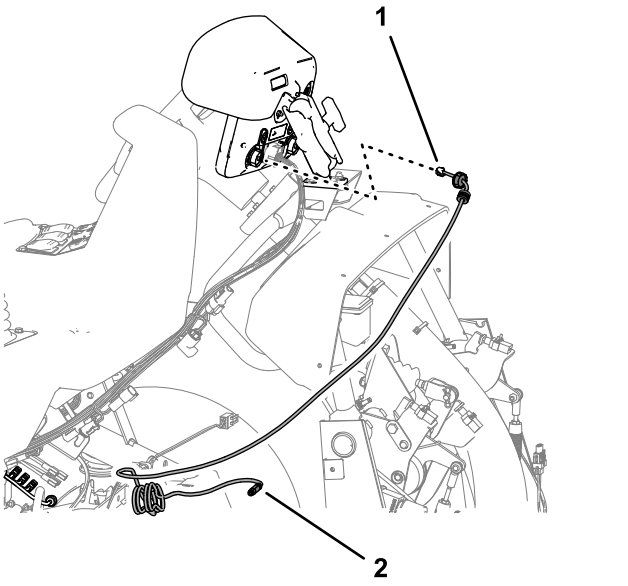

Рисунок 179

1. Разъем RJ45 (с маркировкой X-CONSOLE – жгут проводов передачи данных модема)
2. 4-штыревой разъем (с маркировкой ETHERNET CL-55 – жгут проводов передачи данных модема)

2. В передней части дисплея опрыскивателя снимите колпачок с порта RJ45 (Рисунок 180).

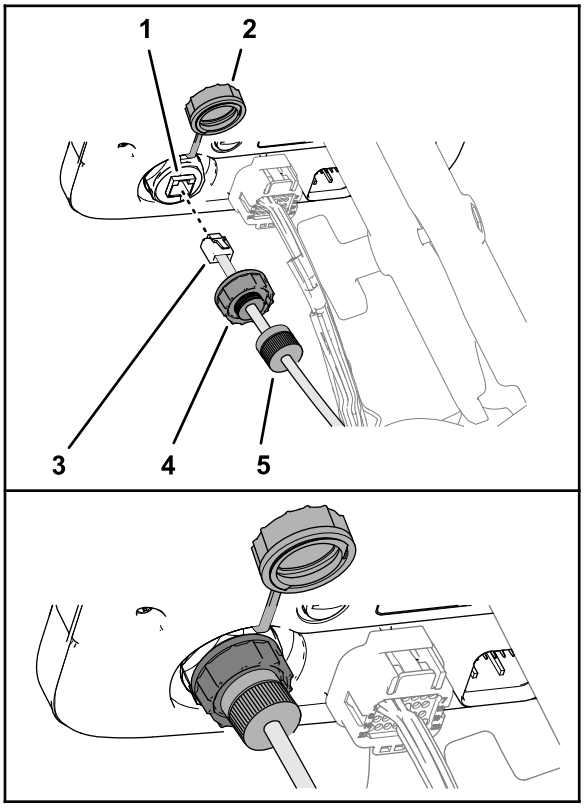

g315222

Рисунок 180

1. Порт RJ45 (дисплей опрыскивателя)
2. Колпачок
3. Разъем RJ45 (с маркировкой X-CONSOLE – жгут проводов передачи данных модема)
4. Уплотнительная гайка порта
5. Зажимная гайка

3. Вставьте разъем RJ45 кабеля передачи данных модема с маркировкой X-CONSOLE в порт RJ45 дисплея опрыскивателя (Рисунок 180).
4. Установите уплотнительную гайку порта на порт RJ45 дисплея опрыскивателя и затяните уплотнительную гайку (Рисунок 180).
5. Установите зажимную гайку поверх уплотнительной гайки порта и затяните зажимную гайку (Рисунок 180).

Прокладка жгута проводов передачи данных модема

1. Проложите жгут проводов передачи данных модема вдоль жгута проводов для консоли управления (Рисунок 181).

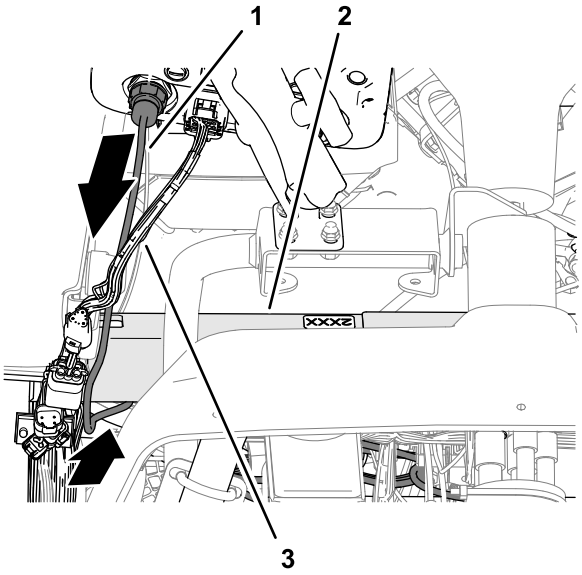

g315306

Рисунок 181

1. Жгут проводов передачи данных модема
2. Опорная труба амортизатора
3. Жгут проводов передачи данных (консоль управления)

2. Проложите жгут проводов передачи данных модема под опорной трубой амортизатора машины.
3. Проложите жгут проводов передачи данных модема поперек задних частей реле и вниз (Рисунок 182).

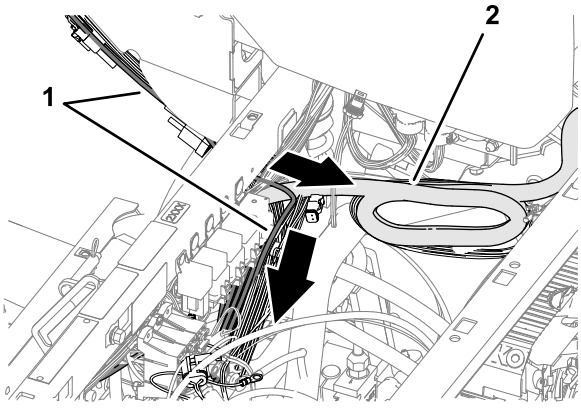

g315307

Рисунок 182

1. Жгут проводов передачи данных (консоль управления)
2. Жгут проводов передачи данных модема

4. Расположите 4-штырьковый разъем с маркировкой ETHERNET CL-55 жгута проводов передачи данных модема рядом с 4 разъемами жгута проводов антенны модема, как показано на Рисунок 183.

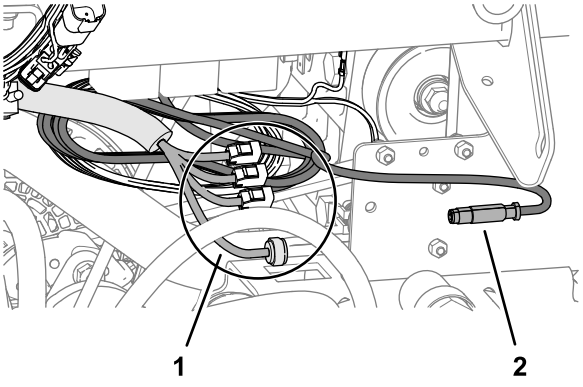

g315308

Рисунок 183

1. Разъемы (жгут проводов антенны модема)
2. 4-штыревой разъем (с маркировкой ETHERNET CL-55 – жгут проводов передачи данных модема)

Крепление жгута проводов передачи навигационных данных и электропроводов, жгута проводов антенны модема и жгута проводов передачи данных модема

1. На правой верхней трубчатой раме соберите в виде связки жгут проводов передачи навигационных данных и электропроводов вместе с ответвлением жгута проводов CAN 2 ASC 10 BUS (ШИНА CAN 2 ASC 10) и подсоедините их к жгуту проводов опрыскивателя из комплекта с помощью 2 кабельных стяжек (Рисунок 184).

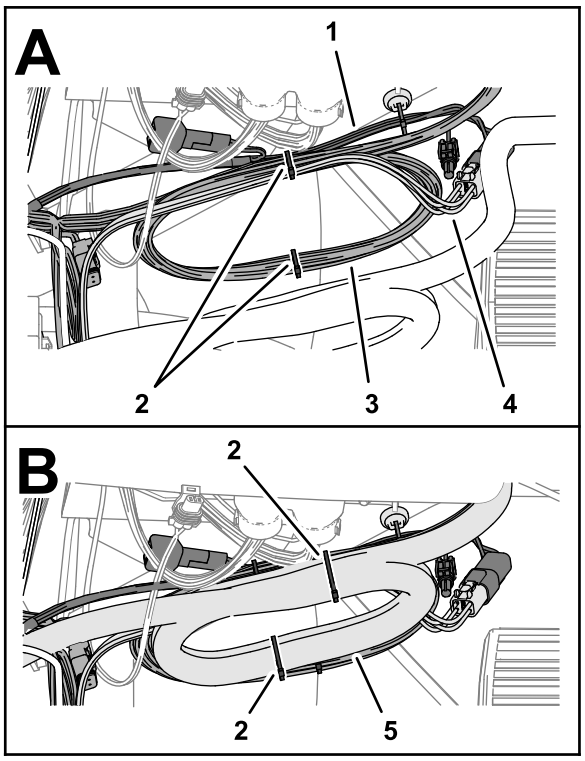

g315764

Рисунок 184

1. Жгут проводов опрыскивателя из комплекта
2. Кабельные стяжки
3. Жгут проводов передачи навигационных данных и электропроводов
4. Ответвление жгута проводов CAN 2 ASC 10 BUS (ШИНА CAN 2 ASC 10)
5. Жгут проводов антенны модема

2. Соберите в виде связки жгут проводов антенны модема и прикрепите его к связке жгута проводов опрыскивателя из комплекта с помощью 2 кабельных стяжек (Рисунок 184).
3. Прикрепите жгут проводов передачи данных модема и жгут проводов передачи навигационных данных и электропроводов к трубке монитора с помощью кабельной стяжки, как показано на Рисунок 185.

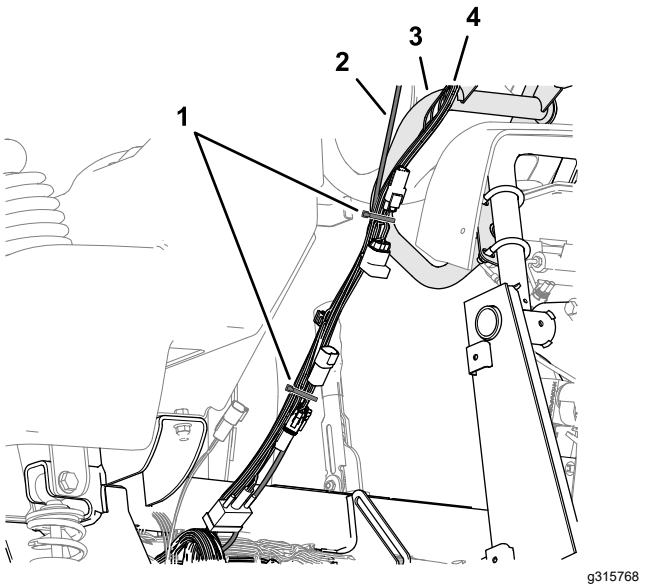

Рисунок 185

1. Кабельная стяжка
2. Жгут проводов передачи данных модема
3. Трубка монитора
4. Жгут проводов передачи навигационных данных и электропроводов

4. Прикрепите жгут проводов передачи данных модема к жгуту проводов передачи навигационных данных и электропроводов с помощью кабельной стяжки, как показано на Рисунок 185.

35

Подсоединение жгута проводов питания модема к машине

Детали, требуемые для этой процедуры:

1	Жгут проводов питания модема – комплект системы точного опрыскивания GeoLink (модель 41633 или модель 41634)

Процедура

1. Разместите жгут проводов питания модема на машине, как показано на Рисунок 186.

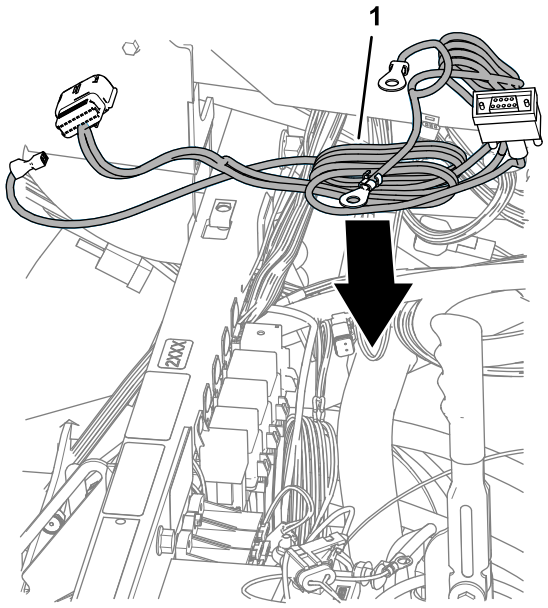

Рисунок 186

1. Жгут проводов питания модема

2. Проложите круглые клеммы жгута проводов питания модема, обозначенные BATTERY (АККУМУЛЯТОР) и GROUND (ЗАЗЕМЛЕНИЕ), в сторону аккумулятора (Рисунок 187).

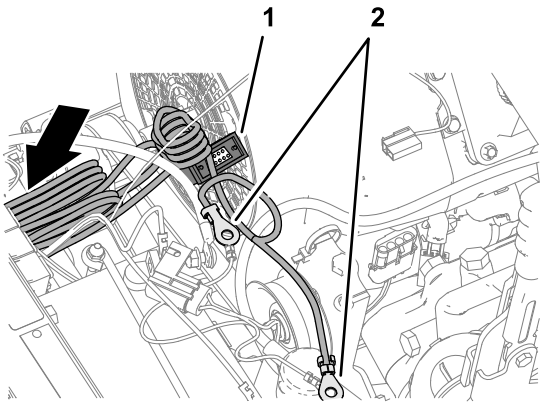

Рисунок 187

1. 9-штыревой разъем (жгут проводов питания модема, обозначенный RS232)
2. Круглые клеммы (BATTERY [АККУМУЛЯТОР] и GROUND [ЗАЗЕМЛЕНИЕ] жгута проводов питания модема)

3. Проложите 4-штырьковый разъем с маркировкой ETHERNET CL-55 и 18-гнездовой разъем с маркировкой CL55 жгута проводов питания модема под блоком предохранителей машины.
4. В передней части машины проложите 4-штыревой разъем с маркировкой ETHERNET CL-55 и 18-гнездовой разъем с

маркировкой CL55 жгута проводов питания модема в машине, как показано на Рисунок 188.

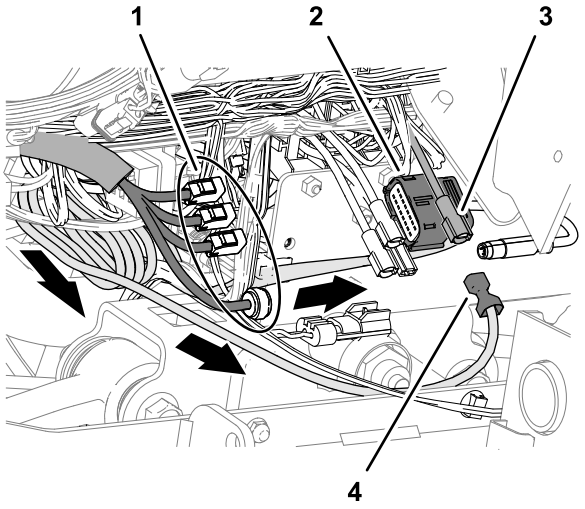

g315595

Рисунок 188

1. 4-штыревой разъем (с маркировкой ETHERNET CL-55 – жгут проводов передачи данных модема)
2. 18-гнездовой разъем (жгут проводов питания модема, обозначенный CL55)
3. Гнездовой разъем (питание вспомогательных устройств – блок предохранителей)
4. Клемма (маркировка SWITCHED [КОММУТИРУЕМЫЙ] – жгут проводов питания модема)

5. Вставьте клемму жгута проводов питания модема с маркировкой SWITCHED [КОММУТИРУЕМЫЙ] в гнездовой разъем питания вспомогательных устройств блока предохранителей (Рисунок 188).

   Примечание: Если в блоке предохранителей вашей машины нет контура питания вспомогательных устройств, установите дополнительный блок предохранителей для вспомогательных устройств; обратитесь к официальному дистрибьютору компании Toro.

6. Рядом с блоком предохранителей соберите в виде связки жгут проводов питания модема у 9-штыревого разъема с маркировкой RS232 и закрепите жгут проводов 2 кабельными стяжками, как показано на Рисунок 189.

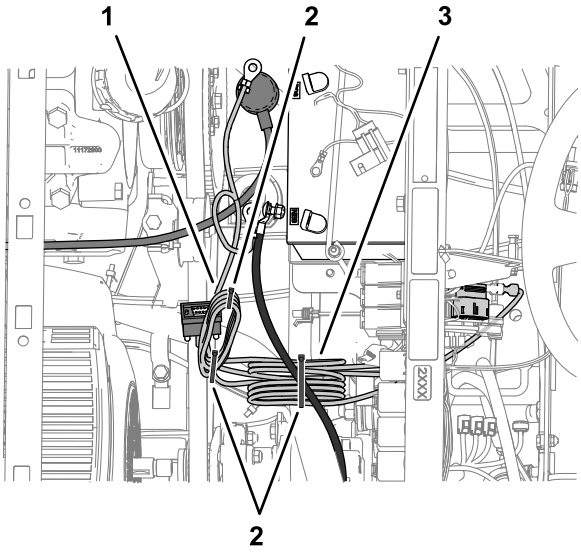

g315843

Рисунок 189

1. Жгут проводов питания модема (у 9-штыревого разъема с маркировкой RS232 – не используется)
2. Кабельные стяжки
3. Связка жгута проводов питания модема (у отрицательного кабеля аккумулятора)

7. Соберите в виде связки жгут проводов питания модема рядом с отрицательным кабелем аккумулятора и прикрепите эту связку к кабелю аккумулятора с помощью кабельной стяжки, как показано на Рисунок 189.

8. Вставьте предохранитель (10 A) в гнездо блока предохранителей (Рисунок 190) контура питания вспомогательных устройств, которое вы использовали при выполнении пункта 5.

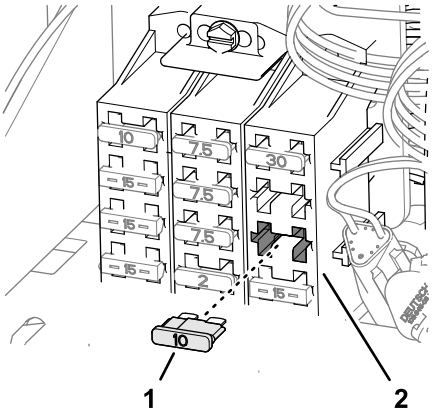

g323085

Рисунок 190

1. Плавкий предохранитель (10 A)
2. Блок предохранителей

36

Установка модема CL-55

Детали, требуемые для этой процедуры:

1	Модем CL-55 – комплект системы точного опрыскивания GeoLink (модель 41633 или модель 416344)
1	Кронштейн модема – комплект системы точного опрыскивания GeoLink (модель 41633 или модель 41634)
2	Винт с головкой под шлиц (10-24 x 1½ дюйма) – комплект системы точного опрыскивания GeoLink (модель 41633 или модель 41634)
2	Проставка – комплект системы точного опрыскивания GeoLink (модель 41633 или модель 41634)
2	Контргайка (10-24 дюйма) – комплект системы точного опрыскивания GeoLink (модель 41633 или модель 41634)
1	Колпачковый винт (¼ x ¾ дюйма) – комплект системы точного опрыскивания GeoLink (модель 41633 или модель 41634)
1	Фланцевая контргайка (¼ дюйма) – комплект системы точного опрыскивания GeoLink (модель 41633 или модель 41634)

Подсоединение жгута проводов антенны к модему

1. Вставьте коаксиальный разъем жгута проводов антенны модема с маркировкой WIFI в коаксиальный порт CL-55 модема с маркировкой WIFI/BT и затяните коаксиальный разъем (Рисунок 191).

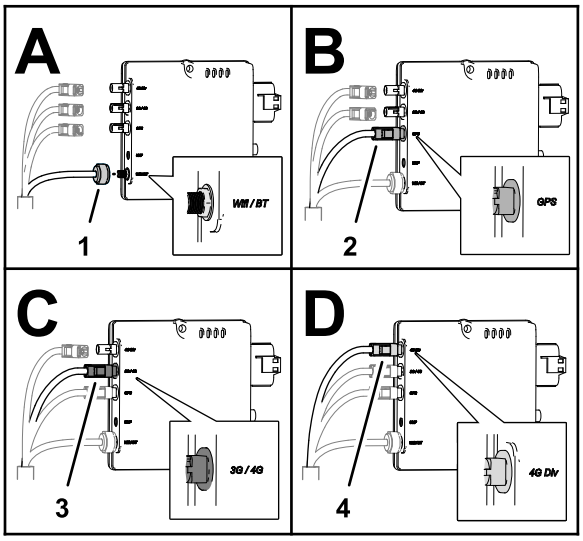

g310538

Рисунок 191

1. Коаксиальный разъем (с маркировкой WIFI – жгут проводов антенны модема)
2. Синий коаксиальный вставной разъем (с маркировкой GNSS – жгут проводов антенны модема)
3. Фиолетовый коаксиальный вставной разъем (с маркировкой LTE-1 – жгут проводов антенны модема)
4. Красный коаксиальный вставной разъем (с маркировкой LTE-2 – жгут проводов антенны модема)

2. Вставьте синий коаксиальный вставной разъем жгута проводов антенны модема с маркировкой GNSS в разъем CL-55 модема с маркировкой GPS до срабатывания защелки и надежной фиксации разъемов (Рисунок 191).
3. Вставьте фиолетовый коаксиальный вставной разъем жгута проводов антенны модема с маркировкой LTE-1 в разъем CL-55 модема с маркировкой 3G / 4G до срабатывания защелки и надежной фиксации разъемов (Рисунок 191).
4. Вставьте красный коаксиальный вставной разъем жгута проводов антенны модема с маркировкой LTE-2 в разъем CL-55 модема с маркировкой 4G DIV до срабатывания защелки и надежной фиксации разъемов (Рисунок 191).

Подсоединение жгутов проводов передачи данных модема и питания к модему

1. Вставьте 4-штыревой разъем жгута проводов передачи данных модема с маркировкой ETHERNET CL55 в 4-гнездовой разъем (без маркировки) модема CL-55 и затяните

рифленую гайку 4-штыревого разъема (Рисунок 192).

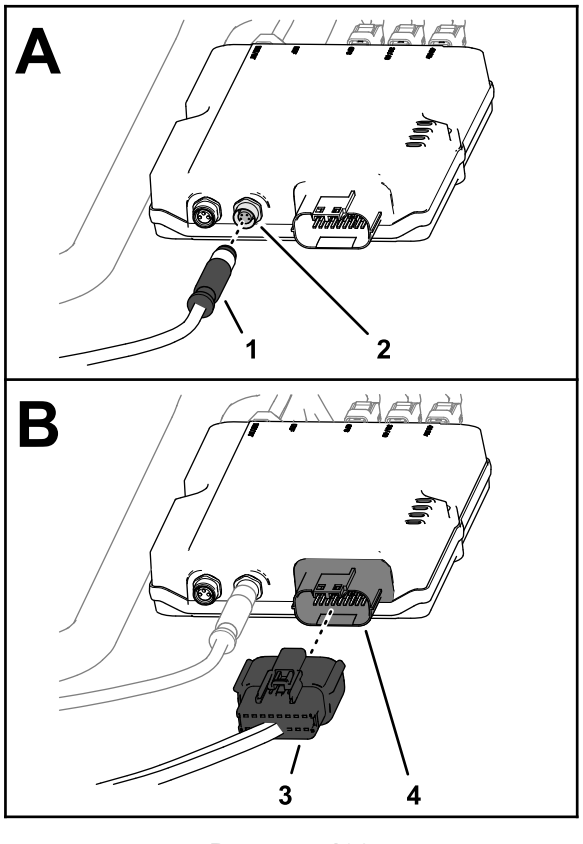

g310539

Рисунок 192

1. 4-штыревой разъем (с маркировкой ETHERNET CL55 – жгут проводов передачи данных модема)
2. 4-гнездовой разъем (без маркировки – модем CL-55)
3. 18-гнездовой разъем (жгут проводов питания модема, с маркировкойCL55)
4. 18-гнездовой разъем (модем CL-55)

2. Вставьте 18-гнездовой разъем жгута проводов питания модема с маркировкой CL55 в 18-штыревой разъем модема CL-55 (Рисунок 192).

Установка модема на машину

1. Снимите вставной держатель, который крепит жгут проводов машины к кронштейну опорной стойки (Рисунок 193).

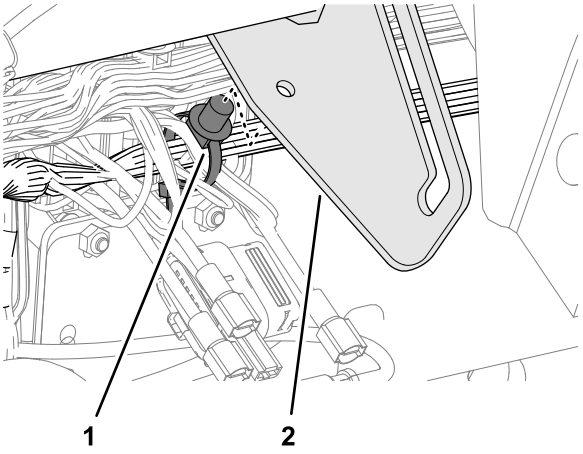

g315555

Рисунок 193

1. Вставной держатель (жгут проводов машины)
2. Кронштейн опорной стойки

2. Отверните колпачковый винт (¼ x ¾ дюйма) и фланцевую контргайку (¼ дюйма) с фланца рамы машины, как показано на Рисунок 194.

   Примечание: Сохраните колпачковый винт и контргайку для установки кронштейна модема.

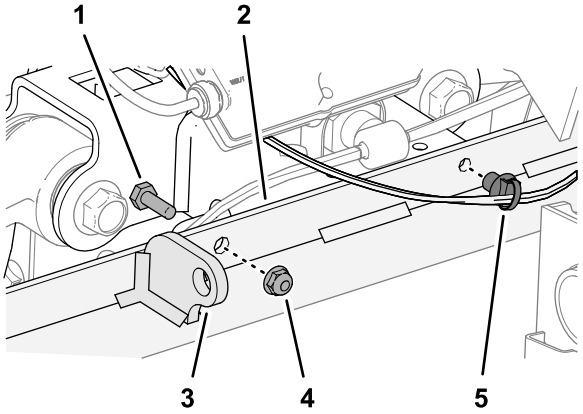

g315461

Рисунок 194

1. Колпачковый винт (¼ x ¾ дюйма)
2. Фланец (рама машины)
3. Правый кронштейн оси поворота сиденья
4. Фланцевая контргайка (¼ дюйма)
5. Вставной держатель (жгут проводов машины)

3. Снимите вставной держатель, который крепит жгут проводов машины к фланцу рамы машины (Рисунок 194).
4. Установите кронштейн модема на модем CL-55 с помощью 2 винтов с головками под шлиц (№ 10-24 x 1½ дюйма), 2 проставок (¼ x ¾ дюйма) и 2 контргаек (№ 10-24), как показано на Рисунок 195.

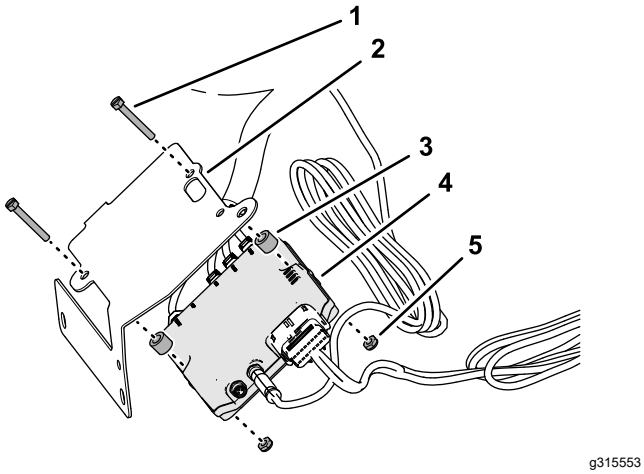

Рисунок 195

1. Винт с головкой под шлиц (№ 10-24 x 1½ дюйма)
2. Кронштейн модема
3. Проставка (¼ x ¾ дюйма)
4. Модем CL-55
5. Контргайка (№ 10-24)

5. Расположите кронштейн модема под кронштейном опорной стойки и за фланцем рамы машины, как показано на Рисунок 196.

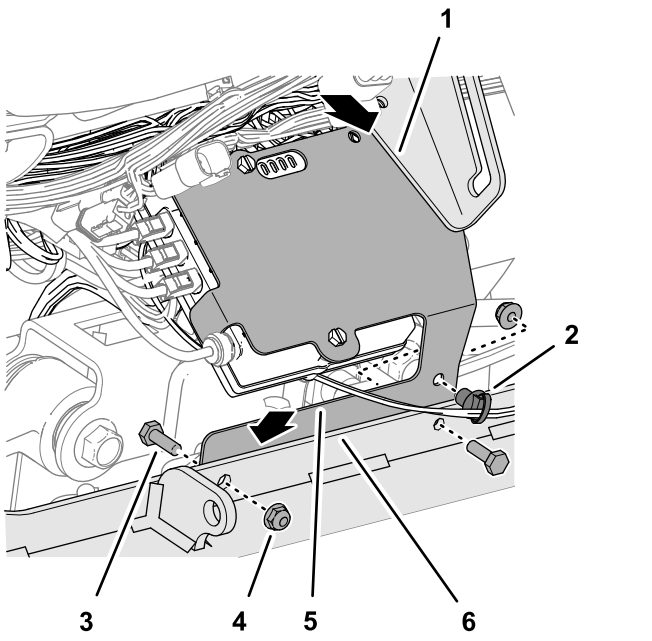

Рисунок 196

1. Кронштейн опорной стойки
2. Вставной держатель (жгут проводов машины)
3. Колпачковый винт (¼ x ¾ дюйма)
4. Фланцевая контргайка (¼ дюйма)
5. Кронштейн модема
6. Фланец (рама машины)

6. Вставьте нижний вставной держатель жгута проводов в отверстие кронштейна модема, как показано на Рисунок 196.

7. Вставьте верхний вставной держатель жгута проводов в отверстия в кронштейне модема и кронштейне опорной стойки (Рисунок 197).

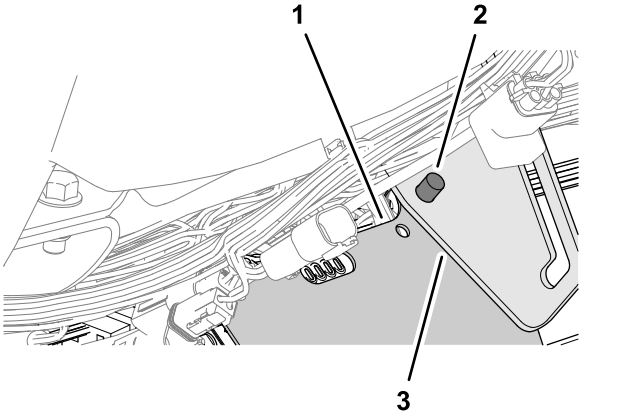

Рисунок 197

1. Кронштейн модема
2. Вставной держатель (жгут проводов машины)
3. Кронштейн опорной стойки

37

Снятие пассивного резистора со жгута проводов машины

Детали не требуются

Процедура

На внутренней стороне консоли управления машины отсоедините пассивный оконечный резистор от 3-штыревого разъема, не имеющего маркировки, на жгуте проводов машины (Рисунок 198).

Примечание: Сохраните пассивный оконечный резистор для последующей установки, описанной в разделе Подсоединение жгута проводов антенны к модему (страница 97).

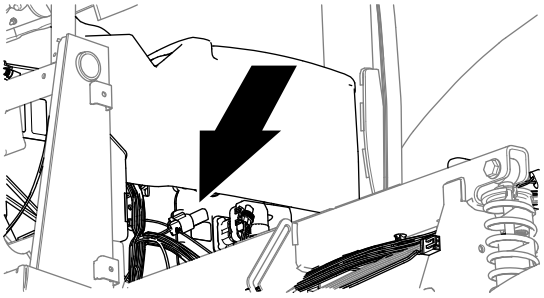

g315682

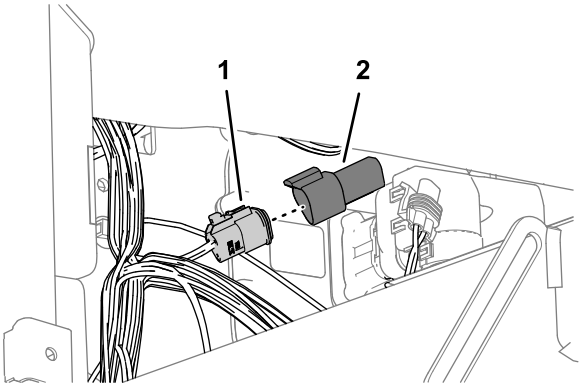

g315684

Рисунок 198

1. 3-штыревой разъем (без маркировки – жгут проводов машины)
2. Оконечный резистор (пассивный)

38

Установка жгута проводов шины ISO-CAN

Детали, требуемые для этой процедуры:

1	Жгут проводов шины ISO-CAN – 302 см – комплект системы точного опрыскивания GeoLink (модель 41633 или модель 41634)

Подсоединение жгута проводов шины ISO к жгуту проводов навигационных данных и электропроводов

1. В передней части консоли управления машины проложите разъем с маркировкой To ISOBUS (К ШИНЕ ISOBUS) жгута проводов шины ISO-CAN в нижнюю часть консоли (Рисунок 199).

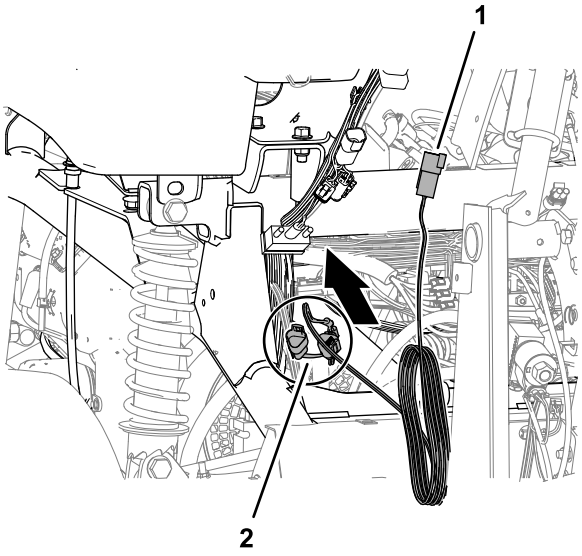

g315685

Рисунок 199

1. Разъем (с маркировкой To ISOBUS [К шине ISOBUS] – жгут проводов шины ISO-CAN)
2. Разъемы (с маркировкой CAN Port A (CAN-порт A) и To Toro CAN Bus (К шине Toro CAN) – жгут проводов шины ISO-CAN)

2. Снимите колпачок с 4-гнездового разъема с маркировкой CAN 1 ISOBUS (ШИНА CAN 1 ISOBUS) жгута проводов передачи навигационных данных и электропроводов (Рисунок 200).

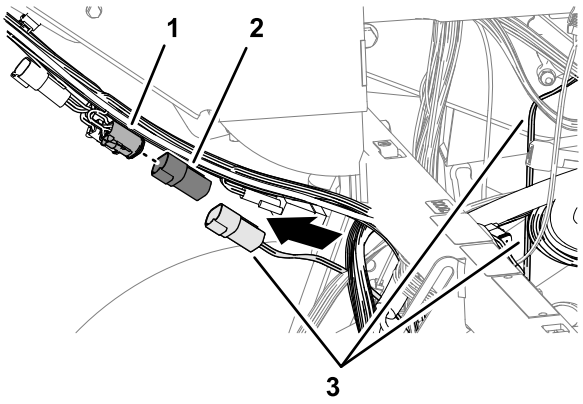

g315683

Рисунок 200

1. 4-гнездовой разъем (с маркировкой CAN 1 ISOBUS (ШИНА CAN 1 ISOBUS) – жгут проводов передачи навигационных данных и электропроводов).
2. Колпачок
3. Жгут проводов шины ISO-CAN

3. Вставьте 4-штыревой разъем с маркировкой TO ISOBUS (К ШИНЕ ISOBUS) жгута проводов шины ISO-CAN в 4-гнездовой разъем с маркировкой CAN 1 ISOBUS (ШИНА

CAN 1 ISOBUS) жгута проводов передачи навигационных данных и электропроводов (Рисунок 201).

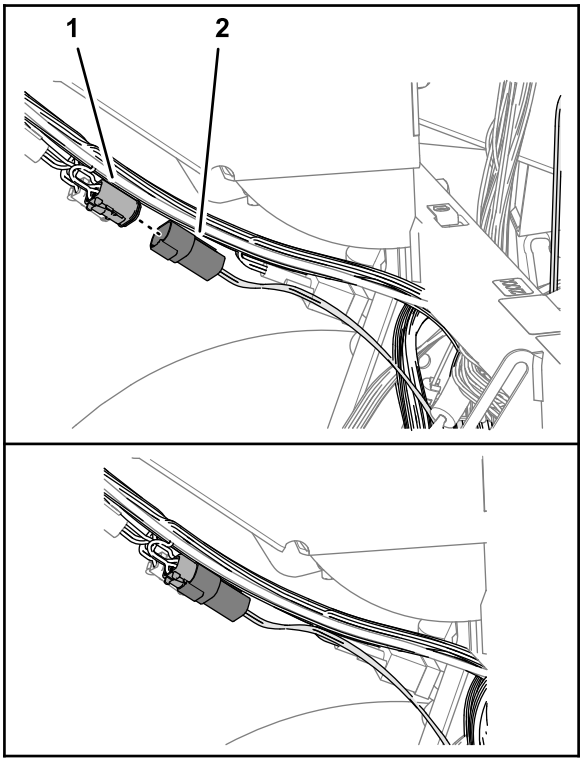

g315681

Рисунок 201

1. 4-гнездовой разъем (с маркировкой CAN 1 ISOBUS (ШИНА CAN 1 ISOBUS) – жгут проводов передачи навигационных данных и электропроводов).
2. 4-штыревой разъем (с маркировкой ТО ISOBUS (К шине ISOBUS) – жгут проводов шины ISO-CAN)

4. Проведите разъемы с маркировкой ТО TORO CANBUS (К ШИНЕ TORO CANBUS) и CAN PORT A (CAN-ПОРТ A) жгута проводов шины ISO-CAN в сторону блока предохранителей (Рисунок 202).

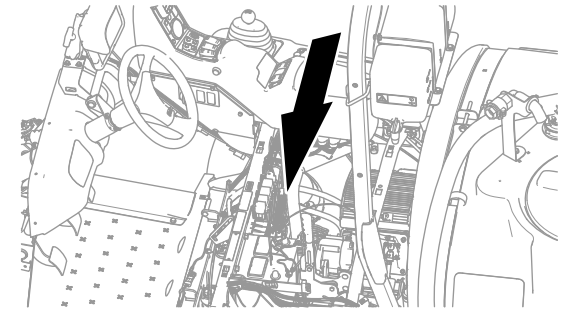

g324925

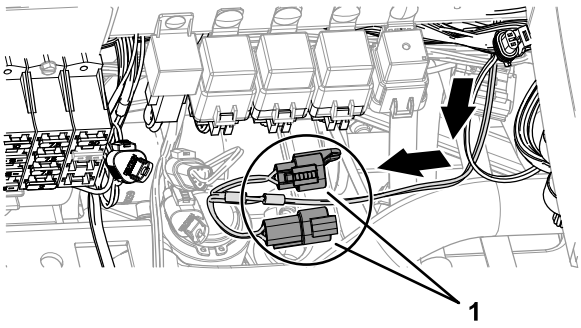

g324880

Рисунок 202

1. Разъемы (с маркировкой ТО TORO CANBUS (К ШИНЕ TORO CANBUS) и CAN PORT A (CAN-ПОРТ A)– жгут проводов шины ISO-CAN)

Подсоединение жгута проводов шины ISO к жгуту проводов машины

1. На блоке предохранителей снимите колпачок с 3-гнездового разъема с маркировкой CAN BUS DIAGNOSTICS (ДИАГНОСТИКА ШИНЫ CAN) жгута проводов машины (Рисунок 203).

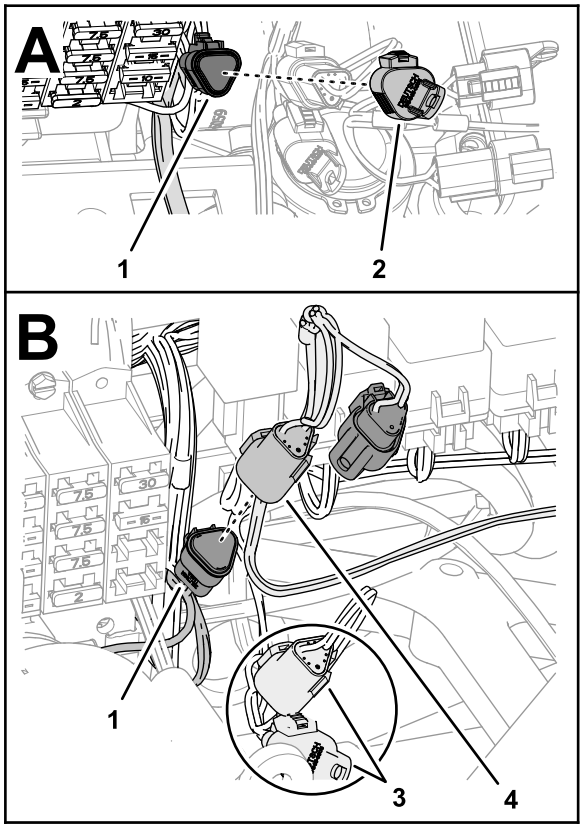

g324923

Рисунок 203

1. 3-гнездовой разъем (с маркировкой CAN BUS DIAGNOSTICS [ДИАГНОСТИКА ШИНЫ CAN] – жгут проводов машины)
2. Колпачок
3. Разъемы – жгут проводов опрыскивателя из комплекта (с маркировкой DIAG. CONN. (ДИАГНОСТИЧ. СОЕД.) и CAN DIAGNOSTICS INTERCONNECT (ПРОМЕЖУТОЧНОЕ СОЕДИНЕНИЕ ДИАГНОСТИКИ CAN) – не подсоединять)
4. 3-штыревой разъем (с маркировкой TO TORO CANBUS (К шине TORO CANBUS) – жгут проводов шины ISO-CAN)

2. Вставьте 3-штыревой разъем с маркировкой TO TORO CANBUS (К ШИНЕ TORO CANBUS) жгута проводов шины ISO-CAN в 3-гнездовой разъем с маркировкой CAN BUS DIAGNOSTICS (ДИАГНОСТИКА ШИНЫ CAN) жгута проводов машины (Рисунок 203).

   Внимание: **Не подсоединяйте разъемы жгута проводов с маркировкой DIAG. CONN. (ДИАГНОСТИЧ. СОЕД.) и CAN DIAGNOSTICS INTERCONNECT (ПРОМЕЖУТОЧНОЕ СОЕДИНЕНИЕ ДИАГНОСТИКИ CAN) жгута проводов опрыскивателя из комплекта.**

Крепление жгута проводов шины ISO

1. Соберите в виде связки жгут проводов шины ISO-CAN и прикрепите его к жгуту проводов передачи навигационных данных и электропроводов с помощью кабельной стяжки (Рисунок 204).

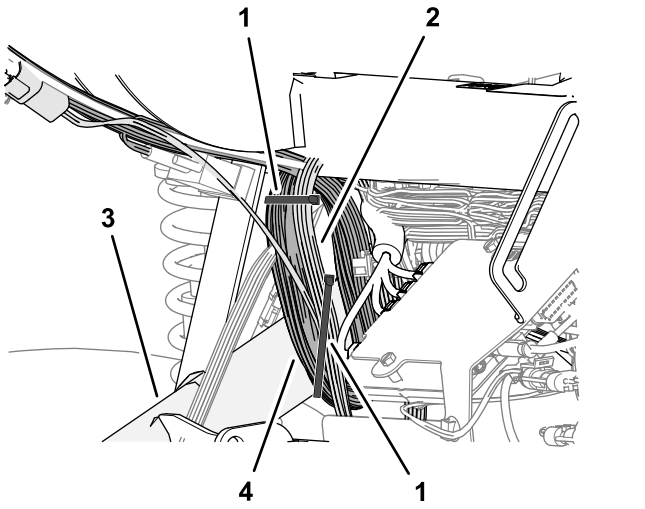

g315869

Рисунок 204

1. Кабельная стяжка
2. Жгут проводов шины ISO-CAN
3. Правая труба рамы
4. Жгут проводов передачи навигационных данных и электропроводов

2. Прикрепите жгут проводов шины ISO-CAN и жгут проводов передачи навигационных данных и электропроводов к правой трубе рамы с помощью кабельной стяжки, как показано на Рисунок 204.
3. Выполните процедуры настройки с № 38 – «Установка жгута проводов переходника и оконечного резистора» по № 56 – «Выполнение калибровки расходомера в форме № 3438-188» включительно.

39

Установка переходного жгута проводов и оконечного резистора

Детали, требуемые для этой процедуры:

1	Переходной жгут проводов – 13 см – комплект системы точного опрыскивания GeoLink (модель 41633 или модель 41634)

Процедура

1. На спутниковом приемнике снимите оконечное устройство шины ISO для 6-гнездового разъема жгута проводов GeoLink (Рисунок 205).

   Примечание: Оконечное устройство шины ISO больше не понадобится.

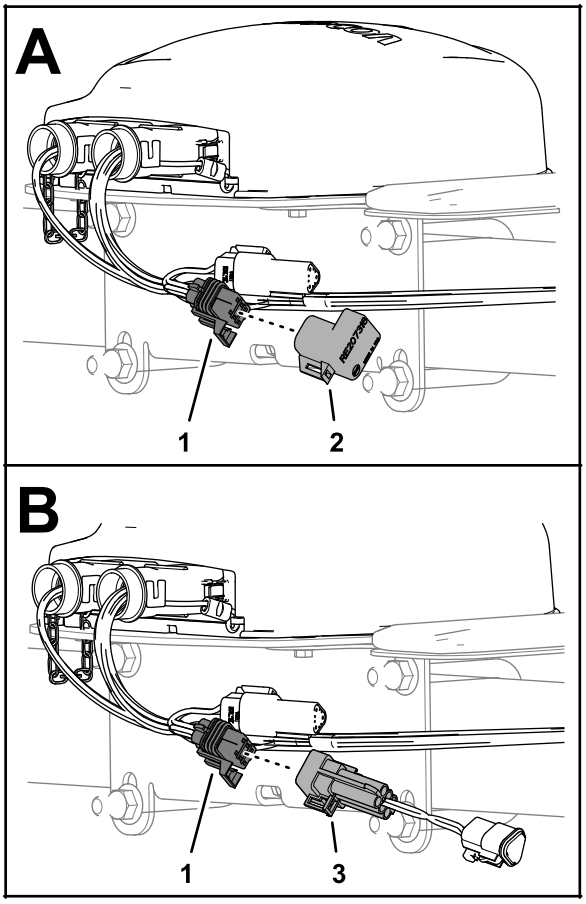

g314512

Рисунок 205

1. 6-гнездовой разъем (жгут проводов GeoLink)
2. Оконечное устройство (шина ISO)
3. 6-штыревой разъем (переходной жгут проводов)

2. Вставьте 6-штыревой разъем переходного жгута проводов длиной 13 см в 6-гнездовой разъем жгута проводов GeoLink (Рисунок 205).
3. Вставьте резистор, снятый при выполнении действий, описанных в разделе 38 Установка жгута проводов шины ISO-CAN (страница 100), в 3-гнездовой разъем переходного жгута проводов (Рисунок 206).

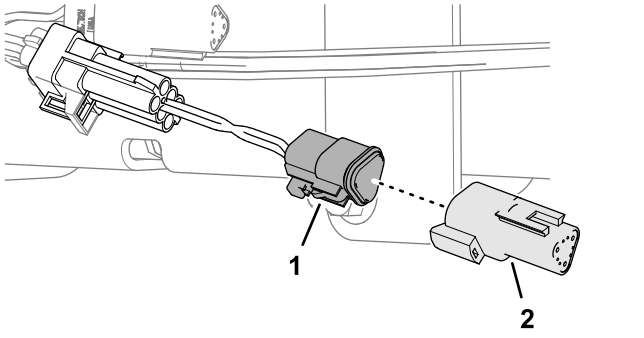

Рисунок 206

1. 3-гнездовой разъем (переходной жгут проводов)
2. Резистор 75 Ом (с 3 штырьками)

4. Прикрепите переходной жгут проводов к жгуту проводов GeoLink с помощью кабельной стяжки.

40

Монтаж электропроводки муфты насоса опрыскивателя

Детали не требуются

Процедура

1. Отсоедините 2-гнездовой разъем жгута проводов машины с маркировкой SPRAY PUMP COIL (ОБМОТКА НАСОСА ОПРЫСКИВАТЕЛЯ) от 2-штыревого разъема муфты насоса (Рисунок 207).

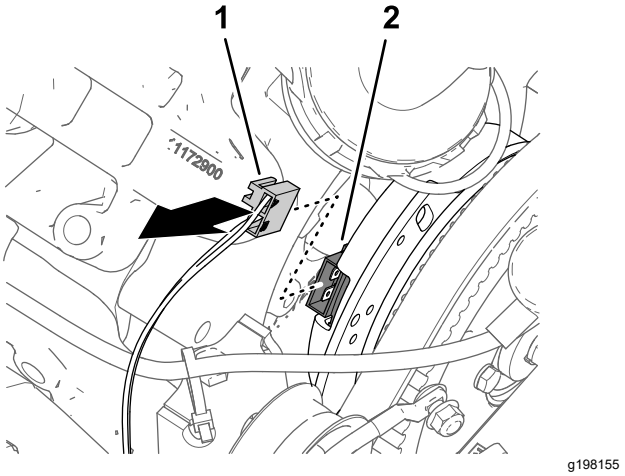

Рисунок 207

1. 2-гнездовой разъем – жгут проводов машины (SPRAY PUMP COIL [ОБМОТКА НАСОСА ОПРЫСКИВАТЕЛЯ])
2. 2-штыревой разъем (муфта насоса)

2. Подсоедините 2-штыревой разъем ответвления длиной 84 см жгута проводов опрыскивателя из комплекта к 2-гнездовому разъему жгута проводов машины с маркировкой SPRAY PUMP COIL (ОБМОТКА НАСОСА ОПРЫСКИВАТЕЛЯ) (Рисунок 208).

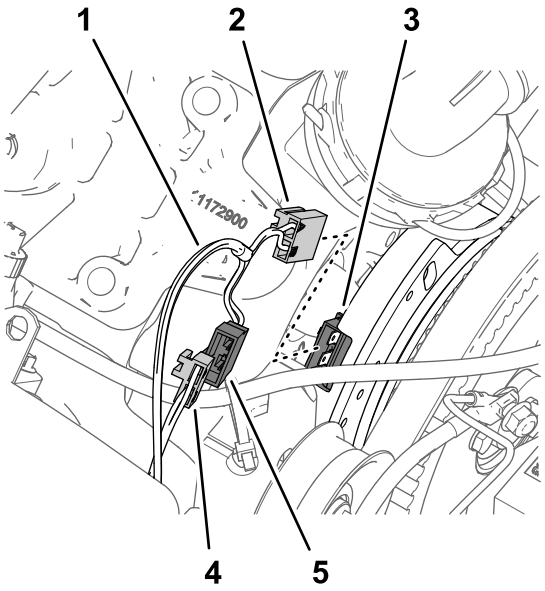

g198144

Рисунок 208

1. Ответвление жгута проводов опрыскивателя из комплекта – 84 см
2. 2-гнездовой разъем (без маркировки – жгут проводов опрыскивателя из комплекта)
3. 2-штыревой разъем (муфта насоса)
4. 2-гнездовой разъем – жгут проводов машины (SPRAY PUMP COIL [ОБМОТКА НАСОСА ОПРЫСКИВАТЕЛЯ])
5. 2-штыревой разъем (без маркировки – жгут проводов опрыскивателя из комплекта)

3. Подсоедините 2-гнездовой разъем жгута проводов опрыскивателя из комплекта к 2-штыревому разъему муфты насоса (Рисунок 208).
4. Проложите ответвление жгута проводов длиной 84 см, закрепив на двигателе и насосе опрыскивателя так, чтобы жгут проводов был на достаточном расстоянии от ремня генератора (Рисунок 209).

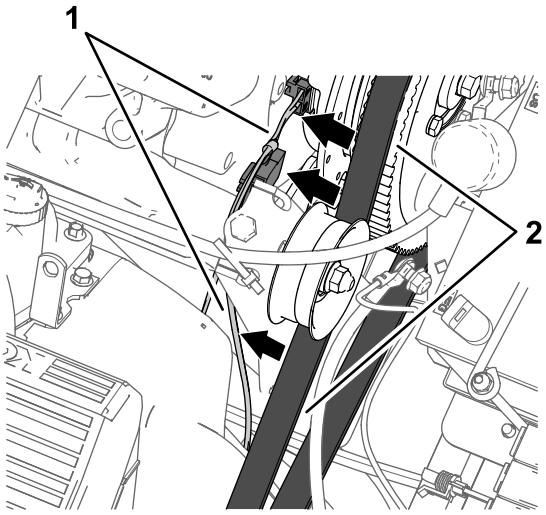

g198156

Рисунок 209

1. Ответвление жгута проводов опрыскивателя из комплекта – 84 см
2. Ремень генератора

41

Установка компонентов электрической системы опрыскивателя

Детали, требуемые для этой процедуры:

1	Кронштейн аккумулятора
1	Упор
2	Фланцевая контргайка (¼ дюйма)
1	Планка
1	Болт (5/16 x 1¾ дюйма)
1	Шайба (5/16 дюйма)
1	Аккумулятор (540 A)
1	Держатель аккумулятора
1	Фланцевая контргайка (5/16 дюйма)
1	Кронштейн генератора
1	Ведущий шкив 279 мм
4	Болт (¼ x 2¼ дюйма)
1	Генератор (60 A)
1	Болт с фланцевой головкой (8 x 25 мм)
1	Болт с фланцевой головкой (⅜ x 1½ дюйма)
1	Клиновой ремень

Снятие аккумулятора (300 A) и кронштейна

1. Отверните две фланцевые контргайки и снимите прижимной стержень с двух крючковых болтов, которые крепят аккумулятор к кронштейну аккумулятора машины (Рисунок 210).

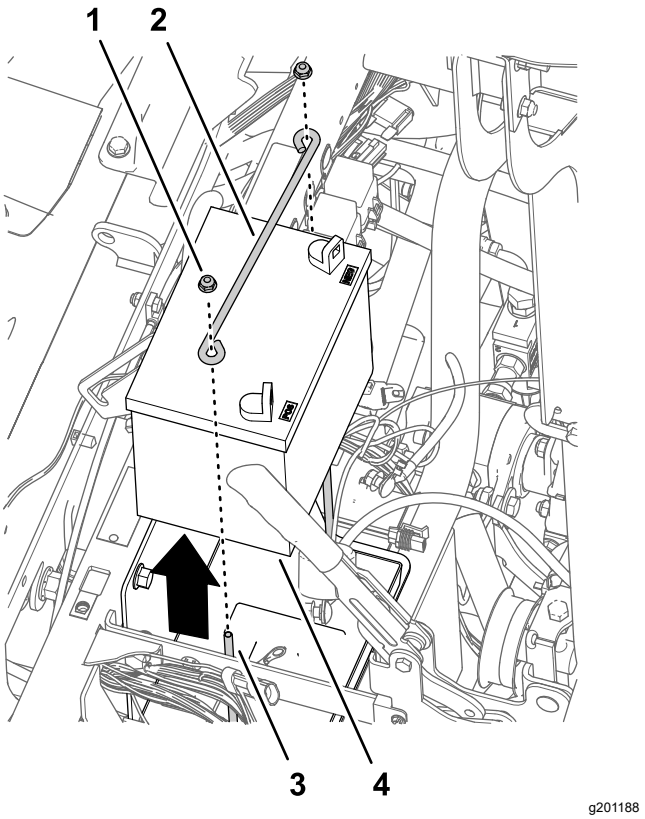

Рисунок 210

1. Фланцевая контргайка (¼ дюйма)
2. Прижимной стержень
3. Крючковый болт
4. Аккумулятор (300 A)

2. Удалите 2 крючковых болта и снимите поддон аккумулятора с кронштейна аккумулятора (Рисунок 211).

   Примечание: Сохраните поддон аккумулятора; крючковые болты и поддон аккумулятора больше не потребуются.

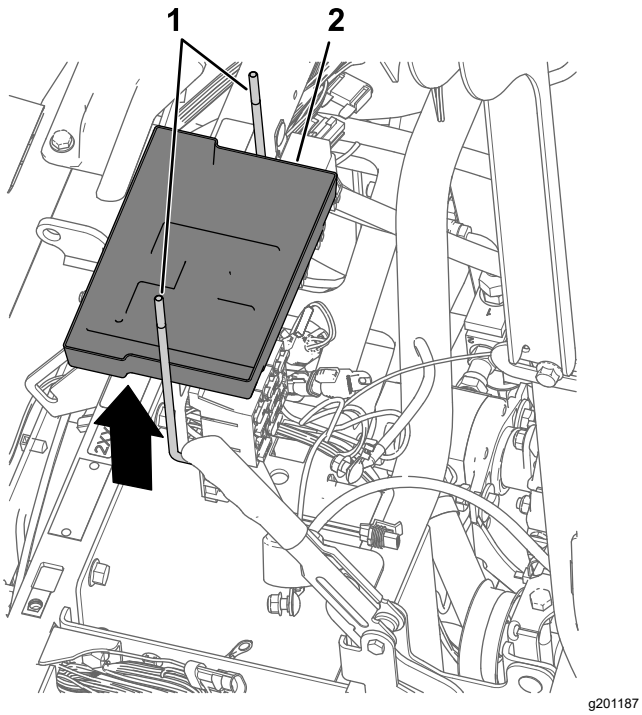

Рисунок 211

1. Крючковый болт
2. Поддон аккумулятора

3. Снимите аккумулятор с машины (Рисунок 210).

   Примечание: Фланцевые гайки, прижимной стержень и аккумулятор (300 A) больше не потребуется.

4. Отверните 3 болта (10-24 x ¾ дюйма) и 3 гайки (10-24 дюйма), которые крепят блоки предохранителей к кронштейну аккумулятора (Рисунок 212).

   Примечание: Сохраните болты и гайки для последующей установки, описанной в разделе Установка кронштейна аккумулятора и аккумулятора (540 A) (страница 108).

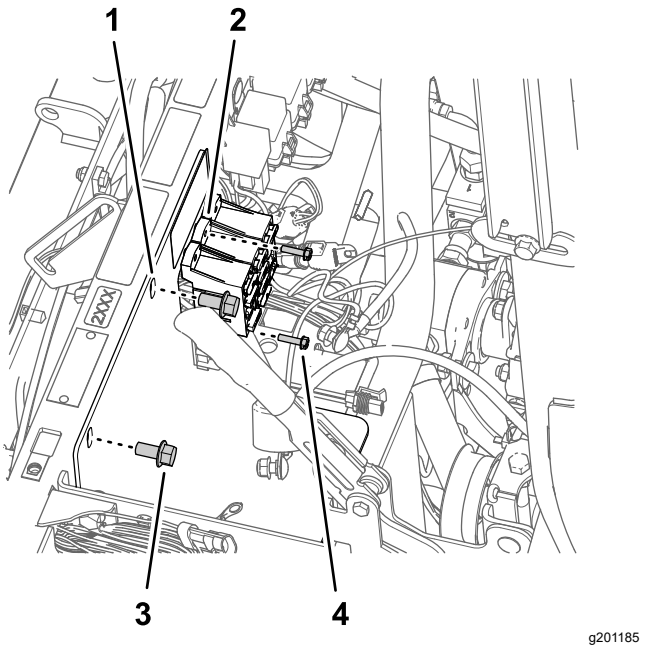

Рисунок 212

1. Прижимной стержень
2. Блок предохранителей
3. Болт с фланцевой головкой (⅜ x ¾ дюйма)
4. Болт (10-24 x ¾ дюйма)

5. Отверните 2 болта с фланцевыми головками (⅜ x ¾ дюйма), которые крепят кронштейн аккумулятора к трубе опоры амортизатора машины (Рисунок 212).

   Примечание: Сохраните болт с фланцевой головкой (⅜ x ¾ дюйма) для последующей установки, описанной в разделе Установка кронштейна аккумулятора и аккумулятора (540 A) (страница 108).

6. Отверните 2 болта (10-24 x ¾ дюйма), 2 контргайки (10-24 дюйма), а также снимите опорный зажим провода, которые крепят блок заземления и провод к кронштейну аккумулятора (Рисунок 213).

   Примечание: Сохраните болты и контргайки.

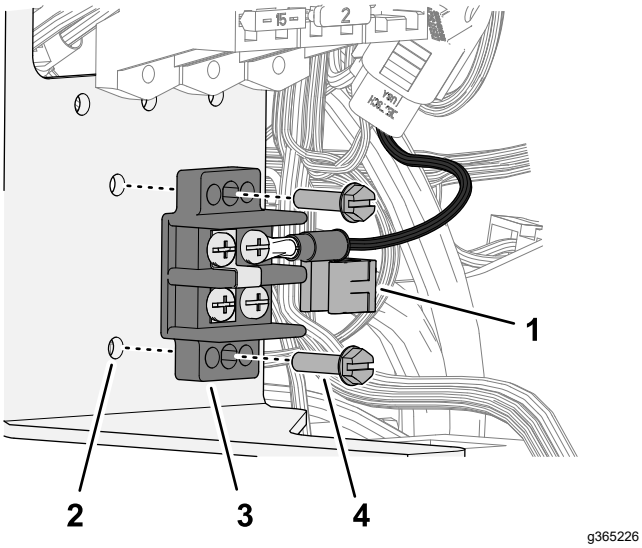

g365226

Рисунок 213

1. Опорный зажим провода
2. Кронштейн аккумулятора
3. Блок заземления
4. Болт (10-24 x ¾ дюйма)

7. Снимите кронштейн аккумулятора с машины (Рисунок 214).

   Примечание: Кронштейн аккумулятора больше не понадобится.

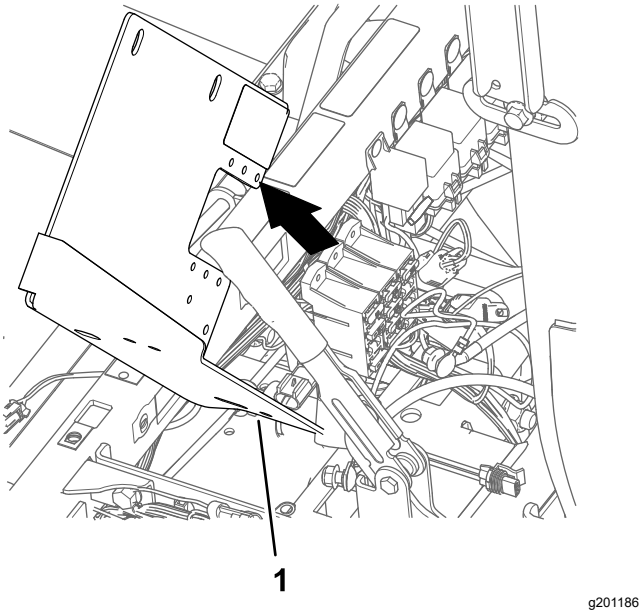

g201186

Рисунок 214

1. Кронштейн аккумулятора

Установка кронштейна аккумулятора

1. Установите 2 упора на кронштейн аккумулятора (Рисунок 215) с помощью 2 фланцевых контргаек (¼ дюйма).

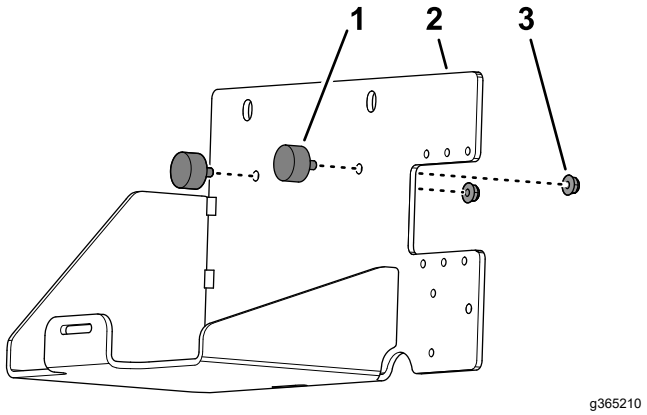

g365210

Рисунок 215

1. Упор
2. Кронштейн аккумулятора
3. Фланцевая контргайка (¼ дюйма)

2. Проденьте крепежную ленту аккумулятора через 2 паза в кронштейне аккумулятора, как показано на Рисунок 216.

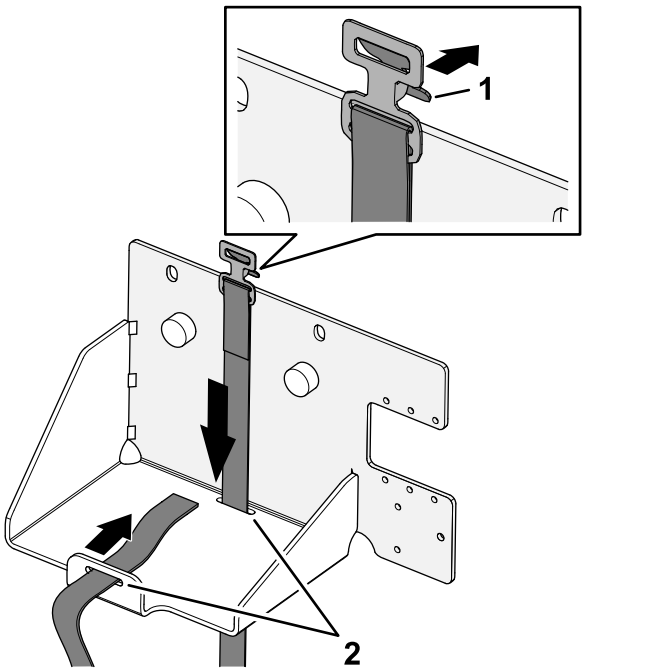

g365211

Рисунок 216

1. Защелка (пряжка крепежной ленты)
2. Паз (кронштейн аккумулятора)

Установка кронштейна аккумулятора и аккумулятора (540 A)

1. Совместите новый кронштейн аккумулятора с опорной трубой амортизатора машины и блоком предохранителей (Рисунок 217).

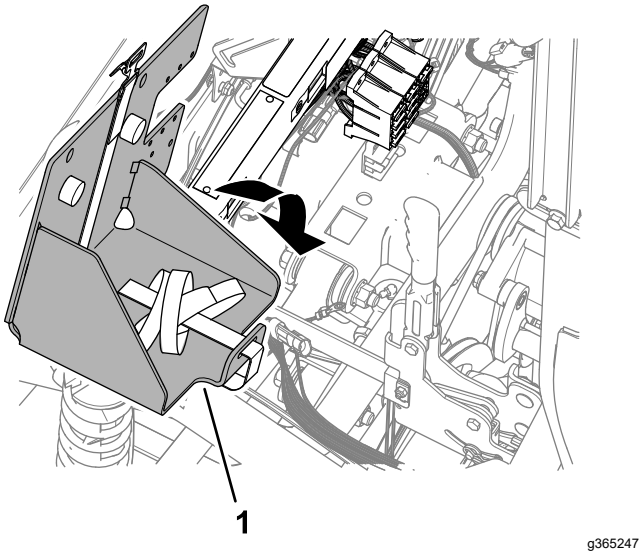

Рисунок 217

1. Кронштейн аккумулятора

2. Установите кронштейн аккумулятора на опорную трубу амортизатора (Рисунок 218) с помощью двух болтов с фланцевыми головками (⅜ x ¾ дюйма), сохраненных после выполнения пункта 5 в разделе Снятие аккумулятора (300 A) и кронштейна (страница 106).

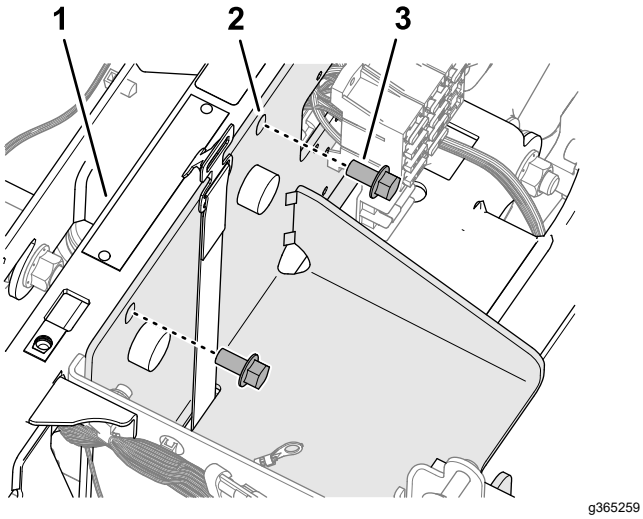

Рисунок 218

1. Опорная труба амортизатора
2. Кронштейн аккумулятора
3. Болт с фланцевой головкой (⅜ x ¾ дюйма)

3. Затяните болты с фланцевыми головками с моментом от 37 до 45 Н·м.
4. Прикрепите блок заземления к кронштейну аккумулятора с помощью 2 болтов (10-24 x ¾ дюйма) и 2 контргаек (10-24 дюйма), снятых при выполнении действий, описанных в пункте 6 раздела Снятие аккумулятора (300 A) и кронштейна (страница 106), и прикрепите опорный зажим провода к кромке кронштейна (Рисунок 219).

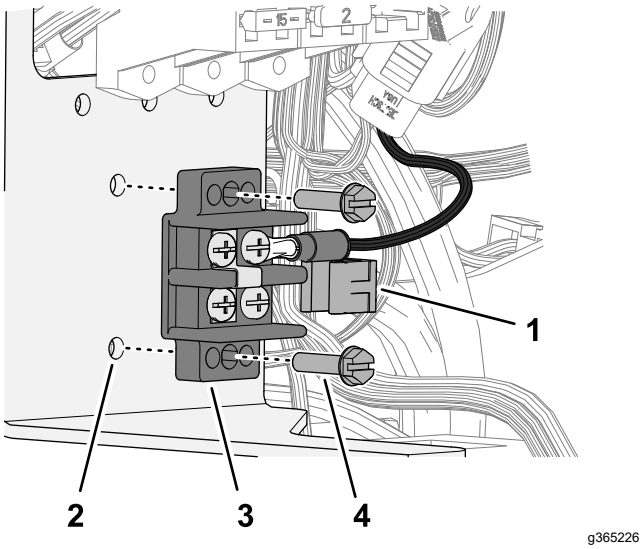

Рисунок 219

1. Опорный зажим провода
2. Кронштейн аккумулятора
3. Блок заземления
4. Болт (10-24 x ¾ дюйма)

5. Прикрепите блоки предохранителей к кронштейну аккумулятора (Рисунок 218) с помощью 3 болтов (10-24 x ¾ дюйма) и 3 гаек (10-24 дюйма), снятых при выполнении пункта 4 в разделе Снятие аккумулятора (300 A) и кронштейна (страница 106).

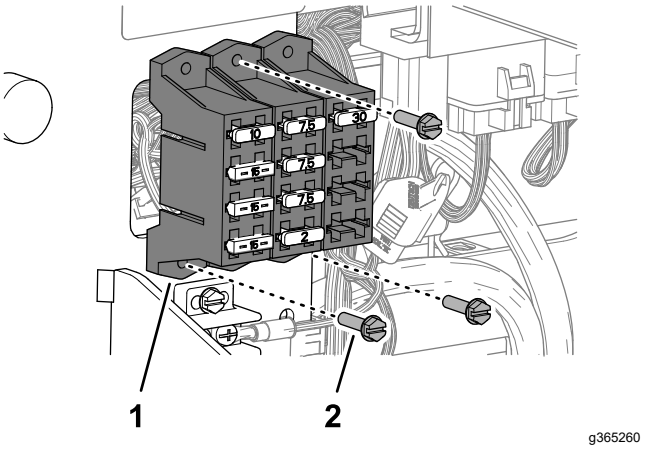

Рисунок 220

1. Блок плавких предохранителей
2. Болт (10-24 x ¾ дюйма)

6. Установите аккумулятор (540 A) в кронштейн аккумулятора, как показано на Рисунок 221.

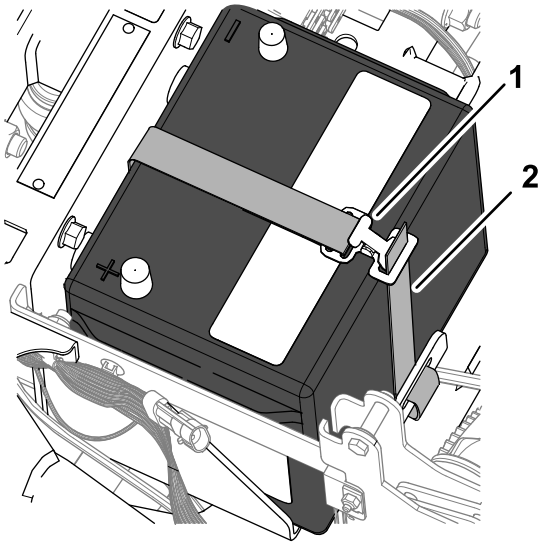

g365262

Рисунок 221

1. Пряжка крепежной ленты аккумулятора
2. Тканый ремень (крепежная лента аккумулятора)

7. Проденьте тканый ремень крепежной ленты аккумулятора через скобу и затяните ленту так, чтобы надежно закрепить аккумулятор.

Установка кронштейна генератора

1. На головке насоса, находящейся в положении «на 11 часов», ослабьте 2 болта, как показано на Рисунок 222, чтобы получить зазор от 7 до 10 мм между головками болтов и насосом.

   Примечание: Нет необходимости снимать болты с насоса опрыскивателя.

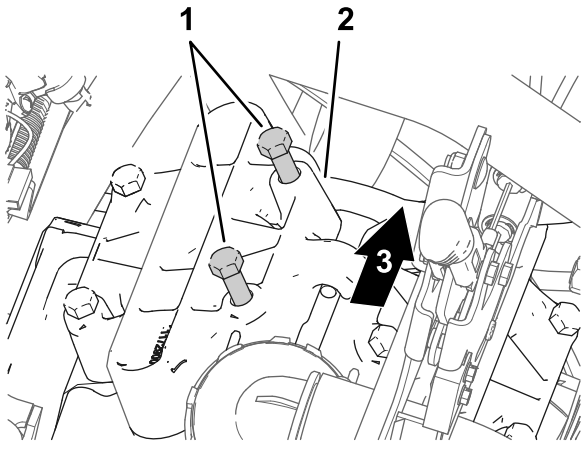

g201308

Рисунок 222

1. Болты (головка насоса)
2. Головка насоса (положение «11 часов»)
3. Задняя часть машины

2. Установите кронштейн генератора между болтами, ослабленными при выполнении пункта 1, и головкой насоса Рисунок 223.

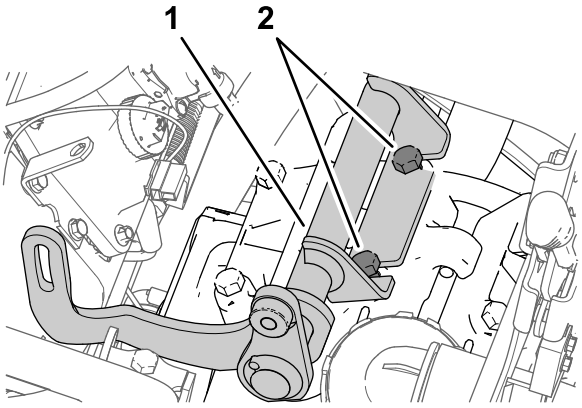

g201303

Рисунок 223

1. Кронштейн генератора
2. Болты (головка насоса)

3. Затяните болты с моментом от 61 до 75 Н·м.

Установка ведущего шкива

1. Ослабьте гайку крепления натяжного шкива (Рисунок 224).

   Примечание: Убедитесь в отсутствии натяжения ремня.

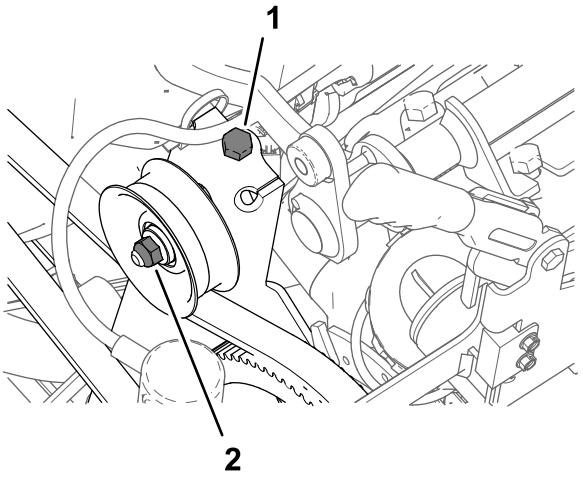

g201304

Рисунок 224

1. Болт натяжения ремня (машина)
2. Гайка (вал натяжного шкива)

2. Поверните болт натяжения ремня, чтобы снять натяжение ремня насоса опрыскивателя (Рисунок 224).
3. Отверните 4 болта (¼ x 1 дюйм) и снимите 4 стопорные шайбы (¼ дюйма), которые крепят шкив к насосу опрыскивателя (Рисунок 225).

   Внимание: **Не снимайте шкив.**

Примечание: Сохраните стопорную шайбу для последующей установки, описанной в пункте 5. Болты больше не понадобятся.

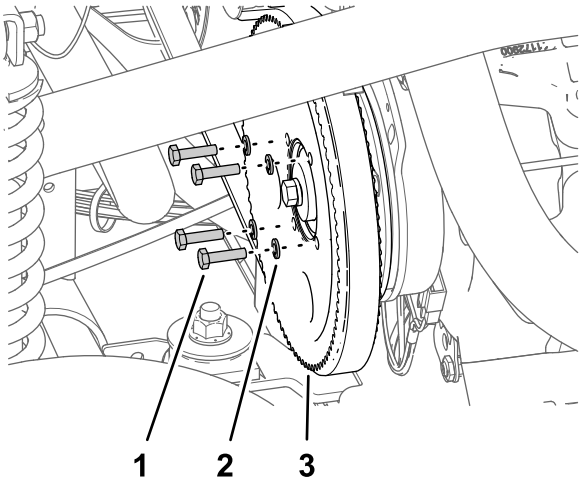

g201306

Рисунок 225

1. Болт (¼ x 1 дюйм)
2. Стопорная шайба (¼ дюйма)
3. Шкив (насос опрыскивателя)

4. Совместите отверстия в шкиве генератора (из комплекта) с отверстиями в шкиве насоса опрыскивателя (Рисунок 226).

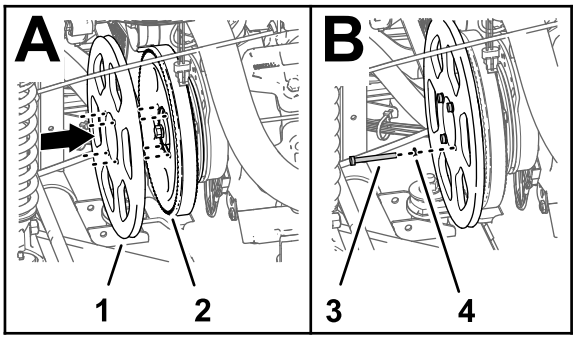

g201305

Рисунок 226

1. Ведущий шкив 279 мм
2. Шкив (насос опрыскивателя)
3. Болт (¼ x 2¼ дюйма)
4. Стопорная шайба (¼ дюйма)

5. Установите шкив генератора на шкив насоса опрыскивателя и насос опрыскивателя с помощью 4 болтов (¼ x 2¼ дюйма) и 4 стопорных шайб (¼ дюйма).
6. Затяните болты с моментом от 10,17 до 12,43 Н·м.
7. Поворачивайте болт натяжения ремня до тех пор, пока отклонение ремня не составит 9,5 мм при воздействии усилия 4,5 кг посередине между звездочками двигателя и насоса опрыскивателя.

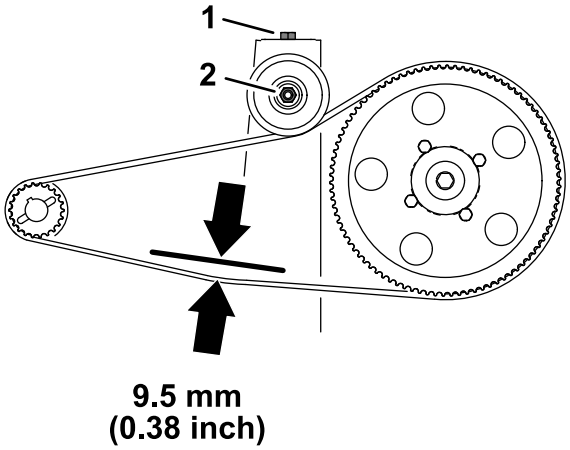

g201360

Рисунок 227

1. Болт натяжения ремня (машина)
2. Гайка (вал натяжного шкива)

8. Закрепите гайку вала натяжного шкива с моментом от 37 до 44 Н·м.

Установка генератора

1. Установите генератор (60 А) на резьбовой прилив кронштейна генератора (Рисунок 228) с помощью болта с фланцевой головкой (⅜ x 1½ дюйма).

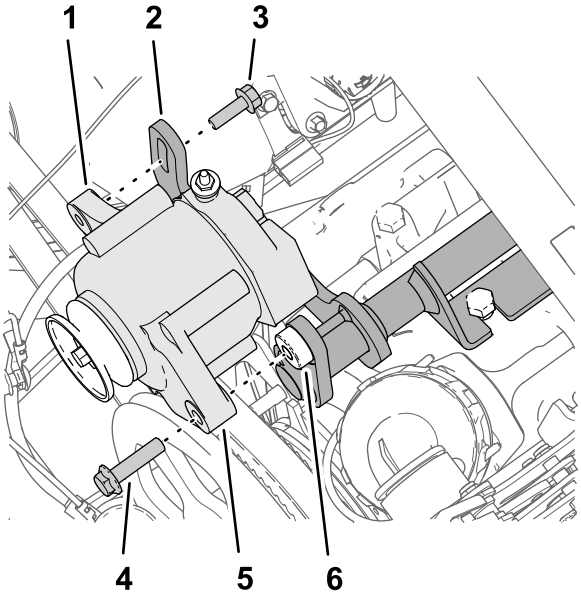

g201413

Рисунок 228

1. Резьбовой фланец (8 мм) – генератор (60 А)
2. Фланец с пазом (кронштейн генератора)
3. Болт с фланцевой головкой (8 x 25 мм)
4. Болт с фланцевой головкой (⅜ x 1½ дюйма)
5. Фланец (отверстие 10 мм [⅜ дюйма]) –генератор (60 А)
6. Резьбовой прилив (⅜-16 дюйма) – кронштейн генератора

2. Установите резьбовой фланец генератора на фланец с пазом кронштейна генератора (Рисунок 228) с помощью болта с фланцевой головкой (8 x 25 мм).
3. Установите клиновой ремень на ведущий шкив 279 мм и шкив генератора (Рисунок 229).

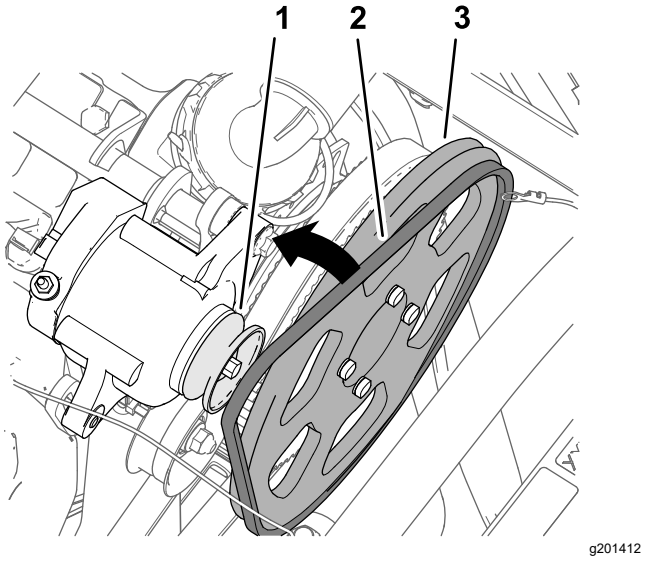

Рисунок 229

1. Шкив (генератор – 60 A)
2. Клиновой ремень
3. Ведущий шкив 279 мм

4. Поворачивайте генератор (Рисунок 230) вверх для увеличения натяжения ремня до тех пор, пока отклонение ремня не составит 9,5 мм при воздействии усилия 4,5 кг посередине между шкивом генератора и ведущим шкивом 279 мм.

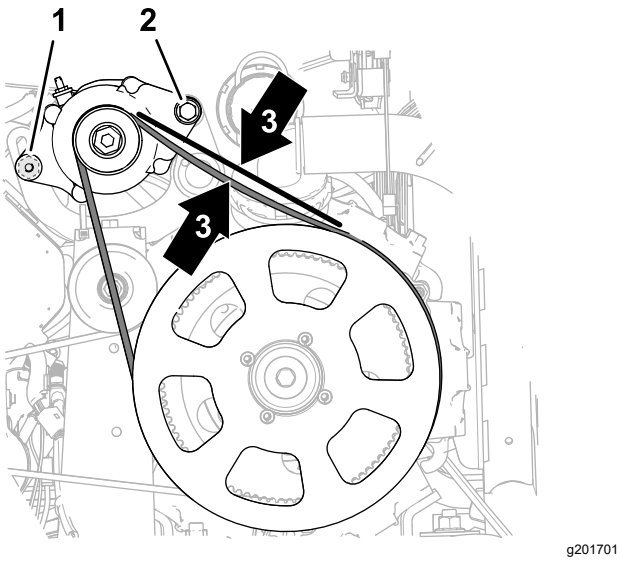

Рисунок 230

1. Болт с фланцевой головкой (8 x 25 мм)
2. Болт с фланцевой головкой (⅜ x 1½ дюйма)
3. Отклонение ремня 9,5 мм

5. Затяните болт с фланцевой головкой (8 x 25 мм) с моментом от 23 до 29 Н·м.
6. Затяните болт с фланцевой головкой (⅜ x 1½ дюйма) с моментом от 37 до 45 Н·м.

42

Подсоединение жгута проводов опрыскивателя из комплекта к основанию сиденья

Детали, требуемые для этой процедуры:

1	Провод генератора (красный – сортамент 6)
1	Реле
1	Вставной держатель
1	Предохранитель (15 A)
1	Предохранитель (50 A)

Подсоединение генератора (50 A)

1. Подсоедините 2-гнездовой разъем в конце розового провода длиной 57 см жгута проводов опрыскивателя из комплекта

(Рисунок 231) к 2-штыревому разъему генератора (50 A).

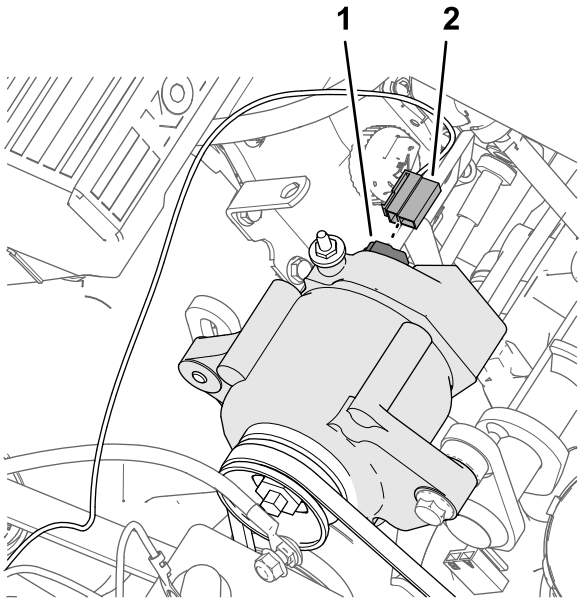

Рисунок 231

1. 2-штыревой разъем – генератор (50 A)
2. 2-гнездовой разъем – провод датчика, розовый, 57 см

2. Проложите розовый провод датчика на достаточном расстоянии от ремней генератора и закрепите провод кабельной стяжкой.
3. Выверните гайку от контактного штыря (Рисунок 232) генератора (50 A).

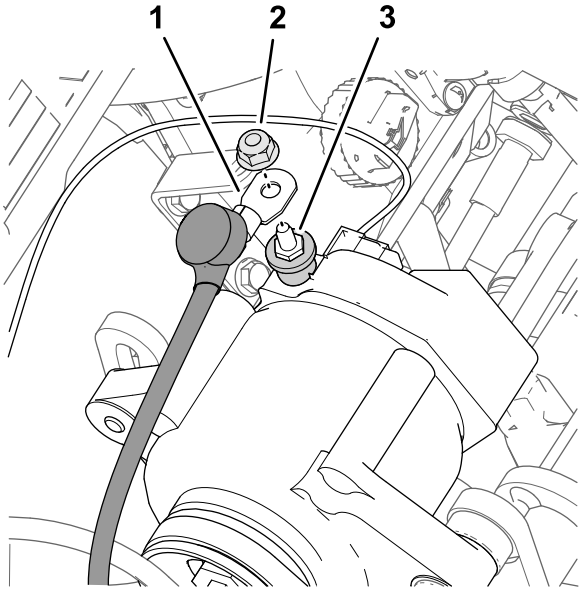

Рисунок 232

1. Провод генератора (красный – сортамент 6)
2. Гайка
3. Контактный штырь – генератор (50 A)

4. Подсоедините конец красного провода генератора сортамента 6 с изолирующим колпачком к контактному штырю генератора (50 A) с помощью гайки (Рисунок 232).
5. Проложите другой конец провода генератора в сторону штырей аккумулятора и на достаточном расстоянии от шкива и ремня генератора.
6. Затяните гайку с моментом от 47 до 57 Н·м.
7. Наденьте изоляционный колпачок на контактный штырь генератора (Рисунок 232).

Подсоединение реле разрешения ASC 10

1. Подсоедините 5-штыревой разъем реле к 5-гнездовому разъему (Рисунок 233) жгута проводов опрыскивателя из комплекта с маркировкой ASC 10 ENABLE RELAY (РЕЛЕ РАЗРЕШЕНИЯ ASC 10).

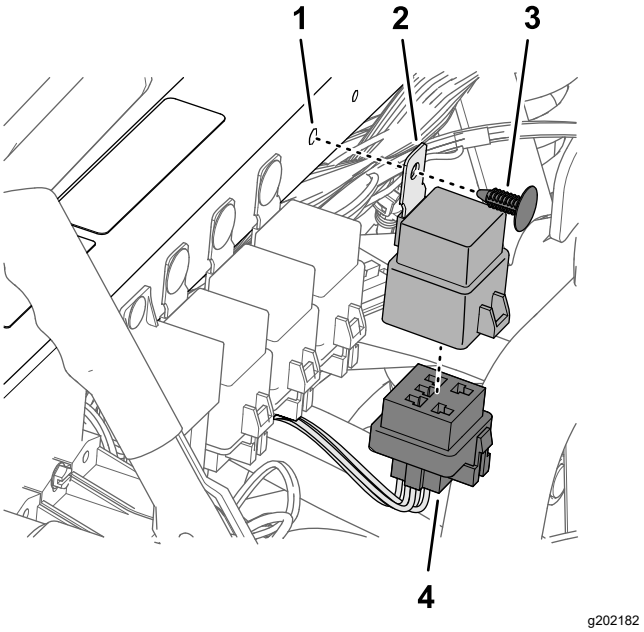

Рисунок 233

1. Отверстие (опорная труба амортизатора)
2. Реле
3. Вставной держатель
4. 5-гнездовой разъем (ASC 10 ENABLE RELAY [РЕЛЕ РАЗРЕШЕНИЯ ASC 10] – жгут проводов опрыскивателя из комплекта)

2. Совместите отверстие в монтажном выступе реле с отверстием в опорной трубе амортизатора и прикрепите реле к трубе с помощью вставного держателя (Рисунок 233).

Подсоединение блоков предохранителей

1. Подготовьте мультиметр для выполнения проверки на обрыв цепи.
2. В месте расположения блока предохранителей 3 вставьте датчик мультиметра в контакт 4 (правый вертикальный ряд) гнезда предохранителя 2, как показано на Рисунок 234.

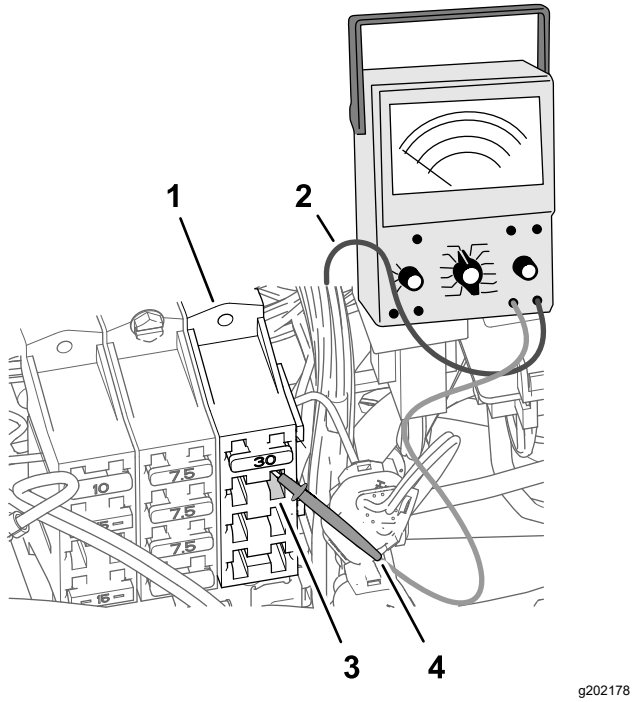

Рисунок 234

1. Блок предохранителей 3 (машина)
2. Провод мультиметра
3. Гнездо предохранителя 2 – контакт 4 (правый вертикальный ряд)
4. Датчик мультиметра

3. В передней части блоков предохранителей с помощью другого датчика мультиметра найдите плоский разъем в конце красного провода сортамента 10, который подсоединен к гнезду предохранителя 2 – контакту 4.

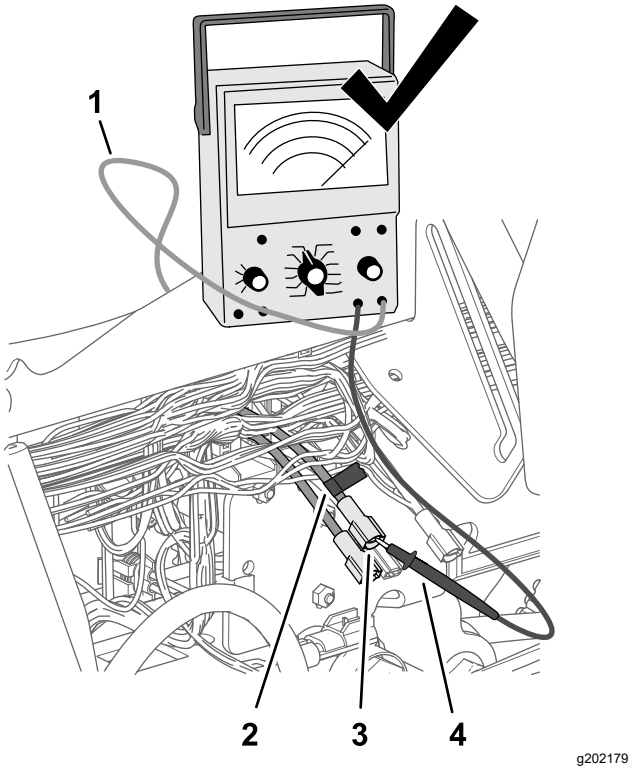

Рисунок 235

1. Провод мультиметра
2. Лента
3. Плоский разъем (красный провод сортамента 10)
4. Датчик мультиметра

4. Используйте отрезок клейкой ленты, чтобы отметить разъем и провод, месторасположение которых определено при выполнении пункта 3 (Рисунок 235).
5. Вставьте плоский разъем, отмеченный при выполнении пункта 4, в гнездовой разъем в конце розового провода длиной 51 мм из жгута проводов опрыскивателя из комплекта (Рисунок 236).

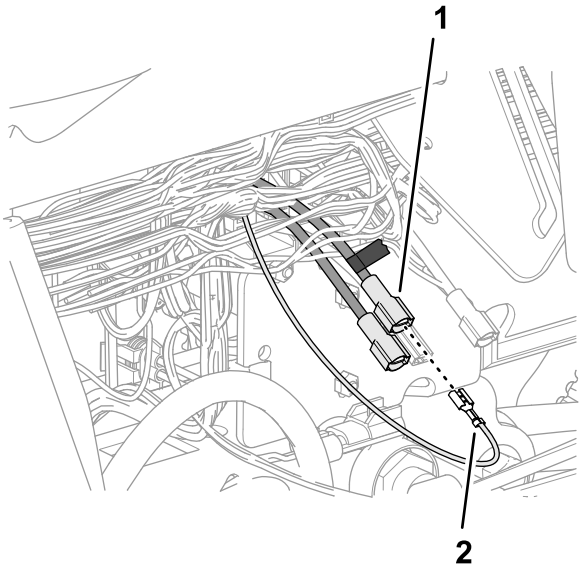

g202177

Рисунок 236

1. Отмеченный плоский разъем (красный провод сортамента 10)
2. Гнездовой разъем – розовый провод 51 мм

6. Вставьте предохранитель (15 A) в гнездо предохранителя 2 блока предохранителей 3 до полной посадки предохранителя (Рисунок 237).

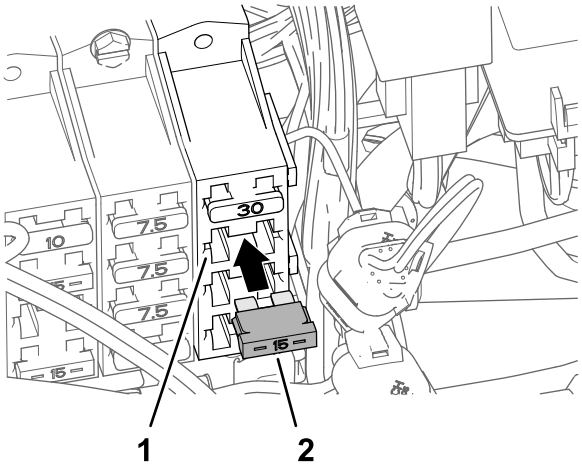

g202180

Рисунок 237

1. Гнездо предохранителя 2 (блок предохранителей 3)
2. Предохранитель (15 A)

7. Вставьте предохранитель (50 A) во встроенный блок предохранителей жгута проводов опрыскивателя из комплекта до полной посадки предохранителя (Рисунок 238).

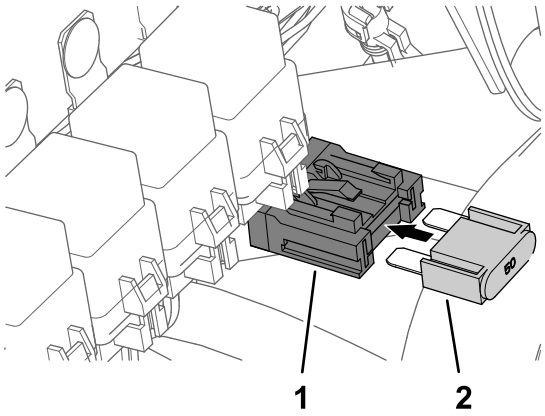

g202183

Рисунок 238

1. Встроенный блок предохранителей
2. Предохранитель (50 A)

43

Установка жгута проводов передачи навигационных данных и электропроводов

Детали, требуемые для этой процедуры:

1	Быстроразъемный зажим (красная ручка)
1	Быстроразъемный зажим (черная ручка)

Установка быстроразъемных зажимов на аккумулятор

1. Удалите шестигранные гайки с шайбами с быстроразъемных зажимов с черной и красной ручками (Рисунок 239).

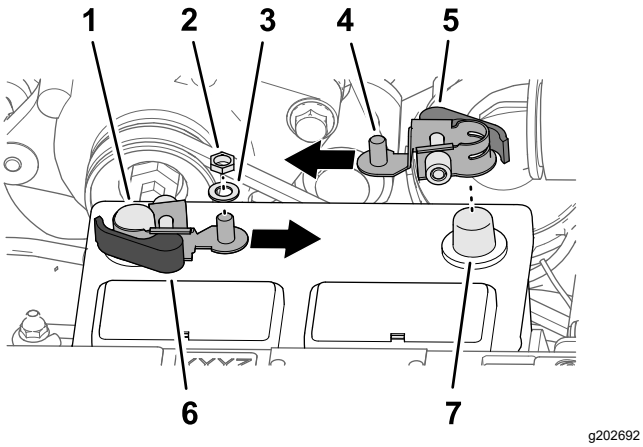

Рисунок 239

1. Отрицательный штырь аккумулятора
2. Шестигранная гайка (¼ дюйма – быстроразъемный зажим)
3. Шайба (¼ дюйма – быстроразъемный зажим)
4. Резьбовой штырь
5. Красная ручка защелки (быстроразъемный зажим)
6. Черная ручка защелки (быстроразъемный зажим)
7. Положительный штырь аккумулятора

2. Откройте ручку защелки быстроразъемного зажима с черной ручкой (Рисунок 240).

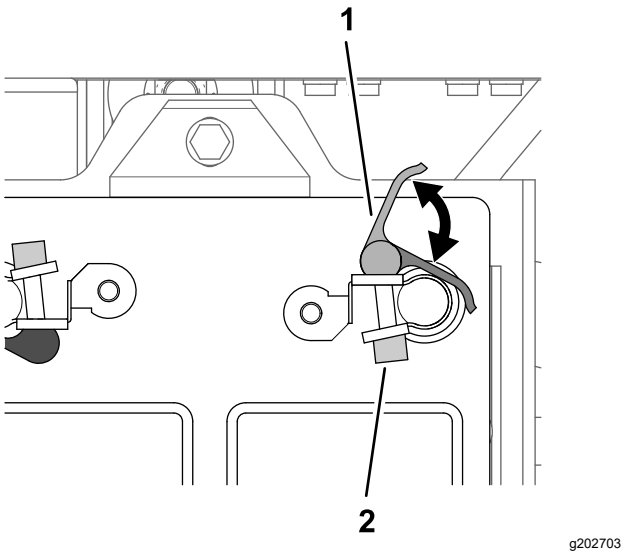

Рисунок 240

1. Ручка (быстроразъемный зажим)
2. Рифленая гайка

3. Установите быстроразъемный зажим на отрицательный штырь аккумулятора так, чтобы резьбовой штырь зажима был направлен в центр аккумулятора, как показано на Рисунок 239.
4. Закройте ручку защелки быстроразъемного зажима (Рисунок 240).

   Примечание: Чтобы отрегулировать силу прижатия быстроразъемного зажима, откройте ручку, поверните рифленую гайку для увеличения или уменьшения силы прижатия и закройте ручку зажима.
5. Повторите действия, описанные в пунктах с 2 по 4, для быстроразъемного зажима с красной ручкой на положительном штыре аккумулятора.

Подсоединение аккумулятора

⚠ ПРЕДУПРЕЖДЕНИЕ

Неправильное подключение кабелей к аккумулятору может вызвать искрение, что приведет к повреждению машины и кабелей. Искры могут вызвать взрыв аккумуляторных газов, что приведет к получению травмы.

- **Всегда *отсоединяйте* отрицательный (черный) кабель аккумулятора перед отсоединением положительного (красного) кабеля.**
- **Всегда *присоединяйте* положительный (красный) кабель аккумулятора перед присоединением отрицательного (черного) кабеля.**

⚠ ПРЕДУПРЕЖДЕНИЕ

Клеммы батареи или металлические инструменты могут закоротить на металлические детали, вызвав искрение. Искры могут вызвать взрыв аккумуляторных газов, что приведет к получению травмы.

- **При демонтаже или установке аккумулятора не допускайте прикосновения его клемм к металлическим частям машины.**
- **Не допускайте короткого замыкания клемм аккумулятора металлическими инструментами на металлические части машины.**

1. Сделайте надрез в изоляционном колпачке положительного кабеля аккумулятора, идущего к стартеру, как показано на Рисунок 241.

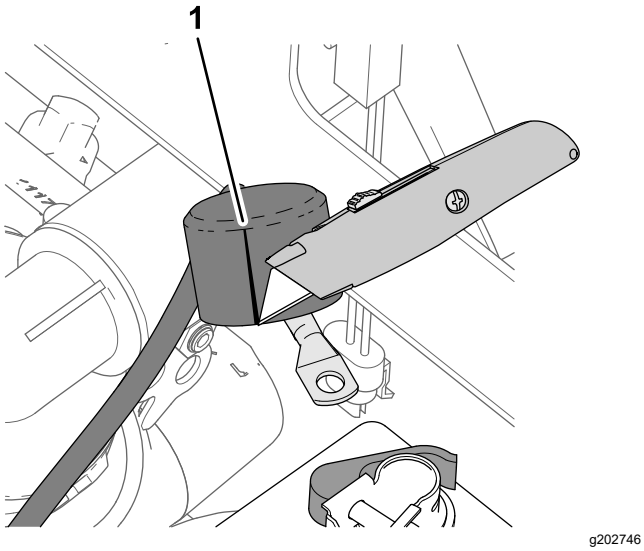

Рисунок 241

1. Разрез (изоляционный колпачок – положительный кабель аккумулятора, идущий к стартеру)

2. Установите клеммы проводов и кабелей на резьбовой штырь положительного вывода аккумулятора (Рисунок 242) в следующем порядке:

   Внимание: **Убедитесь, что клемма (положительная) кабеля аккумулятора, идущего к стартеру двигателя, расположена поверх остальных клемм на резьбовом штыре.**

   A. Круглая клемма – ответвление длиной 165 см жгута проводов питания модема (с маркировкой BATTERY [АККУМУЛЯТОР])

   B. Клемма кабеля аккумулятора (положительная) – к генератору (50 A)

   C. Круглая клемма – ответвление длиной 258 см жгута проводов передачи навигационных данных и электропроводов (с маркировкой BATTERY (+) [(+) АККУМУЛЯТОРА])

   D. Круглая клемма – ответвление жгута проводов машины длиной 21,6 см (с маркировкой TO BATTERY POSITIVE [К ПОЛОЖИТЕЛЬНОЙ КЛЕММЕ АККУМУЛЯТОРА])

   E. Круглая клемма – ответвление длиной 24 см жгута проводов опрыскивателя из комплекта (без маркировки)

   F. Клемма кабеля аккумулятора (положительная) – к стартеру двигателя

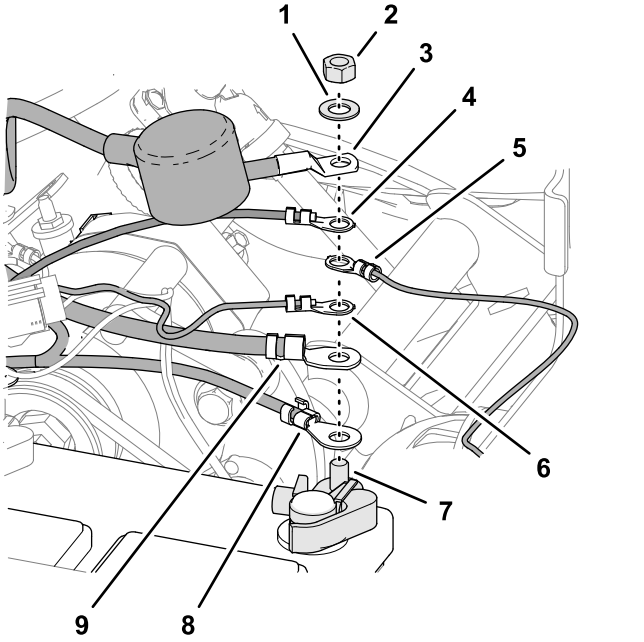

Рисунок 242

1. Шайба ¼ дюйма (быстроразъемный зажим)
2. Шестигранная гайка ¼ дюйма (быстроразъемный зажим)
3. Клемма кабеля аккумулятора (положительная) – к стартеру двигателя
4. Круглая клемма – ответвление длиной 24 см жгута проводов опрыскивателя из комплекта (без маркировки)
5. Круглая клемма – ответвление жгута проводов машины длиной 21,6 см (с маркировкой TO BATTERY POSITIVE [К ПОЛОЖИТЕЛЬНОЙ КЛЕММЕ АККУМУЛЯТОРА])
6. Круглая клемма – ответвление длиной 258 см жгута проводов передачи навигационных данных и электропроводов (без маркировки – красная изоляция провода)
7. Резьбовой штырь – быстроразъемный зажим (положительный штырь аккумулятора)
8. Клемма кабеля аккумулятора (положительная) – к генератору (50 A)
9. Круглая клемма – ответвление длиной 165 см жгута проводов питания модема (с маркировкой BATTERY [АККУМУЛЯТОР])

3. Установите шестигранную гайку (¼ дюйма) и шайбу (¼ дюйма) на резьбовой штырь и затяните гайку с моментом от 10,17 до 12,34 Н·м.

4. Наденьте изоляционный колпачок положительного кабеля аккумулятора, идущего к стартеру, на резьбовой штырь (Рисунок 242).

5. Установите клеммы провода и кабеля на резьбовой штырь отрицательного вывода аккумулятора (Рисунок 243) в следующем порядке:

   Внимание: **Убедитесь, что клемма (отрицательная) кабеля аккумулятора, идущего к заземлению двигателя и ходовой части, расположена поверх остальных клемм на резьбовом штыре.**

   A. Круглая клемма – ответвление длиной 258 см жгута проводов передачи навигационных данных и электропроводов (без маркировки – черная изоляция провода)

   B. Круглая клемма – ответвление длиной 165 см жгута проводов питания модема (с маркировкой GROUND [ЗАЗЕМЛЕНИЕ])

   C. Клемма кабеля аккумулятора (отрицательная) – к заземлению двигателя и ходовой части

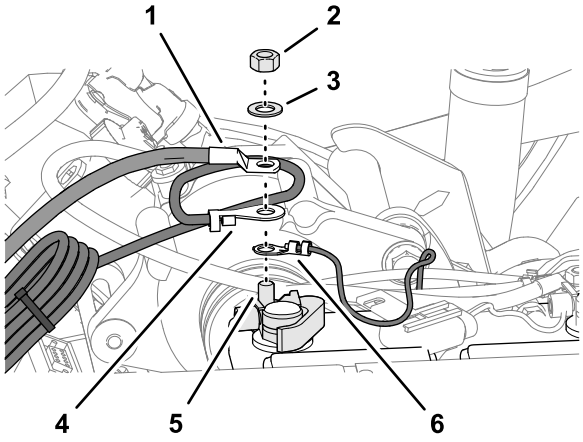

g315992

Рисунок 243

1. Клемма кабеля аккумулятора (отрицательная) – к заземлению двигателя и ходовой части
2. Шестигранная гайка (¼ дюйма – быстросоединяемый зажим)
3. Шайба (¼ дюйма – быстроразъемный зажим)
4. Круглая клемма – ответвление длиной 165 см жгута проводов питания модема (с маркировкой GROUND [ЗАЗЕМЛЕНИЕ])
5. Резьбовой штырь – быстроразъемный зажим (отрицательный штырь аккумулятора)
6. Круглая клемма – ответвление длиной 258 см жгута проводов передачи навигационных данных и электропроводов (без маркировки – черная изоляция провода)

Крепление жгута проводов

1. Соберите излишнюю длину жгута проводов передачи данных, прикрепив его к правой верхней трубе рамы (Рисунок 244).

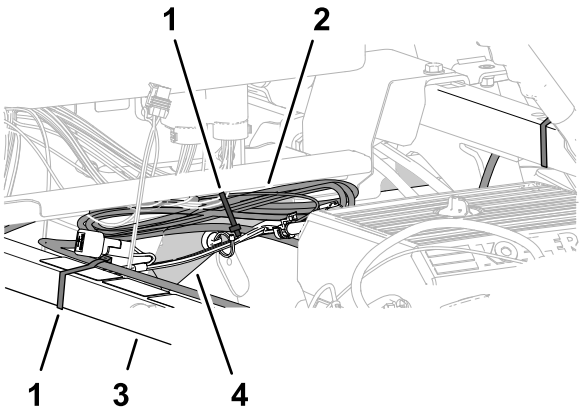

g202768

Рисунок 244

1. Кабельная стяжка
2. Связка жгута проводов передачи данных
3. Опорная труба амортизатора
4. Правая верхняя труба рамы

2. Выровняйте жгут проводов передачи данных относительно опорной трубы амортизатора и прикрепите его к трубе с помощью кабельной стяжки (Рисунок 244).
3. Выровняйте жгут проводов передачи данных относительно правой верхней трубы рамы и прикрепите связку жгута проводов к трубе рамы с помощью кабельной стяжки (Рисунок 244).
4. Убедитесь в наличии достаточного зазора между шкивами и ремнями и жгутом проводов передачи данных, жгутом проводов аккумулятора, жгутом проводов из комплекта и кабелями аккумулятора.

   Прикрепите жгут проводов и кабели с помощью кабельных стяжек, если необходимо обеспечить достаточное расстояние от ремней и шкивов.

44

Демонтаж переключателя интенсивности опрыскивания

Детали, требуемые для этой процедуры:

1	Заглушка переключателя

Процедура

1. Удалите 4 винта с фланцевыми головками (¼ x ½ дюйма), которые крепят панель с 3 переключателями к консоли управления (Рисунок 245).

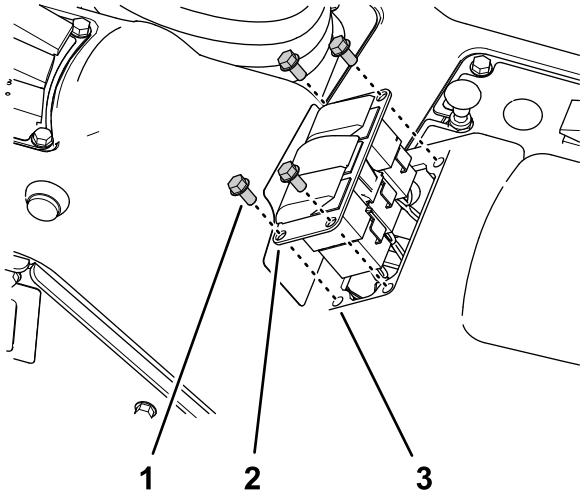

g198659

Рисунок 245

1. Винт с фланцевой головкой (¼ x ½ дюйма)
2. Панель с 3 переключателями
3. Отверстие (консоль управления)

2. Сожмите вместе фиксирующие выступы переключателя интенсивности опрыскивания и выдавите переключатель из панели с 3 переключателями (Рисунок 246).

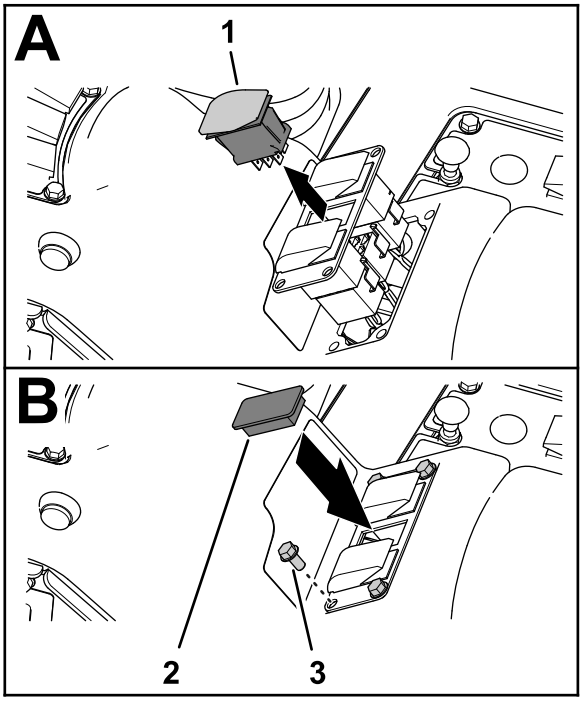

g198658

Рисунок 246

1. Переключатель интенсивности опрыскивания
2. Заглушка переключателя
3. Винт с фланцевой головкой (¼ x ½ дюйма)

3. Отсоедините 8-гнездовой разъем жгута проводов машины (с маркировкой **Rate Switch (переключатель интенсивности опрыскивания))** от 8-штыревого разъема переключателя (Рисунок 245).

   Примечание: Переключатель интенсивности опрыскивания, снятый с машины, больше не нужен.

4. Проложите ответвление переднего жгута проводов, предназначенное для переключателя интенсивности опрыскивания, через отверстие в панели с 3 переключателями и прикрепите ответвление к соседнему жгуту проводов при помощи кабельной стяжки.
5. Установите панель с 3 переключателями на консоль управления (Рисунок 246) при помощи 4 винтов с фланцевыми головками (¼ x ½ дюйма), снятых при выполнении пункта 1.
6. Совместите заглушку переключателя с отверстием в панели с 3 переключателями, откуда был снят переключатель интенсивности опрыскивания (Рисунок 245).
7. Вставьте заглушку переключателя в панель с 3 переключателями до срабатывания

защелки, которая надежно зафиксирует заглушку в панели (Рисунок 245).

45

Установка капота и передних крыльев

Детали, требуемые для этой процедуры:

13	Вставной держатель

Установка капота

1. Совместите отверстия в капоте с отверстиями в приборной панели и раме машины (Рисунок 247).

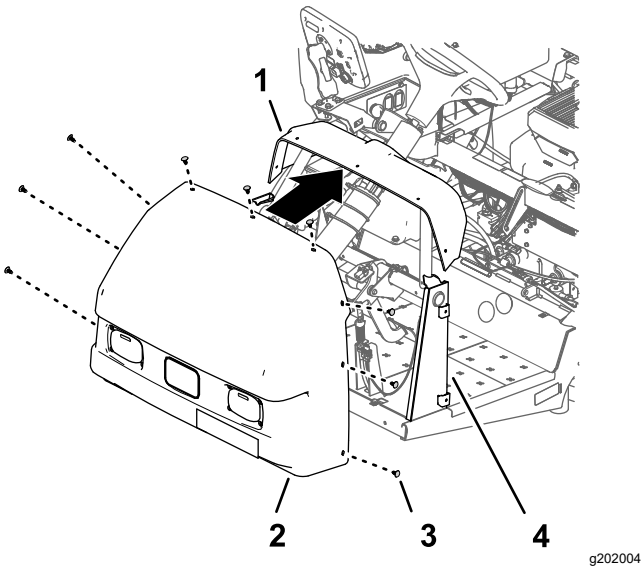

Рисунок 247

1. Приборная панель
2. Капот
3. Вставной держатель
4. Опора приборной панели

2. Прикрепите капот к приборной панели и раме с помощью 9 вставных держателей (Рисунок 247).
3. Подсоедините 2 электрических разъема (2-гнездовых) жгута проводов машины к 2-штыревым разъемам левой и правой фар (Рисунок 248).

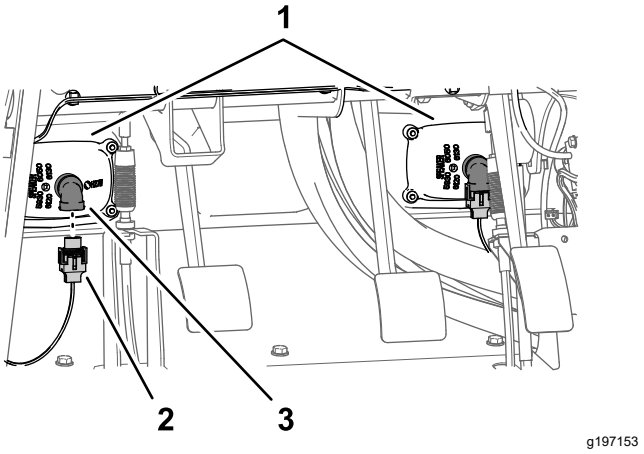

Рисунок 248

1. Фары
2. 2-гнездовой разъем (жгут проводов машины)
3. 2-штыревой разъем (фара)

Установка левого переднего крыла

1. Совместите внутренний кожух крыла с левой верхней и левой нижней трубами рамы (Рисунок 248).

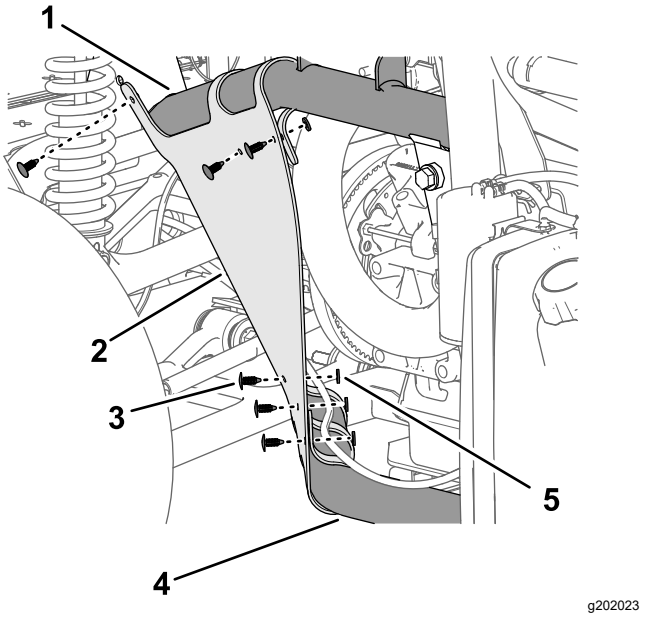

Рисунок 249

1. Левая верхняя труба рамы
2. Внутренний кожух крыла
3. Вставной держатель
4. Левая нижняя труба рамы
5. Шайба (9/16 x ½ дюйма)

2. Прикрепите внутренний кожух крыла к трубам рамы с помощью 6 вставных держателей (Рисунок 249).

3. Совместите отверстия в крыле с отверстиями в раме машины, как показано на Рисунок 249.

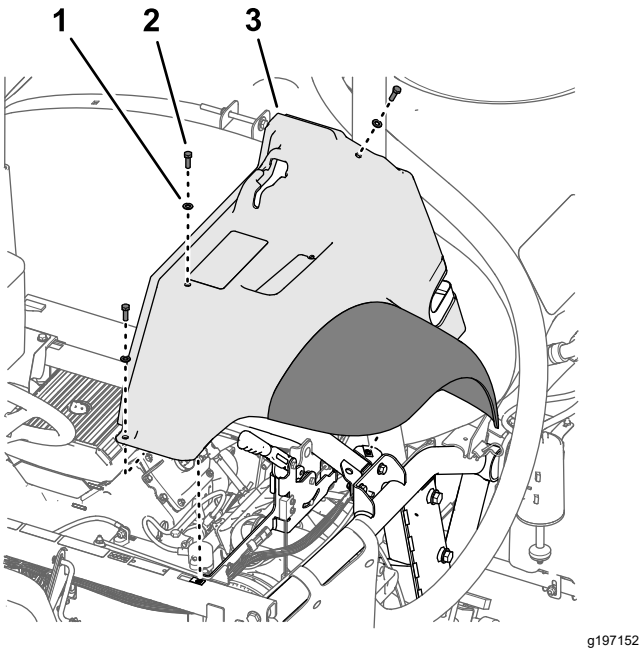

Рисунок 250

1. Шайба (5/16 дюйма)
2. Болт (5/16 x 1 дюйм)
3. Левое переднее крыло

4. Установите, не затягивая, крыло на раму (Рисунок 250) при помощи трех болтов (5/16 x 1 дюйм) и трех шайб (5/16 дюйма), снятых при выполнении пункта 2 раздела Снятие левого переднего крыла (страница 14).
5. Прикрепите крыло к швеллеру рамы с помощью двух вставных держателей (Рисунок 251).

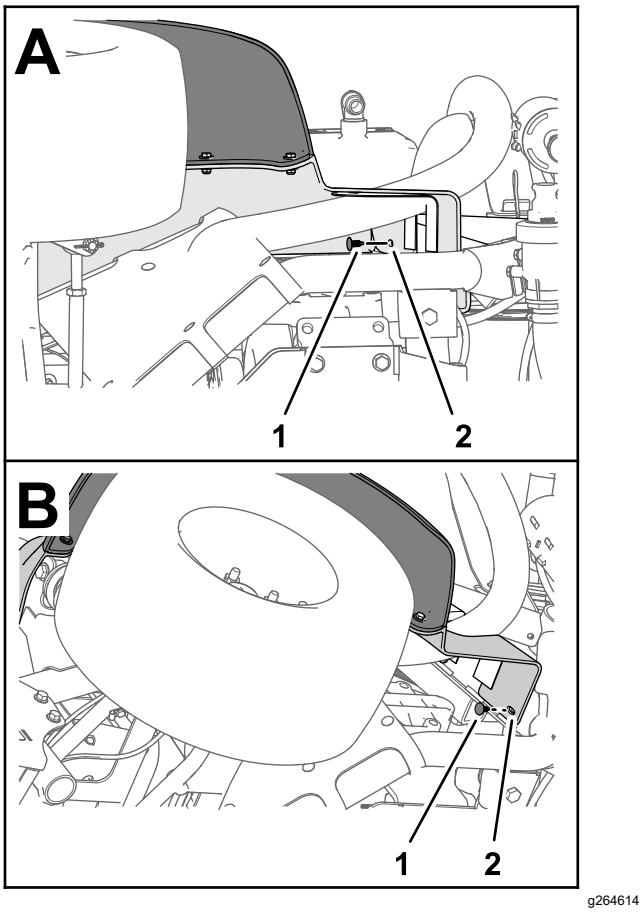

Рисунок 251

1. Вставной держатель
2. Левое переднее крыло

6. Затяните болт (5/16 x 1 дюйм) с моментом от 19,78 до 25,42 Н·м.
7. Повторите действия, описанные в пунктах 1 – 6, для внутреннего кожуха крыла и крыла с другой стороны машины.

Установка правого переднего крыла

1. Совместите внутренний кожух крыла с правой, верхней правой и нижней трубами рамы (Рисунок 252).

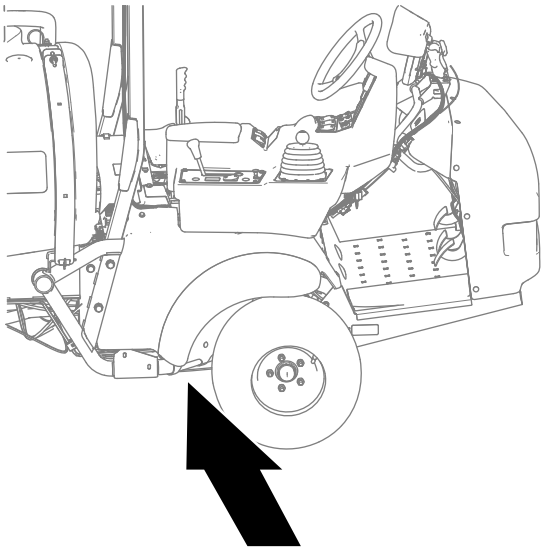

g323169

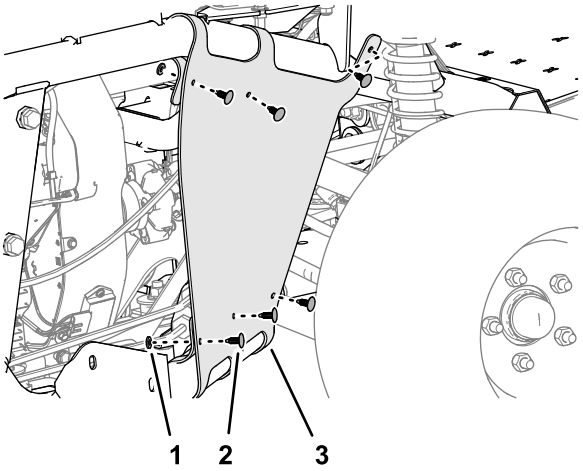

g323162

Рисунок 252

1. Шайба (9/16 x ½ дюйма)
2. Вставной держатель
3. Внутренний кожух крыла

2. Прикрепите внутренний кожух крыла к трубам рамы (Рисунок 252) с помощью 6 вставных держателей и 5 шайб (9/16 x ½ дюйма).
3. Совместите правое переднее крыло с машиной, как показано на Рисунок 253, и выровняйте отверстия в крыле с отверстиями в раме.

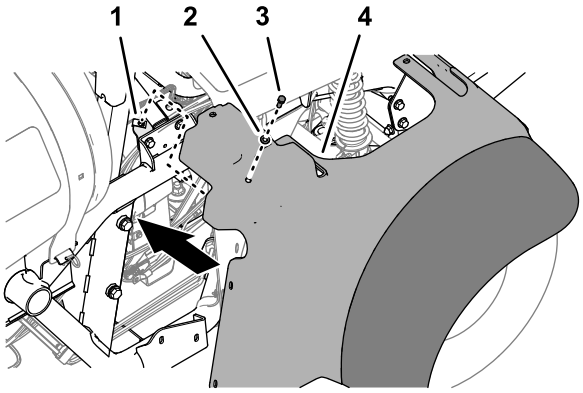

g323164

Рисунок 253

1. Гайка с зажимом (опора поперечины)
2. Шайба (5/16 дюйма)
3. Колпачковый винт (5/16 x 1 дюйм)
4. Правое переднее крыло

4. Прикрепите правое переднее крыло к гайке с зажимом на опоре поперечины (Рисунок 253) с помощью колпачкового винта (5/16 x 1 дюйм) и шайбы (5/16 дюйма).
5. Прикрепите правое переднее крыло к монтажному швеллеру защитной дуги с помощью 2 вставных держателей (Рисунок 254).

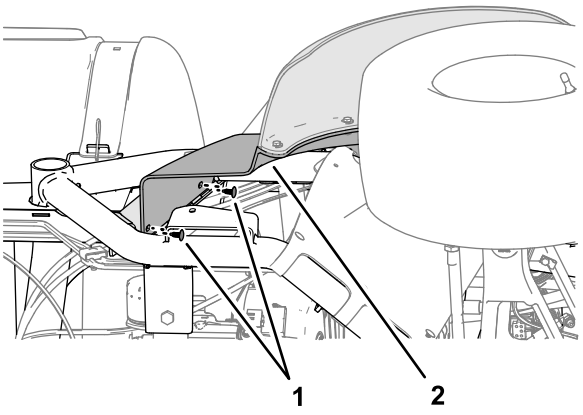

g323166

Рисунок 254

1. Вставной держатель
2. Правое переднее крыло

6. Совместите отверстие в правом переднем крыле с отверстием в полу платформы (Рисунок 255) и прикрепите крыло к полу с помощью колпачкового винта (5/16 x 1 дюйм) и шайбы (5/16 дюйма).

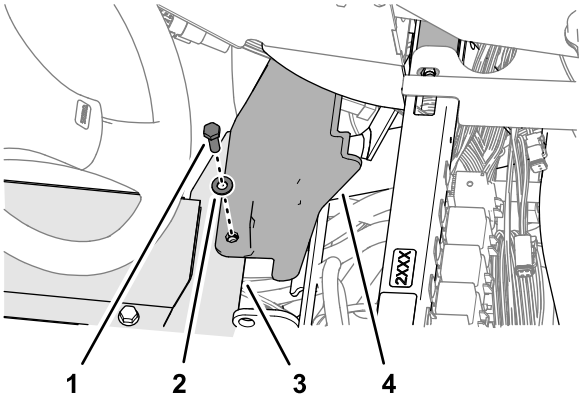

g323165

Рисунок 255

1. Колпачковый винт (5/16 x 1 дюйм)
2. Шайба (5/16 дюйма)
3. Пол платформы
4. Правое переднее крыло

7. Совместите отверстие в нижней крышке консоли с отверстием в опорной трубе амортизатора и отверстие в торцевой крышке консоли с отверстием в трубе поперечины (Рисунок 256).

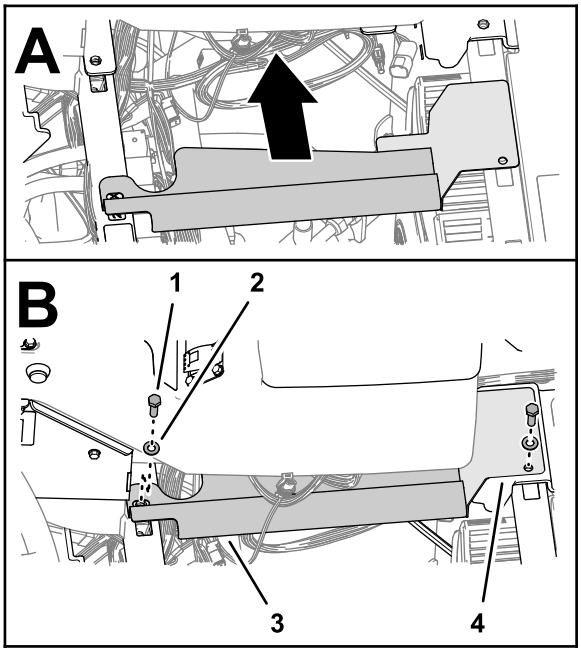

g323163

Рисунок 256

1. Колпачковый винт (5/16 x 1 дюйм)
2. Шайба (5/16 дюйма)
3. Крышка консоли (нижняя)
4. Крышка консоли (торцевая)

8. Прикрепите крышки к трубам (Рисунок 256) с помощью 2 колпачковых винтов (5/16 x 1 дюйм) и 2 шайб (5/16 дюйма).

46

Установка панели доступа к двигателю и сиденья

Детали не требуются

Установка панели доступа к двигателю

Машины без комплекта для промывки бака

1. Совместите защелки в панели доступа к двигателю с втулками в опорных кронштейнах панели на защитной дуге (Рисунок 257).

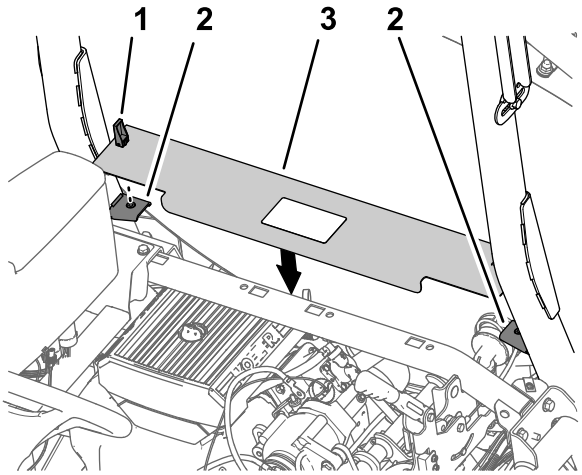

g202414

Рисунок 257

1. Защелка
2. Опорный кронштейн панели
3. Панель доступа к двигателю

2. Установите панель на кронштейны (Рисунок 257).
3. Поверните защелки вниз, чтобы прикрепить панель к кронштейнам (Рисунок 257).

Установка сиденья

1. Совместите сиденье и плиту сиденья с ходовой частью машины (Рисунок 258).

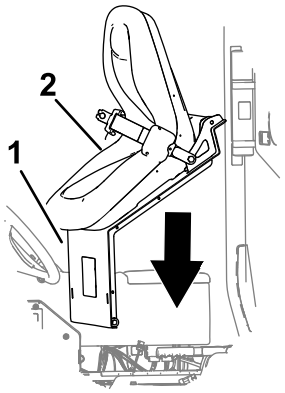

Рисунок 258

1. Плита сиденья
2. Сиденье

2. Совместите отверстия в креплениях осей поворота чаши сиденья с отверстиями в кронштейне ходовой части (Рисунок 259).

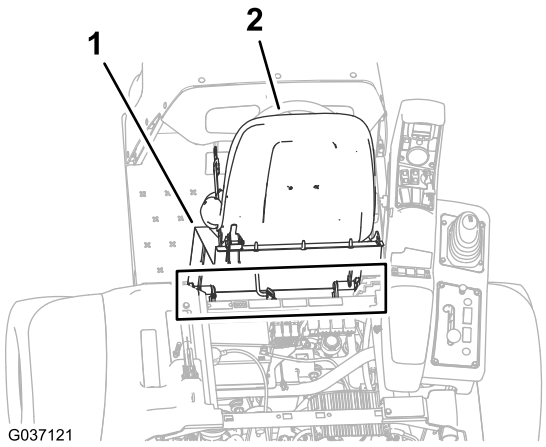

Рисунок 259

1. Плита сиденья
2. Сиденье
3. Игольчатый шплинт
4. Крепление оси поворота (чаша сиденья).
5. Кронштейн ходовой части
6. Ось поворота

3. Установите чашу сиденья на кронштейны ходовой части с помощью двух осей поворота (Рисунок 259).

4. Прикрепите оси поворота к машине с помощью двух игольчатых шплинтов (Рисунок 259).

5. Установите опорную стойку на кронштейн сиденья с помощью шайбы и игольчатого шплинта (Рисунок 260).

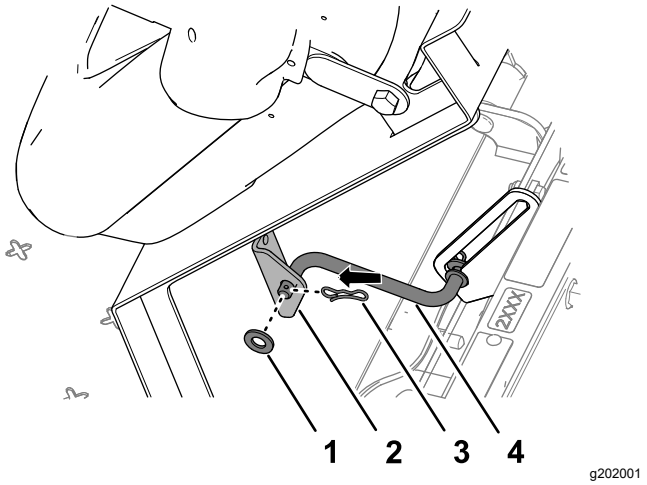

Рисунок 260

1. Шайба
2. Кронштейн (сиденье)
3. Шплинт
4. Опорная стойка

6. Вставьте 2-гнездовой разъем жгута проводов машины в разъем переключателя сиденья до срабатывания защелки, которая надежно зафиксирует соединение (Рисунок 261).

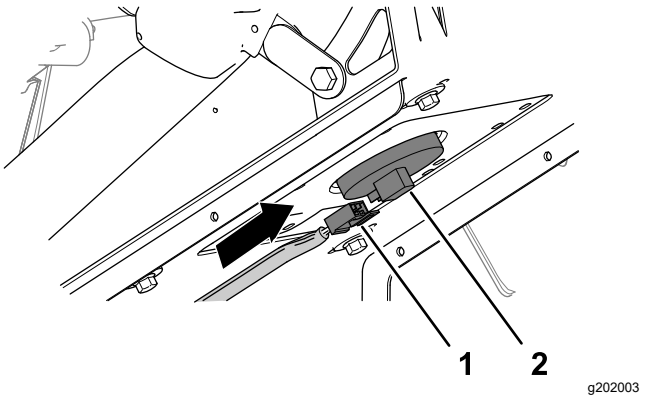

Рисунок 261

1. 2-гнездовой разъем (жгут проводов машины)
2. Разъем переключателя сиденья

7. Слегка наклоните сиденье вперед, уберите опорную стойку из паза с фиксацией, опустите сиденье вниз до срабатывания защелки, которая надежно зафиксирует его.

47

Установка настроек машины

Детали не требуются

Процедура

1. Вставьте ключ в замок зажигания и поверните его в положение Вкл.

   На дисплее инфо-центра появится экран-заставка, и на короткое время загорится световой индикатор (Рисунок 262).

   Примечание: Не запускайте двигатель.

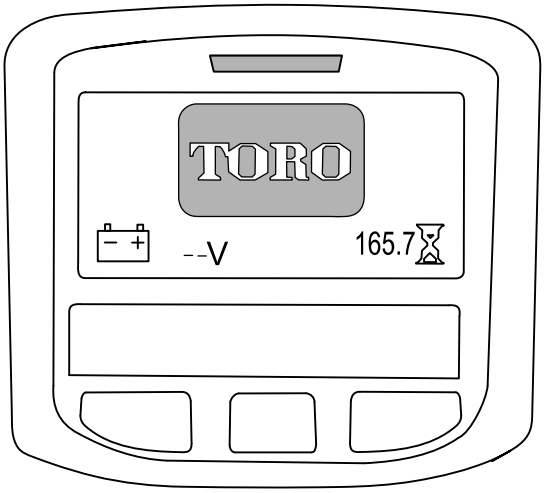

g202877

Рисунок 262

2. На главном экране (Home) нажмите среднюю кнопку на инфо-центре, чтобы перейти к странице навигации (Рисунок 263).

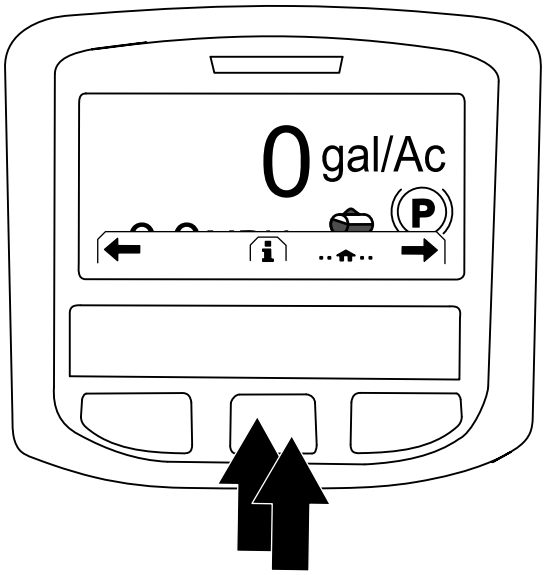

g202868

Рисунок 263

3. Нажмите среднюю кнопку на инфо-центре, чтобы перейти к главному меню (Main Menu) (Рисунок 263).
4. На странице Главного меню (Main Menu) нажмите среднюю кнопку, чтобы перейти к позиции Setting (Настройка) и нажмите правую кнопку, чтобы выбрать эту позицию (Рисунок 264).

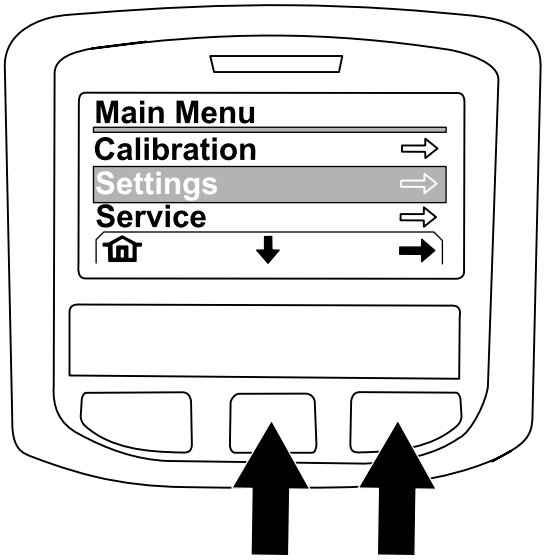

g202874

Рисунок 264

5. На странице Setting (Настройка) нажмите среднюю кнопку, чтобы перейти к позиции Protected Settings (Защищенные настройки) и нажмите правую кнопку, чтобы выбрать эту позицию.

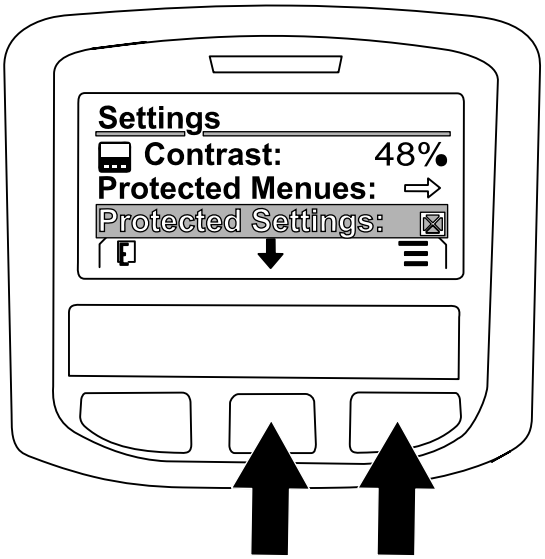

g202869

Рисунок 265

6. Введите ПИН-код следующим образом:
   A. Нажмите среднюю кнопку как требуется, чтобы ввести цифру ПИН-кода для левой позиции (Рисунок 266).

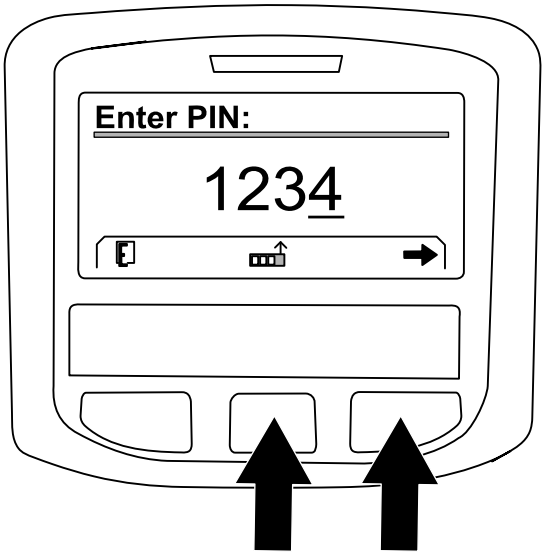

g202870

Рисунок 266

   B. После этого нажмите правую кнопку, чтобы перейти к следующей позиции цифры ПИН-кода (Рисунок 266).
   C. Повторите действия, описанные в пунктах A и B, для 3 оставшихся позиций номеров ПИН-кода.
   D. После того как будут введены все цифры ПИН-кода, нажмите правую кнопку (Рисунок 266) а затем нажмите среднюю кнопку, чтобы ввести ПИН-код в память (Рисунок 267).

На короткое время загорится световой индикатор.

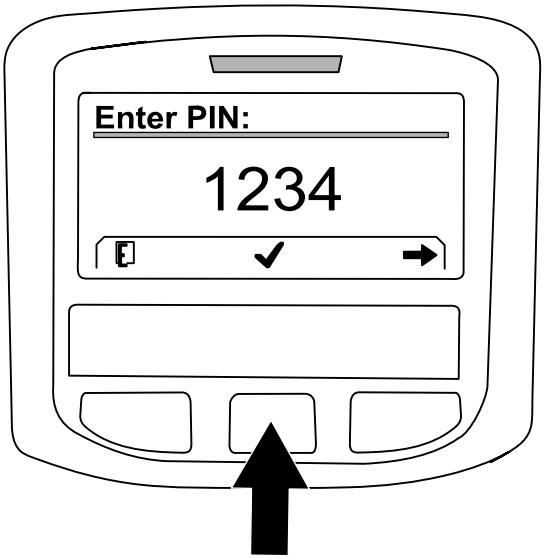

g202871

Рисунок 267

7. Нажмите среднюю кнопку, чтобы перейти к позиции GEOLINK, а затем нажмите правую кнопку, чтобы настроить эту позицию (Рисунок 268).

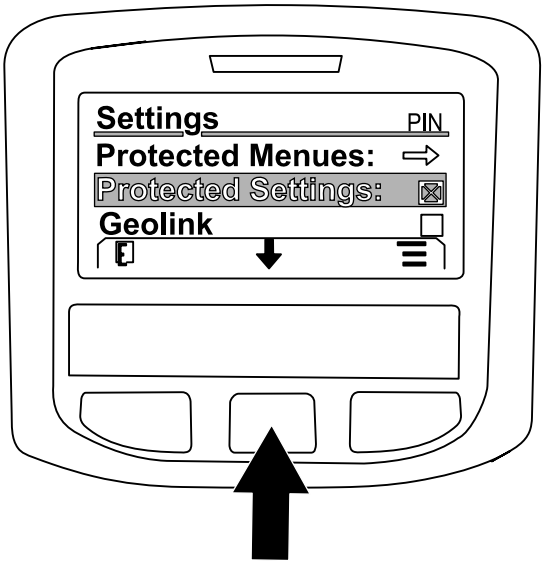

g202875

Рисунок 268

На дисплее инфо-центра появится страница подтверждения GeoLink (Рисунок 269).

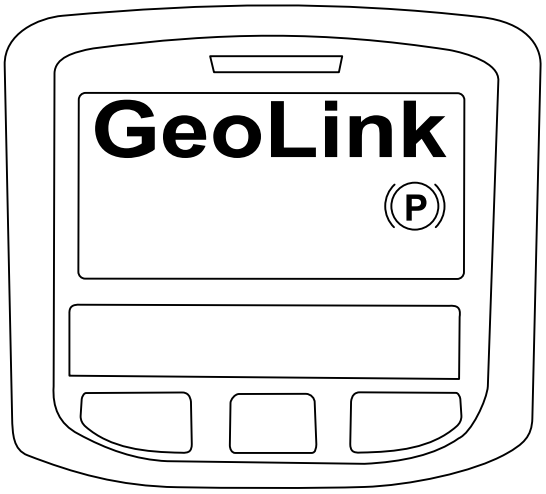

g202872

Рисунок 269

8. Поверните выключатель зажигания в положение Выкл., а затем в положение Вкл.
9. После поворота выключателя зажигания в положение Вкл. сначала появляется всплывающая страница GeoLink.

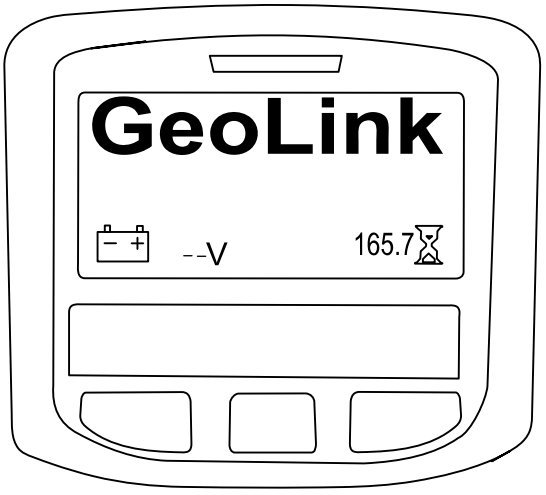

g202878

Рисунок 270

48

Подача питания на компоненты системы GeoLink

Детали не требуются

Процедура

1. Поверните ключ зажигания в положение Run (Работа) (у машин с бензиновым двигателем) или в положение PREHEAT/RUN (ПРОГРЕВ/РАБОТА) (у машин с дизельным двигателем).
2. Проверьте следующие компоненты, чтобы убедиться в подаче питания на каждый из них:
   - Управляющая консоль – показывает графическое изображение и текст (Рисунок 271)

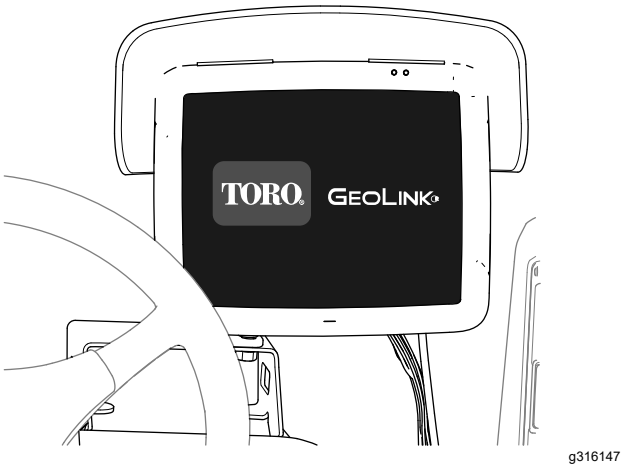

g316147

Рисунок 271

   - Спутниковый приемник – загорается индикатор PWR (ПИТАНИЕ) (Рисунок 272)

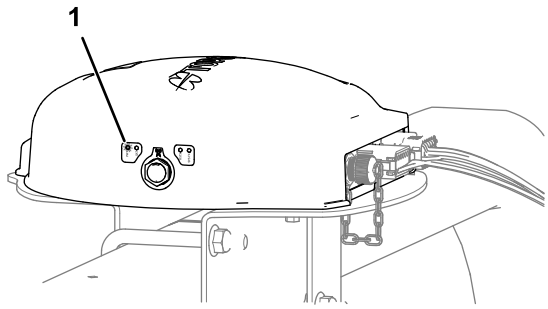

g302922

Рисунок 272

1. Индикатор PWR (ПИТАНИЕ) (спутниковый приемник)

- Модем – светодиодные индикаторы загораются (Рисунок 273)

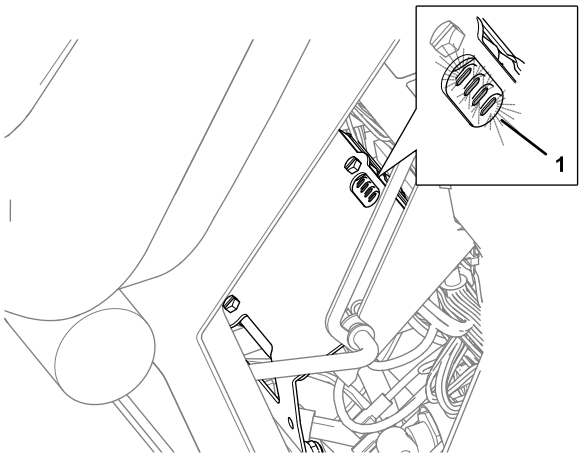

g316148

Рисунок 273

1. Светодиодные индикаторы (основание пассажирского сиденья)

- Автоматический контроллер секции – загорается индикатор STATUS (СОСТОЯНИЕ) (Рисунок 274)

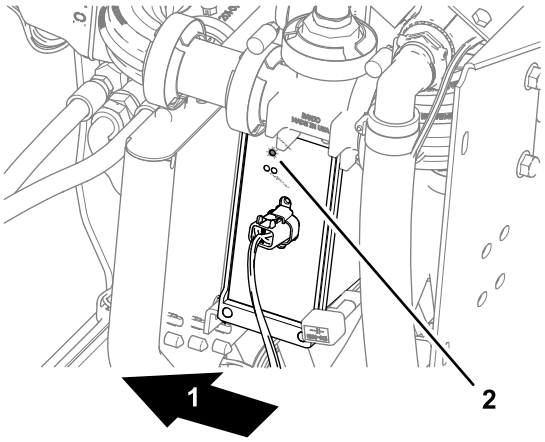

g302923

Рисунок 274

1. Задняя часть машины
2. Индикатор STATUS (СОСТОЯНИЕ) (автоматический контроллер секции)

3. Поверните ключ в замке зажигания в положение Выкл..
4. Убедитесь в том, что питание следующих компонентов выключено:
   - Управляющая консоль
   - Спутниковый приемник
   - Автоматический контроллер секций

49

Проверка версии программного обеспечения

Детали не требуются

Процедура

1. Поверните ключ зажигания в положение РАБОТА (у машин с бензиновым двигателем) или в положение ПРОГРЕВ/РАБОТА (у машин с дизельным двигателем).
2. Нажмите значок ABOUT (О МАШИНЕ) (Toro) в верхнем левом углу управляющей консоли (Рисунок 275).

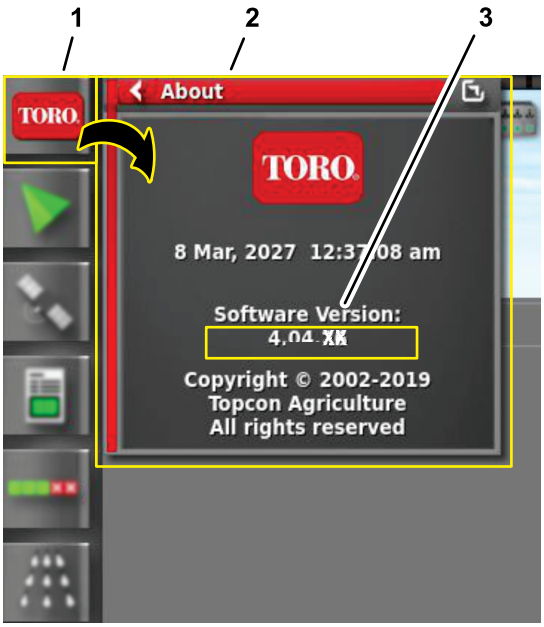

Рисунок 275

1. Значок ABOUT (О МАШИНЕ) (Toro)
2. Всплывающее окно ABOUT (О МАШИНЕ)
3. Номер версии программного обеспечения (версия 4.04 или выше)

3. Если установлена правильная версия программного обеспечения, в диалоговом окне About (О машине) будет отображена версия 4.04 или выше.

   Примечание: Если версии программного обеспечения различаются, свяжитесь с центром технической помощи компании Toro.

50

Выбор единиц измерения

Детали не требуются

Процедура

Выберите единицы измерения; см. *Руководство оператора* или *Руководство по программному обеспечению* для вашей системы GeoLink.

51

Создание поля

Детали не требуются

Процедура

Создайте новое поле; см. *Руководство оператора* или *Руководство по программному обеспечению* для вашей системы GeoLink.

52

Создание нового материала и нормы внесения

Детали не требуются

Процедура

Создайте новый материал и норму его внесения; см. *Руководство оператора* или *Руководство по программному обеспечению* для вашей системы GeoLink.

53

Балансировка клапанов сопл

Multi Pro 1750

Детали не требуются

Процедура

Отбалансируйте клапаны сопл, выполнив следующие действия:

1. Выбор распылительного сопла – подготовка к балансировке клапанов сопл; см. *Руководство оператора* или *Руководство по программному обеспечению* для вашей системы GeoLink.

2. Выбор распылительного сопла – мастер балансировки клапанов – пункты с 1 по 3, см. *Руководство оператора* или *Руководство по программному обеспечению* для вашей системы GeoLink.
3. Выбор распылительного сопла – мастер балансировки клапанов – пункты с 4 по 6, см. *Руководство оператора* или *Руководство по программному обеспечению* для вашей системы GeoLink.

54

Создание рабочего задания по опрыскиванию

Детали не требуются

Процедура

1. Нажмите значок меню рабочего задания и затем значок CREATE NEW JOB (СОЗДАНИЕ НОВОГО РАБОЧЕГО ЗАДАНИЯ) (Рисунок 276).

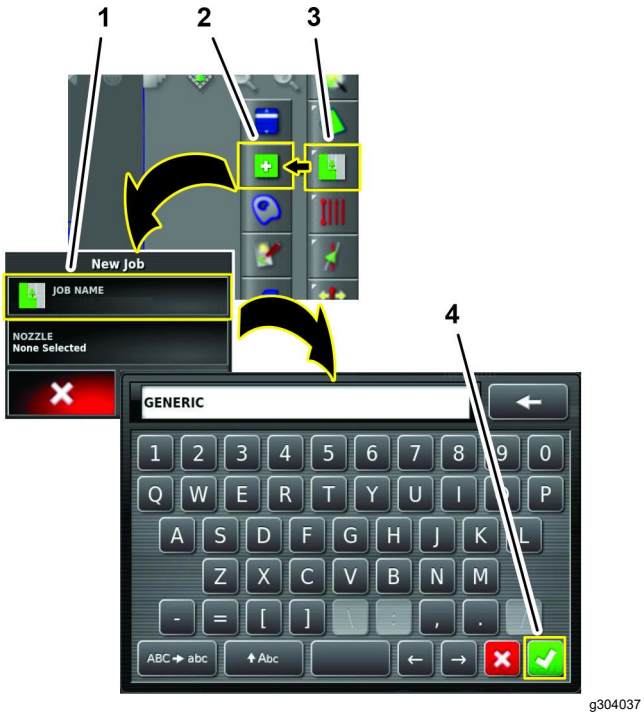

Рисунок 276

1. Значок JOB NAME (НАЗВАНИЕ РАБОЧЕГО ЗАДАНИЯ)
2. Значок CREATE NEW JOB (СОЗДАНИЕ НОВОГО РАБОЧЕГО ЗАДАНИЯ)
3. Значок МЕНЮ РАБОЧЕГО ЗАДАНИЯ
4. Значок подтверждения

2. Используйте клавиатуру на экране, чтобы набрать название типового рабочего задания, и нажмите значок подтверждения (Рисунок 276).
3. В диалоговом окне нового рабочего задания нажмите значок NOZZLE (СОПЛО) (Рисунок 277).

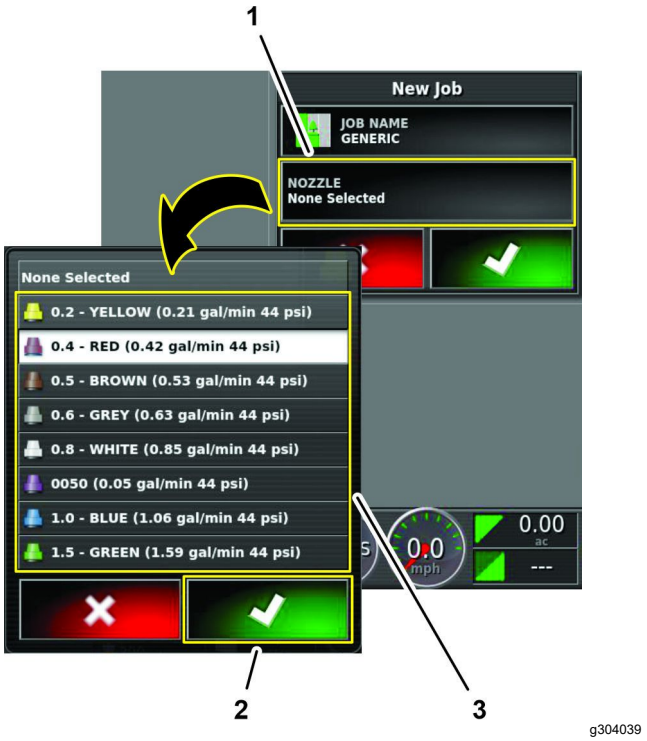

Рисунок 277

1. ЗНАЧОК СОПЛА
2. Значки в списке выбора сопл
3. Значок подтверждения

4. В списке выбора сопл нажмите любой значок сопла и значок подтверждения (Рисунок 277).
5. В диалоговом окне нового рабочего задания нажмите значок подтверждения (Рисунок 278).



Рисунок 278

1. Значок подтверждения

55

Проверка системы опрыскивания

Детали не требуются

Процедура

1. Включите стояночный тормоз.
2. Долейте 200 литров воды в бак опрыскивателя см. *Руководство оператора* для вашей машины.
3. Запустите двигатель и установите регулятор частоты вращения двигателя в положение fast (быстро).
4. На управляющей консоли GeoLink нажмите значок SPRAY RATE CONTROLLER (КОНТРОЛЛЕР ИНТЕНСИВНОСТИ ОПРЫСКИВАНИЯ) (Рисунок 279).

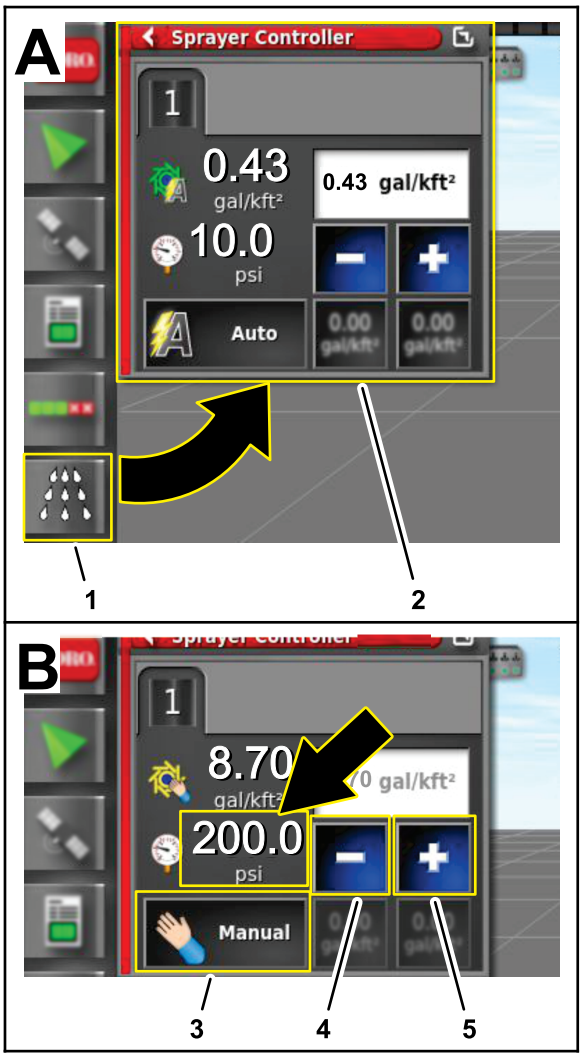

Рисунок 279

1. Значок КОНТРОЛЛЕРА ИНТЕНСИВНОСТИ ОПРЫСКИВАНИЯ
2. Диалоговое окно (контроллер интенсивности опрыскивания)
3. Значок RATE CONTROL MODE (РЕЖИМ УПРАВЛЕНИЯ ИНТЕНСИВНОСТЬЮ ОПРЫСКИВАНИЯ) (ручной режим)
4. Значок пошагового уменьшения (-).
5. Значок пошагового увеличения (+).

5. В диалоговом окне контроллера интенсивности опрыскивания нажимайте значок RATE CONTROL MODE (РЕЖИМ УПРАВЛЕНИЯ ИНТЕНСИВНОСТЬЮ ОПРЫСКИВАНИЯ), пока не будет отображен ручной режим (Рисунок 279).
6. Используйте значок пошагового уменьшения (-) или пошагового увеличения (+), чтобы отрегулировать давление в системе

опрыскивания (Рисунок 279) на 13,75 бар (200 фунтов на кв. дюйм).

7. На машине установите главный выключатель секций в положение ON (Вкл.) (Рисунок 280).

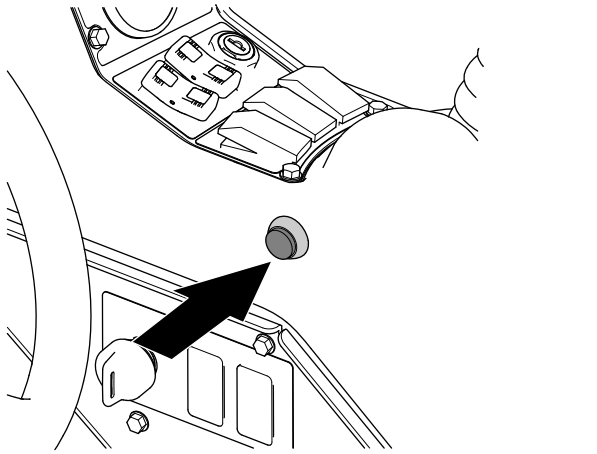

g205125

Рисунок 280

Главный выключатель секций — опрыскиватель травяного покрова Multi Pro 1750

8. На управляющей консоли GeoLink нажмите значок MASTER SWITCH (ГЛАВНЫЙ ВЫКЛЮЧАТЕЛЬ) (Рисунок 281), чтобы установить его в положение ON (Вкл.) (зеленый).

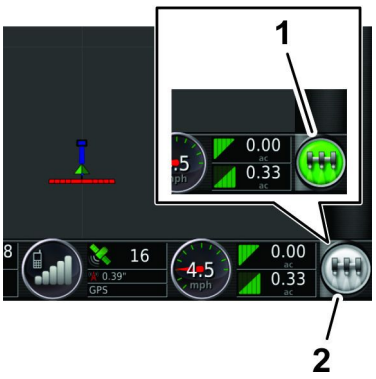

g203807

Рисунок 281

1. Зеленый значок ГЛАВНОГО ВЫКЛЮЧАТЕЛЯ (система готова, контроллер опрыскивателя включен)
2. Белый значок ГЛАВНОГО ВЫКЛЮЧАТЕЛЯ (режим ожидания)

9. Проверьте все штуцеры и компоненты опрыскивателя на наличие утечек.

   Примечание: Если вы обнаружите какие-либо утечки, заглушите двигатель и отремонтируйте соответствующий штуцер или компонент.

56

Балансировка клапана перепуска перемешивания

Детали не требуются

Проверка давления в системе и перепуске перемешивания

1. Включите стояночный тормоз и запустите двигатель.

   Примечание: Дайте двигателю и гидравлической системе прогреться в течение 10 минут.

2. Убедитесь в том, что главный выключатель секций находится в положении OFF (Выкл.).
3. Установите выключатель насоса для опрыскивания и переключатель перемешивания в баке в положения ON (Вкл.).
4. Переведите выключатели левой, средней и правой секций в положения ON (Вкл.).
5. Установите регулятор частоты вращения двигателя в положение fast (быстро).
6. На управляющей консоли GeoLink нажмите значок SPRAY RATE CONTROLLER (КОНТРОЛЛЕР ИНТЕНСИВНОСТИ ОПРЫСКИВАНИЯ).
7. В диалоговом окне контроллера интенсивности опрыскивания нажимайте значок RATE CONTROL MODE (РЕЖИМ УПРАВЛЕНИЯ ИНТЕНСИВНОСТЬЮ ОПРЫСКИВАНИЯ), пока не будет отображен ручной режим (Рисунок 282).

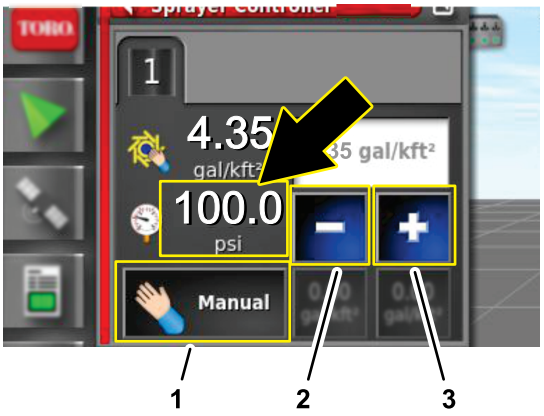

g303643

Рисунок 282

1. Значок RATE CONTROL MODE (РЕЖИМ УПРАВЛЕНИЯ ИНТЕНСИВНОСТЬЮ ОПРЫСКИВАНИЯ) (ручной режим)
2. Значок пошагового уменьшения (-).
3. Значок пошагового увеличения (+).

8. Нажимайте значок пошагового уменьшения (-) или пошагового увеличения (+), чтобы отрегулировать давление в системе опрыскивания (Рисунок 282) на 6,9 бар (100 фунтов на кв. дюйм).
9. На машине установите переключатель перемешивания в баке в положение OFF (ВЫКЛ.).
10. Посмотрите на указатель давления в системе опрыскивания. Если давление в системе опрыскивания составляет 6,9 бар (100 фунтов на кв. дюйм), клапан перемешивания отрегулирован правильно.

    Если давление в системе опрыскивания изменилось, отрегулируйте клапан перемешивания; см. раздел Регулировка клапана перепуска перемешивания (страница 133).

Регулировка клапана перепуска перемешивания

1. Установив переключатель перемешивания в баке в положение OFF (ВЫКЛ.), перейдите к задней части машины и найдите клапан перепуска перемешивания.

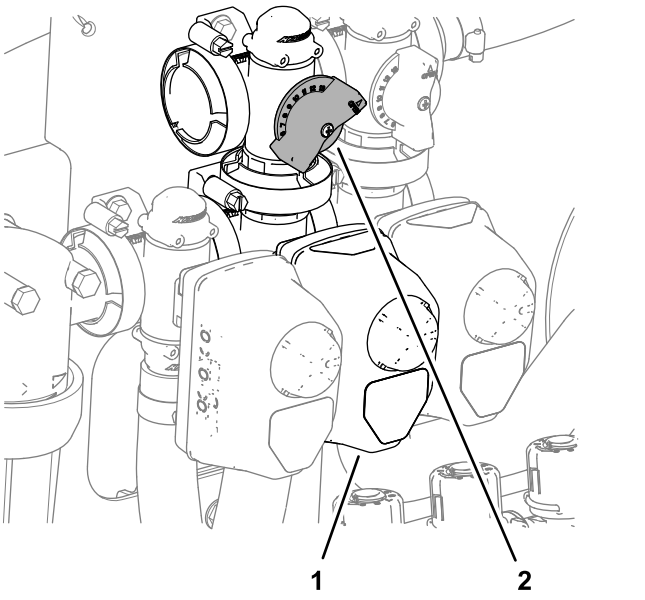

g316159

Рисунок 283

1. Привод (клапан перемешивания)
2. Клапан перепуска перемешивания

2. Отрегулируйте клапан перепуска перемешивания (Рисунок 283) так, чтобы показание давления в системе опрыскивателя стало равно 689 кПа (100 фунтов на кв. дюйм).
3. Установите переключатель перемешивания в баке в положение ON (ВКЛ.) и посмотрите на указатель давления в системе опрыскивания.

   Примечание: Если указатель давления в системе опрыскивания показывает значение больше или меньше 6,9 бар (100 фунтов на кв. дюйм), повторите действия, описанные в пунктах 1 и 2.
4. Установите переключатель перемешивания в баке в положение OFF (ВЫКЛ.) и посмотрите на указатель давления в системе опрыскивания.

   Примечание: Если указатель давления в системе опрыскивания показывает значение больше или меньше 6,9 бар (100 фунтов на кв. дюйм), повторите действия, описанные в пунктах 1 и 2.

57

Выполнение калибровки расходомера

Детали не требуются

Процедура

Выполните калибровку расходомера; см. *Руководство оператора* или *Руководство по программному обеспечению* для вашей системы GeoLink.

58

Проверка состояния сотовой связи

Детали не требуются

Процедура

1. Нажмите на значок ИНФОРМАЦИИ О СИСТЕМЕ и затем проведите по значку ПОЛНОЭКРАННОГО РЕЖИМА в верхнем правом углу окна информации о системе (Рисунок 284).

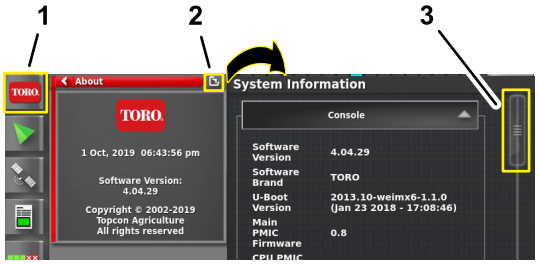

g305245

Рисунок 284

1. ИНФОРМАЦИЯ О СИСТЕМЕ
2. Значок ПОЛНОЭКРАННОГО РЕЖИМА
3. Полоса прокрутки

2. На экране информации о системе используйте полосу прокрутки, чтобы перейти к значку CL55 (Рисунок 285).

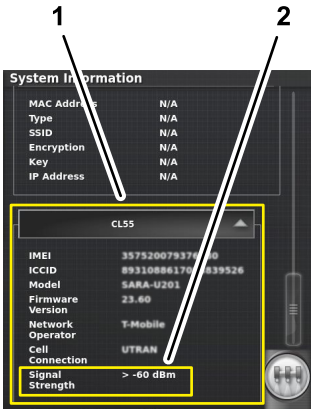

g305244

Рисунок 285

1. Значок CL55
2. Информация о силе сигнала

3. Нажмите на значок CL55 для отображения информации о силе сигнала(Рисунок 285) и убедитесь в том, что сила сигнала модема составляет от -60 до -99 дБм.

   Примечание: Если сила сигнала модема равна -100 дБм или ниже, обратитесь в отдел обслуживания клиентов, связавшись с официальным дистрибьютором компании Toro, компанией Toro NSN, по телефону 1-844-GEOLINK (1-844-436-5465) или по адресу электронной почты NSNTech@toro.com.

4. Проведите по значку ПОЛНОЭКРАННОГО РЕЖИМА, чтобы свернуть экран информации о системе до минимального изображения.

59

Выполнение калибровки компаса

У дистрибьютора

Детали не требуются

Процедура

Выполните калибровку компаса у дистрибьютора; см. раздел «Калибровка компаса» в *Руководстве оператора* или *Руководстве по программному обеспечению* для вашей системы GeoLink.

60

Стирание энергонезависимой оперативной памяти (NVRAM)

В месте расположения заказчика

Детали не требуются

Изменение экрана настройки для уровня доступа дилера

Внимание: **Вам необходимо стереть энергонезависимую оперативную память в месте расположения заказчика.**

1. Свяжитесь с центром технической помощи компании Toro, чтобы запросить пароль уровня доступа дилера.
2. Поверните ключ зажигания в положение ON (Вкл.).
3. Нажмите на значок SETUP (НАСТРОЙКА) на главном экране (Рисунок 286).

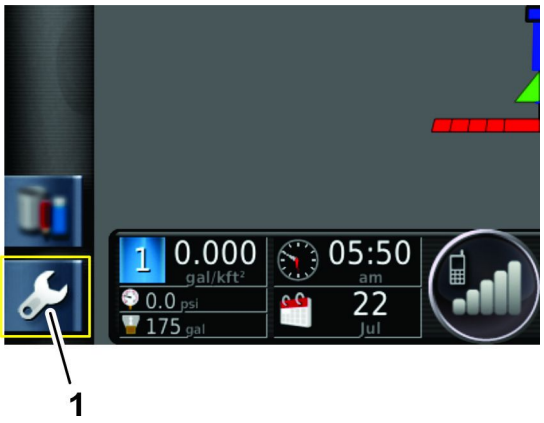

g204035

Рисунок 286

1. Значок SETUP (НАСТРОЙКА)

4. На экране настройки нажмите на значок USER (ПОЛЬЗОВАТЕЛЬ) и затем на значок ACCESS LEVEL (УРОВЕНЬ ДОСТУПА) (Рисунок 287).

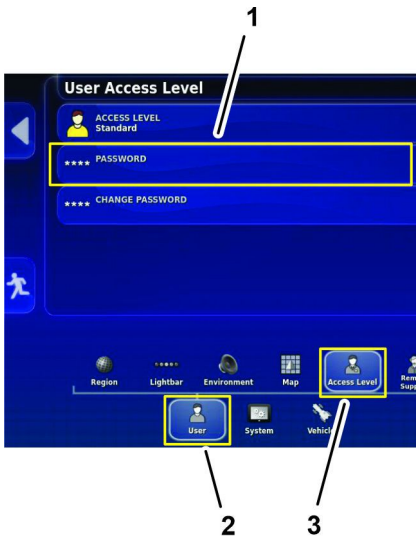

g309146

Рисунок 287

1. Значок PASSWORD (ПАРОЛЬ)
2. Значок USER (ПОЛЬЗОВАТЕЛЬ)
3. Значок ACCESS LEVEL (УРОВЕНЬ ДОСТУПА)

5. Нажмите значок PASSWORD (ПАРОЛЬ) (Рисунок 287).
6. С помощью клавиатуры на экране наберите пароль, полученный при выполнении пункта 1, и нажмите на значок подтверждения (Рисунок 288).

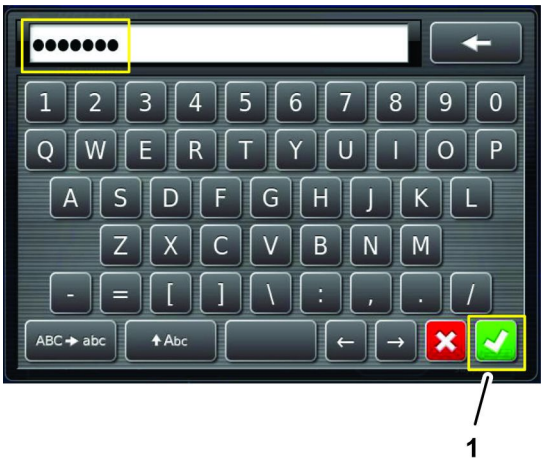

g309149

Рисунок 288

1. Значок подтверждения

Примечание: На экране уровня доступа пользователя появится значок DEALER (ДИЛЕР) (Рисунок 289).

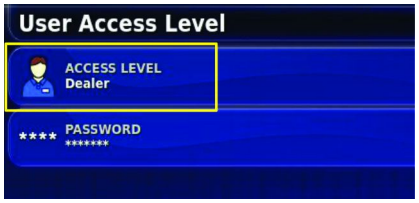

g309223

Рисунок 289

Стирание энергонезависимой оперативной памяти

1. На экране настройки нажмите значок SYSTEM (СИСТЕМА), значок GPS и значок ADVANCED CONFIGURATION (РАСШИРЕННАЯ НАСТРОЙКА КОНФИГУРАЦИИ) (Рисунок 290).

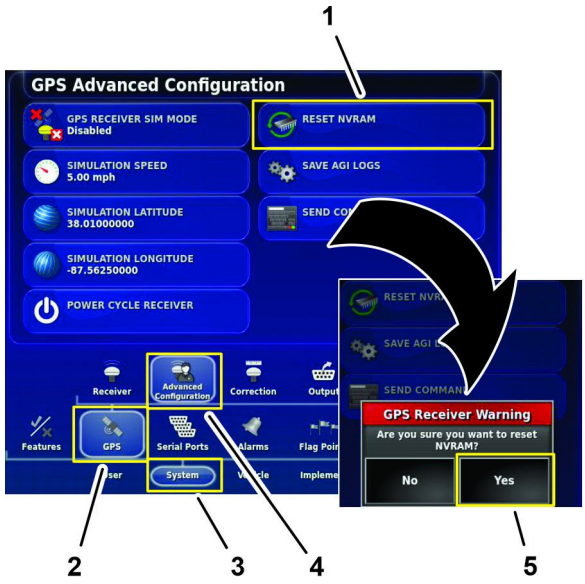

g309147

Рисунок 290

1. Значок RESET NVRAM (СБРОС ЭНЕРГОНЕЗАВИСИМОЙ ОПЕРАТИВНОЙ ПАМЯТИ)
2. Значок GPS
3. Значок «СИСТЕМА»
4. Значок ADVANCED CONFIGURATION (РАСШИРЕННАЯ НАСТРОЙКА КОНФИГУРАЦИИ)
5. Значок «ДА»

2. На экране расширенной настройки конфигурации GPS нажмите значок RESET NVRAM (СБРОС ЭНЕРГОНЕЗАВИСИМОЙ ОПЕРАТИВНОЙ ПАМЯТИ) (Рисунок 290).
3. В диалоговом окне с предупреждением о приеме сигнала GPS нажмите на значок YES (ДА) (Рисунок 290).

   Примечание: Кратковременно появится предупреждающее сообщение об отсоединении приемника (Рисунок 291).

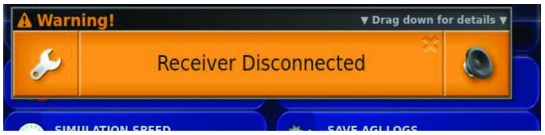

g309150

Рисунок 291

4. Подождите 2 минуты для запуска спутникового приемника и модема.
5. Нажмите на значок EXIT SETUP (ВЫХОД ИЗ НАСТРОЕК)

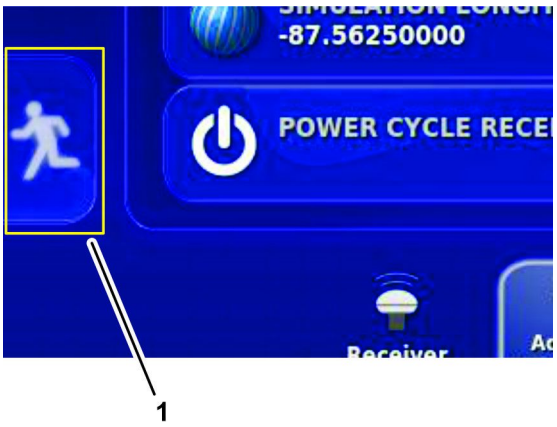

g309148

Рисунок 292

1. Значок EXIT SETUP (ВЫХОД ИЗ НАСТРОЕК)

6. Поверните выключатель зажигания в положение OFF (ВЫКЛ.).

61

Выполнение калибровки компаса

В месте расположения заказчика

Детали не требуются

Процедура

Выполните калибровку компаса в месте расположения заказчика; см. раздел «Калибровка компаса» в *Руководстве оператора* или *Руководстве по программному обеспечению* для вашей системы GeoLink.

Примечания:

Уведомление о конфиденциальности Европейского агентства по защите окружающей среды (EEA) / Великобритании

Использование ваших персональных данных компанией Toro

Компания The Toro Company («Toro») обеспечивает конфиденциальность ваших данных. Когда вы приобретаете наши изделия, мы можем собирать о вас некоторую личную информацию напрямую или через ваше местное представительство или дилера компании Toro. Компания Toro использует эту информацию, чтобы выполнять свои контрактные обязательства, такие как регистрация вашей гарантии, обработка вашей гарантийной претензии или для связи с вами в случае отзыва продукции, а также для других законных целей ведения деятельности, например, для оценки удовлетворенности клиентов, улучшения наших изделий или предоставления вам информации, которая может быть вам интересна. Компания Toro может предоставлять вашу информацию своим дочерним компаниям, филиалам, дилерам или другим деловым партнерам в связи с указанными видами деятельности. Мы также можем раскрывать персональные данные, когда это требуется согласно законодательству или в связи с продажей, приобретением или слиянием компании. Мы никогда не будем продавать ваши персональные данные каким-либо другим компаниям для целей маркетинга.

Хранение ваших персональных данных

Компания Toro хранит ваши персональные данные до тех пор, пока они являются актуальными в связи с вышеуказанными целями и в соответствии с требованиями законодательства. Для получения дополнительной информации по применяемым срокам хранения данных свяжитесь с нами по электронной почте legal@toro.com.

Обязательство компании Toro по обеспечению безопасности

Ваши персональные данные могут быть обработаны в США или другой стране, в которой могут действовать менее строгие законы о защите информации, чем в стране вашего проживания. Когда мы передаем ваши данные за пределы страны вашего проживания, мы предпринимаем требуемые согласно закону действия, чтобы убедиться, что приняты надлежащие меры защиты ваших данных и соблюдается конфиденциальность при обращении с ними.

Доступ и исправление

Вы имеете право на исправление или просмотр ваших персональных данных, можете возражать против обработки ваших данных или ограничивать их обработку. Чтобы сделать это, свяжитесь с нами по электронной почте legal@toro.com. Если вы беспокоитесь о том, каким образом компания Toro обращается с вашей информацией, мы рекомендуем обратиться с соответствующими вопросами непосредственно к нам. Просим обратить внимание, что резиденты европейских стран имеют право подавать жалобу в Агентство по защите персональных данных.

Гарантия компании Toro

Ограниченная гарантия на два года, или 1500 часов работы

Условия гарантии и изделия, на которые она распространяется

Компания Toro и ее филиал Toro Warranty в соответствии с заключенным между ними соглашением совместно гарантируют, что серийное изделие Toro («Изделие») не будет иметь дефектов материалов или изготовления в течение 2 лет или 1500 часов работы* (в зависимости от того, что наступит раньше). Настоящая гарантия распространяется на все изделия, за исключением аэраторов (см. отдельные условия гарантии на эти изделия). При возникновении гарантийного случая компания отремонтирует изделие за свой счет, включая диагностику, трудозатраты и запасные части. Настоящая гарантия начинается со дня доставки Изделия первоначальному розничному покупателю.
* Изделие оборудовано счетчиком моточасов.

Порядок подачи заявки на гарантийное обслуживание

При возникновении гарантийного случая следует немедленно сообщить об этом дистрибьютору или официальному дилеру серийных изделий, у которых было приобретено изделие. Если вам нужна помощь в определении местонахождения дистрибьютора серийных изделий или официального дилера или если у вас есть вопросы относительно ваших прав и обязанностей по гарантии, вы можете обратиться к нам по адресу:

Отделение технического обслуживания серийной продукции Toro
Toro Warranty Company
8111 Lyndale Avenue South
Bloomington, MN 55420-1196

952–888–8801 или 800–952–2740

Эл. почта: commercial.warranty@toro.com

Обязанности владельца

Вы, являясь владельцем данного изделия, несете ответственность за выполнение необходимого технического обслуживания и регулировок, указанных в *Руководстве оператора*. Действие этой гарантии не распространяется на неисправности изделия, возникшие в результате невыполнения требуемого технического обслуживания и регулировок.

Изделия и условия, на которые не распространяется гарантия

Не все неисправности или нарушения работы изделия, возникшие в течение гарантийного периода, являются дефектами материала или изготовления. Действие этой гарантии не распространяется на следующее:

- Неисправности изделия, возникшие в результате использования запасных частей, произведенных третьей стороной, либо установки и использования дополнительных частей или измененных дополнительных приспособлений и изделий других фирм.
- Неисправности изделия, возникшие в результате невыполнения рекомендованного технического обслуживания и (или) регулировок.
- Неисправности изделия, возникшие в результате эксплуатации изделия ненадлежащим, халатным или неосторожным образом.
- Части, расходуемые в процессе эксплуатации, кроме случаев, когда они будут признаны дефектными. Следующие части, помимо прочего, являются расходными или быстроизнашивающимися в процессе нормальной эксплуатации изделий: тормозные колодки и накладки, фрикционные накладки муфт сцепления, ножи, барабаны, валики и подшипники (герметичные или смазываемые), неподвижные ножи, свечи зажигания, поворотные колеса и их подшипники, шины, фильтры, ремни и определенные компоненты опрыскивателя, такие как диафрагмы, сопла, расходомеры и обратные клапаны.
- Отказы, вызванные внешним воздействием, включая, помимо прочего, атмосферное воздействие, способы хранения, загрязнение, использование не утвержденных к применению видов топлива, охлаждающих жидкостей, смазочных материалов, присадок, удобрений, воды или химикатов.
- Отказы или проблемы при работе из-за использования топлива (например, бензина, дизельного или биодизельного топлива), не удовлетворяющего требованиям соответствующих отраслевых стандартов.
- Нормальные шум, вибрация, износ и старение. Нормальный «износ» включает, помимо прочего, повреждение сидений в результате износа или истирания, потертость окрашенных поверхностей, царапины на наклейках или окнах.

Части

Части, замена которых запланирована при требуемом техническом обслуживании, имеют гарантию на период до планового срока их замены. На части, замененные по настоящей гарантии, действует гарантия в течение действия первоначальной гарантии на изделие, и они становятся собственностью компании Toro. Окончательное решение о том, подлежит ли ремонту или замене какая-либо существующая часть или узел, принимается компанией Toro. Компания Toro имеет право использовать для гарантийного ремонта восстановленные запчасти.

Гарантия на аккумуляторы глубокого разряда и литий-ионные аккумуляторы

Аккумуляторы глубокого разряда и литий-ионные аккумуляторы за время своего срока службы могут выдать определенное полное число киловатт-часов. Методы эксплуатации, подзарядки и технического обслуживания могут увеличить или уменьшить срок службы аккумулятора. Поскольку аккумуляторы в настоящем изделии являются расходными компонентами, эффективность их работы между зарядками будет постепенно уменьшаться до тех пор, пока аккумулятор полностью не выйдет из строя. Ответственность за замену отработанных вследствие нормальной эксплуатации аккумуляторов несет владелец изделия. Примечание (только для литий-ионных аккумуляторов): см. дополнительную информацию в гарантии на аккумулятор.

Гарантия на весь срок службы коленчатого вала (только модель ProStripe 02657)

На машину Prostripe, оснащенную в заводской комплектации оригинальным фрикционным диском Toro и тормозной муфтой ножа с защитой от проворачивания Toro (встроенным узлом тормозной муфты ножа [BBC] с фрикционным диском) распространяется гарантия на весь срок службы в отношении отсутствия изгиба коленчатого вала двигателя при условии соблюдения первым покупателем рекомендуемых методов эксплуатации и технического обслуживания. Гарантия на весь срок службы коленчатого вала не распространяется на машины, оборудованные фрикционными шайбами, блоками тормозной муфты ножа и другими подобными устройствами.

Техническое обслуживание, выполняемое за счет владельца

Регулировка двигателя, смазывание, очистка и полировка, замена фильтров, охлаждающей жидкости и проведение рекомендованного технического обслуживания входят в число нормальных операций по уходу за изделиями компании Toro, выполняемых за счет владельца.

Общие условия

Выполнение ремонта официальным дистрибьютором или дилером компании Toro является вашим единственным возмещением убытков по настоящей гарантии.

Компании The Toro Company и Toro Warranty Company не несут ответственности за косвенные, случайные или последующие убытки, связанные с использованием изделий компании Toro, на которые распространяется действие настоящей гарантии, включая любые затраты или расходы на предоставление замещающего оборудования или оказание услуг в течение обоснованных периодов нарушения работы или неиспользования оборудования во время ожидания завершения ремонта в соответствии с условиями настоящей гарантии. Не существует каких-либо иных гарантий, за исключением упоминаемой ниже гарантии на систему контроля выхлопных газов (если применимо). Все подразумеваемые гарантии коммерческого качества или пригодности для конкретного применения ограничены продолжительностью настоящей прямой гарантии.

В некоторых странах не допускается исключать случайные или последующие убытки или ограничения на срок действия подразумеваемой гарантии, вследствие чего вышеуказанные исключения и ограничения могут на вас не распространяться. Настоящая гарантия предоставляет вам конкретные законные права, но вы можете также иметь и другие права, которые меняются в зависимости от страны использования.

Примечание в отношении гарантии на снижение токсичности выхлопных газов

На систему контроля выхлопных газов на вашем изделии может распространяться действие отдельной гарантии, соответствующей требованиям, установленным Агентством по охране окружающей среды США (EPA) и (или) Калифорнийским советом по охране воздушных ресурсов (CARB). Приведенные выше ограничения на моточасы не распространяются на Гарантию на системы контроля выхлопных газов. См. «Гарантийные обязательства на системы контроля выхлопных газов двигателей», которые поставляются с вашим изделием или содержатся в документации изготовителя двигателя.

Страны, кроме США и Канады

Покупатели, которые приобрели изделия компании Toro за пределами США или Канады, для получения гарантийных полисов для своей страны, провинции и штатов должны обращаться к местному дистрибьютору (дилеру) компании Toro. Если по какой-либо причине вы не удовлетворены услугами вашего дистрибьютора или испытываете трудности с получением информации о гарантии, свяжитесь с сервисным центром официального дилера Toro.



Count on it.