FORM NO. 3319-318 F Rev A

TORO®

MODELE NO. 04351—80001 & AU-DESSUS

MANUEL D'UTILISATION

GREENSMASTER® 3050



© The Toro Company—1997

Ce manuel d'utilisation comprend les instructions de sécurité, d'utilisation et d'entretien.

Il met l'accent sur les informations concernant la sécurité, la mécanique et les principales caractéristiques du produits. Les termes DANGER, AVERTISSEMENT et ATTENTION précèdent les messages de sécurité. Bien comprendre le message placé après le symbole triangulaire de consigne de sécurité. "IMPORTANT" marque une information mécanique spécifique et "N.B." marque une information générale demandant une attention particuliére.

NUMERO DE MODELE ET DE SERIE

Le numéro de modèle et de série de l'unité de déplacement se trouve sur une plaque d'identification montée sur le longeron avant gauche du châssis. Le numéro de modèle et de série de l'unité de coupe se trouve sur une plaque d'identification montée en haut à l'avant du centre de l'unité de coupe. Indiquer ces numéros de modèle et de série dans toute correspondance et pour toute commande de pièces.

Pour commander des pièces de rechange auprès d'un distributeur agréé TORO, donner les informations suivantes:

1. Numéros de modèle et de série de la machine.
2. Numéro, description et quantité de pièces requises.

Note: Ne pas se servir du numéro de référence pour les commandes si un catalogue des pièces est utilisé; utiliser le numéro de pièce.

TABLE DES MATIERES

CONSIGNES DE SECURITE	3
ADHESIFS D'INSTRUCTION	6
FICHE TECHNIQUE	9
CONSIGNES AVANT L'EMPLOI	10
COMMANDES	14
MODE D'EMPLOI	16
ENTRETIEN	22

CONSIGNES DE SECURITE

Formation

1. Lire attentivement les instructions d'utilisation. Se familiariser avec les commandes et le maniement correct de la tondeuse.

2. Ne jamais laisser les enfants utiliser la tondeuse, ni un adulte s'il ne connaît pas ces instructions. La réglementation locale limite parfois l'âge de l'utilisateur.

3. Ne jamais tondre à proximité de personnes, particulièrement des enfants, ou d'animaux.

4. Ne pas oublier que l'utilisateur de la machine est responsable des accidents corporels ou matériels occasionnés.

5. Ne jamais transporter de passagers.

6. Tous les utilisateurs de la machine doivent suivre avec succès une formation professionnelle et pratique. Cette formation doit insister sur les points suivants:

- l'importance de l'attention et de la concentration lors de l'utilisation de tondeuses auto-portées;
- l'application du frein ne permet pas de regagner le contrôle d'une machine auto-portée en cas de problème sur une pente. Les raisons principales de la perte de contrôle d'une machine sont les suivantes:

- manque d'adhérence des roues;
- vitesse de déplacement trop rapide;
- mauvais freinage;
- mauvais type de machine pour cette opération;
- ignorance des risques présentés par la surface, en particulier sur pente;

– attelage et distribution de la charge incorrects.

Préparation

1. Toujours porter un pantalon et des chaussures de sécurité pour tondre. Ne jamais utiliser la tondeuse chaussé de sandales ou pieds nus.

2. Inspecter et dégager entièrement la surface de travail de tout objet pouvant être rejetés par la machine.

3. **ATTENTION - l'essence est extrêmement inflammable.**

- Conserver l'essence dans un bidon approprié.
- Toujours remplir le réservoir en extérieur et ne jamais fumer pendant l'opération.
- Remplir le réservoir d'essence avant de mettre le moteur en route. Ne jamais retirer le bouchon du réservoir ou ajouter de l'essence quand le moteur tourne ou qu'il est chaud.
- Si de l'essence est renversée, ne pas mettre le moteur en route et éloigner la machine. Eviter de créer une source d'allumage jusqu'à dissipation complète des vapeurs d'essence.
- Bien remettre en place les bouchons du réservoir et des bidons d'essence.

4. Remplacer les silencieux défectueux.

Utilisation

1. Ne pas faire tourner le moteur dans un lieu fermé où les gaz d'échappement peuvent s'accumuler.

2. Tondre seulement à la lumière du jour ou avec un bon éclairage artificiel.

3. Avant de mettre le moteur en route, débrayer tous les accessoires à lames et sélectionner le point mort.

4. Sur des pentes, ne pas utiliser la machine dans les cas suivants:

- transversalement sur des pentes de plus de 5º
- en remontant des pentes de plus de 10º
- en descendant des pentes de plus de 15º

5. Ne jamais oublier qu'il n'existe pas de pente "sans danger". La conduite sur pentes herbeuses exige une grande prudence. Pour éviter de se retourner:

- éviter les arrêts ou démarrages brusques en remontant ou en descendant une pente;
- embrayer doucement, toujours garder la machine en prise, en particulier en descendant les pentes;
- toujours rouler lentement sur les pentes et pour

prendre des virages serrés;

- rester attentif pour éviter les bosses, les creux et autres dangers cachés;
- ne jamais tondre transversalement sur les pentes, sauf si la machine est prévue à cet effet.

6. Remorquer les charges et utiliser le matériel lourd avec précaution.

- Utiliser seulement les points de remorquage agréés.
- Ne remorquer que les charges pouvant être contrôlées en toute sécurité.
- * Ne pas prendre de virages brusques. Faire marche arrière avec prudence.
- * Utiliser un/des contrepoids ou des masses selon les instructions du mode d'emploi.

7. Faire attention à la circulation en traversant ou à proximité des routes.

8. Immobiliser les lames avant de parcourir une surface autre que l'herbe.

9. Quand des accessoires sont utilisés, ne jamais décharger de matériau en direction des spectateurs et ne jamais laisser qui que ce soit s'approcher de la machine en marche.

10. Ne jamais utiliser la machine si les déflecteurs, les capots ou les dispositifs de protection ne sont pas installés.

11. Ne pas modifier les réglages du régulateur et ne pas faire tourner le moteur en surégime, ce qui peut augmenter les risques de blessures corporelles.

12. Avant de quitter le poste de conduite:

- débrayer la prise de force et abaisser les accessoires;
- sélectionner le point mort et serrer le frein de parking;
- arrêter le moteur et enlever la clé de contact.

13. Débrayer les accessoires avant de transporter la machine ou lorsqu'elle reste inutilisée.

14. Couper le moteur et débrayer l'accessoire:

- avant de faire le plein;
- avant de déposer le bac à herbe;
- avant de régler la hauteur de coupe, sauf si cela peut s'effectuer depuis le poste de conduite.
- avant d’éliminer les obstructions.
- avant de contrôler, de nettoyer ou de réviser la tondeuse.
- après avoir heurté un corps étranger. Examiner l’état de la tondeuse et faire les réparations nécessaires le cas échéant avant de la remettre en marche.

15. Réduire l'ouverture du papillon pendant l'arrêt du moteur et si ce dernier est équipé d'un robinet d'arrivée de carburant, le fermer à la fin de la tonte.

Entretien et rangement

1. Pour garantir le bon fonctionnement de la machine, maintenir les écrous, boulons et vis bien serrés.

2. Si le réservoir d'essence n'est pas vide, ne jamais ranger la machine dans un bâtiment où les vapeurs d'essence peuvent être exposées à une flamme nue ou à des étincelles.

3. Laisser refroidir le moteur avant de ranger la machine dans un endroit clos.

4. Afin de réduire les risques d'incendie, retirer tout excès de graisse ou autres déchets qui pourraient se trouver sur le moteur, le silencieux, le compartiment de la batterie et le lieu d'entreposage de l'essence.

5. Vérifier fréquemment que le bac à herbe n'est pas endommagé ou usé.

6. Par mesure de sécurité, remplacer les pièces endommagées ou usées.

7. Effectuer toute vidange du réservoir d'essence en extérieur.

8. Sur les machines multi-lames, ne pas oublier qu'une lame en mouvement peut entraîner les autres lames.

9. Si la machine reste garée, rangée ou est abandonnée momentanément, abaisser les dispositifs de coupe, à moins qu'un verrouillage mécanique positif ne soit utilisé.

CONSIGNES DE SECURITE

OTOTYPE

Glossaire des symboles

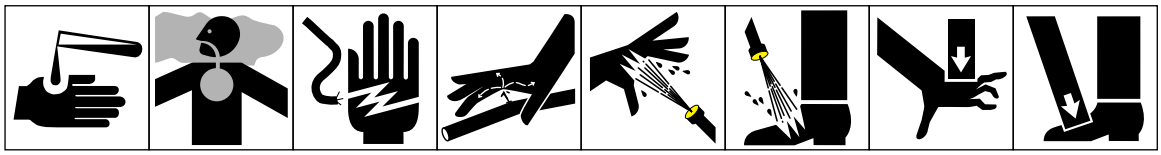

Liquides caustiques, brûlures chimiques des doigts ou de la main | Vapeurs ou gaz toxiques – asphyxie | Décharge électrique – électrocution | Liquide haute pression – injection dans le corps | Gicleur haute pression – érosion de la chair | Gicleur haute pression – érosion de la chair | Ecrasement des doigts ou de la main par le haut | Ecrasement des orteils ou du pied par le haut

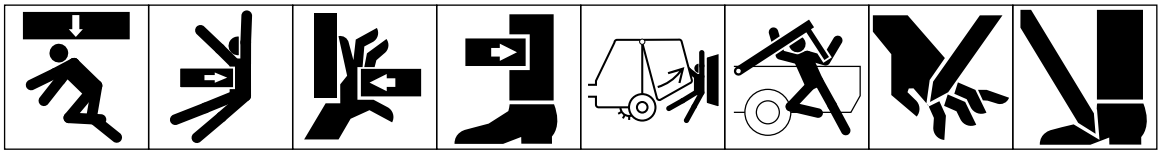

Ecrasement de tout le corps par le haut | Ecrasement latéral du torse | Ecrasement latéral des doits ou de la main | Ecrasement latéral de la jambe | Ecrasement de tout le corps | Ecrasement de la tête, du torse et des bras | Mutilation des doigts ou de la main | Mutilation du pied

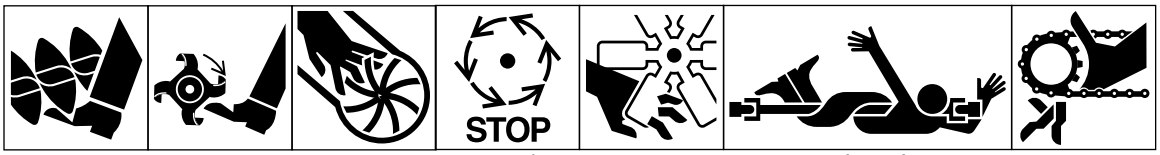

Mutilation ou happement du pied – tarière rotative | Mutilation du pied – lames rotatives | Mutilation des doigts ou de la main – lame de rotor | Attendre l'arrêt de tous les composants avant de les toucher | Mutilation des doigts ou de la main – ventilateur moteur | Happement de tout le corps – transmission d'entrée de l'accessoire | Happement des doigts ou de la main – chaîne de transmission

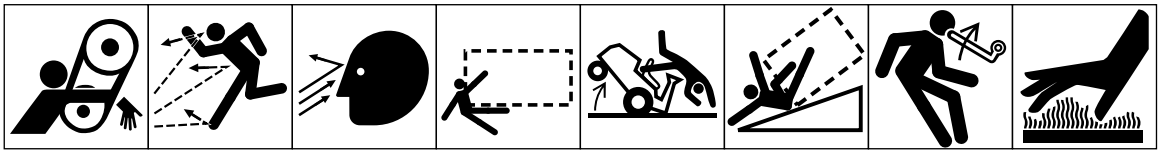

Happement de la main & du bras – courroie de transmission | Projection d'objets – exposition de tout le corps | Projection d'objets – visage exposé | Ecrasement en marche avant/arrière (la machine appropriée apparaîtra dans la case en pointillés) | Renversement de la machine – tondeuse autoportée | Retournement de la machine – arceau de sécurité (la machine appropriée apparaîtra dans la case en pointillés) | Risque d'énergie accumulée – mouvement de retour ou ascendant | Surface chaude – brûlures des doigts ou de la main

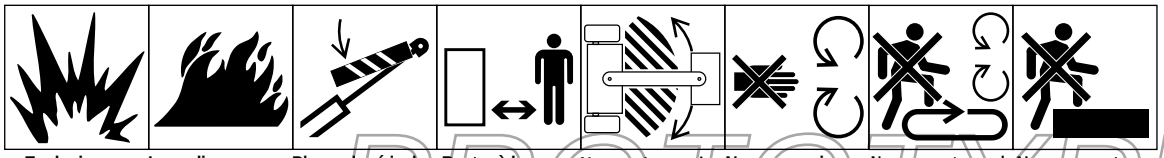

Explosion | Incendie ou flamme nue | Bloquer le vérin de levage avec le dispositif approprié avant d'aborder une zone dangereuse | Rester à bonne distance de la machine | Ne pas s'approcher de la zone d'articulation lorsque le moteur tourne | Ne pas ouvrir ou enlever les capots de sécurité quand le moteur tourne | Ne pas monter sur la plate-forme de chargement si la prise de force est raccordée au tracteur et si le moteur tourne | Ne pas monter

PROTOTYPE

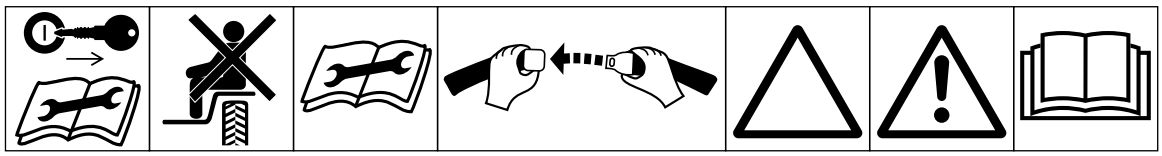

Couper le moteur et enlever la clé avant tout travail d'entretien ou de réparation | Prendre place uniquement sur le siège du passager et seulement si la visibilité du conducteur n'est pas gênée | Consulter la notice technique pour connaître les procédures d'entretien correctes | Attacher les ceintures de sécurité | Triangle d'avertissement de sécurité | Symbole d'avertissement de sécurité général | Lire la notice d'utilisation

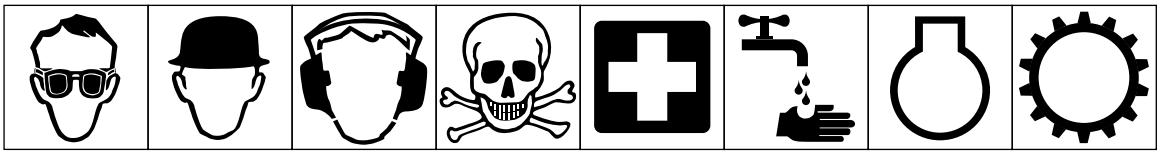

Port de lunettes de sécurité obligatoire | Port du casque obligatoire | Port de protège-oreilles obligatoire | Attention – danger toxique | Premiers secours | Rincer à l'eau | Moteur | Transmission

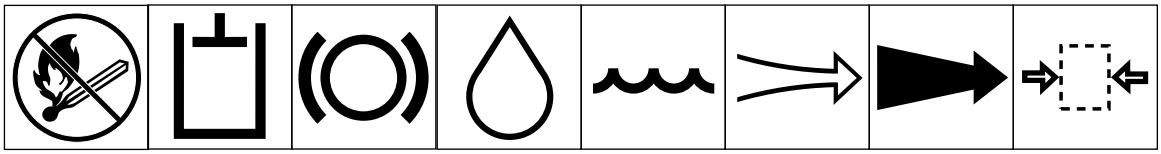

Interdiction de fumer, de feu & de flamme nue | Système hydraulique | Système de freinage | Huile | Refroidissement – eau | Entrée d'air | Gaz d'échappement | Pression

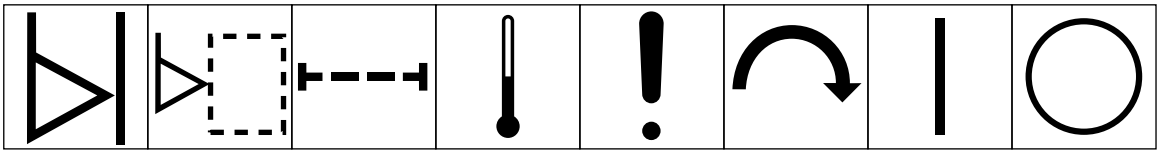

Indicateur de niveau | Niveau de liquide | Filtre | Température | Défaillance/ panne | Démarreur/ mécanisme de démarrage | Contact/marche | Contact coupé/ arrêt

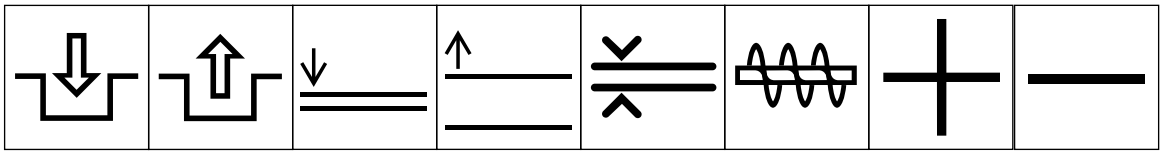

Engagement | Désengagement | Descente d'accessoire | Relevage d'accessoire | Espacement | Chasse-neige – tarière de ramassage | Plus/augmentation/polarité positive | Moins/diminution/ polarité négative

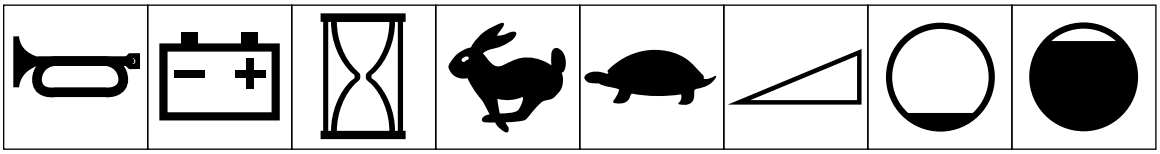

Avertisseur sonore | Etat de charge de la batterie | Compteur horaire/ nombre d'heures de fonctionnement | Rapide | Lent | Variation continue, linéaire | Vide | Plein

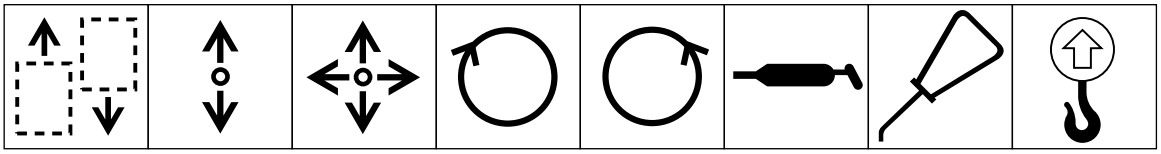

Sens de déplacement de la machine, avant/ arrière | Sens de fonctionnement du levier de commande – double | Sens de fonctionnement du levier de commande – multiple | Rotation dans le sens des aiguilles d'une montre | Rotation dans le sens inverse des aiguilles d'une montre | Point de graissage | Point de graissage | Point de levage

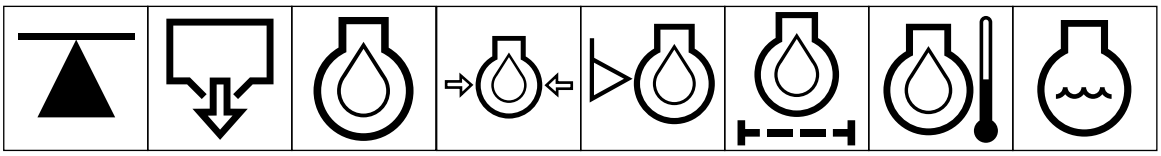

Point de levage ou de support | Vidange | Huile de graissage moteur | Pression d'huile de graissage moteur | Niveau d'huile de graissage moteur | Filtre à huile de graissage moteur | Température d'huile de graissage moteur | Liquide de refroidissement moteur

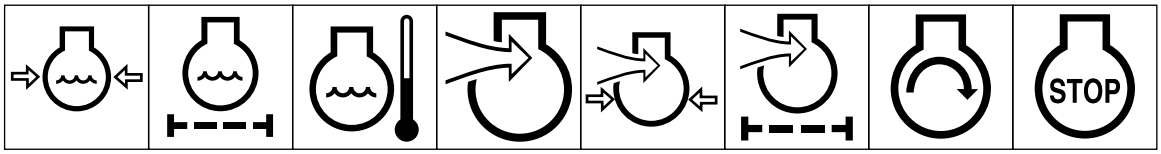

Pression de liquide de refroidissement moteur | Filtre de liquide de refroidissement moteur | Température de liquide de refroidissement moteur | Admission d'air de combustion du moteur | Pression d'admission d'air de combustion du moteur | Filtre d'admission d'air de combustion du moteur | Démarrage du moteur | Arrêt du moteur

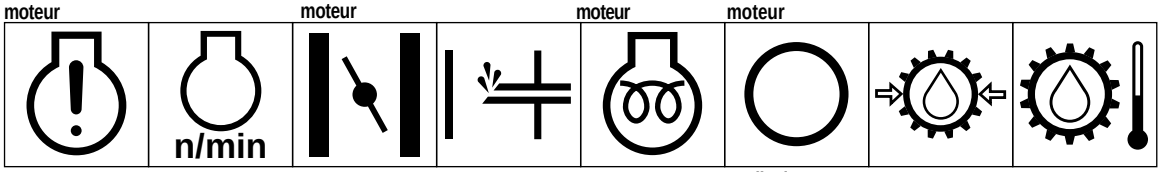

Défaillance/panne du moteur | Fréquence/régime du moteur | Starter | Aide au démarrage | Préchauffage électrique (aide au démarrage à basse température) | Huile de transmission | Pression d'huile de transmission | Température d'huile de transmission

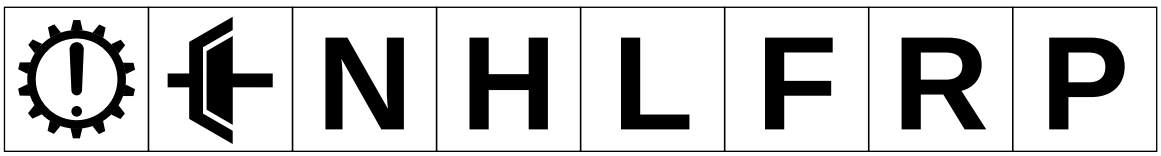

Défaillance/panne de transmission | Embrayage | Point mort | Haut | Bas | Marche avant | Marche arrière | Parking

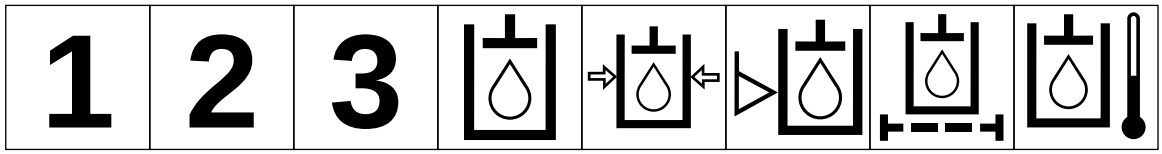

1ère | 2ème | 3ème (jusqu'au nombre maximum de rapports de marche avant) | Huile hydraulique | Pression d'huile hydraulique | Niveau d'huile hydraulique | Filtre d'huile hydraulique | Température d'huile hydraulique

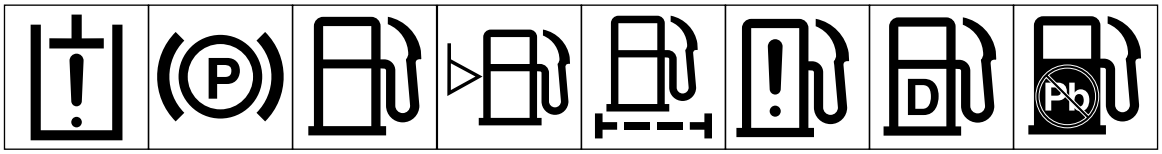

Défaillance/panne de circuit d'huile hydraulique | Frein de parking | Carburant | Niveau de carburant | Filtre à carburant | Défaillance/ panne de circuit d'alimentation | Diesel | Essence sans plomb

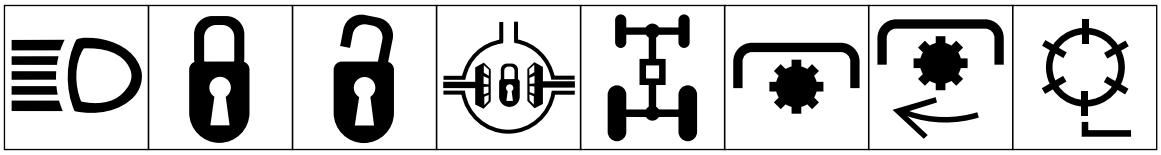

Phares | Verrouillage | Déverrouillage | Verrouillage différentiel | 4 roues motrices | Prise de force | Vitesse de rotation de prise de force | Elément de coupe de cylindre

PROTOTYPE

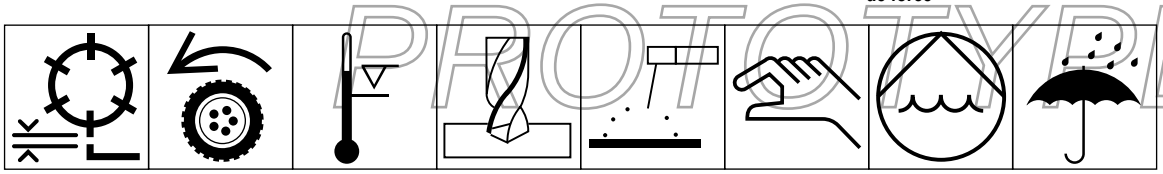

Elément de coupe de cylindre – réglage de hauteur | Traction | Au-dessus de plage de températures de fonctionnement | Perçage | Soudure à l'arc manuelle | Manuel | Pompe à eau 0356 | Protéger de la pluie 0626

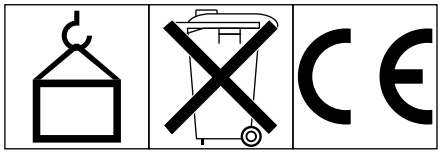

Poids 0430 | Ne pas jeter à la poubelle | Logo CE

FICHE TECHNIQUE

Puissance: moteur à essence, 4 temps, démarrage électrique, 11,9 kW à 3600 tr/mn. Vitesse régulée maximum sans charge: 2850 tr/mn

Déplacement: Entièrement hydraulique.

Unités de coupe: Entièrement hydrauliques.

Distributeur hydraulique: Cinq sections à tiroirs: les 3 premières sections à tiroir commandent les fonctions d'abaissement, de tonte et de relevage des unités de coupe. Les tiroirs sortis assurent l'abaissement et la TONTE, rentrés le RELEVAGE. La section à tiroir N°4 commande les fonctions de déplacement, N (Point mort), 1 (Tonte) et 2 (Transport). La section N°5 commande les marches avant et arrière.

Pression des pneus:

- 83 kPa—avant
- 20 kPa—arrière

Freins: à tambour mécanique de 15 cm avec verrouillage à cliquet du frein de stationnement.

Filtre hydraulique: De type cartouche, 10 microns

Réservoir d'huile hydraulique: Capacité: 17 l avec chicane interne. Type d'huile: Mobil DTE 26. Colorant rouge ajouté à l'usine.

Réservoir d'essence: Capacité: 28 l.

Filtre à essence: De type en ligne.

Réglage du siège: 17,8 cm (en avant et en arrière)

Roulements:

Roues motrices: moteurs des roues à aiguille

Roue directrice arrière: Roulement conique Timken

Equipement électrique et instruments: Le moteur comprend un alternateur de 15 ampères; circuit de fusibles de 20 ampères. Ampèremètre et compteur horaire. Un terminal en option est disponible au niveau du commutateur essai détecteur de fuite pour l'installation de phares le cas échéant.

Batterie: 12 volts, plomb-acide, 32 ampères/heure.

Dimensions générales:

Largeur de coupe:	140 cm
Largeur de voie:	125 cm
Empattement:	119 cm
Longueur totale:	229 cm
Largeur totale:	177 cm
Hauteur totale:	123 cm
Poids Net:	347 kg
Poids d'expédition (en carton):	437 kg

Vitesse:

1ère—6,1 km/h
2ème—11,9 km/h
Marche AR—13,1 km/h

Cylindres: 1975 tr/mn (approx.)

Coupe:

0,46 cm	(Unité de coupe à 11 lames)
0,64 cm	(Unité de coupe à 8 lames)
1,00 cm	(Unité de coupe à 5 lames)

Accessoires:

Cylindres andaineurs, Modèle N°04416
Aérateur motorisé, Modèle N°04420
Kit arrêt de cylindre individuel, Modèle N°28-2150
Kit de renfort pour bac, Modèle N°26-0900
Kit de vitesse de déplacement, Modèle N°04422
Kit de rodage, Réf. 92-9656

Les charactéristiques et la conception peuvent être modifiées sans avis préalable.

CONSIGNES AVANT L'EMPLOI

CONTROLE DE L'HUILE MOTEUR

A l'arrivée de l'usine, le carter moteur contient 1,7 l (avec filtre) d'huile moteur; vérifier cependant le niveau d'huile avant et après la première mise en route du moteur.

1. Placer la machine sur une surface horizontale.

2. Dévisser la jauge et l'essuyer sur un chiffon propre. Revisser la jauge dans le goulot de remplissage et s'assurer qu'elle est enfoncée au maximum. Dévisser la jauge et la sortir pour vérifier le niveau d'huile. Si le niveau est bas, ajouter suffisamment d'huile pour faire passer le niveau au repère FULL (maximum).

3. Le moteur utilise une huile détergente haute qualité conforme à la classification de service de l'Institut Américain du Pétrole (API) SC, SD, SE, SF ou SG. Viscosité recommandée: SAE 30.

4. Verser l'huile dans l'orifice du couvre-culasses jusqu'à ce que le niveau soit au repère FULL de la jauge. Verser l'huile lentement et vérifier souvent le niveau pendant le remplissage. NE PAS TROP REMPLIR.

IMPORTANT : vérifier le niveau d'huile toutes les 8 heures de service ou chaque jour. Initialement, changer l'huile et le filtre au bout des 8 premières heures de service. Par la suite, si les conditions de travail sont normales, changer l'huile toutes les 50 heures et le filtre toutes les 100 heures. Il faudra cependant changer l'huile plus fréquemment si le moteur doit travailler dans des conditions extrêmement poussiéreuses ou sales.

5. Bien replacer la jauge.

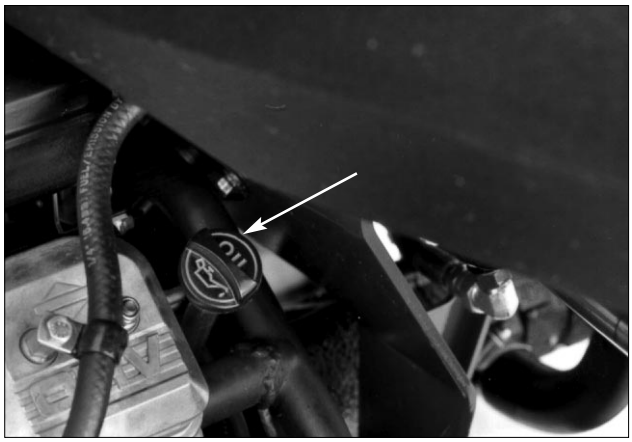

Figure 1

1. Jauge

REMPLISSAGE DU RESERVOIR A CARBURANT

LA SOCIETE TORO RECOMMANDE FORTEMENT D'UTILISER UNIQUEMENT DE L'ESSENCE ORDINAIRE, PROPRE, NEUVE ET SANS PLOMB, DANS LES PRODUITS TORO MARCHANT A L'ESSENCE. L'ESSENCE SANS PLOMB BRULE PLUS PROPREMENT, PROLONGE LA DUREE DE VIE DU MOTEUR ET FAVORISE LE DEMARRAGE, EN DIMINUANT L'ACCUMULATION DE DEPOTS DANS LA CHAMBRE DE COMBUSTION. IL EST POSSIBLE D'UTILISER DE L'ESSENCE AVEC PLOMB S'IL EST IMPOSSIBLE DE SE PROCURER DE L'ESSENCE SANS PLOMB.

OTOTYPE

CONSIGNES AVANT L'EMPLOI

N.B: Ne jamais utiliser de méthanol, d'essence contenant du méthanol, de mélange essence-éthanol contenant plus de 10% d'éthanol, d'additifs pour essence, de super ou de gaz blanc, au risque d'endommager le système de carburant.

1. Remplir le réservoir jusqu'au bas du tube de remplissage. NE PAS TROP REMPLIR. Revisser fermement le bouchon.

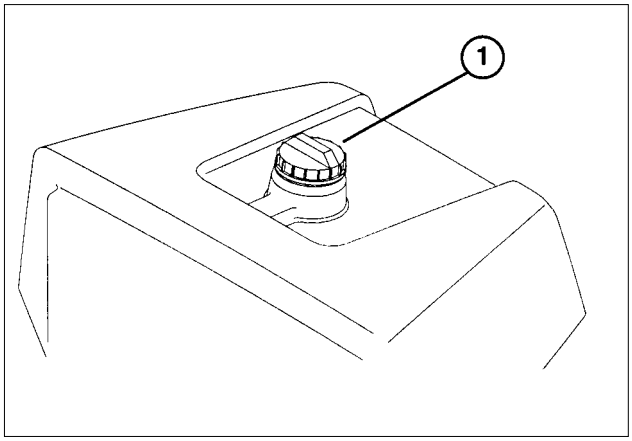

Figure 2

1. Bouchon du réservoir à carburant.

⚠ DANGER

L'essence étant extrêmement inflammable, la manipuler et la conserver avec prudence. Ne pas remplir le réservoir tant que le moteur tourne, qu'il est chaud ou lorsque la machine se trouve dans un endroit clos. Les vapeurs d'essence peuvent s'accumuler et être enflammées par une étincelle ou la source d'une flamme, même éloignée de plusieurs mètres. NE PAS FUMER en remplissant le réservoir, afin d'éviter tout risque d'explosion. Toujours remplir le réservoir en extérieur et essuyer l'essence qui aura coulé, avant de démarrer le moteur. Afin d'éviter de renverser l'essence, utiliser un entonnoir ou un bec verseur et remplir le réservoir jusqu'à 25 mm environ du haut du réservoir et non pas du tube de remplissage. Conserver l'essence dans un bidon de sécurité propre et le garder bouché. Conserver l'essence dans un endroit frais et bien aéré—jamais dans un endroit clos comme un hangar au soleil. L'essence étant volatile ne jamais l'acheter plus d'un mois l'avance. L'essence est un carburant destiné aux moteurs a combustion interne, aussi ne la destiner a aucun autre usage. Beaucoup d'enfants aimant l'odeur de l'essence, la ranger hors de portee car les vapeurs sont explosives et dangereuses a respirer.

CONTROLE DU SYSTEME HYDRAULIQUE

OTOTYPE

Le circuit hydraulique est conçu pour fonctionner avec de l'huile hydraulique anti-usure. Le réservoir de la machine est rempli en usine avec environ 17 l d'huile hydraulique Mobil 424. Vérifier néanmoins le niveau de liquide avant de mettre le moteur en marche pour la première fois et chaque jour par la suite.

Huiles hydrauliques Groupe 1 (recommandées pour des températures ambiantes toujours inférieures à 38°C)

Mobil	Mobil Fluid 424
Amoco	Amoco 1000

Boron Oil	Eldoran UTH
BP Oil	BP HYD TF
Chevron	Tractor Hydraulic fluid
Conoco	Power-Tran 3
Exxon	Torque fluid
International Harvester	Hy-Tran
Kendall	Hyken 052
Phillips	HG fluid
Shell	Donax TD
Texaco	TDH
Union Oil	Hydraulic/Tractor fluid

Note: Toutes les huiles de ce groupe sont interchangeables.

Huiles hydrauliques Groupe 2 (recommandées pour des températures ambiantes toujours inférieures à 21°C)

Huile hydraulique anti-usure ISO type 46/68

Mobil	DTE 26 ou DTE 16
Shell	Tellus 68
Amoco	Rykon Oil 68
Arco	Duro AW S-315
Boron	Industron 53
BP Oil	Energol HLP68
Castrol	Hyspin AWS68
Chevron	Chevron EP68
Citgo	Citgo A/W68
Conoco	Super Hydraulic Oil 31
Exxon	Nuto H68
Gulf	68AW
Pennzoil	IAW Hyd Oil 68
Phillips	Magnus A 315
Standard	Industron 53
Texaco	Rando HD68
Union	Unax AW 315

Note: Toutes les huiles de ce groupe sont interchangeables.

IMPORTANT : Deux groupes d'huiles hydrauliques sont donnés afin d'assurer un fonctionnement optimal de la machine dans une vaste fourchette de températures. Les huiles du Groupe 1 sont des huiles multigrade qui permettent de travailler à basses températures sans être exposé à la viscosité plus élevée associée aux huiles monogrades.

L'emploi des huiles Mobil 424 à des températures ambiantes élevées peut réduire les performances de certains composants hydrauliques par rapport aux huiles Mobil DTE 26.

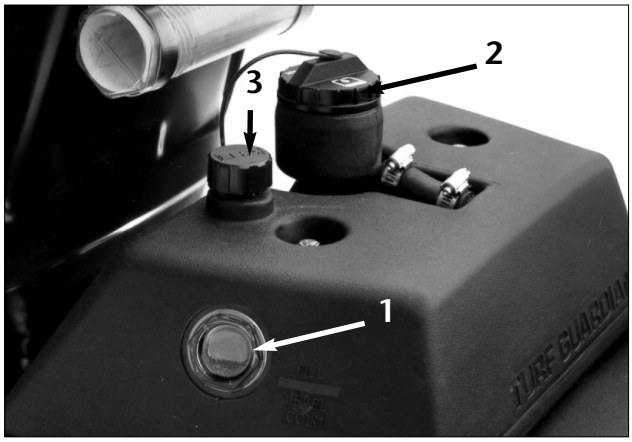

Figure 3

1. *Viseur*
2. *Bouchon du réservoir hydraulique*
3. *Reniflard du réservoir auxiliaire*

Les huiles Mobil DTE 26 sont des huiles monogrades qui conservent une viscosité légèrement supérieure à celle des huiles multigrades à hautes températures.

L'emploi des huiles Mobil DTE 26 à des températures ambiantes basses peut entraîner des démarrages plus difficiles, un fonctionnement plus laborieux du moteur à froid, un fonctionnement lent ou une immobilisation des tiroirs de soupape à froid et une plus grande contre-pression du filtre.

CONSIGNES AVANT L'EMPLOI

Sélectionner les conditions appropriées (température ambiante supérieure à 21°C ou inférieure à 38°C) et utiliser ce type d'huile pendant toute l'année, au lieu de changer de type plusieurs fois par an.

Huile hydraulique Groupe 3 (biodégradable):

Huile hydraulique anti-usure ISO type 32/46

Mobil EAL 224 H

Note: L'huile hydraulique biodégradable n'est pas compatible avec les huiles des groupes 1 et 2. L'utilisation de ce type d'huile peut nécessiter l'installation d'un kit refroidisseur d'huile (Modèle N° 04499).

Note: Certaines marques d'huile hydraulique n'étant pas totalement compatibles avec d'autres, vidanger le circuit pour éliminer complètement l'ancienne huile hydraulique avant de changer de type.

Note: un additif colorant rouge utilisé pour détecter les fuites du circuit hydraulique existe en bouteilles de 20 ml. Une seule bouteille suffit pour 22 litres de liquide. Ces bouteilles peuvent être commandées chez les distributeurs TORO agréés (N° Réf. 44-2500).

1. Garer la machine sur une surface horizontale. Laisser la machine refroidir pour que le liquide soit froid.

2. Enlever le bouchon du réservoir et vérifier le niveau de liquide. Le niveau de liquide doit se trouver à 8 cm environ au-dessous du haut de l'orifice de remplissage.

3. Si le niveau d'huile est bas, faire l'appoint avec de l'huile Mobil 424 ou une huile équivalente. Ne pas mélanger les huiles. Remettre le bouchon.

PRESSION DES PNEUS

Les pneus sont surgonflés à l'usine pour l'expédition. Ramener la pression aux niveaux adéquats avant de mettre la machine en route.

Modifier la pression des pneus des roues motrices en fonction de l'état du green, entre 55 kPa minimum à 83 kPa maximum.

Modifier la pression des pneus des roues arrières entre 55 kPa minimum à 103 kPa maximum. Une pression moins élevée améliore la traction.

CONTROLE DU COUPLE DE SERRAGE DES ECROUS DES ROUES

ATTENTION

Serrer les écrous des roues à 54–68 Nm après 1 à 4 heures d'utilisation, puis à nouveau au bout de 10 heures d'utilisation et toutes les 200 heures par la suite. Un mauvais couple de serrage peut entraîner une défaillance ou la perte d'une roue et provoquer des blessures graves.

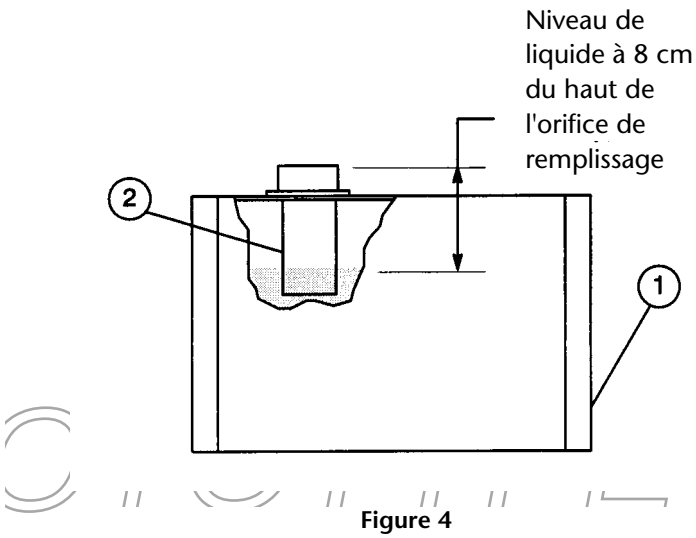

Figure 4

1. *Réservoir hydraulique*
2. *Filtre*

COMMANDES

PEDALE DE TONTE (Fig. 5)—Appuyer A FOND sur la pédale de tonte pour abaisser les unités de coupe et mettre les rouleaux en marche.

PEDALE DE FREIN (Fig. 5)—La pédale de frein actionne un frein mécanique à tambour automobile.

PEDALE DE RELEVAGE (Fig. 5)—Si la pédale de relevage est enfoncée au cours de l'opération, les rouleaux s'arrêtent de tourner et les unités de coupe se relèvent. La pédale de relevage doit rester ENTIEREMENT enfoncée jusqu'à ce que les unités de coupe soient totalement relevées et se soient arrêtées de tourner.

BOUTON DU FREIN DE STATIONNEMENT (Fig. 5)—Appuyer sur la pédale de frein pour actionner l'assemblage frein, puis appuyer sur le bouton du frein de stationnement pour maintenir les freins enclenchés pour le stationnement. Appuyer sur la pédale de frein pour déclencher les freins. Prendre l'habitude d'enclencher le frein de stationnement avant de quitter la machine.

PEDALE DE DEPLACEMENT (Fig. 6)—La pédale de déplacement permet à la machine d'avancer ou de reculer. Appuyer sur le haut de la pédale pour avancer et sur le bas pour reculer. Ne pas laisser le talon reposer sur la bas de la pédale lors de l'opération en marche avant (Fig. 5).

COMMANDE DES GAZ (Fig. 7)—La commande des gaz contrôle le régime du moteur. Déplacer la commande vers FAST (RAPIDE) pour accroître le régime du moteur; la déplacer vers SLOW (LENT) pour diminuer le régime.

N.B: Le moteur ne peut pas être arrêté par la commande des gaz.

STARTER (Fig. 7)—Pour démarrer un moteur froid, fermer le volet de starter du carburateur en poussant la commande de starter vers l'avant jusqu'à CLOSE (FERME). Lorsque le moteur a démarré, réguler le starter afin que le moteur tourne régulièrement. Ouvrir le volet du starter dès que possible en tirant la commande de starter vers l'arrière jusqu'à OPEN (OUVERT). Un moteur chaud n'a pas ou presque pas besoin du starter.

CONTACTEUR D'ALLUMAGE (Fig. 7)—Insérer la clé dans le contacteur et la tourner dans le sens des aiguilles d'une montre jusqu'à START (DEMARRE) pour mettre le moteur en route. Relâcher la clé dès que le moteur

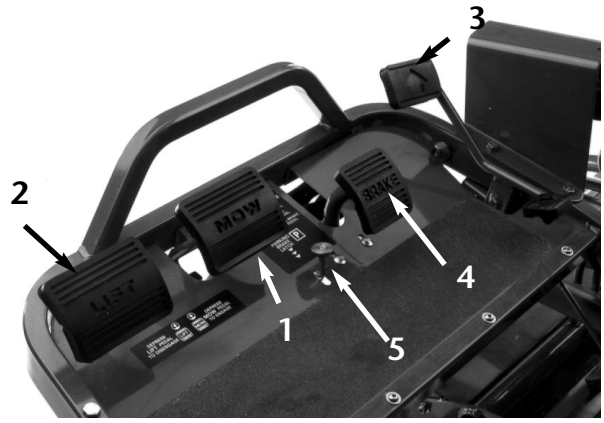

Figure 5

1. *Pédale de tonte*
2. *Pédale de relevage*
3. *Pédale de déplacement*
4. *Pédale de frein*
5. *Bouton du frein de stationnement*

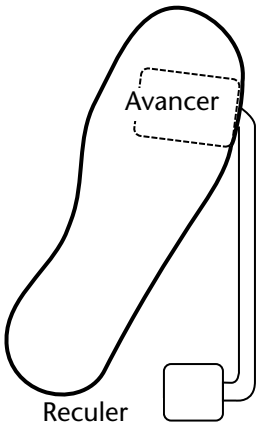

Figure 6

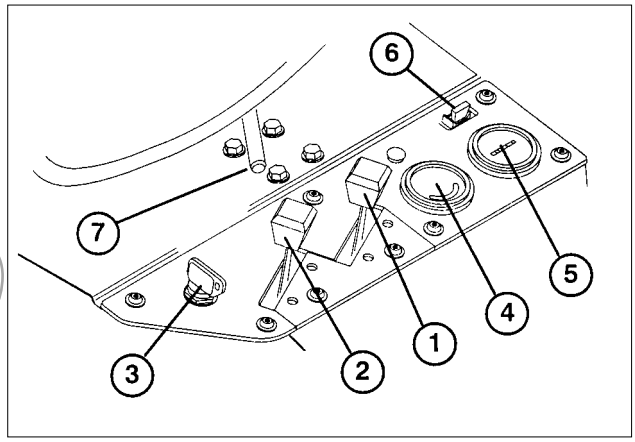

Figure 7

1. *Commande de starter*
2. *Commande d'accélérateur*
3. *Contacteur d'allumage*
4. *Voltmètre*
5. *Compteur horaire*
6. *Fusible (20 A)*
7. *Poignée de réglage du siège*

démarre. Tourner la clé dans le sens contraire des aiguilles d'une montre jusqu'à OFF (ARRET) pour couper le moteur.

AMPEREMETRE (Fig. 7)—Indique le régime de charge et de décharge de la batterie.

N.B: L'aiguille de l'ampèremètre ne bouge pas ou presque pas si la machine fonctionne normalement.

FUSIBLE (Fig. 7)—Le fusible de 20 A fait partie du circuit électrique.

COMPTEUR HORAIRE (Fig. 7)—Indique le nombre d'heures total d'utilisation de la machine. Le compteur horaire se déclenche chaque fois que la clé de contact est mise sur ON (MARCHE).

MANETTE DE REGLAGE DU SIEGE (Fig. 7)—Située à gauche du siège, cette manette permet de régler le siège sur une plage de 10,5 cm en avant et en arrière.

LEVIER DE BLOCAGE DE TONTE (Fig. 8)—Il permet de verrouiller la pédale de tonte et d'éviter ainsi tout démarrage accidentel des unités de coupe. Pour le débloquer, tirer la goupille de blocage vers l'extérieur, la tourner dans le sens des aiguilles d'une montre et l'introduire dans le trou arrière du support.

SELECTEUR DE CHANGEMENT (Fig. 9)—Permet deux sélections de déplacement, plus une position POINT MORT. Il est possible de passer de l'une à l'autre sélection lorsque la machine est en cours de déplacement. Aucun dégât ne peut en résulter.

1. Point mort—Utilisé pour démarrer le moteur.
2. Position N°. 1—Utilisée pour la tonte.
3. Position N°. 2—Utilisée pour le transport.

N.B: Si la machine est utilisée en marche arrière avec les unités de coupe abaissées, celles-ci seront arrachées des bras de relevage.

LEVIER DE BLOCAGE DU BRAS DE DIRECTION (Fig. 8)—Tourner le levier vers l'arrière pour desserrer, puis relever ou abaisser le bras de direction en fonction du confort de l'usager. Tourner ensuite le levier vers la droite pour resserrer.

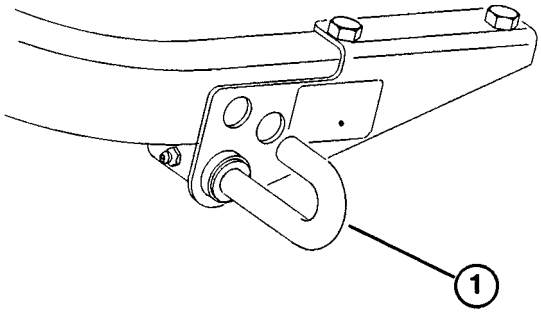

Figure 8

1. Goupille du levier de blocage de tonte

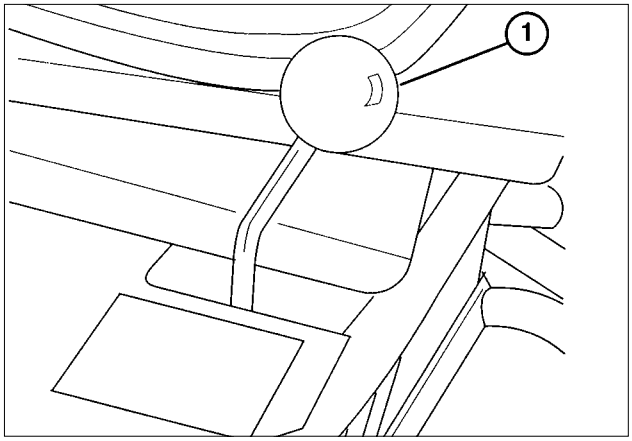

Figure 9

1. Sélecteur de vitesses

MODE D'EMPLOI

PERIODE DE RODAGE

1. Se reporter au Manuel Moteur fourni avec la Greensmaster 3050 pour tous les changements d'huile et l'entretien recommandés au cours du rodage.

2. La Greensmaster 3050 ne doit tourner que pendant 8 heures pour être rodée.

3. Les premières heures de fonctionnement sont déterminantes pour la fiabilité ultérieure de la machine. Vérifier attentivement ses performances afin de corriger toutes les petites difficultés qui pourraient entraîner des problèmes graves. Inspecter souvent la machine au cours du rodage afin de détecter toutes fuites d'huile, fixations desserrées ou autres malfonctionnements.

4. Pour obtenir des performances optimales des freins, les roder avant l'utilisation de la façon suivante : serrer les freins fermement et conduire la machine à la vitesse de tonte jusqu'à ce qu'ils soient chauds (reconnaissable à l'odeur qu'ils dégagent). Les freins devront peut-être être réglés après le rodage

CONSIGNES DE DEMARRAGE

N.B: S'assurer que la zone située sous les unités de coupe est dégagée de tous débris.

1. Débloquer le levier en tirant la goupille vers l'extérieur, en la tournant dans le sens des aiguilles d'une montre et en l'introduisant dans le trou arrière du support.

2. Oter le pied de la pédale de déplacement et s'assurer que la pédale est au point mort.

3. Mettre la commande de starter sur ON (pour démarrer un moteur froid), et la commande des gaz à mi-course.

4. Mettre la clé de contact et la tourner dans le sens des aiguilles d'une montre jusqu'à ce que le moteur démarre. Puis réguler le starter afin que le moteur tourne régulièrement. Ouvrir le volet de starter dès que possible en tirant la commande en arrière jusqu'à OFF. Un moteur chaud n'a pas ou presque pas besoin de starter.

5. Effectuer un contrôle de la machine en suivant les procédures ci-dessous, une fois que le moteur est en marche:

A. Mettre la commande des gaz sur FAST et embrayer momentanément les cylindres en appuyant sur la pédale de tonte (les unités de coupe devraient s'abaisser et tous les cylindres devraient tourner).

B. Actionner la pédale de relevage; les cylindres de coupe devraient s'arrêter et les unités de coupe devraient se relever complètement en position de transport.

N.B: Couper le moteur. Contrôler le bord de chaque bac afin de s'assurer qu'il n'est pas en contact avec le cylindre au cours de l'opération. Réajuster le bac en cas de contact.

C. Appuyer sur la pédale de frein pour empêcher la machine de bouger et actionner la pédale de déplacement aux positions marche avant et marche arrière. Continuer pendant encore 1 ou 2 minutes.

D. Mettre la commande de déplacement et les pédales de tonte/relevage au point mort, enclencher le frein de stationnement et couper le moteur. Rechercher les fuites d'huile; en cas de fuite, vérifier le serrage des branchements hydrauliques. Si la fuite persiste, contactez votre concessionnaire TORO local qui vous aidera et vous procurera, le cas échéant, les pièces de rechange.

IMPORTANT: Le moteur ou les joints des roues peuvent montrer temporairement des traces d'huile jusqu'à ce que le rodage soit terminé.

N.B: Lorsque la Greensmaster 3050 est neuve et les roulements et cylindres encore très ajustés, ce contrôle devra être effectué avec la commande des gaz sur FAST. Ce réglage n'est pas nécessaire après le rodage.

CONTROLE DU SYSTEME DE SECURITE

Le système de sécurité empêche le moteur d'être lancé ou de démarrer, à moins que l'utilisateur n'ait pris place sur le siège, que le levier de vitesse soit au POINT MORT et les unités de coupe DEBRAYEES. Le moteur s'arrêtera également si les unités de coupe

sont embrayées ou si le levier de vitesse est en position 1 ou 2 alors que l'utilisateur n'est pas sur le siège. Effectuer chaque jour les contrôles ci-dessous afin d'établir le bon fonctionnement du système de sécurité.

⚠ ATTENTION

Les commandes de sécurité sont destinées à la protection de l'utilisateur et ne doivent donc pas être débranchées. Les contrôler chaque jour afin de s'assurer du bon fonctionnement du système de sécurité. Remplacer toute commande défectueuse avant d'utiliser la machine. Remplacer les commandes tous les deux ans, quelque soit leur état, afin de garantir une sécurité optimale. Ne pas se fier uniquement aux commandes de sécurité—faire aussi preuve de bon sens.

1. Enclencher le frein de stationnement, mettre le levier de vitesse au point mort, ôter le pied de la pédale de déplacement et d'assurer qu'elle est au point mort, et appuyer sur la pédale de relevage et la relâcher. Se soulever du siège et essayer de démarrer le moteur. Si le système de sécurité fonctionne correctement, le moteur ne devrait pas se lancer. Passer alors au point 2. Si le moteur se lance, contactez votre concessionnaire TORO local qui vous aidera.

2. Prendre place sur le siège et appuyer à fond sur la pédale de relevage, puis la relâcher. Mettre le levier de vitesse aux positions 1 et 2, en essayant de démarrer le moteur à chaque position. Si la commande de déplacement sur le groupe de soupapes fonctionne correctement, le moteur ne devrait pas se lancer. Passer alors au point 3. Si le moteur se lance, contactez votre concessionnaire TORO local qui vous aidera.

3. Prendre place sur le siège, enclencher le frein de stationnement, appuyer sur la pédale de relevage et la relâcher. Mettre le levier de vitesse au point mort et essayer de démarrer le moteur. Si la commande de déplacement et la commande de tonte/relevage sur le groupe de soupapes fonctionnent correctement, le moteur devrait démarrer et continuer de tourner. Passer alors au point 4. Si le moteur se lance mais ne démarre pas, le système de sécurité n'est pas en cause. Si le moteur ne se lance pas, contactez votre concessionnaire TORO local qui vous aidera.

4. Prendre place sur le siège, enclencher le frein de stationnement et mettre le levier de vitesse au point mort. Appuyer sur la pédale de tonte et essayer de démarrer le moteur. Si la commande tonte/relevage fonctionne correctement, le moteur ne se lance pas. Passer alors au point 5. Si le moteur se lance, contactez votre concessionnaire TORO local qui vous aidera.

5. Prendre place sur le siège, mettre le levier de vitesse au point mort, appuyer sur la pédale de relevage et la relâcher. Démarrer le moteur et se rendre sur une surface dégagée de tous débris et corps étrangers. Tenir toutes personnes, en particulier les enfants, éloignées de l'avant de la machine, et hors de la surface de travail. Mettre le levier de vitesse au point mort, s'assurer que la pédale de tonte est débrayée, régler la commande des gaz à mi-course et enclencher le frein de stationnement. Tenir le volant, prendre appui sur le plancher et la pédale de frein, et mettre le levier de vitesse à la position N° 1. Se lever du siège avec précaution—le moteur devrait s'arrêter, auquel cas le système de sécurité fonctionne correctement. Répéter l'opération en mettant le levier de vitesse à la position N° 2. Si le moteur ne s'arrête pas, couper le moteur et rechercher le problème avant d'utiliser la machine. Contacter votre concessionnaire TORO local si vous avez besoin d'aide.

PREPARATIFS DE TONTE

Pour obtenir un alignement parfait de la machine lors de passages successifs, procéder comme suit avec les bacs de ramassage des unités de coupe 2 et 3:



Figure 10

1. *Commande de déplacement*
2. *Contacteur du siège*
3. *Commande de tonte/relevage*

1. Mesurer environ 12 cm à partir du bord extérieur de chaque bac.

2. Mettre une bande de papier adhésif blanc ou peindre une ligne sur les bacs, parallèle au bord extérieur de chaque bac (Fig. 11).

PERIODE D'ENTRAINEMENT

Avant d'utiliser la GREENSMASTER 3050 pour la tonte des greens, nous vous recommandons de vous entraîner à démarrer/s'arrêter, abaisser/relever les unités de coupe, tourner, etc., sur une surface dégagée. Cette période d'entraînement vous permettra de vous accoutumer au fonctionnement de la GREENSMASTER 3050.

IMPORTANT: Sélectionner la position N° 2 au cours de la tonte n'augmente pas la vitesse au sol. Par contre la vitesse au sol augmentera brusquement en appuyant sur la pédale de relevage. Pour plus de sûreté, utiliser la position N° 1 uniquement pour tondre et la position N° 2 pour le transport.

AVANT LA TONTE

S'assurer que le green est dégagé de tous débris, ôter le pavillon du green et déterminer la meilleure direction de tonte. Toujours tondre dans la direction opposée à la tonte précédente de façon à ce que l'herbe ne se couche pas et ne ne devienne pas difficile à couper.

PROCEDURES DE TONTE

1. Se rendre sur le green avec le levier de vitesse en position N° 1. Pour minimiser le compactage et pour réussir un ruban de coupe net et agréable à l'oeil, commencer sur un des bords du green.

OTOTYPE

IMPORTANT: Passer à la position N° 1 pour se rendre sur le green, car la machine ralentira automatiquement lorsque les unités de coupe seront embrayées. La machine reprendra de la vitesse lorsque les unités de coupe seront débrayées.

2. Actionner la pédale de tonte quand le bord avant des bacs de ramassage rencontre le bord extérieur du green. Les unités de coupe descendent alors jusqu'au green et les cylindres se mettent en marche.

N.B: Le cylindre de l'unité de coupe N° 1 (arrière)

démarre quand toutes les unités de coupe sont abaissées, et que les unités N° 2 et N° 3 sont en train de couper.

IMPORTANT: Ne pas oublier que le cylindre de l'unité de coupe N° 1 démarre à retardement. Il faut donc s'entraîner pour acquérir la synchronisation nécessaire pour minimiser le temps nécessaire à la tonte restante.

3. Empiéter légèrement sur la tonte précédente lors des passages dans l'autre sens. Pour aller droit sur le green et garder la machine à la même distance des bords de la coupe précédente, établir une ligne imaginaire à 2 ou 3 mètres en avant du bord de la partie du green qui n'est pas coupée (Fig. 11 & 12). Certaines personnes trouvent utile d'inclure le bord externe du volant dans cette ligne imaginaire; c.à.d., maintenir le volant aligné avec un point toujours à la même distance de l'avant de la machine (Fig. 11 & 12).

4. Quand l'avant des bacs rencontre le bord du green, appuyer sur la pédale de relevage pour arrêter les cylindres et relever les unités de coupe. La synchronisation est importante pour que les lames ne coupent pas dans la zone marginale. Néanmoins, couper autant de gazon que possible pour minimiser le temps nécessaire à la coupe de la périphérie extérieure.

5. La durée de l'opération peut être réduite et l'alignement facilité pour le prochain passage en tournant légèrement dans la direction opposée, puis en direction de la partie non coupée; c.à.d. pour tourner à droite, tourner d'abord légèrement à gauche, puis à droite. La machine est alors alignée plus rapidement pour le prochain passage. La procédure est identique pour tourner dans la direction opposée. Il est préférable de réduire au maximum le rayon de braquage. Au contraire, par temps chaud, tourner plus largement pour moins abîmer l'herbe.

N.B: Parce que la direction est assistée, le volant ne revient pas à sa position de départ après avoir tourné.

IMPORTANT: Ne jamais s'arrêter sur le green quand les cylindres sont en marche, au risque d'endommager l'herbe. Si elle est arrêtée sur de l'herbe mouillée, la Greensmaster 3050 peut faire des marques ou laisser des traces de roues.

IMPORTANT: Une fausse alarme du système détecteur de fuite peut être déclenchée si la machine tourne trop longtemps au ralenti après une utilisation prolongée, car l'huile se contracte en refroidissant.

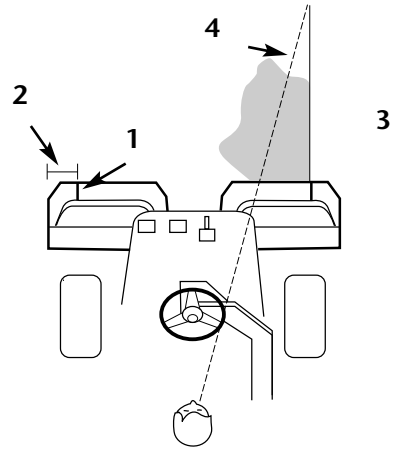

Figure 11

1. *Bande d'alignement*
2. *Approx. 12 cm*
3. *Tondre à droite*
4. *Garder un point de repère à 2ou 3 m en avant de la . machine*

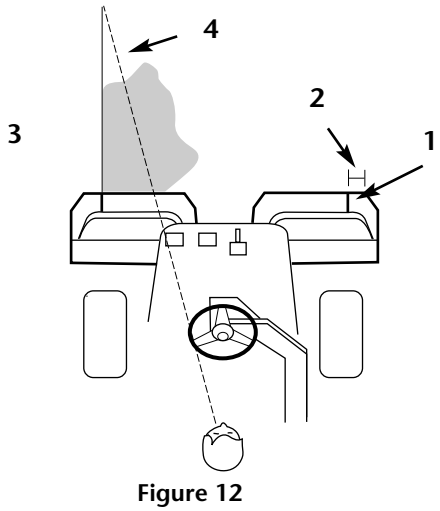

Figure 12

1. *Bande d'alignement*
2. *Approx. 12 cm*
3. *Tondre à droite*
4. *Garder un point de repère à 2 ou 3 m en avant de la machine.*

Dans ce cas, couper le moteur pendant une minute pour donner àl'huile le temps de repasser du réservoir auxiliaire au réservoir hydraulique principal.

6. Tondre la périphérie externe en dernier. Ne pas oublier de tondre dans la direction opposée à la tonte précédente. Toujours tenir compte du temps et de l'état du gazon et tondre dans la direction opposée à la tonte précédente. Replacer le pavillon.

7. Vider les bacs avant de se rendre sur le prochain green. L'herbe coupée mouillée pèse dans les bacs et ce poids supplémentaire alourdit le moteur, le système hydraulique, les freins, etc.

LE TRANSPORT

S'assurer que les unités de coupe sont complètement relevées. Si l'état de l'herbe permet d'aller plus vite, utiliser la vitesse N° 2. Sur les terrains inégaux ou accidentés, travailler plus lentement et utiliser la vitesse N° 1. Pour éviter toute perte de contrôle, freiner dans les descentes abruptes. Approcher toujours les zones accidentées à faible vitesse (position N° 1), et passer les dénivellations importantes avec prudence. Se familiariser avec la largeur de la machine et ne pas tenter de passer entre des objets trop rapprochés, afin d'éviter les réparations coûteuses et les pannes.

CONTROLE ET NETTOYAGE APRES LA TONTE

Après chaque tonte, laver soigneusement la machine avec un tuyau d'arrosage sans jet de façon à ce que la forte pression d'eau n'abîme pas les joints et les roulements. S'assurer ensuite qu'il n'y a pas de fuites de liquide, que les pièces hydrauliques et mécaniques ne sont ni endommagées, ni usées et que les unités de coupe sont aiguisées. Graisser la pédale de tonte/relevage et l'assemblage de l'arbre de frein avec de l'huile SAE 30, ou vaporiser un lubrifiant anti-corrosion pour maintenir la machine en bon état de marche lors de la tonte suivante.

REGLAGE DU LEVAGE/DE LA DESCENTE DE L'UNITE DE COUPE

Le circuit de levage/descente de l'unité de coupe est doté d'un régulateur de débit. Celui-ci est préréglé en usine pour être ouvert en trois tours et demi, mais un réglage sera peut-être nécessaire pour compenser les différences de température de l'huile hydraulique, des vitesses de tonte, etc. Procéder au réglage comme suit :

Note: attendre que l'huile hydraulique ait atteint la température de service maximum avant de régler le régulateur de débit.

1. Relever le siège pour accéder au régulateur de débit monté sur le distributeur de commande principal.

2. Desserrer l'écrou de blocage qui fixe la molette de réglage sur le régulateur de débit en maintenant la molette pour l'empêcher de tourner.

3. Si l'unité de coupe centrale s'abaisse trop tard, tourner le bouton de 1⁄4 de tour dans le sens contraire des aiguilles d'une montre. Si elle s'abaisse trop tôt, tourner le bouton de 1⁄4 de tour sens des aiguilles d'une montre.

4. Une fois le réglage désiré obtenu, serrer l'écrou de blocage en maintenant la molette pour l'empêcher de tourner.

REGLAGE DES VERINS DE LEVAGE

En position relevée (transport), il est possible de régler les vérins de levage.

1. Abaisser les unités de coupe au sol.

2. Desserrer l'écrou de blocage de la chape du vérin que l'on désire régler.

3. Désaccoupler la chape de l'arbre de levage.

4. Tourner la chape jusqu'à ce que la hauteur voulue soit atteinte.

5. Accoupler la chape du cylindre à l'arbre de levage et serrer l'écrou de blocage.

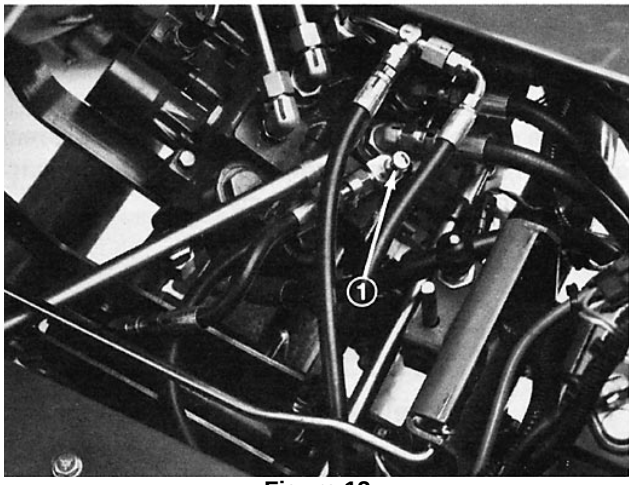

Figure 13

1. Régulateur de débit

ENTRETIEN

Planification des entretiens

Procédure d'entretien	Intervalles et entretiens			
Vérifier le niveau d'électrolyte dans la batterie Vérifier les connexions des câbles de la batterie Entretien du pré-filtre du filtre à air Graisser tous les graisseurs †Changer l'huile moteur	Toutes les 50 heures	Toutes les 100 heures	Toutes les 200 heures	Toutes les 800 heures
†Changer le filtre à huile moteur Changer l'élément du filtre à air				
Vérifier le réglage de précharge des roulements du cylindre Serrer les écrous des roues				
Changer les bougies Changer le filtre à carburant Vérifier le jeu aux soupapes Vérifier le régime moteur (ralenti et maximum)				

† Premier rodage à 8 heures

Changer les flexibles mobiles Changer les contacteurs de sécurité Vidanger et rincer le réservoir de carburant Vidanger et rincer le réservoir de liquide hydraulique Changer l'huile hydraulique	**Recommandations annuelles** Les entretiens individuels sont préconisés toutes les 2000 heures ou tous les 2 ans selon ce qui se présente en premier.

PROTOTYPE

ENTRETIEN

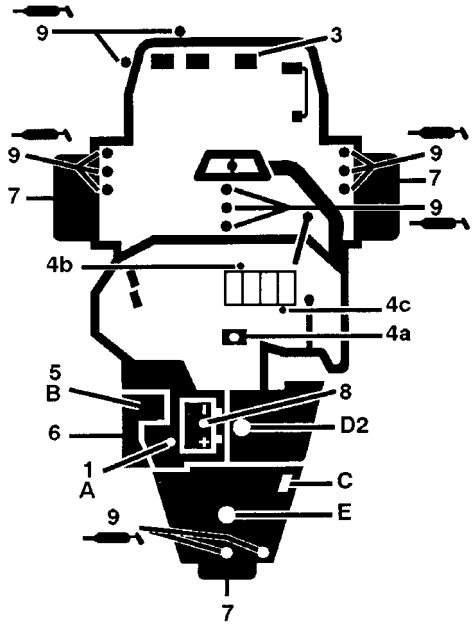

1. Niveau d'huile moteur
2. Niveau d'huile hydraulique
3. Fonctionnement des freins
4. Système de sécurité
   4a. Siège
   4b. Relevage/tonte
   4c. Traction
5. Alarme de détection de fuites
6. Filtre à air
7. Ailettes de refroidissement du moteur
8. Pression de gonflage des pneus (53–83 kPa avant, 56–103 kPa arrière).
   Serrage des écrous de roues (54–68 Nm)
9. Batterie
10. Graissage

Voir manuel d'utilisation pour le premier changement d'huile	**Type de liquide**	**Capacité**	**Fréquence des changements**		**Réf. filtre**
			Liquide	Filtre	
A. Huile moteur	SAE 30 SG	1,7 l	50 heures	100 heures	491056
B. Filtre à air				100 heures	394018
C. Filtre à carburant				1000 heures	94-2690
D. Huile hydraulique	Mobil 424	17 l	2000 heures	2000 heures	68-9880
E. Réservoir à carburant	Essence sans plomb	28,4 l			

PROTOTYPE

ENTRETIEN

GRAISSAGE



Figure 14



Figure 17

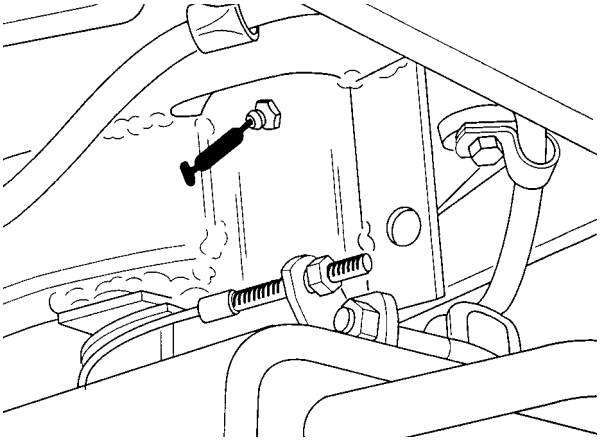

Figure 15



Figure 18

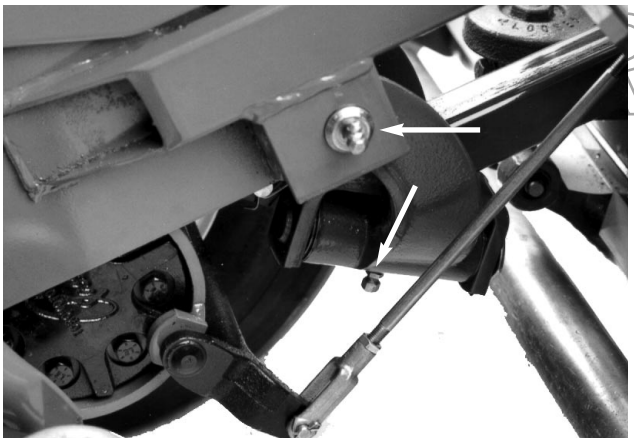

Figure 16



Figure 19

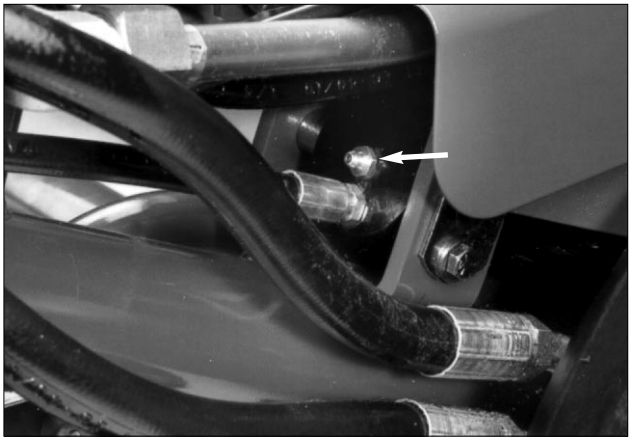

Figure 20

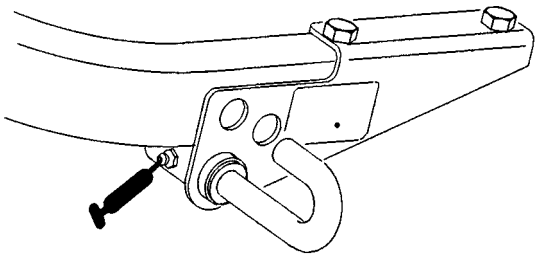

Figure 21

PROTOTYPE

Emplacements des entretiens sélectionnés

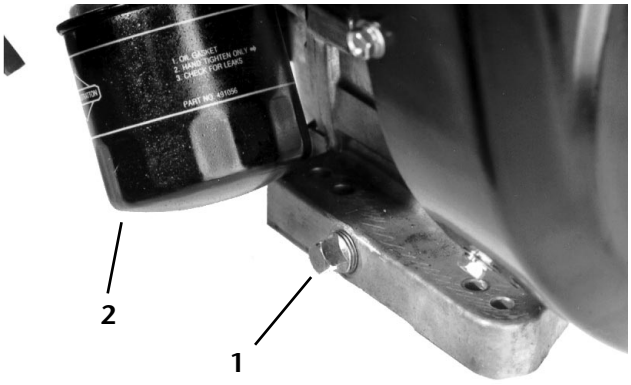

Figure 22

1. Bouchon de vidange *2. Filtre à huile*

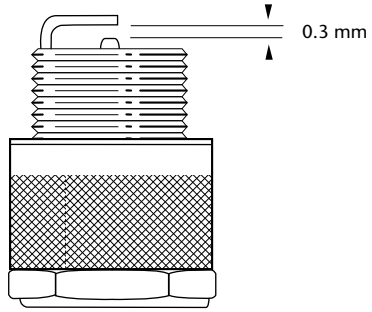

Figure 25



Figure 23

1. Couvercle du filtre à air

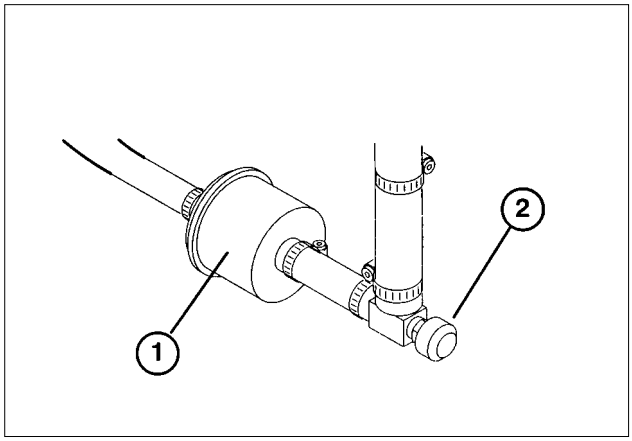

Figure 26

1. Filtre à carburant

2. Vanne d'arrêt



Figure 24

1. Elément en mousse *2. Elément en papier*

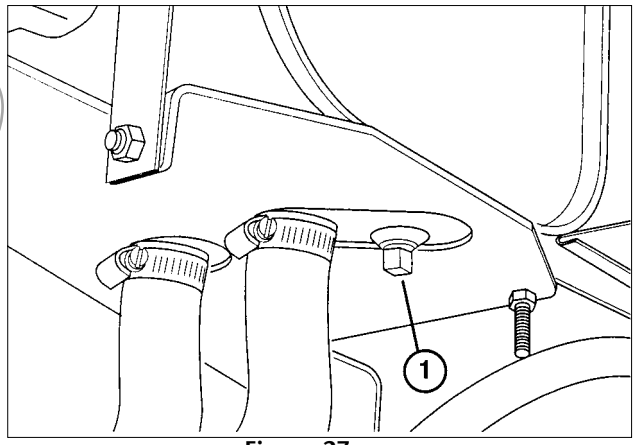

Figure 27

1. Bouchon de vidange du réservoir hydraulique

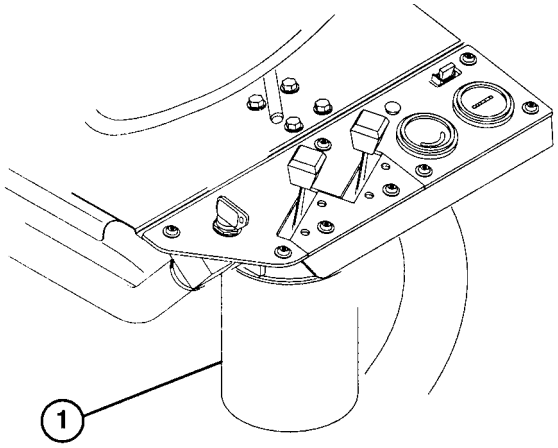

Figure 28

1. Filtre hydraulique

PROTOTYPE



PROTOTYPE