Form No. 3438-348 Rev B

Count on it.

Manuel de l'utilisateur

Groupe de déplacement Greensmaster® Flex™ 1018 ou 1021

N° de modèle 04850—N° de série 400000000 et suivants
N° de modèle 04860—N° de série 400000000 et suivants

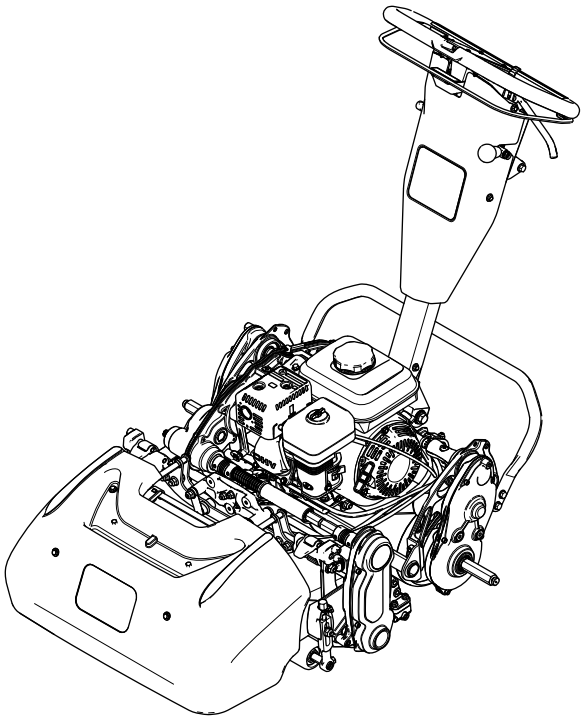

Enregistrez votre produit à www.Toro.com.
Traduction du texte d'origine (FR)

3438-348

Ce produit est conforme à toutes les directives européennes pertinentes. Pour plus de renseignements, reportez-vous à la Déclaration de conformité spécifique du produit fournie séparément.

Vous commettez une infraction à la section 4442 ou 4443 du Code des ressources publiques de Californie si vous utilisez cette machine dans une zone boisée, broussailleuse ou recouverte d'herbe, à moins d'équiper le moteur d'un pare-étincelles en bon état, tel que défini dans la section 4442, ou à moins que le moteur soit construit, équipé et entretenu correctement pour prévenir les incendies.

Le manuel du propriétaire du moteur ci-joint est fourni à titre informatif concernant la réglementation de l'Agence américaine pour la protection de l'environnement (EPA) et la réglementation antipollution de l'état de Californie relative aux systèmes antipollution, à leur entretien et à leur garantie. Vous pouvez vous en procurer un nouvel exemplaire en vous adressant au constructeur du moteur.

Lorsque vous utilisez cette machine à plus de 1 500 m (5 000 pi) au-dessus du niveau de la mer, vous devez l'équiper du gicleur haute altitude. Reportez-vous au manuel du propriétaire de votre moteur Honda.

⚠ ATTENTION

CALIFORNIE
Proposition 65 - Avertissement

Les gaz d'échappement de ce produit contiennent des substances chimiques considérées par l'état de Californie comme susceptibles de provoquer des cancers, des malformations congénitales et autres troubles de la reproduction.

L'utilisation de ce produit peut entraîner une exposition à des substances chimiques considérées pas l'état de Californie comme capables de provoquer des cancers, des anomalies congénitales ou d'autres troubles de la reproduction.

Introduction

Cette machine est une tondeuse à cylindre autotractée, prévue pour les utilisateurs professionnels employés à des applications commerciales. Elle est principalement conçue pour tondre les pelouses régulièrement entretenues.

L'utilisation de ce produit à d'autres fins que celle prévue peut être dangereuse pour vous-même et toute personne à proximité.

Lisez attentivement cette notice pour apprendre comment utiliser et entretenir correctement votre produit, et éviter ainsi de l'endommager ou de vous blesser. Vous êtes responsable de l'utilisation sûre et correcte du produit.

Rendez-vous sur www.Toro.com pour tout document de formation à la sécurité et à l'utilisation des produits, pour tout renseignement concernant un produit ou un accessoire, pour obtenir l'adresse des dépositaires ou pour enregistrer votre produit.

Pour obtenir des prestations de service, des pièces Toro d'origine ou des renseignements complémentaires, munissez-vous des numéros de modèle et de série du produit et contactez un dépositaire-réparateur ou le service client Toro agréé. La Figure 1 indique l'emplacement des numéros de modèle et de série du produit. Inscrivez les numéros dans l'espace réservé à cet effet.

Important: **Avec votre appareil mobile, vous pouvez scanner le code QR (le cas échéant) sur l'autocollant du numéro de série afin d'accéder à l'information sur la garantie, les pièces et autres renseignements sur le produit.**

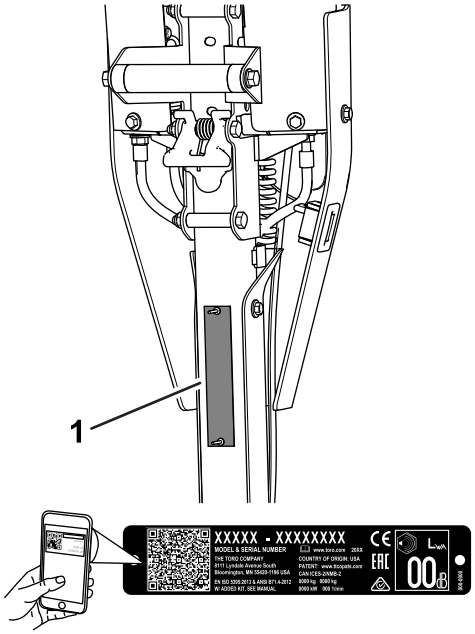

g271512

Figure 1

1. Emplacement des numéros de modèle et de série

N° de modèle _____

N° de série _____

© 2021—The Toro® Company
8111 Lyndale Avenue South
Bloomington, MN 55420

Contactez-nous sur www.Toro.com.
Imprimé aux États-Unis
Tous droits réservés

Les mises en garde de ce manuel soulignent des dangers potentiels et sont signalées par le symbole de sécurité (Figure 2), qui indique un danger pouvant entraîner des blessures graves ou mortelles si les précautions recommandées ne sont pas respectées.

g000502

Figure 2

Symbole de sécurité

Ce manuel utilise deux termes pour faire passer des renseignements essentiels. **Important**, pour attirer l'attention sur une information d'ordre mécanique spécifique, et **Remarque**, pour souligner une information d'ordre général méritant une attention particulière.

Table des matières

Sécurité 4
Consignes de sécurité générales 4
Autocollants de sécurité et d'instruction 4
Mise en service 6
1 Réglage et mise en place de l'unité de coupe 6
2 Montage des roues de transport 7
3 Montage du bac à herbe 7
4 Réglage du régime moteur 8
5 Confirmation de la position du tambour de déplacement 8
Vue d'ensemble du produit 9
Commandes 10
Caractéristiques techniques 13
Outils et accessoires 13
Avant l'utilisation 13
Consignes de sécurité avant l'utilisation 13
Procédures d'entretien quotidien 14
Contrôle du niveau d'huile moteur 14
Spécifications du carburant 14
Remplissage du réservoir de carburant 14
Réglage de la vitesse de coupe 14
Réglage de la vitesse du cylindre 15
Réglage de la hauteur du guidon 15
Transport de la machine jusqu'à un site de travail 15
Dépose des roues de transport 16
Utilisation de la commande du volet de départ 16
Ouverture et fermeture du robinet d'arrivée de carburant 17
Pendant l'utilisation 17
Consignes de sécurité pendant l'utilisation 17
Démarrage du moteur 19
Conseils d'utilisation 19
Arrêt du moteur 20
Après l'utilisation 20
Consignes de sécurité après l'utilisation 20
Utilisation des commandes après la tonte 20
Transport de la machine 21
Montage des roues de transport 21
Engagement ou désengagement de la transmission 21
Entretien 23
Consignes de sécurité pendant l'entretien 23
Programme d'entretien recommandé 23
Liste de contrôle pour l'entretien journalier 24
Procédures avant l'entretien 25
Préparation de la machine à l'entretien 25
Entretien du moteur 26
Consignes de sécurité pour le moteur 26
Contrôle du niveau et vidange de l'huile moteur 26
Entretien du filtre à air 27
Entretien de la bougie 28
Entretien des commandes 29
Réglage du câble de déplacement 29
Réglage du frein de service/stationnement 30
Réglage du câble de commande de cylindre 31
Réglage du câble d'accélérateur 31
Serrage des fixations anti-vibrations du guidon 32
Entretien de l'unité de coupe 33
Consignes de sécurité concernant les lames 33
Mise en place de l'unité de coupe 33
Dépose de l'unité de coupe 34
Rodage de l'unité de coupe 34
Remisage 35
Consignes de sécurité concernant le remisage 35
Remisage de la machine 35

Sécurité

Cette machine a été conçue en conformité avec la norme EN ISO 5395 et la norme ANSI B71.4–2017.

Consignes de sécurité générales

Ce produit peut sectionner les mains ou les pieds et projeter des objets.

- Vous devez lire et comprendre le contenu de ce *Manuel de l'utilisateur* avant de démarrer la machine.
- Accordez toute votre attention à l'utilisation de la machine. Ne vous livrez à aucune activité risquant de vous distraire, au risque de causer des dommages corporels ou matériels.
- N'approchez pas les mains ou les pieds des composants mobiles de la machine.
- N'utilisez pas la machine s'il manque des capots ou d'autres dispositifs de protection, ou s'ils sont en mauvais état.
- N'admettez personne, notamment les enfants, dans le périmètre de travail. N'autorisez jamais un enfant à utiliser la machine.
- Avant de quitter la position d'utilisation, coupez le moteur, enlevez la clé (selon l'équipement) et attendez l'arrêt complet de tout mouvement. Laissez refroidir la machine avant de la régler, d'en faire l'entretien, de la nettoyer ou de la remiser.

L'usage ou l'entretien incorrect de cette machine peut occasionner des accidents. Pour réduire les risques d'accidents et de blessures, respectez les consignes de sécurité qui suivent. Tenez toujours compte des mises en garde signalées par le symbole de sécurité ⚠ et la mention Prudence, Attention ou Danger. Le non respect de ces instructions peut entraîner des blessures graves voire mortelles.

Autocollants de sécurité et d'instruction

Des autocollants de sécurité et des instructions bien visibles par l'opérateur sont placés près de tous les endroits potentiellement dangereux. Remplacez tout autocollant endommagé ou manquant.

decal120-9570

120-9570

1. Attention – ne vous approchez pas des pièces mobiles; gardez toutes les protections et tous les déflecteurs en place.

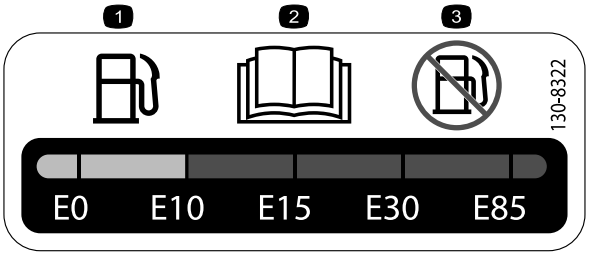

decal130-8322

130-8322

1. Utilisez uniquement du carburant à teneur en alcool par volume inférieure à 10 %.
2. Lisez le *Manuel de l'utilisateur* pour plus de renseignements sur le carburant.
3. N'utilisez pas de carburant à teneur en alcool par volume supérieure à 10 %.

decal133-8062

133-8062

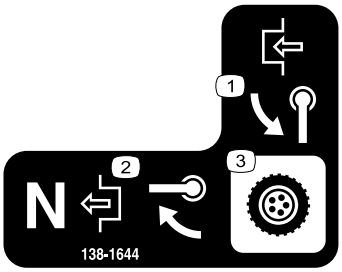

decal138-1644

138-1644

1. Tourner la poignée pour engager.
2. La machine étant au point mort, tourner la poignée pour désengager.
3. Commande de transmission

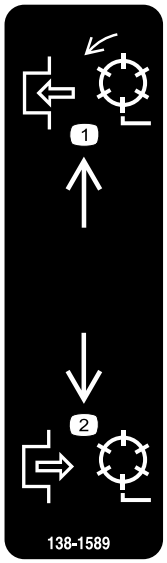

decal138-1589

138-1589

1. Engagement des cylindres
2. Désengagement des cylindres

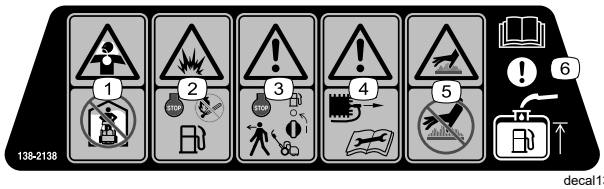

decal138-2138

138-2138

1. Risque d'asphyxie par des émanations nocives et gaz toxiques – ne faites pas tourner le moteur dans un local fermé.
2. Risque d'explosion – coupez le moteur avant de verser du carburant dans le réservoir; restez à distance des flammes nues ou des étincelles et ne fumez pas pendant ce temps.
3. Attention – coupez le moteur et fermez le robinet d'arrivée de carburant avant de quitter la machine.
4. Attention – débranchez le fil de la bougie avant d'effectuer tout entretien.
5. Risque de surface chaude – ne touchez pas la surface chaude.
6. Attention – lisez le *Manuel de l'utilisateur* pour savoir comment remplir le réservoir de carburant.

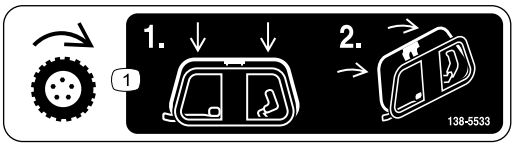

decal138-5533

138-5533

1. Commande de déplacement – poussez la commande de déplacement vers le bas puis serrez-la contre le guidon.

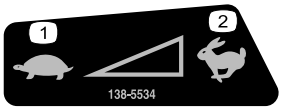

decal138-5534

138-5534

1. Bas régime
2. Haut régime

decal138-5532

138-5532

1. Tirer vers le haut pour desserrer le frein
2. Pousser vers le bas pour serrer le frein
3. Frein de stationnement – verrouillé
4. Frein de stationnement – déverrouillé
5. Attention – lisez le *Manuel de l'utilisateur*.
6. Attention – n'utilisez pas cette machine à moins d'avoir les compétences nécessaires.
7. Attention – portez des protecteurs d'oreilles.
8. Risque de projection d'objets – n'autorisez personne à s'approcher de la machine.
9. Attention – ne vous approchez pas des pièces mobiles; gardez toutes les protections et tous les déflecteurs en place.
10. Ne remorquez pas la machine.

Mise en service

Pièces détachées

Reportez-vous au tableau ci-dessous pour vérifier si toutes les pièces ont été expédiées.

Procédure	Description	Qté	Utilisation
1	Unité de coupe (à commander séparément; adressez-vous à votre distributeur Toro agréé) Tube hexagonal Ressort Collet	1 1 1 1	Réglage et mise en place de l'unité de coupe sur la machine.
2	Kit roues de transport (à commander séparément; adressez-vous à votre distributeur Toro agréé)	1	Montage des roues de transport (facultatif).
3	Bac à herbe	1	Montage du bac à herbe.
4	Autocollant CE	1	Réglage du régime moteur (pour utilisation dans les pays appliquant les normes CE).
5	Aucune pièce requise	–	Confirmation de la position du tambour de déplacement.

Médias et pièces supplémentaires

Description	Qté	Utilisation
Manuel de l'utilisateur Manuel du propriétaire du moteur Certificat de conformité	1 1 1	À lire ou examiner avant d'utiliser la machine.

Remarque: Les côtés gauche et droit de la machine sont déterminés d'après la position d'utilisation normale.

1

Réglage et mise en place de l'unité de coupe

Pièces nécessaires pour cette opération:

1	Unité de coupe (à commander séparément; adressez-vous à votre distributeur Toro agréé)
1	Tube hexagonal
1	Ressort
1	Collet

Procédure

1. Réglez l'unité de coupe selon vos préférences; voir le *Manuel de l'utilisateur* de l'unité de coupe.
2. Montez le ressort, le collet et le tube hexagonal sur l'arbre d'accouplement de la transmission (Figure 3).

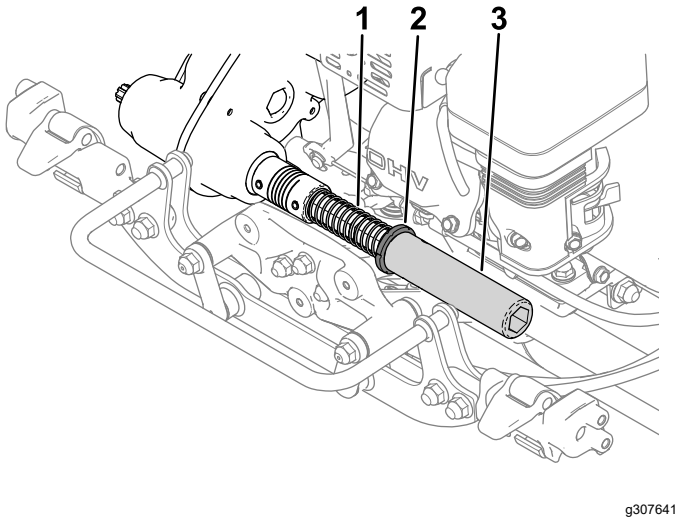

Figure 3

1. Ressort
2. Collet
3. Tube hexagonal

3. Montez l'unité de coupe sur la machine; voir Mise en place de l'unité de coupe (page 33).

2

Montage des roues de transport

Option

Pièces nécessaires pour cette opération:

1	Kit roues de transport (à commander séparément; adressez-vous à votre distributeur Toro agréé)

Procédure

Pour monter les roues de transport, vous devez d'abord vous procurer le kit roues de transport (modèle 04123). Adressez-vous à votre distributeur Toro agréé pour vous procurer ce kit.

1. Montez les roues de transport; voir Montage des roues de transport (page 21).
2. Vérifiez que les pneus sont gonflés à une pression de 0,83 à 1,03 bar (12 à 15 psi).

3

Montage du bac à herbe

Pièces nécessaires pour cette opération:

1	Bac à herbe

Procédure

1. Saisissez le bac par la poignée.
2. Faites passer le rebord du bac entre les plaques latérales de l'unité de coupe et par-dessus le rouleau avant (Figure 4).

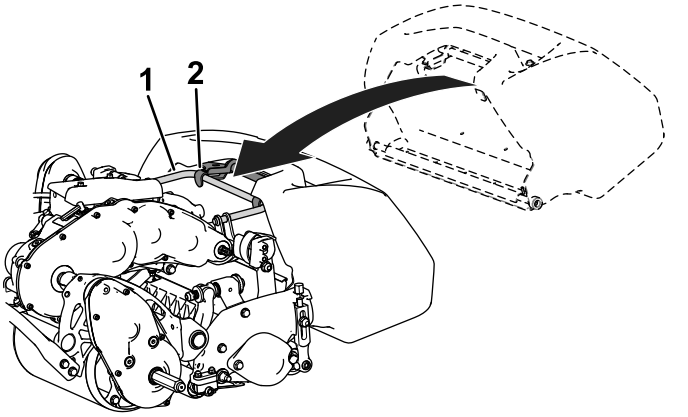

Figure 4

1. Arceau du cadre
2. Crochets du bac

3. Enfilez les crochets du bac sur l'arceau du cadre (Figure 4).

Important: **Si vous faites tomber le bac, vérifiez que les points de contact du bras d'inclinaison, près du rebord inférieur du bac, ne sont pas endommagés (Figure 5). Redressez-les avant d'utiliser le bac.**

Si vous utilisez le bac alors que les points de contact du bras d'inclinaison sont faussés, le bac risque de toucher l'unité de coupe, ce qui peut causer des bruits indésirables et/ou endommager le bac et l'unité de coupe.

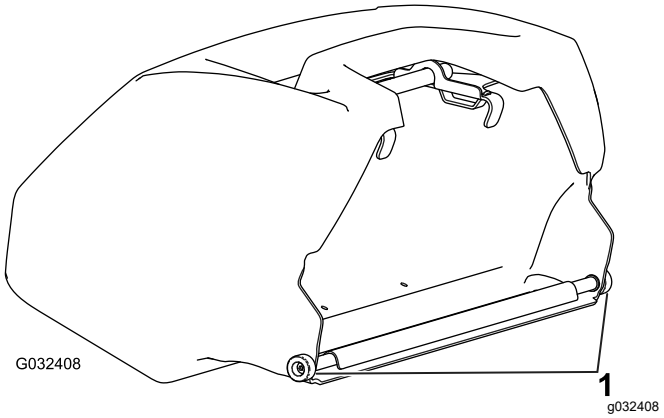

Figure 5

1. Point de contact du bras d'inclinaison

4

Réglage du régime moteur

Dans les pays appliquant les normes CE seulement

Pièces nécessaires pour cette opération:

1	Autocollant CE

Procédure

Si vous utilisez la machine dans un pays qui applique les normes CE, vous devez respecter la réglementation anti-bruit en réglant le régime de ralenti accéléré du moteur et en installant l'autocollant CE :

- Réglez le régime de ralenti accéléré selon les spécifications suivantes :
  - Modèles 1018 : **3 000 tr/min**
  - Modèles 1021 et 1026 : **3 150 tr/min**

  Voir Réglage du ralenti accéléré (page 32).
- Appliquez l'autocollant CE sous la plaque du numéro de série (Figure 6).

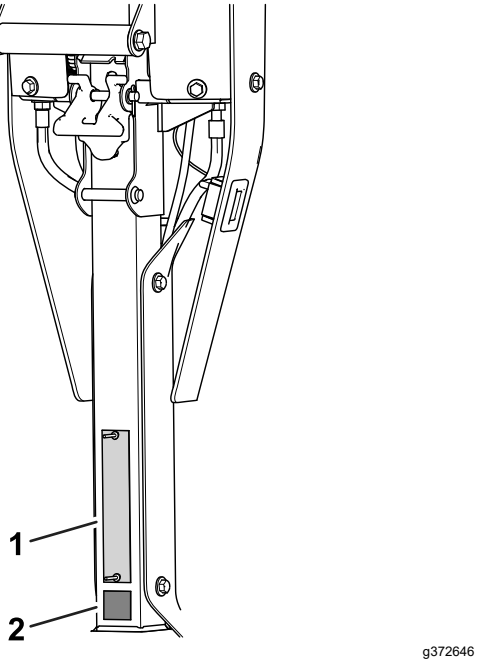

Figure 6

1. Plaque du numéro de série
2. Autocollant CE

5

Confirmation de la position du tambour de déplacement

Aucune pièce requise

Procédure

Vous pouvez régler le tambour de déplacement à la position BASSE ou HAUTE hauteur de coupe.

Le tambour de déplacement est réglé par défaut à la position BASSE (Figure 7). Ne réglez pas le tambour à la position HAUTE car cela compromettra la qualité de la coupe.

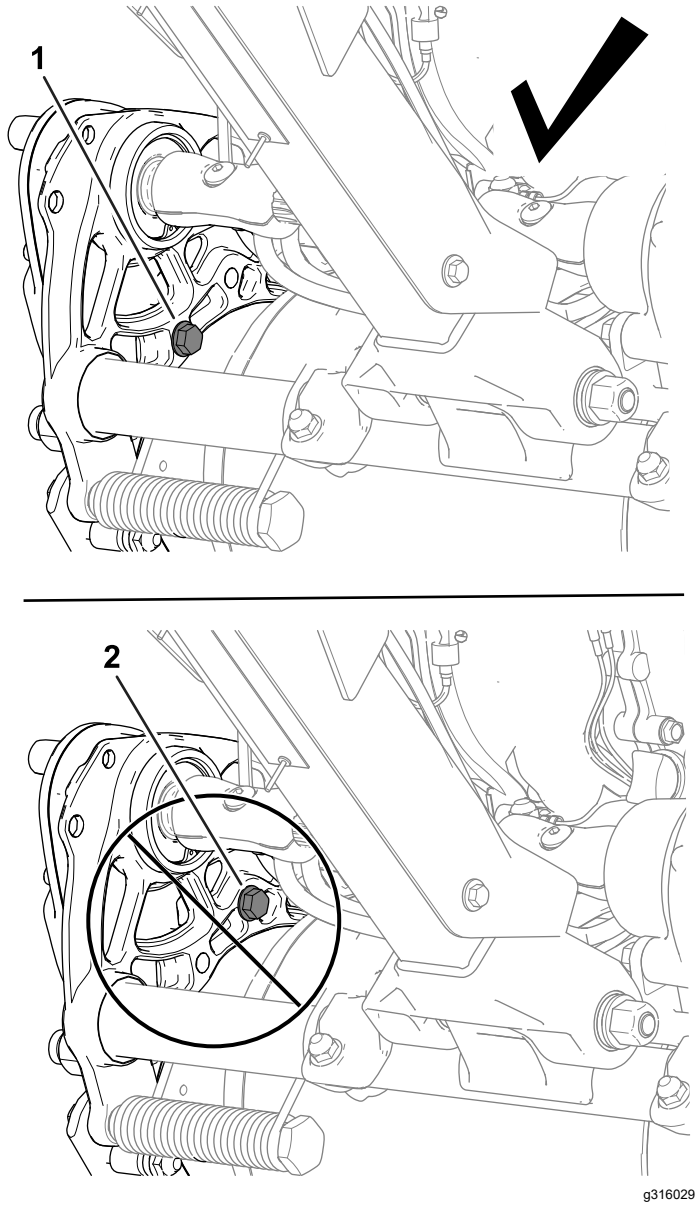

Figure 7

1. Position BASSE
2. Position HAUTE

Vue d'ensemble du produit

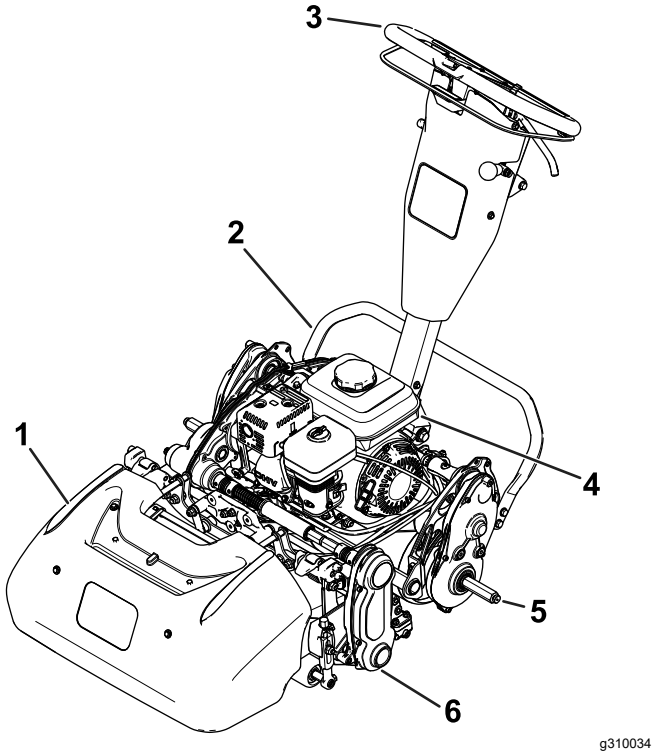

Figure 8

1. Bac à herbe
2. Béquille
3. Poignée
4. Réservoir de carburant
5. Arbre de roue de transport
6. Unité de coupe

Commandes

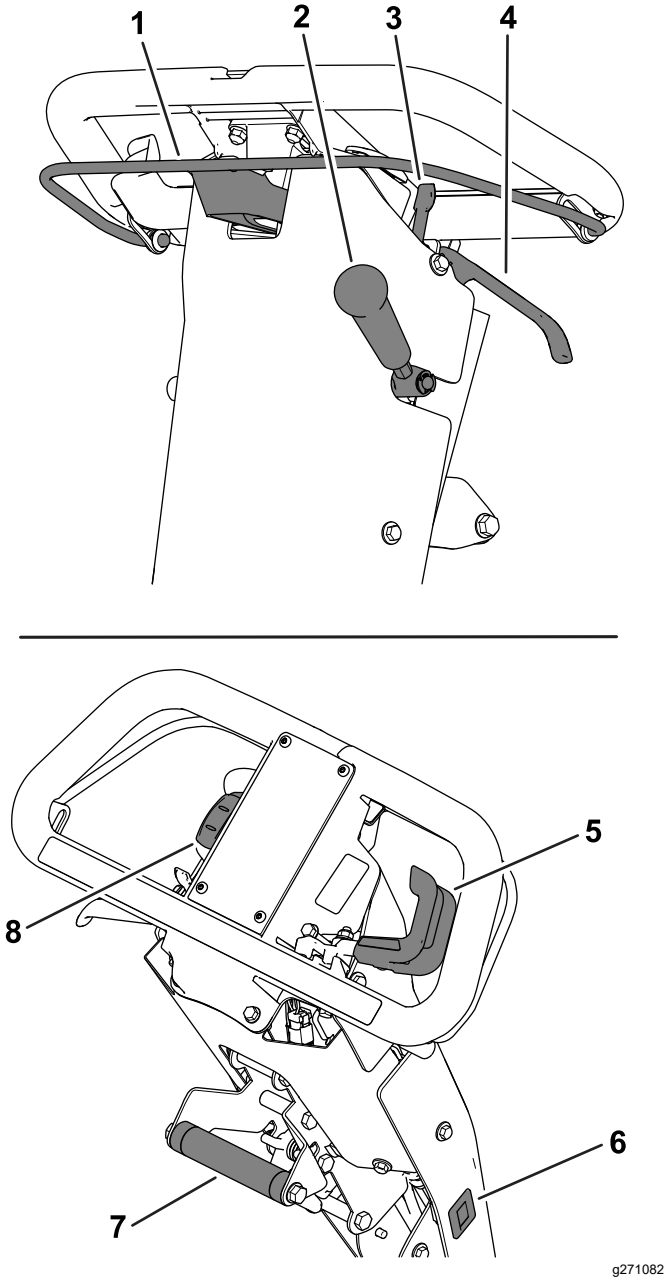

Figure 9

1.	Barre d'embrayage	5.	Commande d'accélérateur
2.	Levier de commande de l'unité de coupe	6.	Compteur horaire
3.	Verrou du frein de stationnement	7.	Poignée d'aide au levage
4.	Levier de frein de service	8.	Commande Marche/Arrêt

Barre d'embrayage

La barre d'embrayage (Figure 9) permet d'engager et de désengager la transmission aux roues.

- **Pour engager la transmission aux roues :** tirez la barre vers le haut et serrez-la contre le guidon.
- **Pour désengager la transmission aux roues :** relâchez la barre.

Commande d'accélérateur

La commande d'accélérateur (Figure 9) permet de régler le régime moteur.

- **Pour augmenter le régime moteur :** tournez le levier vers le bas.
- **Pour baisser le régime moteur :** tournez le levier vers le haut.

Interrupteur marche/arrêt

L'interrupteur (Figure 9) permet de démarrer et de couper le moteur.

- **Pour démarrer le moteur :** appuyez sur le haut de l'interrupteur.
- **Pour couper le moteur :** appuyez sur le bas de l'interrupteur.

Levier de frein de service

Le frein de service (Figure 9) permet de ralentir ou d'arrêter la machine. Rapprochez le levier du guidon pour serrer le frein de service.

Verrou du frein de stationnement

Le verrou du frein de stationnement (Figure 9) permet de serrer le frein de stationnement quand vous quittez la machine.

- **Pour serrer le frein de stationnement :** maintenez le levier de frein de service engagé et tournez le verrou du frein de stationnement vers vous.
- **Pour desserrer le frein de stationnement :** tirez le levier de frein de service vers le guidon.

Levier de commande de l'unité de coupe

Le levier de commande de l'unité de coupe (Figure 9) permet d'engager ou de désengager l'unité de coupe quand la barre d'embrayage est engagée.

- **Pour engager l'unité de coupe :** baissez le levier.
- **Pour désengager l'unité de coupe :** levez le levier.

Compteur horaire

Le compteur horaire (Figure 9) enregistre le nombre total d'heures de fonctionnement du moteur. Consultez le compteur pour planifier les entretiens réguliers.

Poignée d'aide au levage

La poignée d'aide au levage (Figure 9) permet de régler la hauteur du guidon ou de lever et baisser la béquille.

Dispositif de réglage de hauteur du guidon

Le dispositif de réglage de hauteur (Figure 10) permet de régler le guidon à la hauteur la plus confortable pour l'utilisateur. Tirez le dispositif de réglage vers le haut et utilisez la poignée d'aide au levage pour régler le guidon plus ou moins.

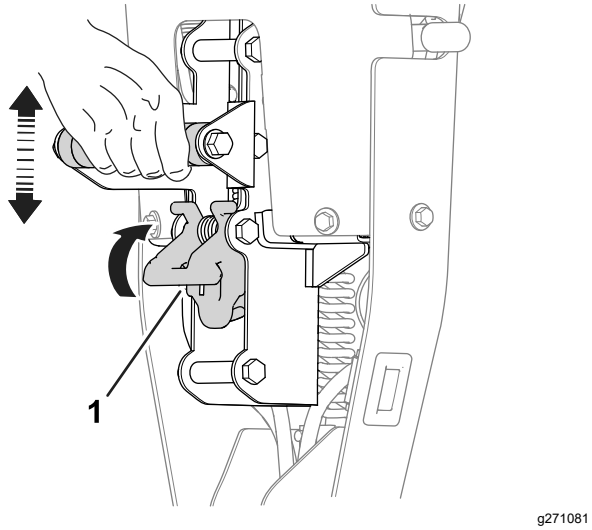

Figure 10

1. Dispositif de réglage de hauteur du guidon

Commande du volet de départ

La commande du volet de départ (Figure 11) est située à l'avant gauche du moteur. Utilisez la commande du volet de départ pour faciliter le démarrage du moteur à froid; voir Utilisation de la commande du volet de départ (page 16).

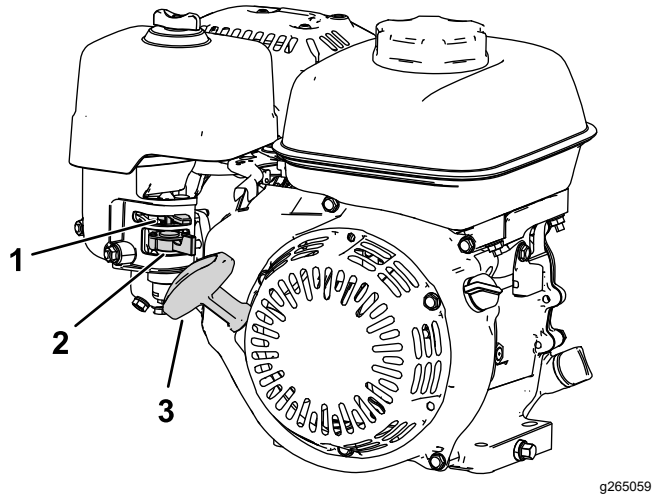

Figure 11

1. Commande du volet de départ
2. Robinet d'arrivée de carburant
3. Poignée du lanceur

Robinet d'arrivée de carburant

Le robinet d'arrivée de carburant est situé sur le côté du moteur, sous la commande starter (Figure 11).

Remarque: Fermez le robinet d'arrivée de carburant lorsque la machine ne doit pas servir pendant plusieurs jours, pendant son transport d'un site à un autre, ou lorsqu'elle est garée dans un local fermé; voir Ouverture et fermeture du robinet d'arrivée de carburant (page 17).

Poignée du lanceur

Tirez sur le lanceur (Figure 11) pour démarrer le moteur.

Béquille

La béquille (Figure 12) se trouve à l'arrière de la machine. Utilisez la béquille quand vous posez ou déposez les roues de transport ou l'unité de coupe.

- **Position ENTRETIEN DES ROUES DE TRANSPORT :**

  Pour utiliser la béquille afin de monter les roues de transport, posez le pied sur la béquille tout en tirant la poignée d'aide au levage vers le haut et l'arrière (Figure 12).

⚠ PRUDENCE

La machine est lourde et peut causer des problèmes de dos en cas de levage incorrect.

Pour soulever la machine, appuyez avec le pied sur la béquille et utilisez uniquement la poignée d'aide au levage. Toute autre méthode pour lever la machine sur la béquille peut entraîner des blessures.

- **Position ENTRETIEN DE L'UNITÉ DE COUPE :**

  Pour empêcher la machine de basculer en arrière quand vous déposez l'unité de coupe, abaissez la béquille et insérez une goupille ou un boulon dans le trou du châssis sur le côté droit de la machine (Figure 13).

- **Relever la béquille en position de RANGEMENT :**

  1. Laissez le pied sur la béquille pendant que vous abaissez le tambour de traction au sol.
  2. Retirez le pied de la béquille et laissez-lui la place pour lui permettre de remonter en position de RANGEMENT.

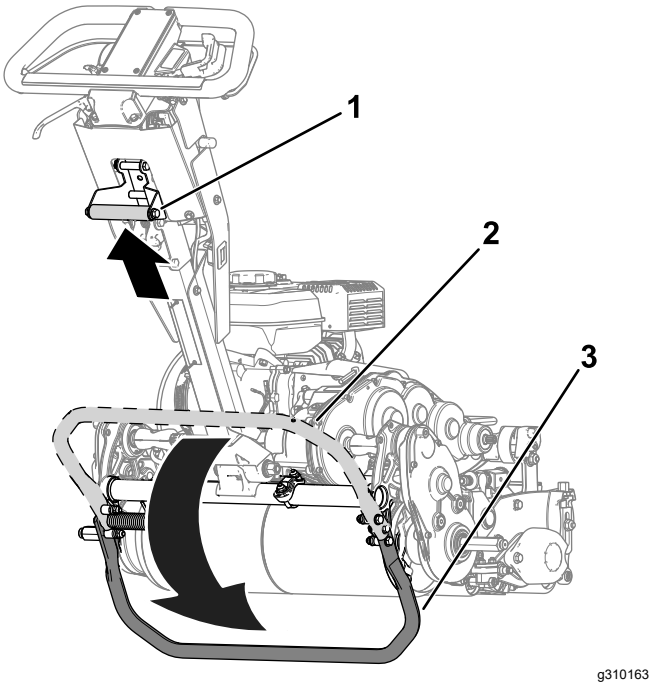

Figure 12

1. Poignée d'aide au levage
2. Béquille – position de RANGEMENT
3. Béquille – position d'ENTRETIEN DES ROUES DE TRANSPORT

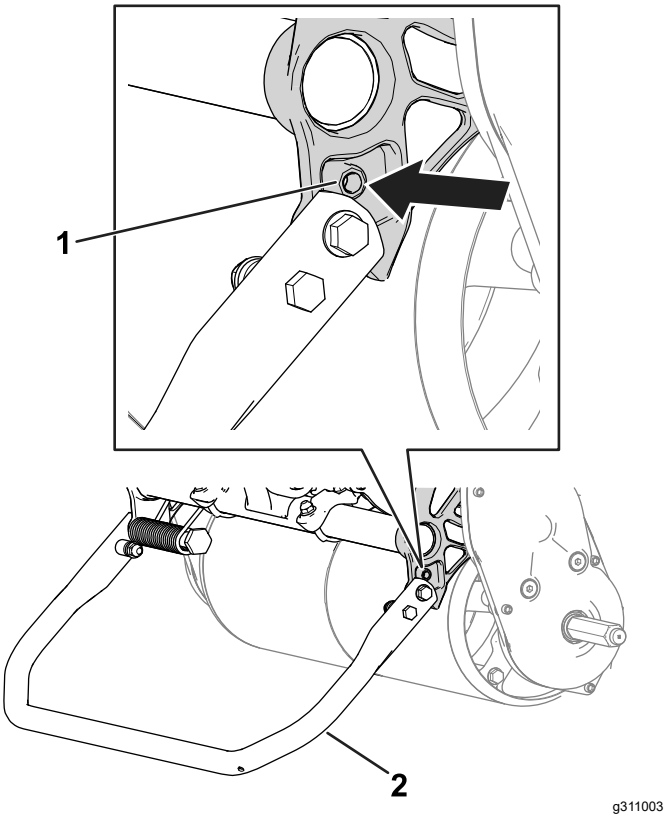

Figure 13

1. Trou du châssis
2. Béquille – position d'ENTRETIEN DE L'UNITÉ DE COUPE

Caractéristiques techniques

	Modèle 04850	Modèle 04860
Largeur	84 cm (33 po)	91 cm (36 po)
Poids à sec*	84 kg (185 lb)	86 kg (190 lb)
Largeur de coupe	46 cm (18 po)	53 cm (21 po)
Hauteur de coupe	Voir le *Manuel de l'utilisateur* de l'unité de coupe.	
Vitesse de coupe	Selon la vitesse de rotation du cylindre et la position de la poulie d'entraînement du cylindre; voir Réglage de la vitesse de coupe (page 14).	
Régime moteur	Ralenti : 1 900 ± 100 tr/min; Ralenti accéléré : 3 450 ± 100 tr/min	
Vitesse de tonte	3,2 km/h (2 mi/h) à 5,6 km/h (3,5 mi/h)	
Vitesse de transport	8,5 km/h (5,3 mi/h)	
*Groupe de déplacement seulement. Voir le *Manuel de l'utilisateur* de l'unité de coupe pour connaître le poids de chaque unité de coupe.		

Outils et accessoires

Une sélection d'outils et accessoires agréés par Toro est disponible pour augmenter et améliorer les capacités de la machine. Pour obtenir la liste de tous les accessoires et outils agréés, contactez votre dépositaire-réparateur ou votre distributeur Toro agréé, ou rendez-vous sur www.Toro.com.

Pour garantir un rendement optimal et conserver la certification de sécurité de la machine, utilisez uniquement des pièces de rechange et accessoires Toro d'origine. Les pièces de rechange et accessoires d'autres constructeurs peuvent être dangereux et leur utilisation risque d'annuler la garantie de la machine.

Utilisation

Remarque: Les côtés gauche et droit de la machine sont déterminés d'après la position d'utilisation normale.

Avant l'utilisation

Consignes de sécurité avant l'utilisation

Consignes de sécurité générales

- Ne confiez jamais l'utilisation ou l'entretien de la machine à des enfants ou à des personnes non qualifiées. La réglementation locale peut imposer un âge minimum pour l'utilisation de ce type de machine. Le propriétaire de la machine doit assurer la formation de tous les utilisateurs et mécaniciens.
- Familiarisez-vous avec le maniement correct du matériel, les commandes et les symboles de sécurité.
- Avant de quitter la position d'utilisation, coupez le moteur de la machine, enlevez la clé (selon l'équipement) et attendez l'arrêt complet de tout mouvement. Laissez refroidir la machine avant de la régler, d'en faire l'entretien, de la nettoyer ou de la remiser.
- Apprenez à arrêter la machine et à couper le moteur rapidement.
- Vérifiez toujours que les commandes de présence de l'utilisateur, les contacteurs de sécurité et les dispositifs de sécurité sont en place et fonctionnent correctement. N'utilisez pas la machine en cas de mauvais fonctionnement.
- Inspectez la zone de travail et enlevez tout objet pouvant être projeté par la machine.

Consignes de sécurité pour le carburant

- Faites preuve de la plus grande prudence quand vous manipulez du carburant, en raison de son inflammabilité et du risque d'explosion des vapeurs qu'il dégage.
- Éteignez cigarettes, cigares, pipes et autres sources d'étincelles.
- Utilisez exclusivement un bidon à carburant homologué.
- N'enlevez pas le bouchon du réservoir de carburant et n'ajoutez pas de carburant quand le moteur tourne ou est encore chaud.

- N'ajoutez pas de carburant et ne vidangez pas le réservoir dans un local fermé.
- Ne remisez pas la machine ni les bidons de carburant à proximité d'une flamme nue, d'une source d'étincelles ou d'une veilleuse, telle celle d'un chauffe-eau ou autre appareil.
- Si vous renversez du carburant, ne mettez pas le moteur en marche. Évitez toute source possible d'inflammation jusqu'à dissipation complète des vapeurs de carburant.
- Ne remplissez pas les bidons de carburant à l'intérieur d'un véhicule ou sur le plateau d'une remorque ou d'un camion dont le revêtement est en plastique. Posez toujours les bidons sur le sol, à l'écart du véhicule, avant de les remplir.
- Descendez la machine du véhicule ou de la remorque et posez-la à terre avant de remplir le réservoir de carburant. Si cela n'est pas possible, remplissez le réservoir à l'aide d'un bidon, et non directement à la pompe.
- Maintenez le pistolet en contact avec le bord du réservoir ou de l'ouverture du bidon jusqu'à la fin du remplissage.

Procédures d'entretien quotidien

Effectuez les procédures d'entretien quotidiennes; voir Liste de contrôle pour l'entretien journalier (page 24).

Contrôle du niveau d'huile moteur

Contrôlez le niveau d'huile moteur avant chaque utilisation ou toutes les 8 heures de fonctionnement; voir Contrôle du niveau d'huile moteur (page 26).

Spécifications du carburant

Capacité du réservoir de carburant : 2 litres (0,59 gallon américain)

Carburant recommandé : essence sans plomb avec indice d'octane de 87 ou plus (méthode de calcul [R+M]/2).

Éthanol : de l'essence contenant jusqu'à 10 % d'éthanol (essence-alcool) ou 15 % de MTBE (éther méthyltertiobutylique) par volume peut être utilisée à la rigueur. L'éthanol et le MTBE sont deux produits différents. L'utilisation d'essence contenant 15 % d'éthanol (E15) par volume n'est pas agréée.

- **N'utilisez jamais d'essence contenant plus de 10 % d'éthanol par volume**, par exemple E15 (qui contient 15 % d'éthanol), E20 (qui contient 20 % d'éthanol) ou E85 (qui contient jusqu'à 85 % d'éthanol).
- N'utilisez **pas** d'essence contenant du méthanol.
- Ne stockez **pas** le carburant dans le réservoir ou dans des bidons de carburant pendant l'hiver, à moins d'utiliser un stabilisateur de carburant.
- N'ajoutez **pas** d'huile à l'essence.
- Pour des résultats optimaux, utilisez uniquement du carburant propre et frais (conservé depuis moins d'un mois).
- L'utilisation d'essence non agréée peut entraîner des problèmes de performances et/ou des dommages au moteur qui peuvent ne pas être couverts par la garantie.

Remplissage du réservoir de carburant

1. Nettoyez la surface autour du bouchon du réservoir de carburant et enlevez le bouchon (Figure 14). Remplissez le réservoir de carburant jusqu'à la base de l'ouverture du goulot; voir le *Manuel du propriétaire* du moteur.

   Important: **Ne remplissez pas excessivement le réservoir de carburant.**

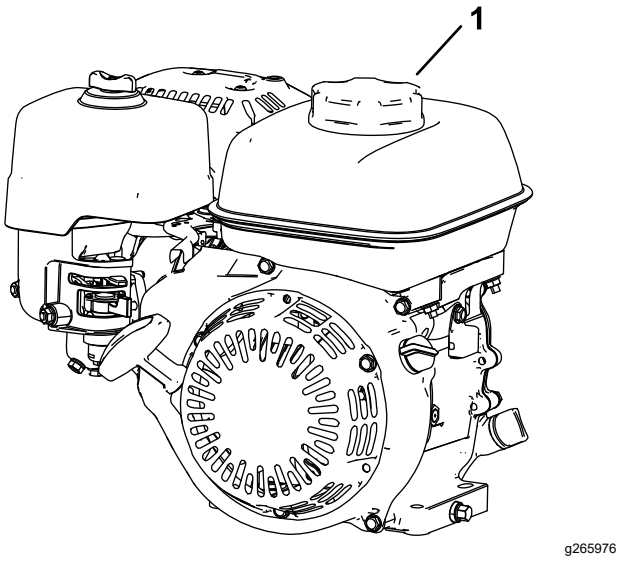

Figure 14

1. Bouchon du réservoir de carburant

2. Remettez le bouchon du réservoir en place et essuyez tout carburant éventuellement répandu.

Réglage de la vitesse de coupe

La vitesse de coupe est déterminée par les réglages suivants de la machine :

- **Vitesse de rotation des cylindres** : vous pouvez régler la vitesse des cylindres à haute ou basse; voir Réglage de la vitesse du cylindre (page 15).
- **Position des poulies d'entraînement du cylindre** : les poulies d'entraînement du cylindre ont 2 positions de réglage; voir le *Manuel de l'utilisateur* de l'unité de coupe.

Pour déterminer la vitesse du cylindre et la position des poulies d'entraînement permettant d'obtenir la coupe appropriée, reportez-vous au tableau suivant :

Vitesse de coupe

Vitesse du cylindre	Position de la courroie	Unité de coupe		
		8 lames	*11 lames*	*14 lames*
Basse	***Basse***	7,3 mm (0,286 po)	5,3 mm (0,208 po)	4,2 mm (0,164 po)
Basse	***Haute***	8,7 mm (0,241 po)	4,4 mm (0,175 po)	3,5 mm (0,137 po)
Haute	***Basse***	5,9 mm (0,233 po)	4,3 mm (0,169 po)	3,4 mm (0,133 po)
Haute	***Haute***	5 mm (0,196 po)	3,6 mm (0,142 po)	2,8 mm (0,112 po)

Réglage de la vitesse du cylindre

Utilisez le bouton de commande de vitesse (Figure 15) pour régler la vitesse du cylindre.

- **Haute vitesse du cylindre** : tournez le bouton de manière que la lettre « H » soit dirigée vers l'avant de la machine.
- **Basse vitesse du cylindre** : tournez le bouton de manière que la lettre « L » soit dirigée vers l'avant de la machine.

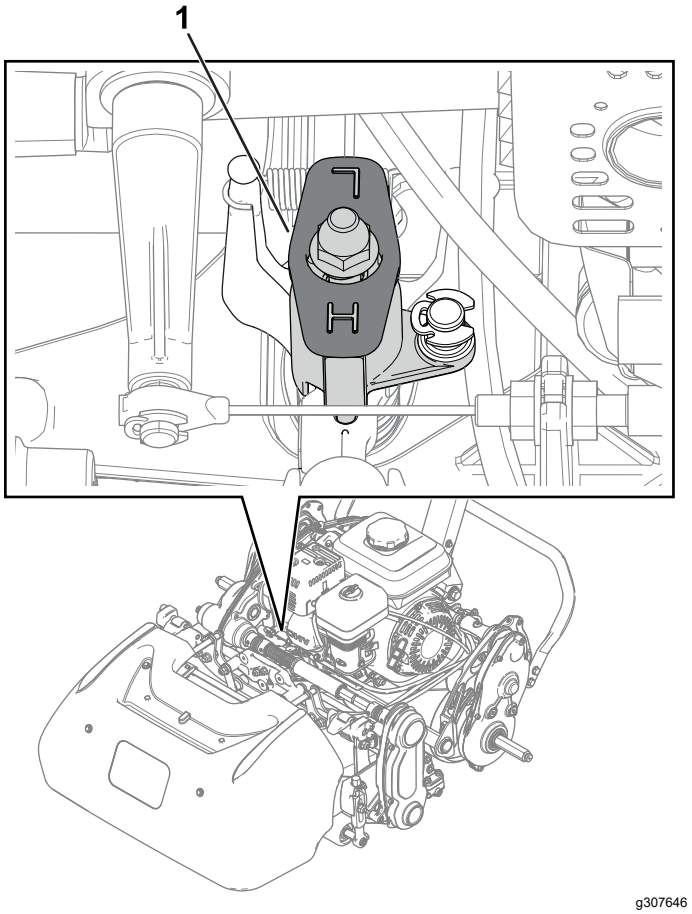

Figure 15

1. Bouton de commande de vitesse du cylindre (montré à la position haute vitesse)

Réglage de la hauteur du guidon

Le dispositif de réglage de hauteur permet de régler le guidon à la hauteur la plus confortable pour l'utilisateur; voir Dispositif de réglage de hauteur du guidon (page 11).

Transport de la machine jusqu'à un site de travail

Transport de la machine au moyen des roues de transport

Utilisez les roues de transport pour transporter la machine sur une courte distance.

1. Montez les roues de transport; voir Montage des roues de transport (page 21).
2. Vérifiez que les leviers de commande de déplacement et d'entraînement du cylindre sont en position POINT MORT.

3. Démarrez le moteur; voir Démarrage du moteur (page 19).
4. Placez la commande d'accélérateur en position BAS RÉGIME, basculer l'avant de la machine vers le haut, engagez progressivement la commande de déplacement et augmentez lentement le régime moteur.
5. Réglez la commande d'accélérateur pour obtenir la vitesse de déplacement voulue et transporter la machine à l'endroit voulu.

Transport de la machine sur une remorque

Utilisez une remorque pour transporter la machine sur une grande distance. Faites preuve de prudence pour charger la machine sur la remorque ou la décharger.

1. Conduisez la machine sur la remorque avec précaution.
2. Coupez le moteur, serrez le frein de stationnement et tournez le robinet d'arrivée de carburant en position FERMÉE.
3. Utilisez une rampe d'une seule pièce pour charger la machine sur une remorque ou un camion.
4. Arrimez solidement la machine sur la remorque.

Remarque: Vous pouvez utiliser la remorque Trans Pro de Toro pour transporter la machine. Pour plus d'instructions sur le chargement de la remorque, voir le *Manuel de l'utilisateur* de la remorque.

Important: **Ne faites pas tourner le moteur pendant le transport de la machine sur une remorque, au risque d'endommager la machine.**

Dépose des roues de transport

1. Relâchez la barre d'embrayage, réduisez le régime moteur avec la commande d'accélérateur, puis coupez le moteur.
2. Abaissez la béquille à la position d'ENTRETIEN DES ROUES DE TRANSPORT; voir Béquille (page 11).
3. Déposez les roues de transport en poussant les clips de verrouillage hors des arbres (Figure 16).

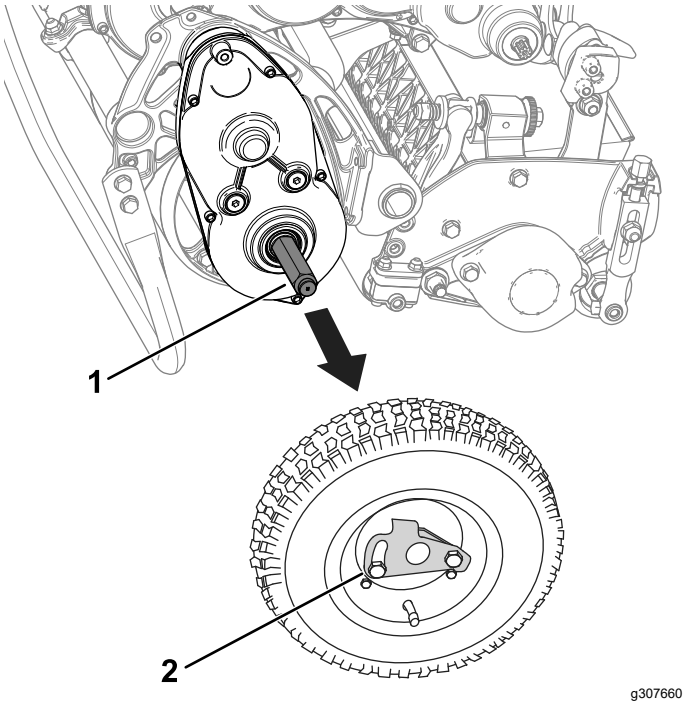

Figure 16

1. Arbre de roue
2. Clip de verrouillage de roue

4. Descendez la machine de la béquille avec précaution en la poussant en avant lentement ou en la soulevant par le support de guidon inférieur afin de permettre à la béquille de retourner en position de RANGEMENT ; voir Béquille (page 11).

Utilisation de la commande du volet de départ

Utilisez la commande du volet de départ pour faciliter le démarrage du moteur à froid. Placez la commande en position VOLET DE DÉPART pour démarrer à froid. Lorsque le moteur a démarré, ramenez la commande en position MARCHE.

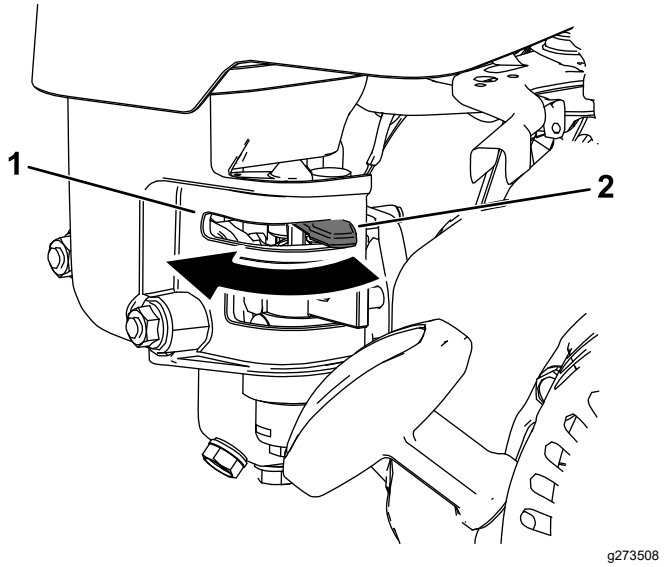

Figure 17

1. Commande du volet de départ – position VOLET DE DÉPART
2. Commande du volet de départ – position MARCHE

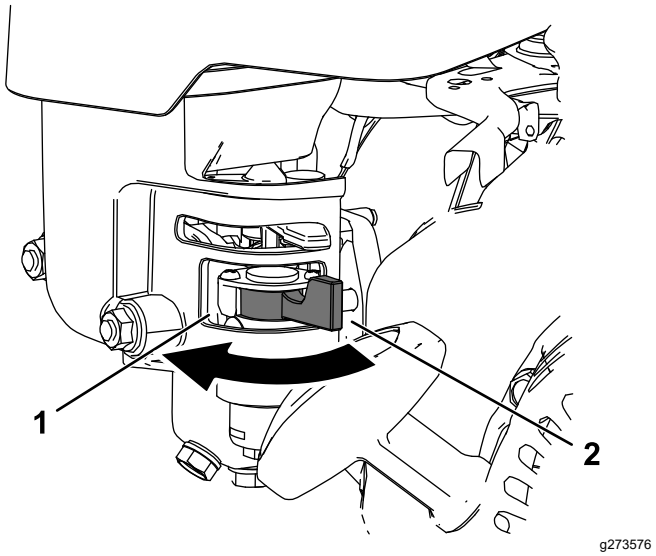

Figure 18

1. Levier de robinet d'arrivée de carburant – position FERMÉE
2. Levier d'arrivée de robinet de carburant – position OUVERTE

Ouverture et fermeture du robinet d'arrivée de carburant

Régulez le débit de carburant vers le moteur avec le robinet d'arrivée de carburant comme suit :

- Pour ouvrir le robinet d'arrivée de carburant, tournez le levier vers la poignée du lanceur (Figure 18).
- Pour fermer le robinet d'arrivée de carburant, tournez le levier à l'opposé de la poignée du lanceur (Figure 18).

Pendant l'utilisation

Consignes de sécurité pendant l'utilisation

Consignes de sécurité générales

- Le propriétaire/l'utilisateur est responsable des accidents pouvant entraîner des dommages corporels et matériels et peut les prévenir.
- Portez des vêtements appropriés, y compris une protection oculaire, un pantalon, des chaussures solides à semelle antidérapante et des protecteurs d'oreilles. Si vos cheveux sont longs, attachez-les et ne portez pas de vêtements amples ni de bijoux pendants.
- N'utilisez pas la machine si vous êtes fatigué(e), malade ou sous l'emprise de l'alcool, de médicaments ou de drogues.
- Accordez toute votre attention à l'utilisation de la machine. Ne vous livrez à aucune activité risquant de vous distraire, au risque de causer des dommages corporels ou matériels.
- Avant de démarrer le moteur, assurez-vous que tous les embrayages sont au point mort, que le frein de stationnement est serré et que vous êtes au poste d'utilisation.
- N'admettez personne, notamment les enfants, dans le périmètre de travail. Si d'autres personnes doivent obligatoirement être présentes, faites preuve de prudence et vérifiez que le bac de ramassage est installé sur la machine.

- N'utilisez la machine que si la visibilité est bonne afin d'éviter les trous ou autres dangers cachés.
- N'utilisez pas la machine si la foudre menace.
- Faites preuve de prudence quand vous tondez de l'herbe humide. Vous pourriez glisser et vous blesser en tombant.
- N'approchez pas les pieds et les mains de l'unité de coupe.
- Avant de faire marche arrière, vérifiez que la voie est libre juste derrière la machine et sur sa trajectoire.
- Faites preuve de prudence à l'approche de tournants sans visibilité, de buissons, d'arbres ou d'autres objets susceptibles de gêner la vue.
- Arrêtez l'unité de coupe quand vous ne tondez pas.
- Débrayez l'unité de coupe et coupez le moteur avant de régler la hauteur de coupe.
- Ne faites jamais tourner le moteur dans un local ne permettant pas d'évacuer les gaz d'échappement.
- Ne laissez jamais la machine en marche sans surveillance.
- Avant de quitter le poste de conduite:
  - Garez la machine sur une surface plane et horizontale.
  - Débrayez la ou les unités de coupe.
  - Serrez le frein de stationnement.
  - Coupez le moteur de la machine et enlevez la clé (selon l'équipement).
  - Attendez l'arrêt complet de tout mouvement.
- Coupez le moteur avant de vider le bac.
- Ne touchez pas le moteur, le silencieux ou le tuyau d'échappement si le moteur tourne ou vient de s'arrêter, car vous risquez de vous brûler.
- Coupez le moteur de la machine et débrayez l'unité de coupe dans les cas suivants :
  - Avant de faire le plein de carburant.
  - Avant de dégager des obstructions.
  - Avant de retirer le bac à herbe.
  - Avant d'inspecter, de nettoyer ou de faire l'entretien de l'unité de coupe.
  - Après avoir heurté un obstacle ou si des vibrations inhabituelles se produisent. Recherchez et réparez les dommages éventuels de l'unité de coupe avant de redémarrer et d'utiliser la machine.
  - Avant de quitter la position d'utilisation.
- Utilisez uniquement les accessoires et outils agréés par The Toro® Company.

Consignes de sécurité concernant l'utilisation sur les pentes

- Les pentes augmentent significativement les risques de perte de contrôle et de retournement de la machine pouvant entraîner des accidents graves voire mortels. Vous êtes responsable de la sécurité d'utilisation de la machine sur les pentes. L'utilisation de la machine sur une pente, quelle qu'elle soit, exige de redoubler de prudence. Avant d'utiliser la machine sur une pente, vous devez :
  - Lire et comprendre les instructions relatives à l'utilisation sur les pentes qui figurent dans le manuel et sur la machine.
  - Évaluer chaque jour l'état du terrain pour déterminer si la pente permet d'utiliser la machine sans risque. Faire preuve de bon sens et de discernement lors de cette évaluation. Les conditions changeantes du terrain, telle l'humidité, peuvent rapidement modifier le fonctionnement de la machine sur les pentes.
- Utilisez la machine transversalement à la pente, jamais dans le sens de la pente. Évitez d'utiliser la machine sur des pentes trop raides ou humides. Vous pourriez glisser et vous blesser en tombant.
- Repérez les dangers potentiels depuis le bas de la pente. N'utilisez pas la machine près de fortes dénivellations, de fossés, de berges, d'étendues d'eau ou autres dangers. La machine pourrait se retourner brusquement si une roue passe par-dessus une dénivellation quelconque et se retrouve dans le vide, ou si un bord s'effondre. Maintenez une distance de sécurité entre la machine et tout danger potentiel. Utilisez un outil manuel sur ce type de terrain.
- Évitez de démarrer, de vous arrêter ou de tourner sur les pentes. Ne changez pas soudainement de vitesse ou de direction; tournez lentement et graduellement.
- N'utilisez pas la machine si la motricité, la direction ou la stabilité peuvent être compromises. Tenez compte du fait que la motricité de la machine peut être réduite sur l'herbe humide, en travers des pentes ou en descente. La perte d'adhérence des roues motrices peut entraîner le patinage des roues, et la perte du freinage et de la direction. La machine peut déraper même si vous arrêtez la transmission aux roues.
- Enlevez ou balisez les obstacles tels que fossés, trous, ornières, bosses, rochers ou autres dangers cachés. L'herbe haute peut masquer les accidents du terrain. Les irrégularités du terrain peuvent provoquer le retournement de la machine.

- Si vous perdez le contrôle de la machine, éloignez-vous de sa trajectoire.
- Laissez toujours la machine en prise dans les descentes. Ne descendez pas les pentes en roue libre (ne concerne que les machines à transmission par engrenages).

Démarrage du moteur

Remarque: Pour les illustrations et les descriptions des commandes mentionnées dans cette section, voir Commandes (page 10).

Remarque: Vérifiez que le fil est branché à la bougie.

1. Vérifiez que le levier de déplacement est à la position point mort.
2. Vérifiez que le robinet d'arrivée de carburant est ouvert; voir Ouverture et fermeture du robinet d'arrivée de carburant (page 17).
3. Placez l'interrupteur marche/arrêt en en position MARCHE.
4. Augmentez le régime moteur avec la commande d'accélérateur.
5. Placez la commande du volet de départ à mi-course, entre les positions VOLET DE DÉPART et MARCHE pour démarrer le moteur à froid; voir Utilisation de la commande du volet de départ (page 16).

   Remarque: Le volet de départ n'est pas toujours nécessaire pour démarrer un moteur chaud.
6. Tirez sur la poignée du lanceur jusqu'à ce que vous sentiez une résistance, puis tirez vigoureusement pour démarrer le moteur.

   Important: **Ne tirez pas le lanceur au maximum de sa course et ne le relâchez pas quand il est tiré pour éviter de casser le cordon ou d'endommager le mécanisme.**
7. Placez la commande du volet de départ en position MARCHE quand le moteur est chaud.

Conseils d'utilisation

Important: **L'herbe coupée tient lieu de lubrifiant pendant la tonte. L'unité de coupe peut être endommagée si elle fonctionne trop longtemps sans herbe coupée.**

- Tondez les verts en ligne droite, en faisant des allers et retours sur toute la distance du vert.
- Évitez de tondre en rond ou de faire tourner la machine sur les verts pour ne pas abîmer le gazon.
- Faites demi-tour hors du vert en soulevant le cylindre de coupe (appuyez sur le guidon) et en tournant « en goutte d'eau » sur le tambour de déplacement (Figure 19).

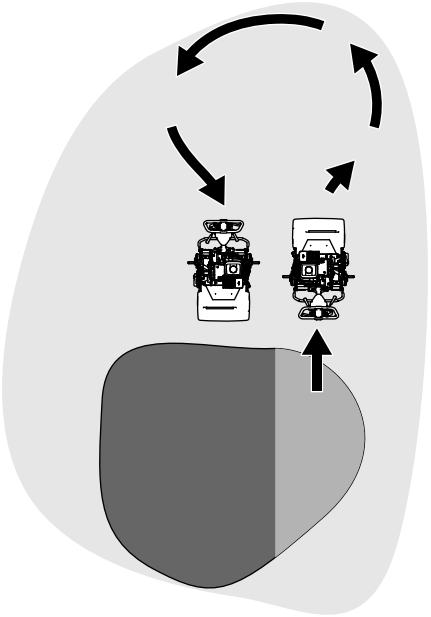

Figure 19

- Tondez à un rythme de marche normal. Vous précipiter ne vous fera gagner que peu de temps et produira une coupe de mauvaise qualité.
- Pour vous aider à travailler en ligne droite en travers du vert et à maintenir la machine à égale distance du bord de la passe précédente, servez-vous des bandes d'alignement sur le dessus du bac à herbe (Figure 20).

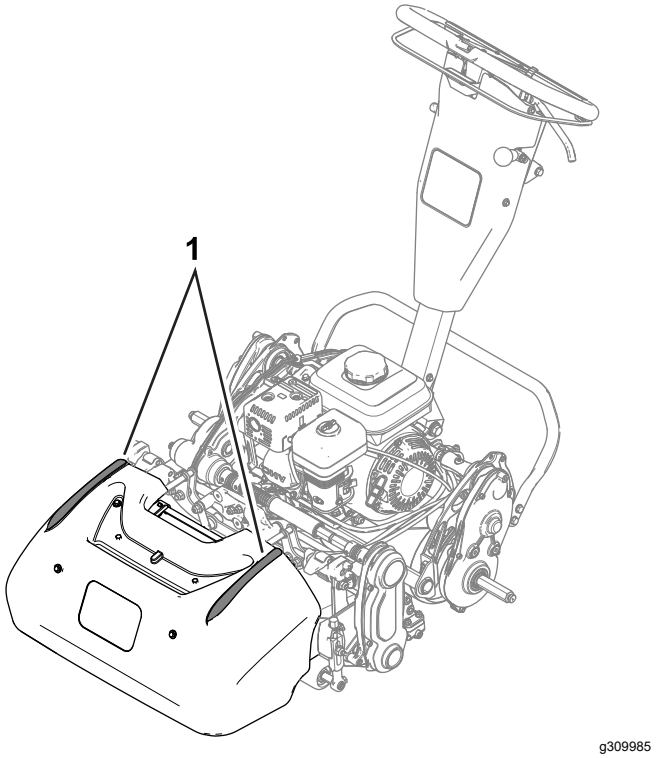

Figure 20

1. Bandes d'alignement

Utilisation de la machine par faible luminosité

Utilisez le kit d'éclairage à DEL quand vous utilisez la machine sous une faible luminosité. Adressez-vous à votre distributeur Toro agréé pour vous procurer ce kit.

Important: **N'utilisez pas d'autres systèmes d'éclairage sur cette machine, car ils ne fonctionneront pas correctement avec la sortie CA du moteur.**

Utilisation des commandes pendant la tonte

1. Démarrez le moteur, réduisez le régime moteur, appuyez sur le guidon pour soulever l'unité de coupe et engagez la commande de déplacement pour transporter la machine sur le collier ou le tablier du vert.
2. Arrêtez la machine sur le collier ou le tablier.
3. Augmentez le régime moteur, embrayez l'unité de coupe et engagez la transmission aux roues pour amener la machine sur le vert; puis abaissez l'unité de coupe au sol et commencez à tondre.

Arrêt du moteur

1. Relâchez la barre d'embrayage.
2. Placez la commande d'accélérateur en position BAS RÉGIME.
3. Placez l'interrupteur marche/arrêt en en position ARRÊT.
4. Fermez le robinet d'arrivée de carburant avant de transporter ou de remiser la machine.

Après l'utilisation

Consignes de sécurité après l'utilisation

Consignes de sécurité générales

- Avant de quitter la position d'utilisation, coupez le moteur de la machine, enlevez la clé (selon l'équipement) et attendez l'arrêt complet de tout mouvement. Laissez refroidir la machine avant de la régler, d'en faire l'entretien, de la nettoyer ou de la remiser.
- Pour éviter les risques d'incendie, enlevez les brins d'herbe et autres débris qui sont agglomérés sur la machine. Nettoyez les coulées éventuelles d'huile ou de carburant.
- Laissez refroidir la machine avant de la ranger dans un local fermé.
- Ne remisez pas la machine ni les bidons de carburant à proximité d'une flamme nue, d'une source d'étincelles ou d'une veilleuse, telle celle d'un chauffe-eau ou d'autres appareils.
- Réduisez le régime moteur avant de couper le moteur et fermez le robinet d'arrivée de carburant (selon l'équipement) quand vous avez fini de tondre.

Utilisation des commandes après la tonte

1. Conduisez la machine hors du vert, appuyez sur le guidon pour soulever l'unité de coupe, relâchez la barre d'embrayage, débrayez l'unité de coupe et coupez le moteur.
2. Enlevez et videz le bac à herbe.
3. Remettez le bac à herbe sur la machine et transportez cette dernière jusqu'au lieu de remisage.

Transport de la machine

Après la tonte, transportez la machine hors du site de travail; voir Transport de la machine au moyen des roues de transport (page 15) ou Transport de la machine sur une remorque (page 16).

Montage des roues de transport

1. Baissez la béquille à la position d'ENTRETIEN DES ROUES DE TRANSPORT; voir Béquille (page 11).
2. Insérez une roue sur un arbre (Figure 21).

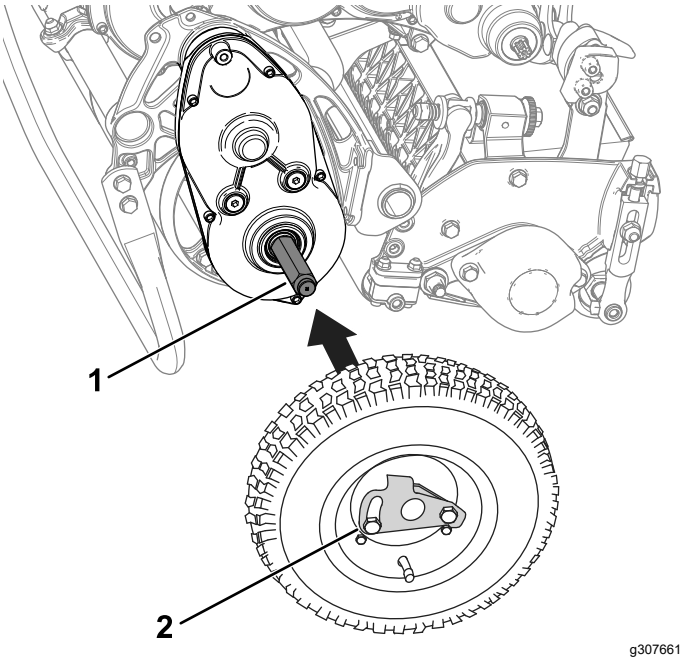

Figure 21

1. Arbre de roue
2. Clip de verrouillage de roue

3. Faites pivoter le clip de verrouillage (Figure 21) pour l'éloigner du centre de la roue et lui permettre ainsi de coulisser plus avant sur l'arbre.
4. Faites tourner la roue d'avant en arrière jusqu'à ce qu'elle soit complètement enfoncée sur l'arbre et que le clip de verrouillage soit engagé dans la rainure de l'arbre de roue.
5. Répétez la procédure de l'autre côté de la machine.
6. Descendez la machine de la béquille avec précaution.

Engagement ou désengagement de la transmission

Vous pouvez désengager le tambour de la transmission pour pouvoir manœuvrer la machine. Désengagez la transmission quand vous devez déplacer la machine sans démarrer le moteur (par ex. pour un entretien dans un local fermé).

Avant d'utiliser la machine, assurez-vous d'engager la transmission.

1. Localisez le levier d'engagement sur le boîtier de transmission (Figure 19).

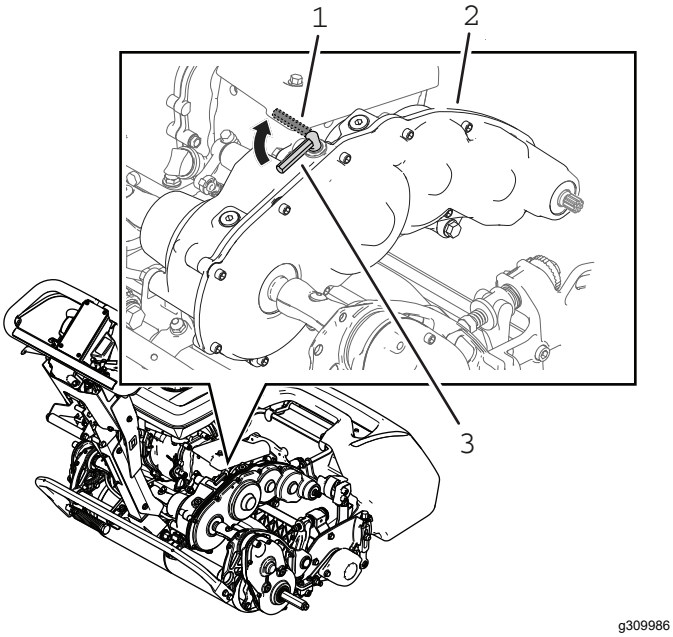

Figure 22

1. Levier d'engagement de transmission – position DÉSENGAGÉE
2. Boîtier de transmission
3. Levier d'engagement de transmission – position ENGAGÉE

2. Procédez comme suit pour engager ou désengager la transmission :
   - **Pour désengager la transmission :** tournez le levier à la position DÉSENGAGÉE.
   - **Pour engager la transmission :** tournez le levier à la position ENGAGÉE.

Entretien

⚠ ATTENTION

Un mauvais entretien de la machine peut entraîner la défaillance prématurée des divers systèmes et vous blesser ou blesser toute personne à proximité.

Maintenez la machine bien entretenue et en bon état de marche, conformément aux instructions du présent manuel.

Remarque: Les côtés gauche et droit de la machine sont déterminés d'après la position d'utilisation normale.

Important: **Ne basculez pas la machine de plus de 25°. Si vous basculez la machine de plus de 25° de l'huile s'écoulera dans la chambre de combustion et/ou du carburant fuira par le bouchon du réservoir de carburant.**

Important: **Reportez-vous au manuel du propriétaire du moteur pour toutes procédures d'entretien supplémentaires.**

Consignes de sécurité pendant l'entretien

- Avant de quitter la position d'utilisation :
  - Garez la machine sur une surface plane et horizontale.
  - Placez la commande d'accélérateur en position de ralenti.
  - Débrayez la ou les unités de coupe.
  - Vérifiez que la commande de déplacement est au point mort.
  - Serrez le frein de stationnement.
  - Coupez le moteur de la machine et enlevez la clé (selon l'équipement).
  - Attendez l'arrêt complet de tout mouvement.
- Laissez refroidir les composants de la machine avant d'effectuer un entretien.
- Si possible, n'effectuez aucun entretien quand le moteur est en marche. Ne vous approchez pas des pièces mobiles.
- Si le moteur doit tourner pour effectuer un réglage, n'approchez pas les mains, les pieds ni aucune autre partie du corps, ou les vêtements, de l'unité de coupe, des accessoires et des pièces mobiles. Ne laissez approcher personne.
- Pour éviter les risques d'incendie, enlevez les brins d'herbe et autres débris qui sont agglomérés sur l'unité de coupe, l'entraînement, le silencieux, l'écran de refroidissement et le moteur. Nettoyez les coulées éventuelles d'huile ou de carburant.
- Maintenez toutes les pièces en bon état de marche. Remplacez toutes les pièces et tous les autocollants usés, endommagés ou manquants. Gardez toutes les fixations bien serrées pour garantir l'utilisation sûre de la machine.
- Contrôlez fréquemment les éléments du bac à herbe et remplacez-les au besoin.
- Pour garantir un rendement optimal et la sécurité continue de la machine, utilisez toujours des pièces de rechange Toro d'origine. Les pièces de rechange provenant d'autres constructeurs peuvent être dangereuses et leur utilisation risque d'annuler la garantie de la machine.
- Si la machine nécessite une réparation importante ou pour tout renseignement, contactez un distributeur Toro agréé.

Programme d'entretien recommandé

Périodicité d'entretien	Procédure d'entretien
Après les 20 premières heures de fonctionnement	• Vidangez l'huile moteur. • Serrez les fixations anti-vibrations du guidon.
À chaque utilisation ou une fois par jour	• Contrôle du niveau d'huile moteur. • Contrôlez les éléments du filtre à air.
Toutes les 50 heures	• Nettoyez les éléments du filtre à air.

Périodicité d'entretien	Procédure d'entretien
Toutes les 100 heures	• Vidangez l'huile moteur. • Examinez et réglez la bougie; remplacez-la au besoin.
Toutes les 300 heures	• Remplacez l'élément en papier du filtre à air (plus fréquemment s'il y a beaucoup de poussière). • Remplacez la bougie.

Liste de contrôle pour l'entretien journalier

Important: **Copiez cette page pour pouvoir vous en servir régulièrement.**

Entretiens à effectuer	Pour la semaine du :						
	Lun.	Mar.	Mer.	Jeu.	Ven.	Sam.	Dim.
Contrôlez le fonctionnement du levier de verrouillage de frein.							
Contrôlez le niveau de carburant.							
Contrôlez le niveau d'huile moteur.							
Contrôlez le filtre à air.							
Nettoyez les ailettes de refroidissement du moteur.							
Vérifiez les bruits anormaux en provenance du moteur.							
Vérifiez les bruits de fonctionnement anormaux.							
Vérifiez le réglage cylindre/contre-lame.							
Vérifiez le réglage de la hauteur de coupe.							
Retouchez les peintures endommagées.							
Nettoyez la machine.							

Notes concernant les problèmes constatés

Contrôle effectué par :		
Point contrôlé	**Date**	**Information**

Procédures avant l'entretien

Préparation de la machine à l'entretien

⚠ ATTENTION

Quelqu'un peut mettre le moteur en marche pendant que vous effectuez l'entretien ou un réglage sur la machine. Le démarrage accidentel du moteur peut causer de graves blessures à vous-même ou à des personnes à proximité.

Avant de procéder à un quelconque entretien, relâchez la barre d'embrayage, serrez le frein de stationnement et débranchez le fil de la bougie. Écartez aussi le fil pour éviter tout contact accidentel avec la bougie.

Effectuez la procédure suivante avant de faire l'entretien, de nettoyer ou de régler la machine.

1. Garez la machine sur une surface plane et horizontale.
2. Coupez le moteur.
3. Serrez le frein de stationnement.
4. Attendez l'arrêt complet de toutes les pièces en mouvement et laissez refroidir le moteur avant de faire l'entretien, de remiser ou de réparer la machine.
5. Débranchez le fil de la bougie (Figure 23).

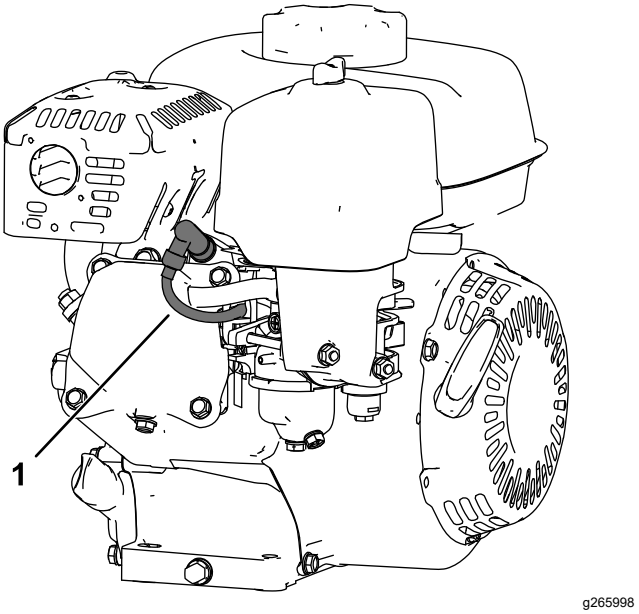

Figure 23

1. Fil de bougie

Entretien du moteur

Consignes de sécurité pour le moteur

- Ne modifiez pas le réglage du régulateur et ne faites pas tourner le moteur à un régime excessif.
- Laissez tourner le moteur jusqu'à ce qu'il s'arrête faute de carburant ou vidangez le reste de carburant avec une pompe manuelle; ne siphonnez jamais le carburant. Si vous devez vidanger le réservoir de carburant, faites-le à l'extérieur.

Contrôle du niveau et vidange de l'huile moteur

Avant de démarrer, remplissez le carter d'environ 0,56 litre (19 oz liq.) d'huile de viscosité correcte. Le moteur utilise une huile de haute qualité de classe de service API (American Petroleum Institute) SJ ou mieux. Choisissez la viscosité d'huile correcte en fonction de la température ambiante. La Figure 24 indique les viscosités préconisées en fonction des températures.

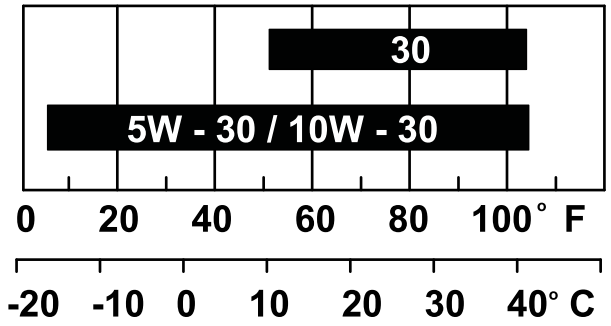

Figure 24

Remarque: Les huiles multigrades (5W-20, 10W-30 et 10W-40) augmentent la consommation d'huile. Contrôlez le niveau d'huile moteur plus fréquemment si vous utilisez ce type d'huile.

Contrôle du niveau d'huile moteur

Périodicité des entretiens: À chaque utilisation ou une fois par jour

Le meilleur moment pour contrôler le niveau d'huile moteur est quand le moteur est froid ou avant de démarrer le moteur en début de journée. Si le moteur a déjà tourné, attendez au moins 10 minutes que l'huile retourne dans le carter avant de contrôler le niveau.

1. Coupez le moteur et attendez l'arrêt complet de toutes les pièces mobiles; voir Arrêt du moteur (page 20).
2. Placez la machine de sorte que le moteur soit de niveau, puis nettoyez la zone autour du tube de remplissage (Figure 25).

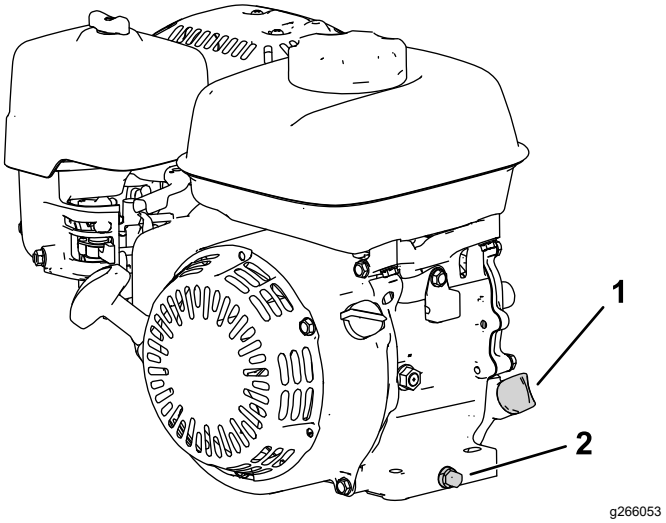

Figure 25

1. Jauge de niveau
2. Bouchon de vidange et rondelle

3. Tournez la jauge dans le sens antihoraire pour la retirer.
4. Sortez la jauge d'huile et essuyez soigneusement l'extrémité.
5. Insérez la jauge au fond du tube de remplissage, **mais sans la visser**.
6. Ressortez la jauge et contrôlez le niveau d'huile moteur (Figure 26).

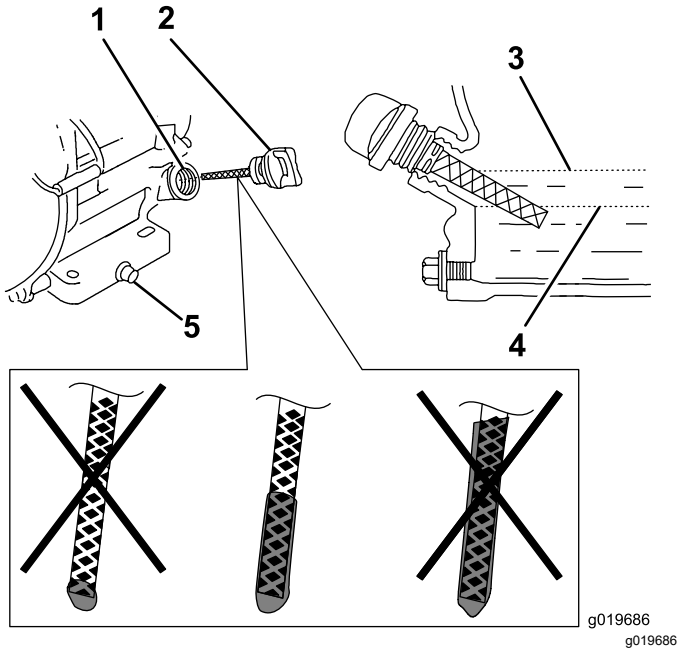

Figure 26

1. Tube de remplissage
2. Jauge de niveau
3. Limite supérieure
4. Limite inférieure
5. Bouchon de vidange

7. Si l'huile moteur n'est pas au niveau correct, ajoutez ou vidangez de l'huile pour le rectifier; voir Contrôle du niveau d'huile moteur (page 14).

Vidange de l'huile moteur

Périodicité des entretiens: Après les 20 premières heures de fonctionnement/Après le premier mois (la première échéance prévalant)

Toutes les 100 heures/Toutes les 6 mois (la première échéance prévalant)

⚠ ATTENTION

L'huile peut être chaude lorsque le moteur vient de tourner et peut causer des blessures graves au contact de la peau.

Évitez tout contact avec l'huile moteur chaude lors de la vidange.

1. Coupez le moteur et attendez l'arrêt complet de toutes les pièces mobiles; voir Arrêt du moteur (page 20).
2. Placez un bac sous le bouchon de vidange pour recueillir l'huile.
3. Enlevez le bouchon de vidange, la rondelle et la jauge (Figure 25).
4. Positionnez le moteur de manière à pouvoir vidanger l'huile moteur.
5. Une fois la vidange terminée, ramenez le moteur à la position horizontale, remettez en place le bouchon de vidange assorti d'une rondelle neuve.

   Remarque: Débarrassez-vous de l'huile usagée dans un centre de recyclage agréé.
6. Versez de l'huile avec précaution dans l'orifice de remplissage jusqu'à ce que le niveau correct soit atteint.
7. Vérifiez que le niveau d'huile est correct sur la jauge; voir Contrôle du niveau d'huile moteur (page 26).
8. Vissez la jauge dans l'orifice de remplissage.
9. Essuyez l'huile éventuellement répandue.
10. Rebranchez le fil de la bougie.

Entretien du filtre à air

Périodicité des entretiens: À chaque utilisation ou une fois par jour

Toutes les 50 heures/Tous les 3 mois (la première échéance prévalant)

Toutes les 300 heures/Une fois par an (la première échéance prévalant)

Important: **Ne faites pas tourner le moteur sans le filtre à air au complet, sous peine d'endommager gravement le moteur.**

1. Coupez le moteur et attendez l'arrêt complet de toutes les pièces mobiles; voir Arrêt du moteur (page 20).
2. Retirez l'écrou à oreilles qui fixe le couvercle du filtre à air (Figure 27).
3. Déposez le couvercle du filtre à air.

   Remarque: Veillez à ne pas faire tomber dans la base la poussière ou les débris présents sur le couvercle du filtre à air.
4. Déposez les éléments en mousse et papier de la base.
5. Sortez l'élément en mousse de l'élément en papier.
6. Examinez les éléments en mousse et en papier; remplacez-les s'ils sont endommagés ou très encrassés.

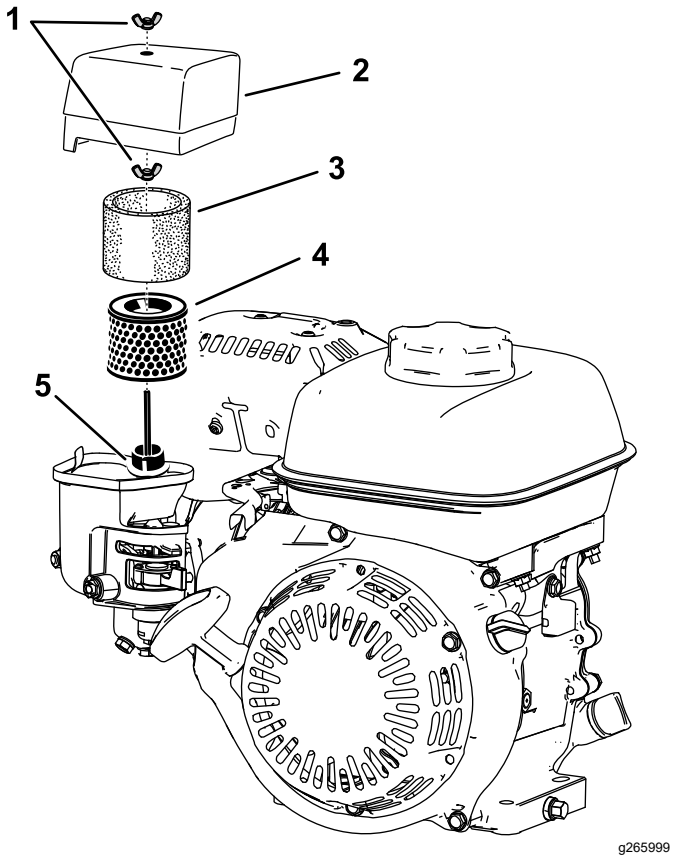

Figure 27

1. Écrou à oreilles
2. Couvercle du filtre à air
3. Élément en mousse
4. Élément en papier
5. Joint et conduit d'air

7. Nettoyez l'élément en papier en le tapotant pour faire tomber les impuretés.

   Remarque: Ne tentez pas de nettoyer l'élément en papier avec une brosse, car cela a pour effet d'incruster la saleté dans les fibres. Remplacez l'élément si vous ne pouvez pas le nettoyer en le tapotant.

8. Lavez l'élément en mousse dans de l'eau chaude savonneuse ou un solvant ininflammable.

   Remarque: Ne nettoyez pas l'élément en mousse avec de l'essence car cela présente un risque d'incendie ou d'explosion.

9. Rincez et séchez soigneusement l'élément en mousse.
10. Nettoyez la base et le couvercle avec un chiffon humide.

    Remarque: Veillez à ne pas faire pénétrer de saleté et de débris dans le conduit d'air relié au carburateur.

11. Posez les éléments du filtre à air et vérifiez qu'ils sont correctement positionnés. Installez l'écrou à oreilles inférieur.
12. Reposez le couvercle et fixez-le en place avec l'écrou à oreilles supérieur.

Entretien de la bougie

Périodicité des entretiens: Toutes les 100 heures/Toutes les 6 mois (la première échéance prévalant)

Toutes les 300 heures/Une fois par an (la première échéance prévalant)

Utilisez une bougie NGK BPR6ES ou équivalente.

1. Coupez le moteur et attendez l'arrêt complet de toutes les pièces mobiles; voir Arrêt du moteur (page 20).
2. Nettoyez la surface autour de la bougie.
3. Retirez la bougie de la culasse.

   Important: **Remplacez la bougie si elle est fissurée, calaminée ou encrassée. Ne nettoyez pas les électrodes avec un jet de sable, un grattoir ou une brosse métallique, car les particules détachées pourraient tomber dans le cylindre et endommager le moteur.**

4. Réglez l'écartement des électrodes entre 0,7 et 0,8 mm (0,028 et 0,031 po).

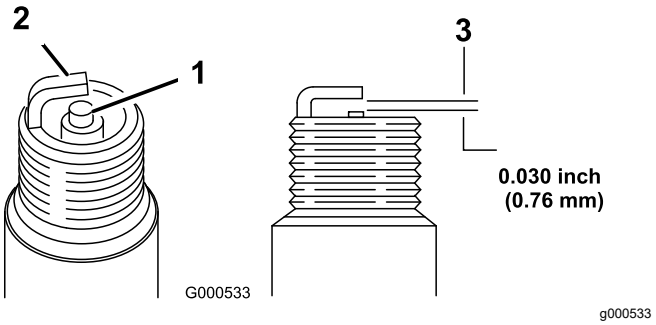

Figure 28

1. Isolateur d'électrode centrale
2. Électrode latérale
3. Écartement des électrodes

5. Posez et serrez la bougie à la main (en évitant de fausser le filetage).
6. Serrez la bougie de 1/2 tour supplémentaire si elle est neuve, sinon serrez-la de 1/8 à 1/4 de tour supplémentaire.

   Important: **Si la bougie n'est pas assez serrée, elle peut devenir très chaude et endommager le moteur; si elle est trop serrée, le filetage dans la culasse peut être endommagé.**

7. Branchez le fil de la bougie.

Entretien des commandes

Réglage du câble de déplacement

Réglez le câble de déplacement afin d'obtenir un jeu de 1,1 mm (0,045 po) entre le disque de friction et le plateau de pression.

1. Déposez le couvercle d'embrayage pour accéder au disque de friction et au plateau de pression (Figure 29).

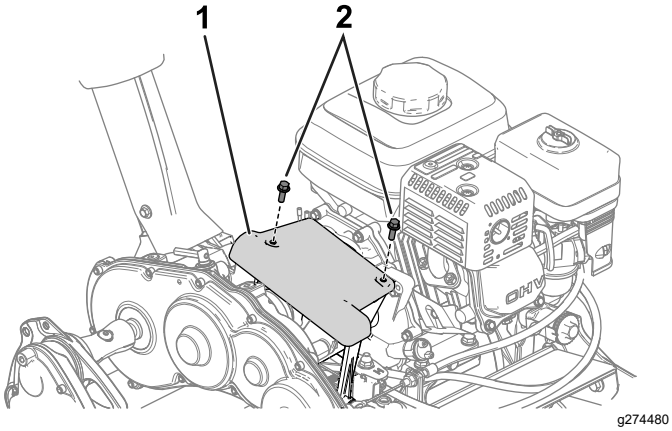

Figure 29

1. Couvercle d'embrayage 2. Boulon

2. Desserrez les écrous de blocage et réglez le câble de déplacement afin d'obtenir un jeu de 1,1 mm (0,045 po) entre le disque de friction et le plateau de pression (Figure 30 et Figure 31).

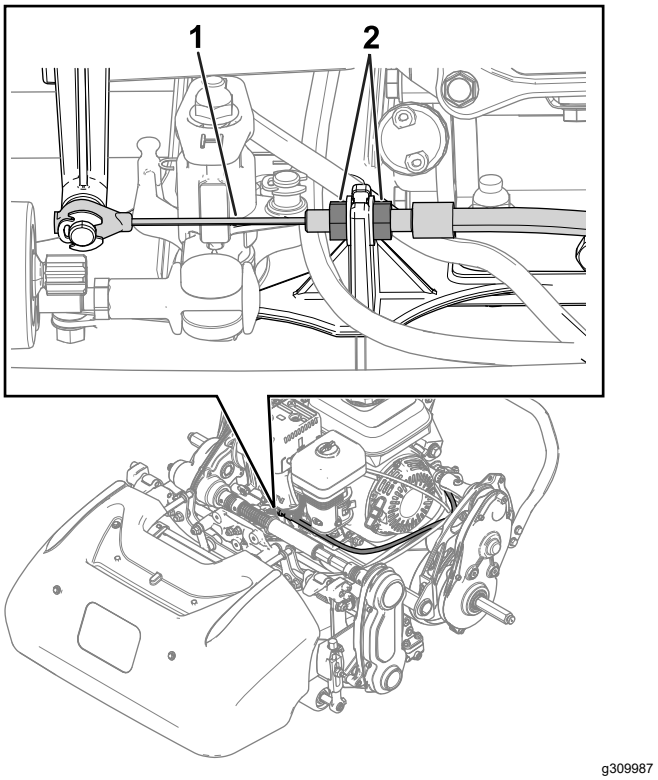

Figure 30

1. Câble de déplacement 2. Écrou de blocage

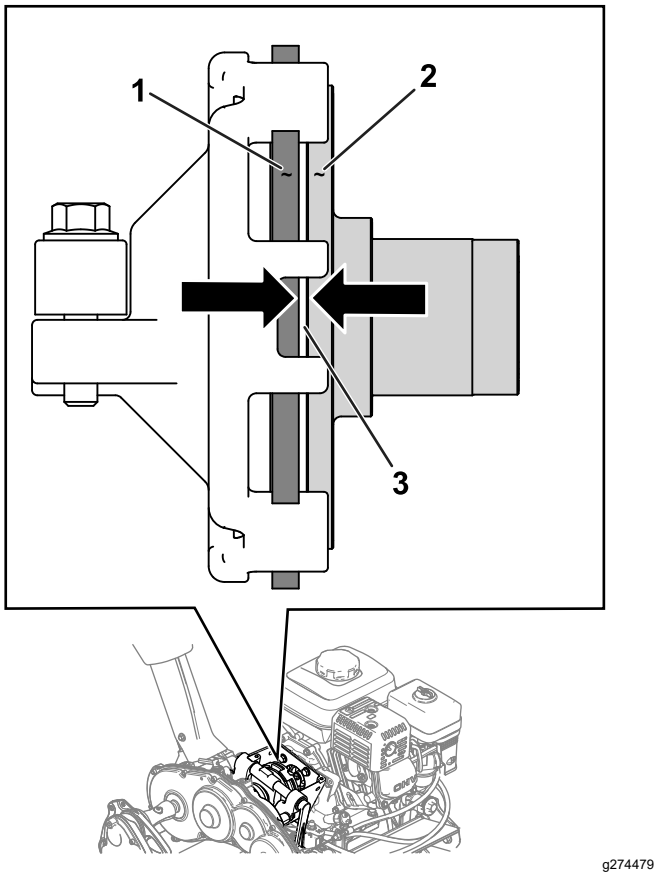

Figure 31

1. Disque de friction
2. Plateau de pression
3. Jeu de 1,1 mm (0,045 po)

Réglage du frein de service/stationnement

Réglez le frein de service/stationnement s'il glisse en fonctionnement.

1. Desserrez le frein de stationnement.
2. Mesurez la garde au bout de la poignée du frein de stationnement (Figure 32).

   La garde doit être comprise entre 12,7 et 25,4 mm (0,5 et 1 po). Si la garde n'est pas comprise dans cette plage, passez à l'opération 3 pour régler le câble de frein.

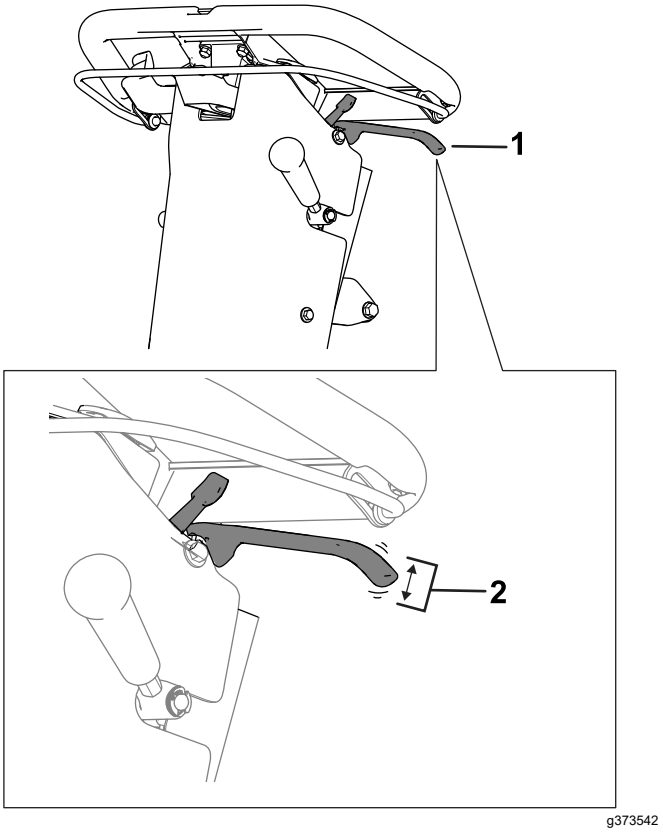

Figure 32

1. Poignée du frein de stationnement
2. Garde adéquate de 12,7 à 25,4 mm (0,5 à 1 po).

3. Pour régler la tension du câble de frein, procédez comme suit :
   - Pour augmenter la tension du câble, desserrez l'écrou de blocage avant et serrez l'écrou de blocage arrière (Figure 33). Répétez l'opération 2 et ajustez la tension au besoin.
   - Pour réduire la tension du câble, desserrez l'écrou de blocage arrière et serrez l'écrou de blocage avant (Figure 33). Répétez l'opération 2 et ajustez la tension au besoin.

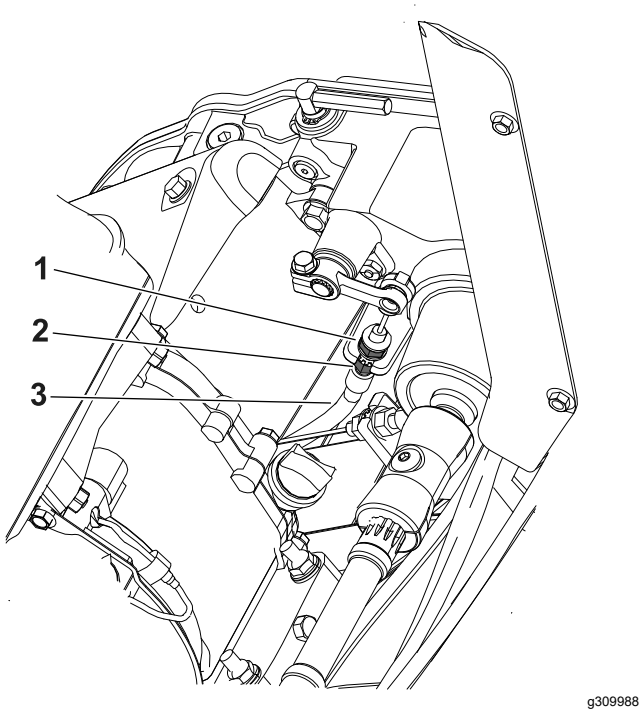

Figure 33

1. Écrou de blocage avant
2. Écrou de blocage arrière
3. Câble de frein

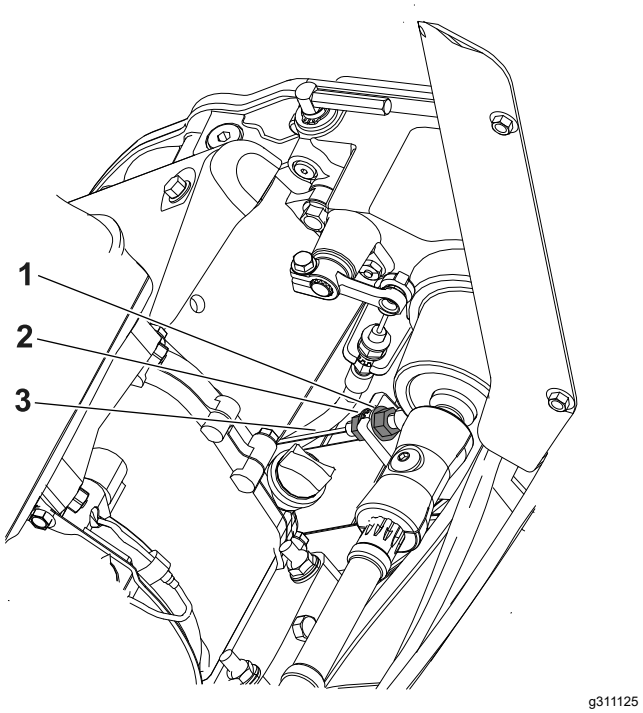

Figure 34

1. Écrou de blocage arrière
2. Écrou de blocage avant
3. Câble de commande de cylindre

Réglage du câble de commande de cylindre

Pour tendre le câble de commande de cylindre, procédez comme suit :

1. Placez la commande de vitesse du cylindre à la position haute vitesse; voir Réglage de la vitesse du cylindre (page 15).
2. Desserrez l'écrou de blocage arrière et serrez l'écrou de blocage avant (Figure 34).

Réglage du câble d'accélérateur

Pour réglez le régime de ralenti et de ralenti accéléré, réglez le conduit de câble et la butée de la commande d'accélérateur; voir Réglage du ralenti (page 31) et Réglage du ralenti accéléré (page 32).

Réglage du ralenti

Remarque: Utilisez un compte-tours pour observer le régime moteur.

1. Garez la machine sur une surface plane et horizontale, et serrez le frein de stationnement.

   Remarque: Vérifiez que le moteur a atteint la température normale de fonctionnement avant de régler le câble d'accélérateur.
2. Démarrez le moteur est réduisez le régime moteur au ralenti à l'aide de la commande d'accélérateur.
3. Observez le régime de ralenti indiqué par le compte-tours.

   La plage de ralenti idéale est **1 800 à 2 000 tr/min**.
4. Desserrez la vis de serrage du conduit du câble (Figure 35).

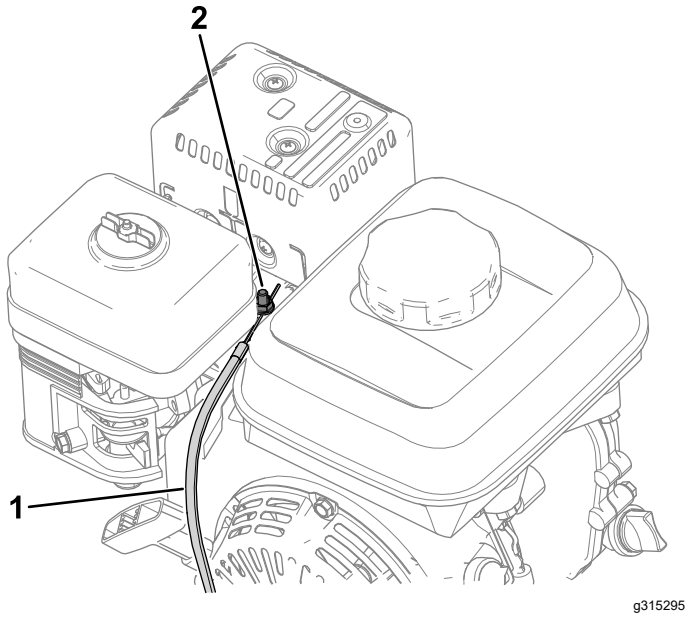

Figure 35

1. Câble d'accélérateur
2. Vis de serrage de conduit de câble

5. Déplacez le conduit du câble jusqu'à ce que le compte-tours indique 1 900 tr/min.
6. Resserrez la vis de serrage sur le conduit du câble.

Réglage du ralenti accéléré

Remarque: Utilisez un compte-tours pour observer le régime moteur.

1. Garez la machine sur une surface plane et horizontale, et serrez le frein de stationnement.

   Remarque: Vérifiez que le moteur a atteint la température normale de fonctionnement avant de régler le câble d'accélérateur.
2. Démarrez le moteur et faites monter le régime au ralenti accéléré au moyen de la commande d'accélérateur.
3. Observez le régime de ralenti accéléré indiqué par le compte-tours.

   La plage de ralenti accéléré idéale (utilisée dans les pays qui n'appliquent pas les normes CE) est **3 350 à 3 550 tr/min**. Si le compte-tours indique un régime inférieur à 3 350 ou supérieur à 3 550 tr/min, effectuez les opérations 4 à 6 jusqu'à ce que le régime se situe entre 3 350 à 3 550 tr/min.

   Si vous utilisez la machine dans un pays qui applique les normes CE, réglez le ralenti accéléré selon les spécifications suivantes :

   - Flex 1018 : **3 000 tr/min**
   - Flex 1021 : **3 150 tr/min**
4. Coupez le moteur.
5. Réglez la butée de la commande d'accélérateur en fonction du ralenti accéléré indiqué par le compte-tours.
   - Pour **augmenter** la limite du ralenti accéléré, **montez** la butée de la commande d'accélérateur.
   - Pour **baisser** la limite du ralenti accéléré, **descendez** la butée de la commande d'accélérateur.

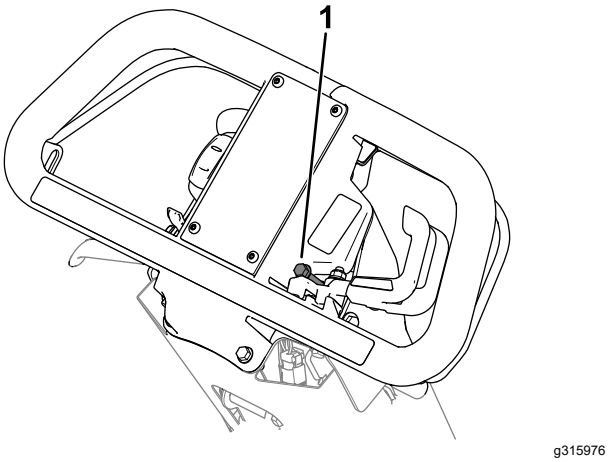

Figure 36

1. Butée de commande d'accélérateur

6. Démarrez le moteur et vérifiez le ralenti accéléré qui est indiqué.

   Si le compte-tours indique le régime approprié tel que décrit à l'opération 3, le réglage est terminé.

Serrage des fixations anti-vibrations du guidon

Périodicité des entretiens: Après les 20 premières heures de fonctionnement

1. Placez la machine sur une surface plane et horizontale.
2. Desserrez le boulon et l'écrou, comme montré à la Figure 37.

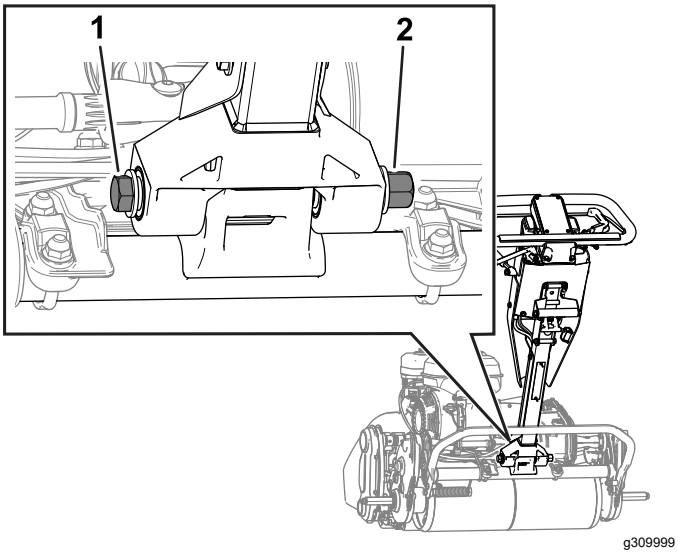

Figure 37

1. Boulon
2. Écrou

3. Poussez le guidon aussi loin que possible en avant
4. Tout en soutenant le guidon, serrez le boulon et l'écrou que vous avez desserrés à l'opération 2 à un couple de 68 à 75 N·m (50 à 55 pi-lb).

   Remarque: Demandez à une autre personne de vous aider à soutenir le guidon ou de serrer les fixations.
5. Relâchez le guidon.

Entretien de l'unité de coupe

Consignes de sécurité concernant les lames

Examinez toujours l'unité de coupe à cylindre avec prudence. Portez des gants et procédez toujours avec précaution pendant l'entretien du cylindre.

Une lame ou une contre-lame usée ou endommagée peut se briser et projeter le morceau cassé dans votre direction ou celle d'autres personnes, et infliger des blessures graves ou mortelles.

- Vérifiez périodiquement que les lames et les contre-lames ne sont pas excessivement usées ou endommagées.
- Examinez les lames avec prudence. Portez des gants et procédez toujours avec précaution pendant leur entretien. Les lames et les contre-lames doivent uniquement être remplacées ou rodées; n'essayez jamais de les redresser ou de les souder.

Mise en place de l'unité de coupe

1. Baissez la béquille à la position d'ENTRETIEN DE L'UNITÉ DE COUPE; voir Béquille (page 11).
2. Alignez l'unité de coupe sur le cadre.
3. Abaissez les verrous de suspension pour fixer l'unité de coupe sur la machine (Figure 38).

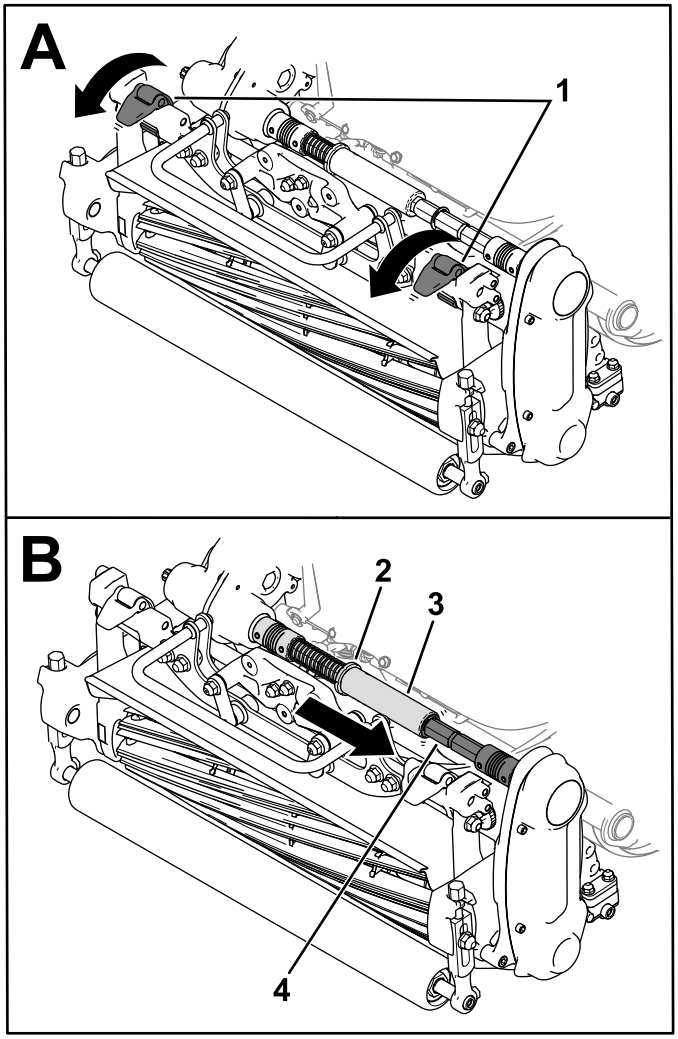

g307906

Figure 38

1. Verrous
2. Collet
3. Tube hexagonal
4. Arbre d'accouplement

4. Sortez le collet de la rainure de l'arbre d'accouplement de la transmission et insérez le tube hexagonal dans l'arbre d'accouplement de l'unité de coupe (Figure 38).
5. Montez le bac à herbe.

Dépose de l'unité de coupe

Remarque: Le tube hexagonal se désengage si vous engagez l'entraînement de cylindre alors que l'unité de coupe est déposée.

1. Baissez la béquille à la position d'ENTRETIEN DE L'UNITÉ DE COUPE; voir Béquille (page 11).
2. Déposez le bac à herbe (selon l'équipement).
3. Placez le collet (Figure 39) dans la rainure de l'arbre de transmission.

   Remarque: Cela a pour effet de détendre le ressort.

4. Glissez le tube hexagonal hors de l'arbre d'accouplement de l'unité de coupe (Figure 39).

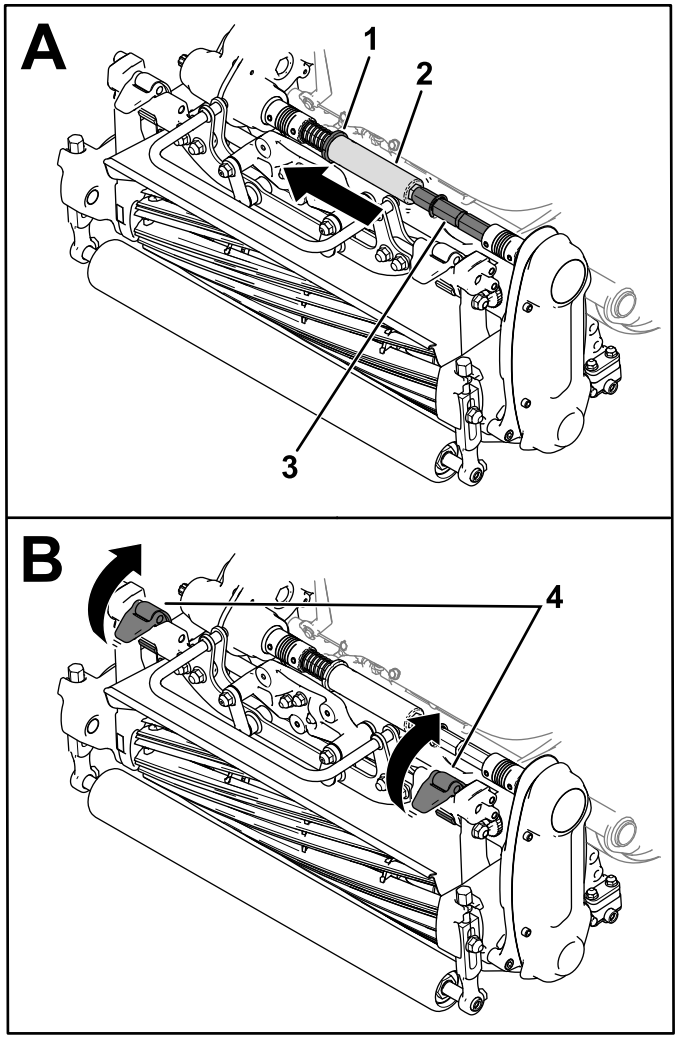

g307907

Figure 39

1. Collet
2. Tube hexagonal
3. Arbre d'accouplement
4. Verrous

5. Relevez les verrous de suspension pour libérer l'unité de coupe de la machine (Figure 39).
6. Déposez l'unité de coupe du cadre.

Rodage de l'unité de coupe

Utilisez le kit de rodage Access (modèle 139-4342) pour roder l'unité de coupe; voir les instructions d'utilisation dans les *Instructions d'installation* du kit. Adressez-vous à votre distributeur Toro agréé pour vous procurer ce kit.

Remisage

Consignes de sécurité concernant le remisage

- Avant de quitter la position d'utilisation, coupez le moteur, enlevez la clé (selon l'équipement) et attendez l'arrêt complet de tout mouvement. Laissez refroidir la machine avant de la régler, d'en faire l'entretien, de la nettoyer ou de la remiser.
- Ne remisez pas la machine ni les bidons de carburant à proximité d'une flamme nue, d'une source d'étincelles ou d'une veilleuse, telle celle d'un chauffe-eau ou autre appareil.

Remisage de la machine

1. Débarrassez l'extérieur de la machine, et surtout le moteur, des déchets d'herbe coupée, des saletés et de la crasse. Éliminez les saletés et les débris d'herbe sèche pouvant se trouver sur les ailettes de la culasse et le carter du ventilateur.

   Important: **Vous pouvez laver la machine avec de l'eau et un détergent doux. N'utilisez pas de nettoyeur haute pression. N'utilisez pas trop d'eau, surtout près de la plaque du levier de vitesses et du moteur.**

2. Si vous prévoyez de remiser la machine pendant une durée prolongée (plus de 30 jours), ajoutez un stabilisateur/conditionneur dans le réservoir de carburant.

   A. Faites tourner le moteur pendant 5 minutes pour faire circuler le carburant traité dans tout le circuit d'alimentation.

   B. Coupez le moteur, laissez-le refroidir et vidangez le réservoir de carburant, ou laissez tourner le moteur jusqu'à ce qu'il s'arrête.

   C. Remettez le moteur en marche et laissez-le tourner jusqu'à ce qu'il s'arrête. Démarrez à nouveau le moteur, volet de départ fermé, jusqu'à ce que le moteur ne démarre plus.

   D. Débranchez le fil de la bougie.

   E. Débarrassez-vous correctement du carburant. Recyclez-le conformément à la réglementation locale.

   Remarque: Ne conservez pas le carburant additionné de stabilisateur/conditionneur plus longtemps que recommandé par le fabricant du stabilisateur de carburant.

3. Contrôlez et resserrez tous les boulons, écrous et vis. Réparez ou remplacez toute pièce usée ou endommagée.
4. Peignez toutes les surfaces métalliques éraflées ou mises à nu. De la peinture est disponible chez votre distributeur Toro agréé.
5. Rangez la machine dans un endroit propre et sec, comme un garage ou une remise. Couvrez la machine pour la protéger et la garder propre.

Remarques:

Remarques:

Déclaration de confidentialité EEE/R-U

Utilisation de vos données personnelles par Toro

La société The Toro Company (« Toro ») respecte votre vie privée. Lorsque vous achetez nos produits, nous pouvons recueillir certaines données personnelles vous concernant, soit directement soit par l'intermédiaire de votre société ou dépositaire Toro local(e). Toro utilise ces données pour s'acquitter d'obligations contractuelles, par exemple pour enregistrer votre garantie, traiter une réclamation au titre de la garantie ou vous contacter dans l'éventualité d'un rappel de produit, mais aussi à des fins commerciales légitimes, par exemple pour mesurer la satisfaction des clients, améliorer nos produits ou vous transmettre des renseignements sur des produits susceptibles de vous intéresser. Toro pourra partager les données personnelles que vous lui aurez communiquées avec ses filiales, dépositaires ou autres partenaires commerciaux dans le cadre de ces activités. Nous pouvons aussi être amenés à divulguer des données personnelles si la loi l'exige ou dans le cadre de la cession, de l'acquisition ou de la fusion d'une société. Nous ne vendrons jamais vos données personnelles à aucune autre société à des fins commerciales.

Conservation de vos données personnelles

Toro conservera vos données personnelles aussi longtemps que nécessaire pour répondre aux fins susmentionnées et conformément aux dispositions légales applicables. Pour plus de renseignements sur les durées de conservation applicables, veuillez contacter legal@toro.com.

L'engagement de Toro en matière de sécurité

Vos données à caractère personnel peuvent être traitées aux États-Unis ou dans tout autre pays où la législation concernant la protection des données peut être moins rigoureuse que celle de votre propre pays de résidence. Chaque fois que nous transférerons vos données hors de votre pays de résidence, nous prendrons toutes les dispositions légales requises pour mettre en place toutes les garanties nécessaires visant à la protection et au traitement sécurisé de vos données.

Droits d'accès et de rectification

Vous pouvez être en droit de corriger ou de consulter vos données personnelles, ou encore de vous opposer à leur traitement, ou d'en limiter la portée. Pour ce faire, veuillez nous contacter par courriel à legal@toro.com. Si vous avez la moindre inquiétude concernant la manière dont Toro a traité vos informations, nous vous encourageons à nous en faire part directement. Veuillez noter que les résidents européens ont le droit de porter plainte auprès de leur Autorité de protection des données.

La garantie Toro

Garantie limitée de deux ans ou 1 500 heures

Conditions et produits couverts

The Toro Company et sa filiale, Toro Warranty Company, en vertu de l'accord passé entre elles, certifient conjointement que votre produit commercial Toro (« Produit ») ne présente aucun défaut de matériau ni vice de fabrication pendant une période de 2 ans ou 1 500 heures de service*, la première échéance prévalant. Cette garantie s'applique à tous les produits à l'exception des Aérateurs (veuillez-vous reporter aux déclarations de garantie séparées de ces produits). Dans l'éventualité d'un problème couvert par la garantie, nous nous engageons à réparer le Produit gratuitement, frais de diagnostic, pièces, main-d'œuvre et transport compris. La période de garantie commence à la date de réception du Produit par l'acheteur d'origine.
* Produit équipé d'un compteur horaire.

Comment faire intervenir la garantie

Il est de votre responsabilité de signaler le plus tôt possible à votre Distributeur de produits commerciaux ou au Dépositaire de produits commerciaux agréé qui vous a vendu le Produit, toute condition couverte par la garantie. Pour obtenir l'adresse d'un Distributeur de produits commerciaux ou d'un Dépositaire agréé, ou pour tout renseignement concernant vos droits et responsabilités vis à vis de la garantie, veuillez nous contacter à l'adresse suivante :

Toro Commercial Products Service Department
Toro Warranty Company
8111 Lyndale Avenue South
Bloomington, MN 55420-1196, États-Unis
+1–952–888–8801 ou +1–800–952–2740
Courriel : commercial.warranty@toro.com

Responsabilités du propriétaire

À titre de propriétaire du produit, vous êtes responsable des entretiens et réglages nécessaires mentionnés dans le *Manuel de l'utilisateur*. Les réparations du produit consécutives au non respect des entretiens et réglages exigés ne sont pas couvertes au titre de la présente garantie.

Ce que la garantie ne couvre pas

Les défaillances ou anomalies de fonctionnement survenant au cours de la période de garantie ne sont pas toutes dues à des défauts de matériaux ou des vices de fabrication. Cette garantie ne couvre pas :

- Les défaillances du Produit dues à l'utilisation de pièces qui ne sont pas d'origine ou au montage et à l'utilisation d'accessoires et produits ajoutés ou modifiés d'une autre marque.
- Les défaillances du Produit dues au non respect du programme d'entretien et/ou des réglages recommandés.
- Les défaillances du Produit dues à une utilisation abusive, négligente ou dangereuse.
- Les pièces d'usure normale (consommables) qui ne sont pas défectueuses. Par exemple, les pièces consommées ou usées durant le fonctionnement normal du Produit, notamment mais pas exclusivement : plaquettes et garnitures de freins, garnitures d'embrayage, lames, cylindres, galets et roulements (étanches ou graissables), contre-lames, bougies, roues pivotantes et roulements, pneus, filtres, courroies, et certains composants des pulvérisateurs, notamment membranes, buses et clapets antiretour.
- Les défaillances attribuables à une influence extérieure, y compris mais de manière non exhaustive : les conditions atmosphériques, les pratiques de remisage, la contamination, l'utilisation de carburants, liquides de refroidissement, lubrifiants, additifs, engrais, eau ou produits chimiques non agréés.
- Les défaillances ou mauvaises performances causées par l'utilisation de carburants (essence, carburant diesel ou biodiesel par exemple) non conformes à leurs normes industrielles respectives.
- Les bruits, vibrations, usure et détérioration normaux. L'usure normale comprend, mais pas exclusivement, les dommages des sièges dus à l'usure ou l'abrasion, l'usure des surfaces peintes, les autocollants ou vitres rayés.

Pièces

Les pièces à remplacer dans le cadre de l'entretien courant seront couvertes par la garantie jusqu'à la date du premier remplacement prévu. Les pièces remplacées au titre de cette garantie bénéficient de la durée de garantie du produit d'origine et deviennent la propriété de Toro. Toro se réserve le droit de prendre la décision finale concernant la réparation ou le remplacement de pièces ou ensembles existants. Toro se réserve le droit d'utiliser des pièces remises à neuf pour les réparations couvertes par la garantie.

Garantie de la batterie ion-lithium et à décharge profonde

Les batteries ion-lithium et à décharge profonde disposent d'un nombre de kilowatt-heures spécifique à fournir au cours de leur vie. Les techniques d'utilisation, de recharge et d'entretien peuvent contribuer à augmenter ou réduire la vie totale des batteries. À mesure que les batteries de ce produit sont consommées, la proportion de travail utile qu'elles offrent entre chaque recharge diminue lentement jusqu'à leur épuisement complet. Le remplacement de batteries usées, suite à une consommation normale, est la responsabilité du propriétaire du produit. Remarque (batterie ion-lithium seulement) : au pro-rata après 2 ans. Reportez-vous à la garantie de la batterie pour plus de renseignements.

Garantie à vie du vilebrequin (modèle ProStripe 02657 seulement)

Le modèle ProStripe, équipé en première monte d'un disque de friction et du débrayage de frein de lame avec protection de vilebrequin (ensemble débrayage de frein de lame [BBC] + disque de friction intégré) Toro d'origine, et utilisé par l'acheteur d'origine en conformité avec les procédures d'utilisation et d'entretien recommandées, bénéficie d'une garantie à vie contre la flexion du vilebrequin. Les machines équipées de rondelles de friction, du débrayage du frein de lame (BBC) et autres équipements de ce type ne sont pas couvertes par la garantie à vie du vilebrequin.

Entretien aux frais du propriétaire

La mise au point du moteur, le graissage, le nettoyage et le polissage, le remplacement des filtres, du liquide de refroidissement et les entretiens recommandés font partie des services normaux requis par les produits Toro qui sont aux frais du propriétaire.

Conditions générales

La réparation par un distributeur ou un dépositaire Toro agréé est le seul dédommagement auquel cette garantie donne droit.

The Toro Company et Toro Warranty Company déclinent toute responsabilité en cas de dommages accessoires, consécutifs ou indirects liés à l'utilisation des produits Toro couverts par cette garantie, notamment en ce qui concerne les coûts et dépenses encourus pour se procurer un équipement ou un service de substitution durant une période raisonnable pour cause de défaillance ou d'indisponibilité en attendant la réparation sous garantie. Il n'existe aucune autre garantie expresse, à part la garantie spéciale du système antipollution, le cas échéant. Toutes les garanties implicites relatives à la qualité marchande et à l'aptitude à l'emploi sont limitées à la durée de la garantie expresse.

L'exclusion de la garantie des dommages secondaires ou indirects, ou les restrictions concernant la durée de la garantie implicite, ne sont pas autorisées dans certains états et peuvent donc ne pas s'appliquer dans votre cas. Cette garantie vous accorde des droits spécifiques, auxquels peuvent s'ajouter d'autres droits qui varient selon les États.

Note concernant la garantie du système antipollution

Le système antipollution de votre Produit peut être couvert par une garantie séparée répondant aux exigences de l'agence américaine de défense de l'environnement (EPA) et/ou de la direction californienne des ressources atmosphériques (CARB). Les limitations d'heures susmentionnées ne s'appliquent pas à la garantie du système antipollution. Reportez-vous à la Déclaration de garantie de conformité à la réglementation antipollution fournie avec votre produit ou figurant dans la documentation du constructeur du moteur.

Pays autres que les États-Unis et le Canada

Pour les produits Toro exportés des États-Unis ou du Canada, demandez à votre distributeur (dépositaire) Toro la police de garantie applicable dans votre pays, région ou état. Si, pour une raison quelconque, vous n'êtes pas satisfait(e) des services de votre distributeur, ou si vous avez du mal à vous procurer des renseignements concernant la garantie, adressez-vous à votre centre d'entretien Toro agréé.

Proposition 65 de Californie – Information concernant cet avertissement

En quoi consiste cet avertissement?

Certains produits commercialisés présentent une étiquette d'avertissement semblable à ce qui suit :

AVERTISSEMENT : Cancer et troubles de la reproduction – www.p65Warnings.ca.gov.

Qu'est-ce que la Proposition 65?

La Proposition 65 s'applique à toute société exerçant son activité en Californie, qui vend des produits en Californie ou qui fabrique des produits susceptibles d'être vendus ou importés en Californie. Elle stipule que le Gouverneur de Californie doit tenir et publier une liste des substances chimiques connues comme causant des cancers, malformations congénitales et/ou autres troubles de la reproduction. Cette liste, qui est mise à jour chaque année, comprend des centaines de substances chimiques présentes dans de nombreux objets du quotidien. La Proposition 65 a pour objet d'informer le public quant à l'exposition à ces substances chimiques.

La Proposition 65 n'interdit pas la vente de produits contenant ces substances chimiques, mais impose la présence d'avertissements sur tout produit concerné, sur son emballage ou sur la documentation fournie avec le produit. D'autre part, un avertissement de la Proposition 65 ne signifie pas qu'un produit est en infraction avec les normes ou exigences de sécurité du produit. D'ailleurs, le gouvernement californien a clairement indiqué qu'un avertissement de la Proposition 65 « n'est pas une décision réglementaire quant au caractère « sûr » ou « dangereux » d'un produit ». Bon nombre de ces substances chimiques sont utilisées dans des produits du quotidien depuis des années, sans aucun effet nocif documenté. Pour plus de renseignements, rendez-vous surhttps://oag.ca.gov/prop65/faqs-view-all.

Un avertissement de la Proposition 65 signifie qu'une société a soit (1) évalué l'exposition et conclu qu'elle dépassait le « niveau ne posant aucun risque significatif »; soit (2) choisi d'émettre un avertissement simplement sur la base de sa compréhension quant à la présence d'une substance chimique de la liste, sans tenter d'en évaluer l'exposition.

Cette loi s'applique-t-elle partout?

Les avertissements de la Proposition 65 sont exigés uniquement en vertu de la loi californienne. Ces avertissements sont présents dans tout l'état de Californie, dans des environnements très variés, notamment mais pas uniquement les restaurants, magasins d'alimentations, hôtels, écoles et hôpitaux, et sur un vaste éventail de produits. En outre, certains détaillants en ligne et par correspondance fournissent des avertissements de la Proposition 65 sur leurs sites internet ou dans leurs catalogues.

Quelles différences entre les avertissements de Californie et les limites fédérales?

Les normes de la Proposition 65 sont souvent plus strictes que les normes fédérales et internationales. Diverses substances exigent un avertissement de la Proposition 65 à des niveaux bien inférieurs aux limites d'intervention fédérales. Par exemple, la norme de la Proposition 65 en matière d'avertissements pour le plomb se situe à 0,5 µg/jour, soit bien moins que les normes fédérales et internationales.

Pourquoi l'avertissement ne figure-t-il pas sur tous les produits semblables?

- Pour les produits commercialisés en Californie, l'étiquetage Proposition 65 est exigé, tandis qu'il ne l'est pas sur des produits similaires commercialisés ailleurs.
- Il se peut qu'une société impliquée dans un procès lié à la Proposition 65 et parvenant à un accord soit obligée d'utiliser les avertissements de la Proposition 65 pour ses produits, tandis que d'autres sociétés fabriquant des produits semblables peuvent ne pas être soumises à cette obligation.
- L'application de la Proposition 65 n'est pas uniforme.
- Certaines sociétés peuvent choisir de ne pas indiquer d'avertissements car elles considèrent qu'elles n'y sont pas obligées au titre de la Proposition 65; l'absence d'avertissements sur un produit ne signifie pas que le produit ne contient pas de substances de la liste à des niveaux semblables.

Pourquoi cet avertissement apparaît-il sur les produits Toro?

Toro a choisi de fournir aux consommateurs le plus d'information possible afin qu'ils puissent prendre des décisions éclairées quant aux produits qu'ils achètent et utilisent. Toro fournit des avertissements dans certains cas d'après ses connaissances quant à la présence de l'une ou plusieurs des substances chimiques de la liste, sans en évaluer le niveau d'exposition, car des exigences de limites ne sont pas fournies pour tous les produits chimiques de la liste. Bien que l'exposition avec les produits Toro puisse être négligeable ou parfaitement dans les limites « sans aucun risque significatif », par mesure de précaution, Toro a décidé de fournir les avertissements de la Proposition 65. De plus, en l'absence de ces avertissements, la société Toro pourrait être poursuivie en justice par l'État de Californie ou par des particuliers cherchant à faire appliquer la Proposition 65, et donc assujettie à d'importantes pénalités.