Form No. 3441-576 Rev B

Count on it.

Návod na obsluhu

Kosačka Greensmaster® 1018, 1021 alebo 1026

Číslo modelu 04820—Výrobné číslo 400000000 a vyššie
Číslo modelu 04830—Výrobné číslo 400000000 a vyššie
Číslo modelu 04840—Výrobné číslo 400000000 a vyššie

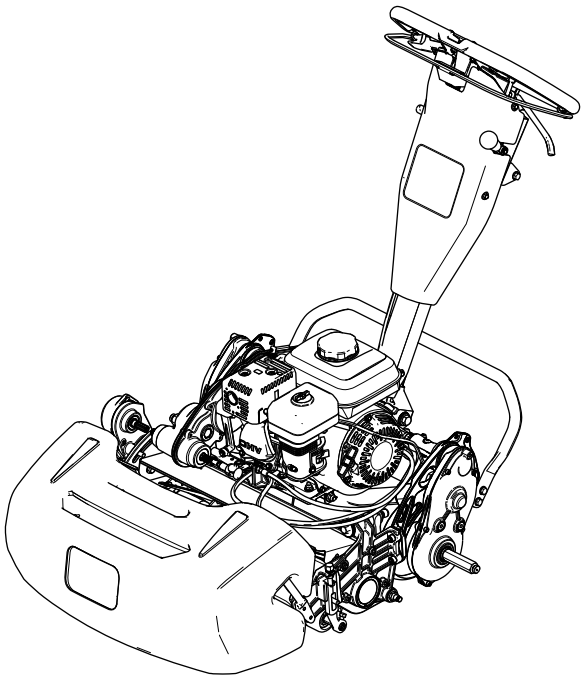

Zaregistrujte svoj výrobok na adrese www.Toro.com.
Preklad originálu (SK)

3441-576

Výrobok vyhovuje všetkým príslušným európskym smerniciam. Podrobnosti nájdete v samostatnom hárku so špecifickým vyhlásením o zhode.

Používanie alebo prevádzka motora na ľubovoľnom území pokrytom lesom, kríkmi alebo trávou porušuje odsek 4442 alebo 4443 zákona California Public Resource Code, ak nie je motor vybavený zachytávačom iskier definovaným v odseku 4442, ktorý sa udržiava v efektívnom prevádzkovom stave, prípadne ak nie je motor skonštruovaný, vybavený a udržiavaný na predchádzanie požiaru.

Priložená používateľská príručka k motoru obsahuje informácie o Agentúre na ochranu životného prostredia USA (EPA) a kalifornskej smernici týkajúcej sa kontroly emisií – emisné systémy, údržba a záruka. Náhradné diely možno objednávať od výrobcu motora.

Používanie tohto stroja v nadmorskej výške 1500 m vyžaduje dýzu pre vysokú nadmorskú výšku. Pozrite si používateľskú príručku k motoru Honda.

⚠ DÔLEŽITÉ UPOZORNENIE

KALIFORNIE
Dôležité upozornenie, poučka 65

Výfukový plyn z tohto výrobku obsahuje chemikálie, ktoré sú v štáte Kalifornia známe tým, že spôsobujú rakovinu, vrodené poruchy alebo iné reprodukčné poškodenie.

Používanie tohto produktu môže spôsobiť vystavenie pôsobeniu chemických látok, o ktorých je v štáte Kalifornia známe, že spôsobujú rakovinu a vrodené chyby alebo poškodzujú reprodukčné orgány.

Úvod

Tento stroj je ručne vedená kosačka s kotúčovými čepeľami určená na používanie profesionálnymi operátormi v komerčných aplikáciách. Primárne je určená na kosenie trávy na udržiavaných trávnikoch. Používanie tohto výrobku na iné ako určené použitie môže byť nebezpečné pre vás a okolostojacich.

Tieto informácie si pozorne prečítajte, aby ste sa výrobok naučili správne ovládať a udržiavať a aby ste predchádzali zraneniam a poškodeniu výrobku. Zodpovedáte za správnu a bezpečnú obsluhu výrobku.

Na lokalite www.Toro.com získate informácie o bezpečnosti výrobkov, školiacich materiáloch týkajúcich sa prevádzky, príslušenstve a tiež pomoc pri hľadaní predajcu alebo registrácii výrobku.

Ak potrebujete servis, originálne diely od spoločnosti Toro alebo doplňujúce informácie, obráťte sa na autorizovaného servisného predajcu alebo zákaznícke stredisko spoločnosti Toro a pripravte si číslo modelu a sériové číslo vášho výrobku. Na Obrázok 1 je označené miesto na výrobku s číslom modelu a sériovým číslom. Čísla si zaznamenajte do poskytnutého priestoru.

Dôležité: **Pomocou mobilného zariadenia môžete naskenovať kód QR na štítku so sériovým číslom (ak sa nachádza na stroji) a získate tak prístup k informáciám o záruke, náhradných dieloch a k ďalším informáciám o výrobku.**

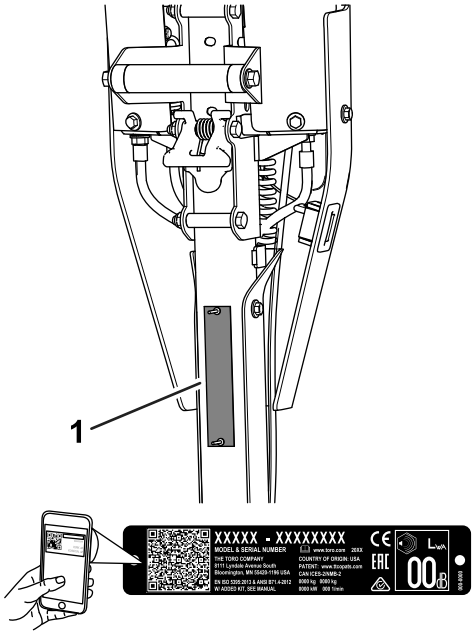

g271512

Obrázok 1

1. Umiestnenie čísla modelu a sériového čísla

Číslo modelu _____

Výrobné číslo _____

Táto príručka identifikuje potenciálne riziká. Bezpečnostné upozornenia sú označené symbolom (Obrázok 2), ktorý signalizuje, že v prípade nedodržania odporúčaných opatrení môže dôjsť k vážnemu zraneniu alebo smrti.

© 2021—The Toro® Company

Všetky práva vyhradené

g000502

Obrázok 2

Symboly bezpečnostného upozornenia

V tejto príručke sa na zvýraznenie informácií používajú dve slová. Slovo **Dôležité** upriamuje pozornosť na špeciálne mechanické informácie a slovo **Poznámka** zdôrazňuje všeobecné informácie, ktoré si zaslúžia špeciálnu pozornosť.

Obsah

Bezpečnosť 4
Všeobecné bezpečnostné pokyny 4
Bezpečnostné a inštrukčné štítky 4
Nastavenie 6
1 Nastavenie a montáž rezacej jednotky 7
2 Montáž hriadeľa prepravných kolies 8
3 Montáž prepravných kolies 8
4 Montáž zberného koša na trávu 9
5 Nastavenie otáčok motora 10
Súčasti stroja 10
Ovládacie prvky 11
Technické údaje 13
Nadstavce/príslušenstvo 14
Pred prevádzkou 14
Bezpečnosť pred prevádzkou 14
Vykonávanie dennej údržby 15
Kontrola hladiny motorového oleja 15
Špecifikácie paliva 15
Plnenie palivovej nádrže 15
Nastavenie rýchlosti kosenia 15
Nastavenie otáčok kotúča 16
Nastavenie polohy trakčného bubna 16
Nastavenie výšky rukoväti 16
Preprava stroja na pracovisko 17
Demontáž prepravných kolies 17
Používanie páčky sýtiča 17
Otvorenie a zatvorenie ventilu odpojenia prívodu paliva 18
Počas prevádzky 18
Bezpečnosť počas prevádzky 18
Naštartovanie motora 19
Prevádzkové tipy 19
Vypnutie motora 20
Po prevádzke 21
Bezpečnosť po prevádzke 21
Používanie ovládacích prvkov po kosení 21
Preprava stroja 21
Montáž prepravných kolies 21
Aktivácia alebo deaktivácia prevodovky 21
Údržba 23
Bezpečnosť pri údržbe 23
Odporúčaný harmonogram údržby 23
Kontrolný zoznam dennej údržby 25
Postupy pred údržbou stroja 26
Príprava stroja na údržbu 26
Údržba motoru 26
Bezpečnosť motora 26
Servis motorového oleja 26
Servis vzduchového filtra 27
Servis zapaľovacej sviečky 28
Údržba ovládacích prvkov 29
Nastavenie trakčného kábla 29
Nastavenie servisnej/parkovacej brzdy 30
Nastavenie kábla ovládania kotúča 31
Nastavenie kábla škrtiacej klapky 31
Utiahnutie hardvéru na izoláciu rukoväti 33
Údržba rezacej jednotky 34
Bezpečnosť pri používaní čepelí 34
Montáž rezacej jednotky 34
Demontáž rezacej jednotky 35
Ostrenie rezacej jednotky 36
Uskladnenie 37
Bezpečnosť pri skladovaní 37
Uskladnenie stroja 37

Bezpečnosť

Tento stroj je navrhnutý v súlade s normami EN ISO 5395 a ANSI B71.4-2017.

Všeobecné bezpečnostné pokyny

Tento produkt môže odletujúcimi predmetmi amputovať ruky a chodidlá.

- Pred naštartovaním stroja si prečítajte túto *používateľskú príručku* a oboznámte sa s jej obsahom.
- Práca so strojom si vyžaduje maximálnu pozornosť. Nerozptyľujte sa žiadnym spôsobom, v opačnom prípade môže dôjsť k zraneniu alebo poškodeniu majetku.
- Do blízkosti pohyblivých dielov stroja nedávajte ruky ani nohy.
- Pri prevádzke stroja musia byť všetky kryty a ostatné bezpečnostné ochranné zariadenia na stroji na mieste a správne funkčné.
- Zabráňte okolostojacim a deťom zdržiavať sa v pracovnej oblasti. Nikdy nedovoľte, aby stroj obsluhovali deti.
- Skôr než odídete z polohy operátora, vypnite motor, vyberte kľúč (ak je súčasťou výbavy) a počkajte, kým sa všetky časti neprestanú pohybovať. Pred úpravou, servisom, čistením alebo skladovaním nechajte stroj vychladnúť.

Nesprávne používanie alebo údržba tohto stroja môže mať za následok zranenie. S cieľom vyhnúť sa potenciálnemu zraneniu dodržiavajte tieto bezpečnostné pokyny a vždy venujte pozornosť bezpečnostnému výstražnému symbolu ⚠, ktorý znamená Pozor, Výstraha alebo Nebezpečenstvo – osobné bezpečnostné pokyny. Nedodržanie týchto pokynov môže zapríčiniť zranenie alebo smrť.

Bezpečnostné a inštrukčné štítky

Operátor dobre vidí bezpečnostné štítky a pokyny, ktoré sú umiestnené v každom priestore s potenciálne hroziacim nebezpečenstvom. Poškodené alebo chýbajúce štítky nahraďte.

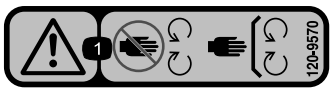

decal120-9570

120-9570

1. Výstraha – nepribližujte sa k pohyblivým častiam. Všetky kryty a štíty musia byť nasadené.

decal133-8062

133-8062

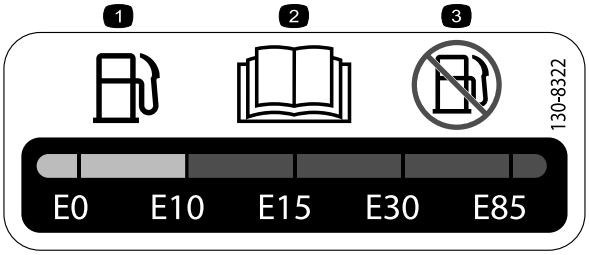

decal130-8322

130-8322

1. Používajte výlučne palivo s obsahom alkoholu nižším ako 10 %.
2. Ak chcete získať ďalšie informácie o palive, prečítajte si *používateľskú príručku*.
3. Nepoužívajte palivo s obsahom alkoholu vyšším ako 10 %.

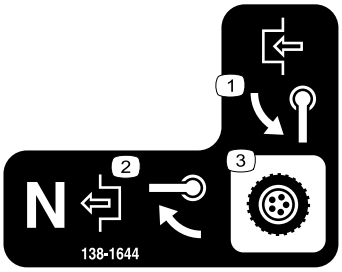

decal138-1644

138-1644

1. Aktivujte otočením rukoväti.
2. Keď je stroj v neutrálnej polohe, deaktivujte ho otočením rukoväti.
3. Ovládanie prevodovky

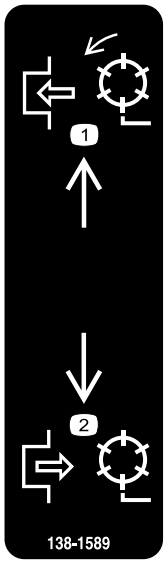

decal138-1589

138-1589

1. Aktivujte kotúče.
2. Deaktivujte kotúče.

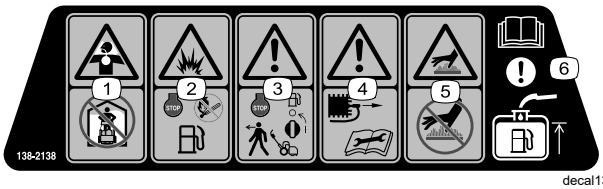

decal138-2138

138-2138

1. Otravné výpary alebo toxické plyny, riziko udusenia – motor neštartujte v uzavretom priestore.
2. Riziko výbuchu – pred doplnením paliva vypnite motor, pri doplňaní paliva nesmie byť v blízkosti žiadny oheň, otvorený plameň ani horiaca cigareta.
3. Výstraha – pred opustením stroja vypnite motor a zatvorte ventil odpojenia prívodu paliva.
4. Výstraha – pred vykonaním údržby odpojte drôt zapaľovacej sviečky.
5. Riziko horúceho povrchu – nedotýkajte sa horúceho povrchu.
6. Upozornenie – informácie o plnení palivovej nádrže nájdete v *používateľskej príručke*.

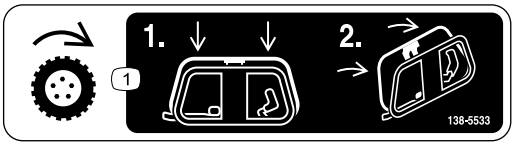

decal138-5533

138-5533

1. Ovládanie trakcie – zatlačte ovládanie trakcie nadol a potiahnite ho k rukoväti.

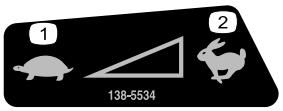

decal138-5534

138-5534

1. Pomaly
2. Rýchlo

decal138-5532

138-5532

1. Brzdu uvoľníte vytiahnutím nahor.
2. Brzdu aktivujete potiahnutím nadol.
3. Parkovacia brzda – zamknutá
4. Parkovacia brzda – odomknutá
5. Varovanie – prečítajte si *používateľskú príručku*.
6. Varovanie – tento stroj nepoužívajte, ak ste neabsolvovali školenie.
7. Varovanie – používajte ochranu sluchu.
8. Riziko odskakovania predmetov – okolostojace osoby musia byť v bezpečnej vzdialenosti.
9. Výstraha – nepribližujte sa k pohyblivým častiam. Všetky kryty a štíty musia byť nasadené.
10. Stroj neťahajte.

Nastavenie

Vynímateľné diely

Aby ste overili, že boli dodané všetky súčiastky, použite tabulku nižšie.

Postup	Popis	Množstvo	Použitie
1	Rezacia jednotka (objednáva sa samostatne, obráťte sa na svojho autorizovaného distribútora spoločnosti Toro) Rozpera Pružina (len modely 04830 a 04840) Inbusová skrutka	1 1 1 4	Nastavte a namontujte rezaciu jednotku v stroji.
2	Hriadeľ ľavého kolesa	1	Namontujte hriadeľ prepravných kolies (len model 04840).
3	Súprava prepravných kolies (objednáva sa samostatne, obráťte sa na svojho autorizovaného distribútora spoločnosti Toro)	1	Namontujte prepravné kolesá (voliteľné).
4	Zberný kôš na trávu	1	Namontujte zberný kôš na trávu.
5	Štítok s označením CE	1	Upravte otáčky motora (používa sa len v krajinách spĺňajúcich normy CE).

Médiá a doplnky

Popis	Množstvo	Použitie
Používateľská príručka Používateľská príručka k motoru Certifikát zhody	1 1 1	Pred prevádzkou stroja si prečítajte alebo pozrite tieto body.

Poznámka: Ľavá a pravá strana stroja sa určuje podľa bežnej prevádzkovej polohy.

1

Nastavenie a montáž rezacej jednotky

Diely potrebné na prevedenie tohoto kroku:

1	Rezacia jednotka (objednáva sa samostatne, obráťte sa na svojho autorizovaného distribútora spoločnosti Toro)
1	Rozpera
1	Pružina (len modely 04830 a 04840)
4	Inbusová skrutka

Nastavenie a montáž rezacej jednotky

Model 04820

1. Demontujte hardvér, ktorý zaisťuje zostavu pohonu kotúča na bočnej doske (Obrázok 3).

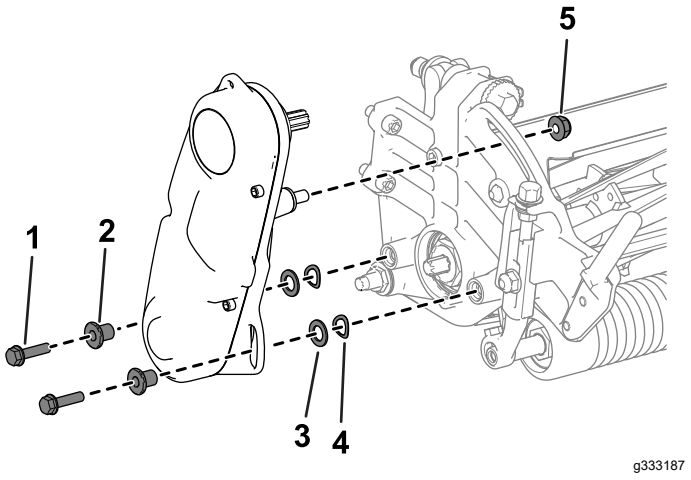

Obrázok 3

1. Inbusová skrutka
2. Rozpera
3. Podložka
4. Pružná podložka
5. Matica

2. Demontujte z bočnej dosky zostavu pohonu kotúča, ploché podložky, pružné podložky a rozpery (Obrázok 3).
3. Pomocou 4 inbusových skrutiek namontujte rezaciu jednotku na stroj (Obrázok 4).

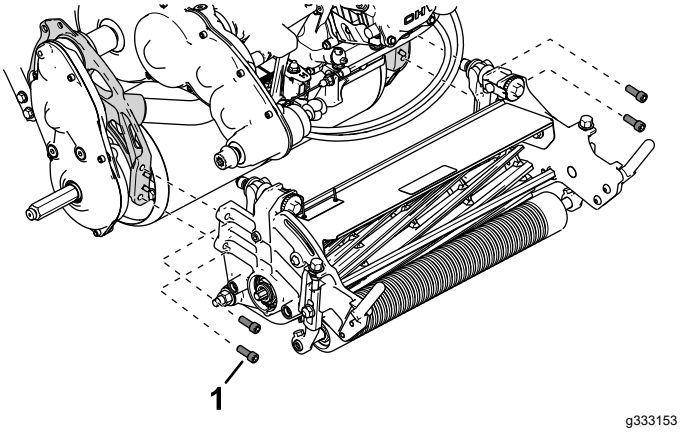

Obrázok 4

1. Inbusová skrutka

4. Určite vhodné nastavenie výšky kosenia a upravte trakčný bubon na požadované nastavenie. Pozrite si časť Nastavenie polohy trakčného bubna (strana 16).
5. Upravte rezaciu jednotku na požadované nastavenia. Pozrite si postupy nastavenia v *používateľskej príručke* k rezacej jednotke.
6. Namontujte na hnací hriadeľ prevodovky rozperu (Obrázok 5).

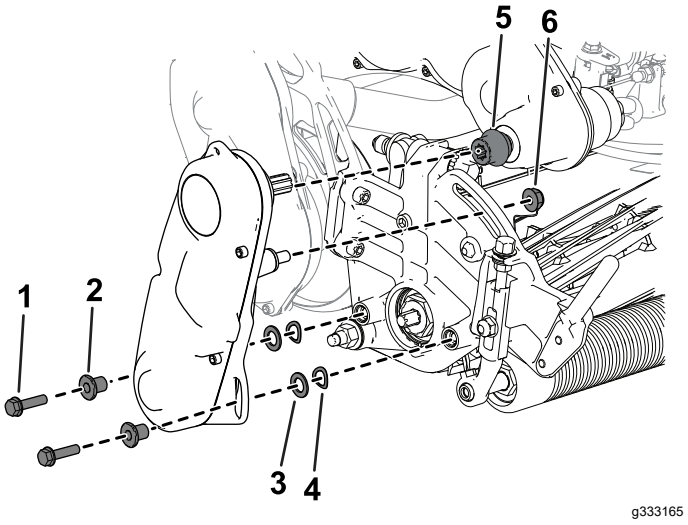

Obrázok 5

1. Inbusová skrutka
2. Rozpera
3. Podložka
4. Pružná podložka
5. Rozpera
6. Matica

7. Pomocou predtým demontovaného hardvéru namontujte zostavu pohonu kotúča na rezaciu jednotku (Obrázok 5).
8. Skontrolujte, či sa môže rozpera (Obrázok 5) na hnacom hriadeli prevodovky voľne pohybovať dopredu a dozadu.

Nastavenie a montáž rezacej jednotky

Modely 04830 a 04840

1. Pomocou 4 inbusových skrutiek namontujte rezaciu jednotku na stroj (Obrázok 6).

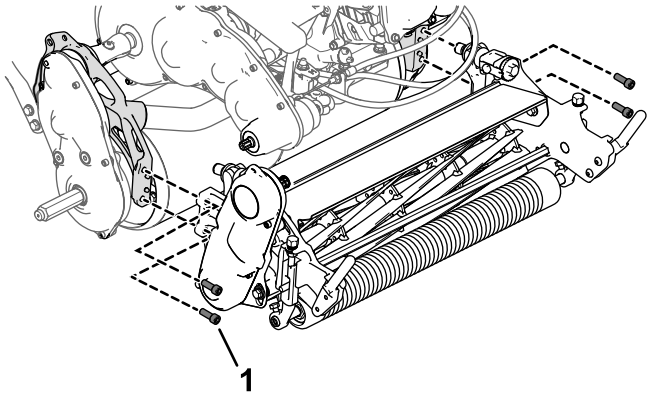

Obrázok 6

1. Inbusová skrutka

2. Určite vhodné nastavenie výšky kosenia a upravte trakčný bubon na požadované nastavenie. Pozrite si časť Nastavenie polohy trakčného bubna (strana 16).
3. Upravte rezaciu jednotku na požadované nastavenia. Pozrite si postupy nastavenia v *používateľskej príručke* k rezacej jednotke.
4. Namontujte rozperu a pružinu na zostavu pohonu kotúča rezacej jednotky (Obrázok 7).

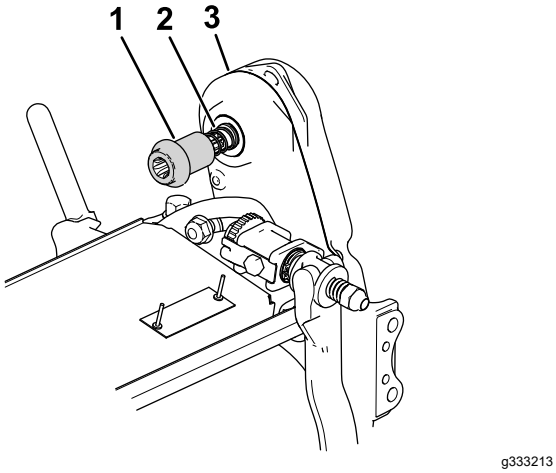

Obrázok 7

1. Rozpera
2. Pružina
3. Zostava pohonu kotúča

5. Skontrolujte, či sa môže rozpera (Obrázok 7) na hnacom hriadeli prevodovky voľne pohybovať dopredu a dozadu.

   Ak sa rozpera nemôže pohybovať, nastavte polohu zostavy pohonu kotúča alebo zarovnanie motora a prevodovky. Pozrite si časť Nastavenie polohy hnacieho hriadeľa kotúča (strana 35).

2

Montáž hriadeľa prepravných kolies

Len model 04840

Diely potrebné na prevedenie tohoto kroku:

1	Hriadeľ ľavého kolesa

Postup

Poznámka: Hriadeľ pravého kolesa sa montuje vo výrobe.

1. Na závity na hriadeli kolies naneste stredne silný prostriedok na zaistenie závitov.
2. Hriadeľ ľavého kolesa naskrutkujte do zostavy pohonu bubna na ľavej strane stroja.

   Poznámka: Hriadeľ ľavého kolesa je na konci hriadeľa označený písmenom L a má pravotočivé závity.

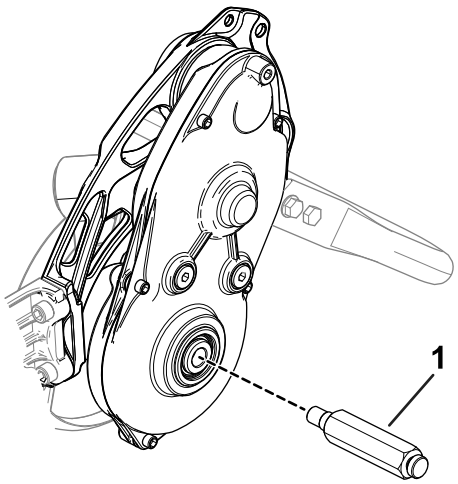

Obrázok 8

1. Hriadeľ ľavého kolesa

3. Hriadeľ utiahnite momentom 54 až 68 N m.

3

Montáž prepravných kolies

Voliteľné

Diely potrebné na prevedenie tohoto kroku:

1	Súprava prepravných kolies (objednáva sa samostatne, obráťte sa na svojho autorizovaného distribútora spoločnosti Toro)

Postup

Ak chcete namontovať prepravné kolesá, najskôr si musíte kúpiť súpravu prepravných kolies (model 04123). O túto súpravu požiadajte autorizovaného distribútora spoločnosti Toro.

1. Namontujte prepravné kolesá. Pozrite si časť Montáž prepravných kolies (strana 21).
2. Uistite sa, že sú všetky pneumatiky nahustené na 0,83 až 1,03 bar.

4

Montáž zberného koša na trávu

Diely potrebné na prevedenie tohoto kroku:

1	Zberný kôš na trávu

Postup

Zberný kôš uchopte za horný okraj a zasuňte ho na montážne tyče zberného koša (Obrázok 9).

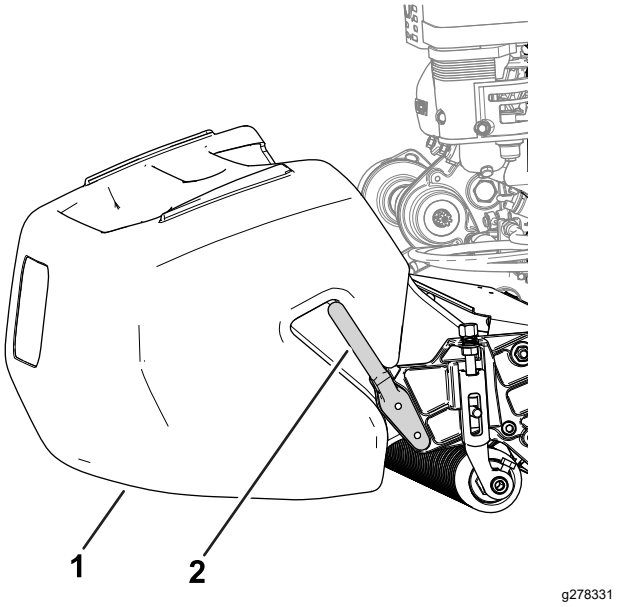

Obrázok 9

1. Zberný kôš na trávu
2. Montážna tyč zberného koša

5

Nastavenie otáčok motora

Len pre krajiny spĺňajúce normy CE

Diely potrebné na prevedenie tohoto kroku:

1	Štítok s označením CE

Postup

Ak stroj používate v krajine, ktorá spĺňa normy CE, upravte vysoké voľnobežné otáčky motora a nainštalujte štítok s označením CE tak, aby boli splnené predpisy týkajúce sa hluku:

- Upravte vysoké voľnobežné otáčky motora na nasledujúce špecifikácie:
  - Stroje 1018: **3000 ot./min.**
  - Stroje 1021 a 1026: **3150 ot./min.**

  Pozrite si časť Nastavenie vysokých voľnobežných otáčok motora (strana 32).
- Nainštalujte štítok s označením CE pod štítok so sériovým číslom (Obrázok 10).

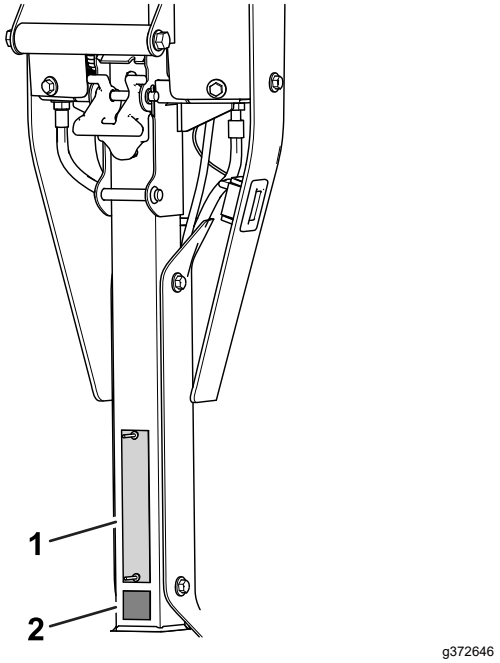

Obrázok 10

1. Štítok so sériovým číslom
2. Štítok s označením CE

Súčasti stroja

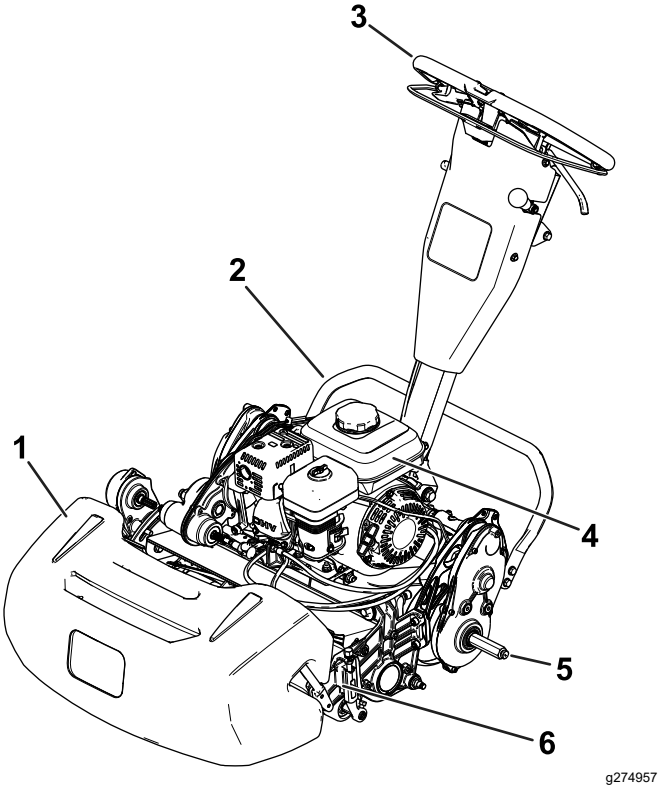

Obrázok 11

1. Zberný kôš na trávu
2. Stojan
3. Rukoväť
4. Palivová nádrž
5. Os prepravných kolies
6. Rezacia jednotka

Ovládacie prvky

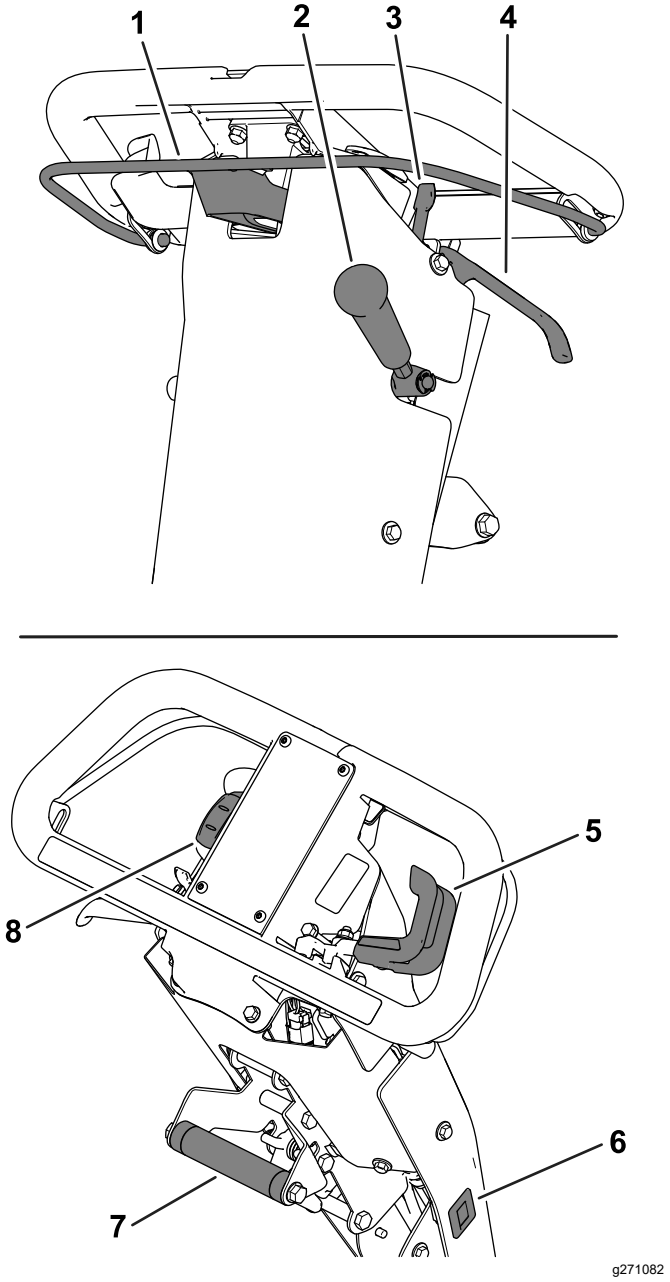

Obrázok 12

1. Záves spojky
2. Páčka pohonu rezacej jednotky
3. Západka parkovacej brzdy
4. Páčka servisnej brzdy
5. Ovládanie škrtiacej klapky
6. Hodinové počítadlo
7. Rukoväť na zdvíhanie
8. Prepínač v polohe On/Off (Zap./Vyp.)

Záves spojky

Pomocou závesu spojky (Obrázok 12) aktivujete alebo deaktivujete trakčný pohon.

- **Aktivácia trakčného pohonu:** vytiahnite tyč nahor k rukoväti a podržte ju v tejto polohe.
- **Deaktivácia trakčného pohonu:** uvoľnite tyč.

Ovládanie škrtiacej klapky

Na nastavenie otáčok motora použite ovládanie škrtiacej klapky (Obrázok 12).

- **Zvýšenie otáčok motora:** otočte páčku nadol.
- **Zníženie otáčok motora:** otočte páčku nahor.

Prepínač v polohe On/Off (Zap./Vyp.)

Prepínač (Obrázok 12) umožňuje naštartovať alebo vypnúť motor.

- **Štart motora:** zatlačte vrchnú časť prepínača.
- **Vypnutie motora:** zatlačte spodnú časť prepínača.

Páčka servisnej brzdy

Pomocou servisnej brzdy (Obrázok 12) spomalíte alebo zastavíte stroj. Servisnú brzdu aktivujete potiahnutím páčky smerom k rukoväti.

Západka parkovacej brzdy

Pomocou západky parkovacej brzdy (Obrázok 12) aktivujete parkovaciu brzdu, kým ste mimo stroja.

- **Aktivácia parkovacej brzdy:** aktivujte a podržte páčku servisnej brzdy a západku parkovacej brzdy otočte k sebe.
- **Deaktivácia parkovacej brzdy:** potiahnite páčku servisnej brzdy smerom k rukoväti.

Páčka pohonu rezacej jednotky

Pomocou páčky pohonu rezacej jednotky (Obrázok 12) aktivujete alebo deaktivujete rezaciu jednotku, keď je aktivovaný záves spojky.

- **Aktivácia rezacej jednotky:** presuňte páčku nadol.
- **Deaktivácia rezacej jednotky:** presuňte páčku nahor.

Hodinové počítadlo

Hodinové počítadlo (Obrázok 12) zaznamenáva celkový počet hodín prevádzky motora. Pozrite si počítadlo a podľa neho naplánujte pravidelnú údržbu.

Rukoväť na zdvíhanie

Pomocou rukoväti na zdvíhanie (Obrázok 12) môžete nastaviť výšku rukoväti alebo zvýšiť či znížiť stojan.

Nastavovací prvok výšky rukoväti

Pomocou nastavovacieho prvku výšky rukoväti (Obrázok 13) môžete nastaviť výšku rukoväti do pohodlnej prevádzkovej polohy. Potiahnite za nastavovací prvok a pomocou rukoväti na zdvíhanie presuňte rukoväť do vyššej alebo nižšej polohy.

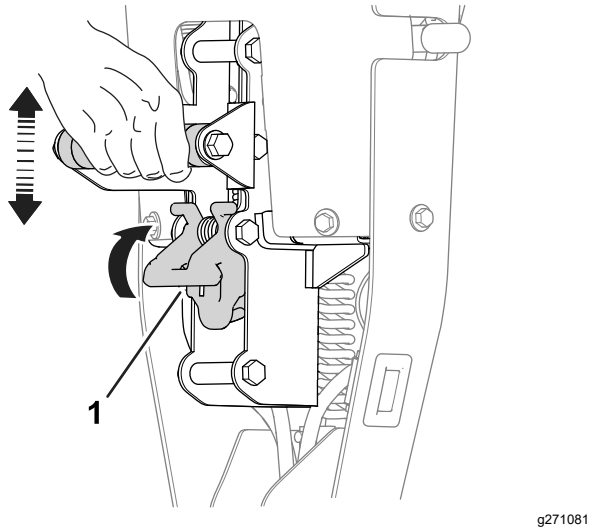

Obrázok 13

1. Nastavovací prvok výšky rukoväti

Páčka sýtiča

Páčka sýtiča (Obrázok 14) sa nachádza v prednej ľavej časti motora. Túto páčku použite pri štartovaní studeného motora. Pozrite si časť Používanie páčky sýtiča (strana 17).

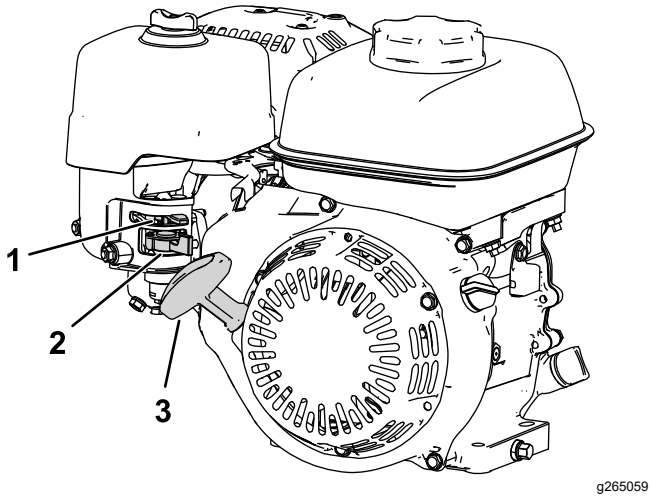

Obrázok 14

1. Páčka sýtiča
2. Ventil odpojenia prívodu paliva
3. Rukoväť navíjacieho štartovania

Ventil odpojenia prívodu paliva

Ventil odpojenia prívodu paliva sa nachádza na bočnej strane motora pod ovládaním sýtiča (Obrázok 14).

Poznámka: Keď sa stroj niekoľko dní nepoužíva, počas prepravy na pracovisko alebo z neho, prípadne keď je stroj zaparkovaný v budove, zatvorte ventil odpojenia prívodu paliva. Pozrite si časť Otvorenie a zatvorenie ventilu odpojenia prívodu paliva (strana 18).

Rukoväť navíjacieho štartovania

Motor naštartujete potiahnutím rukoväti navíjacieho štartovania (Obrázok 14).

Stojan

Stojan (Obrázok 15) je namontovaný na zadnej časti stroja. Stojan používajte pri montáži alebo demontáži prepravných kolies alebo rezacej jednotky.

- **SERVISNÁ POLOHA PREPRAVNÝCH KOLIES:**

  ak chcete pri montáži prepravných kolies použiť stojan, položte chodidlo na stojan a zároveň ho ťahajte nahor a dozadu k rukoväti na zdvíhanie (Obrázok 15).

⚠ VÝSTRAHA

Stroj je ťažký, a ak ho budete zdvíhať nesprávne, môžete si poraniť chrbát.

Chodidlom zatlačte na stojan a na zdvihnutie stroja použite len rukoväť na zdvíhanie. Pokus o zdvihnutie stroja na stojan iným spôsobom môže viesť k zraneniu.

- **SERVISNÁ POLOHA REZACEJ JEDNOTKY:**

  Ak chcete pri demontáži rezacej jednotky zabrániť preklopeniu stroja dozadu, spustite stojan a do otvoru v podvozku na pravej strane stroja zasuňte čap alebo skrutku (Obrázok 16).

- **Stojan stiahnite do SKLADOVACEJ polohy:**
  1. Počas spúšťania trakčného bubna na zem nechajte nohu položenú na stojane.
  2. Zložte nohu zo stojana a vytvorte priestor, aby sa mohol stojan stiahnuť do SKLADOVACEJ polohy.

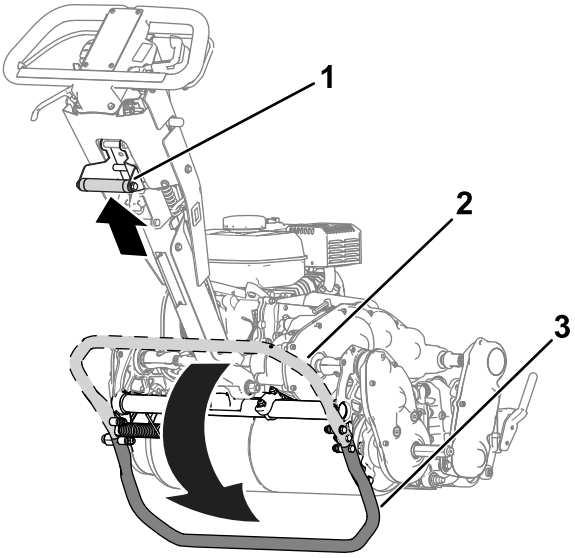

Obrázok 15

1. Rukoväť na zdvíhanie
2. Stojan – SKLADOVACIA poloha
3. Stojan – SERVISNÁ POLOHA PREPRAVNÝCH KOLIES

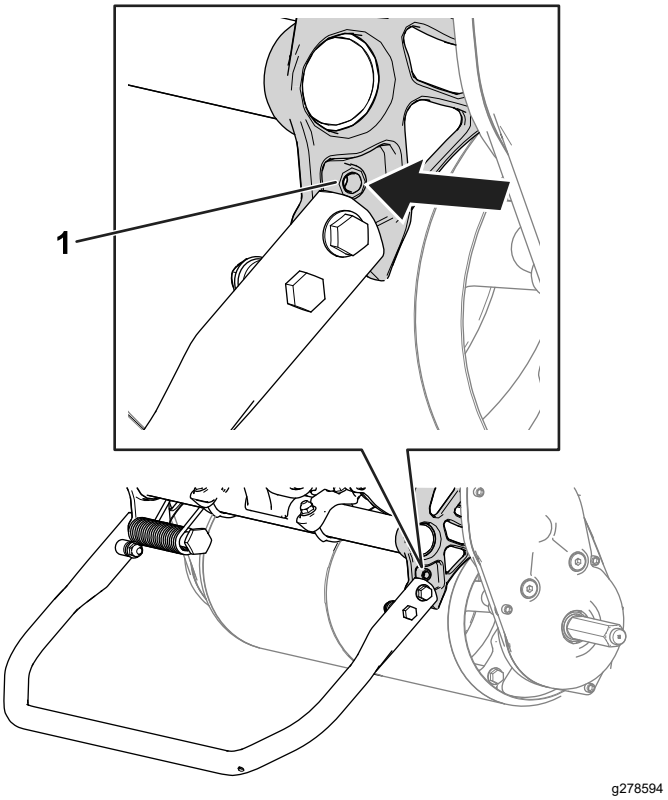

Obrázok 16

1. Otvor v podvozku
2. Stojan – SERVISNÁ POLOHA REZACEJ JEDNOTKY

Technické údaje

	Model 04820	Model 04830	Model 04840
Šírka	84 cm	91 cm	104 cm
Suchá hmotnosť*	95 kg	100 kg	107 kg
Šírka kosenia	46 cm	53 cm	66 cm
Výška kosenia	V závislosti od umiestnenia trakčného bubna [pozrite si časť Nastavenie polohy trakčného bubna (strana 16)] a používania súpravy vysokého nastavenia výšky kosenia.		
Kosenie	Závisí od otáčok kotúča a polohy hnacej remenice kotúča. Pozrite si časť Nastavenie rýchlosti kosenia (strana 15).		
Otáčky motora	Nízke voľnobežné otáčky: 1900 ±100 ot./min., vysoké voľnobežné otáčky: 3450 ±100 ot./min.		
Rýchlosť kosenia	3,2 km/h až 5,6 km/h		
Prepravná rýchlosť	8,5 km/h		
* Len trakčná jednotka. Informácie o hmotnosti jednotlivých rezacích jednotiek nájdete v *používateľskej príručke* k rezacej jednotke.			

Nadstavce/príslušenstvo

K dispozícii je celý rad schválených nadstavcov a príslušenstva značky Toro na použitie so strojom pre posilnenie a rozšírenie jeho možností. Ak chcete získať zoznam všetkých schválených nadstavcov a príslušenstva, obráťte sa na autorizovaného distribútora spoločnosti Toro alebo navštívte lokalitu www.Toro.com.

Ak chcete zaručiť optimálny výkon a zachovať platnosť bezpečnostnej certifikácie stroja, používajte len originálne náhradné diely a príslušenstvo značky Toro. Náhradné diely a príslušenstvo od iných výrobcov by mohlo byť nebezpečné a pri jeho použití by mohla skončiť platnosť záruky na produkt.

Obsluha

Poznámka: Ľavá a pravá strana stroja sa určuje podľa bežnej prevádzkovej polohy.

Pred prevádzkou

Bezpečnosť pred prevádzkou

Všeobecné bezpečnostné pokyny

- Nikdy nedovoľte, aby stroj obsluhovali alebo servis vykonávali deti alebo nevyškolené osoby. Miestne predpisy môžu obmedzovať vek obsluhy. Majiteľ zodpovedá za školenie všetkých operátorov a mechanikov.
- Oboznámte sa s bezpečnou prevádzkou zariadenia, ovládacími prvkami operátora a bezpečnostnými označeniami.
- Skôr než odídete z polohy operátora, vypnite stroj, vyberte kľúč (ak je súčasťou výbavy) a počkajte, kým sa všetky časti neprestanú pohybovať. Pred úpravou, servisom, čistením alebo skladovaním nechajte stroj vychladnúť.
- Naučte sa, ako sa stroj rýchlo zastavuje a ako sa rýchlo vypína.
- Skontrolujte, či sú pripojené a správne fungujú ovládacie prvky vyžadujúce prítomnosť operátora, bezpečnostné spínače a bezpečnostné ochranné zariadenia. Ak nefungujú správne, stroj nepoužívajte.
- Skontrolujte oblasť, v ktorej budete používať stroj, a odstráňte všetky predmety, ktoré by mohli odlietavať od stroja.

Bezpečnosť pri manipulácii s palivom

- Pri manipulácii s palivom postupujte extrémne opatrne. Palivo je horľavé a jeho výpary sú výbušné.
- Zahaste všetky cigarety, cigary, fajky a iné zdroje zapaľovania.
- Používajte len schválenú nádobu na palivo.
- Kým je motor spustený alebo horúci, neskladajte palivový uzáver ani nedopĺňajte palivo do palivovej nádrže.
- Palivo nedopĺňajte ani nevypúšťajte v uzavretom priestore.
- Stroj ani nádobu na palivo neskladujte na miestach s otvoreným plameňom, iskrami alebo kontrolkami, napríklad na ohrievači vody alebo inom spotrebiči.

- Ak palivo rozlejete, nepokúšajte sa štartovať motor. Vyhýbajte sa akýmkoľvek zdrojom zapaľovania, kým sa nevyvetrajú palivové výpary.
- Nádoby nenapĺňajte vnútri vozidla alebo na nákladnej ploche vozidla alebo na prívese s plastovou stenou. Nádoby pred plnením vždy položte na zem v dostatočnej vzdialenosti od vozidla.
- Odstráňte vybavenie z vozidla alebo z prívesu a palivo doplňte na zemi. Ak to nie je možné, potom doplňte palivo do vybavenia pomocou prenosnej nádoby a nie priamo z čerpacej pištole paliva.
- Čerpaciu pištoľ udržiavajte v stálom kontakte s okrajom otvoru palivovej nádrže, až kým nedoplníte palivo.

Vykonávanie dennej údržby

Vykonajte dennú údržbu. Pozrite si časť Kontrolný zoznam dennej údržby (strana 25).

Kontrola hladiny motorového oleja

Pred každým používaním alebo po každých 8 hodinách prevádzky skontrolujte hladinu motorového oleja. Pozrite si časť Kontrola hladiny motorového oleja (strana 26).

Špecifikácie paliva

Objem palivovej nádrže: 2,0 l

Odporúčané palivo: bezolovnatý benzín s oktánovým číslom 87 alebo vyšším (použitím metódy klasifikácie (R+M)/2).

Etanol: benzín s obsahom až 10 % etanolu alebo 15 % MTBE (metyltercbutyléter) je prijateľný. Etanol a MTBE nie sú rovnaké látky. Benzín s 15 % etanolu (E15) nie je schválený na používanie.

- **Nikdy nepoužívajte benzín, ktorý obsahuje viac ako 10 % etanolu**, napríklad E15 (obsahuje 15 % etanolu), E20 (obsahuje 20 % etanolu) alebo E85 (obsahuje až 85 % etanolu).
- **Nepoužívajte** benzín s obsahom metanolu.
- V zimnom období **neuskladňujte** palivo v palivovej nádrži ani v palivových kanistroch bez použitia palivového stabilizátora.
- Do benzínu **nepridávajte** olej.
- Najlepšie výsledky dosiahnete, ak budete používať len čisté a čerstvé palivo (nie staršie ako 30 dní).
- Používanie neschváleného benzínu môže spôsobiť problémy s výkonom alebo poškodenie motora, na ktoré sa nemusí vzťahovať záruka.

Plnenie palivovej nádrže

1. Vyčistite priestor okolo uzáveru palivovej nádrže a zložte ho z nádrže (Obrázok 17). Naplňte palivovú nádrž po spodnú časť otvoru v hrdle palivovej nádrže. Pozrite si *používateľskú príručku* k motoru.

   Dôležité: **Neprepĺňajte nádrž palivom.**

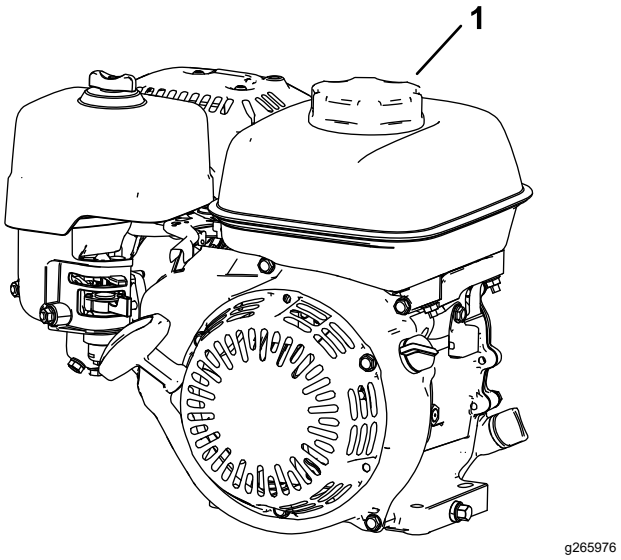

Obrázok 17

1. Uzáver palivovej nádrže

2. Namontujte uzáver palivovej nádrže a poutierajte rozliate palivo.

Nastavenie rýchlosti kosenia

Rýchlosť kosenia určujú nasledujúce nastavenia stroja:

- **Otáčky kotúča**: otáčky kotúča môžete upraviť na vysoké alebo nízke nastavenie. Pozrite si časť Nastavenie otáčok kotúča (strana 16).
- **Poloha hnacej remenice kotúča**: hnacie remenice kotúča môžete nastaviť do 2 polôh. Pozrite si *používateľskú príručku* k rezacej jednotke.

Postup určenia rýchlosti kotúča a polohy hnacej remenice kotúča pre príslušnú rýchlosť nájdete v nasledujúcej tabuľke:

Rýchlosť kosenia

Otáčky kotúča	Poloha remeňa	Rezacia jednotka		
		8-čepeľová	*11-čepeľová*	*14-čepeľová*
Nízka	*Nízka*	7,3 mm	5,3 mm	4,2 mm
Nízka	*Vysoká*	6,1 mm	4,4 mm	3,5 mm

Rýchlosť kosenia (cont'd.)

Vysoká	***Nízka***	5,9 mm	4,3 mm	3,4 mm
Vysoká	***Vysoká***	5,0 mm	3,6 mm	2,8 mm

Nastavenie otáčok kotúča

Na nastavenie otáčok kotúča použite ovládací gombík otáčok kotúča (Obrázok 18).

- **Vysoké otáčky kotúča**: gombík otočte tak, aby písmeno H na gombíku smerovalo k prednej strane stroja.
- **Nízke otáčky kotúča**: gombík otočte tak, aby písmeno L na gombíku smerovalo k prednej strane stroja.

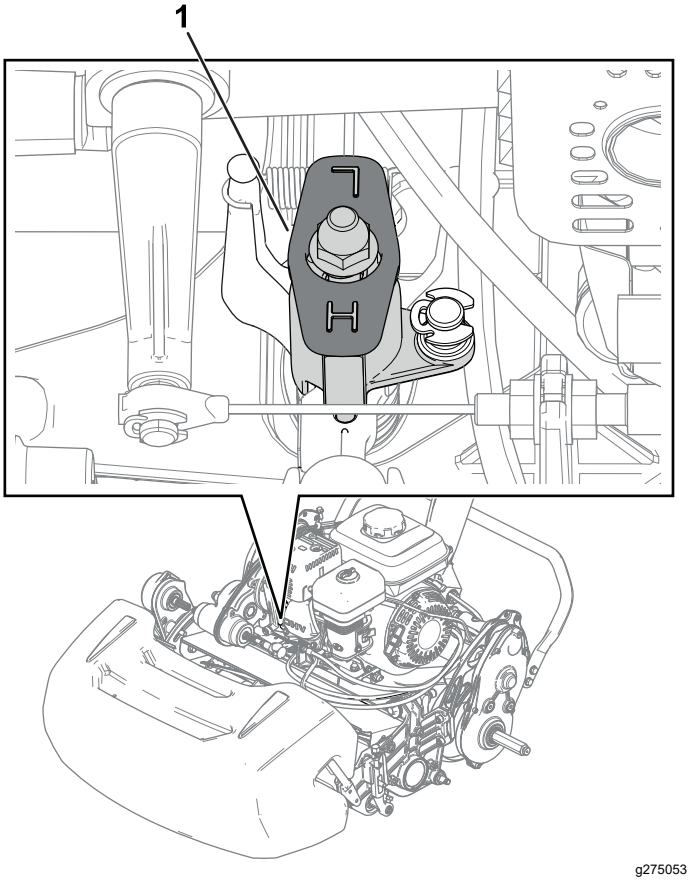

Obrázok 18

1. Ovládací gombík otáčok kotúča (zobrazený v polohe vysokých otáčok kotúča)

Nastavenie polohy trakčného bubna

Nastaviť možno 2 polohy trakčného bubna:

- **LOW** (Nízka) poloha: túto polohu používajte na kosenie s nižšou výškou kosenia (napr. pri kosení greenu na golfovom ihrisku).
- **HIGH** (Vysoká) poloha: túto polohu používajte na kosenie s vyššou výškou kosenia (napr. pri kosení odpaliska na golfovom ihrisku).

1. Stojan presuňte do SERVISNEJ POLOHY REZACEJ JEDNOTKY. Pozrite si časť Stojan (strana 12).
2. Odskrutkujte nasadzovacie skrutky (Obrázok 19) na oboch stranách stroja, ktoré zaisťujú kryt pohonu bubna na podvozku.

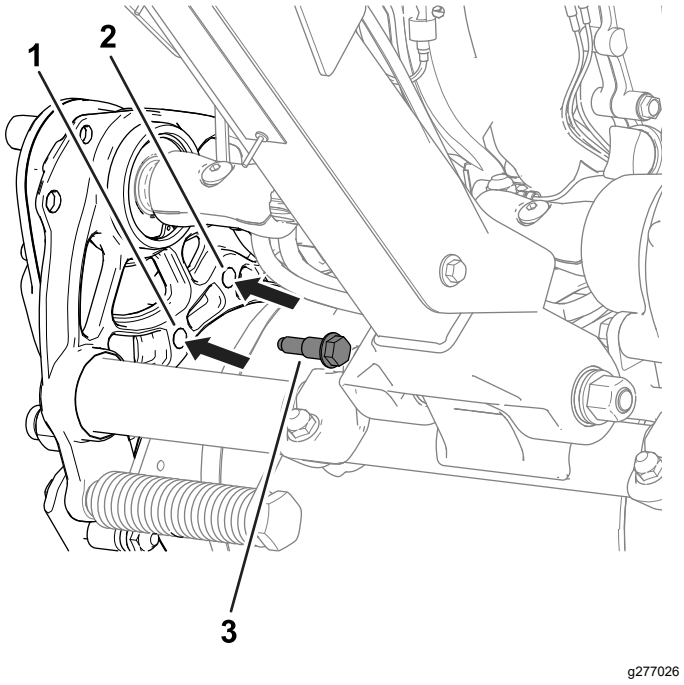

Obrázok 19

Zobrazená je ľavá strana stroja

1. Ak chcete nastaviť NÍZKU polohu, nasadzovaciu skrutku vložte sem.
2. Ak chcete nastaviť VYSOKÚ polohu, nasadzovaciu skrutku vložte sem.
3. Nasadzovacia skrutka

3. Zarovnajte otvory na podvozku s otvormi v kryte pohonu.
4. Pomocou dvoch predtým odskrutkovaných nasadzovacích skrutiek zaistite kryt pohonu na podvozku (Obrázok 19).
5. Stojan presuňte do SKLADOVACEJ POLOHY. Pozrite si časť Stojan (strana 12).

Nastavenie výšky rukoväti

Pomocou nastavovacieho prvku výšky rukoväti môžete nastaviť výšku rukoväti do pohodlnej prevádzkovej polohy. Pozrite si časť Nastavovací prvok výšky rukoväti (strana 12).

Preprava stroja na pracovisko

Preprava stroja pomocou prepravných kolies

Na prepravu stroja na kratšiu vzdialenosť používajte prepravné kolesá.

1. Namontujte prepravné kolesá. Pozrite si časť Montáž prepravných kolies (strana 21).
2. Uistite sa, že sú ovládacie prvky trakcie a pohonu kotúča v NEUTRÁLNEJ polohe.
3. Naštartujte motor. Pozrite si časť Naštartovanie motora (strana 19).
4. Nastavte ovládanie škrtiacej klapky na možnosť SLOW (POMALÉ), vyklopte prednú časť stroja smerom nahor, postupne aktivujte trakčný pohon a pomaly zvyšujte otáčky motora.
5. Upravte škrtiacu klapku tak, aby kosačka pracovala požadovanou pojazdovou rýchlosťou, a prepravte stroj na požadované miesto.

Preprava stroja pomocou prívesu

Na prepravu stroja na dlhšiu vzdialenosť používajte príves. Pri nakladaní stroja na príves a vykladaní z neho buďte opatrní.

1. Stroj opatrne presuňte na príves.
2. Vypnite motor, zatiahnite parkovaciu brzdu a ventil prívodu paliva otočte do polohy OFF (VYP.).
3. Pri nakladaní stroja na príves alebo kamión používajte rampu s plnou šírkou.
4. Stroj bezpečne pripevnite na príves.

Poznámka: Na prepravu stroja môžete použiť aj príves Toro Trans Pro. Pokyny na naloženie prívesu nájdete v *používateľskej príručke* k prívesu.

Dôležité: **Pri preprave na prívese nenechávajte motor v prevádzke, pretože môže dôjsť k poškodeniu stroja.**

Demontáž prepravných kolies

1. Uvoľnite záves spojky, pomocou ovládania škrtiacej klapky znížte otáčky motora a vypnite motor.
2. Stojan presuňte do SERVISNEJ POLOHY PREPRAVNÝCH KOLIES. Pozrite si časť Stojan (strana 12).
3. Prepravné kolesá demontujte vytlačením poistných čapov kolies z osí (Obrázok 20).

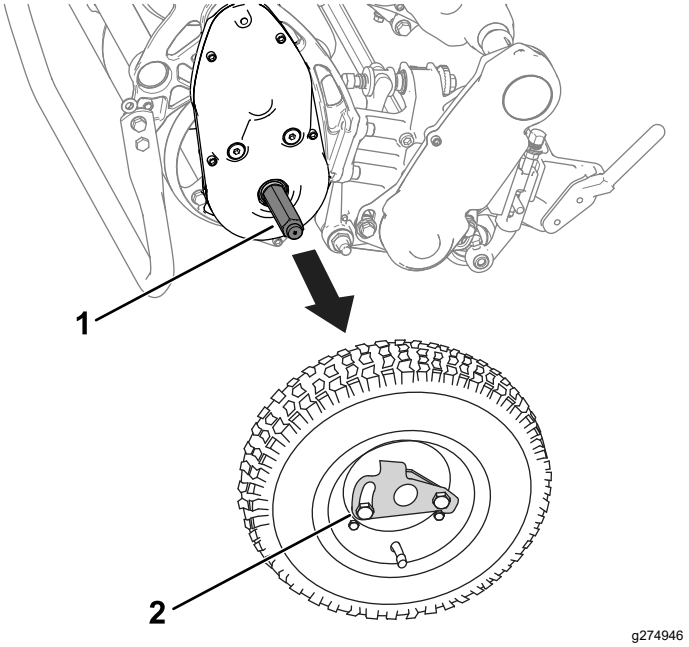

Obrázok 20

1. Os
2. Poistný čap kolesa

4. Opatrne spustite stroj zo stojana pomalým zatlačením stroja dopredu alebo zdvihnutím podpery dolnej rukoväti, čím sa pružina stojana vráti späť do SKLADOVACEJ polohy. Pozrite si časť Stojan (strana 12).

Používanie páčky sýtiča

Páčku sýtiča použite pri štartovaní studeného motora. Pri štartovaní studeného motora presuňte páčku do polohy CHOKE (SÝTIČ). Po naštartovaní motora presuňte páčku do polohy RUN (PREVÁDZKA).

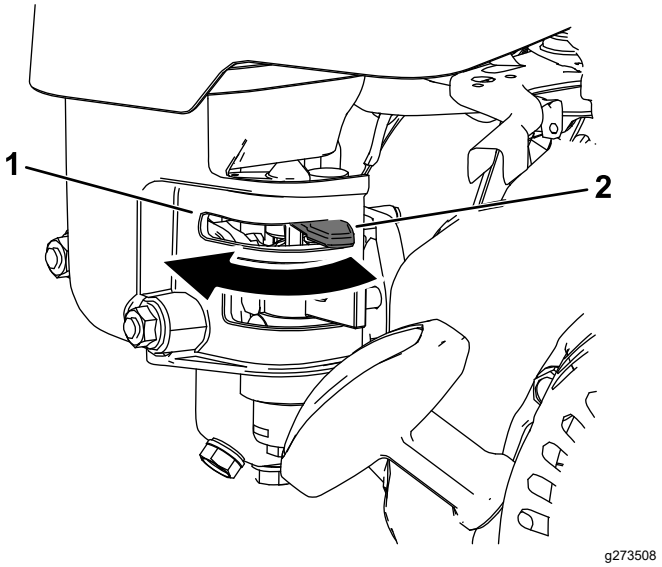

Obrázok 21

1. Páčka sýtiča – poloha CHOKE (Sýtič)
2. Páčka sýtiča – poloha RUN (Prevádzka)

Otvorenie a zatvorenie ventilu odpojenia prívodu paliva

Prietok paliva do motora môžete ovládať pomocou ventilu odpojenia prívodu paliva, a to takto:

- Ak chcete otvoriť ventil prívodu paliva, otočte páčku ventilu odpojenia prívodu paliva smerom k rukoväti navíjacieho štartéra (Obrázok 22).
- Ak chcete zatvoriť ventil prívodu paliva, otočte páčku ventilu odpojenia prívodu paliva smerom od rukoväti navíjacieho štartéra (Obrázok 22).

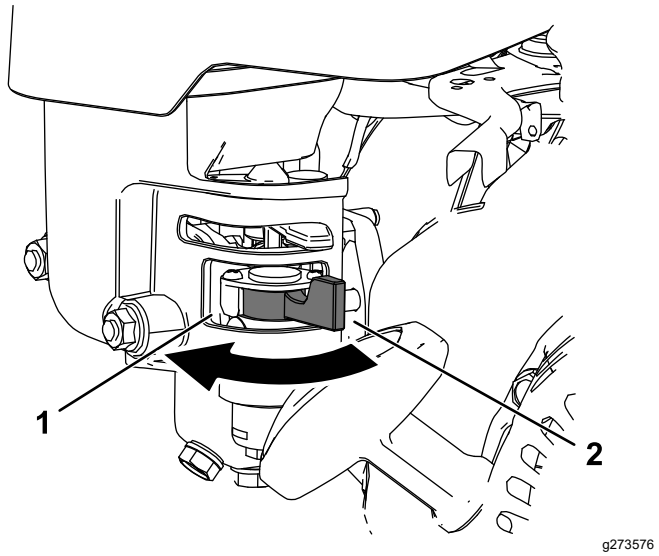

Obrázok 22

1. Páčka ventilu odpojenia prívodu paliva – ZATVORENÁ poloha
2. Páčka ventilu odpojenia prívodu paliva – OTVORENÁ poloha

Počas prevádzky

Bezpečnosť počas prevádzky

Všeobecné bezpečnostné pokyny

- Majiteľ alebo operátor môže predchádzať nehodám, ktoré môžu spôsobiť zranenie alebo poškodenie majetku, a je zodpovedný za takéto nehody.
- Noste vhodný odev vrátane ochranných okuliarov, dlhých nohavíc, pevnej protišmykovej obuvi a ochrany sluchu. Dlhé vlasy si zviažte dozadu a nenoste voľný odev ani voľné šperky.
- Nepracujte so strojom, ak ste chorí, unavení alebo pod vplyvom alkoholu alebo drog.
- Práca so strojom si vyžaduje maximálnu pozornosť. Nerozptyľujte sa žiadnym spôsobom, v opačnom prípade môže dôjsť k zraneniu alebo poškodeniu majetku.
- Pred naštartovaním stroja sa uistite, že sú všetky pohony v neutrálnej polohe, že je zatiahnutá parkovacia brzda a že stroj je v prevádzkovej polohe.
- Zabráňte okolostojacim a deťom zdržiavať sa v pracovnej oblasti. Ak sa musia v pracovnej oblasti nachádzať vaši spolupracovníci, buďte opatrní a zaručte, že je na stroji namontovaný zberný kôš na trávu.
- Stroj prevádzkujte len pri dobrej viditeľnosti, aby ste sa vyhli dieram alebo skrytým nebezpečenstvám.
- Nepracujte so strojom, ak hrozia blesky.
- Pri kosení mokrej trávy postupujte opatrne. Nesprávny postoj by mohol viesť k pošmyknutiu a pádu.
- Udržujte ruky a nohy v bezpečnej vzdialenosti od rezacej jednotky.
- Pred cúvaním sa pozrite dozadu a dole, aby ste sa uistili, že máte voľnú cestu.
- Pri prechode do neprehľadných oblastí, kríkov, stromov alebo iných objektov, ktoré by mohli obmedziť viditeľnosť, buďte opatrní.
- Keď nekosíte, zastavte rezaciu jednotku.
- Pred nastavením výšky kosenia deaktivujte pohon rezacej jednotky a vypnite stroj.
- Nikdy neštartujte motor v oblasti bez odvetrania výfukových plynov.
- Naštartovaný stroj nikdy nenechávajte bez dozoru.
- Pred opustením pozície operátora vykonajte nasledujúce opatrenia:
  - Stroj zaparkujte na rovnom povrchu.
  - Deaktivujte rezacie jednotky.
  - Zatiahnite parkovaciu brzdu.
  - Vypnite stroj a vyberte kľúč (ak je súčasťou výbavy).
  - Počkajte, kým sa nezastavia všetky pohyblivé časti.
- Pred vyprázdnením zberného koša vypnite stroj.
- Motora, tlmiča výfuku alebo výfukového potrubia sa nedotýkajte, kým je motor v prevádzke a ani po jeho vypnutí, pretože môže byť dostatočne horúci na to, aby spôsobil popáleniny.
- V nasledujúcich situáciách vypnite stroj a deaktivujte pohon rezacej jednotky:
  - Pred doplnením paliva

– Pred odstránením upchatia
– Pred demontážou zberného koša na trávu
– Pred kontrolou, čistením alebo údržbou rezacej jednotky
– Po zasiahnutí cudzieho predmetu alebo v prípade abnormálnych vibrácií. Pred naštartovaním a prevádzkou stroja skontrolujte, či sa rezacia jednotka nepoškodila, a vykonajte potrebné opravy
– Pred opustením pozície operátora.

- Používajte len príslušenstvo a nadstavce schválené spoločnosťou The Toro® Company.

Bezpečnosť na svahu

- Svahy sú hlavným faktorom pri nehodách súvisiacich so stratou ovládania a pri prevrátení, ktoré môžu mať za následok vážne alebo smrteľné zranenie. Nesiete zodpovednosť za bezpečnú prevádzku na svahu. Pri ovládaní stroja na svahu sa musí postupovať mimoriadne opatrne. Pred používaním stroja na svahu vykonajte nasledujúce opatrenia:
  – Prečítajte si pokyny týkajúce sa práce na svahu, ktoré nájdete v príručke a na stroji, a oboznámte sa s nimi.
  – Vyhodnoťte stav konkrétnej lokality a určite, či je svah bezpečný na prevádzku stroja. Pri tohto vyhodnotení sa riaďte zdravým rozumom a dobrým úsudkom. Zmeny terénu, napríklad vlhkosť, môžu rýchlo ovplyvniť prevádzku stroja na svahu.
- Stroj používajte naprieč svahom, nikdy nie nahor a nadol. Vyhýbajte sa prevádzke na príliš strmých alebo mokrých svahoch. Nesprávny postoj by mohol viesť k pošmyknutiu a pádu.
- Nebezpečenstvá identifikujte pod svahom. Stroj nikdy nepoužívajte v blízkosti spádov, priekop, násypov, vody alebo iných nebezpečenstiev. Stroj sa môže náhle prevrátiť, keď koleso prejde cez okraj. Zachovávajte bezpečnú vzdialenosť medzi strojom a akýmkoľvek nebezpečenstvom. V takýchto oblastiach použite ručný nástroj.
- Vyhýbajte sa štartovaniu, zastavovaniu alebo otáčaniu stroja na svahoch. Nevykonávajte náhle zmeny rýchlosti alebo smeru a stroj otáčajte pomaly a postupne.
- Stroj neprevádzkujte za podmienok, pri ktorých je ohrozená trakcia, riadenie alebo stabilita. Majte na pamäti, že pri prevádzke stroja na mokrej tráve, svahoch alebo dole kopcom môže stroj stratiť trakciu. Strata trakcie pohonu môže spôsobiť pošmyknutie a nemožnosť brzdiť a riadiť stroj. Stroj sa môže pošmyknúť aj po zastavení pohonu.
- Odstráňte alebo označte prekážky, napríklad priekopy, diery, vyjazdené koľaje, nerovnosti, skaly alebo iné skryté nebezpečenstvá. Vysoká tráva môže skryť prekážky. Stroj sa môže na nerovnom teréne prevrátiť.
- Ak stratíte kontrolu nad strojom, vystúpte mimo smeru jazdy stroja.
- Pri jazde dolu svahom so strojom musí byť vždy zaradená rýchlosť. Dole svahom nikdy nejazdite na voľnobeh (platí len pre jednotky s ozubeným pohonom).

Naštartovanie motora

Poznámka: Obrázky a opisy ovládacích prvkoch z tejto časti nájdete v časti Ovládacie prvky (strana 11).

Poznámka: Skontrolujte, či je na zapaľovacej sviečke nainštalovaný kábel zapaľovacej sviečky.

1. Uistite sa, že je páčka trakčného pohonu v NEUTRÁLNEJ polohe.
2. Dbajte na to, aby bol ventil odpojenia prívodu paliva otvorený. Pozrite si časť Otvorenie a zatvorenie ventilu odpojenia prívodu paliva (strana 18).
3. Presuňte spínač On/Off (Zap./Vyp.) do polohy ON (ZAP.).
4. Na zvýšenie otáčok motora použite ovládanie škrtiacej klapky.
5. Pri štartovaní studeného motora presuňte páčku do polovice medzi polohy CHOKE (SÝTIČ) a RUN (PREVÁDZKA). Pozrite si časť Používanie páčky sýtiča (strana 17).

   Poznámka: Pri štartovaní zahriateho motora nemusí byť potrebné použiť sýtič.
6. Ťahajte rukoväť navíjacieho štartovania smerom von, kým sa neaktivuje, a potom energickým potiahnutím naštartujte motor.

   Dôležité: **Navíjacie lanko neťahajte na doraz ani nepúšťajte rukoväť štartéra, keď je lanko vytiahnuté. Lanko sa môže pretrhnúť alebo sa môže poškodiť navíjacia zostava.**
7. Keď sa motor zahreje, presuňte páčku sýtiča do polohy RUN (PREVÁDZKA).

Prevádzkové tipy

Dôležité: **Pokosená tráva sa pri kosení správa ako mazivo. Intenzívna prevádzka rezacej jednotky bez pokosenej trávy môže poškodiť rezaciu jednotku.**

- Trávu koste v priamom smere dopredu a dozadu po celej ploche trávnika.
- Vyhýbajte sa kruhovým pohybom alebo otáčaniu stroja na trávnikoch, aby ste predišli odieraniu.

- Stroj otáčajte mimo trávnika zdvihnutím rezacieho kotúča (stlačením rukoväti nadol) a otočením v tvare slzy na trakčnom bubne (Obrázok 23).

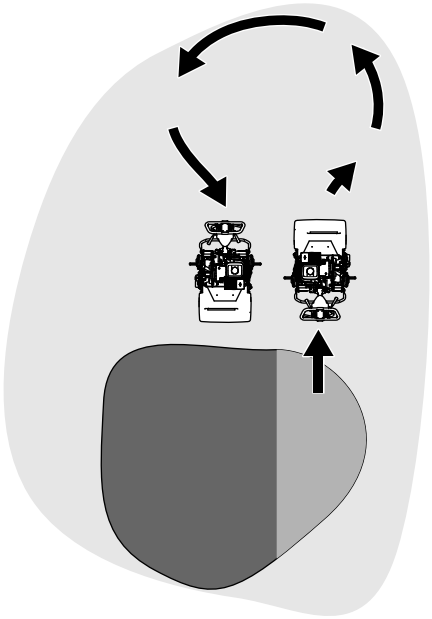

g271799

Obrázok 23

- Koste rýchlosťou ako pri normálnej chôdzi. Vysoká rýchlosť šetrí len málo času a kvalita kosenia je horšia.
- Ak chcete pomoc pri vytváraní rovných čiar na trávniku a ak chcete stroj udržiavať v rovnomernej vzdialenosti od okraja predchádzajúceho riadka, použite zarovnávacie pásy na zbernom koši (Obrázok 24).

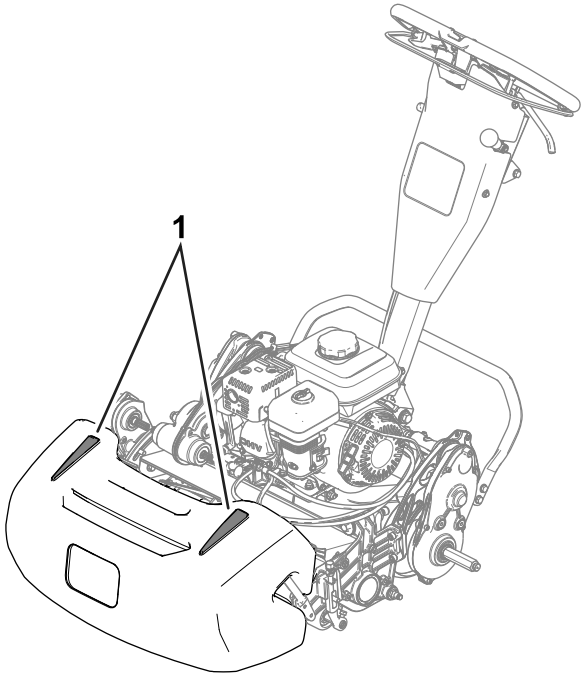

g272991

Obrázok 24

1. Zarovnávacie pásy

Prevádzka stroja v slabo osvetlenom priestore

Pri prevádzke stroja v slabo osvetlenom priestore používajte súpravu svetiel LED. O túto súpravu požiadajte autorizovaného distribútora spoločnosti Toro.

Dôležité: **S týmto strojom nepoužívajte žiadne iné svetelné systémy, pretože nebudú fungovať správne s výstupom striedavého prúdu motora.**

Používanie ovládacích prvkov pri kosení

1. Naštartujte motor, nastavte škrtiacu klapku na nižšiu rýchlosť, zatlačením rukoväti nadol zdvihnite rezaciu jednotku, aktivujte trakčný pohon a presuňte stroj na okraj trávnika.
2. Na okraji stroj zastavte.
3. Pomocou páčky pohonu rezacej jednotky aktivujte rezaciu jednotku, zvyšujte rýchlosť škrtiacej klapky, kým sa stroj nebude pohybovať požadovanou pojazdovou rýchlosťou, aktivovaním trakčného pohonu presuňte stroj na trávnik, spustite rezaciu jednotku na zem a začnite kosiť.

Vypnutie motora

1. Uvoľnite záves spojky.

2. Ovládanie škrtiacej klapky presuňte do polohy SLOW (POMALY).
3. Presuňte spínač On/Off (Zap./Vyp.) do polohy OFF (VYP.).
4. Pred uskladnením alebo prepravou stroja zatvorte ventil odpojenia prívodu paliva.

Po prevádzke

Bezpečnosť po prevádzke

Všeobecné bezpečnostné pokyny

- Skôr než odídete z polohy operátora, vypnite stroj, vyberte kľúč (ak je súčasťou výbavy) a počkajte, kým sa všetky časti neprestanú pohybovať. Pred úpravou, servisom, čistením alebo skladovaním nechajte stroj vychladnúť.
- Odstráňte zo stroja trávu a nečistoty, aby ste predchádzali požiarom. Vyčistite rozliaty olej alebo palivo.
- Pred uskladnením v akomkoľvek uzavretom priestore nechajte stroj vychladnúť.
- Stroj ani nádobu na palivo neskladujte na miestach s otvoreným plameňom, iskrami alebo kontrolkami, napríklad na ohrievači vody alebo iných spotrebičoch.
- Pred vypnutím motora a ventilu odpojenia prívodu paliva (ak je súčasťou výbavy) po kosení znížte nastavenie škrtiacej klapky.

Používanie ovládacích prvkov po kosení

1. Presuňte stroj mimo trávnika, zatlačením rukoväti nadol zdvihnite rezaciu jednotku, uvoľnite záves spojky, deaktivujte rezaciu jednotku a vypnite motor.
2. Demontujte zberný kôš na trávu a vyprázdnite z neho pokosenú trávu.
3. Nasaďte zberný kôš na trávu na stroj a presuňte stroj na miesto, kde ho chcete skladovať.

Preprava stroja

Po kosení presuňte stroj z pracoviska. Pozrite si časť Preprava stroja pomocou prepravných kolies (strana 17) alebo Preprava stroja pomocou prívesu (strana 17).

Montáž prepravných kolies

1. Stojan presuňte do SERVISNEJ POLOHY PREPRAVNÝCH KOLIES. Pozrite si časť Stojan (strana 12).
2. Koleso zasuňte na os (Obrázok 25).

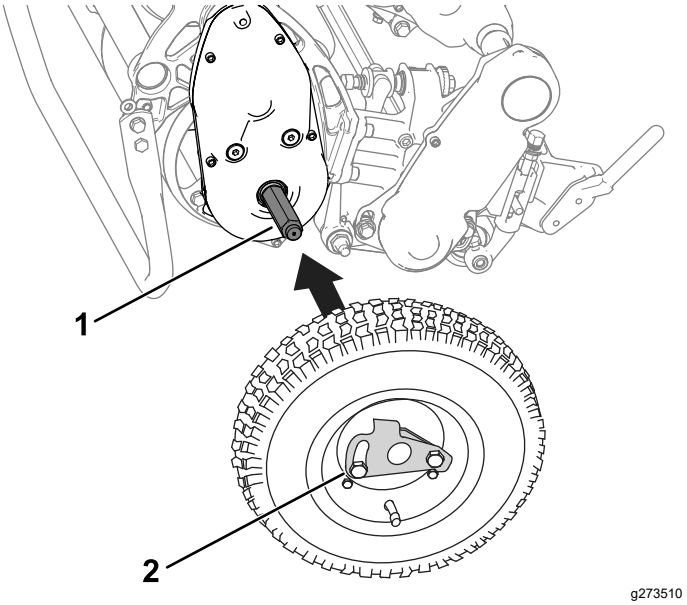

Obrázok 25

1. Os
2. Poistný čap kolesa

3. Otočte poistný čap kolesa (Obrázok 25) mimo stredu kolesa, vďaka čomu ho budete môcť posunúť ďalej na os.
4. Otáčajte koleso dozadu a dopredu, kým sa úplne nezasunie na os a poistný čas sa nezaistí v drážke na hriadeli osi.
5. Tento postup zopakujte na druhej strane stroja.
6. Stroj opatrne spustite zo stojana.

Aktivácia alebo deaktivácia prevodovky

Bubon prevodovky môžete deaktivovať, aby ste mohli so strojom manévrovať. Keď potrebujete stroj presunúť bez naštartovania motora, deaktivujte prevodovku (napr. pri údržbe v uzavretom priestore).

Pred prevádzkou stroja nezabudnite prevodovku aktivovať.

1. Nájdite páčku na aktivovanie trakcie na skrini prevodovky (Obrázok 23).

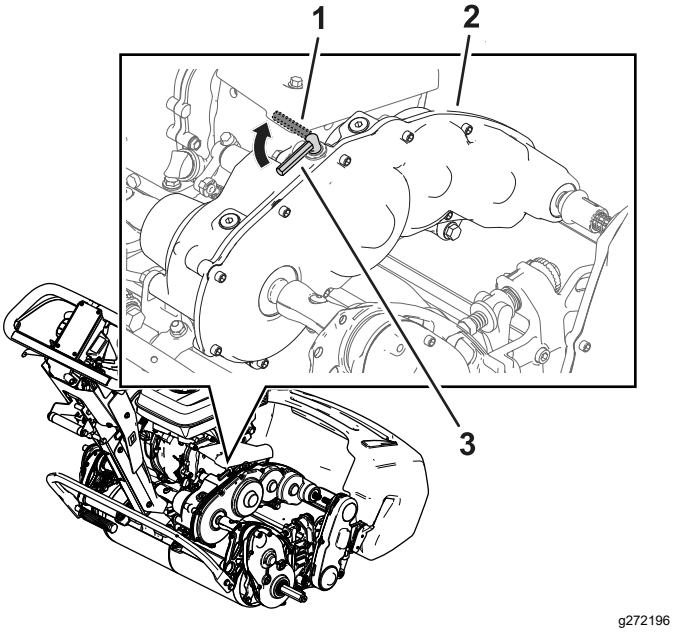

Obrázok 26

1. Páčka na aktivovanie trakcie – DEAKTIVOVANÁ poloha
2. Skriňa prevodovky
3. Páčka na aktivovanie trakcie – AKTIVOVANÁ poloha

2. Prevodovku aktivujete alebo deaktivujete vykonaním tohto kroku:
   - **Deaktivácia prevodovky:** otočte páčku do DEAKTIVOVANEJ polohy.
   - **Aktivácia prevodovky:** otočte páčku do AKTIVOVANEJ polohy.

Údržba

⚠ DÔLEŽITÉ UPOZORNENIE

Nesprávna údržba stroja by mohla spôsobiť predčasnú poruchu systémov stroja, čo by mohlo viesť k zraneniu operátora alebo okolostojacich osôb.

Pravidelne vykonávajte údržbu stroja, aby bol v dobrom prevádzkovom stave, ako je uvedené v týchto pokynoch.

Poznámka: Ľavá a pravá strana stroja sa určuje podľa bežnej prevádzkovej polohy.

Dôležité: **Stroj nenakláňajte v uhle väčšom ako 25°. Naklonenie stroja v uhle väčšom ako 25° vedie k úniku oleja do spaľovacej komory alebo z uzáveru palivovej nádrže.**

Dôležité: **Ďalšie postupy údržby nájdete v používateľskej príručke k motoru.**

Bezpečnosť pri údržbe

- Pred opustením pozície operátora vykonajte nasledujúce opatrenia:
  - Stroj zaparkujte na rovnom povrchu.
  - Škrtiacu klapku presuňte do polohy nízkych voľnobežných otáčok.
  - Deaktivujte rezacie jednotky.
  - Uistite sa, že je trakcia v neutrálnej polohe.
  - Zatiahnite parkovaciu brzdu.
  - Vypnite stroj a vyberte kľúč (ak je súčasťou výbavy).
  - Počkajte, kým sa nezastavia všetky pohyblivé časti.
- Pred vykonaním údržby nechajte komponenty stroja vychladnúť.
- Ak je to možné, nevykonávajte údržbu pri spustenom stroji. Nepribližujte sa k pohyblivým častiam.
- Ak musí byť pri nastavení počas údržby motor spustený, nepribližujte sa rukami, nohami, oblečením ani inými časťami tela k rezacej jednotke, nadstavcom ani iným pohyblivým častiam. Okolostojace osoby musia byť v bezpečnej vzdialenosti.
- Z rezacej jednotky, pohonu, tlmiča, chladiacej mriežky a motora odstráňte trávu a nečistoty, aby ste predchádzali požiarom. Vyčistite rozliaty olej alebo palivo.
- Všetky diely udržujte v dobrom prevádzkovom stave. Vymeňte všetky opotrebované, poškodené alebo chýbajúce diely a nálepky. Dbajte na to, aby bol všetok hardvér vždy utiahnutý, aby ste sa ubezpečili, že stroj je v bezpečnom pracovnom stave.
- Pravidelne kontrolujte a v prípade potreby vymieňajte súčasti zachytávača trávy.
- Ak chcete zaručiť bezpečný a optimálny výkon stroja, používajte len originálne náhradné diely od spoločnosti Toro. Náhradné diely od iných výrobcov by mohli byť nebezpečné a pri ich použití by mohla skončiť platnosť záruky na produkt.
- V prípade potreby veľkých opráv alebo pomoci sa obráťte na autorizovaného distribútora spoločnosti Toro.

Odporúčaný harmonogram údržby

Servisný interval	Postup pri údržbe
Po prvých 20 hodinách	• Vymeňte motorový olej. • Utiahnite hardvér na izoláciu rukoväti.
Pri každom použití alebo denne	• Skontrolujte hladinu motorového oleja. • Skontrolujte vložky vzduchového filtra.
Po každých 50 hodinách prevádzky	• Vyčistite vložky vzduchového filtra.

Servisný interval	Postup pri údržbe
Po každých 100 hodinách prevádzky	• Vymeňte motorový olej. • Skontrolujte a upravte zapaľovaciu sviečku. V prípade potreby ju vymeňte.
Po každých 300 hodinách prevádzky	• Vymeňte papierovú vložku filtra (v prašnom pracovnom prostredí to robte častejšie). • Vymeňte zapaľovaciu sviečku.

Kontrolný zoznam dennej údržby

Dôležité: **Túto stranu skopírujte na účely pravidelného používania.**

Položka kontrolného zoznamu údržby	Na týždeň:						
	Pondelok	Utorok	Streda	Štvrtok	Piatok	Sobota	Nedeľa
Skontrolujte prevádzku páčky zámku brzdy.							
Skontrolujte hladinu paliva.							
Skontrolujte hladinu motorového oleja.							
Skontrolujte vzduchový filter.							
Vyčistite rebrá chladiaceho systému motora.							
Skontrolujte nezvyčajné zvuky motora.							
Skontrolujte nezvyčajné zvuky pri prevádzke.							
Skontrolujte nastavenie vzdialenosti kotúča od noža plošiny.							
Skontrolujte nastavenie výšky kosenia.							
Opravte poškodený náter.							
Stroj očistite.							

Poznámky k problematickým oblastiam

Osoba, ktorá vykonala kontrolu:		
Položka	**Dátum**	**Informácie**

Postupy pred údržbou stroja

Príprava stroja na údržbu

⚠ DÔLEŽITÉ UPOZORNENIE

Pri údržbe alebo nastavovaní stroja by niekto mohol naštartovať motor. Náhodné naštartovanie motora by mohlo spôsobiť vážne zranenie vám alebo iným okolostojacim osobám.

Pred vykonaním údržby uvoľnite záves spojky, zatiahnite parkovaciu brzdu a vytiahnite drôt zapaľovacej sviečky. Drôt zároveň odtiahnite nabok, aby sa náhodou nedostal do kontaktu so zapaľovacou sviečkou.

Pred vykonaním servisu, čistením alebo úpravami stroja vykonajte tieto kroky.

1. Stroj zaparkujte na rovnom povrchu.
2. Vypnite motor.
3. Zatiahnite parkovaciu brzdu.
4. Pred servisom, skladovaním alebo opravami počkajte, kým sa nezastavia všetky pohyblivé časti, a nechajte motor vychladnúť.
5. Odpojte drôt zapaľovacej sviečky (Obrázok 27).

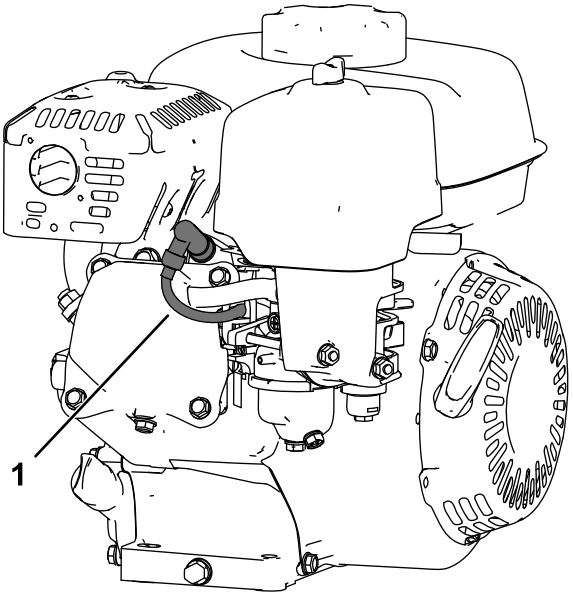

Obrázok 27

1. Kábel zapaľovacej sviečky

Údržba motoru

Bezpečnosť motora

- Nemeňte ani neprekračujte otáčky motora.
- Motor spustite nasucho alebo palivo odstráňte ručným čerpadlom. Palivo nikdy nevyčerpávajte násoskou. Ak musíte palivo vypustiť, urobte to v exteriéri.

Servis motorového oleja

Pred naštartovaním dolejte do kľukovej skrine približne 0,56 l oleja s vhodnou viskozitou. V motore sa používa vysokokvalitný olej so servisnou klasifikáciou SJ alebo vyššou organizácie American Petroleum Institute (API). Vhodnú viskozitu (hmotnosť) oleja vyberte na základe okolitej teploty. Na Obrázok 28 nájdete odporúčania týkajúce sa teploty a viskozity.

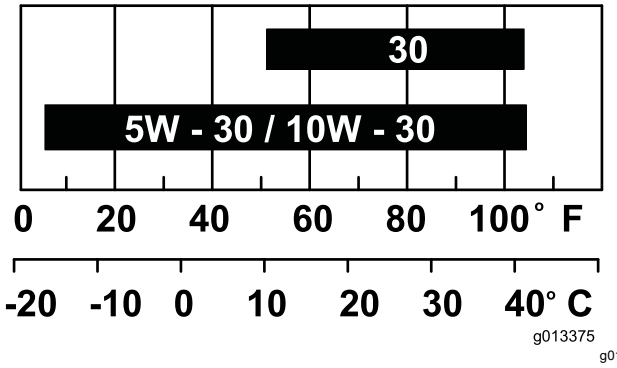

Obrázok 28

Poznámka: Viacstupňové oleje (5W-20, 10W-30 a 10W-40) zvyšujú spotrebu oleja. Ak používate tieto oleje, kontrolujte hladinu motorového oleja častejšie.

Kontrola hladiny motorového oleja

Servisný interval: Pri každom použití alebo denne

Ideálny čas na kontrolu hladiny motorového oleja je vtedy, keď je motor studený alebo pred naštartovaním motora v daný deň. Ak ste už naštartovali motor, pred kontrolou hladiny motorového oleja nechajte olej stekať späť do olejovej vane minimálne 10 minút.

1. Vypnite motor a čakajte, kým sa nezastavia všetky pohyblivé časti. Pozrite si časť Vypnutie motora (strana 20).
2. Stroj umiestnite tak, aby bol motor vo vodorovnej polohe, a vyčistite priestor okolo plniaceho hrdla oleja (Obrázok 29).

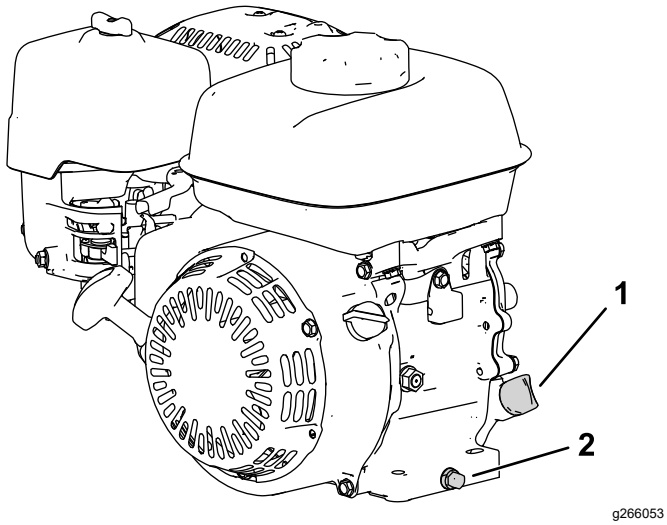

Obrázok 29

1. Mierka
2. Vypúšťacia zátka a podložka

3. Mierku vyberte otočením proti smeru hodinových ručičiek.
4. Vyberte mierku a dočista utrite koniec.
5. Mierku zasuňte úplne do plniaceho hrdla oleja, ale **neskrutkujte ju**.
6. Mierku vyberte a skontrolujte hladinu motorového oleja (Obrázok 30).

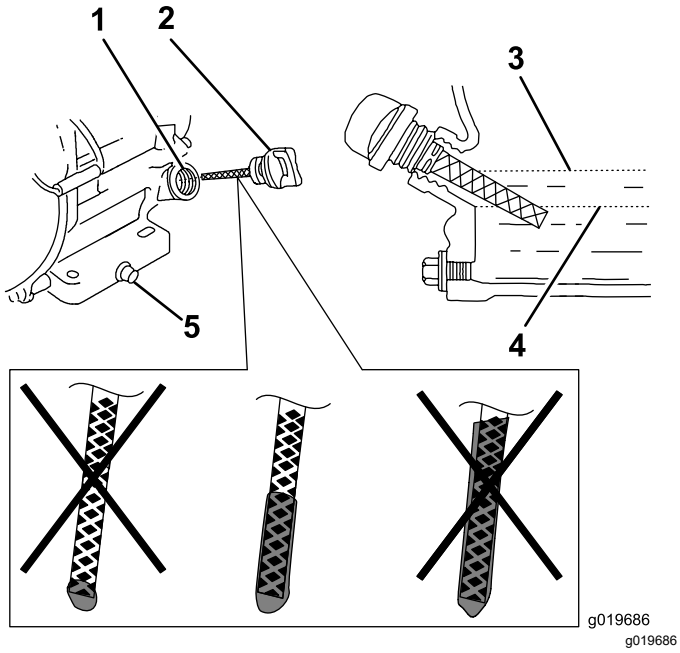

Obrázok 30

1. Plniace hrdlo
2. Mierka
3. Horný limit
4. Dolný limit
5. Vypúšťacia zátka

7. Ak nie je hladina motorového oleja dostatočná, doplňte alebo vypustite olej na správnu hladinu.

Pozrite si časť Kontrola hladiny motorového oleja (strana 26).

Výmena motorového oleja

Servisný interval: Po prvých 20 hodinách/Po prvom mesiaci (podľa toho, čo nastane skôr)

Po každých 100 hodinách prevádzky/Každých 6 mesiacov (podľa toho, čo nastane skôr)

⚠ DÔLEŽITÉ UPOZORNENIE

Po spustení motora môže byť olej horúci a kontakt s horúcim olejom môže spôsobiť vážne zranenie osôb.

Pri vypúšťaní sa vyhýbajte kontaktu s horúcim motorovým olejom.

1. Vypnite motor a čakajte, kým sa nezastavia všetky pohyblivé časti. Pozrite si časť Vypnutie motora (strana 20).
2. Pod vypúšťaciu zátku dajte vaňu na zachytenie oleja.
3. Demontujte vypúšťaciu zátku, podložku a mierku (Obrázok 29).
4. Motor umiestnite tak, aby sa z neho vypúšťal olej.
5. Po úplnom vypustení oleja presuňte motor do vodorovnej polohy a nasaďte vypúšťaciu zátku a novú podložku.

   Poznámka: Použitý olej zlikvidujte v certifikovanom recyklačnom stredisku.
6. Pomaly nalievajte olej do plniaceho otvoru oleja, kým nedosiahne správnu hladinu.
7. Pomocou mierky zaručte, že je hladina oleja správna. Pozrite si časť Kontrola hladiny motorového oleja (strana 26).
8. Mierku zaskrutkujte do plniaceho otvoru oleja.
9. Poutierajte rozliaty olej.
10. K zapaľovacej sviečke pripojte drôt.

Servis vzduchového filtra

Servisný interval: Pri každom použití alebo denne

Po každých 50 hodinách prevádzky/Každé tri mesiace (podľa toho, čo nastane skôr)

Po každých 300 hodinách prevádzky/Každý rok (podľa toho, čo nastane skôr)

Dôležité: **Motor nenechávajte v prevádzke bez zostavy vzduchového filtra, pretože môže dôjsť k vážnemu poškodeniu motora.**

1. Vypnite motor a čakajte, kým sa nezastavia všetky pohyblivé časti. Pozrite si časť Vypnutie motora (strana 20).
2. Demontujte krídlovú maticu zaisťujúcu kryt vzduchového filtra (Obrázok 31).
3. Zložte kryt vzduchového filtra.

   Poznámka: Dávajte pozor, aby žiadne nečistoty z krytu vzduchového filtra nespadli do základne.
4. Vyberte zo základne penovú a papierovú vložku.
5. Vyberte penovú vložku z papierovej vložky.
6. Skontrolujte penovú a papierovú vložku a v prípade poškodenia alebo nadmerného znečistenia ich vymeňte.

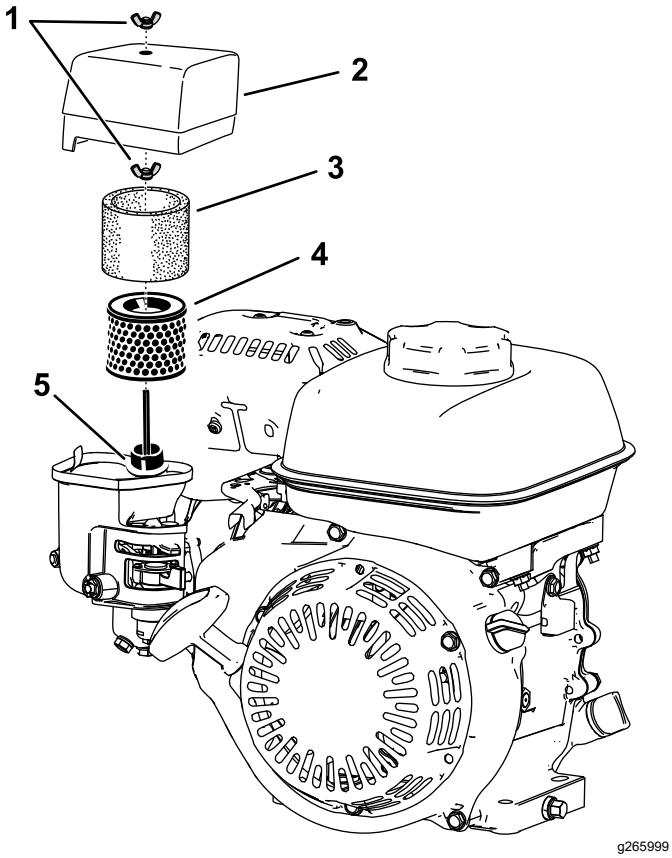

Obrázok 31

1. Krídlová matica
2. Kryt vzduchového filtra
3. Penová vložka
4. Papierová vložka filtra
5. Tesnenie a vedenie vzduchu

7. Papierovú vložku vyčistite tak, že na ňu zľahka poklepete, čím odstránite nečistoty.

   Poznámka: Nečistoty z papierovej vložky sa nesnažte odstraňovať kefou, lebo tak nečistoty zatláčate do vláken. Ak sa vám nepodarí odstrániť nečistoty poklepaním, vložku vymeňte.
8. Penovú vložku čistite v teplej mydlovej vode alebo nehorľavom rozpúšťadle.

   Poznámka: Na čistenie penovej vložky nepoužívajte benzín, pretože by mohlo vzniknúť riziko požiaru alebo výbuchu.
9. Penovú vložku dôkladne vypláchnite a vysušte.
10. Utrite nečistoty zo základne a kryt utrite vlhkou tkaninou.

    Poznámka: Dbajte na to, aby sa nečistoty nedostali do vedenia vzduchu vedúceho ku karburátoru.
11. Nasaďte vložky vzduchového filtra a uistite sa, že sú správne umiestnené. Namontujte spodnú krídlovú maticu.
12. Namontujte kryt a zaistite ho vrchnou krídlovou maticou.

Servis zapaľovacej sviečky

Servisný interval: Po každých 100 hodinách prevádzky/Každých 6 mesiacov (podľa toho, čo nastane skôr)

Po každých 300 hodinách prevádzky/Každý rok (podľa toho, čo nastane skôr)

Použite zapaľovaciu sviečku NGK BPR6ES alebo ekvivalentnú.

1. Vypnite motor a čakajte, kým sa nezastavia všetky pohyblivé časti. Pozrite si časť Vypnutie motora (strana 20).
2. Vyčistite priestor okolo zapaľovacej sviečky.
3. Vyberte zapaľovaciu sviečku z hlavy valca.

   Dôležité: **Vymeňte prasknutú alebo znečistenú zapaľovaciu sviečku. Elektródy nepieskujte, neškrabte ani nečistite, pretože by to mohlo viesť k poškodeniu motora v dôsledku nečistôt spadnutých do valca.**
4. Odtrh zapaľovacej sviečky nastavte na hodnotu 0,7 až 0,8 mm.

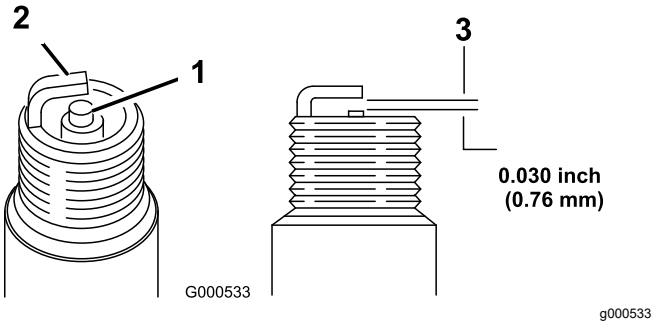

Obrázok 32

1. Stredný elektródový izolant
2. Bočná elektróda
3. Vzduchové iskrište

5. Zapaľovaciu sviečku opatrne namontujte rukou (aby ste zaručili správne umiestnenie závitov) a dotiahnite ju.
6. Ak je zapaľovacia sviečka nová, utiahnite ju o ďalšiu ½ otáčky. V opačnom prípade ju utiahnite o ďalšiu ⅛ až ¼ otáčky.

   Dôležité: **Voľná zapaľovacia sviečka sa môže veľmi zahriať a poškodiť motor. Prílišné utiahnutie zapaľovacej sviečky môže poškodiť závity v hlave valca.**
7. K zapaľovacej sviečke pripojte drôt.

Údržba ovládacích prvkov

Nastavenie trakčného kábla

Trakčný kábel nastavte tak, aby medzi lamelou spojky a prítlačnou doskou vznikla medzera 1,1 mm.

1. Prístup k lamele spojky a prítlačnej doske získate zložením krytu spojky (Obrázok 33).

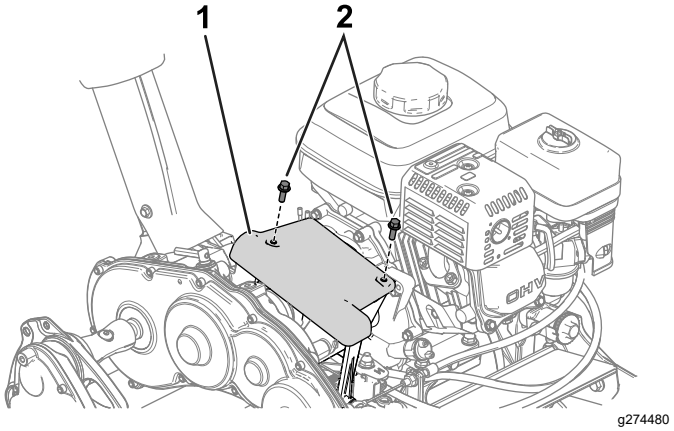

Obrázok 33

1. Kryt spojky
2. Skrutka

2. Uvoľnite poistné matice a trakčný kábel nastavte tak, aby medzi lamelou spojky a prítlačnou doskou vznikla medzera 1,1 mm (Obrázok 34 a Obrázok 35).

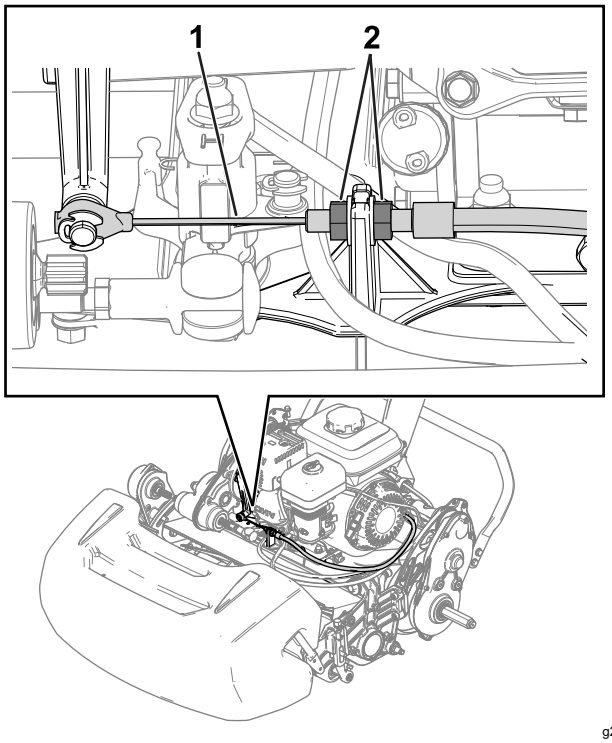

Obrázok 34

1. Trakčný kábel
2. Poistná matica

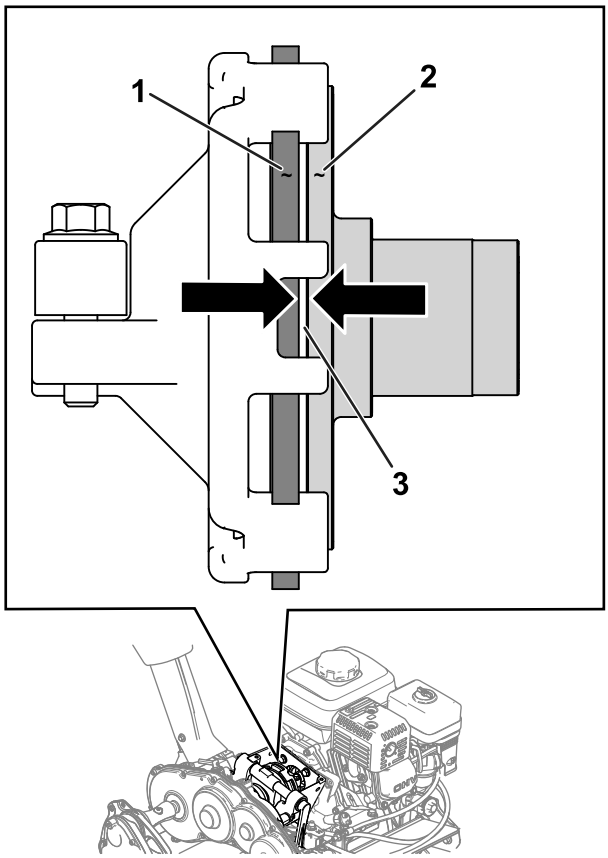

Obrázok 35

1. Lamela spojky
2. Prítlačná doska
3. Medzera – 1,1 mm

Nastavenie servisnej/parkovacej brzdy

Ak servisná/parkovacia brzda počas prevádzky prešmykuje, nastavte ju.

1. Uvoľnite parkovaciu brzdu.
2. Zmerajte vôľu na konci rukoväte parkovacej brzdy (Obrázok 36).

   Vôľa rukoväte by mala byť 12,7 až 25,4 mm. Ak vôľa nie je v týchto hodnotách, nastavte brzdový kábel vykonaním kroku 3.

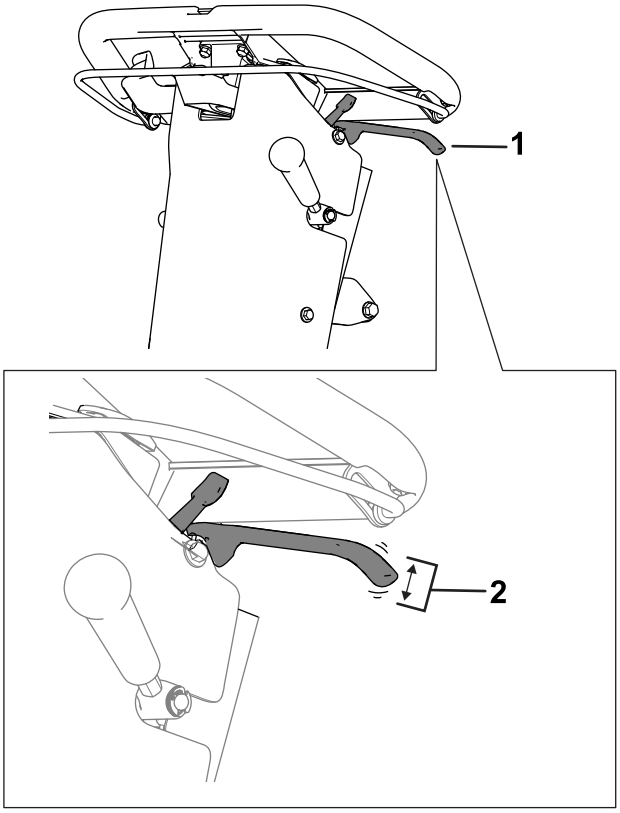

Obrázok 36

1. Rukoväť parkovacej brzdy
2. Správna hodnota vôle: 12,7 až 25,4 mm.

3. Napnutie brzdového kábla nastavíte vykonaním týchto krokov:
   - Ak chcete zvýšiť napnutie kábla, uvoľnite prednú poistnú maticu kábla a utiahnite zadnú poistnú maticu (Obrázok 37). Zopakujte krok 2 a v prípade potreby znova nastavte napnutie.
   - Ak chcete znížiť napnutie kábla, uvoľnite zadnú poistnú maticu a utiahnite prednú poistnú maticu kábla (Obrázok 37). Zopakujte krok 2 a v prípade potreby znova nastavte napnutie.

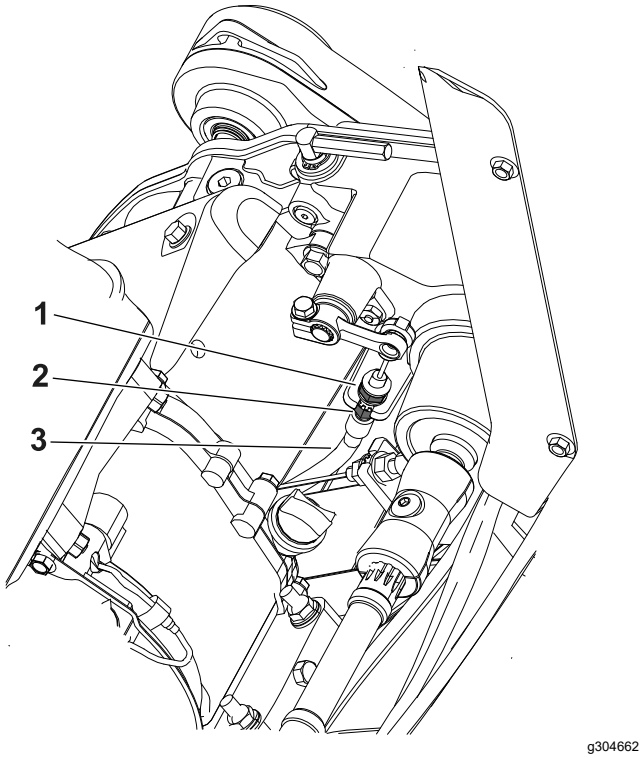

Obrázok 37

1. Predná poistná matica kábla
2. Zadná poistná matica
3. Brzdový kábel

Nastavenie kábla ovládania kotúča

Ak chcete napnúť kábel ovládania kotúča, vykonajte nasledujúce kroky:

1. Gombík ovládania rýchlosti kotúča prepnite do polohy vysokej rýchlosti kotúča. Pozrite si časť Nastavenie otáčok kotúča (strana 16).
2. Uvoľnite zadnú poistnú maticu a utiahnite prednú poistnú maticu (Obrázok 38).

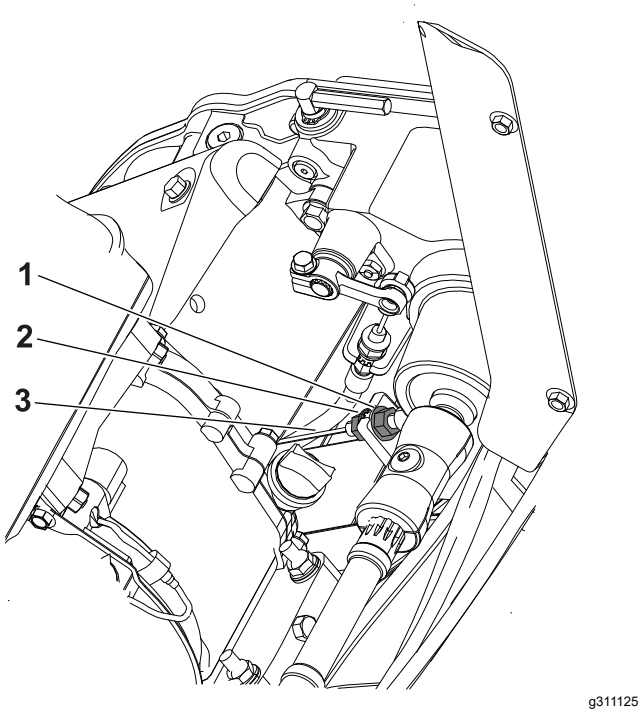

Obrázok 38

1. Zadná poistná matica
2. Predná poistná matica
3. Kábel ovládania kotúča

Nastavenie kábla škrtiacej klapky

Ak chcete nastaviť nízke a vysoké voľnobežné otáčky motora, nastavte káblový kanál a doraz ovládania škrtiacej klapky. Pozrite si časti Nastavenie nízkych voľnobežných otáčok motora (strana 31) a Nastavenie vysokých voľnobežných otáčok motora (strana 32).

Nastavenie nízkych voľnobežných otáčok motora

Poznámka: Otáčky motora pozorujte na otáčkomeri.

1. Stroj zaparkujte na rovnom povrchu a zatiahnite parkovaciu brzdu.

   Poznámka: Pred nastavením kábla škrtiacej klapky sa uistite, že má motor bežnú prevádzkovú teplotu.
2. Naštartujte motor a pomocou ovládania škrtiacej klapky znížte otáčky motora na nízke voľnobežné otáčky.
3. Sledujte nízke voľnobežné otáčky motora na otáčkomeri.

   Ideálny rozsah pre nízke voľnobežné otáčky je **1800 až 2000 ot./min**.
4. Uvoľnite skrutku na svorke káblového kanála (Obrázok 39).

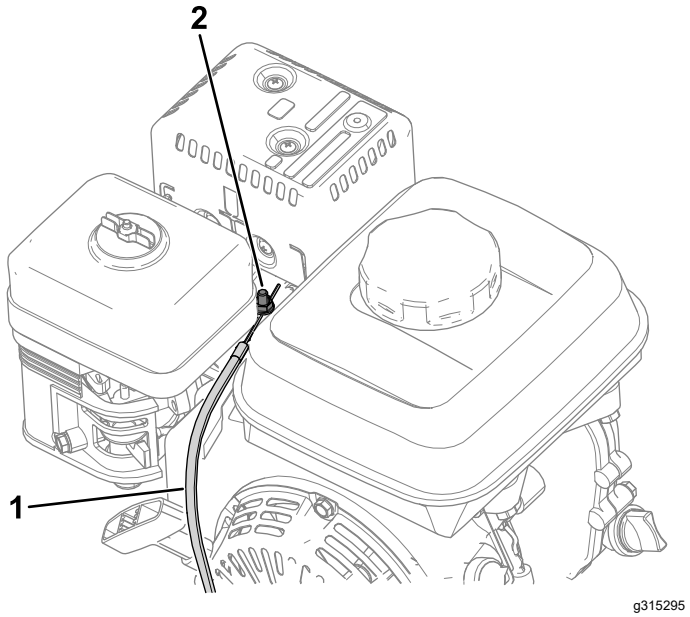

Obrázok 39

1. Kábel škrtiacej klapky
2. Skrutka svorky káblového kanála

5. Presúvajte káblový kanál, kým na otáčkomeri nespozorujete 1900 ot.min.
6. Utiahnite skrutku na svorke káblového kanála.

Nastavenie vysokých voľnobežných otáčok motora

Poznámka: Otáčky motora pozorujte na otáčkomeri.

1. Stroj zaparkujte na rovnom povrchu a zatiahnite parkovaciu brzdu.

   Poznámka: Pred nastavením kábla škrtiacej klapky sa uistite, že má motor bežnú prevádzkovú teplotu.
2. Naštartujte motor a pomocou ovládania škrtiacej klapky zvýšte otáčky motora na vysoké voľnobežné otáčky.
3. Sledujte vysoké voľnobežné otáčky motora na otáčkomeri.

   Ideálny rozsah pre vysoké voľnobežné otáčky (na používanie v krajinách, ktoré nespĺňajú normy CE) je **3350 až 3550 ot./min**. Ak sa na otáčkomeri zobrazujú otáčky pod 3350 alebo nad 3550 ot.min., opakujte kroky 4 až 7, kým nedosiahnete otáčky v rozsahu od 3350 do 3550 ot.min.

   Ak stroj používate v krajine, ktorá spĺňa normy CE, upravte vysoké voľnobežné otáčky na nasledujúce špecifikácie:
   - Stroje 1018: **3000 ot./min.**
   - Stroje 1021 a 1026: **3150 ot./min.**
4. Vypnite motor.
5. Vykonaním týchto krokov zložíte kryt ovládania na nasledujúcich strojoch:
   - Stroje 1018: sériové číslo 405619513 a nižšie
   - Stroje 1021: sériové číslo 405674843 a nižšie
   - Stroje 1026: sériové číslo 405583584 a nižšie

   A. Odpojte konektor kabeláže od hodinového počítadla (Obrázok 40).

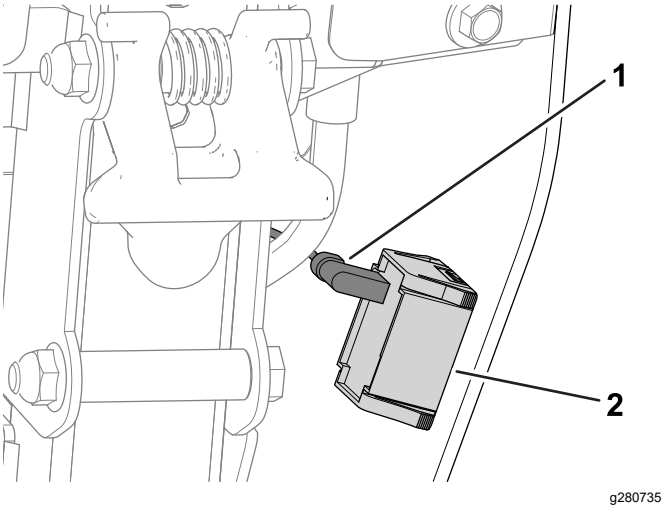

Obrázok 40

1. Konektor kabeláže
2. Hodinové počítadlo

   B. Odskrutkovaním skrutiek, ktoré zaisťujú kryt ovládania na zadnom paneli, zložte kryt ovládania (Obrázok 41).

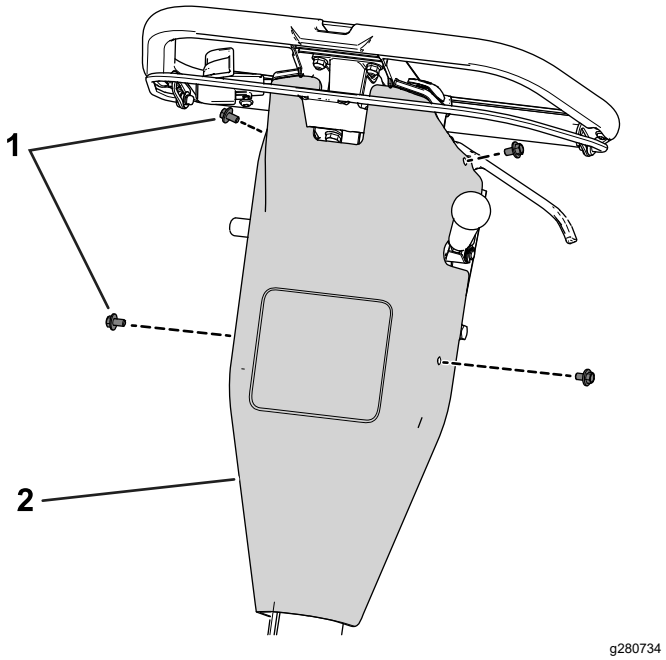

Obrázok 41

1. Skrutka
2. Kryt ovládania

6. Doraz ovládania škrtiacej klapky nastavte na vysoké voľnobežné otáčky na otáčkomeri.
   - Ak chcete **zvýšiť** limit vysokých voľnobežných otáčok, posuňte doraz ovládania škrtiacej klapky **nahor**.
   - Ak chcete **znížiť** limit vysokých voľnobežných otáčok, posuňte doraz ovládania škrtiacej klapky **nadol**.

   Poznámka: Na nastavenie dorazu ovládania škrtiacej klapky môžete použiť račňový nástavec.

   Ak máte starší stroj (sériové čísla špecifikované v kroku 5), na pridržanie matice s prírubou pod konzolou použite kľúč. Novšie stroje majú lisovanú maticu, preto nie je potrebné použiť kľúč.

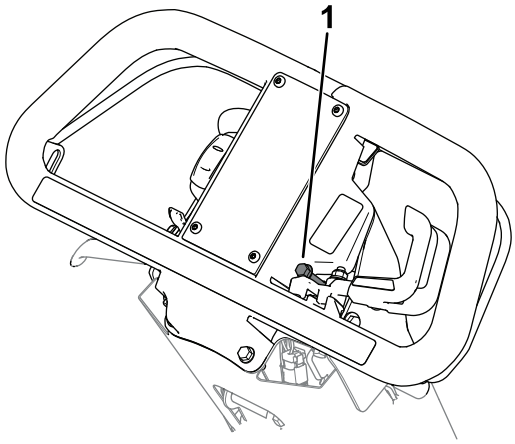

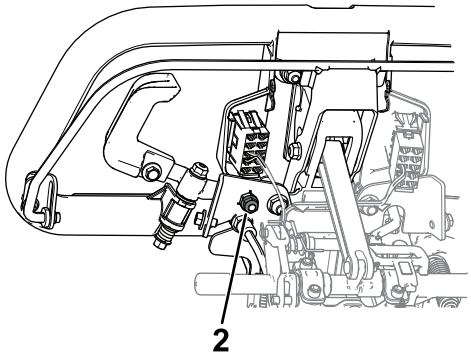

Obrázok 42

1. Doraz ovládania škrtiacej klapky
2. Matica (len stroje s maticou s prírubou)

7. Naštartujte motor a sledujte nové vysoké voľnobežné otáčky.

   Ak sa na otáčkomeri zobrazujú správne otáčky, ako je detailne uvedené v kroku 3, nastavenie je dokončené.

8. Po zložení krytu ovládania vykonajte nasledujúce kroky:
   A. Pomocou predtým odskrutkovaných skrutiek zaistite kryt ovládania na zadnom paneli.
   B. Pripojte konektor kabeláže k hodinovému počítadlu.

Utiahnutie hardvéru na izoláciu rukoväti

Servisný interval: Po prvých 20 hodinách

1. Stroj umiestnite na rovný povrch.
2. Uvoľnite skrutku a maticu, ako je znázornené na Obrázok 43.

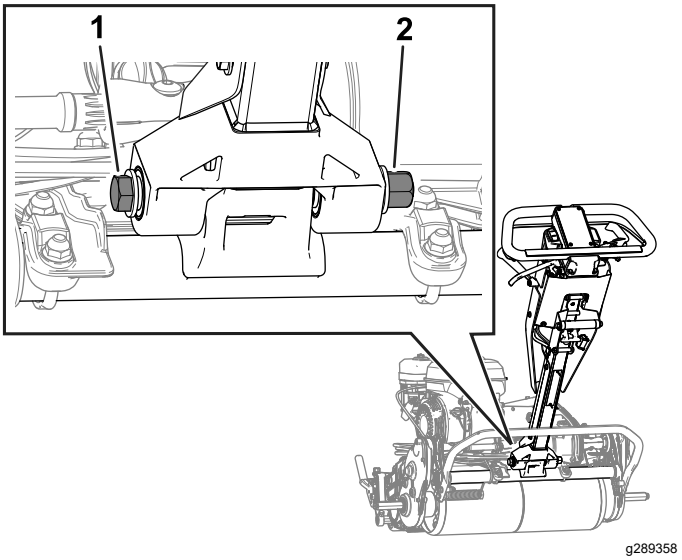

Obrázok 43

1. Skrutka
2. Matica

3. Rukoväť zatlačte čo najviac dopredu.
4. Podoprite rukoväť a súčasne utiahnite skrutku a maticu, ktoré ste uvoľnili v kroku 2, momentom 50 až 55 N m.

   Poznámka: Na podopretie rukoväti alebo utiahnutie hardvéru si privolajte pomocníka.

5. Uvoľnite rukoväť.

Údržba rezacej jednotky

Bezpečnosť pri používaní čepelí

Pri kontrole kotúčovej rezacej jednotky postupujte obozretne. Pri vykonávaní servisu kotúča noste rukavice a postupujte opatrne.

Opotrebovaná alebo poškodená čepeľ alebo nôž plošiny sa môže zlomiť a kúsok môže odletieť smerom k vám alebo okolostojacim osobám, čo môže viesť k vážnemu zraneniu alebo smrti.

- Pravidelne kontrolujte, či nie sú čepele a nože plošiny nadmerne opotrebované alebo poškodené.
- Pri kontrole čepelí postupujte obozretne. Pri vykonávaní servisu noste rukavice a postupujte opatrne. Čepele a nože plošiny len vymieňajte alebo ostrite. Nikdy ich nevyrovnávajte ani nezvárajte.

Montáž rezacej jednotky

Montáž rezacej jednotky (model 04820)

1. Stojan presuňte do SERVISNEJ POLOHY REZACEJ JEDNOTKY. Pozrite si časť Stojan (strana 12).
2. Demontujte hardvér, ktorý zaisťuje zostavu pohonu kotúča na bočnej doske (Obrázok 44).

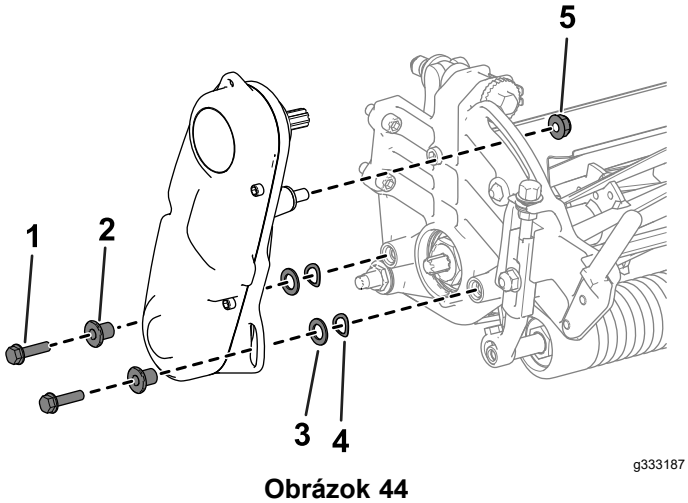

Obrázok 44

1. Inbusová skrutka
2. Rozpera
3. Podložka
4. Pružná podložka
5. Matica

3. Demontujte z bočnej dosky zostavu pohonu kotúča, ploché podložky, pružné podložky a rozpery (Obrázok 44).
4. Zarovnajte rezaciu jednotku s rámom.
5. Pomocou 4 inbusových skrutiek zaistite rezaciu jednotku na ráme (Obrázok 45).

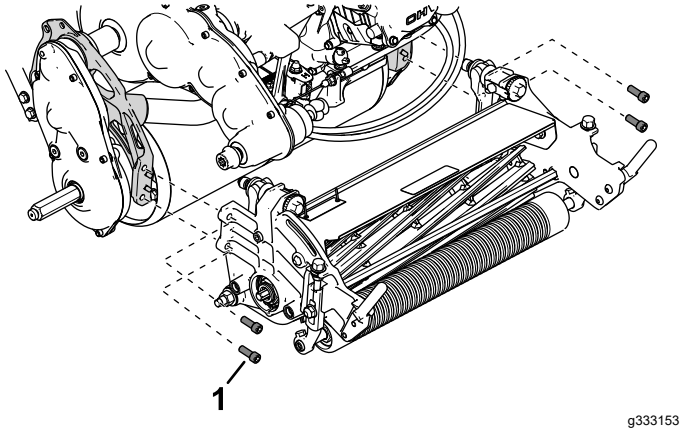

Obrázok 45

1. Inbusová skrutka

6. Pomocou predtým demontovaných inbusových skrutiek, podložiek a rozpier zaistite zostavu pohonu kotúča na bočnej doske rezacej jednotky (Obrázok 46).

   Uistite sa, že je hnací hriadeľ zostavy pohonu kotúča namontovaný na rozpere hnacieho hriadeľa prevodovky (Obrázok 46).

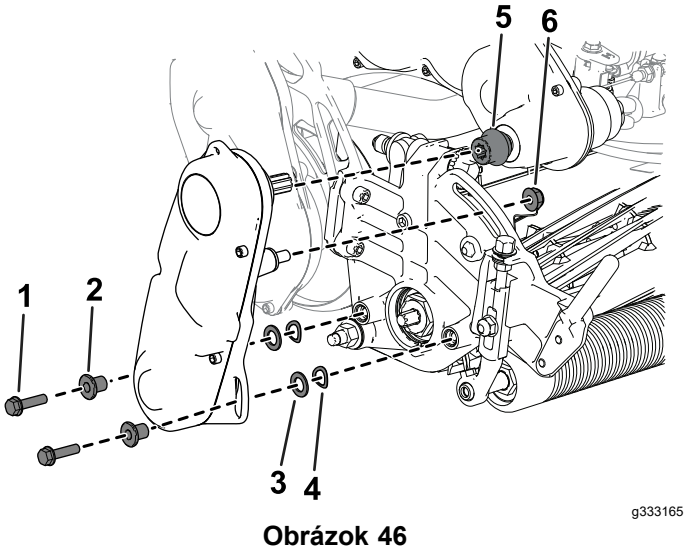

Obrázok 46

1. Inbusová skrutka
2. Rozpera
3. Podložka
4. Pružná podložka
5. Rozpera
6. Matica

Montáž rezacej jednotky (modely 04830 a 04840)

1. Stojan presuňte do SERVISNEJ POLOHY REZACEJ JEDNOTKY. Pozrite si časť Stojan (strana 12).
2. Zarovnajte rezaciu jednotku s rámom.

3. Pomocou 4 inbusových skrutiek zaistite rezaciu jednotku na ráme (Obrázok 47).

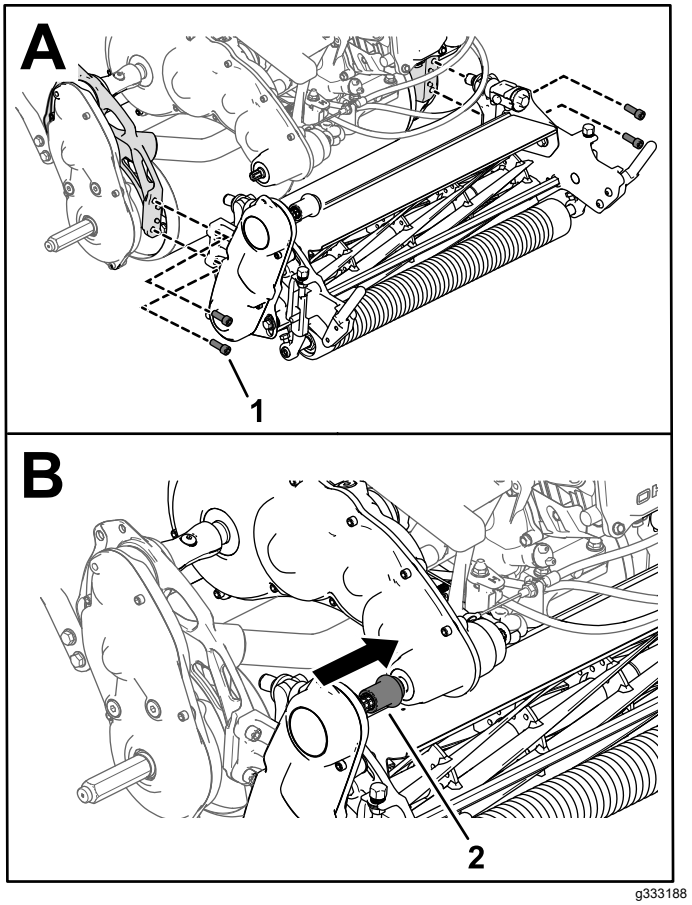

Obrázok 47

1. Inbusová skrutka
2. Rozpera pohonu rezacej jednotky

4. Posuňte rozperu pohonu škrtiacej klapky na hnací hriadeľ prevodovky (Obrázok 47).

   Rozpera sa musí na hnací hriadeľ prevodovky zasunúť hladko. Ak pocítite odpor, zaručte zarovnanie hnacieho hriadeľa kotúča s hnacím hriadeľom prevodovky. Pozrite si časť Nastavenie polohy hnacieho hriadeľa kotúča (strana 35).

5. Namontujte zberný kôš na trávu.

Nastavenie polohy hnacieho hriadeľa kotúča

Polohu hnacieho hriadeľa kotúča môžete nastaviť nastavením polohy zostavy pohonu kotúča:

1. Uvoľnite skrutku znázornenú na Obrázok 48.

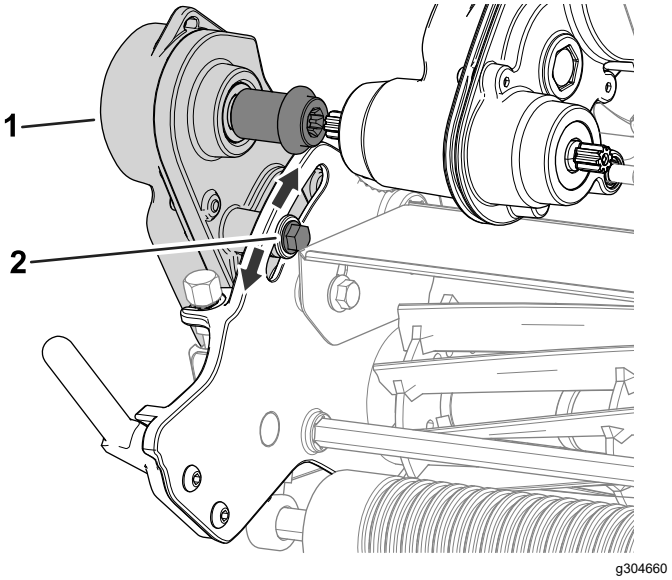

Obrázok 48

1. Zostava pohonu kotúča
2. Skrutka

2. Zostavu pohonu kotúča otočte tak, aby bol hnací hriadeľ kotúča správne zarovnaný s hnacím hriadeľom prevodovky.
3. Utiahnite skrutku, ktorú ste predtým odskrutkovali.

Ak stále cítite odpor, upravte zarovnanie motora a prevodovky. Pozrite si *servisnú príručku*.

Demontáž rezacej jednotky

Demontáž rezacej jednotky (model 04820)

1. Stojan presuňte do SERVISNEJ POLOHY REZACEJ JEDNOTKY. Pozrite si časť Stojan (strana 12).
2. Demontujte zberný kôš na trávu (ak je súčasťou výbavy).
3. Demontujte zostavu pohonu kotúča z rezacej jednotky (Obrázok 49) a odložte hardvér.

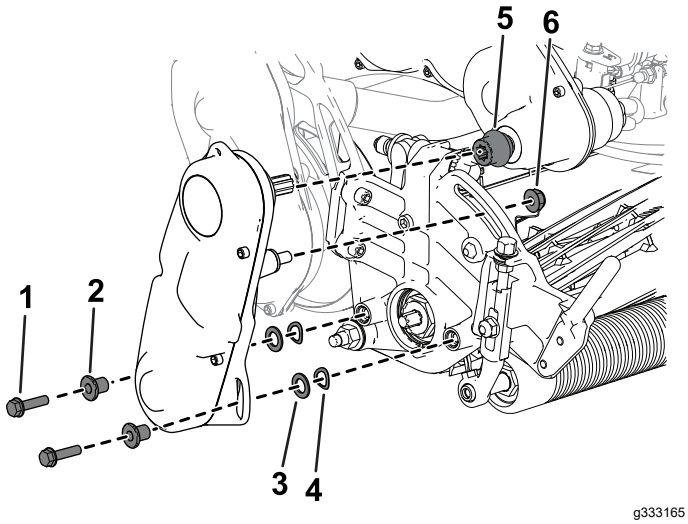

Obrázok 49

1. Inbusová skrutka
2. Rozpera
3. Podložka
4. Pružná podložka
5. Rozpera
6. Matica

4. Odskrutkujte inbusové skrutky, ktoré zaisťujú rezaciu jednotku na ráme (Obrázok 50).

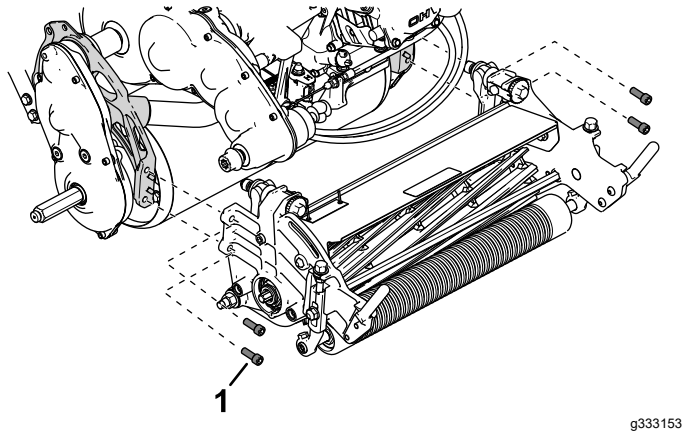

Obrázok 50

1. Inbusová skrutka

5. Demontujte rezaciu jednotku z rámu.

Demontáž rezacej jednotky (modely 04830 a 04840)

1. Stojan presuňte do SERVISNEJ POLOHY REZACEJ JEDNOTKY. Pozrite si časť Stojan (strana 12).
2. Demontujte zberný kôš na trávu (ak je súčasťou výbavy).
3. Uvoľnite rozperu pohonu škrtiacej klapky z hnacieho hriadeľa prevodovky (Obrázok 51).

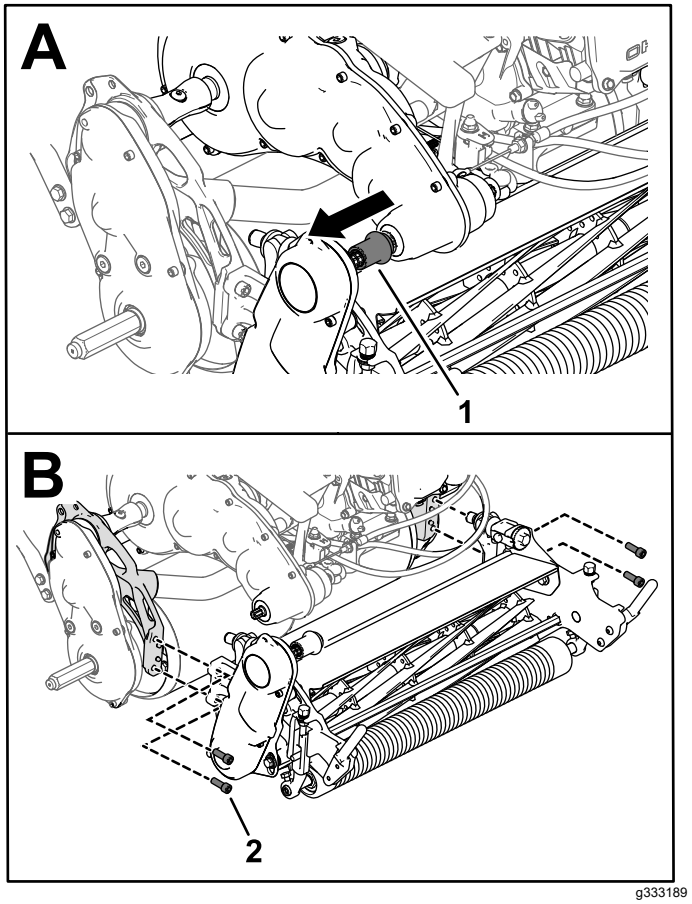

Obrázok 51

1. Rozpera pohonu rezacej jednotky
2. Inbusová skrutka

4. Odskrutkujte inbusové skrutky, ktoré zaisťujú rezaciu jednotku na ráme (Obrázok 51).
5. Demontujte rezaciu jednotku z rámu.

Ostrenie rezacej jednotky

Informácie o vhodných súpravách na ostrenie trakčnej jednotky nájdete v nasledujúcej tabuľke:

Názov/model súpravy	Kompatibilné trakčné jednotky
Súprava na ostrenie (model 139-4342)	Modely 04820, 04830 a 04840
Súprava na ostrenie (model 04800)	Modely 04830 a 04840

Prevádzkové pokyny nájdete v *pokynoch na montáž* špecifickej súpravy. O tieto súpravy požiadajte autorizovaného distribútora spoločnosti Toro.

Uskladnenie

Bezpečnosť pri skladovaní

- Skôr než odídete z polohy operátora, vypnite motor, vyberte kľúč (ak je súčasťou výbavy) a počkajte, kým sa všetky časti neprestanú pohybovať. Pred úpravou, servisom, čistením alebo skladovaním nechajte stroj vychladnúť.
- Stroj ani nádobu na palivo neskladujte na miestach s otvoreným plameňom, iskrami alebo kontrolkami, napríklad na ohrievači vody alebo inom spotrebiči.

Uskladnenie stroja

1. Z vonkajších častí celého stroja, najmä z motora, odstráňte pokosenú trávu, nečistoty a hlinu. Odstráňte nečistoty a plevy z vonkajších častí hlavy valcov motora a plášťa dúchadla.

   Dôležité: **Stroj môžete umyť jemným čistiacim prostriedkom a vodou. Stroj nečistite tlakom vody. Vyhnite sa nadmernému používaniu vody, najmä v blízkosti dosky radiacej páky a motora.**

2. V prípade dlhšieho skladovania (viac ako 30 dní) pridajte do paliva v nádrži stabilizátor/kondicionér.

   A. Naštartujte motor a upravené palivo sa do palivového systému dostane za 5 minút.

   B. Buď vypnite motor, nechajte ho vychladnúť a vypustite palivovú nádrž, alebo nechajte motor bežať, kým sa nezastaví.

   C. Naštartujte motor a nechajte ho v prevádzke, kým sa nezastaví. Znova štartujte motor s uzavretým sýtičom, kým sa nenaštartuje.

   D. Odpojte drôt zapaľovacej sviečky od zapaľovacej sviečky.

   E. Palivo zlikvidujte správnym spôsobom. Recyklujte ho podľa miestnych predpisov.

   Poznámka: Palivo obsahujúce stabilizátor/kondicionér neskladujte dlhšie, ako odporúča výrobca stabilizátora paliva.

3. Skontrolujte a utiahnite všetky skrutky a matice. Akýkoľvek opotrebovaný alebo poškodený diel opravte alebo vymeňte za nový.
4. Natrite všetky poškriabané alebo kovové plochy. Farbu na takýto náter dodáva autorizovaný distribútor spoločnosti Toro.
5. Stroj skladujte v čistej a suchej garáži alebo skladovacom priestore. Stroj zakryte, aby ste ho chránili, a udržiavajte ho v čistote.

Upozornenie o ochrane osobných údajov pre EHP/Spojené kráľovstvo

Spôsob, akým spoločnosť Toro využíva vaše osobné údaje

Spoločnosť The Toro Company (ďalej uvádzané ako „spoločnosť Toro“) rešpektuje vaše súkromie. Keď nakupujete naše produkty, môžeme zhromažďovať určité vaše osobné údaje, a to priamo od vás alebo prostredníctvom miestnej pobočky alebo predajcu spoločnosti Toro. Spoločnosť Toro využíva tieto informácie na plnenie zmluvných záväzkov, ako je napríklad registrácia záruky, spracovanie žiadosti o poskytnutie záruky alebo skontaktovanie sa s vami v prípade stiahnutia produktu z trhu, a na legitímne obchodné účely, ako je napríklad zvyšovanie spokojnosti zákazníkov, skvalitňovanie produktov alebo poskytovanie informácií o produktoch, ktoré vás môžu zaujímať. Spoločnosť Toro môže poskytnúť vaše údaje svojim pobočkám, sesterským spoločnostiam, predajcom alebo iným obchodným partnerom v súvislosti s ktoroukoľvek z týchto činností. Osobné údaje môžeme zverejniť aj v prípade, keď to vyžaduje zákon alebo v súvislosti s predajom, kúpou alebo zlúčením určitého podniku. Vaše osobné údaje nikdy nepredáme žiadnej inej spoločnosti na marketingové účely.

Uchovávanie vašich osobných údajov

Spoločnosť Toro bude uchovávať vaše osobné údaje dovtedy, kým to bude relevantné na vyššie uvedené účely a v súlade so zákonnými požiadavkami. Ďalšie informácie o platných lehotách uchovávania vám poskytneme na adrese legal@toro.com.

Záväzok spoločnosti Toro týkajúci sa bezpečnosti

Vaše osobné údaje sa môžu spracúvať v USA alebo inej krajine, v ktorej môžu platiť menej prísne zákony na ochranu údajov ako v krajine vášho bydliska. Pri každom prenose vašich údajov mimo územia krajiny vášho bydliska podnikneme kroky požadované zo zákona na zaručenie vhodnej ochrany vašich údajov a zaistenia ich bezpečného prenosu.

Prístup a oprava

Môžete mať právo opraviť alebo revidovať svoje osobné údaje, prípadne namietať voči ich spracovaniu či obmedziť prístup k nim. V takom prípade napíšte e-mail na adresu legal@toro.com. Ak máte obavy súvisiace so spôsobom, akým spoločnosť Toro spracúva vaše údaje, odporúčame vám, aby ste sa v tejto záležitosti obrátili priamo na nás. Upozorňujeme, že osoby s trvalým pobytom v Európe majú právo podať sťažnosť na príslušný úrad na ochranu údajov.

Záruka od spoločnosti Toro

Dvojročná obmedzená záruka alebo obmedzená záruka po 1500 hodinách používania

Podmienky a produkty zahrnuté do záruky

Spoločnosť Toro Company a jej sesterská spoločnosť Toro Warranty Company na základe vzájomnej dohody spoločne zaručujú, že váš komerčný produkt značky Toro (ďalej uvádzané ako „produkt“) nemá žiadne chyby materiálov a spracovania na obdobie dvoch rokov alebo 1500 prevádzkových hodín* podľa toho, čo nastane skôr. Táto záruka sa vzťahuje na všetky produkty s výnimkou prevzdušňovačov (pozrite si samostatné vyhlásenie o záruke na tieto produkty). Keď nastane okolnosť krytá zárukou, bezplatne opravíme produkt vrátane diagnostiky, práce, dielov a prepravy. Platnosť tejto záruky začína dátumom doručenia produktu pôvodnému kupujúcemu.
* Produkt vybavený hodinovým počítadlom.

Pokyny na získanie záručného servisu

Nesiete zodpovednosť za okamžité upozornenie distribútora komerčných produktov alebo autorizovaného predajcu komerčných produktov, od ktorého ste si kúpili produkt, na vznik okolnosti krytej zárukou. Ak potrebujete pomoc pri vyhľadaní distribútora komerčných produktov alebo autorizovaného predajcu, prípadne ak máte otázky týkajúce sa vašich práv alebo povinností vyplývajúcich zo záruky, obráťte sa na nás:

Toro Commercial Products Service Department
Toro Warranty Company
8111 Lyndale Avenue South
Bloomington, MN 55420-1196

952–888–8801 alebo 800–952–2740
E-mail: commercial.warranty@toro.com

Povinnosti majiteľa

Ako majiteľ produktu ste zodpovední za povinnú údržbu a nastavenia uvedené v *používateľskej príručke*. Na opravy porúch produktu spôsobených nedodržaním povinnej údržby a nastavení sa táto záruka nevzťahuje.

Položky a podmienky, ktoré nie sú zahrnuté v záruke

Nie všetky poruchy alebo nesprávna činnosť produktu, ktoré sa vyskytnú počas záručnej doby, sú chybami materiálov alebo vyhotovenia. Táto záruka sa nevzťahuje na nasledujúce okolnosti:

- Poruchy produktu spôsobené používaním náhradných dielov od iného výrobcu ako spoločnosť Toro alebo montáž a používanie doplnkov, prípadne upraveného príslušenstva a produktov od iného výrobcu ako spoločnosť Toro.
- Poruchy produktu v dôsledku nevykonania odporúčanej údržby alebo nastavení.
- Poruchy produktu v dôsledku prevádzky produktu nesprávnym, nedbalým alebo nebezpečným spôsobom.
- Diely opotrebované používaním, ktoré nie sú chybné. Príklady dielov opotrebovaných používaním pri bežnej prevádzke produktu okrem iného zahŕňajú brzdové doštičky a obloženia, obloženia spojky, čepele, kotúče, valce a ložiská (utesnené alebo mazateľné), nože plošiny, zapaľovacie sviečky, samonastavovacie kolieska a ložiská, pneumatiky, filtre, remene a určité komponenty postrekovača, napríklad membrány, dýzy, prietokomery a spätné klapky.
- Poruchy spôsobené vonkajšími vplyvmi okrem iného vrátane počasia, spôsobov uskladnenia, znečistenia, používania neschválených palív, chladiacich kvapalín, mazív, aditív, hnojív, vody alebo chemických látok.
- Poruchy alebo problémy s výkonom v dôsledku používania palív (napríklad benzínu, dieselu alebo biodieselu), ktoré nespĺňajú príslušné priemyselné normy.
- Bežný hluk, vibrácie, opotrebovanie a poškodenie. Bežné opotrebovanie okrem iného zahŕňa poškodenie sedadiel v dôsledku opotrebovania alebo odretia, poškodený náter povrchov, poškriabané štítky alebo okná.

Diely

Na diely určené na výmenu podľa požadovanej údržby sa vzťahuje záruka na časové obdobie až do plánovanej výmeny tohto dielu. Na diely vymenené v rámci tejto záruky sa záruka vzťahuje počas trvania platnosti pôvodnej záruky na produkt a stávajú sa majetkom spoločnosti Toro. Spoločnosť Toro prijme konečné rozhodnutie o tom, či opraví existujúci diel alebo zostavu, alebo ich vymení. Spoločnosť Toro môže pri záručných opravách používať recyklované diely.

Záruka na trakčné a lítium-iónové batérie

Trakčné a lítium-iónové batérie majú špecifikovaný celkový počet kilowatthodín, ktoré môžu počas svojej životnosti poskytnúť. Techniky prevádzky, dobíjania a údržby môžu životnosť batérie predĺžiť alebo skrátiť. Keďže batérie v tomto produkte sa spotrebúvajú, množstvo užitočnej práce medzi intervalmi nabíjania sa bude pomaly znižovať, kým sa batéria úplne neopotrebuje. Výmena opotrebovaných batérií z dôvodu bežnej spotreby je zodpovednosťou majiteľa produktu. Poznámka: (len lítium-iónová batéria) Dodatočné informácie nájdete v záruke na batériu.

Celoživotná záruka na kľukovú skriňu (len model ProStripe 02657)

Na model ProStripe, ktorý je pôvodne vybavený originálnou lamelou spojky a spojkou brzdy čepele s ochranou pred pretáčaním od spoločnosti Toro (integrovaná zostava spojky brzdy čepele a lamely spojky) a používa ho pôvodný kupujúci v súlade s odporúčanými postupmi prevádzky a údržby, sa vzťahuje celoživotná záruka, ktorá poskytuje ochranu pred ohnutím kľukovej skrine motora. Na stroje vybavené trecími podložkami, jednotkami spojky brzdy čepele a ďalšími podobnými zariadeniami sa celoživotná záruka na kľukovú skriňu nevzťahuje.

Údržba vykonávaná majiteľom na vlastné náklady

Medzi bežné povinné servisy produktov od spoločnosti Toro na náklady majiteľa patrí optimalizácia motora, mazanie, čistenie a leštenie, výmena filtrov a chladiacej kvapaliny a vykonávanie odporúčanej údržby.

Všeobecné podmienky

V rámci tejto záruky je vašou jedinou náhradou oprava vykonaná autorizovaným distribútorom alebo predajcom spoločnosti Toro.

Ani spoločnosť Toro Company, ani spoločnosť Toro Warranty Company nie je zodpovedná za nepriame, náhodné alebo následné škody spojené s používaním produktov Toro krytých touto zárukou vrátane akýchkoľvek nákladov alebo výdavkov za poskytnutie náhradného vybavenia alebo služby za rozumný čas nefunkčnosti alebo nepoužiteľnosti počas vykonávania záručných opráv vyplývajúcich z tejto záruky. S výnimkou záruky na emisie uvedenej nižšie (ak platí) neexistuje žiadna ďalšia výslovná záruka. Všetky predpokladané záruky obchodovateľnosti a vhodnosti na určitý účel sú obmedzené na lehotu trvania tento výslovnej záruky.

Niektoré štáty neumožňujú vylúčenie náhodných alebo následných škôd ani obmedzenie dĺžky predpokladanej záruky, takže sa vyššie uvedené vylúčenia a obmedzenia na vás nemusia vzťahovať. Táto záruka vám poskytuje špecifické zákonné práva a môžete mať aj ďalšie práva, ktoré sa líšia v závislosti od konkrétneho štátu.

Poznámka k záruke na emisie

Na systém čistenia výfukových plynov vo vašom produkte sa môže vzťahovať samostatná záruka, ktorá spĺňa požiadavky Agentúry na ochranu životného prostredia USA (EPA) alebo Výboru štátu Kalifornia pre kvalitu ovzdušia (CARB). Obmedzenia hodín uvedené vyššie sa nevzťahujú na záruku na systém čistenia výfukových plynov. Pozrite si vyhlásenie o záruke na kontrolu výfukových plynov motora dodané s vaším produktom alebo uvedené v dokumentácii výrobcu motora.

Iné krajiny ako Spojené štáty alebo Kanada

Zákazníci, ktorí si kúpili produkty od spoločnosti Toro dovezené z USA alebo Kanady, by sa mali obrátiť na svojho distribútora (predajcu) spoločnosti Toro a oboznámiť sa so zásadami týkajúcimi sa záruky platnými vo vašej krajine, provincii alebo štáte. Ak nie ste z akéhokoľvek dôvodu spokojní so službami svojho distribútora alebo sa vám nepodarilo získať informácie o záruke, obráťte sa na autorizované servisné stredisko spoločnosti Toro.

Informácie o výstrahe vyplývajúcej z kalifornského návrhu 65

Čoho sa táto výstraha týka?

Môžete naraziť na predávaný produkt so štítkom s podobnou výstrahou, ako je táto:

VÝSTRAHA: Nebezpečenstvo rakoviny a poškodenia reprodukčných orgánov – www.p65Warnings.ca.gov.

Čo je Prop 65?

Prop 65 sa vzťahuje na všetky spoločnosti obchodujúce v Kalifornii, predávajúce produkty v Kalifornii alebo vyrábajúce produkty, ktoré sa môžu predávať alebo kupovať v Kalifornii. Tento zákon nariaďuje kalifornskému guvernérovi, aby aktualizoval a zverejňoval zoznam chemických látok známych tým, že spôsobujú rakovinu, defekty pri narodení alebo iné poškodenia reprodukčných orgánov. Zoznam sa každoročne aktualizuje a zahŕňa stovky chemických látok nachádzajúcich sa v mnohých položkách každodennej potreby. Účelom zákona Prop 65 je informovať verejnosť o vplyvoch pôsobenia týchto chemických látok.

Zákon Prop 65 nezakazuje predaj produktov obsahujúcich tieto chemické látky, no vyžaduje uvádzanie výstrah na každom produkte, balení produktu či v dokumentácii dodávanej s produktom. Výstraha na základe zákona Prop 65 okrem toho neznamená, že daný produkt porušuje nejaké bezpečnostné normy alebo požiadavky týkajúce sa produktov. Kalifornská vláda ujasnila, že výstraha na základe zákona Prop 65 „nepredstavuje rozhodnutie regulačného orgánu o tom, či je daný produkt bezpečné alebo nebezpečné používať“. Mnohé z týchto chemických látok sa celé roky používajú v produktoch každodennej potreby bez akéhokoľvek zdokumentovaného poškodenia. Ďalšie informácie nájdete na stránkehttps://oag.ca.gov/prop65/faqs-view-all.

Výstraha na základe zákona Prop 65 znamená, že daná spoločnosť (1) vyhodnotila vystavenie pôsobeniu látok a došla k záveru, že pôsobenie neprekračuje „žiadnu mieru významného rizika“, alebo sa spoločnosť (2) rozhodla uvádzať výstrahu na základe informácií o prítomnosti chemických látok uvedených v zozname bez pokusu o hodnotenie miery vystavenia.

Platí tento zákon všade?

Výstrahy na základe zákona Prop 65 vyžaduje len kalifornský zákon. Tieto výstrahy môžete vidieť v Kalifornii na množstve zariadení, okrem iného vrátane reštaurácií, predajní potravín, hotelov, škôl a nemocníc a na množstve rôznych produktov. Okrem toho výstrahy na základe zákona Prop 65 uvádzajú na svojich webových lokalitách alebo v katalógoch aj niektorí online maloobchodní predajcovia alebo zásielkové obchody.

Aký je rozdiel medzi výstrahami na základe kalifornského zákona a federálnymi limitmi?

Normy definované v zákone Prop 65 sú často prísnejšie ako federálne a medzinárodné normy. Existujú viaceré látky, ktoré na základe zákona Prop 65 vyžadujú použitie výstrahy pri výrazne nižšej úrovni ako v prípade federálnych limitov. Norma definovaná v zákone Prop 65 napríklad vyžaduje uvádzanie výstrahy v prípade dávky olova 0,5 µg/deň, čo je oveľa nižšia hodnota, než akú uvádzajú federálne a medzinárodné normy.

Prečo sa táto výstraha neuvádza na všetkých podobných produktoch?

- Produkty predávané v Kalifornii vyžadujú označenie na základe zákona Prop 65, zatiaľ čo podobné produkty predávané inde ho nevyžadujú.
- Od spoločnosti, ktorá sa snaží dosiahnuť súdne urovnanie v súlade so zákonom Prop 65, sa môže vyžadovať, aby na svojich produktoch používala výstrahy na základe zákona Prop 65, zatiaľ čo iné spoločnosti vyrábajúce podobné produkty výstrahy používať nemusia.
- Presadzovanie zákona Prop 65 je nekonzistentné.
- Spoločnosti sa môžu rozhodnúť neuvádzať tieto výstrahy, pretože podľa nich im takáto povinnosť zo zákona Prop 65 nevyplýva. Chýbajúce výstrahy na produkte neznamenajú, že produkt neobsahuje podobnú úroveň chemických látok uvedených v príslušnom zozname.

Prečo túto výstrahu používa spoločnosť Toro?

Spoločnosť Toro sa rozhodla poskytovať spotrebiteľom čo najviac informácií, aby mohli prijímať informované rozhodnutia o nakupovaných a používaných produktoch. Spoločnosť Toro uvádza výstrahy v určitých prípadoch na základe vedomosti o prítomnosti jednej alebo viacerých chemických látok zo zoznamu bez hodnotenia úrovne vystavenia, pretože nie pri všetkých chemických látkach uvedených v zozname sú uvedené požiadavky týkajúce sa vystavenia ich pôsobeniu. Hoci v prípade produktov od spoločnosti Toro môže byť miera vystavenia pôsobeniu zanedbateľná alebo v rozsahu „bez významného rizika“, spoločnosť Toro sa pre zvýšenú opatrnosť rozhodla uvádzať výstrahy na základe zákona Prop 65. Ak spoločnosť Toro tieto výstrahy neuvádza, mohli by jej navyše hroziť súdne spory so štátom Kalifornia alebo súkromnými stranami, ktoré by presadzovali uplatnenie zákona Prop 65, a spoločnosti by tak hrozili vysoké pokuty.