Form No. 3442-709 Rev B

Count on it.

Kullanıcı Kılavuzu

Greensmaster® Flex™ 1018 veya 1021 Çekiş Ünitesi

Model Numarası 04850—Seri Numarası 400000000 ve Üstü
Model Numarası 04860—Seri Numarası 400000000 ve Üstü

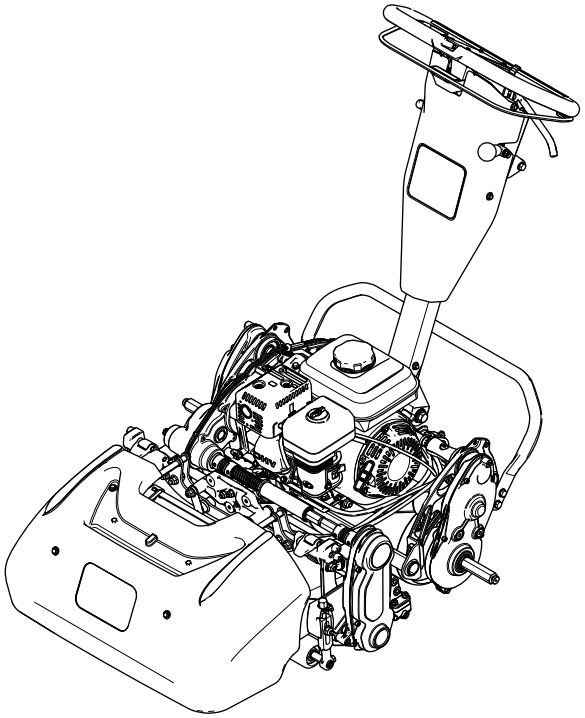

Kayıt adresi: www.Toro.com.
Özgün Belgenin Çevirisi (TR)

3442-709

Bu ürün, ilgili tüm Avrupa direktiflerine uygundur; detaylar için lütfen ürüne özel ayrı Uygunluk Beyannamesi (DOC) sayfasına bakın.

California Kamu Kaynakları Yasası Bölüm 4442 veya 4443 uyarınca, motorun, Bölüm 4442'de belirtildiği gibi iyi çalışır durumdaki bir kıvılcım tutucuyla donatılmadığı veya yangının önlenmesine uygun bir şekilde üretilip tasarlanmadığı takdirde orman, çalı veya çimle kaplı bir yerde kullanılması veya çalıştırılması yasaktır.

Ekteki Motor Kullanıcı Kılavuzu, ABD Çevre Koruma Ajansı (EPA) ve emisyon sistemleri, bakım ve garanti ile ilgili California Emisyon Kontrol Yönetmeliği hakkında bilgi vermek üzere sunulmuştur. Yedek parçalar motorun üreticisi kanalıyla sipariş edilebilir.

Bu makinenin 1.500 m'den yüksek rakımlarda kullanılabilmesi için bir yüksek rakım jeti gerekir. Lütfen Honda motor kullanıcı kılavuzuna bakın.

⚠ UYARI

CALIFORNIA
Öneri 65 Uyarısı

Bu ürünün motor egzozu ve içerdiği bazı maddelerin Kaliforniya Eyaleti tarafından kansere, doğuştan rahatsızlıklara ve başka zararlara neden olduğu kayda geçirilmiştir.

Bu ürünün kullanılması, Kaliforniya Eyaleti'nce kansere, doğum kusurlarına ve üreme sorunlarına yol açtığı bilinen kimyasallara maruz kalınmasına neden olabilir.

Giriş

Bu makine, özel olarak görevlendirilmiş profesyoneller tarafından ticari uygulamalarda kullanılmak üzere tasarlanmış, arkasından yürünen bir silindir bıçaklı çim biçme makinesidir. Özellikle, iyi bakımlı çim sahalardaki çimleri kesmek için tasarlanmıştır. Bu ürünün kullanım amacı dışındaki amaçlar için kullanılması, siz ve çevrenizdeki kişiler için tehlikeli sonuçlar doğurabilir.

Ürününüzü nasıl düzgün şekilde çalıştırıp koruyacağınızı, yaralanmaları ve ürünün hasar görmesini nasıl önleyebileceğinizi öğrenmek için bu bilgileri dikkatlice okuyun. Ürünü düzgün ve güvenli bir şekilde çalıştırmak sizin sorumluluğunuzdur.

Ürün emniyeti ve kullanımıyla ilgili eğitim materyalleri ile aksesuar bilgilerine erişmek, bayi bulmak veya ürününüzü kaydettirmek için www.Toro.com adresine gidin.

Servis, orijinal Toro parçaları veya ilave bilgilere ihtiyaç duyduğunuzda, bir Yetkili Servis Satıcısı veya Toro Müşteri Hizmetleriyle irtibata geçin ve ürününüzün model ve seri numaralarını hazır bulundurun. Şekil 1 ürünün model ve seri numaralarının yerini tanımlar. Numaraları ilgili yere yazın.

Önemli: **Garanti, yedek parça ve diğer ürün bilgilerine erişmek için, seri numarası etiketindeki QR kodunu (varsa) mobil aygıtınızla taratabilirsiniz.**

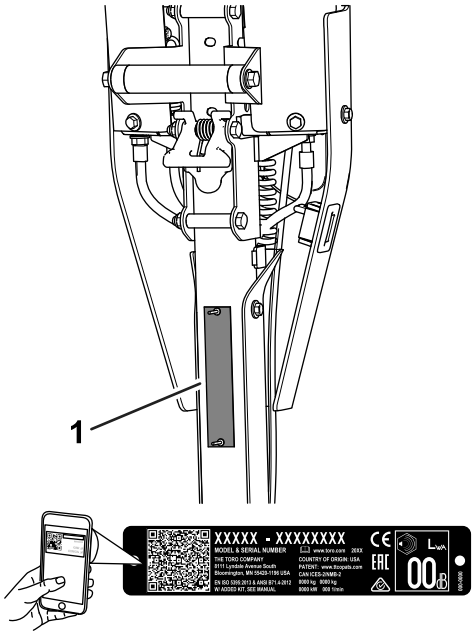

g271512

Şekil 1

1. Model ve seri numaralarının yeri

Model Numarası _____

Seri Numarası _____

Bu kılavuz potansiyel tehlikeleri tanımlar ve güvenlik uyarısı sembolüyle (Şekil 2) tanımlanan güvenlik mesajları içerir. Bu mesajlar tavsiye edilen önlemlere uymamanız halinde ciddi yaralanma veya ölümle sonuçlanabilecek bir tehlike hakkında uyarı verir.

g000502

Şekil 2

Güvenlik uyarısı sembolü

© 2021—The Toro® Company
8111 Lyndale Avenue South
Bloomington, MN 55420

İrtibat adresi www.Toro.com.
ABD'de basılmıştır
Tüm Hakları Saklıdır

Bu kılavuzda bilgileri vurgulamak için 2 kelime kullanılır. **Önemli** kelimesi özel mekanik bilgilere dikkat çekerken **Not** kelimesi özel dikkat gerektiren genel bilgileri vurgular.

İçindekiler

Güvenlik 4
Genel Güvenlik 4
Güvenlik ve Talimat Etiketi 4
Kurulum 6
1 Kesim Ünitesinin Ayarlanması ve Takılması 6
2 Taşıma Tekerleklerinin Takılması 6
3 Çim Sepetinin Takılması 7
4 Motor Devrinin Ayarlanması 7
5 Çekiş Tamburu Konumunun Onaylanması 8
Ürüne genel bakış 9
Kontroller 10
Özellikler 12
Ek Parçalar/Aksesuarlar 12
Çalışmadan Önce 13
Çalıştırma Öncesi Güvenlik 13
Günlük Bakımların Yapılması 14
Motor Yağı Seviyesi Kontrolü 14
Yakıt Özellikleri 14
Yakıt Tankını Doldurma 14
Kırpma Oranının Ayarlanması 14
Silindir Hızının Ayarlanması 15
Tutacak Yüksekliğinin Ayarlanması 15
Makinenin İş Sahasına Taşınması 15
Taşıma Tekerleklerinin Sökülmesi 15
Jigle Kolunun Kullanılması 16
Yakıt Kısma Vanasının Açılması ve Kapatılması 16
Çalışma Sırasında 17
Çalıştırma Sırasında Güvenlik 17
Motorun Çalıştırılması 18
Çalıştırma İpuçları 18
Motorun Durdurulması 19
Çalışmadan Sonra 19
Çalıştırma Sonrası Güvenlik 19
Çim Biçme İşinden Sonra Kontrollerin Kullanılması 19
Makinenin Taşınması 19
Taşıma Tekerleklerinin Takılması 20
Şanzımanın Kavraştırılması veya Ayrılması 20
Bakım 21
Bakım Güvenliği 21
Önerilen Bakım Çizelgesi 21
Günlük Bakım Kontrol Listesi 22
Bakım Öncesi Prosedürler 23
Makinenin Bakım için Hazırlanması 23
Motor Bakımı 23
Motor Emniyeti 23
Motor Yağı Bakımı 23
Hava Filtresi Bakımı 24
Buji Bakımı 25
Kontrol Sistemi Bakımı 26
Çekiş Kablosunun Ayarlanması 26
Servis/Park Freninin Ayarlanması 27
Silindir Kontrolü Kablosunun Ayarlanması 28
Gaz Kelebeği Kablosunun Ayarlanması 28
Tutacak Yalıtımı Donanımının Sıkılması 29
Kesim Ünitesi Bakımı 30
Bıçak Güvenliği 30
Kesim Ünitesinin Takılması 30
Kesim Ünitesinin Çıkarılması 31
Kesim Ünitesine Ters Bileyleme Yapılması 31
Depolama 32
Depo Emniyeti 32
Makinenin Depolanması 32

Güvenlik

Bu makine EN ISO 5395 ve ANSI B71.4-2017'ye uygun şekilde tasarlanmıştır.

Genel Güvenlik

Bu ürün elleri ve ayakları koparabilir ve cisimler fırlatabilir.

- Makineyi çalıştırmadan önce bu *Kullanma Kılavuzunu* iyice okuyup anlayın.
- Makineyi çalıştırırken dikkatinizi tam olarak bu işe verin. Dikkatinizi dağıtacak aktivitelerden kaçının, aksi halde yaralanma veya hasar riski söz konusu olabilir.
- Ellerinizi veya ayaklarınızı, makinenin hareketli bileşenlerinin yakınına koymayın.
- Tüm koruyucular ve diğer güvenlik tertibatları mevcut ve düzgün şekilde işler durumda olmadıkça makineyi çalıştırmayın.
- Çevredeki kişilerin ve çocukların çalışma alanına girmelerine izin vermeyin. Çocukların makineyi çalıştırmasına asla izin vermeyin.
- Operatör konumundan ayrılmadan önce, motoru durdurun, anahtarı çıkarın (varsa) ve tüm hareketin durmasını bekleyin. Makineyi ayarlamadan, bakım yapmadan, temizlemeden veya depoya kaldırmadan önce soğumasını bekleyin.

Bu makinenin uygunsuz bir şekilde kullanılması veya uygun bakım işlemlerinin yapılmaması yaralanmaya yol açabilir. Yaralanma risklerini azaltmak amacıyla bu emniyet talimatlarına her zaman uyun ve Dikkat, Uyarı veya Tehlike anlamına gelen emniyet uyarısı sembolüne ⚠çok dikkat edin. Talimatlara uyulmaması bedensel yaralanmalara veya ölüme yol açabilir.

Güvenlik ve Talimat Etiketi

Güvenlik etiketleri ve talimatlar operatör tarafından kolayca görülebilir ve potansiyel tehlike içeren alanların yakınında bulunur. Hasarlı veya eksik etiketleri değiştirin.

decal120-9570

120-9570

1. Uyarı – hareketli parçalardan uzak durun; tüm koruyucu ve kalkanları yerinde tutun.

decal133-8062

133-8062

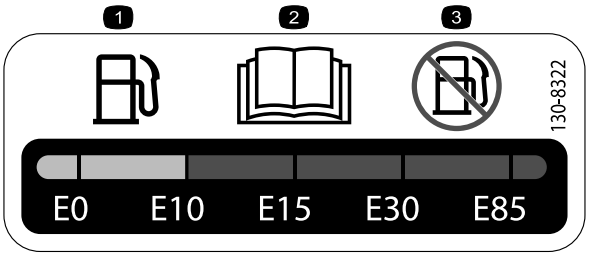

decal130-8322

130-8322

1. Yalnızca, alkol içeriği hacimce %10'dan az olan yakıtlar kullanın.
2. Yakıt hakkında daha fazla bilgi için *Kullanma Kılavuzunu* okuyun.
3. Alkol içeriği hacimce %10'dan fazla olan yakıtları kullanmayın.

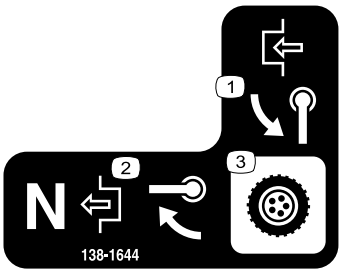

decal138-1644

138-1644

1. Etkinleştirmek için tutacağı döndürün.
2. Makine "Boş" konumundayken, devre dışı bırakmak için tutacağı döndürün.
3. Vites kontrolü

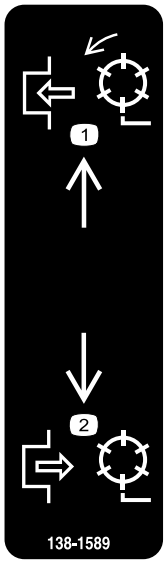

decal138-1589

138-1589

1. Silindirleri etkinleştirin.
2. Silindirleri devre dışı bırakın.

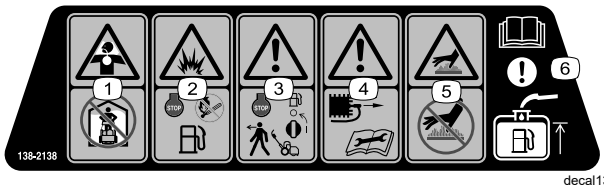

decal138-2138

138-2138

1. Boğulma tehlikesi; zehirli dumanlar veya zehirli gazlar – motoru kapalı bir yerde çalıştırmayın.
2. Patlama tehlikesi – yakıt eklemeden önce motoru durdurun, ateş, açık alev veya sigarayla yaklaşmayın.
3. Uyarı – makineden ayrılmadan önce motoru durdurun ve yakıt kısma vanasını kapatın.
4. Uyarı – bakım işleri yapmadan önce buji bağlantısını kesin.
5. Sıcak yüzey tehlikesi – sıcak yüzeylere dokunmayın.
6. Dikkat – yakıt deposunun doldurulması hakkında bilgi almak için *Kullanma Kılavuzuna* bakın.

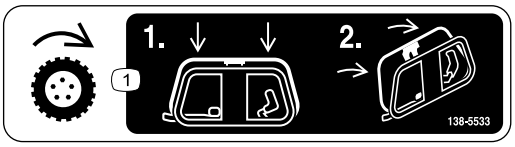

decal138-5533

138-5533

1. Çekiş kontrolü – çekiş kontrolüne basın ve tutacağa doğru çekin.

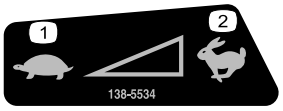

decal138-5534

138-5534

1. Yavaş
2. Hızlı

decal138-5532

138-5532

1. Freni bırakmak için yukarı çekin.
2. Freni uygulamak için aşağı çekin.
3. Park freni – kilitli
4. Park freni – açık
5. Uyarı – *Kullanma Kılavuzunu* okuyun.
6. Uyarı – eğitimli değilseniz bu makineyi kullanmayın.
7. Uyarı – kulak koruyucu takın.
8. Fırlatılan cisim tehlikesi – çevredekileri makineden uzak tutun.
9. Uyarı – hareketli parçalardan uzak durun; tüm koruyucu ve kalkanları yerinde tutun.
10. Makineyi çekerek taşımayın.

Kurulum

Sökülü Parçalar

Bütün parçaların gönderildiğini doğrulamak için aşağıdaki tabloyu kullanın.

Prosedür	Açıklama	Adet	Kullanım
1	Kesim ünitesi (ayrı olarak sipariş edin; yetkili Toro distribütörünüze danışın). Altıgen boru Yay Ayar halkası	1 1 1 1	Kesim ünitesini ayarlayın ve makineye takın.
2	Taşıma Tekerleği Seti (ayrı olarak sipariş edin; yetkili Toro distribütörünüze danışın).	1	Taşıma tekerleklerini takın (isteğe bağlı).
3	Çim sepeti	1	Çim sepetini takın.
4	CE Etiketi	1	Motor devrini ayarlayın (sadece CE uyumlu ülkelerde kullanım için).
5	Hiçbir parça gerekmiyor	–	Çekiş tamburu konumunu onaylayın.

Ortam ve Ek Parçalar

Açıklama	Adet	Kullanım
Kullanma Kılavuzu Motor Kullanıcı Kılavuzu Uygunluk Belgesi	1 1 1	Makineyi çalıştırmadan önce maddeleri okuyun veya göz atın.

Not: Normal çalıştırma konumundan makinenin sol ve sağ tarafını belirleyin.

1

Kesim Ünitesinin Ayarlanması ve Takılması

Bu prosedür için gerekli parçalar:

1	Kesim ünitesi (ayrı olarak sipariş edin; yetkili Toro distribütörünüze danışın).
1	Altıgen boru
1	Yay
1	Ayar halkası

Prosedür

1. Kesim ünitesini istediğiniz ayarlara ayarlayın; bkz. kesim ünitesi *Kullanma Kılavuzu*.
2. Yayı, ayar halkasını ve altıgen boruyu şanzıman kaplin miline takın (Şekil 3).

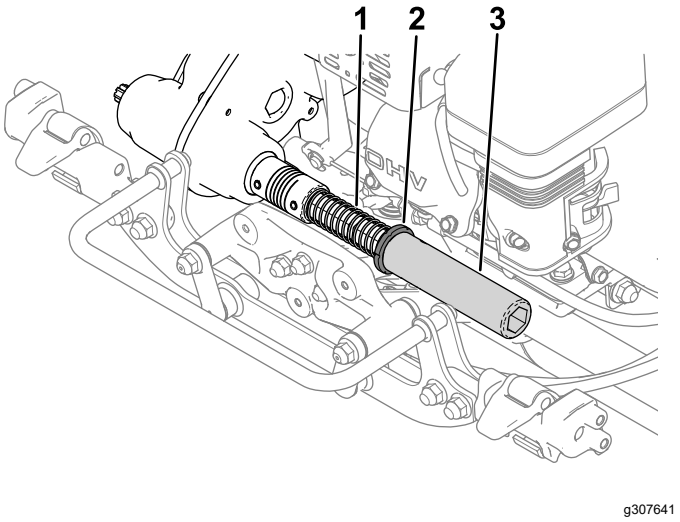

Şekil 3

1. Yay
2. Ayar halkası
3. Altıgen boru

3. Kesim ünitesini makineye takın; bkz. Kesim Ünitesinin Takılması (sayfa 30).

2

Taşıma Tekerleklerinin Takılması

İsteğe Bağlı

Bu prosedür için gerekli parçalar:

1	Taşıma Tekerleği Seti (ayrı olarak sipariş edin; yetkili Toro distribütörünüze danışın).

Prosedür

Taşıma tekerleklerini takmak için öncelikle Taşıma Tekerleği Seti (Model 04123) satın almanız gerekir. Bu set için yetkili Toro distribütörünüze danışın.

1. Taşıma tekerleklerini takın; bkz. Taşıma Tekerleklerinin Takılması (sayfa 20).
2. Lastiklerin 0,83 ila 1,03 bar değerine kadar şişirildiğinden emin olun.

3

Çim Sepetinin Takılması

Bu prosedür için gerekli parçalar:

1	Çim sepeti

Prosedür

1. Sepeti tutacaktan tutun.
2. Sepetin ağzını, kesim ünitesi yan plakaları arasından ve ön silindirin üzerinden geçirin (Şekil 4).

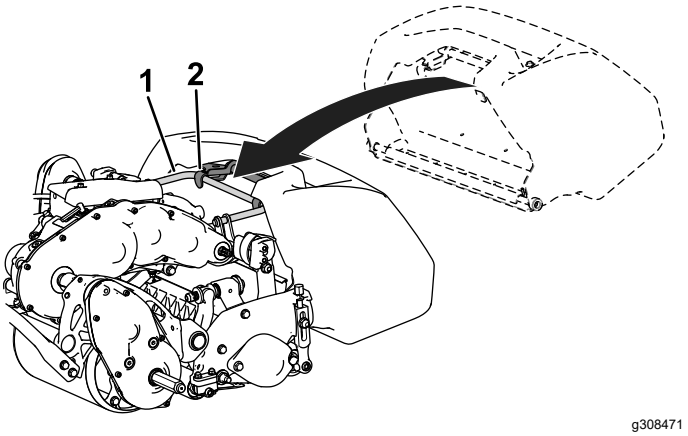

Şekil 4

1. Şasi halkası
2. Sepet kancaları

3. Sepet kancalarını şasi halkasının üzerine takın (Şekil 4).

Önemli: **Sepeti yere düşürürseniz, sepetin alt ağız kısmının yanındaki eğim kolu temas noktalarını hasara karşı kontrol edin (Şekil 5). Sepeti kullanmadan önce bu temas noktalarını düzleştirin.**

Eğim kolu temas noktaları bükülmüş haldeyken sepetin kullanılması sepet ile kesim ünitesinin temas etmesine, bu da istenmeyen gürültüye ve/veya sepetin ve kesim ünitesinin hasar görmesine yol açabilir.

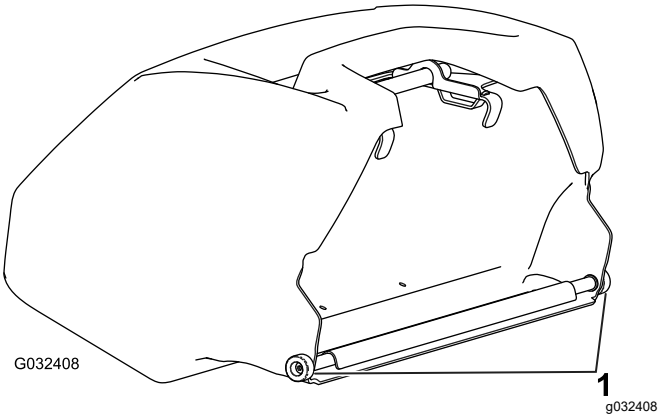

Şekil 5

1. Eğim kolu temas noktası

4

Motor Devrinin Ayarlanması

Sadece CE Uyumlu Ülkeler için

Bu prosedür için gerekli parçalar:

1	CE Etiketi

Prosedür

Makineyi CE standartlarına uyan bir ülkede kullanıyorsanız, yüksek rölanti devrini ayarlayarak ve CE etiketini takarak gürültü yönetmeliklerine uyun:

- Yüksek rölanti devrini şu özelliklere göre ayarlayın:
  - 1018 makineler: **3.000 dev/dk**
  - 1021 ve 1026 makineler: **3.150 dev/dk**

  Bkz. Yüksek Rölanti Motor Devrinin Ayarlanması (sayfa 29).
- CE etiketini seri numarası levhasının altına takın (Şekil 6).

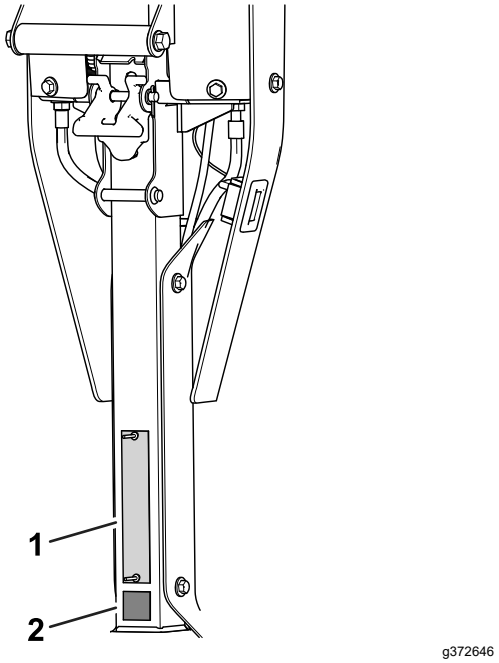

Şekil 6

1. Seri numarası levhası
2. CE Etiketi

5

Çekiş Tamburu Konumunun Onaylanması

Hiçbir Parça Gerekmiyor

Prosedür

Çekiş tamburu, ALÇAK veya YÜKSEK bir kesim yüksekliği konumuna ayarlanabilir.

Çekiş tamburu varsayılan konumu ise ALÇAK konumudur (Şekil 7). Tamburu YÜKSEK konumuna ayarlamayın; bu konum, kesim kalitesini olumsuz etkiler.

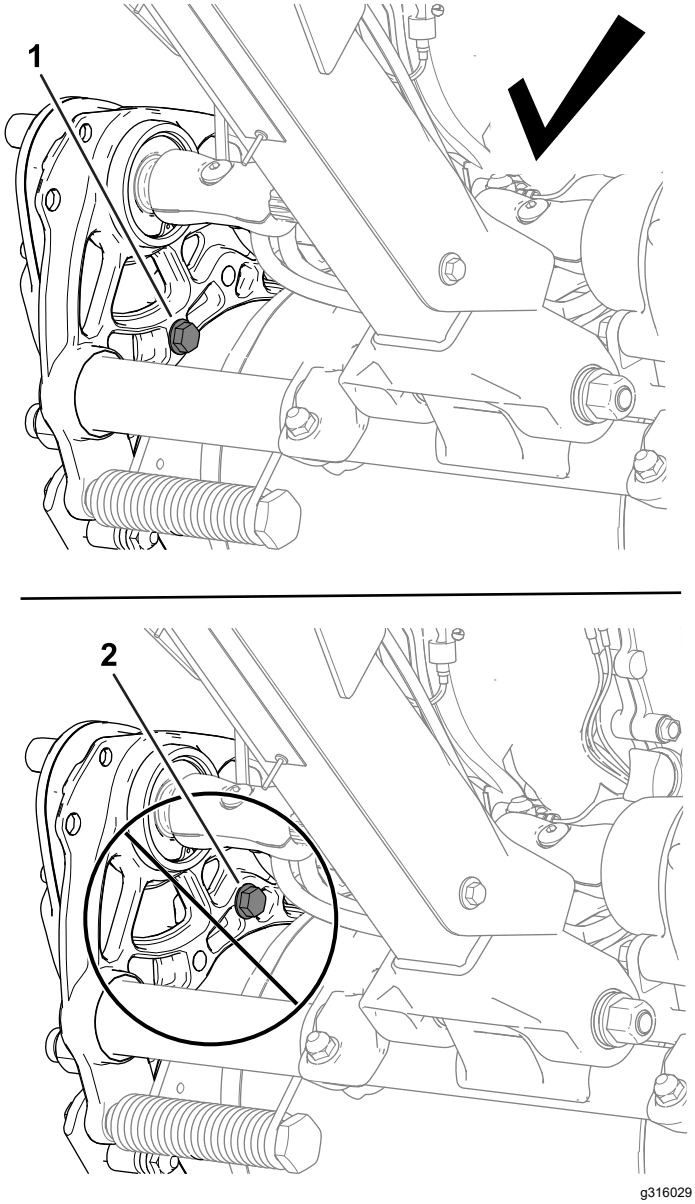

Şekil 7

1. ALÇAK konum
2. YÜKSEK konum

Ürüne genel bakış

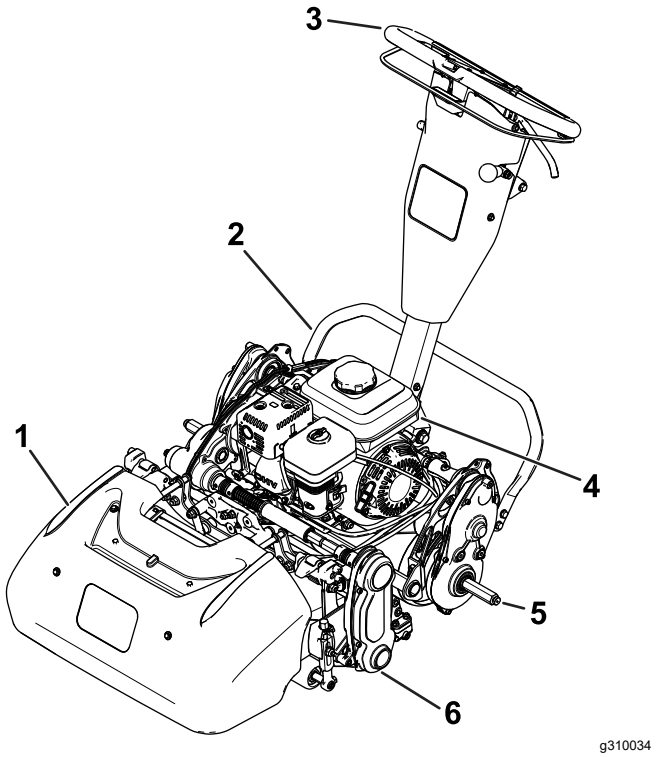

Şekil 8

1. Çim sepeti
2. Destek ayağı
3. Tutacak
4. Yakıt deposu
5. Taşıma tekerleği aksı
6. Kesim ünitesi

Kontroller

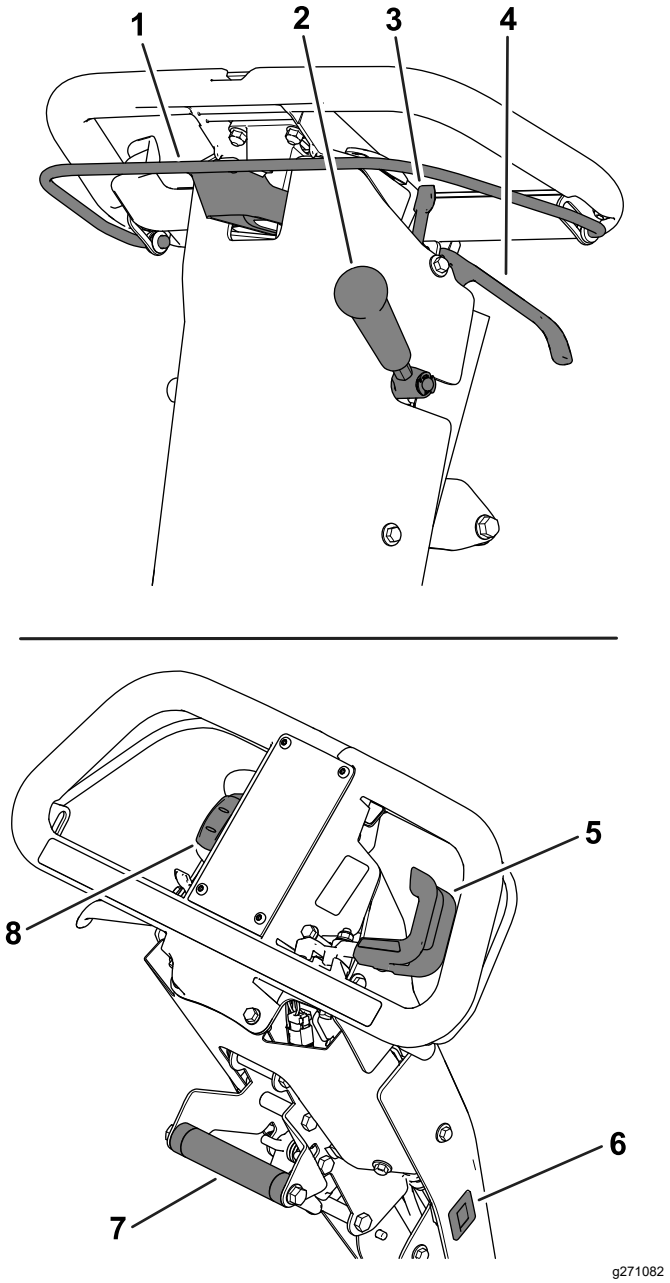

Şekil 9

1. Kavrama kilidi
2. Kesim ünitesi tahrik sistemi kolu
3. Park freni kilidi
4. Servis freni kolu
5. Gaz kelebeği kontrolü
6. Saat ölçer
7. Kaldırma desteği tutacağı
8. Açma/Kapatma anahtarı

Kavrama Kilidi

Çekiş sistemini etkinleştirmek veya devre dışı bırakmak için kavrama kilidini (Şekil 9) kullanın.

- **Çekiş sistemini etkinleştirin:** Çubuğu tutacağa doğru yukarı çekip tutun.
- **Çekiş sistemini devre dışı bırakın:** Çubuğu bırakın.

Gaz Kelebeği Kontrolü

Motor devrini ayarlamak için gaz kelebeği kontrolünü (Şekil 9) kullanın.

- **Motor devrini yükseltin:** Kolu aşağı döndürün.
- **Motor devrini düşürün:** Kolu yukarı döndürün.

Açma/Kapatma Anahtarı

Anahtarı (Şekil 9) kullanarak motoru çalıştırabilir veya durdurabilirsiniz.

- **Motoru çalıştırın:** Anahtarın üst kısmına basın.
- **Motoru durdurun:** Anahtarın alt kısmına basın.

Servis Freni Kolu

Makineyi yavaşlatmak veya durdurmak için servis frenini (Şekil 9) kullanın. Servis frenini etkinleştirmek için kolu tutacağa doğru çekin.

Park Freni Kilidi

Makineden uzaklaşacağınız zaman park frenini etkinleştirmek için park freni kilidini (Şekil 9) kullanın.

- **Park frenini etkinleştirin:** Servis freni kolunu etkinleştirip tutun ve park freni kilidini kendinize doğru döndürün.
- **Park frenini devre dışı bırakın:** Servis freni kolunu tutacağa doğru çekin.

Kesim Ünitesi Tahrik Sistemi Kolu

Kavrama kilidi etkinken kesim ünitesini etkinleştirmek veya devre dışı bırakmak için kesim ünitesi tahrik sistemi kolunu (Şekil 9) kullanın.

- **Kesim ünitesini etkinleştirin:** Kolu aşağı itin.
- **Kesim ünitesini devre dışı bırakın:** Kolu yukarı çekin.

Saat Ölçer

Saat ölçer (Şekil 9), motorun çalıştığı toplam süreyi saat cinsinden kaydeder. Düzenli bakımları planlamak için saat ölçere bakın.

Kaldırma Desteği Tutacağı

Kol yüksekliğini ayarlamaya veya destek ayağını indirip kaldırmaya yardımcı olması için kaldırma desteği tutacağını (Şekil 9) kullanın.

Tutacak Yüksekliği Ayarlayıcı

Tutacak yüksekliğini konforlu bir çalışma konumuna getirmek için tutacak yüksekliği ayarlayıcıyı (Şekil 10) kullanın. Tutacağın yüksekliğini ayarlamak için ayarlayıcıyı yukarı çekin ve kaldırma desteği tutacağını kullanarak yükseltin veya alçaltın.

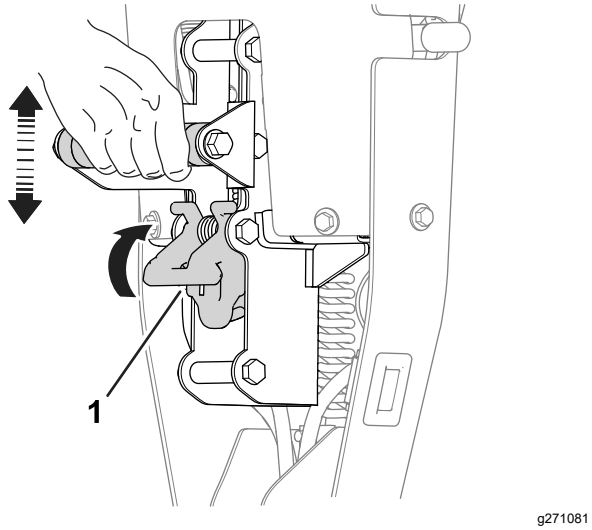

Şekil 10

1. Tutacak yüksekliği ayarlayıcı

Jigle Kolu

Jigle kolu (Şekil 11), motorun sol ön kısmında bulunur. Soğuk bir motoru çalıştırmaya yardımcı olması için kolu kullanın; bkz. Jigle Kolunun Kullanılması (sayfa 16).

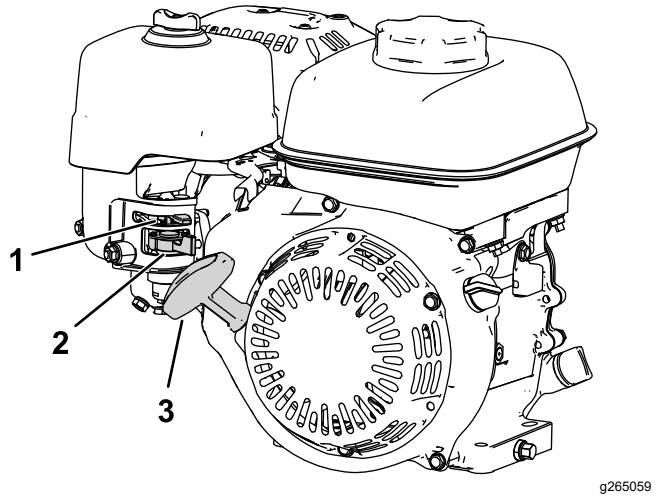

Şekil 11

1. Jigle kolu
2. Yakıt kısma vanası
3. Geri tepmeli marş tutacağı

Yakıt Kısma Vanası

Yakıt kısma vanası, jigle kontrolünün altında, motor tarafında bulunur (Şekil 11).

Not: Makinenin çalışma sahasına veya buradan başka bir yere taşınması ya da bir binanın içine bırakılması gibi makineyi birkaç gün kullanmayacağınız zamanlarda yakıt kısma vanasını kapatın; bkz. Yakıt Kısma Vanasının Açılması ve Kapatılması (sayfa 16).

Geri Tepmeli Marş Tutacağı

Motoru çalıştırmak için geri tepmeli marş tutacağını (Şekil 11) çekin.

Destek ayağı

Destek ayağı (Şekil 12), makinenin arkasına monte edilir. Taşıma tekerleklerini veya kesim ünitesini takıp çıkaracağınız zamanlarda destek ayağını kullanın.

- **TAŞIMA TEKERLEĞI SERVIS konumu:**

  Taşıma tekerleklerini takmak üzere destek ayağını kullanmak için, kaldırma desteği tutacağını yukarı aşağı çekerek ayağınızı destek ayağının üzerine koyun (Şekil 12).

⚠ DIKKAT

Makine ağırdır ve yanlış kaldırılırsa sırtta zorlanmaya yol açabilir.

Ayağınızla destek ayağına basın ve makineyi yükseltmek için sadece kaldırma desteği tutacağını kullanın. Makineyi başka bir yöntemle destek ayağının üzerine yükseltmeye çalışmak yaralanmaya yol açabilir.

- **KESIM ÜNITESI SERVIS konumu:**

  Kesim ünitesini çıkarırken makinenin geriye doğru devrilmesini önlemek için, destek ayağını indirin ve makinenin sağ tarafındaki şasi deliğine bir pim veya cıvata takın (Şekil 13).

- **Destek ayağının DEPOLAMA konumuna çekilmesi:**

  1. Çekiş tamburunu yere indirirken ayağınızı destek ayağında tutun.
  2. Ayağınızı destek ayağından çekin ve destek ayağının DEPOLAMA konumuna gelmesi için yer bırakın.

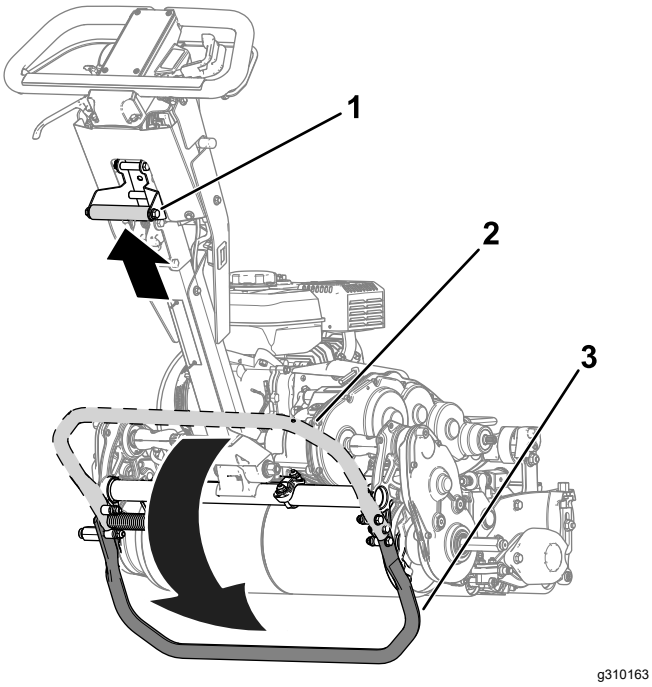

Şekil 12

1. Kaldırma desteği tutacağı
2. Destek ayağı – DEPOLAMA konumu
3. Destek ayağı – TAŞIMA TEKERLEĞI SERVIS konumu

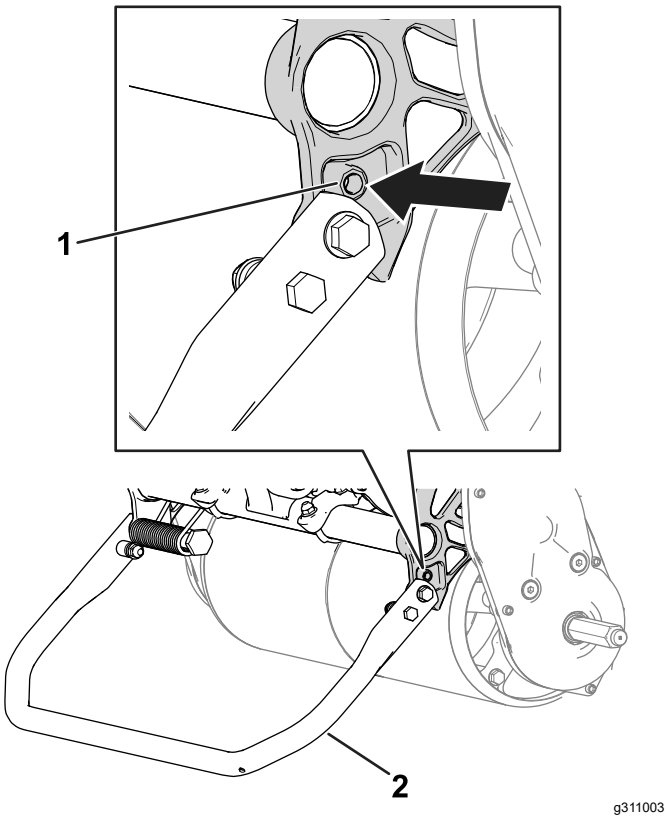

Şekil 13

1. Şasi deliği
2. Destek ayağı – KESIM ÜNITESI SERVIS konumu

Özellikler

	04850 Modeli	04860 Modeli
Genişlik	84 cm	91 cm
Kuru ağırlık*	84 kg	86 kg
Kesim genişliği	46 cm	53 cm
Kesim yüksekliği	Bkz. kesim ünitesi *Kullanma Kılavuzu*.	
Kırpma	Silindir hızına ve silindir tahrik kasnağı konumuna bağlıdır; bkz. Kırpma Oranının Ayarlanması (sayfa 14).	
Motor devri	Düşük rölanti: 1.900 ± 100 dev/dk; Yüksek rölanti: 3.450 ± 100 dev/dk	
Çim biçme hızı	3,2 km/sa ila 5,6 km/sa	
Taşıma Hızı	8,5 km/sa	
*Sadece çekiş ünitesi. Her bir kesim ünitesinin ağırlığını öğrenmek için bkz. kesim ünitesi *Kullanma Kılavuzu*.		

Ek Parçalar/Aksesuarlar

Makine işlevlerini artırmak amacıyla makineyle birlikte kullanılabilecek çok sayıda Toro onaylı ek parça ve aksesuar vardır. Onaylanmış tüm ek parça ve

aksesuarların bir listesi için Yetkili Toro Bayinize veya distribütörünüze ulaşın ya da www.Toro.com adresine gidin.

Makinenin optimum performans sergilemesi ve güvenlik sertifikasyonuna sürekli uymasını sağlamak için sadece orijinal Toro yedek parçalarını ve aksesuarlarını kullanın. Başka üreticilere ait yedek parçalar ve aksesuarlar tehlikeli olabilir ve bu tür kullanımlar ürün garantisini geçersiz kılabilir.

Çalıştırma

Not: Normal çalıştırma konumundan makinenin sol ve sağ tarafını belirleyin.

Çalışmadan Önce

Çalıştırma Öncesi Güvenlik

Genel Güvenlik

- Çocukların ve eğitimsiz kişilerin makineyi kullanmalarına veya bakım yapmalarına asla izin vermeyin. Yerel yönetmelikler operatör yaşını sınırlandırabilir. Makine sahibi, tüm operatör ve bakım teknisyenlerinin eğitilmesini sağlamakla sorumludur.
- Ekipmanı güvenli şekilde çalıştırmayı, operatör kontrollerini ve güvenlik işaretlerini öğrenin.
- Operatör konumundan ayrılmadan önce, makinenin motorunu durdurun, anahtarı çıkarın (varsa) ve tüm hareketin durmasını bekleyin. Makineyi ayarlamadan, bakım yapmadan, temizlemeden veya depoya kaldırmadan önce soğumasını bekleyin.
- Makineyi hızla durdurmayı ve motorunu kapatmayı öğrenin.
- Operatör mevcudiyet kontrollerinin, emniyet anahtarlarının ve güvenlik donanımlarının takılı ve sorunsuz çalışır duruma olduğunu kontrol edin. Bunlarda sorunlar varsa makineyi çalıştırmayın.
- Makineyi kullanacağınız alanı inceleyin ve makinenin fırlatabileceği tüm nesneleri çıkarın.

Yakıt Güvenliği

- Yakıtı kullanırken son derece dikkatli olun. Yakıt yanıcıdır ve buharı patlayıcıdır.
- Tüm sigara, puro, pipo ve diğer tutuşturucu kaynakları söndürün.
- Sadece onaylanmış bir yakıt kabı kullanın.
- Motor çalışır durumdayken ya da sıcakken yakıt kapağını çıkarmayın ya da depoya yakıt eklemeyin.
- Kapalı bir yerde yakıt eklemeyin veya boşaltmayın.
- Makineyi veya yakıt kabını asla bir su ısıtıcısı veya diğer cihazlarda bulunan tipte açık alev, kıvılcım veya tutuşturma alevlerinin bulunduğu yerlerde depolamayın.
- Yakıt dökerseniz motoru çalıştırmayın; yakıt buharları tamamen ortadan kaybolana kadar her tür tutuşma kaynağını önleyin.
- Kapları asla bir aracın içinde veya plastik ayar levhasına sahip bir kamyon veya römork yatağı

üzerinde doldurmayın. Doldurma öncesi kapları daima aracınızdan uzağa ve yere koyun.

- Kamyon veya römorktan ekipmanı sökün ve yakıt ikmalini yerde yapın. Bu mümkün değilse, bu ekipmanlara bir yakıt dağıtma nozülü yerine taşınabilir bir kapla yakıt ikmali yapın.
- Yakıt ikmali tamamlanana kadar nozülü yakıt deposunun veya kabın ağzıyla daima temas halinde tutun.

Günlük Bakımların Yapılması

Günlük bakım prosedürlerini yerine getirin; bkz. Günlük Bakım Kontrol Listesi (sayfa 22).

Motor Yağı Seviyesi Kontrolü

Her kullanımdan önce veya her 8 çalışma saatinde bir, motor yağı seviyesini kontrol edin; bkz. Motor Yağı Seviyesi Kontrolü (sayfa 23).

Yakıt Özellikleri

Yakıt Deposu Kapasitesi: 2,0 lt

Tavsiye edilen yakıt: 87 veya daha yüksek oktanlı, kurşunsuz benzin ((R+M)/2 derecelendirme yöntemine göre)

Etanol: Hacminin %10'a kadarı etanol (gazohol) veya %15'e kadarı MTBE (metil tertiari bütil eter) olan benzin kabul edilebilir. Etanol ve MTBE aynı değildir. Hacminin %15'e kadarı etanol (E15) olan benzin kullanım için onaylanmamıştır.

- **Hacminin %10'undan fazlası etanolden oluşan E15 (%15 etanol içerir), E20 (%20 etanol içerir) veya E85 (maks. %85 etanol içerir) benzinleri** asla kullanmayın.
- Metanol içeren benzinler **kullanmayın**.
- Yakıt stabilizatörü kullanılmadığı sürece, kış boyunca yakıt tankında veya yakıt kaplarında yakıt **bırakmayın**.
- Benzine yağ **eklemeyin** .
- En iyi sonuçlar için sadece temiz ve yeni (en fazla 30 günlük) yakıt kullanın.
- Onaylanmamış benzinlerin kullanılması, garanti kapsamında olmayan sorunlara ve/veya motor arızalarına sebep olabilir.

Yakıt Tankını Doldurma

1. Yakıt deposu kapağının çevresini temizleyin ve deponun kapağını çıkarın (Şekil 14). Deponun dolum boynunun dibinden depoyu doldurun; bkz. motorunuzun *Kullanma Kılavuzu*.

   Önemli: **Depoya aşırı yakıt doldurmayın.**

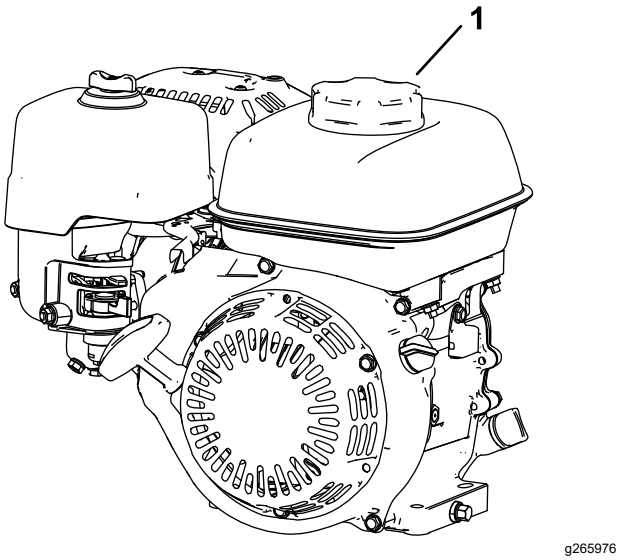

Şekil 14

1. Yakıt deposu kapağı

2. Yakıt deposu kapağını takın ve varsa dökülen yakıtı temizleyin.

Kırpma Oranının Ayarlanması

Kırpma oranı şu makine ayarlarına göre belirlenir:

- **Silindir hızı**: Silindir hızını düşük veya yüksek bir ayara getirebilirsiniz; bkz. Silindir Hızının Ayarlanması (sayfa 15).
- **Silindir tahrik kasnağı konumu**: Silindir tahrik kasnaklarını 2 konuma ayarlayabilirsiniz; bkz. kesim ünitesi *Kullanma Kılavuzu*.

Uygun kırpma oranı için gereken doğru silindir hızını ve silindir tahrik kasnağı konumunu belirlemek için şu tabloya bakın:

Kırpma Oranı

Silindir Hızı	Kayış Konumu	Kesim Ünitesi		
		8 bıçaklı	*11 bıçaklı*	*14 bıçaklı*
Düşük	*Düşük*	7,3 mm	5,3 mm	4,2 mm
Düşük	*Yüksek*	8,7 mm	4,4 mm	3,5 mm
Yüksek	*Düşük*	5,9 mm	4,3 mm	3,4 mm
Yüksek	*Yüksek*	5,0 mm	3,6 mm	2,8 mm

Silindir Hızının Ayarlanması

Silindir hızını ayarlamak için silindir hızı kontrol düğmesini (Şekil 15) kullanın.

- **Yüksek silindir hızı**: Düğmeyi, düğmedeki “H” harfi makinenin ön kısmına doğru bakacak biçimde döndürün.
- **Düşük silindir hızı**: Düğmeyi, düğmedeki “L” harfi makinenin ön kısmına doğru bakacak biçimde döndürün.

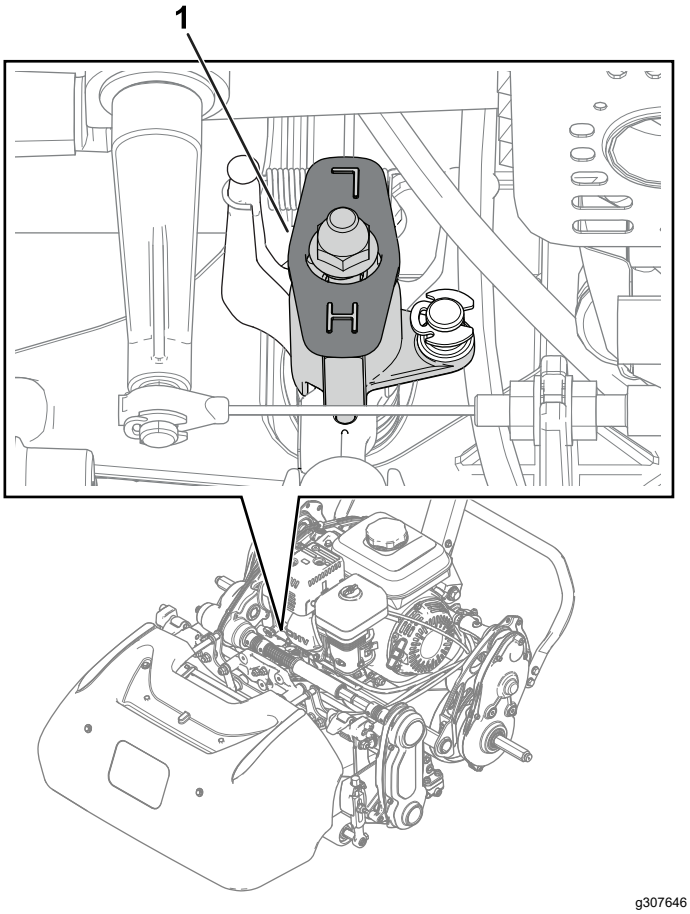

Şekil 15

1. Silindir hızı kontrol düğmesi (yüksek silindir hızı konumunda gösterilmiştir)

Tutacak Yüksekliğinin Ayarlanması

Tutacak yüksekliğini konforlu bir çalışma konumuna ayarlamak için tutacak yüksekliği ayarlayıcıyı kullanın; bkz. Tutacak Yüksekliği Ayarlayıcı (sayfa 11).

Makinenin İş Sahasına Taşınması

Makinenin, Taşıma Tekerlekleri Kullanılarak Taşınması

Makineyi daha kısa mesafelere taşımak için taşıma tekerleklerini kullanın.

1. Taşıma tekerleklerini takın; bkz. Taşıma Tekerleklerinin Takılması (sayfa 20).
2. Çekiş ve silindir tahrik kontrollerinin BOŞ konumunda olduğundan emin olun.
3. Motoru çalıştırın; bkz. Motorun Çalıştırılması (sayfa 18).
4. Gaz kelebeği kontrolünü YAVAŞ konumuna getirin, makinenin önünü yukarı doğru kaldırın, çekiş sistemini kademeli olarak etkinleştirin ve motor devrini yavaşça yükseltin.
5. Gazı, çim biçme makinesini istediğiniz yürüyüş hızında çalıştıracak ve istediğiniz yere taşıyacak biçimde ayarlayın.

Makinenin, Römork Kullanılarak Taşınması

Makineyi uzak bir mesafeye taşımak için römork kullanın. Makineyi römorka yükleyip indirirken çok dikkatli olun.

1. Makineyi, dikkatle römorkun içine sürün.
2. Motoru durdurun, park frenini etkinleştirin ve yakıt vanasını KAPALI konuma getirin.
3. Makineyi bir römork veya kamyona yüklemek için tam genişlikte bir rampa kullanın.
4. Makineyi güvenli bir şekilde römorka sabitleyin.

Not: Makineyi taşımak için Toro Trans Pro römork kullanabilirsiniz. Römorkun yüklenmesiyle ilgili talimatlar için bkz. römork *Kullanma Kılavuzu*.

Önemli: **Makine hasar görebileceğinden, makineyi römorkla taşırken motorunu çalıştırmayın.**

Taşıma Tekerleklerinin Sökülmesi

1. Kavrama kilidini açın, gaz kelebeği kontrolünü kullanarak motor devrini düşürün ve motoru durdurun.
2. Destek ayağını, TAŞIMA TEKERLEĞI SERVIS konumuna getirin; bkz. Destek ayağı (sayfa 11).
3. Tekerlek kilitleme klipslerini itip akslardan çıkararak taşıma tekerleklerini sökün (Şekil 16).

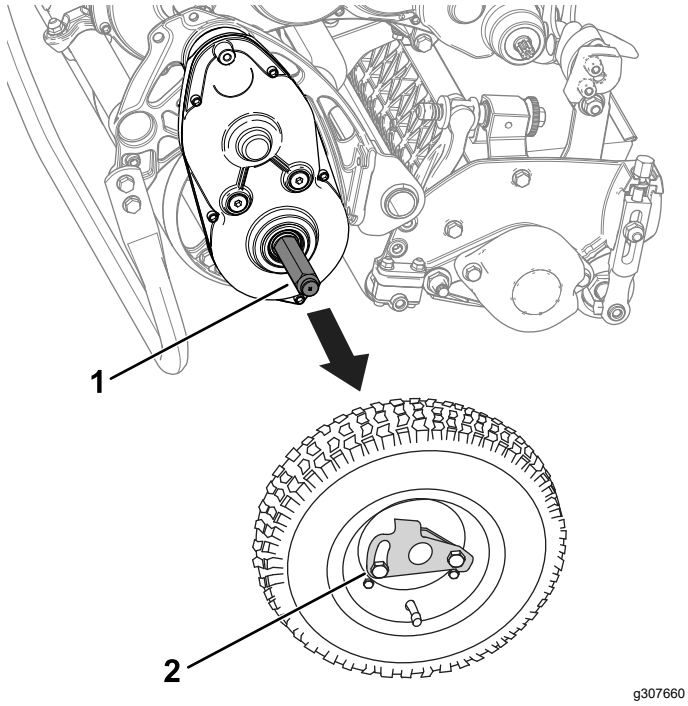

Şekil 16

1. Aks
2. Tekerlek kilitleme klipsi

4. Makineyi yavaşça ileri doğru iterek veya alt tutacak desteğini yukarı kaldırarak makineyi destek ayağından dikkatle indirin ve destek ayağını yeniden DEPOLAMA konumuna getirin; bkz. Destek ayağı (sayfa 11).

Jigle Kolunun Kullanılması

Soğuk bir motoru çalıştırmaya yardımcı olması için jigleyi kullanın. Soğuk bir motoru çalıştırırken, kolu JIGLE konumuna getirin. Motor çalıştıktan sonra, kolu ÇALIŞMA konumuna getirin.

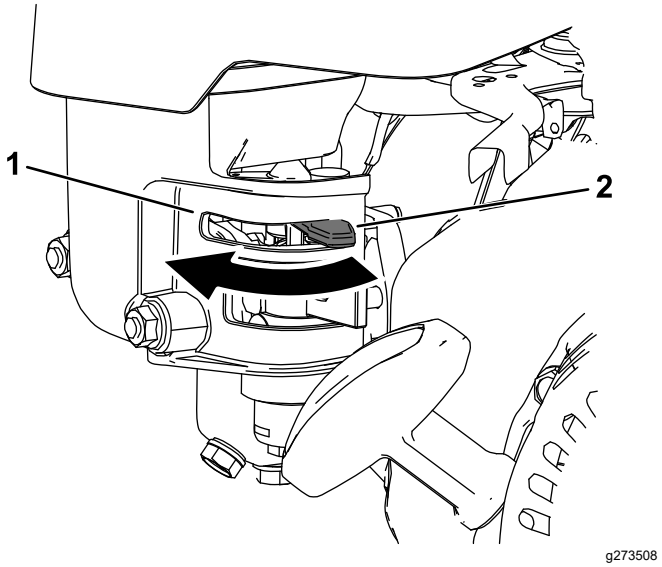

Şekil 17

1. Jigle kolu – JIGLE konumu
2. Jigle kolu – ÇALIŞMA konumu

Yakıt Kısma Vanasının Açılması ve Kapatılması

Yakıt kısma vanasını kullanarak, yakıt akışını şöyle kontrol edin:

- Yakıt vanasını açmak için, yakıt kısma kolunu geri tepmeli marş tutacağına doğru döndürün (Şekil 18).
- Yakıt vanasını kapatmak için, yakıt kısma kolunu geri tepmeli marş tutacağından uzağa doğru döndürün (Şekil 18).

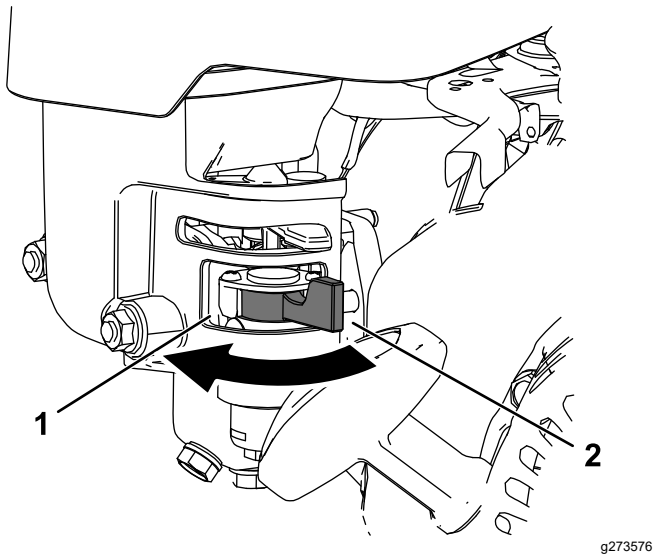

Şekil 18

1. Yakıt kısma kolu – KAPALI konum
2. Yakıt kısma kolu – AÇIK konum

Çalışma Sırasında

Çalıştırma Sırasında Güvenlik

Genel Güvenlik

- Makine sahibi/operatörü, yaralanma veya maddi hasara yol açabilecek kazaları önleyebilir ve önlemekle sorumludur.
- Göz koruyucusu, uzun pantolon, kaymaz, dayanıklı ayakkabılar ve kulak tıkacı dahil olmak üzere uygun giysiler giyin. Uzun saçlarınızı arkada toplayın ve bol kıyafetler giymeyin veya sarkan takılar takmayın.
- Hasta, yorgun veya alkol / uyuşturucu etkisi altındayken makineyi çalıştırmayın.
- Makineyi çalıştırırken dikkatinizi tam olarak bu işe verin. Dikkatinizi dağıtacak aktivitelerden kaçının, aksi halde yaralanma veya hasar riski söz konusu olabilir.
- Makineyi çalıştırmadan önce, tüm tahrik düzeneklerinin boşta ve park freninin etkin olduğundan ve çalışma pozisyonunda olduğunuzdan emin olun.
- Çevredeki kişilerin ve çocukların çalışma alanına girmelerine izin vermeyin. Yardımcı işçiler bulunması gerekiyorsa çok dikkatli olun ve çim sepetinin makineye takılı olduğundan emin olun.
- Olası deliklerden veya gizli tehlikelerden kaçınabilmek için makineyi sadece iyi aydınlatılmış ortamlarda kullanın.
- Yıldırım düşme riski olan zamanlarda makineyi çalıştırmayın.
- Islak çimde ilerlerken dikkatli olun. Adımlara dikkat edilmemesi bir kayma ve düşme kazasına yol açabilir.
- Ellerinizi ve ayaklarınızı kesim ünitesinden uzak tutun.
- Geriye doğru hareket etmeden önce, arkanıza ve aşağıya bakarak yolun açık olduğunu teyit edin.
- Keskin virajlara, çalılara, ağaçlara veya görüş imkanını kısıtlayabilecek diğer nesnelere yaklaşırken çok dikkatli olun.
- Çim biçmediğiniz zamanlarda kesim ünitesini durdurun.
- Kesim yüksekliğini ayarlamadan önce kesim ünitesi tahrikini kesin ve makinenin motorunu durdurun.
- Motoru, egzoz gazlarının dışarı çıkamayacağı yerlerde çalıştırmayın.
- Çalışan bir makineyi asla başıboş bırakmayın.
- Operatör konumundan ayrılmadan önce şunları yapın:
  - Makineyi düz bir zemine park edin.
  - Kesim ünitesini (ünitelerini) devre dışı bırakın.
  - Park frenini etkinleştirin.
  - Makinenin motorunu durdurun ve anahtarını (varsa) çıkarın.
  - Tüm hareketin durmasını bekleyin.
- Sepeti boşaltmadan önce makinenin motorunu durdurun.
- Motor çalışıyorken veya durdurulduktan hemen sonra motora, egzoz susturucusuna veya egzoz borusuna dokunmayın; buralar çok sıcak olabilir ve yanmanıza yol açabilir.
- Şu durumlarda, makinenin motorunu durdurun ve kesim ünitesinin tahrikini kesin:
  - Yakıt doldurmadan önce
  - Tıkanmış yerleri temizlemeden önce
  - Çim sepetini yerinden çıkarmadan önce
  - Kesim ünitesini kontrol etmeden, temizlemeden, bakım yapmadan önce
  - Yabancı bir cisme çarptıktan veya anormal bir titreşim hissettikten sonra. Makineyi tekrar çalıştırmadan önce kesim ünitesinde hasar kontrolü yapın, gerekiyorsa onarımları gerçekleştirin.
  - Çalışma konumundan ayrılmadan önce
- Yalnızca Toro® Company tarafından onaylanmış aksesuar ve ek parçalar kullanın.

Eğimli Yüzeylerde Güvenlik

- Eğimler makine hakimiyetinin kaybedilmesine ve makinenin devrilmesine, bu da ağır yaralanma veya ölüme yol açabilir. Eğimli yüzeylerde emniyetli çalışmak sizin sorumluluğunuzdur. Makineyi eğimli yüzeylerde kullanırken daha da dikkatli olun. Makineyi eğimli bir yüzeyde kullanırken şunları yapın:
  - Kılavuzda ve makinede belirtilen eğimli yüzeylerde çalışma talimatlarını okuyup anlayın.
  - Eğimin makineyle çalışmaya emniyetli olup olmadığını belirlemek için o günkü saha koşullarını değerlendirin. Bu değerlendirmeyi yaparken mantıklı düşünün ve doğru kararlar vermeye dikkat edin. Arazi koşullarındaki değişimler (nem gibi), makinenin eğimli yüzeyde çalışma şeklini hızla etkileyebilir.
- Eğimlerde yanlamasına çalışın, asla yukarı aşağı doğru çalışmayın. Aşırı dik veya ıslak eğimlerde çalışmayın. Adımlara dikkat edilmemesi bir kayma ve düşme kazasına yol açabilir.

- Olası tehlikeleri, eğimin başladığı noktada tespit edin. Makineyi, yamaçların, hendeklerin, toprak setlerinin, suyun veya diğer tehlikelerin yakınında kullanmayın. Bir tekerlek bir eşiğin üzerinden geçer veya eşik çökerse makine aniden yuvarlanabilir. Makine ile olası bir tehlike unsuru arasında güvenli bir mesafe bırakın. Bu tür alanlarda çalışmak için el tipi bir alet kullanın.
- Makineyi eğimlerde çalıştırmayın, durdurmayın veya döndürmeyin. Ani hız veya yön değişimleri yapmayın, yavaşça ve kademeli olarak dönün.
- Makinenin çekişinde, direksiyonunda veya dengesinde bir sorun hissederseniz çalışmayı bırakın. Makineyi ıslak çimde, eğimlerde veya yokuş aşağı kullanmak makinenin çekiş kaybetmesine yol açabilir. Tahrik sisteminde çekiş kaybı kaymaya ve manevra ile frenleme kabiliyetinin kaybedilmesine yol açabilir. Makine, siz sürmeyi bıraksanız bile kayabilir.
- Hendekler, delikler, tekerlek izleri, tümsekler, kayalar veya diğer gizli tehlikeler gibi engelleri ortadan kaldırın veya işaretleyin. Uzun çimler bazı engelleri gizliyor olabilir. Bozuk zemin, makinenin devrilmesine yol açabilir.
- Makinenin hakimiyetini kaybederseniz, makinenin hareket yönünden uzaklaşın.
- Yokuş inerken makineyi her zaman viteste tutun. Yokuş aşağı inerken boşta ilerlemeyin (sadece vitesli üniteler için geçerlidir).

Motorun Çalıştırılması

Not: Bu bölümde bahsedilen kontrollerin çizim ve açıklamalarını görmek için, bkz. Kontroller (sayfa 10).

Not: Buji telinin bujiye bağlı olduğunu teyit edin.

1. Çekiş sistemi kolunun Boş konumunda olduğunu kontrol edin.
2. Yakıt kısma vanasının açık olduğunu kontrol edin; bkz. Yakıt Kısma Vanasının Açılması ve Kapatılması (sayfa 16).
3. Açma/Kapatma anahtarını AÇIK konumuna getirin.
4. Motor devrini artırmak için gaz kelebeği kontrolünü kullanın.
5. Soğuk bir motoru çalıştırırken, jigle kolunu JIGLE ve ÇALIŞMA konumları arasında yarım tur hareket ettirin; bkz. Jigle Kolunun Kullanılması (sayfa 16).

   Not: Sıcak bir motoru çalıştırırken jigle gerekmeyebilir.
6. Geri tepmeli marş tutacağını, pozitif kavraşma olana kadar dışarı doğru çekin, ardından da sert bir şekilde çekerek motoru çalıştırın.

   Önemli: **İp dışarı doğru çekilmişken geri tepme düzeneği ipini sınır noktasına kadar veya marş tutacağını aşacak biçimde çekmeyin; ip kopabilir veya geri tepme grubu hasar görebilir.**
7. Motor ısınırken jigle kolunu ÇALIŞMA konumuna getirin.

Çalıştırma İpuçları

Önemli: **Çim kalıntıları, çim biçme sırasında bir yağlayıcı görevi görür. Kesim ünitesinin çim kalıntıları olmadan yoğun bir şekilde çalıştırılması kesim ünitesine hasar verebilir.**

- Çimleri, çimenlik boyunca ileri-geri yönde düz bir şekilde biçin.
- Kazıma etkisini önlemek için, dairesel hareketlerle çim biçmekten veya makineyi çimenlikte döndürmekten kaçının.
- Makineyi çimenlikte döndürmek için, kesim silindirini yükseltin (tutacağı aşağı iterek) ve çekiş silindirinde gözyaşı şekilli bir dönüş gerçekleştirin (Şekil 19).

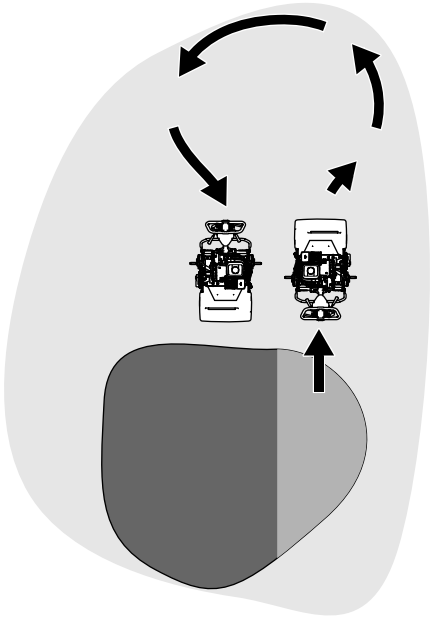

Şekil 19

- Normal bir yürüme adımıyla çim biçin. Hızlı hareket etmek yalnızca çok az bir zaman kazandırır, ancak çim biçme işinin kalitesini düşürür.
- Çimenlik boyunca düz bir çizgiyi koruyabilmek ve makineyi önceki kesimin kenar hattına eşit bir mesafede tutmak için, sepetin üzerindeki hizalama şeritlerini kullanın (Şekil 20).

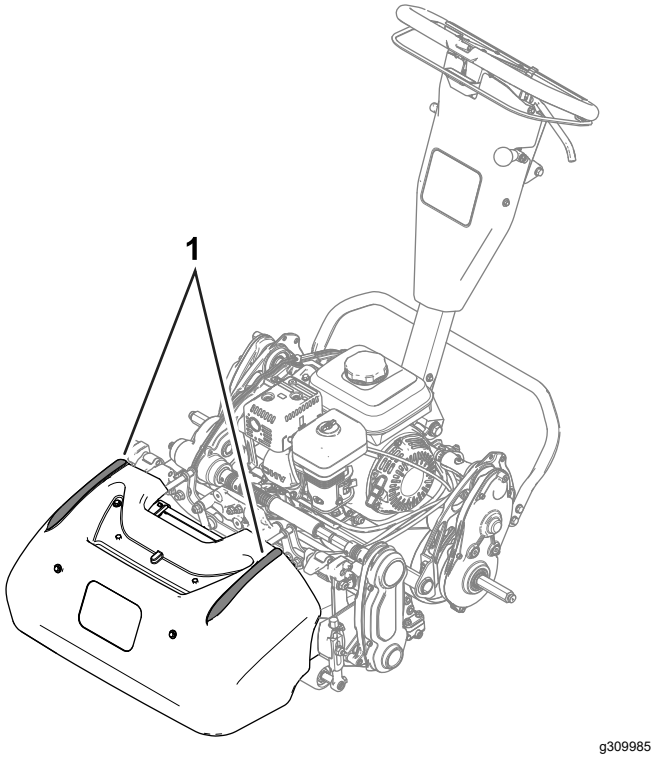

Şekil 20

1. Hizalama şeritleri

Makinenin Düşük Işık Koşullarında Kullanılması

Makineyi düşük ışık koşullarında kullanacağınız zaman LED Işık Setini kullanın. Bu set için yetkili Toro distribütörünüze danışın.

Önemli: **Motor AC çıkışıyla düzgün çalışmayacaklarından, bu makinede başka ışık sistemleri kullanmayın.**

Çim Biçme Sırasında Kontrollerin Kullanılması

1. Motoru çalıştırın, gaz kelebeğini düşük bir hıza ayarlayın, tutacağı aşağı bastırarak kesim ünitesini yükseltin ve çekiş sistemini etkinleştirerek makineyi ayar halkasının üzerine veya çimenin yakınına taşıyın.
2. Makineyi, ayar halkasında veya çimenin yakınında durdurun.
3. Gazı artırın, kesim ünitesini etkinleştirin, çekiş sistemini etkinleştirerek makineyi çimenin üzerine getirin, kesim ünitesini zemine indirin ve çim biçmeye başlayın.

Motorun Durdurulması

1. Debriyaj kilidini bırakın.
2. Gaz kelebeği kontrolünü YAVAŞ konumuna getirin.
3. Açma/Kapatma anahtarını KAPALI konumuna getirin.
4. Makineyi taşımadan veya depoya kaldırmadan önce yakıt kısma vanasını kapatın.

Çalışmadan Sonra

Çalıştırma Sonrası Güvenlik

Genel Güvenlik

- Operatör konumundan ayrılmadan önce, makinenin motorunu durdurun, anahtarı çıkarın (varsa) ve tüm hareketin durmasını bekleyin. Makineyi ayarlamadan, bakım yapmadan, temizlemeden veya depoya kaldırmadan önce soğumasını bekleyin.
- Yangınları önlemek için makinedeki çim ve artıkları temizleyin. Dökülen yağ veya yakıtı temizleyin.
- Makineyi herhangi bir kapalı mekanda depolamadan önce makinenin soğumasını bekleyin.
- Makineyi veya yakıt kabını asla bir su ısıtıcısı veya diğer cihazlarda bulunan tipte açık alev, kıvılcım veya tutuşturma alevlerinin bulunduğu yerlerde depolamayın.
- Çim biçme işini bitirdikten sonra, motoru durdurmadan önce gazı azaltın ve yakıt kısma vanasını (varsa) kapatın.

Çim Biçme İşinden Sonra Kontrollerin Kullanılması

1. Makineyi çimenlikten çıkarın, tutacağı aşağı bastırarak kesim ünitesini yükseltin, debriyaj kilidini açın, kesim ünitesini devre dışı bırakın ve motoru durdurun.
2. Çim sepetini çıkarın ve çimdeki kalıntıları boşaltın.
3. Çim sepetini makineye takın ve makineyi depoya taşıyın.

Makinenin Taşınması

Çim biçme işleminden sonra makineyi iş sahasından çıkarın; bkz. Makinenin, Taşıma Tekerlekleri Kullanılarak Taşınması (sayfa 15) veya Makinenin, Römork Kullanılarak Taşınması (sayfa 15).

Taşıma Tekerleklerinin Takılması

1. Destek ayağını, TAŞIMA TEKERLEĞI SERVIS konumuna getirin; bkz. Destek ayağı (sayfa 11).
2. Bir tekerleği aksın üzerine kaydırın (Şekil 21).

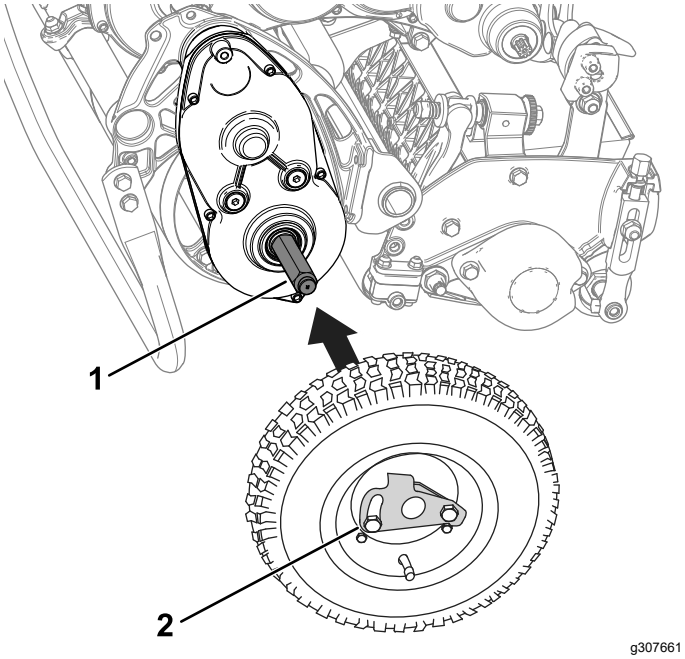

Şekil 21

1. Aks
2. Tekerlek kilitleme klipsi

3. Tekerlek kilitleme klipsini (Şekil 21) tekerleğin ortasından uzağa doğru çekin ve aksa daha fazla kaymasını sağlayın.
4. Tekerlek aksın üzerinde tamamen kayana ve kilitleme klipsi aks milindeki oluğun içine sabitlenene kadar tekerleği ileri geri döndürün.
5. Aynı işlemi, makinenin karşı tarafında da tekrarlayın.
6. Makineyi dikkatle destek ayağından indirin.

Şanzımanın Kavraştırılması veya Ayrılması

Makinenin manevra ettirilebilmesi için silindiri şanzımandan ayırabilirsiniz. Makineyi motoru çalıştırmadan hareket ettirmeniz gerektiğinde (örn. kapalı bir alanda bakım yaparken) şanzımanı ayırın.

Makineyi çalıştırmadan önce, şanzımanı kavraştırdığınızdan emin olun.

1. Şanzıman dişli kutusundaki çekiş etkinleştirme kolunu bulun (Şekil 19).

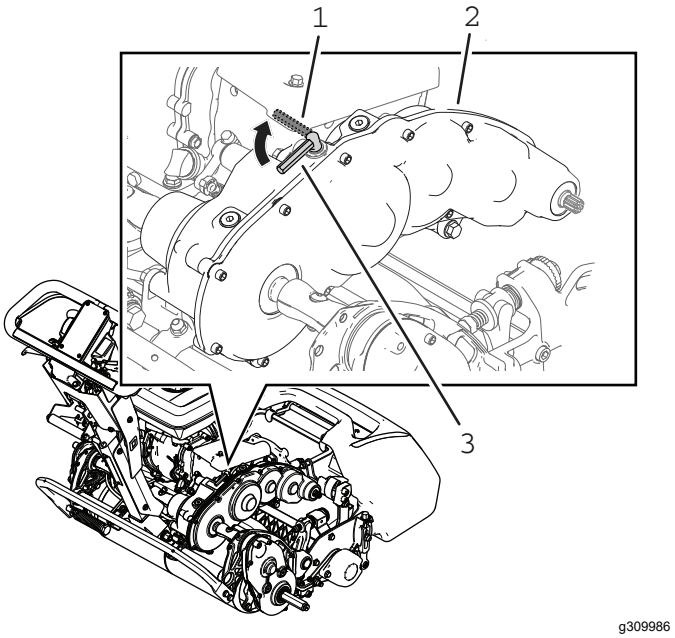

Şekil 22

1. Çekiş etkinleştirme kolu – AYRILMIŞ konumu
2. Şanzıman dişli kutusu
3. Çekiş etkinleştirme kolu – KAVRAŞTIRILMIŞ konumu

2. Şanzımanı kavraştırmak veya ayırmak için şunları yapın:
   - **Şanzımanı ayırın:** Kolu, AYRILMIŞ konumuna döndürün.
   - **Şanzımanı ayırın:** Kolu, KAVRAŞTIRILMIŞ konumuna döndürün.

Bakım

⚠ UYARI

Makineye gerektiği gibi bakılmaması sistemlerinin erken arızalanmasına, bu da sizin veya etraftakilerin zarar görmesine yol açabilir.

Makineye her zaman bu talimatlarda belirtildiği gibi bakım yapın ve sorunsuz çalışır durumda olmasını sağlayın.

Not: Normal çalıştırma konumundan makinenin sol ve sağ tarafını belirleyin.

Önemli: **Makineyi 25°'den fazla yatırmayın. Makinenin 25°'den fazla yatırılması yanma odasına yağ sızmasına ve/veya yakıt deposu kapağından yakıt sızmasına yol açabilir.**

Önemli: **Bakım prosedürlerini öğrenmek için motorun kullanıcı kılavuzuna bakın.**

Bakım Güvenliği

- Operatör konumundan ayrılmadan önce şunları yapın:
  - Makineyi düz bir zemine park edin.
  - Gazı düşük rölanti konumuna getirin.
  - Kesim ünitesini (ünitelerini) devre dışı bırakın.
  - Çekiş sisteminin Boş konumunda olduğunu teyit edin.
  - Park frenini etkinleştirin.
  - Makinenin motorunu durdurun ve anahtarını (varsa) çıkarın.
  - Tüm hareketin durmasını bekleyin.
- Bakım yapmadan önce, makine bileşenlerinin soğumasını bekleyin.
- Mümkünse, makine çalışıyorken bakım işi yapmayın. Hareketli parçalardan uzak durun.
- Bir bakım ayarının yapılması için motorun çalışıyor olması gerekiyorsa, ellerinizi, ayaklarınızı, giysilerinizi ve vücudunuzun tüm kısımlarını kesim ünitesinden, ek parçalardan ve hareketli parçalardan uzak tutun. Çevredekileri makineden uzak tutun.
- Yangının önlenmesine yardımcı olmak için, kesim ünitesi, tahrik sistemi, egzoz susturucu, soğutma ızgarası ve motordaki çimleri ve birikintileri giderin. Dökülen yağ veya yakıtı temizleyin.
- Tüm parçaların sorunsuz çalışır durumda kalmasını sağlayın. Aşınmış, hasar görmüş veya eksik parça ve etiketleri yenileriyle değiştirin. Makinenin emniyetli çalışma durumunda olmasını sağlamak için tüm donanımın sıkı olmasını sağlayın.
- Çim yakalayıcı bileşenlerini sıkça kontrol edin, gerektiğinde yenileriyle değiştirin.
- Makinenin emniyetli ve optimum performans sergilemesi için sadece orijinal Toro yedek parçalarını kullanın. Başka üreticilere ait yedek parçalar tehlikeli olabilir ve bunların kullanılması ürün garantisini geçersiz kılabilir.
- Büyük onarımlar gerekiyorsa veya yardıma ihtiyacınız varsa, yetkili bir Toro Distribütörüne danışın.

Önerilen Bakım Çizelgesi

Bakım Servisi Aralıkları	Bakım Prosedürü
İlk 20 saatten sonra	• Motorun yağını değiştirin. • Tutacak yalıtımı donanımını sıkın.
Her kullanımdan önce veya günlük	• Motor yağı seviyesini kontrol edin. • Hava filtresi elemanlarını kontrol edin.
Her 50 saatte	• Hava filtresi elemanlarını temizleyin.
Her 100 saatte	• Motorun yağını değiştirin. • Bujiyi kontrol edip ayarlayın, gerekiyorsa yenisiyle değiştirin.
Her 300 saatte	• Kağıt filtre elemanını yenisiyle değiştirin (tozlu çalışma koşullarında daha sık). • Bujiyi yenisiyle değiştirin.

Günlük Bakım Kontrol Listesi

Önemli: **Rutin kullanım için bu sayfayı çoğaltın.**

Bakım Kontrol Öğesi	Bakım haftası:						
	Pzt.	Sal.	Çar.	Per.	Cum.	Cmt.	Paz.
Fren kilidi kolunun çalışmasını kontrol edin.							
Yakıt seviyesini kontrol edin.							
Motor yağı seviyesini kontrol edin.							
Hava filtresini kontrol edin.							
Motor soğutma kanatlarını temizleyin.							
Olağan dışı motor sesleri olup olmadığını kontrol edin.							
Olağan dışı çalışma sesleri olup olmadığını kontrol edin.							
Silindir-alt bıçak ayarını kontrol edin.							
Kesim yüksekliği ayarını kontrol edin.							
Hasar görmüş boyalı kısımlara rötuş yapın.							
Makineyi temizleyin.							

Endişe Alanlarının Gösterilmesi

Kontrolü yapan:		
Öğe	**Tarih**	**Bilgi**

Bakım Öncesi Prosedürler

Makinenin Bakım için Hazırlanması

⚠ UYARI

Makinede bakım veya ayar yapıyorken başka birisi motoru çalıştırabilir. Motorun bu şekilde çalıştırılması sizin veya etraftakilerin ağır yaralanmasına yol açabilir.

Herhangi bir bakım yapmadan önce debriyaj kilidini açın, park frenini etkinleştirin ve buji telini sökün. Ayrıca, kazayla bujiye temas etmemesi için, buji telini ayrı bir yere koyun.

Makinede herhangi bir bakım, temizlik veya ayar yapmadan önce şunları yapın:

1. Makineyi düz bir zemine park edin.
2. Motoru durdurun.
3. Park frenini etkinleştirin.
4. Bakım, depolama veya onarım işleri yapmadan önce tüm hareketli parçaların durmasını ve motorun soğumasını bekleyin.
5. Buji telini sökün (Şekil 23).

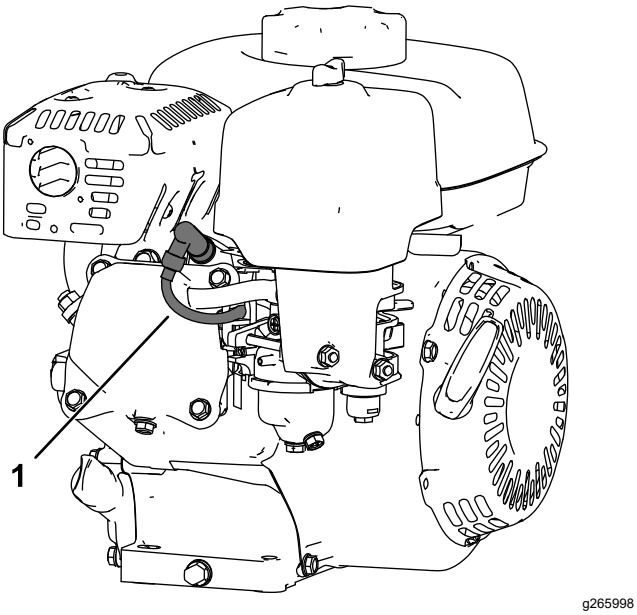

Şekil 23

1. Buji teli

Motor Bakımı

Motor Emniyeti

- Regülatör ayarlarını değiştirmeyin veya motoru aşırı devirde çalıştırmayın.
- Motoru kuru çalıştırın veya yakıtı bir el pompasıyla boşaltın; yakıtı asla sifonla çekmeyin. Yakıt deposunu boşaltmanız gerekiyorsa bunu açık havada yapın.

Motor Yağı Bakımı

Başlamadan önce, kartere, doğru viskoziteye sahip yaklaşık 0,56 litre yağ doldurun. Motor, Amerikan Petrol Enstitüsü (API) SJ veya üzeri servis sınıflandırmasına sahip yüksek kaliteli yağ kullanır. Ortam sıcaklığına göre, uygun viskoziteye (ağırlık) sahip bir yağ seçin. Şekil 24, sıcaklık/viskozite tavsiyelerini sunmaktadır.

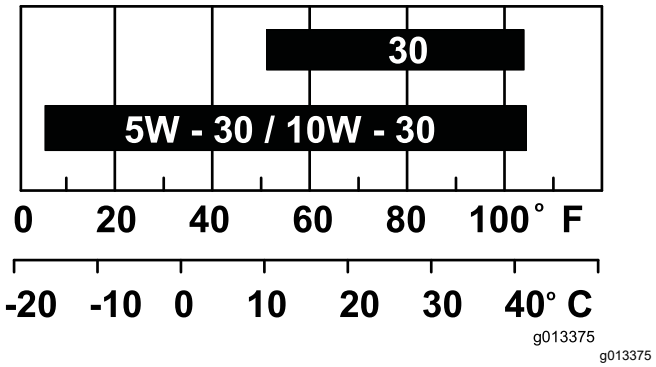

Şekil 24

Not: Çok kademeli yağlar (5W-20, 10W-30 ve 10W-40), yağ tüketimini artırır. Bu yağları kullandığınızda, motor yağı seviyesini daha sık kontrol edin.

Motor Yağı Seviyesi Kontrolü

Servis Aralığı: Her kullanımdan önce veya günlük

Motor yağı seviyesini kontrol etmek için ideal zaman, motorun soğuk olduğu veya o gün motorun henüz çalıştırılmadığı bir zamandır. Motoru çalıştırdıysanız, motor yağı seviyesini kontrol etmeden önce, yağın kartere geri akması için en az 10 dakika bekleyin.

1. Motoru durdurun ve tüm hareketli parçaların durmasını bekleyin; bkz. Motorun Durdurulması (sayfa 19).
2. Makineyi motor düz olacak biçimde yerleştirin ve yağ doldurma borusunun etrafını temizleyin (Şekil 25).

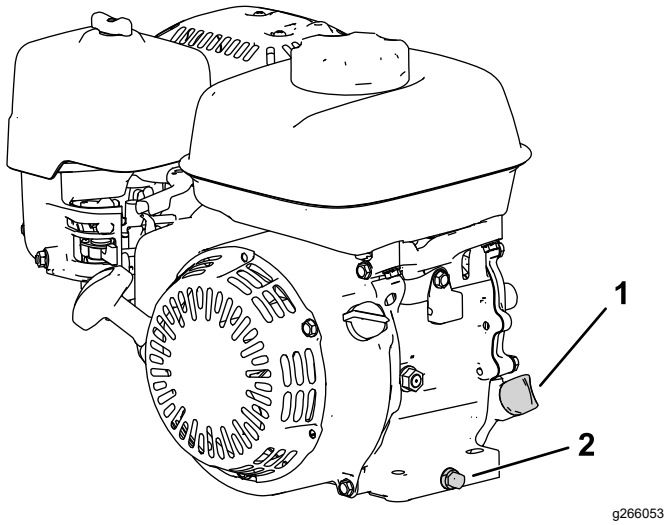

Şekil 25

1. Yağ çubuğu
2. Boşaltma tapası ve ayar pulu

3. Saatin aksi yönünde döndürerek yağ çubuğunu çıkarın.
4. Yağ çubuğunu çıkarın ve ucunu silerek temizleyin.
5. Yağ çubuğunu yağ dolum borusunun dibine kadar sokun, **fakat içine geçirip sabitlemeyin**.
6. Yağ çubuğunu çıkarın ve motor yağı seviyesini kontrol edin (Şekil 26).

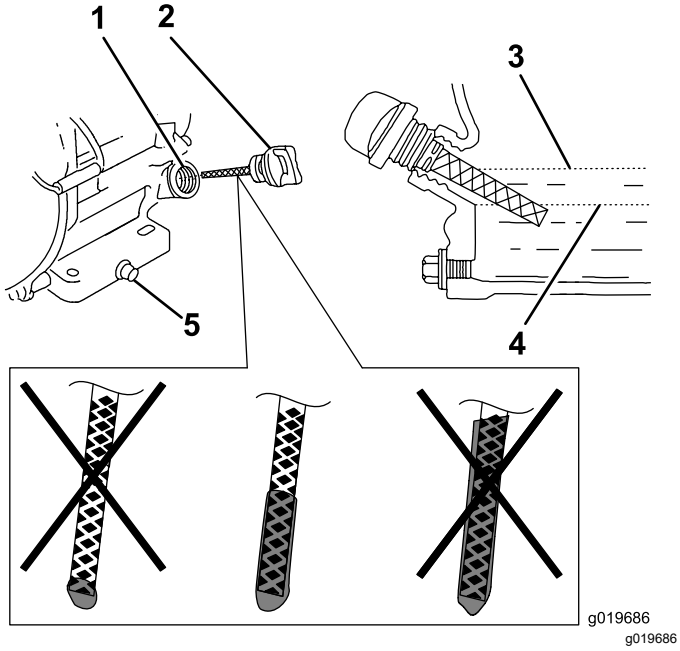

Şekil 26

1. Dolum borusu
2. Yağ çubuğu
3. Üst sınır
4. Alt sınır
5. Boşaltma tapası

7. Motor yağı seviyesi doğru değilse, doğru seviyeye kadar yağ ekleyin veya boşaltın; bkz. Motor Yağı Seviyesi Kontrolü (sayfa 14).

Motorun Yağını Değiştirme

Servis Aralığı: İlk 20 saatten sonra/İlk aydan sonra (hangisi daha önceyse)

Her 100 saatte/Her altı ayda bir (hangisi daha önceyse)

⚠ UYARI

Motor çalıştıktan sonra yağ sıcak olabilir ve sıcak yağ ile temas etmek ağır yaralanmaya yol açabilir.

Sıcak motor yağını boşaltırken yağ ile temas etmeyin.

1. Motoru durdurun ve tüm hareketli parçaların durmasını bekleyin; bkz. Motorun Durdurulması (sayfa 19).
2. Yağı boşaltmak için boşaltma tapasının altına bir kap yerleştirin.
3. Boşaltma tapasını, ayar pulunu ve yağ çubuğunu çıkartın (Şekil 25).
4. Motoru, yağın motordan boşalacağı biçimde yerleştirin.
5. Yağ tamamen boşaltılınca motoru düz bir konuma getirin ve boşaltma tapası ile yeni bir ayar pulu takın.

   Not: Eski yağı, sertifikalı bir geri dönüşüm merkezinde bertaraf edin.
6. Yağ doğru seviyeye gelene kadar, yağ doldurma deliğinden yavaşça yağ dökün.
7. Yağın, yağ çubuğunda doğru seviyede olduğunu kontrol edin; bkz. Motor Yağı Seviyesi Kontrolü (sayfa 23).
8. Yağ çubuğunu yağ doldurma deliğine geçirip sabitleyin.
9. Dökülen yağı silerek giderin.
10. Teli bujiye bağlayın.

Hava Filtresi Bakımı

Servis Aralığı: Her kullanımdan önce veya günlük

Her 50 saatte/3 ayda bir (hangisi daha önceyse)

Her 300 saatte/Yıllık (hangisi daha önceyse)

Önemli: **Hava filtresi grubu takılı değilken motoru çalıştırmayın, motor ağır hasar görebilir.**

1. Motoru durdurun ve tüm hareketli parçaların durmasını bekleyin; bkz. Motorun Durdurulması (sayfa 19).

2. Hava filtresi kapağını sabitleyen kelebek somunu sökün (Şekil 27).
3. Hava filtresi kapağını çıkarın.

   Not: Hava filtresi kapağından tabana kir veya birikinti düşmediğinden emin olun.
4. Tabandaki sünger ve kağıt elemanları çıkarın.
5. Sünger elemanı kağıt elemandan çıkarın.
6. Sünger ve kağıt elemanları kontrol edin, hasarlıysa veya aşırı kirliyse yenileriyle değiştirin.

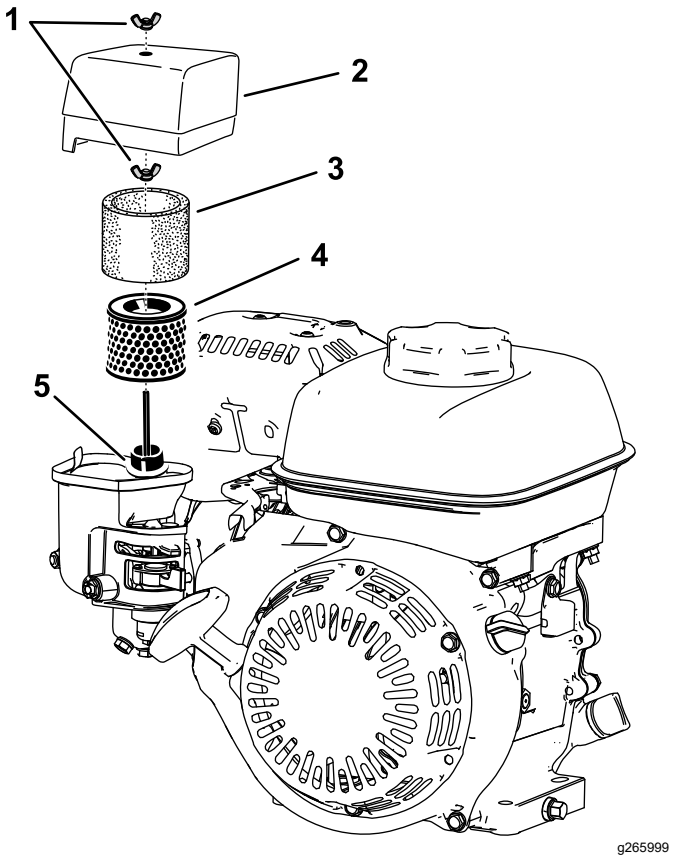

Şekil 27

1. Kelebek somun
2. Hava filtresi kapağı
3. Sünger eleman
4. Kağıt filtre elemanı
5. Conta ve hava kanalı

7. Hafifçe vurup kirini atarak kağıt elemanı temizleyin.

   Not: Kağıt elemanın kirini fırçayla gidermeye çalışmayın, elyafların içine kir girebilir. Hafifçe vurup kirini atamadığınız bir kağıt elemanı yenisiyle değiştirin.
8. Sünger elemanı, sabunlu ılık suyla veya alev almaz bir solventle temizleyin.

   Not: Yangın veya patlama riski yaratabileceğinden, sünger elemanı temizlemek için benzin kullanmayın.
9. Sünger elemanı iyice durulayıp kurulayın.
10. Tabandaki ve kapaktaki kiri nemli bir bezle silerek giderin.

    Not: Karbüratöre giden hava kanalına kir ve birikinti girmesini önleyin.
11. Hava filtresi elemanlarını takın ve doğru yerleştirildiklerini teyit edin. Alt kelebek somunu takın.
12. Kapağı takın ve sabitlemek için üst kelebek somunu takın.

Buji Bakımı

Servis Aralığı: Her 100 saatte/Her altı ayda bir (hangisi daha önceyse)

Her 300 saatte/Yıllık (hangisi daha önceyse)

Bir NGK BPR6ES buji veya muadilini kullanın.

1. Motoru durdurun ve tüm hareketli parçaların durmasını bekleyin; bkz. Motorun Durdurulması (sayfa 19).
2. Bujinin etrafını temizleyin.
3. Bujiyi silindir kapağından sökün.

   Önemli: **Buji çatlamış, bozulmuş veya kirliyse değiştirin. Silindire giren talaş motora hasar verebileceğinden, elektrotları zımparalamayın, kazımayın veya temizlemeyin.**
4. Bujideki boşluğu 0,7 ila 0,8 mm olarak ayarlayın.

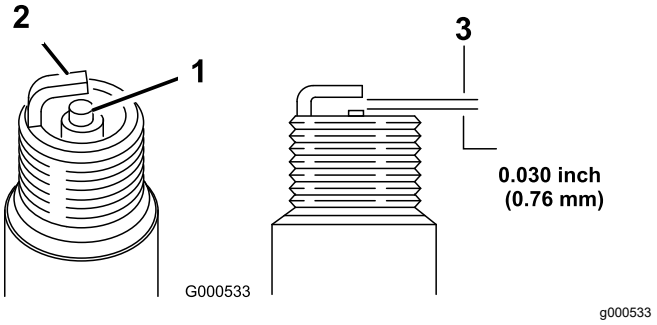

Şekil 28

1. Merkez elektrot yalıtkanı
2. Yan elektrot
3. Hava boşluğu

5. Bujiyi, elle sıkma noktasının sonuna gelene kadar elinizle dikkatle takın (diş sarmasını önlemek için).
6. Yeniyse, bujiyi ½ tur daha sıkın, değilse ⅛ ila ¼ tur daha sıkın.

   Önemli: **Gevşeyen bir buji çok ısınabilir ve motora hasar verebilir, bujinin aşırı sıkılması ise silindir kapağındaki dişlere hasar verebilir.**
7. Teli bujiye bağlayın.

Çekiş Kablosunun Ayarlanması

Çekiş kablosunu, sürtünme diski ile baskı plakası arasında 1,1 mm'lik bir boşluk elde edilecek biçimde ayarlayın.

1. Debriyaj kapağını çıkartarak sürtünme diskine ve baskı plakasına ulaşın (Şekil 29).

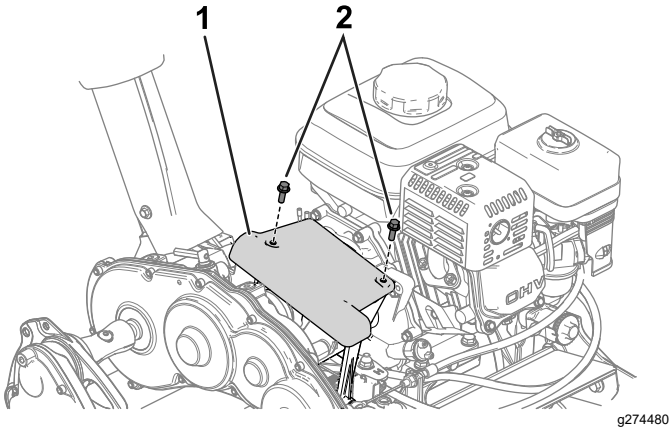

Şekil 29

1. Debriyaj kapağı
2. Cıvata

2. Sürtünme diski ile baskı plakası arasında 1,1 mm'lik bir boşluk oluşacak biçimde sıkma somunlarını gevşetin ve çekiş kablosunu ayarlayın (Şekil 30 ve Şekil 31).

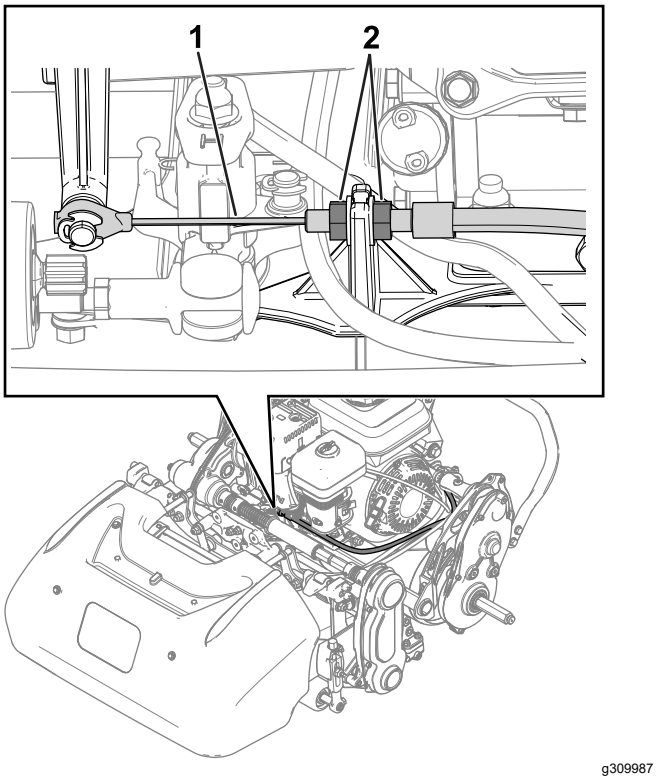

Şekil 30

1. Çekiş kablosu
2. Sıkma somunu

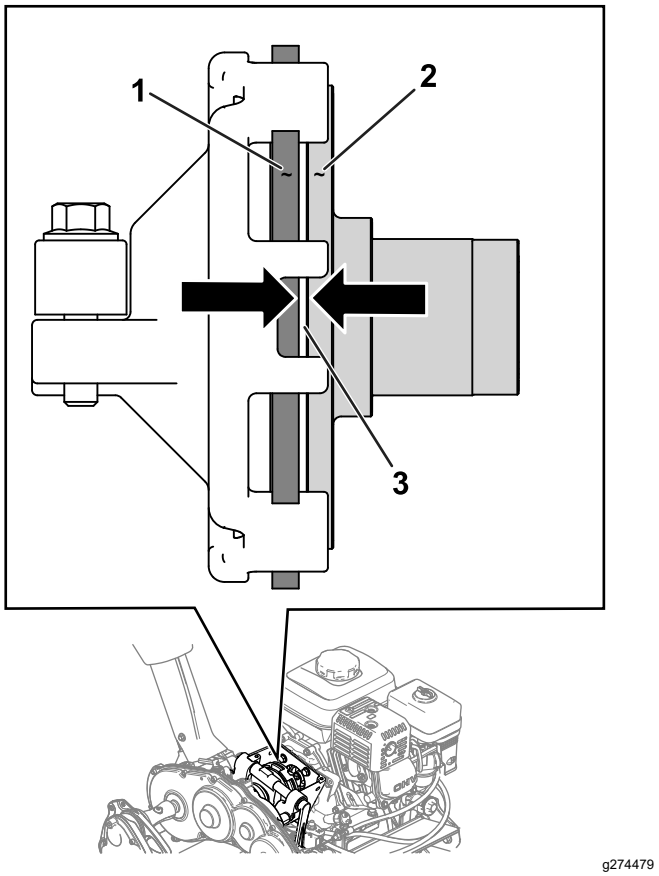

Şekil 31

1. Sürtünme diski
2. Baskı plakası
3. Boşluk – 1,1 mm

Servis/Park Freninin Ayarlanması

Çalışma sırasında kayma yapıyorsa, servis/park frenini ayarlayın.

1. Park frenini devre dışı bırakın.
2. Park freni kolunun ucundaki hareket boşluğunu ölçün (Şekil 32).

   Kolun ucundaki hareket boşluğu 12,7 ila 25,4 mm olmalıdır. Boşluk bu değerde değilse, fren kablosunu ayarlamak için 3. adıma geçin.

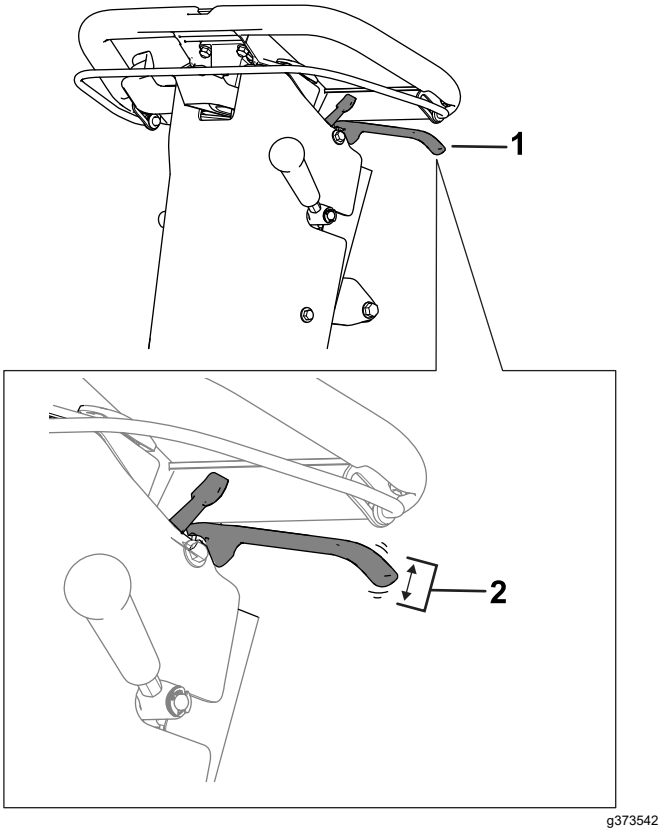

Şekil 32

1. Park freni kolu
2. 12,7 ila 25,4 mm uygun hareket boşluğu.

3. Fren kablosu gergisini ayarlamak için aşağıdaki adımları uygulayın:
   - Kablo gergisini artırmak için, ön kablo sıkma somununu gevşetin ve arka sıkma somununu sıkın (Şekil 33). Gerektiğinde gergiyi ayarlamak için 2 adımını tekrarlayın.
   - Kablo gergisini azaltmak için, arka sıkma somununu gevşetin ve ön kablo sıkma somununu sıkın (Şekil 33). Gerektiğinde gergiyi ayarlamak için 2 adımını tekrarlayın.

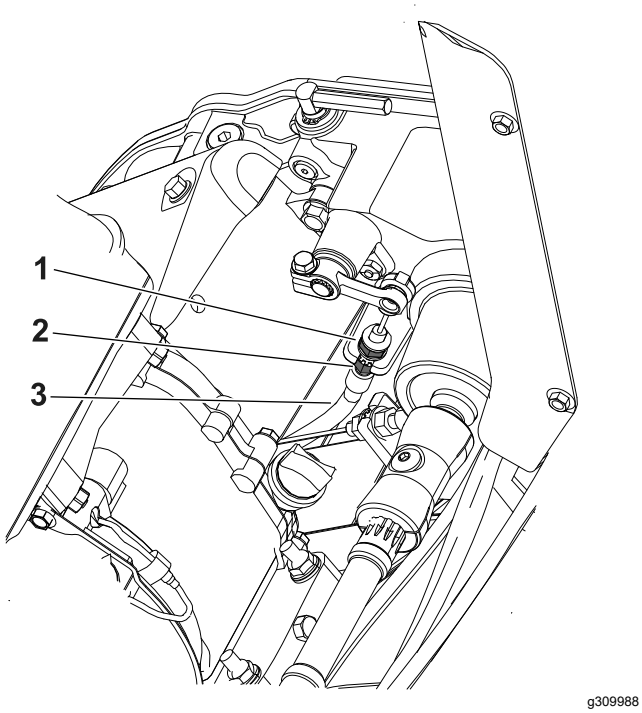

Şekil 33

1. Ön kablo sıkma somunu
2. Arka sıkma somunu
3. Fren kablosu

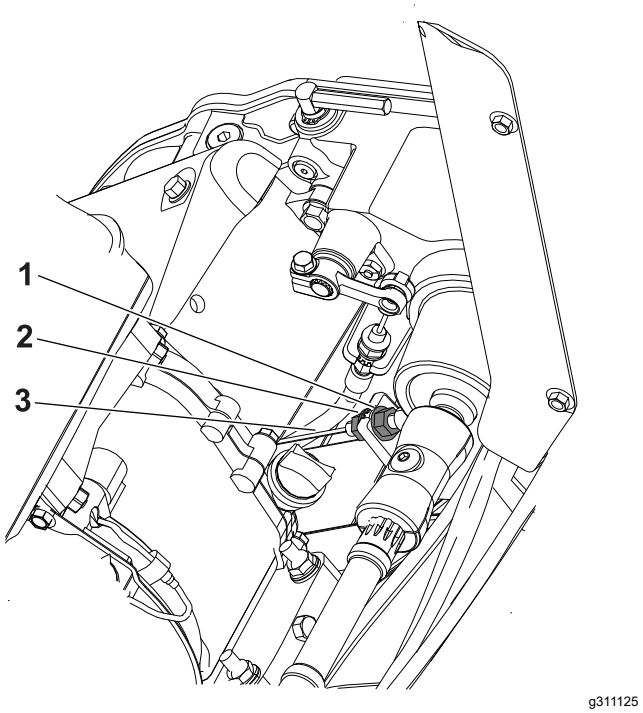

Şekil 34

1. Arka sıkma somunu
2. Ön sıkma somunu
3. Silindir kontrolü kablosu

Silindir Kontrolü Kablosunun Ayarlanması

Silindir kontrolü kablosunun boşluğunu almak için şu adımları uygulayın:

1. Silindir hızı kontrol düğmesini, yüksek silindir hızı konumuna getirin; bkz. Silindir Hızının Ayarlanması (sayfa 15).
2. Arka sıkma somununu gevşetin, ön sıkma somununu sıkın (Şekil 34).

Gaz Kelebeği Kablosunun Ayarlanması

Düşük ve yüksek rölanti motor devrini ayarlamak için, kablo kanalını ve gaz kontrol sınırlayıcısını ayarlayın; bkz. Düşük Rölanti Motor Devrinin Ayarlanması (sayfa 28) ve Yüksek Rölanti Motor Devrinin Ayarlanması (sayfa 29).

Düşük Rölanti Motor Devrinin Ayarlanması

Not: Motor devrini izlemek için bir takometre kullanın.

1. Makineyi düz bir zemine park edin ve park frenini etkinleştirin.

   Not: Gaz kelebeği kablosunu ayarlamadan önce, motorun normal çalışma sıcaklığında olduğunu teyit edin.
2. Motoru çalıştırın ve gaz kelebeği kontrolünü kullanarak motor devrini düşük rölantiye düşürün.
3. Takometreden, düşük rölanti motor devrini izleyin.

   Düşük rölanti için ideal devir aralığı **1.800 ila 2.000 dev/dk'tır**.
4. Kablo kanalı kelepçesindeki vidayı gevşetin (Şekil 35).

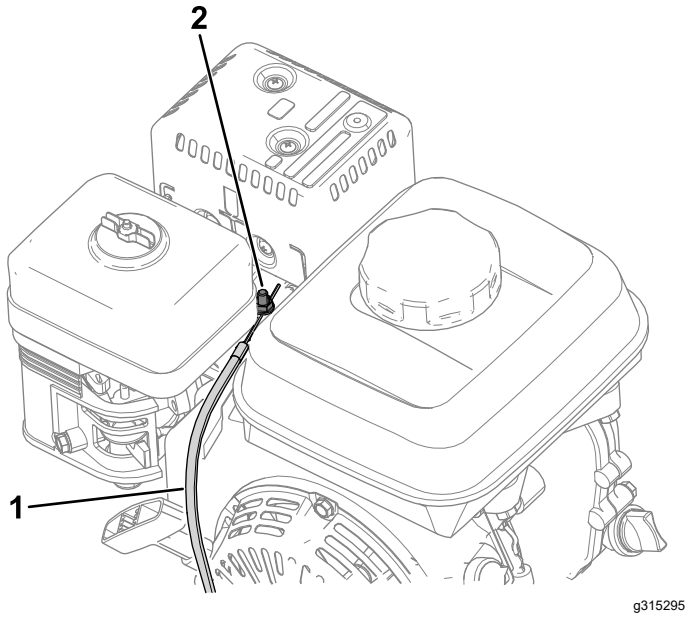

Şekil 35

1. Gaz kelebeği kablosu
2. Kablo kanalı kelepçesi vidası

5. Kablo kanalını, takometrede 1.900 dev/dk değerini görene kadar oynatın.
6. Kablo kanalı kelepçesindeki vidayı sıkın.

Yüksek Rölanti Motor Devrinin Ayarlanması

Not: Motor devrini izlemek için bir takometre kullanın.

1. Makineyi düz bir zemine park edin ve park frenini etkinleştirin.

   Not: Gaz kelebeği kablosunu ayarlamadan önce, motorun normal çalışma sıcaklığında olduğunu teyit edin.
2. Motoru çalıştırın ve gaz kelebeği kontrolünü kullanarak motor devrini yüksek rölantiye yükseltin.
3. Takometreden, yüksek rölanti motor devrini izleyin.

   Yüksek rölanti için ideal devir aralığı (CE uyumlu olmayan ülkeler için) **3.350 ila 3.550 dev/dk'tır**. Takometrede 3.350 dev/dk altı veya 3.550 dev/dk üstü bir devir değeri gösteriliyorsa, 3.350 ila 3.550 dev/dk arası bir devir elde edilene kadar 4 – 6 arası adımları tekrarlayın.

   Makineyi CE standartlarına uyan bir ülkede kullanıyorsanız, yüksek rölantiyi aşağıdaki özelliklere göre ayarlayın:

   - Flex 1018 makineler: **3.000 dev/dk**
   - Flex 1021 makineler: **3.150 dev/dk**
4. Motoru durdurun.
5. Gaz kelebeği sınırlayıcısını, takometredeki yüksek rölanti değerine göre ayarlayın.

   - Yüksek rölanti devri eşiğini **artırmak** için, gaz kelebeği sınırlayıcısını **yukarı** hareket ettirin.
   - Yüksek rölanti devri eşiğini **azaltmak** için, gaz kelebeği sınırlayıcısını **aşağı** hareket ettirin.

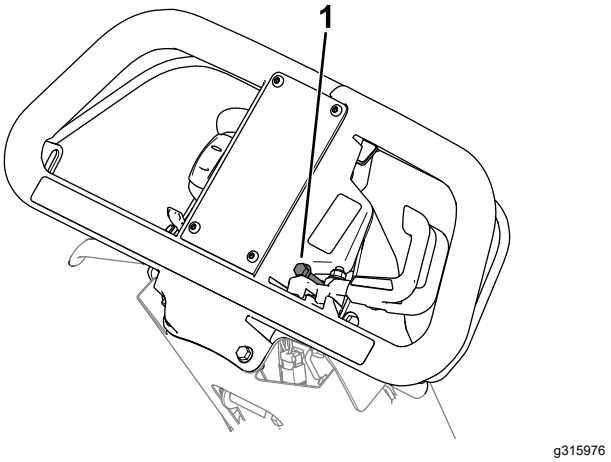

Şekil 36

1. Gaz kelebeği sınırlayıcısı

6. Motoru çalıştırın ve yeni yüksek rölanti değerini izleyin.

   Takometrede 3adımında detaylı olarak belirtilen uygun devir gösteriliyorsa, ayar işlemi tamamlanmıştır.

Tutacak Yalıtımı Donanımının Sıkılması

Servis Aralığı: İlk 20 saatten sonra

1. Makineyi düz bir yüzeye yerleştirin.
2. Cıvata ve somunu, Şekil 37şeklinde gösterildiği gibi gevşetin.

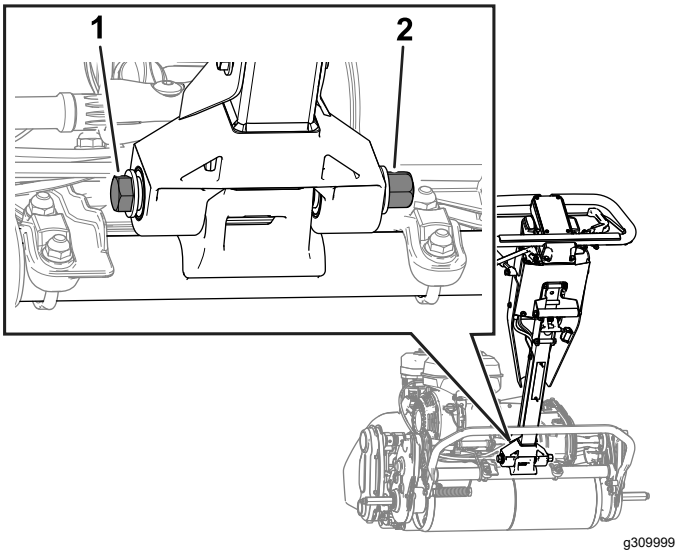

Şekil 37

1. Cıvata
2. Somun

3. Tutacağı, olabildiğince ileri itin.
4. Tutacağı desteklerken, 2 adımında gevşettiğiniz cıvata ve somunu 68 ila 75 N·m torka kadar sıkın.

   Not: Tutacağı desteklerken veya donanımı sıkarken birisinden yardım alın.
5. Tutacağı bırakın.

Kesim Ünitesi Bakımı

Bıçak Güvenliği

Silindir kesim ünitesini kontrol ederken dikkatli olun. Silindire bakım yaparken eldiven takın ve tedbirli olun.

Aşınmış veya hasar görmüş bir bıçak ya da alt bıçak kırılabilir, fırlayan bıçak parçaları size veya çevredekilere isabet edebilir ve ağır yaralanma veya ölüme yol açabilir.

- Bıçakları ve alt bıçakları aşınma veya hasara karşı düzenli olarak kontrol edin.
- Bıçakları kontrol ederken dikkatli olun. Bunlara bakım yaparken eldiven takın ve tedbirli olun. Bıçakları veya alt bıçakları sadece yenileriyle değiştirin ya da tersten bileyin, asla düzleştirmeyin veya kaynak uygulamayın.

Kesim Ünitesinin Takılması

1. Destek ayağını, KESIM ÜNITESI SERVIS konumuna getirin; bkz. Destek ayağı (sayfa 11).
2. Kesim ünitesini şasiye hizalayın.
3. Süspansiyon kilit mandallarını bastırarak kesim ünitesini makineye sabitleyin (Şekil 38).

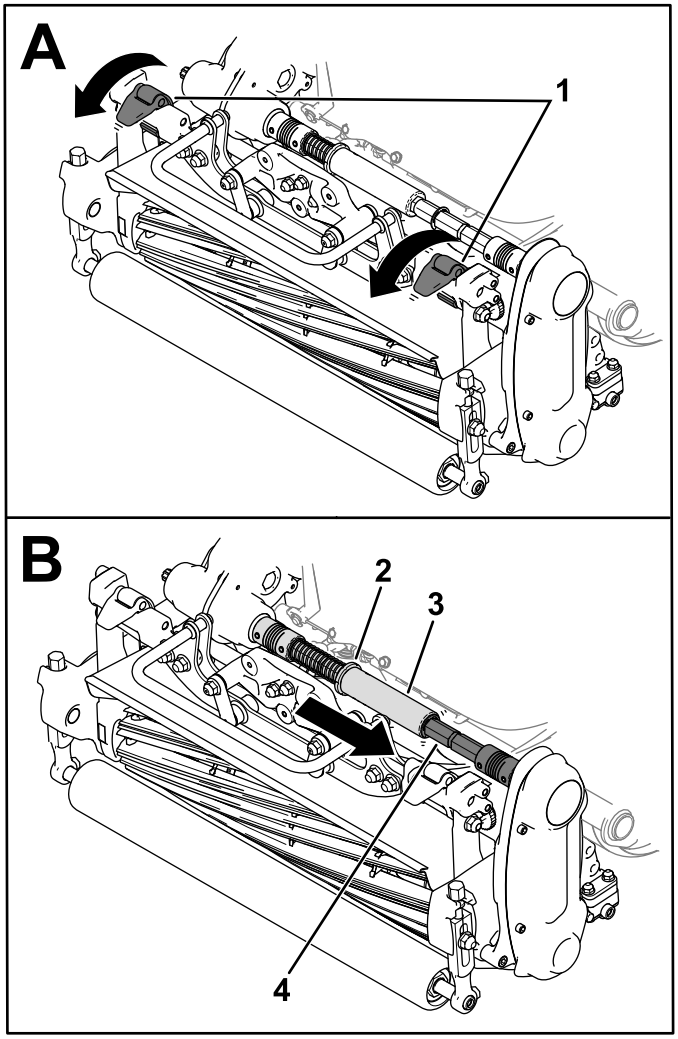

g307906

Şekil 38

1. Kilit mandalları
2. Ayar halkası
3. Altıgen boru
4. Kaplin mili

4. Ayar halkasını şanzıman kaplin mili oluğundan çıkarın ve altıgen boruyu kesim ünitesi kaplin miline sokun (Şekil 38).
5. Çim sepetini takın.

Kesim Ünitesinin Çıkarılması

Not: Kesim ünitesi çıkarılmışken silindir donanımını etkinleştirirseniz altıgen boru ayrılır.

1. Destek ayağını, KESIM ÜNITESI SERVIS konumuna getirin; bkz. Destek ayağı (sayfa 11).
2. Çim sepetini (varsa) çıkarın.
3. Ayar halkasını (Şekil 39) şanzıman mili oluğunun içine geçirin.

   Not: Bu, yayın gergisini alacaktır.

4. Altıgen boruyu kaydırarak kesim ünitesi kaplin milinden çıkarın (Şekil 39).

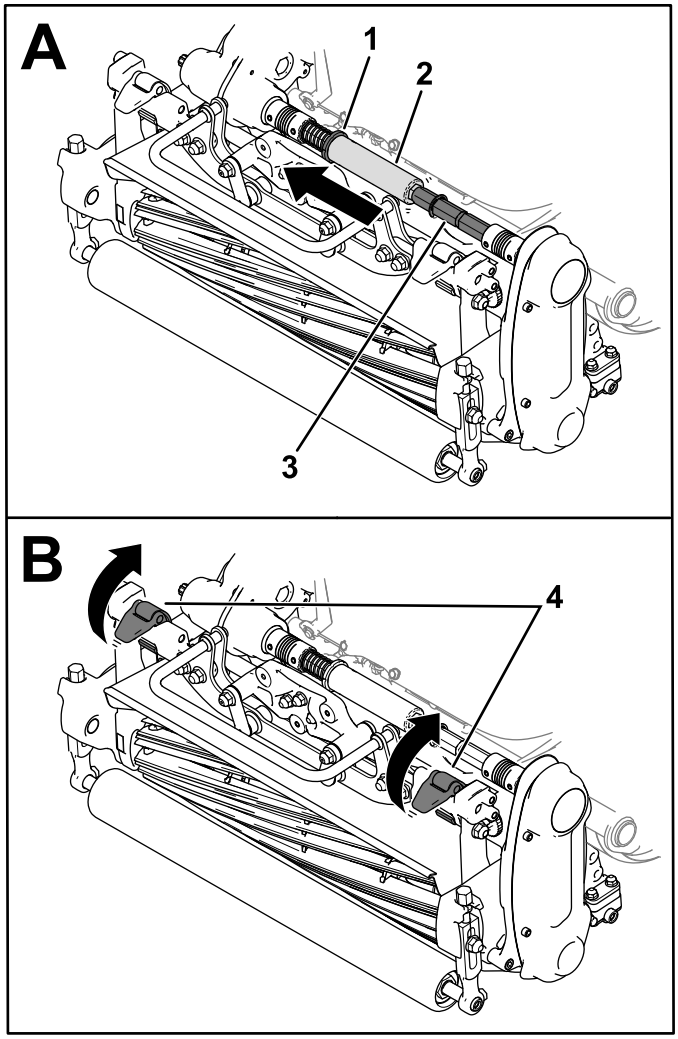

g307907

Şekil 39

1. Ayar halkası
2. Altıgen boru
3. Kaplin mili
4. Kilit mandalları

5. Süspansiyon kilit mandallarını yukarı iterek kesim ünitesini makineden ayırın (Şekil 39).
6. Kesim ünitesini şasiden sökün.

Kesim Ünitesine Ters Bileyleme Yapılması

Kesin ünitesine ters bileyleme yapmak için Access Ters Bileyleme Setini (Model: 139-4342) kullanın; setin *Montaj Talimatlarında* belirtilen talimatlara bakın. Bu seti almak için yetkili Toro distribütörünüze danışın.

Depolama

Depo Emniyeti

- Operatör konumundan ayrılmadan önce, motoru durdurun, anahtarı çıkarın (varsa) ve tüm hareketin durmasını bekleyin. Makineyi ayarlamadan, bakım yapmadan, temizlemeden veya depoya kaldırmadan önce soğumasını bekleyin.
- Makineyi veya yakıt kabını asla bir su ısıtıcısı veya diğer cihazlarda bulunan tipte açık alev, kıvılcım veya tutuşturma alevlerinin bulunduğu yerlerde depolamayın.

Makinenin Depolanması

1. Başta motor olmak üzere, makinenin tüm dış parçalarındaki çim kalıntılarını, kiri ve yabancı maddeleri giderin. Motor silindir kapağı kanatlarının ve fan muhafazasının dış kısmındaki kir ve yabancı maddeleri giderin.

   Önemli: **Makineyi, yumuşak bir deterjan ve suyla yıkayabilirsiniz. Makineyi basınçlı makinelerle yıkamayın. Özellikle vites kolu plakası ile motorun yakınında aşırı su kullanmayın.**

2. Uzun süreli depolamalarda (30 günden uzun), depodaki yakıta stabilizatör/koşullandırıcı katkı maddesi ekleyin.

   A. Koşullandırılan yakıtı tüm yakıt sistemine dağıtmak için motoru 5 dakika çalıştırın.

   B. Motoru durdurun, soğumasını bekleyin ve yakıt deposunu boşaltın veya motoru kendiliğinden durana kadar çalıştırın.

   C. Motoru çalıştırın ve durana kadar çalışmaya bırakın. Jigle kapalı durumdayken motoru tekrar çalıştırın ve çalıştırılamayana kadar bunu tekrarlayın.

   D. Bujiden buji telini sökün.

   E. Yakıtı düzgün bir şekilde bertaraf edin. Yerel yönetmeliklere göre geri dönüştürün.

   Not: Stabilizatör/koşullandırıcı içeren yakıtı, yakıt stabilizatörü üreticisinin tavsiye ettiğinden daha uzun bir süre boyunca depolamayın.

3. Tüm cıvata, somun ve vidaları kontrol edip sıkın. Aşınmış ya da hasarlı parçaları onarın veya yenisiyle değiştirin.
4. Çizilmiş veya çıplak metal tüm yüzeyleri boyayın. Boyayı, yetkili Toro distribütörünüzden alabilirsiniz.
5. Makineyi temiz ve kuru bir garajda veya depoda saklayın. Makineyi korumak ve temiz tutmak için üzerini örtün.

Notlar:

AEA ve Birleşik Krallık için Gizlilik Beyanı

Toro'nun Kişisel Bilgilerinizi Kullanması

Toro Company (“Toro”) gizliliğinize saygı duyar. Ürünlerimizi satın aldığınızda, doğrudan sizden veya yerel Toro şirketiniz veya bayiniz aracılığıyla, sizin hakkınızda bazı kişisel bilgiler toplayabiliriz. Toro olarak bu bilgileri, garantinizi kayda almak, garanti talebinizi işleme koymak veya bir ürün geri çekme durumunda sizinle iletişim kurmak gibi sözleşme yükümlülüklerimizi yerine getirmek ve müşteri memnuniyetini ölçmek, ürünlerimizi geliştirmek veya ilginizi çekebilecek ürün bilgilerini sunmak gibi yasal ticari amaçlar için kullanırız. Toro, bu faaliyetlerin herhangi birine bağlı olarak, bilgilerinizi bağlı kuruluşlarımızla, satıcılarla veya diğer iş ortaklarıyla paylaşabilir. Ayrıca, yasaların gerektirdiği veya bir işletmenin satışı, satın alınması veya birleşme işlemleriyle bağlantılı olarak da kişisel bilgileri açıklayabiliriz. Kişisel bilgilerinizi hiçbir zaman pazarlama amacıyla başka bir şirkete satmayız.

Kişisel Bilgilerinizin Saklanması

Toro, kişisel bilgilerinizi yukarıdaki amaçlarla ve yasal gerekliliklere uygun olduğu sürece saklayacaktır. Geçerli saklama süreleri hakkında daha fazla bilgi için lütfen legal@toro.com adresine yazın.

Toro'nun Güvenlik Taahhüdü

Kişisel bilgileriniz ABD'de veya ikamet ettiğiniz ülkeden daha az sıkı veri koruma yasalarına sahip olabilecek başka bir ülkede işlenebilir. Bilgilerinizi ikamet ettiğiniz ülke dışında transfer ettiğimizde, bilgilerinizi korumak ve güvenli bir şekilde işlendiğinden emin olmak adına uygun önlemlerin alınmasını sağlamak için gerekli yasal adımları atacağız.

Erişim ve Düzeltme

Kişisel verilerinizi düzeltme veya gözden geçirme veya verilerinizin işlenmesini reddetme veya kısıtlama hakkınız olabilir. Bu haklarınızı kullanmak isterseniz lütfen legal@toro.com adresine yazın. Toro'nun bilgilerinizi nasıl işlediğiyle ilgili endişeleriniz olması durumunda bunları doğrudan bize aktarmanızı isteriz. Avrupa vatandaşlarının Veri Koruma Kurumuna şikayette bulunma hakkı olduğunu unutmayın.

Toro Garantisi

İki Yıl veya 1.500 Saat Sınırlı Garanti

Koşullar ve Kapsanan Ürünler

Toro Company ve bağlı kuruluşu Toro Warranty Company, aralarındaki bir anlaşma uyarınca Toro Ticari ürününüzün ("Ürün") ilk 2 yıl boyunca veya 1.500 çalıştırma saatine kadar*, hangisine önce ulaşılırsa, malzeme ve işçilik yönünden kusur içermeyeceğini ortak şekilde garanti eder. Bu garanti, Havalandırıcılar hariç tüm ürünler için geçerlidir (bu ürünler için ayrı garanti bildirimlerine bakın). Garanti kapsamında bir koşul ortaya çıktığında, arıza teşhisi, işçilik, parçalar ve nakliyat dahil olarak Ürünü ücret talep etmeden onarırız. Bu garanti, Ürünün özgün perakende alıcısına teslim edildiği tarihten itibaren başlar.
* Ürüne bir saat ölçer takılmıştır.

Garanti Hizmetini Almak için Talimatlar

Garanti kapsamına giren bir durum olduğuna inanır inanmaz Ürünü satın aldığınız Ticari Ürünler Distribütörü veya Yetkili Ticari Ürün Satıcısına bildirimde bulunmak sizin sorumluluğunuzdur. Bir Ticari Ürünler Distribütörü veya Yetkili Satıcıyı bulma konusunda yardıma ihtiyacınız veya garanti hak ve sorumluluklarınız hakkında sorularınız varsa, bizimle şu adresten irtibata geçebilirsiniz:

Toro Ticari Ürünler Hizmet Birimi
Toro Warranty Company
8111 Lyndale Avenue South
Bloomington, MN 55420-1196

952–888–8801 veya 800–952–2740
E-posta: commercial.warranty@toro.com

Mal Sahibinin Sorumlulukları

Ürünün sahibi olarak, *Kullanma Kılavuzunda* belirtilen gerekli bakım ve ayarlamaları yapmak sizin sorumluluğunuzdur. Gerekli bakım ve ayarların yapılmaması nedeniyle doğabilecek ürün sorunlarına ilişkin onarımlar bu garantinin kapsamına girmez.

Kapsam Dışı Öğeler ve Durumlar

Garanti dönemi boyunca meydana gelen arıza veya bozulmaların tümü, malzeme veya işçilik kusurlarına dayalı değildir. Bu garanti, aşağıdakileri kapsamaz:

- Toro'ya ait olmayan yedek parçaların kullanımı veya Toro markası taşımayan ek veya modifiye aksesuar ve ürünlerin kurulumu ve kullanımı sonucu meydana gelen Ürün arızaları.
- Tavsiye edilen bakım ve/veya ayarlamaların yapılmaması sonucu meydana gelen ürün arızaları.
- Ürünün kötü niyetli, ihmalkar ve dikkatsizce çalıştırılması sonucu meydana gelen ürün arızaları.
- Kullanım nedeniyle tükenen parçalar kusurlu sayılmaz. Ürünün normal çalışması esnasında tüketilen veya kullanılan parçalara; fren pabuçları ve balataları, debriyaj balataları, bıçaklar, bobinler, silindirler ve yataklar (sızdırmaz veya yağlanabilir), yatak bıçakları, bujiler, nakil tekerlekleri ve yatakları, lastikler, filtreler, kayışlar ve diyafram, nozül ve çek valf gibi belirli spreyleme bileşenleri örnek gösterilebilir.
- Hava koşulları, depolama uygulamaları, kirlenme ve onaylanmamış yakıtlar, soğutma suları, yağlayıcılar, katkı maddeleri, gübreler, su veya kimyasallar kullanılması dahil ancak bunlarla sınırlı olmamak üzere, dış etkenlere bağlı arızalar.
- Bağlı oldukları endüstriyel standartlara uymayan yakıtlardan (örn. benzin, motorin veya biyodizel) kaynaklanan arızalar ve performans sorunları.
- Normal gürültü, titreşim, aşınma ve yıpranma ve bozulma. Normal "aşınma ve yıpranma" olaylarından başlıcaları arasında aşınma veya çizilme sonucu yatakların hasar görmesi, boyalı yüzeylerin aşınması, etiketlerin veya camların çizilmesi gibi durumlar sayılabilir.

Parçalar

Gerekli bakım faaliyeti olarak planlanan parçaların değişimi, ilgili parça için planlanan değişim süresine kadar garanti kapsamındadır. Bu garanti kapsamında değiştirilen parçalar, özgün ürün garantisi süresi boyunca garanti altındadır ve Toro'nun mülkü olurlar. Toro, mevcut bir parçanın onarımı veya montajı veya değişimi hakkında son kararı verecektir. Toro, garanti onarımları için yeniden işlenmiş parçaları kullanabilir.

Uzun Döngülü ve Lityum-İyon Akü Garantisi

Uzun döngülü ve Lityum-İyon aküler hizmet ömürleri boyunca belirli bir toplam kilovat-saat sayısı kadar hizmet verebilir. Çalıştırma, şarj etme ve bakım teknikleri, toplam akü ömrünü uzatabilir veya kısaltabilir. Bu üründeki aküler tüketildiğinden dolayı, şarj etme aralıkları arasındaki kullanışlılık miktarı, akü tamamen bitene kadar gittikçe azalacaktır. Normal tüketim nedeniyle bitmiş akülerin değişimi, ürün sahibinin sorumluluğudur. Not: (sadece lityum-iyon akü): İlk 2 yıl ücretsiz değişim. Ek bilgi için akü garantisine bakın.

Ömür Boyu Krank Mili Garantisi (sadece ProStripe 02657 Modeli)

Orijinal ekipman olarak Orijinal Toro Sürtünme Diski ve Krank Emniyetli Bıçak Freni Kavraması (entegre Bıçak Freni Kavraması + Sürtünme Diski grubu) ile donatılan ve ürünün ilk alıcısının tavsiye edilen işletim ve bakım prosedürlerine uygun bir şekilde kullandığı Prostripe, motor krank mili bükülmesine karşı Ömür Boyu Garanti kapsamındadır. Sürtünme pulları, Bıçak Freni Kavraması üniteleri ve diğer bu tür aygıtlarla donatılmış makineler, Ömür Boyu Krank Mili Garantisi kapsamına girmez.

Bakım İşlerinin Masrafını Mal Sahibi Karşılar

Motor ayarlaması, yağlama, temizlik ve cilalama; filtrelerin ve soğutma sıvısının değiştirilmesi ve tavsiye edilen bakım işlerinin tamamlanması, Toro ürünlerinin gerektirdiği normal hizmetlerden bazılarıdır ve masraflarını mal sahibi karşılar.

Genel Koşullar

Bu garanti kapsamında, onarım işlerinin bir Yetkili Toro Distribütörü veya Satıcısı tarafından yapılması tek çözümünüzdür.

Toro Company veya Toro Warranty Company, bu garanti tarafından kapsanan Toro Ürünlerinin kullanımıyla ilgili dolaylı, tesadüfi veya müteakip hasarlardan sorumlu değildir, bu duruma makul arızalanma dönemleri boyunca muadil ekipman veya hizmet sağlanmasına veya bu garanti kapsamındaki beklemede olan onarımların kullanılmama döneminde tamamlanmasına ait her türlü gider veya masraf dahildir. Kullanılabiliyorsa aşağıda gösterilen Emisyon garantisi hariç, başka bir açık garanti yoktur. Ticarete ve kullanıma uygunlukla ilgili ima edilen tüm garantiler, bu açık garantinin süresiyle sınırlıdır.

Bazı eyaletlerde tesadüfi veya müteakip hasarların kapsam dışı bırakılmasına veya ima edilen bir garantinin ne kadar sürdüğü ile ilgili kısıtlamalara izin verilmez, dolayısıyla yukarıdaki kapsam dışı bırakmalar ve kısıtlamalar sizin için geçerli olmayabilir. Bu garanti size belirli yasal haklar tanır ve ayrıca eyaletten eyalete değişiklik gösteren başka haklarınız da olabilir.

Emisyon Garantisi Hakkında Not

Ürününüz üzerindeki Emisyon Kontrol Sistemi, ABD Çevre Koruma Ajansı (EPA) ve/veya California Hava Kaynakları Kurulu (CARB) tarafından belirlenmiş şartları karşılayan ayrı bir garanti kapsamında olabilir. Yukarıda belirtilen saat sınırlamaları Emisyon Kontrol Sistemi Garantisi için geçerli değildir. Ürününüzle birlikte verilen veya motor üreticisine ait belgeler arasında yer alan Motor Emisyon Kontrolü Garanti Beyanı'na bakın

Amerika Birleşik Devletleri ve Kanada dışındaki Ülkeler

Amerika Birleşik Devletleri'nden veya Kanada'dan ihraç edilmiş Toro ürünlerini satın alan müşteriler, ülkelerine, bölgelerine veya eyaletlerine ait garanti poliçelerini edinmek için Toro Distribütörleriyle (Satıcılarıyla) irtibata geçmelidir. Herhangi bir sebepten dolayı Distribütörünüzün hizmetinden memnun kalmazsanız veya garanti bilgilerini edinmekte zorluk çekerseniz, Toro Servis Merkezi ile irtibata geçin.

California – Prop 65 Uyarı Bilgileri

Bu uyarı nedir?

Aşağıdaki gibi bir uyarı etiketine sahip bir ürünün satıldığını görebilirsiniz:

UYARI: Kanser ve Üreme Sistemi Hasarı—www.p65Warnings.ca.gov.

Prop 65 nedir?

Prop 65, California'da faaliyet gösteren, California'da ürün satan ya da California'da satılabilecek ya da California'ya getirilebilecek ürünler üreten herhangi bir şirket için geçerlidir. California Valisinin kansere, doğum kusurlarına neden olduğu bilinen kimyasal maddelerin bir listesini yayınlamasını ve/veya bu listeyi güncel tutmasını şart koşar. Her yıl güncellenen liste, gündelik olarak kullanılan birçok maddede bulunan yüzlerce kimyasal maddeyi içerir. Prop 65'in amacı halkı bu kimyasallara maruz kalma konusunda bilgilendirmektir.

Prop 65, bu kimyasalları içeren ürünlerin satışını yasaklamaz, bunun yerine her türlü ürün, ambalaj veya ürünle ilgili literatürde uyarılar olmasını şart koşar. Ayrıca, bir Prop 65 uyarısı, bir ürünün herhangi bir ürün güvenliği standardını veya gerekliliğini ihlal ettiği anlamına gelmez. Aslında, California hükümeti, bir Prop 65 uyarısının "bir ürünün 'güvenli' veya 'güvensiz' olduğuna dair düzenleyici bir kararla aynı olmadığını" açıkça ortaya koymuştur. Bu kimyasalların çoğu, yıllarca belgelenmiş bir zarar görülmeden günlük ürünlerde kullanılmıştır. Daha fazla bilgi içinhttps://oag.ca.gov/prop65/faqs-view-all.

Bir Prop 65 uyarısı ya (1) bir şirketin maruz kalma düzeyini değerlendirilip “önemli bir risk teşkil etmez” düzeyinin üzerinde olduğunu tespit ettiği, ya da (2) salt listelenmiş bir kimyasalın varlığını temel alarak, maruz kalma düzeyini değerlendirmeksizin bir uyarıda bulunmayı seçtiği anlamına gelir.

Bu yasa her yerde geçerli midir?

Prop 65 uyarıları sadece California yasalarına göre gereklidir. Bu uyarılar, California genelinde başta restoranlar, marketler, oteller, okullar ve hastaneler olmak üzere çok çeşitli ürünlerin bulunduğu pek çok ortamda görülür. Ayrıca, bazı çevrimiçi ve posta siparişi veren perakendeciler, web sitelerinde veya kataloglarda Prop 65 uyarıları sunar.

California uyarılarının federal sınırlardan farkı nedir?

Prop 65 standartları genellikle federal ve uluslararası standartlardan daha sıkıdır. Bazı maddeler için federal eylem limitlerinden çok daha düşük seviyelerde dahi Prop 65 uyarısı konulması gerekir. Örneğin kurşun için Prop 65 standardının uyarısı günde 0,5 µg şeklindedir ve bu hem federal hem de uluslararası standartların altında bir değerdir.

Neden tüm benzer ürünler uyarı taşımıyor?

- California'da satılan ürünler Prop 65 etiketlemesi gerektirirken, başka yerlerde satılan benzer ürünler için böyle bir gereklilik yoktur.
- Bir Prop 65 davasında taraf olan bir şirketin, dava sonucunda ürünleri için Teklif 65 uyarılarını kullanması gerekebilir, ancak benzer ürünleri üreten diğer şirketlerin böyle bir zorunluluğu olmayabilir.
- Prop 65 uygulanması tutarsızlıklar içerir.
- Şirketler, Prop 65 kapsamında yapmaları gerekmediği için uyarı vermemeyi seçebilirler; bir ürün için uyarıların olmaması, ürünün benzer seviyelerde listelenmiş olan kimyasallar içermediği anlamına gelmez.

Toro neden bu uyarıyı kullanıyor?

Toro, satın aldıkları ve kullandıkları ürünler hakkında bilinçli kararlar verebilmeleri için tüketicilere mümkün olduğunca fazla bilgi sunmayı tercih eder. Toro, belirtilen tüm kimyasallar maruz kalma sınırı gerekliliklerini sağlamadığı için, maruz kalma düzeyini değerlendirmeden, bazı durumlarda listelenen bir veya daha fazla kimyasalın varlığı hakkındaki bilgisine dayanarak uyarılar sunar. Toro ürünlerinin neden olduğu maruz kalma seviyeleri ihmal edilebilir düzeyde ya da “önemli bir risk yok” aralığında olsa bile, Toro tedbir amaçlı olarak Prop 65 uyarılarını sunmayı tercih eder. Ayrıca Toro'nun bu uyarıları sunmaması durumunda, Prop 65'i uygulamak isteyen California Eyaleti veya özel taraflarca Toro dava edilebilir ve önemli cezalara çarptırılabilir.