Form No. 3441-569 Rev B

Count on it.

Betjeningsvejledning

Greensmaster® 1018-, 1021- eller 1026-plæneklipper

Modelnr. 04820—Serienr. 400000000 og derover
Modelnr. 04830—Serienr. 400000000 og derover
Modelnr. 04840—Serienr. 400000000 og derover

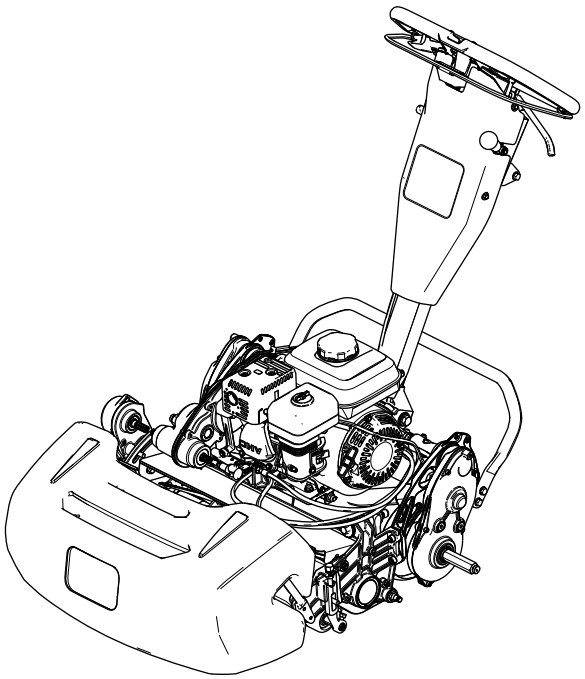

Registrer dit produkt på www.Toro.com.
Oversættelse af original (DA)

3441-569

Dette produkt overholder alle relevante EU-direktiver. Yderligere oplysninger fås på den separate produktspecifikke overensstemmelseserklæring.

Det er en overtrædelse af §4442 eller §4443 i California Public Resource Code at bruge eller betjene denne motor på et skovklædt, busk- eller græsbegroet område, medmindre motoren er forsynet med en gnistskærm som defineret i §4442, der holdes i god driftsmæssig stand, eller medmindre motoren er bygget, udstyret og vedligeholdt med henblik på brandforebyggelse.

Den medfølgende motorbetjeningsvejledning indeholder information om det amerikanske miljøbeskyttelsesagentur (Environmental Protection Agency, EPA) og Californiens bestemmelser vedrørende kontrol af motoremission for emissionssystemer, vedligeholdelse og garanti. Nye eksemplarer kan bestilles via motorfabrikanten.

Betjening af denne maskine i en højde på 1.500 m over havets overflade kræver en dyse til store højder. Se betjeningsvejledningen til din Honda-motor.

⚠ ADVARSEL

CALIFORNIEN
Advarsel i henhold til erklæring nr. 65

Udstødningsgassen fra dette produkt indeholder kemikalier, der ifølge staten Californien er kræftfremkaldende samt giver fødselsskader eller andre forplantningsskader.

Brug af dette produkt kan medføre eksponering over for kemikalier, der ifølge staten Californien er kræftfremkaldende og giver medfødte defekter eller andre forplantningsskader.

Indledning

Denne maskine er en håndplæneklipper med knivcylindere, der er beregnet til brug af professionelle, ansatte operatører i kommercielle anvendelsesområder. Den er primært beregnet til klipning af græs på velholdte plæner. Brug af dette produkt til andre formål end det tiltænkte kan udsætte dig selv og omkringstående for fare.

Læs denne vejledning omhyggeligt, så du kan lære at betjene og vedligeholde produktet korrekt samt undgå person- og produktskade. Det er dit ansvar at betjene produktet korrekt og sikkert.

Gå til www.Toro.com for at få materialer om produktsikkerhed og oplæring i betjening, oplysninger om tilbehør, hjælp til at finde en forhandler eller for at registrere dit produkt.

Når du har brug for service, originale Toro-dele eller yderligere oplysninger, bedes du kontakte en autoriseret serviceforhandler eller Toros kundeservice samt have produktets model- og serienummer parat. Figur 1 angiver, hvor model- og serienummeret er placeret på produktet. Skriv numrene, hvor der er gjort plads til dette.

Vigtigt: **Scan QR-koden (hvis der er en) på serienummermærkaten med din mobilenhed for at få adgang til oplysninger om garanti, reservedele og andre produktoplysninger.**

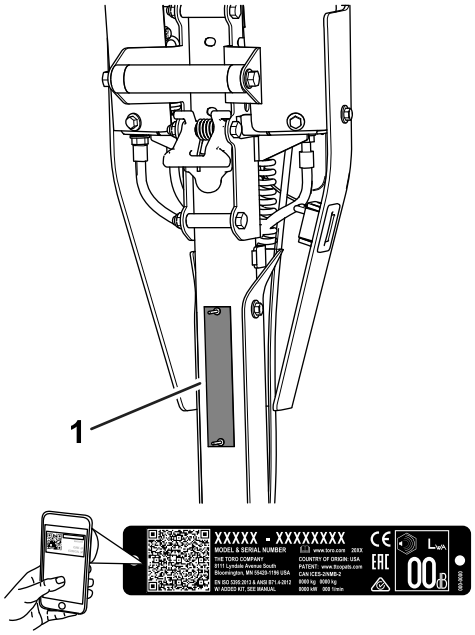

g271512

Figur 1

1. Model- og serienummerets placering

Modelnr. _____

Serienr. _____

Denne vejledning advarer dig om mulige farer og giver dig særlige sikkerhedsoplysninger ved hjælp af advarselssymbolet (Figur 2), der angiver en fare, som kan forårsage alvorlig personskade eller død, hvis du ikke følger de anbefalede forholdsregler.

© 2021—The Toro® Company
8111 Lyndale Avenue South
Bloomington, MN 55420

Kontakt os på www.Toro.com.
Trykt i USA
Alle rettigheder forbeholdes

g000502

Figur 2
Advarselssymbol

Denne betjeningsvejledning bruger to ord til at fremhæve oplysninger. **Vigtigt** henleder opmærksomheden på særlige mekaniske oplysninger, og **Bemærk** angiver generel information, som det er værd at lægge særligt mærke til.

Indhold

Sikkerhed 4
Generelt om sikkerhed 4
Sikkerheds- og instruktionsmærkater 4
Opsætning 6
1 Justering og montering af klippeenheden 7
2 Montering af transporthjulakslen 8
3 Montering af transporthjulene 8
4 Montering af græsopsamler 9
5 Justering af motorhastigheden 10
Produktoversigt 10
Betjeningsanordninger 11
Specifikationer 13
Redskaber/tilbehør 14
Før betjening 14
Sikkerhedshensyn før drift 14
Udførelse af daglig vedligeholdelse 15
Kontrol af motoroliestanden 15
Brændstofspecifikationer 15
Opfyldning af brændstoftanken 15
Justering af klippehastigheden 15
Justering af knivcylinderhastigheden 16
Justering af traktionstromlens position 16
Justering af håndtagets højde 17
Transport af maskinen til et arbejdsområde 17
Afmontering af transporthjulene 17
Brug af chokergrebet 17
Åbning og lukning af brændstofafbryderventilen 18
Under betjening 18
Sikkerhed under drift 18
Start af motoren 19
Tip vedrørende betjening 20
Slukning af motoren 20
Efter betjening 21
Sikkerhed efter drift 21
Anvendelse af betjeningsanordningerne efter klipningen 21
Transport af maskinen 21
Montering af transporthjulene 21
Indkobling eller udkobling af transmissionen 21
Vedligeholdelse 23
Sikkerhed ved vedligeholdelse 23
Skema over anbefalet vedligeholdelse 23
Kontrolliste for daglig vedligeholdelse 24
Tiltag forud for vedligeholdelse 25
Klargøring af maskinen til vedligeholdelse 25
Motorvedligeholdelse 25
Motorsikkerhed 25
Serviceeftersyn af motorolien 25
Serviceeftersyn af luftfilteret 26
Serviceeftersyn af tændrøret 27
Vedligeholdelse af betjeningsanordningssystem 28
Justering af traktionskablet 28
Justering af drifts-/parkeringsbremsen 29
Justering af knivcylinderens kontrolkabel 30
Justering af gaskablet 30
Stramning af fastgørelsesanordningerne til håndtagsisolering 32
Vedligeholdelse af klippeenhederne 33
Skæreknivssikkerhed 33
Montering af klippeenheden 33
Afmontering af klippeenheden 35
Baglapning af klippeenheden 36
Opbevaring 36
Sikkerhed i forbindelse med opbevaring 36
Opbevaring af maskinen 36

Sikkerhed

Denne maskine blev designet i overensstemmelse med EN ISO 5395 og ANSI B71.4-2017.

Generelt om sikkerhed

Dette produkt kan afskære hænder og fødder samt udslynge genstande.

- Læs og forstå indholdet i denne *betjeningsvejledning*, før du starter maskinen.
- Betjening af maskinen kræver din fulde opmærksomhed. Betjen ikke maskinen samtidig med andre distraherende aktiviteter, da dette kan medføre personskade eller tingsskade.
- Hold hænder og fødder væk fra bevægelige maskinkomponenter.
- Betjen ikke maskinen, uden at alle afskærmninger og øvrige sikkerhedsanordninger sidder og fungerer korrekt på maskinen.
- Hold omkringstående og børn væk fra arbejdsområdet. Lad aldrig børn betjene maskinen.
- Sluk for motoren, tag nøglen ud (hvis udstyret hermed), og vent, til alle bevægelige dele er standset, inden du forlader førersædet. Lad maskinen køle af inden justering, eftersyn og rengøring af maskinen, eller inden den stilles til opbevaring.

Forkert brug eller forkert vedligeholdelse af maskinen kan medføre personskade. Operatøren skal altid følge sikkerhedsanvisningerne og være opmærksom på advarselssymbolet ⚠, der betyder Forsigtig, Advarsel eller Fare – personlig sikkerhedsanvisning, for at nedsætte risikoen for personskade. Hvis disse forskrifter ikke følges, kan det medføre personskade eller død.

Sikkerheds- og instruktionsmærkater

Sikkerheds- og instruktionsmærkaterne kan nemt ses af operatøren, og er placeret tæt på potentielle risikoområder. Beskadigede eller bortkomne mærkater skal udskiftes.

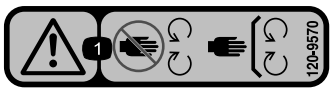

decal120-9570

120-9570

1. Advarsel – hold afstand til bevægelige dele, og bevar alle afskærmninger på plads.

decal133-8062

133-8062

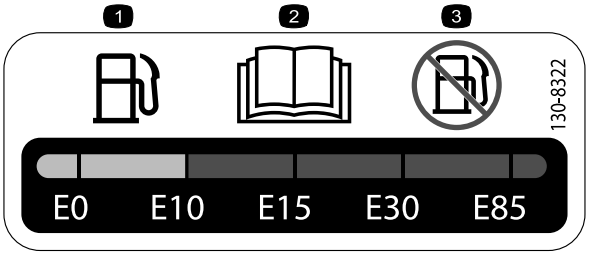

decal130-8322

130-8322

1. Brug kun brændstof med et alkoholindhold på under 10 % pr. volumen.
2. Læs *betjeningsvejledningen* for at få yderligere oplysninger om brændstof.
3. Brug ikke brændstof med et alkoholindhold på mere end 10 % pr. volumen.

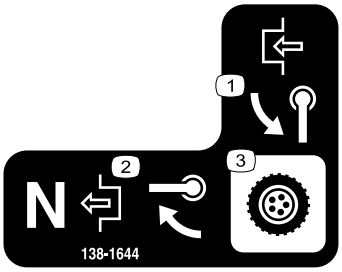

decal138-1644

138-1644

1. Drej håndtaget for at aktivere.
2. Sæt maskinen i neutral position, og drej håndtaget for at deaktivere.
3. Transmissionskontrol

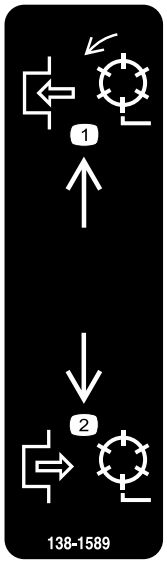

decal138-1589

138-1589

1. Indkobl knivcylindrene.
2. Udkobl knivcylindrene.

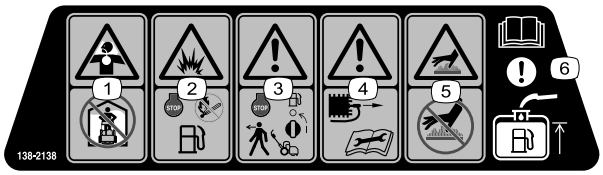

decal138-2138

138-2138

1. Giftige dampe eller giftige gasser, risiko for kvælning – lad ikke motoren køre i et lukket rum.
2. Eksplosionsfare – sluk for motoren inden påfyldning af brændstof. Undlad rygning og brug af åben ild, når der påfyldes brændstof.
3. Advarsel – sluk for motoren, og luk brændstofafbryderventilen, inden du forlader maskinen.
4. Advarsel – frakobl tændrørskablet, inden der udføres vedligeholdelsesarbejde.
5. Fare for varm overflade – undlad at berøre den varme overflade.
6. Bemærk – læs *betjeningsvejledningen* for at få oplysninger om påfyldning af brændstoftanken.

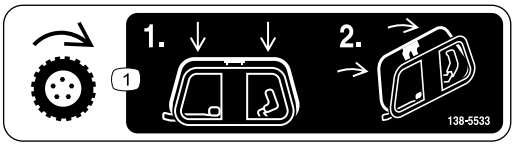

decal138-5533

138-5533

1. Traktionsgreb – tryk traktionsgrebet ned, og træk det derefter til håndtaget.

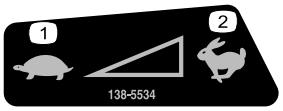

decal138-5534

138-5534

1. Langsom
2. Hurtig

decal138-5532

138-5532

1. Træk op for at slippe bremsen.
2. Træk ned for at bremse.
3. Parkeringsbremse – låst
4. Parkeringsbremse – ulåst
5. Advarsel – læs *betjeningsvejledningen*.
6. Advarsel – få undervisning, før denne maskine tages i brug.
7. Advarsel – bær høreværn.
8. Fare for udslyngede genstande – hold omkringstående på afstand.
9. Advarsel – hold afstand fra bevægelige dele, og bevar alle afskærmninger på plads.
10. Bugser ikke maskinen.

Opsætning

Løsdele

Brug skemaet herunder til at kontrollere, at alle dele er blevet leveret.

Fremgangsmåde	Beskrivelse	Antal	Anvendelse
1	Klippeenhed (Bestilles separat. Kontakt din autoriserede Toro-forhandler) Kobling Fjeder (kun model 04830 og 04840) Unbrakoskrue	1 1 1 4	Justering og montering af klippeenheden på maskinen.
2	Venstre hjulaksel	1	Montering af transporthjulakslen (kun model 04840).
3	Transporthjulssæt (Bestilles separat. Kontakt din autoriserede Toro-forhandler)	1	Montering af transporthjulene (ekstraudstyr).
4	Græsopsamler	1	Montering af græsopsamler.
5	CE-mærkat	1	Justering af motorhastigheden (kun til brug i lande, der overholder CE-standarderne).

Medier og øvrige dele

Beskrivelse	Antal	Anvendelse
Betjeningsvejledning Betjeningsvejledning til motor Overensstemmelsescertifikat	1 1 1	Læs eller gennemse materialerne, inden maskinen betjenes.

Bemærk: Maskinens venstre og højre side er som set fra den normale betjeningsposition.

1

Justering og montering af klippeenheden

Dele, der skal bruges til dette trin:

1	Klippeenhed (Bestilles separat. Kontakt din autoriserede Toro-forhandler)
1	Kobling
1	Fjeder (kun model 04830 og 04840)
4	Unbrakoskrue

Justering og montering af klippeenheden

Model 04820

1. Fjern de skruer og møtrikker, der fastgør knivcylinderdrevet til sidepladen (Figur 3).

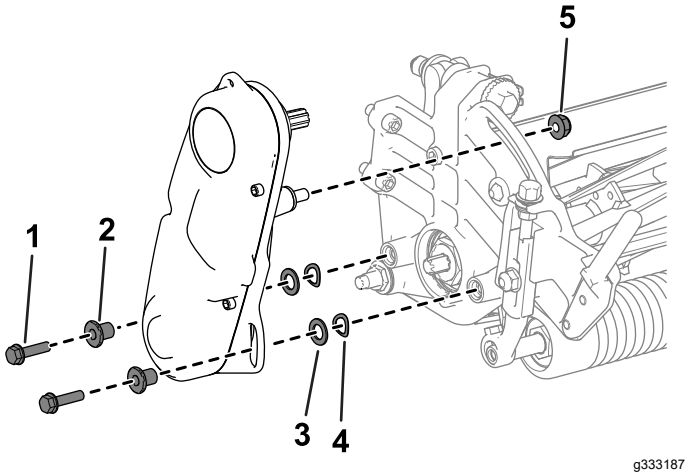

Figur 3

1. Unbrakoskrue
2. Afstandsbøsning
3. Spændeskive
4. Fjederskive
5. Møtrik

2. Fjern knivcylinderdrevet, de flade spændeskiver, fjederskiverne og afstandsbøsningerne fra sidepladen (Figur 3).
3. Brug 4 unbrakoskruer til at montere klippeenheden på maskinen (Figur 4).

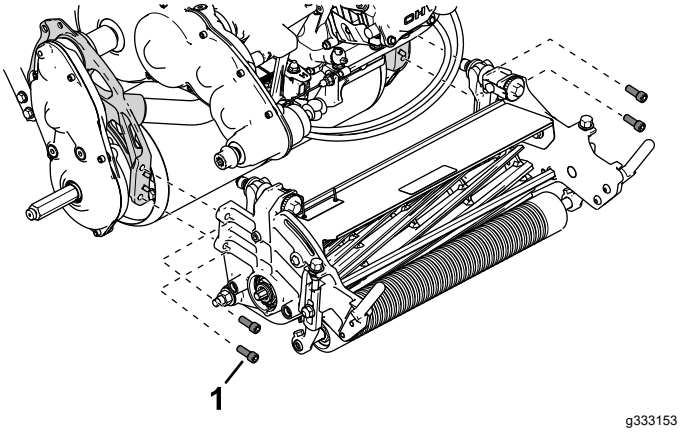

Figur 4

1. Unbrakoskrue

4. Vurder den rette klippehøjdeindstilling, og indstil traktionstromlen efter denne vurdering. Se Justering af traktionstromlens position (side 16).
5. Juster klippeenheden til dine ønskede indstillinger. Se justeringsvejledningen i klippeenhedens *betjeningsvejledning*.
6. Monter koblingen på transmissionens drivaksel (Figur 5).

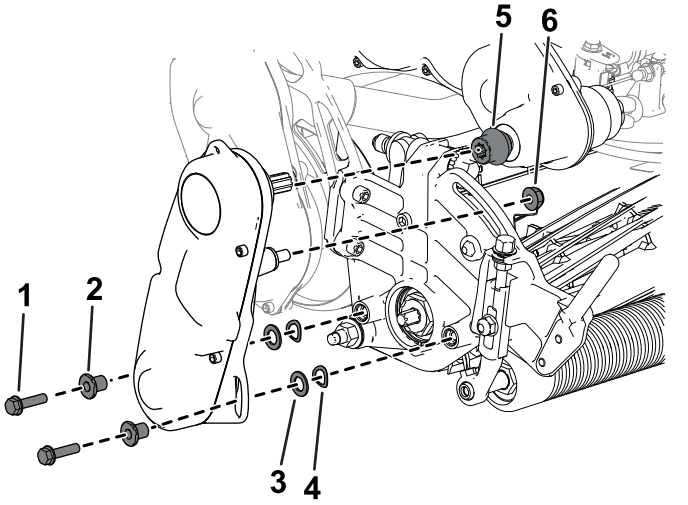

Figur 5

1. Unbrakoskrue
2. Afstandsbøsning
3. Spændeskive
4. Fjederskive
5. Kobling
6. Møtrik

7. Brug de tidligere fjernede bolte og møtrikker til at montere knivcylindersamlingen på klippeenheden (Figur 5).
8. Sørg for, at koblingen (Figur 5) nemt kan bevæge sig frem og tilbage på transmissionens drivaksel.

Justering og montering af klippeenheden

Model 04830 og 04840

1. Brug 4 unbrakoskruer til at montere klippeenheden på maskinen (Figur 6).

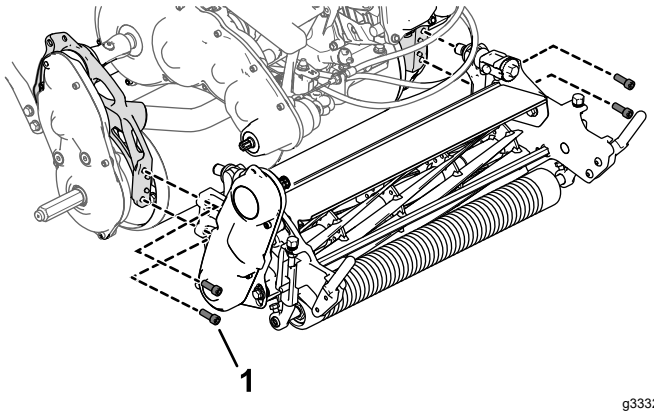

Figur 6

1. Unbrakoskrue

2. Vurder den rette klippehøjdeindstilling, og indstil traktionstromlen efter denne vurdering. Se Justering af traktionstromlens position (side 16).
3. Juster klippeenheden til dine ønskede indstillinger. Se justeringsvejledningen i klippeenhedens *betjeningsvejledning*.
4. Sæt koblingen og fjederen på klippeenhedens knivcylindersamling (Figur 7).

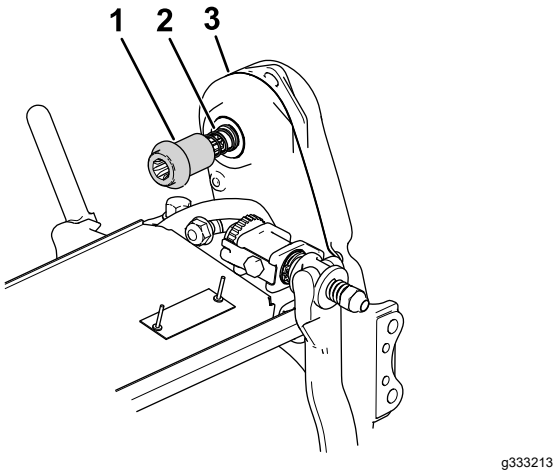

Figur 7

1. Kobling
2. Fjeder
3. Knivcylindersamling

5. Sørg for, at koblingen (Figur 7) nemt kan bevæge sig frem og tilbage på transmissionens drivaksel.

   Hvis koblingen ikke kan flyttes, skal du justere placeringen af knivcylindersamlingen eller overensstemmelsen mellem motoren og transmissionen. Se Justering af positionen for knivcylinderdrivakslen (side 34).

2

Montering af transporthjulakslen

Kun model 04840

Dele, der skal bruges til dette trin:

1	Venstre hjulaksel

Fremgangsmåde

Bemærk: Højre aksel monteres på fabrikken.

1. Påfør gevindlåsemasse af middel styrke på hjulakslens gevind.
2. Skru venstre hjulaksel ind i drevtromlen på venstre side af maskinen.

   Bemærk: Venstre aksel er markeret med et "L" på akselenden og har højregevind.

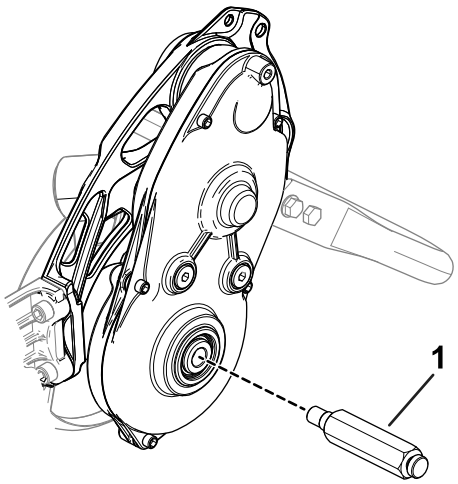

Figur 8

1. Venstre hjulaksel

3. Tilspænd akslen med et moment på 54 til 68 Nm.

3

Montering af transporthjulene

Ekstraudstyr

Dele, der skal bruges til dette trin:

1	Transporthjulssæt (Bestilles separat. Kontakt din autoriserede Toro-forhandler)

Fremgangsmåde

Transporthjulsættet (model 04123) skal anskaffes, før transporthjulene kan monteres. Kontakt en autoriseret Toro-forhandler for at anskaffe dette sæt.

1. Monter transporthjulene. Se Montering af transporthjulene (side 21).
2. Sørg for, at dækkene er pumpet op til 0,83 til 1,03 bar.

4

Montering af græsopsamler

Dele, der skal bruges til dette trin:

1	Græsopsamler

Fremgangsmåde

Grib fat i græsopsamlerens overkant, og skub den på monteringsstængerne til opsamleren (Figur 9).

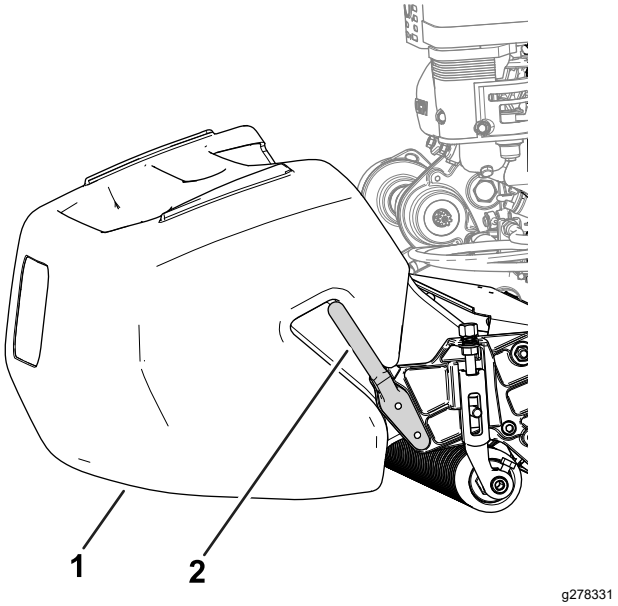

Figur 9

1. Græsopsamler
2. Monteringsstang til græsopsamler

5

Justering af motorhastigheden

Kun for lande, der overholder CE-standarderne

Dele, der skal bruges til dette trin:

1	CE-mærkat

Fremgangsmåde

Hvis du anvender din maskine i et land, der overholder CE-standarderne, skal du overholde støjbestemmelserne ved at justere den høje tomgangsmotorhastighed og påsætte CE-mærkaten:

- Indstil den høje tomgangsmotorhastighed i henhold til følgende specifikationer:
  - 1018-maskiner: **3.000 o/min.**
  - 1021- og 1026-maskiner: **3.150 o/min.**

  Se Justering af den høje tomgangsmotorhastighed (side 31).
- Sæt CE-mærkaten på under serienummerpladen (Figur 10).

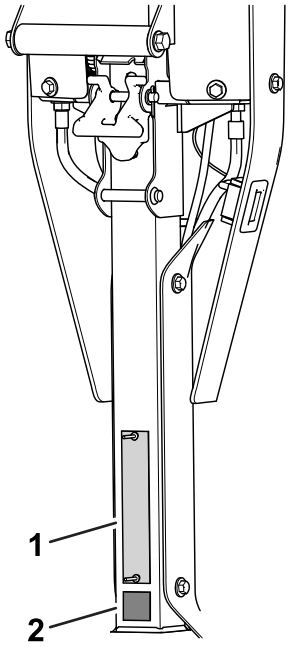

Figur 10

1. Serienummerplade
2. CE-mærkat

Produktoversigt

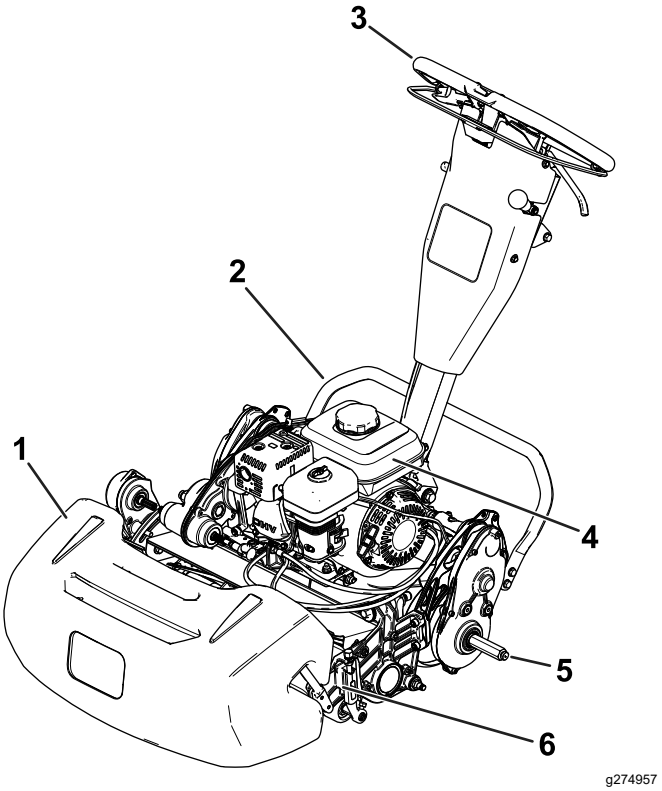

Figur 11

1. Græsopsamler
2. Støtteben
3. Håndtag
4. Brændstoftank
5. Aksel til transporthjul
6. Klippeenhed

Betjeningsanordninger

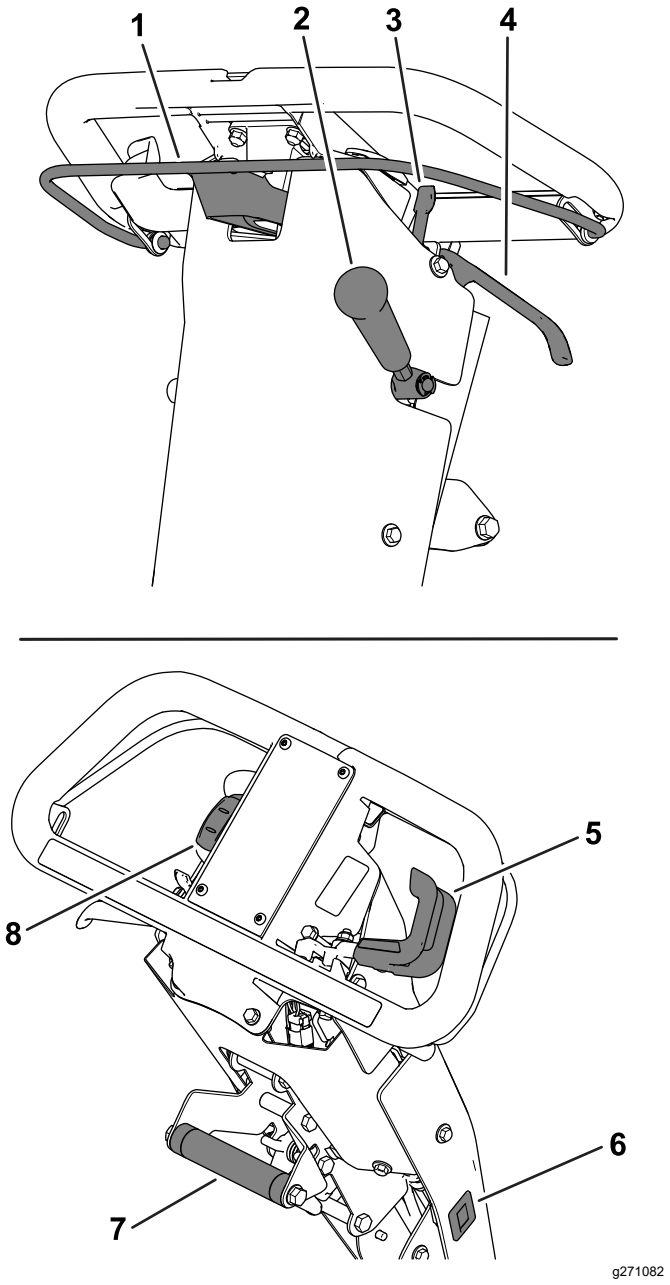

Figur 12

1.	Koblingsbøjle	5.	Gashåndtag
2.	Klippeenhedens drivhåndtag	6.	Timetæller
3.	Parkeringsbremselås	7.	Løftehjælpshåndtag
4.	Driftsbremsehåndtag	8.	Tænd-/slukkontakt

Koblingsbøjle

Brug koblingsbøjlen (Figur 12) for at aktivere eller deaktivere traktionsdrevet.

- **Aktiver traktionsdrevet:** Træk bøjlen op, og hold den mod håndtaget.
- **Deaktiver traktionsdrevet:** Slip bøjlen.

Gashåndtag

Brug gashåndtaget (Figur 12) til at justere motorhastigheden.

- **Øg motorhastigheden:** Drej håndtaget nedad.
- **Reducer motorhastigheden:** Drej håndtaget opad.

Tænd-/slukkontakt

Kontakten (Figur 12) gør det muligt at starte eller slukke for motoren.

- **Start motoren:** Tryk ned på den øverste del af kontakten.
- **Sluk motoren:** Tryk ned på den nederste del af kontakten.

Driftsbremsehåndtag

Brug driftsbremsen (Figur 12) til at sænke hastigheden eller standse maskinen. Træk grebet ind mod håndtaget for at aktivere driftsbremsen.

Parkeringsbremselås

Brug parkeringsbremselåsen (Figur 12) til at aktivere parkeringsbremsen, når du ikke befinder dig i nærheden af maskinen.

- **Aktiver parkeringsbremsen:** Indkobl og hold driftsbremsehåndtaget, og roter parkeringsbremselåsen mod dig.
- **Deaktiver parkeringsbremsen:** Træk driftsbremsehåndtaget mod håndtaget.

Klippeenhedens drivhåndtag

Brug klippeenhedens drivhåndtag (Figur 12) til at aktivere eller deaktivere klippeenheden, mens koblingsbøjlen er indkoblet.

- **Aktiver klippeenheden:** Flyt håndtaget nedad.
- **Deaktiver klippeenheden:** Flyt håndtaget opad.

Timetæller

Timetælleren (Figur 12) registrerer det samlede antal timer, som motoren har været i gang. Se tælleren med henblik på planlægning af regelmæssig vedligeholdelse.

Løftehjælpshåndtag

Brug løftehjælpshåndtaget (Figur 12) til at hjælpe med at justere håndtagets højde eller hæve og sænke støttebenet.

Justeringsanordning til håndtagshøjde

Brug justeringsanordningen til håndtagshøjde (Figur 13) til at flytte håndtagets højde til en behagelig betjeningsposition. Træk op i justeringsanordningen, og brug løftehjælpshåndtaget til at hæve eller sænke håndtagets højde.

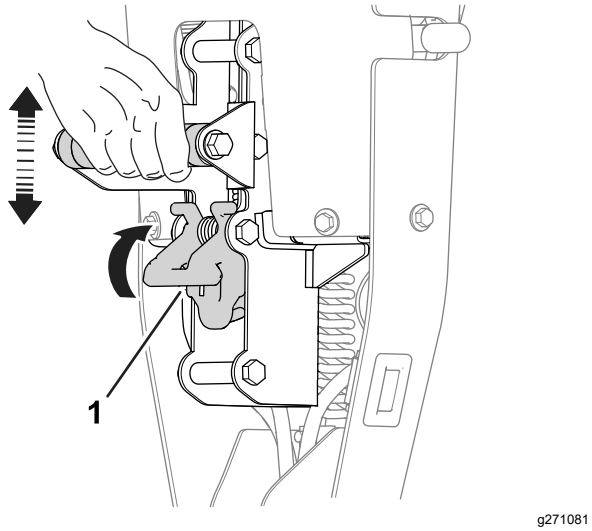

Figur 13

1. Justeringsanordning til håndtagshøjde

Chokergreb

Chokergrebet (Figur 14) er placeret forrest til venstre på motoren. Brug grebet til at hjælpe med at starte en kold motor. Se Brug af chokergrebet (side 17).

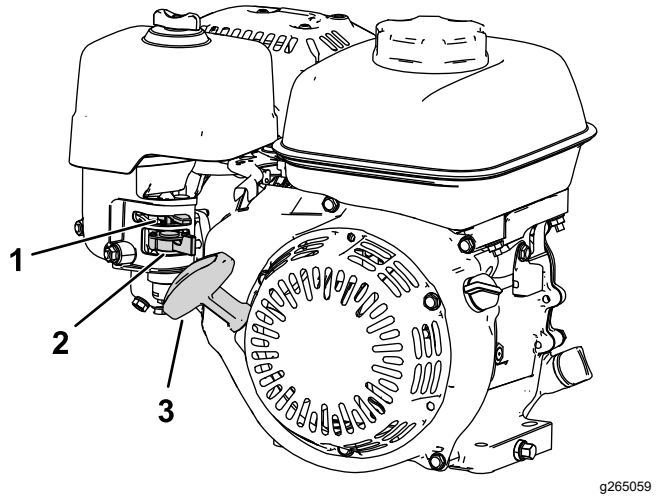

Figur 14

1. Choker
2. Brændstofafbryderventil
3. Startsnorens håndtag

Brændstofafbryderventil

Brændstofafbryderventilen er placeret på siden af motoren under chokerhåndtaget (Figur 14).

Bemærk: Luk brændstofafbryderventilen, når maskinen ikke skal bruges i et par dage, under transport til og fra arbejdsstedet samt når maskinen parkeres i en bygning. Se Åbning og lukning af brændstofafbryderventilen (side 18).

Startsnorens håndtag

Træk i startsnorens håndtag (Figur 14) for at starte motoren.

Støtteben

Støttebenet (Figur 15) er monteret bag på maskinen. Brug støttebenet, når du på- eller afmonterer transporthjulene eller klippeenheden.

- **TRANSPORTHJULENES DRIFTSSTILLING:**

  For at bruge støttebenet til at montere transporthjulene skal du anbringe foden på støttebenet, mens du trækker løftehjælpshåndtaget opad og bagud (Figur 15).

⚠ FORSIGTIG

Maskinen er tung og kan overbelaste ryggen, hvis den ikke løftes på korrekt vis.

Tryk støttebenet ned med foden, og hæv udelukkende maskinen ved hjælp af løftehjælpshåndtaget. Forsøg på at hæve maskinen op på støttebenet på andre måder kan medføre personskade.

- **KLIPPEENHEDENS DRIFTSSTILLING:**

  For at forhindre maskinen i at vælte bagover, når klippeenheden fjernes, skal du sænke støttebenet og sætte en tap eller bolt gennem chassishullet på højre side af maskinen (Figur 16).

- **Tilbagetrækning af støttebenet til positionen STORAGE (opbevaring):**

  1. Hold din fod på støttefoden, mens du sænker traktionstromlen ned til jorden.
  2. Fjern foden fra støttefoden, og giv støttefoden plads til at vende tilbage til positionen STORAGE (opbevaring).

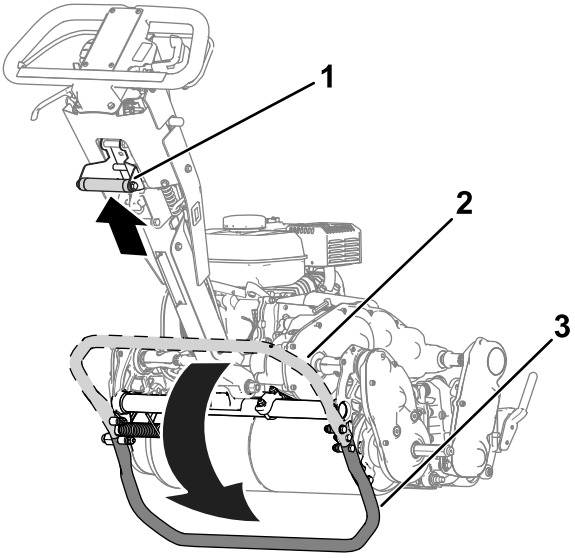

Figur 15

1. Løftehjælpshåndtag
2. Støtteben – OPBEVARINGSPOSITION
3. Støtteben – TRANSPORTHJULENES DRIFTSSTILLING

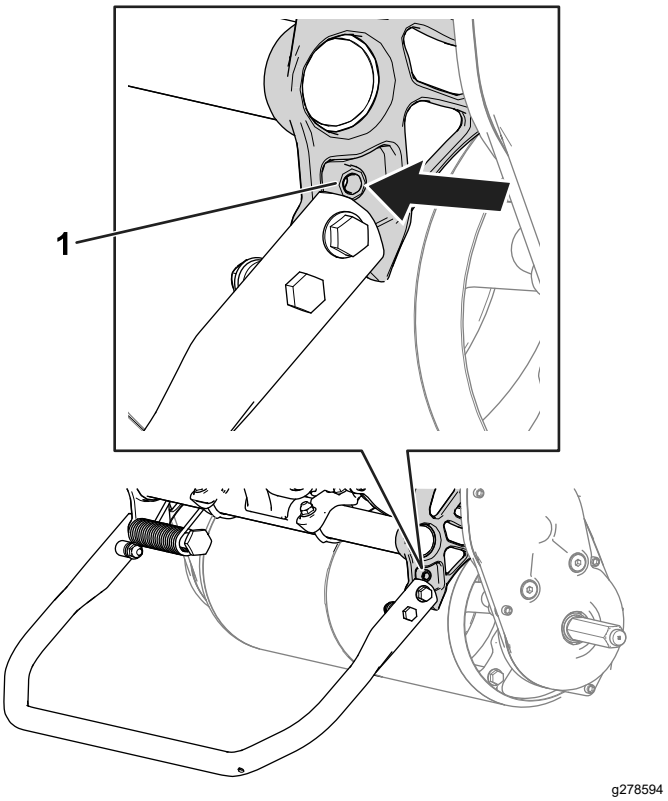

Figur 16

1. Chassishul
2. Støtteben – KLIPPEENHEDENS DRIFTSSTILLING

Specifikationer

	Model 04820	Model 04830	Model 04840
Bredde	84 cm	91 cm	104 cm
Tørvægt*	95 kg	100 kg	107 kg
Klippe-bredde	46 cm	53 cm	66 cm
Klippehøjde	Afhænger af traktionstromlens position [Se Justering af traktionstromlens position (side 16)] samt brug af sæt til høj klippehøjde.		
Klipning	Afhænger af knivcylinderhastigheden og positionen for knivcylinderens remskive. Se Justering af klippehastigheden (side 15).		
Motorhastig-hed	Lav tomgang: 1.900 ±100 o/min, Høj tomgang: 3.450 ±100 o/min		
Klippeha-stighed	3,2 km/t til 5,6 km/t		
Transportha-stighed	8,5 km/t		
* Kun traktionsenhed. Se klippeenhedens *betjeningsvejledning* for at få oplysninger om den enkelte klippeenheds vægt.			

Redskaber/tilbehør

Der kan fås en række forskelligt Toro-godkendt redskaber og tilbehør til brug sammen med maskinen, som gør den bedre og mere alsidig. Kontakt en autoriseret serviceforhandler eller autoriseret Toro-forhandler, eller gå ind på www.Toro.com for at få en fortegnelse over alle godkendte redskaber og alt godkendt tilbehør.

Brug kun originale Toro-reservedele og tilbehør for at sikre optimal ydelse og sikre, at maskinen fortsat overholder sikkerhedscertificeringen. Reservedele og tilbehør, der er fremstillet af andre producenter, kan være farlige, og brug heraf kan gøre garantien ugyldig.

Betjening

Bemærk: Maskinens venstre og højre side er som set fra den normale betjeningsposition.

Før betjening

Sikkerhedshensyn før drift

Generelt om sikkerhed

- Maskinen må aldrig betjenes eller vedligeholdes af børn eller utrænet personale. Vær opmærksom på, at lokale forskrifter kan angive en mindstealder for operatøren. Ejeren er ansvarlig for at træne alle operatører og mekanikere.
- Bliv fortrolig med anvisningerne for sikker betjening af udstyret samt med betjeningsanordningerne og sikkerhedssymbolerne.
- Sluk maskinen, tag nøglen ud (hvis udstyret hermed), og vent, til alle bevægelige dele er standset, inden du forlader førersædet. Lad maskinen køle af inden justering, eftersyn og rengøring af maskinen, eller inden den stilles til opbevaring.
- Du skal vide, hvordan man hurtigt standser og slukker for maskinen.
- Kontroller, at dødemandsgrebene, sikkerhedskontakterne og beskyttelsesanordningerne er korrekt monteret og fungerer efter hensigten. Betjen ikke maskinen, hvis de ikke fungerer korrekt.
- Efterse området, hvor maskinen skal bruges, og fjern alle objekter, som maskinen kan risikere at udslynge.

Brændstofsikkerhed

- Vær yderst forsigtig, når du håndterer brændstof. Det er letantændeligt, og dampene kan eksplodere.
- Sluk alle cigaretter, cigarer, piber og andre antændingskilder.
- Brug kun en godkendt brændstofbeholder.
- Fjern ikke brændstofdækslet, og fyld ikke brændstof på brændstoftanken, mens motoren kører eller er varm.
- Du må ikke påfylde eller tømme brændstof i et lukket rum.
- Opbevar ikke maskinen eller brændstofbeholdere, hvor der er åben ild, gnister eller vågeblus, som f.eks. på en vandvarmer eller andre apparater.
- Hvis du spilder brændstof, må du ikke forsøge at starte motoren. Foretag dig ikke noget, der kan antænde brændstoffet, før dampene har spredt sig.

- Fyld ikke beholdere inde i et køretøj eller på en lastbil eller en anhænger med plastikforing. Stil altid beholdere på jorden med afstand fra køretøjet før påfyldning.
- Fjern udstyr fra lastbilen eller anhængeren, og fyld det op igen på jorden. Hvis ikke dette er muligt, skal udstyret påfyldes med en bærbar beholder i stedet for direkte fra brændstofstanderen.
- Sørg for, at dysen hele tiden er i kontakt med kanten af åbningen i brændstoftanken eller -beholderen, der er i drift, indtil påfyldningen er afsluttet.

Udførelse af daglig vedligeholdelse

Udfør de daglige vedligeholdelsesprocedurer. Se Kontrolliste for daglig vedligeholdelse (side 24).

Kontrol af motoroliestanden

Kontrollér motoroliestanden før hver brug eller for hver 8 driftstimer. Se Kontrol af motoroliestanden (side 25).

Brændstofspecifikationer

Brændstoftankens kapacitet: 2,0 l

Anbefalet brændstof: Blyfri benzin med et oktantal på 87 eller højere ((R+M)/2-ratingmetode)

Ethanol: Benzin med op til 10% ethanol (gasohol) eller 15% MTBE (metyl-tertiær-butylæter) pr. volumen er acceptabelt. Ethanol og MTBE er ikke det samme. Benzin med 15 % ethanol (E15) pr. volumen godkendes ikke til brug.

- **Brug aldrig benzin, der indeholder mere end 10 % ethanol pr. volumen**, som f.eks. E15 (indeholder 15 % ethanol), E20 (indeholder 20 % ethanol) eller E85 (indeholder op til 85 % ethanol).
- **Anvend ikke** benzin, der indeholder metanol.
- Opbevar **ikke** brændstof i hverken brændstoftanken eller brændstofbeholdere vinteren over, medmindre du anvender en brændstofstabilisator.
- Fyld **ikke** olie i benzin.
- For at opnå de bedste resultater må du kun bruge rent og frisk brændstof (der er under 30 dage gammelt).
- Hvis der anvendes ikke-godkendt benzin, kan det medføre ydelsesproblemer og/eller beskadigelse af motoren, som muligvis ikke er dækket af garantien.

Opfyldning af brændstoftanken

1. Rengør området omkring brændstoftankens dæksel, og fjern dækslet fra tanken (Figur 17). Fyld brændstoftanken op til bunden af tankens åbning. Se din motors *betjeningsvejledning*.

   Vigtigt: **Fyld ikke for meget brændstof på tanken.**

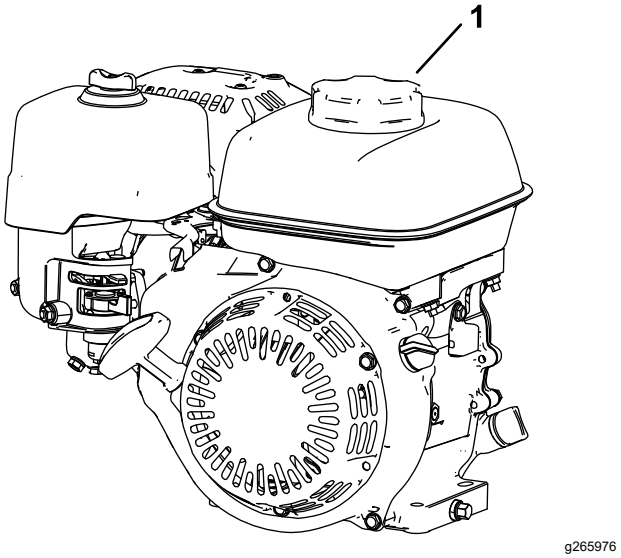

Figur 17

1. Brændstofdæksel

2. Fastgør dækslet til brændstoftanken, og tør eventuelt spildt brændstof op.

Justering af klippehastigheden

Klippehastigheden afgøres af følgende maskinindstillinger:

- **Knivcylinderhastighed**: Du kan justere knivcylinderhastigheden til en høj eller lav indstilling. Se Justering af knivcylinderhastigheden (side 16).
- **Positionen for knivcylinderens remskive**: Du kan indstille knivcylinderens remskiver i 2 positioner. Se din klippeenheds *betjeningsvejledning*.

Se nedenstående tabel for at afgøre knivcylinderhastigheden og positionen for knivcylinderens remskive med henblik på korrekt klipning:

Klippehastighed

Klippehastighed (cont'd.)

Kniv-cylin-derha-stig-hed	Rem-mens position	Klippeenhed		
		med 8 skæ-reknive	*med 11 skærek-nive*	*med 14 skæ-reknive*
Lav	***Lav***	7,3 mm	5,3 mm	4,2 mm
Lav	***Høj***	6,1 mm	4,4 mm	3,5 mm
Høj	***Lav***	5,9 mm	4,3 mm	3,4 mm
Høj	***Høj***	5,0 mm	3,6 mm	2,8 mm

Justering af knivcylinder-hastigheden

Brug cylinderhastighedskontrolknappen (Figur 18) til at justere knivcylinderhastigheden.

- **Høj knivcylinderhastighed**: Drej knappen, så knappens "H" vender mod maskinens forende.
- **Lav knivcylinderhastighed**: Drej knappen, så knappens "L" vender mod maskinens forende.

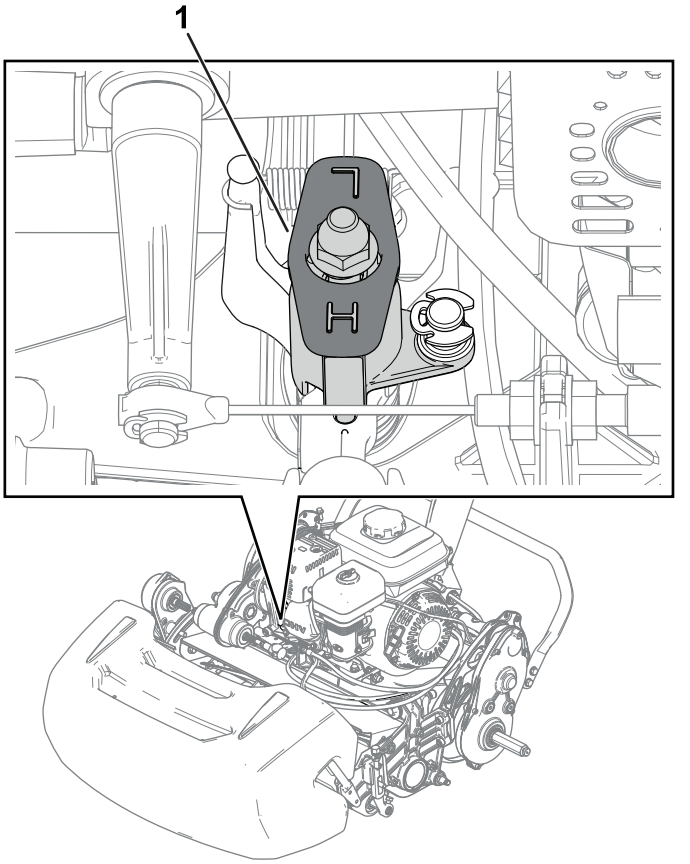

Figur 18

1. Cylinderhastighedskontrolknap (vist i positionen for høj knivcylinderhastighed)

Justering af traktionstrom-lens position

Traktionstromlen kan justeres til 2 positioner:

- **LAV** position: Benyt denne position til klipning ved lavere klippehøjde (f.eks. når du klipper en golfgreen).
- **HØJ** position: Benyt denne position til klipning ved højere klippehøjde (f.eks. når du klipper et tee-sted).

1. Skub støttebenet til KLIPPEENHEDENS DRIFTSSTILLING. Se Støtteben (side 12).
2. Fjern ansatsboltene (Figur 19) på hver side af maskinen, der fastgør drevtromlehuset på chassiset.

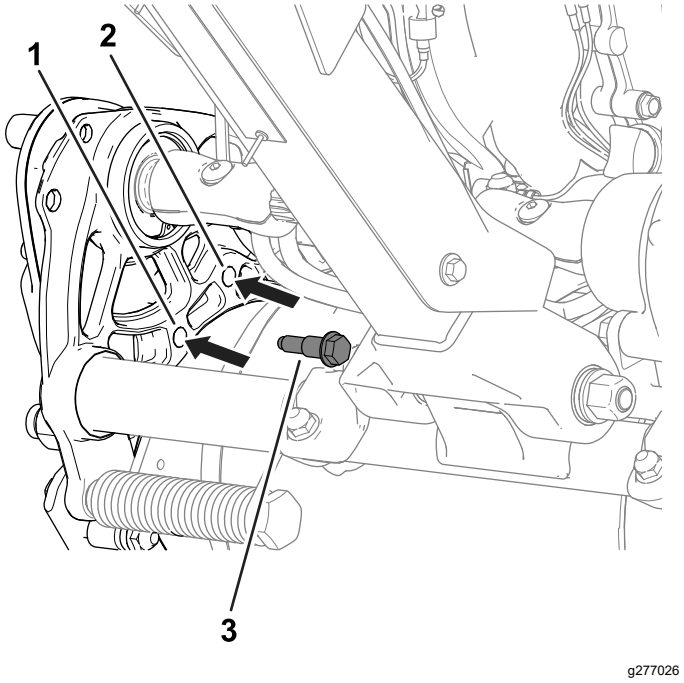

Figur 19

Venstre side af maskinen er vist

1. Indsæt ansatsbolten her for den LAVE position.
2. Indsæt ansatsbolten her for den HØJE position.
3. Ansatsbolt

3. Ret hullerne i chassiset ind efter hullerne i drivværkets hus.
4. Brug de ansatsbolte, du fjernede tidligere, til at fastgøre drivværkets hus på chassiset (Figur 19).
5. Flyt støttebenet til OPBEVARINGSPOSITIONEN. Se Støtteben (side 12).

Justering af håndtagets højde

Brug justeringsanordningen til håndtagshøjde til at indstille håndtagets højde til en behagelig betjeningsposition. Se Justeringsanordning til håndtagshøjde (side 12).

Transport af maskinen til et arbejdsområde

Transport af maskinen ved hjælp af transporthjul

Brug transporthjulene til at transportere maskinen over en kortere strækning.

1. Monter transporthjulene. Se Montering af transporthjulene (side 21).
2. Sørg for, at traktions- og knivcylindergrebene befinder sig i positionen NEUTRAL.
3. Start motoren. Se Start af motoren (side 19).
4. Indstil gashåndtaget til LANGSOM, vip maskinens forende op, aktiver gradvist traktionsdrevet, og øg langsomt motorhastigheden.
5. Juster gasregulatoren for at betjene plæneklipperen ved den ønskede kørselshastighed og transportere den til den ønskede destination.

Transport af maskinen ved hjælp af en anhænger

Brug en anhænger til at transportere maskinen over en større afstand. Udvis forsigtighed, når maskinen læsses på og af anhængeren.

1. Kør forsigtigt maskinen op på anhængeren.
2. Sluk for motoren, aktiver parkeringsbremsen, og drej brændstofventilen til positionen OFF (fra).
3. Brug en rampe i fuld bredde, når maskinen læsses på en anhænger eller lastbil.
4. Fastgør maskinen forsvarligt til anhængeren.

Bemærk: Maskinen kan transporteres med Toros Trans Pro-anhænger. Se din anhængers *betjeningsvejledning* for at få anvisninger i, hvordan anhængeren læsses.

Vigtigt: **Lad ikke motoren køre, mens den transporteres på en anhænger, da der er risiko for, at maskinen beskadiges.**

Afmontering af transporthjulene

1. Frigiv koblingsbøjlen, brug gashåndtaget til at sænke motorhastigheden, og sluk for motoren.
2. Flyt støttebenet til TRANSPORTHJULENES DRIFTSSTILLING. Se Støtteben (side 12).
3. Fjern transporthjulene ved at skubbe hjulblokeringsbeslagene ud af akslerne (Figur 20).

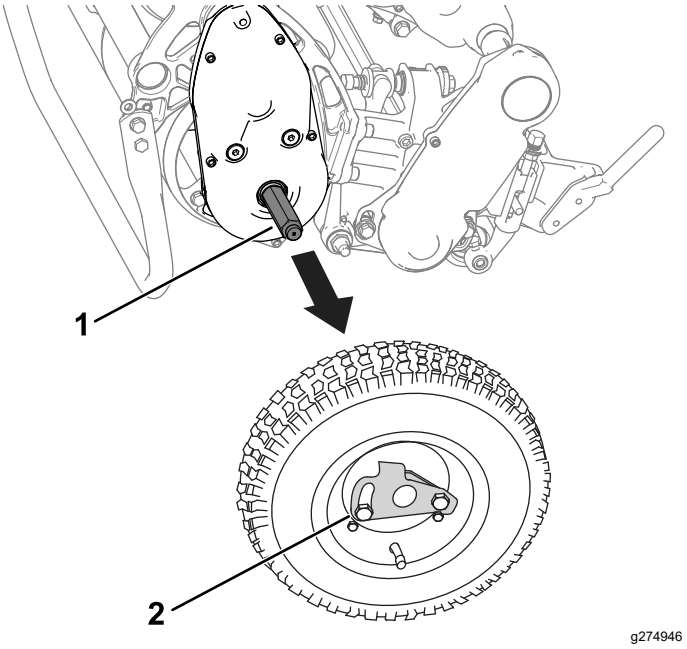

Figur 20

1. Aksel
2. Hjulblokeringsbeslag

4. Sænk forsigtigt maskinen ned fra støttebenet ved at skubbe den langsomt fremad eller ved at løfte støtten på nederste håndtag, så støttebenet kan springe tilbage til OPBEVARINGSPOSITIONEN. Se Støtteben (side 12).

Brug af chokergrebet

Brug chokergrebet til at hjælpe med at starte en kold motor. Flyt grebet til positionen CHOKE (choker), når du starter en kold motor. Når motoren starter, skal grebet flyttes til positionen RUN (kør).

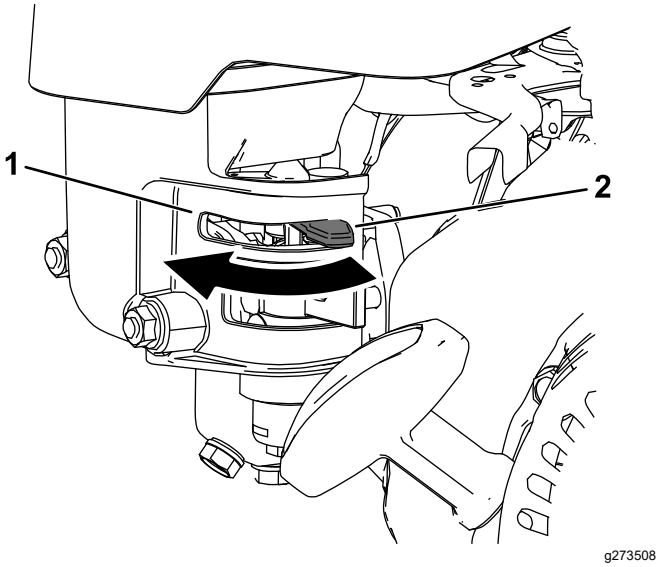

Figur 21

1. Chokergreb – CHOKERPOSITION
2. Chokergreb – KØREPOSITION

Åbning og lukning af brændstofafbryderventilen

Brændstoftilstrømningen til motoren reguleres ved hjælp af brændstofafbryderventilen som følger:

- For at åbne brændstofventilen skal du dreje brændstofafbrydergrebet hen mod tilbageslagsstarthåndtaget (Figur 22).
- For at lukke brændstofventilen skal du dreje brændstofafbrydergrebet væk fra tilbageslagsstarthåndtaget (Figur 22).

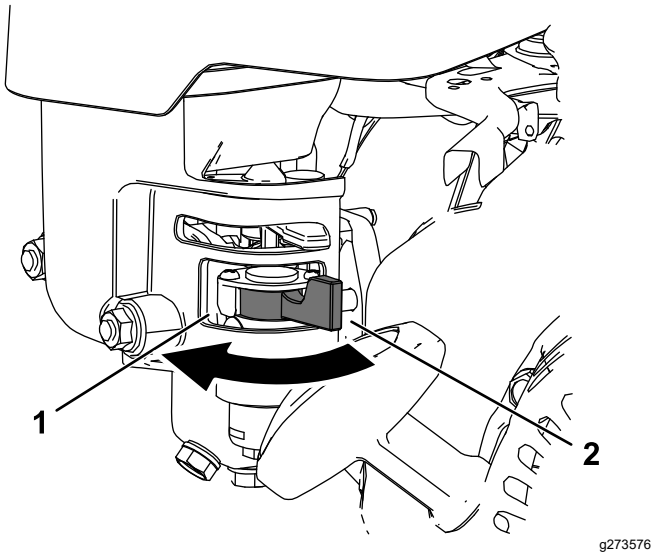

Figur 22

1. Brændstofafbrydergreb – LUKKET position
2. Brændstofafbrydergreb – ÅBEN position

Under betjening

Sikkerhed under drift

Generelt om sikkerhed

- Ejeren/operatøren kan forhindre og er ansvarlig for ulykker, som kan forårsage personskade eller tingsskade.
- Bær korrekt beklædning, herunder beskyttelsesbriller, lange bukser, skridsikkert, kraftigt fodtøj og høreværn. Sæt langt hår op, og bær ikke løstsiddende tøj eller smykker.
- Betjen ikke maskinen, hvis du er syg, træt eller påvirket af alkohol eller medicin.
- Betjening af maskinen kræver din fulde opmærksomhed. Betjen ikke maskinen samtidig med andre distraherende aktiviteter, da dette kan medføre personskade eller tingsskade.
- Før du starter maskinen, skal du sørge for, at alle drev er i frigear, at parkeringsbremsen er aktiveret, og at du sidder i betjeningspositionen.
- Hold omkringstående og børn væk fra arbejdsområdet. Hvis der er behov for at have medarbejdere til stede, skal du udvise forsigtighed og sørge for, at græsopsamleren er monteret på maskinen.
- Betjen kun maskinen, når der er god sigtbarhed for at undgå huller eller skjulte farekilder.
- Betjen ikke maskinen, når der er risiko for lynnedslag.
- Vær forsigtig ved klipning af vådt græs. Dårligt fodfæste kan medføre en faldulykke.
- Hold hænder og fødder væk fra klippeenheden.
- Se bagud og ned for at sikre, at der er fri bane, før du bakker.
- Vær forsigtig, når du nærmer dig blinde vinkler, buske, træer eller andre genstande, der kan blokere for dit udsyn.
- Stands klippeenheden, når du ikke klipper.
- Udkobl klippeenhedens drev, og sluk for maskinen, inden klippehøjden justeres.
- Lad aldrig motoren køre i et område, hvor udstødningsgasser er lukket inde.
- Efterlad aldrig en kørende maskine uden opsyn.
- Før du forlader førersædet, skal du gøre følgende:
  - Parker maskinen på en plan flade.
  - Udkobl klippeenheden/-erne.
  - Aktiver parkeringsbremsen.
  - Sluk for maskinen, og tag nøglen ud (hvis udstyret hermed).
  - Vent på, at al bevægelse standser.

- Sluk for maskinen, inden opsamleren tømmes.
- Rør ikke ved motoren, lydpotten eller udstødningsrøret, mens motoren kører, eller kort tid efter den er slukket, da disse områder kan være så varme, at de kan forårsage brandsår.
- Sluk for maskinen, og udkobl klippeenhedens drev i følgende situationer:
  - Før brændstoftilførsel
  - Inden du fjerner tilstopninger
  - Inden græsopsamleren fjernes
  - Før eftersyn, rengøring eller vedligeholdelse af klippeenheden
  - Efter at du har ramt et fremmedlegeme, eller hvis der forekommer en unormal vibration. Efterse klippeenheden for skader, og foretag udbedringer, før du starter og betjener maskinen
  - Før du forlader betjeningspositionen
- Brug kun tilbehør og redskaber, der er godkendt af Toro® Company.

Sikkerhed på skråninger

- Skråninger er en væsentlig årsag til, at operatørren mister herredømmet, eller at maskinen vælter. Sådanne ulykker kan medføre alvorlige personskader, i værste tilfælde med døden til følge. Du er ansvarlig for sikker betjening på skråninger. Det kræver ekstra forsigtighed at betjene maskinen på alle former for skråninger. Før maskinen betjenes på en skråning, skal du gøre følgende:
  - Gennemgå og forstå instruktionerne vedrørende skråninger i betjeningsvejledningen og på maskinen.
  - Evaluer forholdene på stedet på den pågældende dag for at fastslå, om skråningen er sikker at betjene maskinen på. Brug sund fornuft og god dømmekraft, når du foretager denne evaluering. Ændringer i terrænet, såsom fugt, kan hurtigt påvirke maskinens funktion på en skråning.
- Arbejd på tværs af skråninger, aldrig op og ned. Undgå betjening på meget stejle eller våde skråninger. Dårligt fodfæste kan medføre en faldulykke.
- Identificer farerne ved bunden af skråningen. Betjen ikke maskinen i nærheden af bratte afsatser, grøfter, volde, vand og andre farekilder. Maskinen kan pludselig vælte, hvis et hjul kører over kanten, eller hvis en kant skrider sammen. Hold sikker afstand mellem maskinen og alle eventuelle farekilder. Brug et håndholdt værktøj til arbejde i disse områder.
- Undlad at starte, standse eller vende maskinen på skråninger. Undlad at foretage pludselige hastigheds- eller retningsskift. Drej langsomt og gradvist.
- Undlad at betjene maskinen under forhold, hvor der er tvivl om traktion, styring eller stabilitet. Vær opmærksom på, at betjening af maskinen på vådt græs, på tværs af skråninger eller ned ad bakke kan medføre, at maskinen mister traktion. Mistet traktion til drevet kan forårsage udskridning samt tab af bremse- og styrekontrol. Maskinen kan glide, selvom du stopper drevet.
- Fjern eller afmærk forhindringer, såsom grøfter, huller, hjulspor, bump, sten eller andre skjulte farekilder. Højt græs kan skjule forhindringer. Ujævnt terræn kan få maskinen til at vælte.
- Hvis du mister herredømmet over maskinen, skal du træde væk fra maskinens kørselsretning.
- Hold altid maskinen i gear, når du kører ned ad skråninger. Der må ikke køres i frigear ned ad bakke (gælder kun enheder med geardrev).

Start af motoren

Bemærk: Du kan finde illustrationer og beskrivelser af de betjeningsanordninger, der er henvist til i dette afsnit, i afsnittet Betjeningsanordninger (side 11).

Bemærk: Sørg for, at tændrørskablet er monteret på tændrøret.

1. Sørg for, at traktionshåndtaget befinder sig i positionen NEUTRAL.
2. Sørg for, at brændstofafbryderventilen er åben. Se Åbning og lukning af brændstofafbryderventilen (side 18)
3. Flyt tænd-/slukkontakten til positionen ON (til).
4. Brug gashåndtaget til at øge motorhastigheden.
5. Flyt chokergrebet til midt mellem positionerne CHOKER og KØR, når du starter en kold motor. Se Brug af chokergrebet (side 17)

   Bemærk: Det er muligvis ikke nødvendigt at bruge choker, når du starter en varm motor.
6. Træk startsnorens håndtag ud, indtil du opnår positiv indkobling. Træk dernæst hårdt i det for at starte motoren.

   Vigtigt: **Træk ikke startsnoren til den yderste grænse, og slip ikke starthåndtaget, når snoren er trukket ud. Snoren kan gå itu, og rekylmekanismen kan blive beskadiget.**
7. Flyt chokergrebet til positionen KØR, mens motoren varmes op.

Tip vedrørende betjening

Vigtigt: **Græsafklip virker på samme måde som et smøremiddel ved græsklipning. Overdreven brug af klippeenheden uden græsafklip kan beskadige klippeenheden.**

- Klip greenen i lige baner frem og tilbage på tværs af greenen.
- For at forhindre opkradsning skal du undgå at udføre cirkulære bevægelser eller dreje maskinen på greenområder.
- Drej maskinen uden for greenen ved at løfte klippeenheden (skubbe håndtaget ned) og udføre en dråbeformet vending på traktionstromlen (Figur 23).

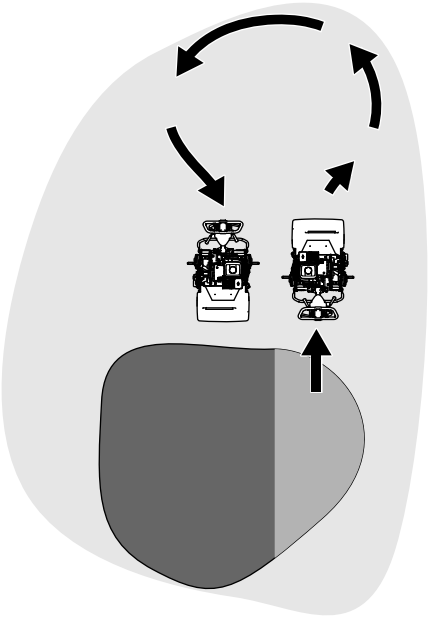

g271799

Figur 23

- Klip ved normal ganghastighed. Højere hastighed sparer ikke megen tid, men resulterer i en dårligere klipning.
- Brug justeringsstriberne på opsamleren for at hjælpe med at opretholde en lige linje på tværs at greenen og til at holde maskinen ved en tilsvarende afstand fra kanten af den forrige klipning (Figur 24).

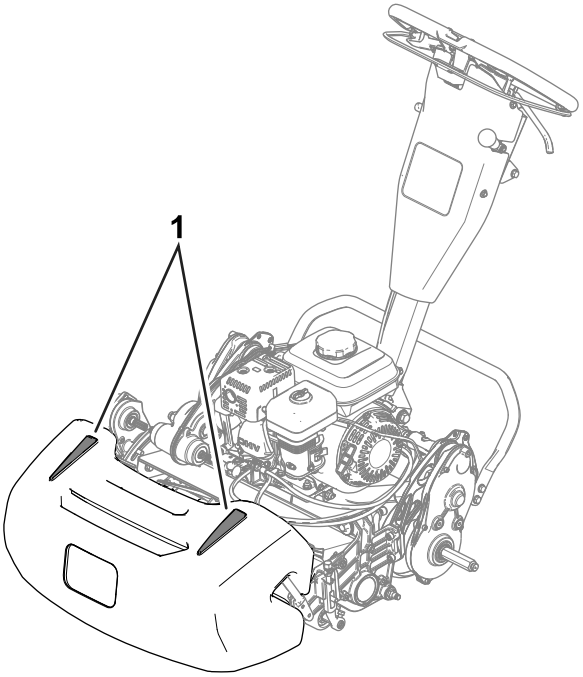

g272991

Figur 24

1. Justeringsstriber

Betjening af maskinen under dårlige lysforhold

Brug lysdiodelygtesættet, når du betjener maskinen under dårlige lysforhold. Kontakt en autoriseret Toro-forhandler for at anskaffe dette sæt.

Vigtigt: **Anvend ikke andre lygtesystemer på denne maskine, da de ikke vil fungere korrekt med motorens vekselstrømsudgang.**

Anvendelse af betjeningsanordningerne under klipningen

1. Start motoren, sæt gashåndtaget til en nedsat hastighed, skub håndtaget ned for at hæve klippeenheden, og indkobl traktionsdrevet for at transportere maskinen til greenens kant.
2. Stop maskinen ved kanten.
3. Brug klippeenhedens drivhåndtag til at aktivere klippeenheden og sætte hastigheden op, indtil maskinen kører med den ønskede kørehastighed. Indkobl derefter traktionsdrevet for at køre maskinen ud på greenen, sænk klippeenheden til jorden, og påbegynd klipningen.

Slukning af motoren

1. Frigiv koblingsbøjlen.
2. Flyt gashåndtaget til positionen SLOW (langsom).

3. Tænd-/slukkontakten til positionen OFF (fra).
4. Luk brændstofafbryderventilen, før maskinen transporteres eller stilles til opbevaring

Efter betjening

Sikkerhed efter drift

Generelt om sikkerhed

- Sluk maskinen, tag nøglen ud (hvis udstyret hermed), og vent, til alle bevægelige dele er standset, inden du forlader førersædet. Lad maskinen køle af inden justering, eftersyn og rengøring af maskinen, eller inden den stilles til opbevaring.
- Rengør græs og affald fra maskinen for at forhindre brand. Tør spildt olie eller brændstof op.
- Lad maskinen køle af, før den stilles til opbevaring på et lukket sted.
- Opbevar ikke maskinen eller brændstofbeholderen i nærheden af åben ild, gnister eller vågeblus, såsom på en vandvarmer eller på andre apparater.
- Reducer motorens omdrejningstal, før motoren standses, og luk brændstofafbryderventilen (hvis udstyret hermed) efter klipning.

Anvendelse af betjeningsanordningerne efter klipningen

1. Kør maskinen væk fra greenen, skub håndtaget ned for at hæve klippeenheden, slip koblingsbøjlen, udkobl klippeenheden, og sluk for motoren.
2. Fjern græsopsamleren, og tøm opsamleren for afklippet græs.
3. Monter græsopsamleren på maskinen, og kør maskinen til opbevaring.

Transport af maskinen

Transporter maskinen væk fra arbejdsstedet efter græsslåning. Se Transport af maskinen ved hjælp af transporthjul (side 17) eller Transport af maskinen ved hjælp af en anhænger (side 17).

Montering af transporthjulene

1. Flyt støttebenet til TRANSPORTHJULENES DRIFTSSTILLING. Se Støtteben (side 12)
2. Skub et hjul på en aksel (Figur 25).

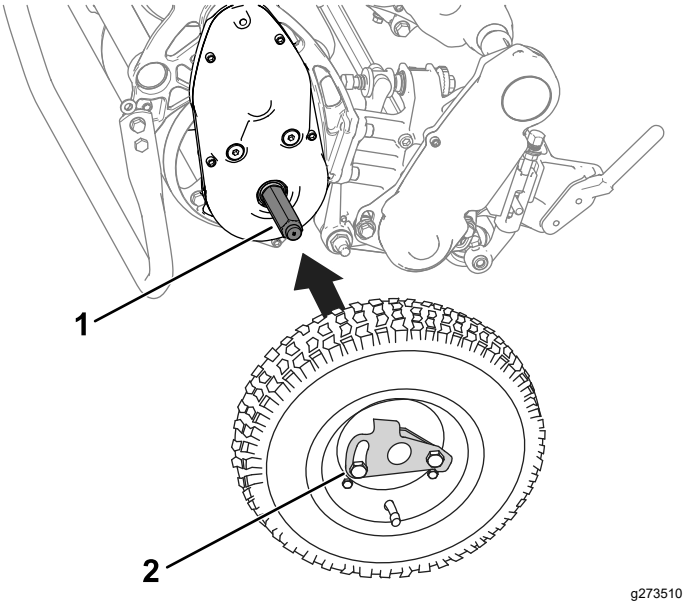

Figur 25

1. Aksel
2. Hjulblokeringsbeslag

3. Drej hjulblokeringsbeslaget (Figur 25) væk fra hjulets midte, så det kan glide længere ind på akslen.
4. Drej hjulet frem og tilbage, indtil det glider helt over på akslen, og låseclipsen fastgøres i rillen på drivakslen.
5. Gentag proceduren på den modsatte side af maskinen.
6. Sænk forsigtigt maskinen ned fra støttebenet.

Indkobling eller udkobling af transmissionen

Du kan udkoble tromlen fra transmissionen, så maskinen kan manøvreres. Deaktiver transmissionen, når du har brug for at flytte maskinen uden at starte motoren (f.eks. ved serviceeftersyn i et indelukket område).

Inden du betjener maskinen, skal du sørge for, at du har indkoblet transmissionen.

1. Find håndtaget til traktionsindgreb på gearkassehuset (Figur 23).

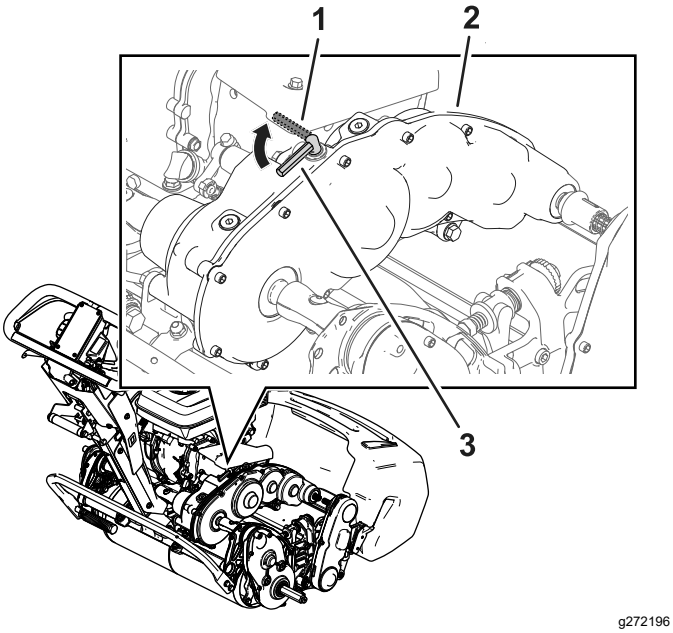

Figur 26

1. Håndtag til traktionsindgreb – UDKOBLET position
2. Gearkassehus
3. Håndtag til traktionsindgreb – INDKOBLET position

2. Udfør følgende trin for at indkoble eller udkoble transmissionen:
   - **Deaktiver transmissionen:** Drej håndtaget til UDKOBLET position.
   - **Aktiver transmissionen:** Drej håndtaget til INDKOBLET position.

Vedligeholdelse

⚠ ADVARSEL

Hvis maskinen ikke vedligeholdes korrekt, kan det føre til for tidligt maskinsystemsvigt og muligvis til skade på dig eller omkringstående.

Hold maskinen i god vedligeholdelses- og driftsmæssig stand som angivet i disse anvisninger.

Bemærk: Maskinens venstre og højre side er som set fra den normale betjeningsposition.

Vigtigt: **Vip ikke maskinen i en vinkel på mere end 25°. Vipning af maskinen i en vinkel på mere end 25° medfører olielækage i forbrændingskammeret og/eller brændstofudslip fra brændstofdækslet.**

Vigtigt: **Se motorens betjeningsvejledning for at få yderligere oplysninger om vedligeholdelsesprocedurer.**

Sikkerhed ved vedligeholdelse

- Før du forlader førersædet, skal du gøre følgende:
  - Parker maskinen på en plan flade.
  - Indstil gashåndtaget til den lave tomgangsposition.
  - Udkobl klippeenheden/-erne.
  - Sørg for, at traktionen er i neutral.
  - Aktiver parkeringsbremsen.
  - Sluk for maskinen, og tag nøglen ud (hvis udstyret hermed).
  - Vent på, at al bevægelse standser.
- Vent, til maskinens komponenter er kølet ned, før du udfører vedligeholdelsesarbejde.
- Udfør så vidt muligt ikke vedligeholdelsesarbejde, mens maskinen kører. Hold afstand til bevægelige dele.
- Hvis motoren skal køre med henblik på en vedligeholdelsesjustering, skal du holde tøj, hænder og fødder samt alle andre kropsdele væk fra klippeenhederne, redskaber og bevægelige dele. Hold omkringstående på afstand.
- Rengør klippeenheden, drevet, lydpotten, køleskærmen og motoren for græs og andet affald for at forhindre brand. Tør spildt olie eller brændstof op.
- Hold alle dele i god driftsmæssig stand. Udskift alle slidte, beskadigede eller manglende dele og mærkater. Hold alle beslag tilspændte for at sikre, at maskinen er i sikker driftsmæssig stand.
- Efterse græsopsamlerens komponenter hyppigt, og udskift dem, når det er nødvendigt.
- Brug kun originale Toro-reservedele for at sørge for en sikker, optimal ydeevne på maskinen. Reservedele, der er fremstillet af andre producenter, kan være farlige, og brug heraf kan ugyldiggøre produktgarantien.
- Kontakt en autoriseret Toro-forhandler, hvis det bliver nødvendigt med større reparationer, eller hvis du har brug for anden hjælp.

Skema over anbefalet vedligeholdelse

Vedligeholdelsesintervaller	Vedligeholdelsesprocedure
Efter de første 20 timer	• Skift motorolien. • Stram fastgørelsesanordningerne til håndtagsisolering.
Hver anvendelse eller dagligt	• Kontroller motoroliestanden. • Efterse luftfilterindsatserne.
For hver 50 timer	• Rengør luftfilterindsatserne.
For hver 100 timer	• Skift motorolien. • Efterse og juster tændrøret. Udskift det, hvis det er nødvendigt.
For hver 300 timer	• Udskift papirfilterindsatsen (oftere ved støvede driftsforhold). • Udskift tændrøret.

Kontrolliste for daglig vedligeholdelse

Vigtigt: **Kopier denne side til rutinemæssig brug.**

Vedligeholdelsespunkter	**I ugen:**						
	Man.	**Tirs.**	**Ons.**	**Tors.**	**Fre.**	**Lør.**	**Søn.**
Kontroller, at bremselåshåndtaget fungerer korrekt.							
Kontroller brændstofstanden.							
Kontroller motoroliestanden.							
Kontroller luftfilteret.							
Rengør motorens køleribber.							
Kontroller, om der er usædvanlige motorlyde.							
Kontroller for usædvanlige lyde under drift.							
Kontroller afstanden mellem knivcylinderen og bundkniven.							
Kontroller justeringen af klippehøjden.							
Reparer beskadiget maling.							
Rengør maskinen.							

Bemærkninger om problemområder

Eftersyn foretaget af:		
Punkt	**Dato**	**Oplysninger**

Tiltag forud for vedligeholdelse

Klargøring af maskinen til vedligeholdelse

⚠ ADVARSEL

Mens du justerer eller udfører vedligeholdelse på maskinen, kan en anden person starte motoren. Utilsigtet start af motoren kan påføre dig eller andre omkringstående alvorlig fysisk skade.

Frigiv koblingsbøjlen, aktiver parkeringsbremsen, og træk tændrørskablet af tændrøret, inden du udfører vedligeholdelsesarbejde. Skub også tændrørskablet til side, så det ikke utilsigtet kommer i kontakt med tændrøret.

Udfør følgende inden serviceeftersyn, rengøring eller justering af maskinen.

1. Parker maskinen på en plan flade.
2. Sluk for motoren.
3. Aktiver parkeringsbremsen.
4. Vent, til alle bevægelige dele er standset, og lad motoren køle af inden serviceeftersyn, opbevaring eller reparationer.
5. Frakobl tændrørskablet (Figur 27).

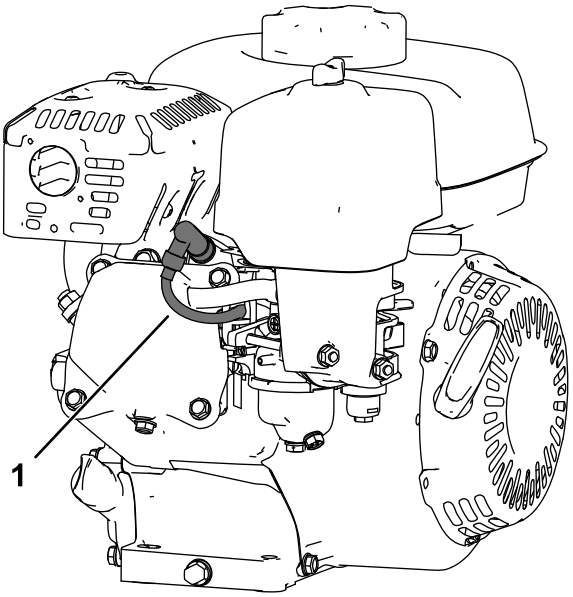

Figur 27

1. Tændrørskabel

Motorvedligeholdelse

Motorsikkerhed

- Lav ikke om på regulatorindstillingerne, og kør ikke motoren med for høj hastighed.
- Lad motoren køre tør, eller fjern brændstoffet med en håndpumpe. Tøm aldrig tanken med en hævert. Hvis du skal tappe brændstoftanken, skal det foregå udendørs.

Serviceeftersyn af motorolien

Fyld krumtaphuset med ca. 0,56 l olie med den rette viskositet før start. Motoren anvender oliemærker af høj kvalitet, som bærer American Petroleum Institutes (API) "service classification" (serviceklassifikation) på SJ eller højere. Vælg den rette olieviskositet (vægt) i henhold til omgivelsestemperaturen. Figur 28 illustrerer den anbefalede temperatur/viskositet.

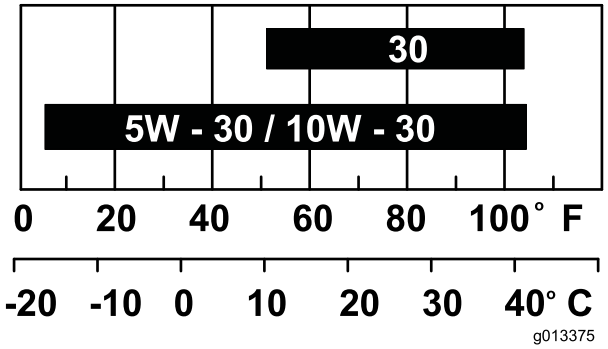

Figur 28

Bemærk: Multigrade-olier (5W-20, 10W-30 og 10W-40) øger olieforbruget. Kontroller motoroliestanden hyppigere, når du bruge disse olier.

Kontrol af motoroliestanden

Eftersynsinterval: Hver anvendelse eller dagligt

Det perfekte tidspunkt at kontrollere motoroliestanden på er, når motoren er afkølet, eller inden du starter motoren for første gang den pågældende dag. Hvis motoren allerede har kørt, skal olien drænes tilbage i sumpen mindst 10 minutter før, der udføres kontrol af motoroliestanden.

1. Sluk for motoren, og vent, til alle bevægelige dele er standset. Se Slukning af motoren (side 20).
2. Placer maskinen, så motoren står plant, og rengør området rundt om oliepåfyldningsrøret (Figur 29).

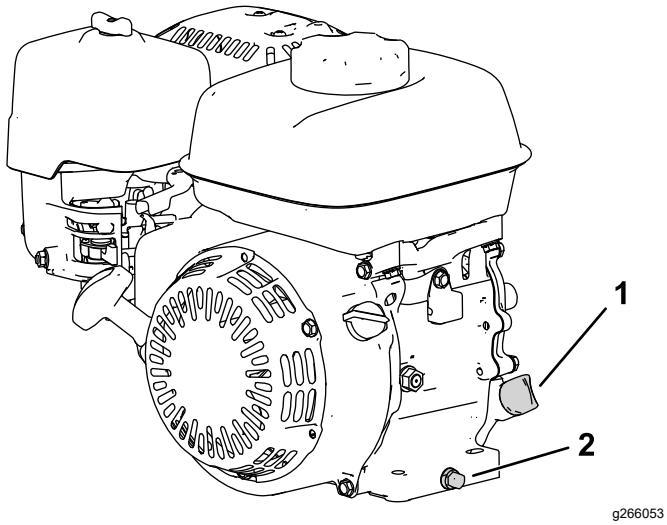

Figur 29

1. Målepind
2. Aftapningsprop og spændeskive

3. Fjern målepinden ved at dreje den mod uret.
4. Fjern målepinden, og tør pindens ende ren.
5. Isæt målepinden helt ned i oliepåfyldningsrøret, **men skru den ikke på plads**.
6. Tag målepinden ud, og kontroller motoroliestanden (Figur 30).

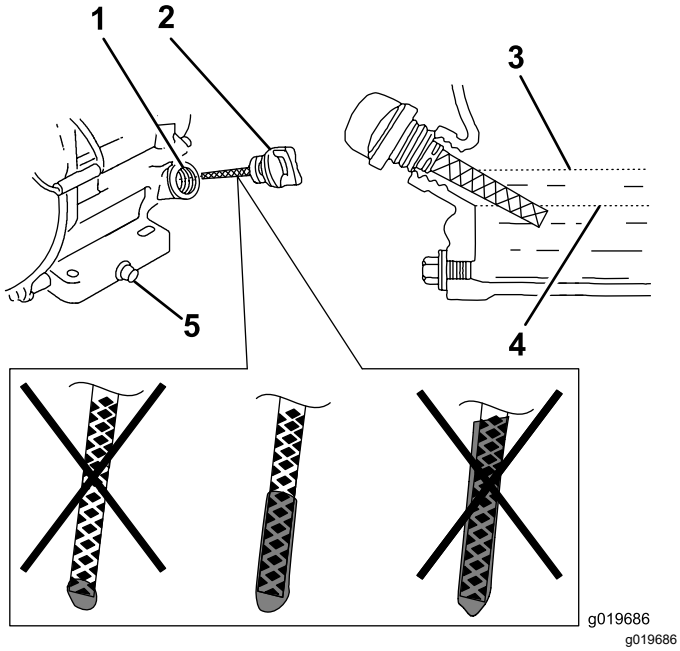

Figur 30

1. Påfyldningsrør
2. Målepind
3. Maksimal oliestand
4. Minimal oliestand
5. Aftapningsprop

7. Hvis motoroliestanden er forkert, skal du tilføje eller aftappe olie, indtil den rette oliestand nås. Se Kontrol af motoroliestanden (side 25).

Skift af motorolien

Eftersynsinterval: Efter de første 20 timer/Efter den første måned (alt efter hvad der indtræffer først)

For hver 100 timer/Hver 6 måneder (alt efter hvad der indtræffer først)

⚠ ADVARSEL

Olien kan være varm, efter at motoren har kørt, og kontakt med varm olie kan medføre alvorlig personskade.

Undgå kontakt med varm motorolie, når den aftappes.

1. Sluk for motoren, og vent, til alle bevægelige dele er standset. Se Slukning af motoren (side 20).
2. Placer en drænbakke under aftapningsproppen, og lad olien løbe ud.
3. Fjern aftapningsproppen, spændeskiven og målepinden (Figur 29).
4. Placer motoren, så olien aftappes fra motoren.
5. Når olien er aftappet helt, skal du sætte motoren i plan position og montere aftapningsproppen og en ny spændeskive.

   Bemærk: Bortskaf den brugte olie på et godkendt genbrugsanlæg.
6. Hæld langsomt olie i oliepåfyldningshullet, indtil olien er ved rette niveau.
7. Sørg for, at olien har nået det korrekte niveau på målepinden. Se Kontrol af motoroliestanden (side 25).
8. Skru målepinden ind i oliepåfyldningshullet.
9. Tør eventuelt spildt olie op.
10. Sæt tændrørskablet på tændrøret.

Serviceeftersyn af luftfilteret

Eftersynsinterval: Hver anvendelse eller dagligt

For hver 50 timer/Hver 3. måned (alt efter hvad der indtræffer først)

For hver 300 timer/Årlig (alt efter hvad der indtræffer først)

Vigtigt: **Betjen ikke motoren uden luftfilterindsatsen. Dette vil medføre ekstrem motorskade.**

1. Sluk for motoren, og vent, til alle bevægelige dele er standset. Se Slukning af motoren (side 20).

2. Afmonter vingemøtrikken, der fastgør luftfilterdækslet (Figur 31).
3. Afmonter luftfilterdækslet.

   Bemærk: Sørg for, at der ikke falder snavs eller affald fra luftfilterdækslet ned i basen.
4. Afmonter skumindsatsen og papirindsatsen fra basen.
5. Afmonter skumindsatsen fra papirindsatsen.
6. Efterse skum- og papirindsatserne. Udskift dem, hvis de er beskadigede eller meget snavsede.

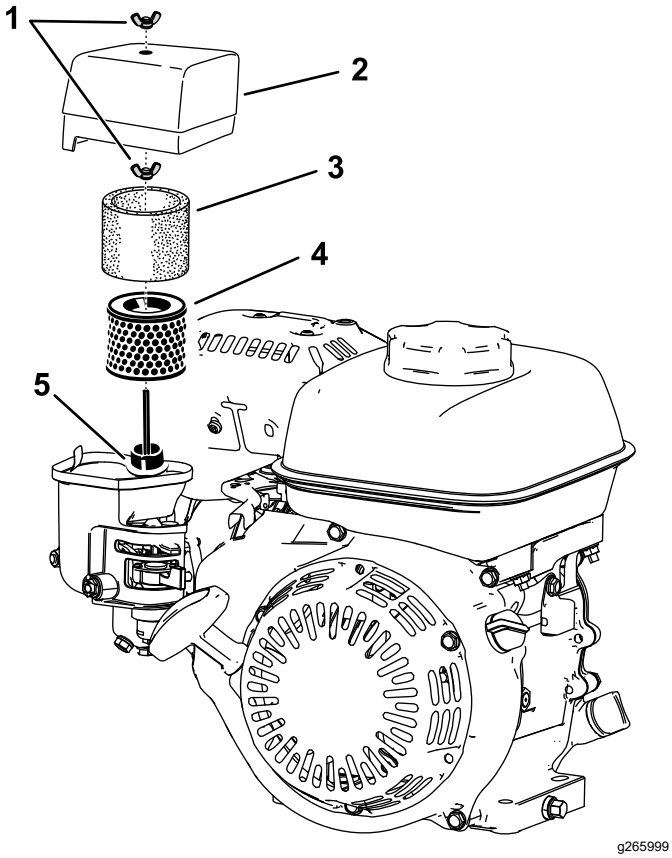

Figur 31

1. Vingemøtrik
2. Luftfilterdæksel
3. Skumindsats
4. Papirfilterindsats
5. Pakning og luftkanal

7. Rens papirindsatsen ved forsigtigt at banke på den for at fjerne snavset.

   Bemærk: Forsøg ikke at børste snavs af papirindsatsen. Børstning tvinger snavs ind i fibrene. Udskift indsatsen, hvis snavset ikke fjernes ved at banke på den.
8. Rengør skumindsatsen med varmt sæbevand eller med ikke-brændbart opløsningsmiddel.

   Bemærk: Brug ikke benzin til at rengøre skumindsatsen, da dette kan medføre risiko for brand eller eksplosion.
9. Skyl og tør skumindsatsen grundigt.
10. Tør snavs af basen og dækslet med en fugtig klud.

    Bemærk: Sørg for, at snavs og affald ikke når ind i luftkanalen, der fører til karburatoren.
11. Monter luftfilterindsatserne, og sørg for, at de er korrekt placeret. Monter den nederste vingemøtrik.
12. Monter dækslet, og monter den øverste vingemøtrik for at fastgøre det.

Serviceeftersyn af tændrøret

Eftersynsinterval: For hver 100 timer/Hver 6 måneder (alt efter hvad der indtræffer først)

For hver 300 timer/Årlig (alt efter hvad der indtræffer først)

Brug et NGK BPR6ES-tændrør eller tilsvarende.

1. Sluk for motoren, og vent, til alle bevægelige dele er standset. Se Slukning af motoren (side 20).
2. Rengør området rundt om tændrøret.
3. Fjern tændrøret fra topstykket.

   Vigtigt: **Udskift tændrøret, hvis det er revnet, beskadiget eller snavset. Elektroderne må ikke sandblæses, skrabes eller renses, da motoren kan påføres skade af partikler, som trænger ind i cylinderen.**
4. Indstil afstanden til tændrøret til 0,7 til 0,8 mm

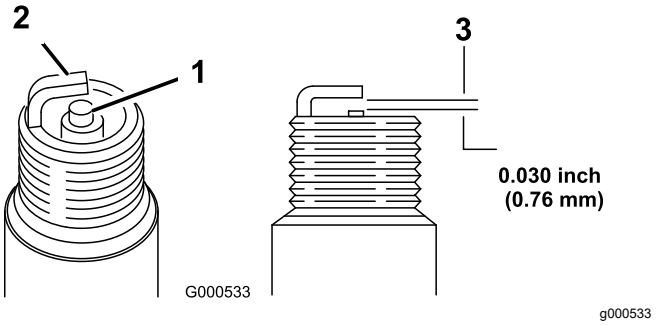

Figur 32

1. Midterelektrodens isolator
2. Sideelektrode
3. Gnistgab

5. Monter tændrøret forsigtigt med hænderne (for at undgå at gevindene bliver ødelagt), så det er fingerstramt.
6. Tilspænd tændrøret yderligere ½ omgang, hvis det er nyt. Ellers skal det tilspændes ⅛ til ¼ omgang.

Vigtigt: **Et løst tændrør kan blive meget varmt og kan beskadige motoren. Overspænding af et tændrør kan beskadige gevindet i cylindertopstykket.**

7. Sæt tændrørskablet på tændrøret.

Vedligeholdelse af betjeningsanordningssystem

Justering af traktionskablet

Juster traktionskablet, til der opnås en afstand på 1,1 mm mellem friktionsskiven og trykpladen.

1. Få adgang til friktionsskiven og trykpladen ved at fjerne koblingens dæksel (Figur 33).

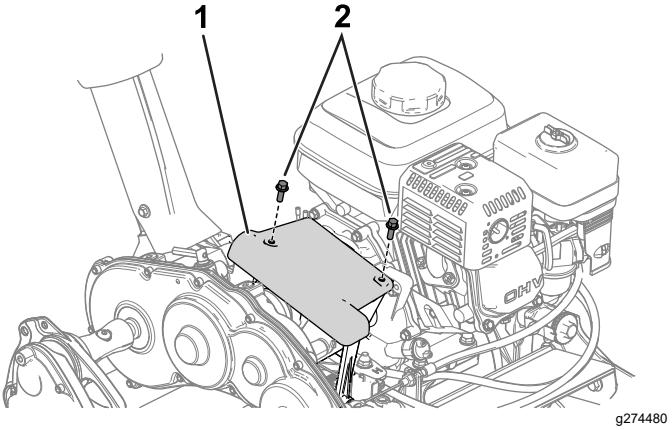

Figur 33

1. Koblingsdæksel
2. Bolt

2. Løsn kontramøtrikkerne, og juster traktionskablet, til der opnås en afstand på 1,1 mm mellem friktionsskiven og trykpladen (Figur 34 og Figur 35).

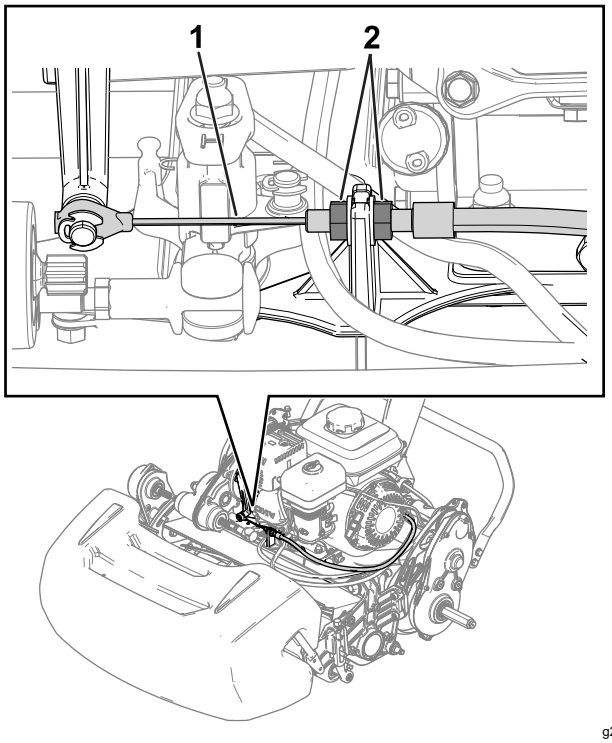

Figur 34

1. Traktionskabel
2. Kontramøtrik

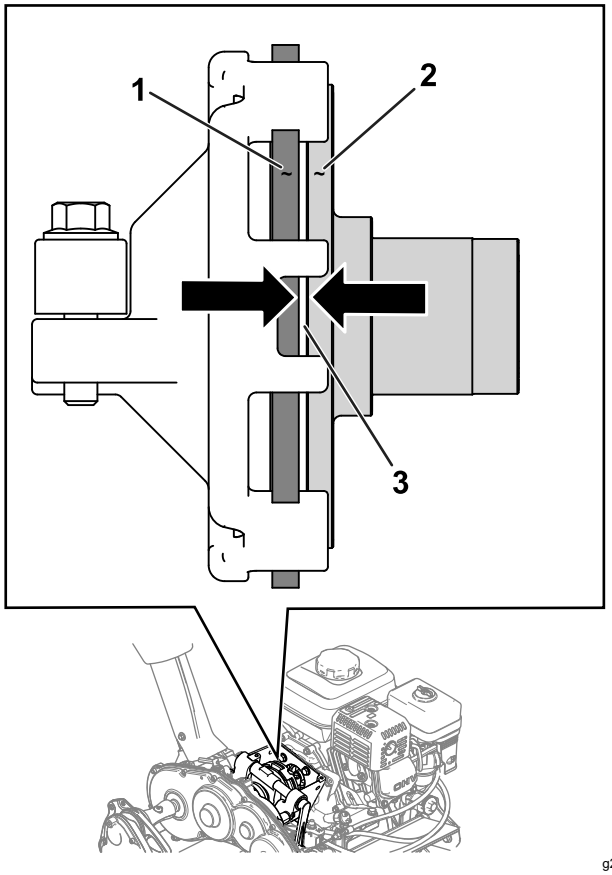

Figur 35

1. Friktionsskive
2. Trykplade
3. Afstand – 1,1 mm

Justering af drifts-/parkeringsbremsen

Juster drifts-/parkeringsbremsen, hvis den glider under drift.

1. Deaktiver parkeringsbremsen.
2. Mål frigangen for enden af parkeringsbremsens håndtag (Figur 36).

   Frigangen ved håndtaget bør ligge mellem 12,7 og 25,4 mm. Hvis frigangen ikke ligger inden for dette område, skal du gå til trin 3 for at justere bremsekablet.

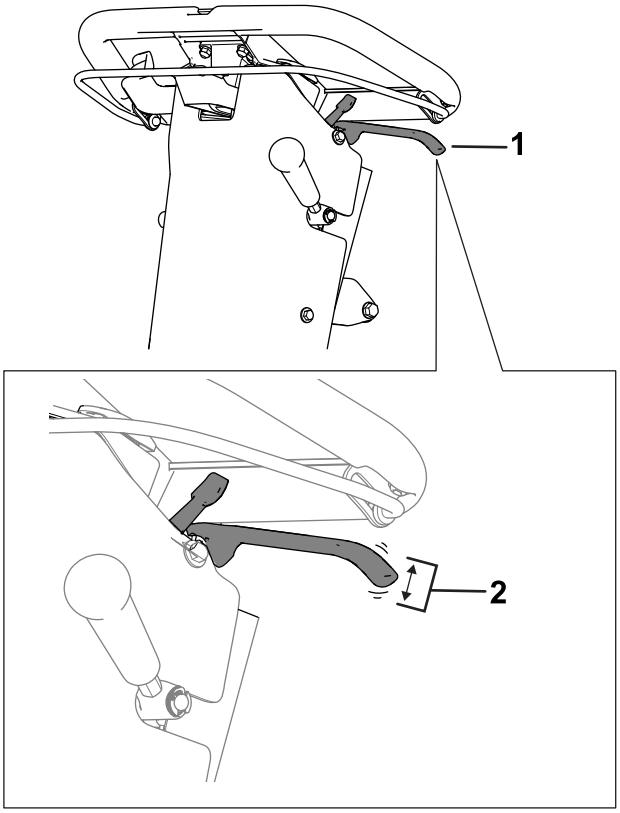

Figur 36

1. Parkeringsbremsens håndtag
2. Passende frigang på 12,7 til 25,4 mm.

3. Udfør følgende trin for at justere bremsekabelspændingen:
   - For at øge kabelspændingen skal du løsne kablets forreste kontramøtrik og stramme den bageste kontramøtrik (Figur 37). Gentag trin 2, og juster spændingen om nødvendigt.
   - For at mindske kabelspændingen skal du løsne den bageste kontramøtrik og stramme kablets forreste kontramøtrik (Figur 37). Gentag trin 2, og juster spændingen om nødvendigt.

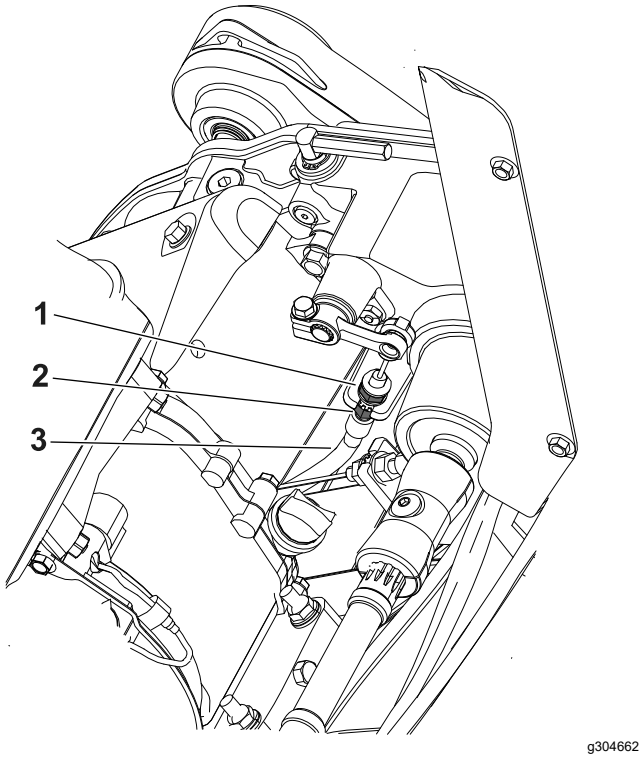

Figur 37

1. Kablets forreste kontramøtrik
2. Bageste kontramøtrik
3. Bremsekabel

Justering af knivcylinderens kontrolkabel

Udfør følgende trin for at fjerne slæk fra knivcylinderens kontrolkabel:

1. Flyt cylinderhastighedskontrolknappen til positionen for høj knivcylinderhastighed. Se Justering af knivcylinderhastigheden (side 16).
2. Løsn den bageste kontramøtrik, og tilspænd den forreste kontramøtrik (Figur 38).

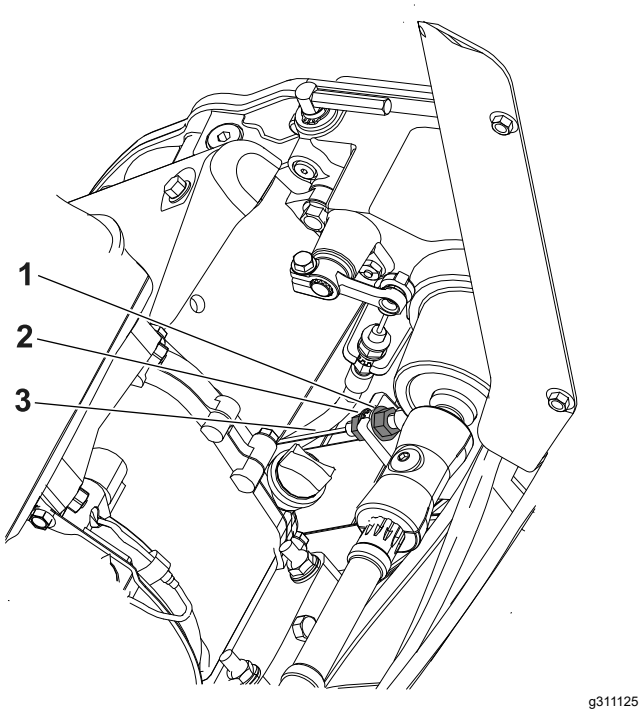

Figur 38

1. Bageste kontramøtrik
2. Forreste kontramøtrik
3. Knivcylinderens kontrolkabel

Justering af gaskablet

For at justere den lave og høje tomgangsmotorhastighed skal du justere kabelrøret og gashåndtagsstoppet. Se Justering af den lave tomgangsmotorhastighed (side 30) og Justering af den høje tomgangsmotorhastighed (side 31).

Justering af den lave tomgangsmotorhastighed

Bemærk: Anvend en omdrejningstæller til at aflæse motorhastigheden.

1. Parker maskinen på en plan overflade, og aktiver parkeringsbremsen.

   Bemærk: Sørg for, at motoren befinder sig ved normal driftstemperatur, inden du justerer gaskablet.
2. Start motoren, og brug gashåndtaget til at reducere motorhastigheden til lav tomgang.
3. Aflæs den lave tomgangsmotorhastighed på din omdrejningstæller.

   Det ideelle område for lav tomgang er **1.800 til 2.000 o/min.**.
4. Løsn skruen på kabelrørsklemmen (Figur 39).

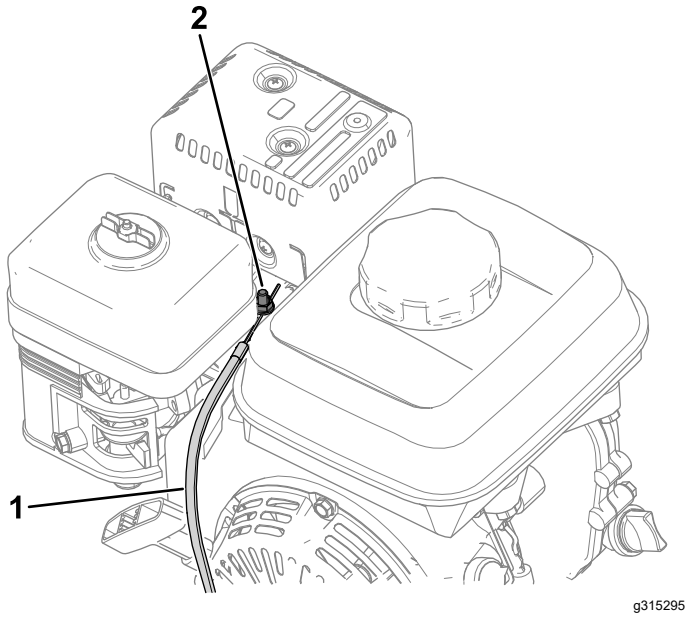

Figur 39

1. Gaskabel
2. Skrue på kabelrørsklemmen

5. Flyt kabelrøret, indtil omdrejningstælleren viser 1.900 o/min.
6. Tilspænd skruen på kabelrørsklemmen.

Justering af den høje tomgangsmotorhastighed

Bemærk: Anvend en omdrejningstæller til at aflæse motorhastigheden.

1. Parker maskinen på en plan overflade, og aktiver parkeringsbremsen.

   Bemærk: Sørg for, at motoren befinder sig ved normal driftstemperatur, inden du justerer gaskablet.
2. Start motoren, og brug gashåndtaget til at øge motorhastigheden til høj tomgang.
3. Aflæs den høje tomgangsmotorhastighed på din omdrejningstæller.

   Det ideelle område til høj tomgang (til brug i lande, der ikke overholder CE-standarderne) er **3.350 til 3.550 o/min.**. Hvis omdrejningstælleren viser en hastighed på under 3.350 o/min. eller over 3.550 o/min., skal du udføre trin 4 til 7, indtil der opnås en hastighed på mellem 3.350 og 3.550 o/min.

   Hvis du anvender maskinen i et land, der overholder CE-standarderne, skal du justere den høje tomgangshastighed til følgende specifikationer:

   - 1018-maskiner: **3.000 o/min.**
   - 1021- og 1026-maskiner: **3.150 o/min.**
4. Sluk for motoren.
5. Udfør følgende trin for at fjerne styringsdækslet for følgende maskiner:
   - 1018-maskiner: serienummer 405619513 og lavere
   - 1021-maskiner: serienummer 405674843 og lavere
   - 1026-maskiner: serienummer 405583584 og lavere

   A. Kobl ledningsnetstikket fra timetælleren (Figur 40).

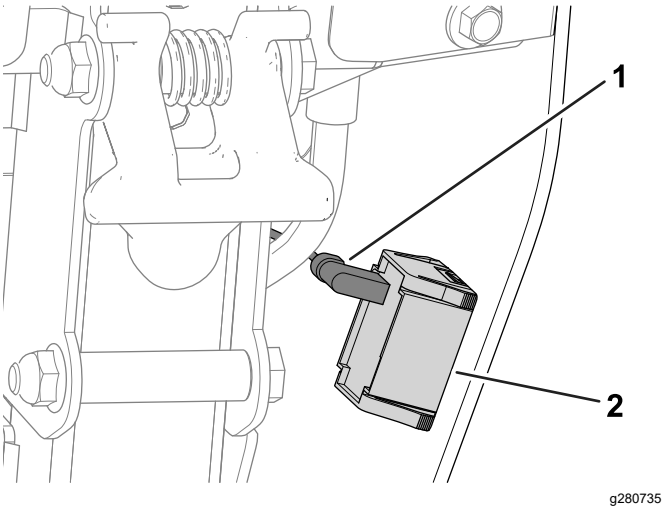

Figur 40

1. Ledningsnetstik
2. Timetæller

   B. Fjern styringsdækslet ved at fjerne de skruer, der fastgør styringsdækslet til bagpanelet (Figur 41).

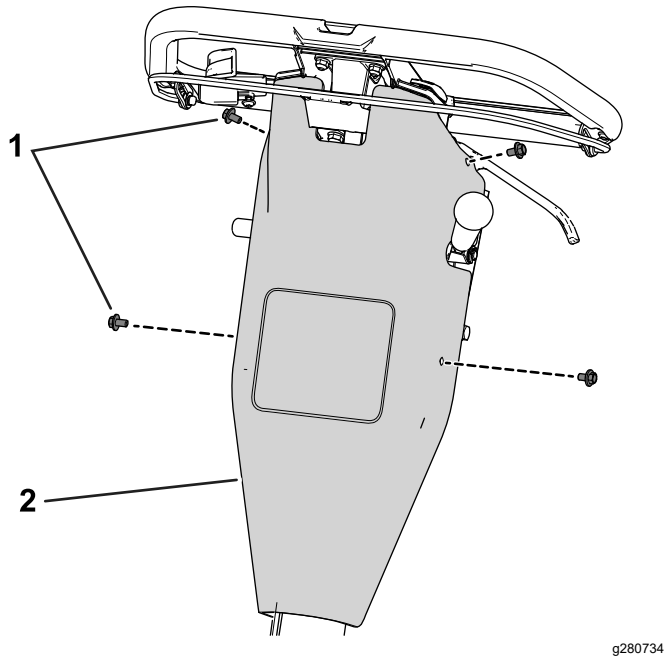

Figur 41

1. Skrue
2. Styringsdæksel

6. Juster gashåndtagsstoppet efter aflæsningen af den høje tomgang på din omdrejningstæller.
   - For at **øge** hastighedsgrænsen for høj tomgang skal du flytte gashåndtagsstoppet **op**.
   - For at **reducere** hastighedsgrænsen for høj tomgang skal du flytte gashåndtagsstoppet **ned**.

   Bemærk: Du kan anvende en skralde til at justere gashåndtagsstoppet.

   Hvis du har en ældre maskine (serienumre er angivet i trin 5), skal du bruge en skruenøgle til at holde flangemøtrikken under konsollen. Nyere maskiner har en støbt møtrik. Det er ikke nødvendigt at anvende en skruenøgle.

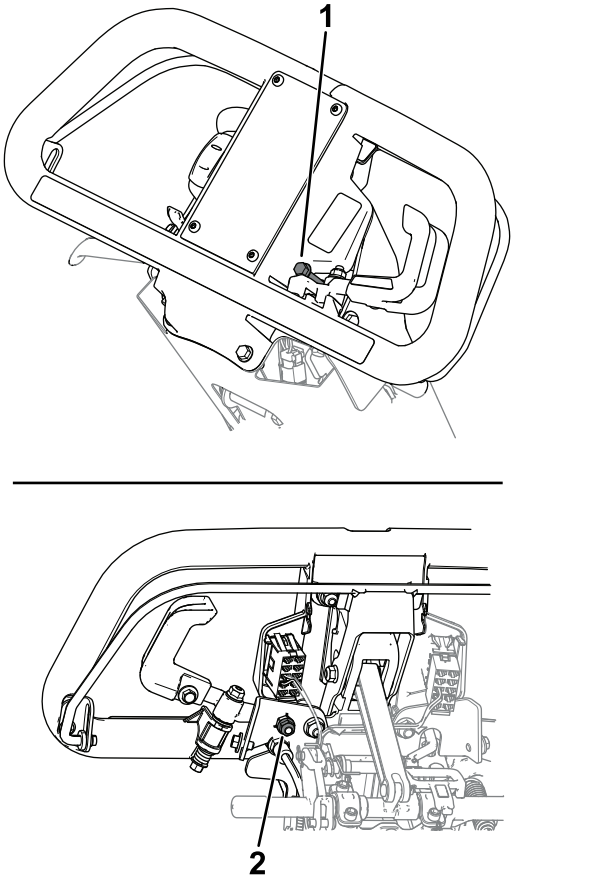

Figur 42

1. Gashåndtagsstop
2. Møtrik (kun maskiner med en flangemøtrik)

7. Start motoren, og aflæs den nye værdi for den høje tomgang.

   Hvis omdrejningstælleren viser den rette hastighed som beskrevet i trin 3, er justeringen fuldført.

8. Hvis du afmonterede styringsdækslet, skal du udføre følgende trin:
   A. Brug de bolte, du fjernede tidligere, til at fastgøre styringsdækslet til bagpanelet.
   B. Tilslut ledningsnetstikket til timetælleren.

Stramning af fastgørelsesanordningerne til håndtagsisolering

Eftersynsinterval: Efter de første 20 timer

1. Parker maskinen på en plan flade.
2. Løsn bolten og møtrikken som vist i Figur 43.

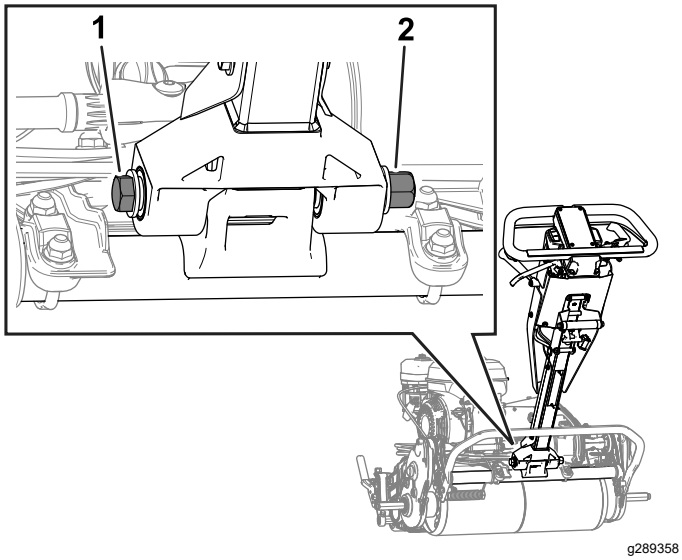

Figur 43

1. Bolt
2. Møtrik

3. Skub håndtaget så langt fremad som muligt.
4. Understøt håndtaget, og tilspænd bolten og møtrikken, som du løsnede i trin 2, med et moment på 50 til 55 Nm.

   Bemærk: Få en medhjælper til at assistere dig med at understøtte håndtaget eller tilspænde fastgørelsesanordningerne.
5. Slip håndtaget.

Vedligeholdelse af klippeenhederne

Skæreknivssikkerhed

Vær forsigtig, når du efterser klippeenheden på knivcylinderen. Brug handsker, og vær forsigtig, når der foretages eftersyn af knivcylinderen.

En slidt eller beskadiget skærekniv eller bundkniv kan gå itu, og et stykke kan blive kastet mod dig eller omkringstående, hvilket kan medføre alvorlig personskade eller død.

- Efterse regelmæssigt skære- og bundknivene for kraftig slitage eller skader.
- Vær forsigtig, når du efterser skæreknivene. Brug handsker, og vær forsigtig, når du efterser skæreknive. Du må kun udskifte eller baglappe skære- og bundknivene. De må aldrig rettes ud eller svejses.

Montering af klippeenheden

Montering af klippeenheden (model 04820)

1. Flyt støttebenet til KLIPPEENHEDENS DRIFTSSTILLING. Se Støtteben (side 12).
2. Fjern de skruer og møtrikker, der fastgør knivcylinderdrevet til sidepladen (Figur 44).

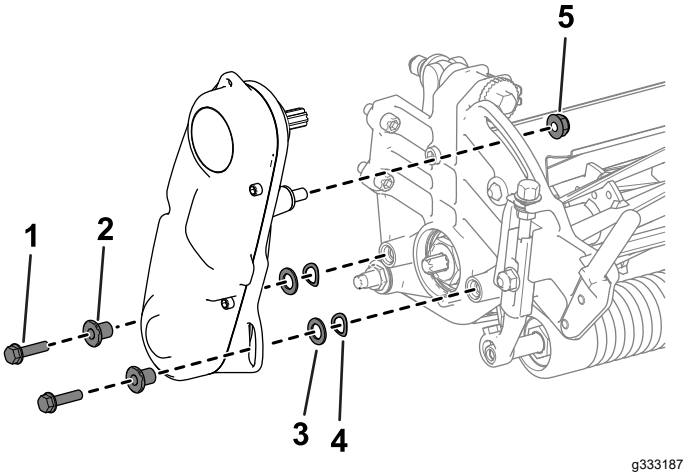

Figur 44

1. Unbrakoskrue
2. Afstandsbøsning
3. Spændeskive
4. Fjederskive
5. Møtrik

3. Fjern knivcylinderdrevet, de flade spændeskiver, fjederskiverne og afstandsbøsningerne fra sidepladen (Figur 44).
4. Ret klippeenheden ind efter stellet.

5. Brug 4 unbrakoskruer til at fastgøre klippeenheden på stellet (Figur 45).

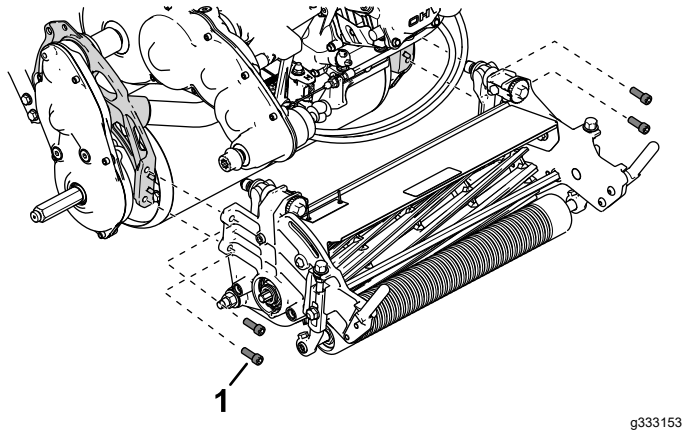

Figur 45

1. Unbrakoskrue

6. Brug de tidligere afmonterede unbrakoskruer, spændeskiver og afstandsbøsninger til at fastgøre knivcylinderdrevet på klippeenhedens sideplade (Figur 46).

   Sørg for, at knivcylindersamlingens drivaksel er monteret på transmissionens drivakselkobling (Figur 46).

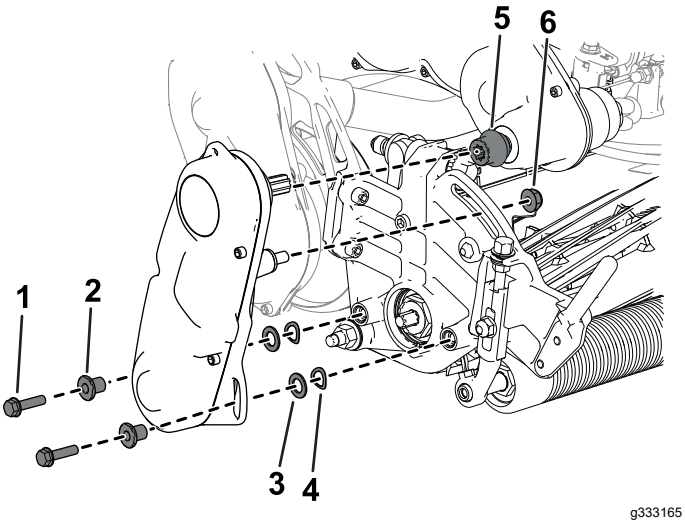

Figur 46

1. Unbrakoskrue
2. Afstandsbøsning
3. Spændeskive
4. Fjederskive
5. Kobling
6. Møtrik

Montering af klippeenheden (model 04830 og 04840)

1. Flyt støttebenet til KLIPPEENHEDENS DRIFTSSTILLING. Se Støtteben (side 12).
2. Ret klippeenheden ind efter stellet.
3. Brug 4 unbrakoskruer til at fastgøre klippeenheden på stellet (Figur 47).

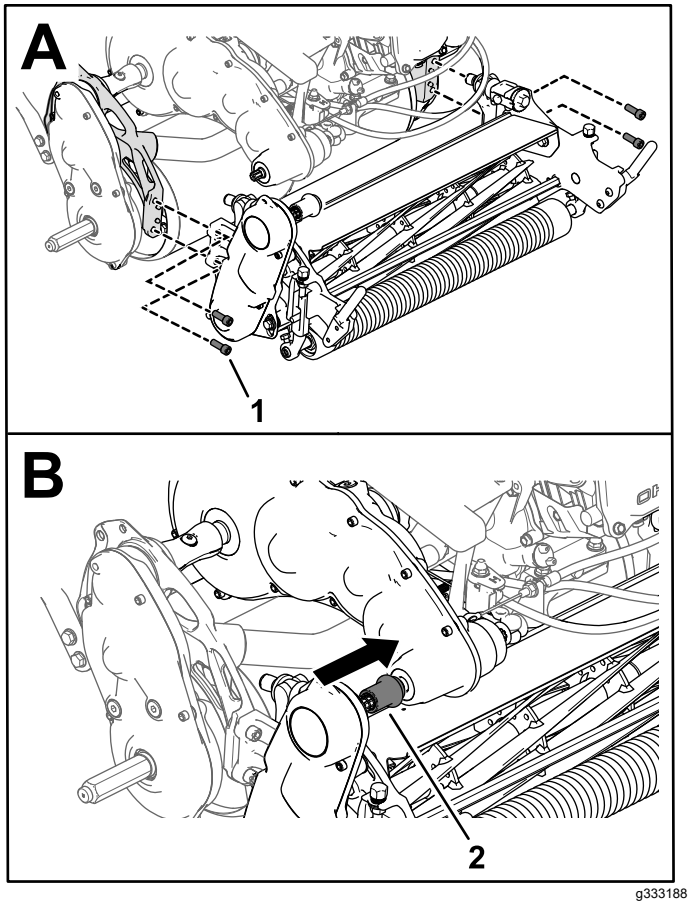

Figur 47

1. Unbrakoskrue
2. Klippeenhedens drivkobling

4. Skub klippeenhedens drivkobling på transmissionens drivaksel (Figur 47).

   Koblingen bør glide på transmissionens drivaksel uden modstand. Hvis du møder modstand, skal du sikre, at knivcylinderdrivakslen og transmissionens drivaksel er på linje med hinanden. Se Justering af positionen for knivcylinderdrivakslen (side 34)
5. Monter græsopsamleren.

Justering af positionen for knivcylinderdrivakslen

Du kan justere knivcylinderdrivakslens position ved at justere knivcylinderdrevets position:

1. Løsn bolten, der er vist i Figur 48.

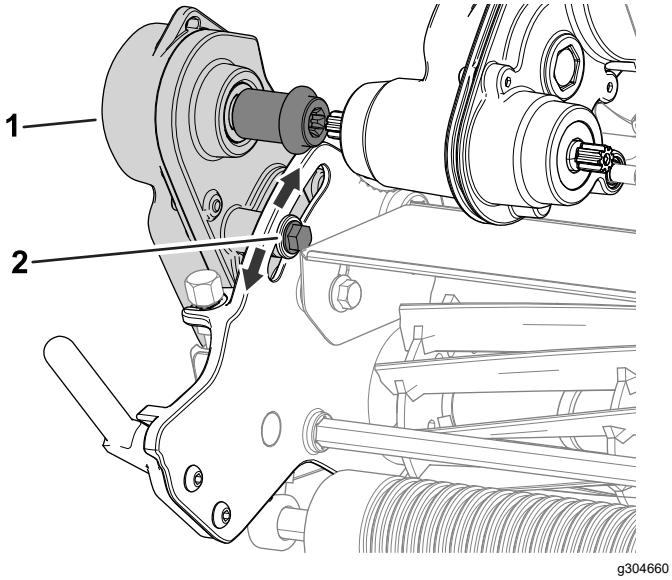

Figur 48

1. Knivcylindersamling
2. Bolt

2. Drej knivcylinderdrevet, så knivcylinderens drivaksel er rettet korrekt ind efter transmissionens drivaksel.
3. Stram den bolt, du løsnede tidligere.

Hvis du fortsat mærker modstand, skal du justere motorens og transmissionens opretning. Se *servicevejledningen*.

Afmontering af klippeenheden

Afmontering af klippeenheden (model 04820)

1. Flyt støttebenet til KLIPPEENHEDENS DRIFTSSTILLING. Se Støtteben (side 12).
2. Fjern græsopsamleren (hvis udstyret hermed).
3. Fjern knivcylinderdrevet fra klippeenheden (Figur 49), og behold fastgørelsesanordningerne.

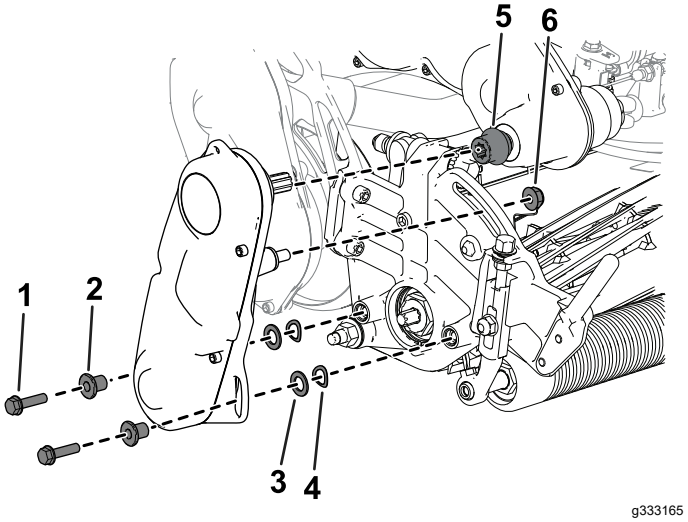

Figur 49

1. Unbrakoskrue
2. Afstandsbøsning
3. Spændeskive
4. Fjederskive
5. Kobling
6. Møtrik

4. Fjern de unbrakoskruer, der fastgør klippeenheden til stellet (Figur 50).

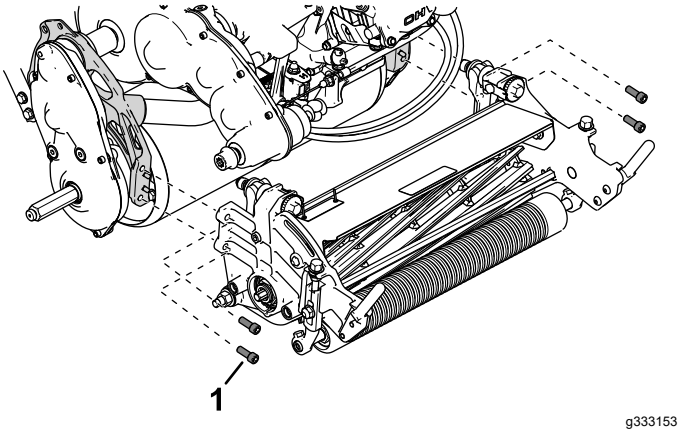

Figur 50

1. Unbrakoskrue

5. Fjern klippeenheden fra stellet.

Afmontering af klippeenheden (model 04830 og 04840)

1. Flyt støttebenet til KLIPPEENHEDENS DRIFTSSTILLING. Se Støtteben (side 12).
2. Fjern græsopsamleren (hvis udstyret hermed).
3. Slip klippeenhedens drivkobling fra transmissionens drivaksel (Figur 51).

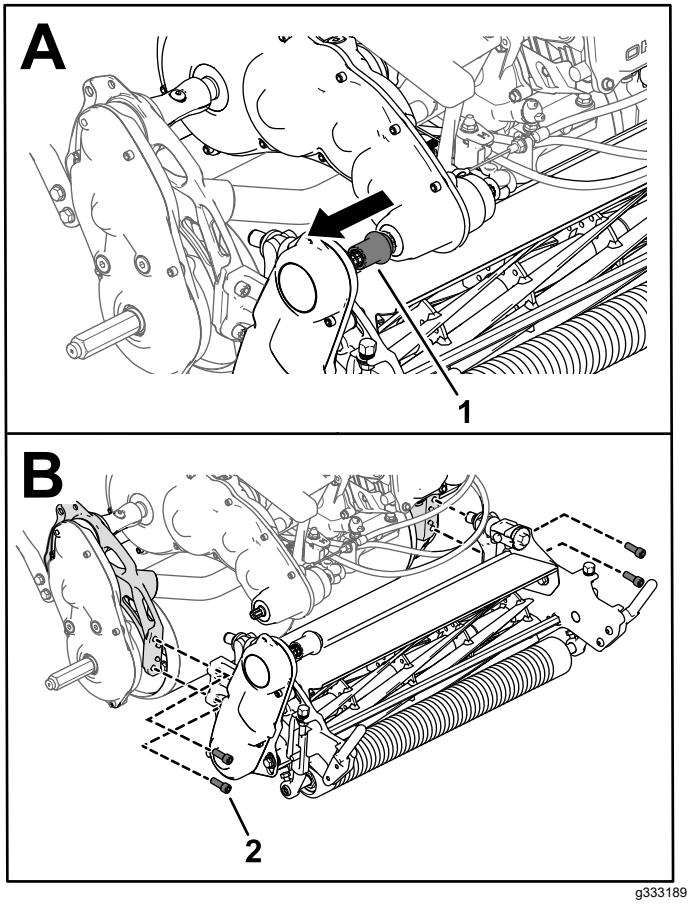

Figur 51

1. Klippeenhedens drivkobling
2. Unbrakoskrue

4. Fjern de unbrakoskruer, der fastgør klippeenheden til stellet (Figur 51).
5. Fjern klippeenheden fra stellet.

Baglapning af klippeenheden

Se følgende tabel for at finde de korrekte baglapningssæt til din traktionsenhed:

Sætnavn/-model	Kompatible traktionsenhe-der
Sæt til baglappeadgang (model 139-4342)	Model 04820, 04830 og 04840
Baglapningssæt (model 04800)	Model 04830 og 04840

Se betjeningsvejledningen i *monteringsvejledningen* til det specifikke sæt. Kontakt en autoriseret Toro-forhandler for at anskaffe et af disse sæt.

Opbevaring

Sikkerhed i forbindelse med opbevaring

- Sluk for motoren, tag nøglen ud (hvis udstyret hermed), og vent, til alle bevægelige dele er standset, inden du forlader førersædet. Lad maskinen køle af inden justering, eftersyn og rengøring af maskinen, eller inden den stilles til opbevaring.
- Opbevar ikke maskinen eller brændstofbeholderen i nærheden af åben ild, gnister eller vågeblus, såsom på en vandvarmer eller andre apparater.

Opbevaring af maskinen

1. Fjern eventuelt græsaffald, snavs og skidt fra maskinens eksterne dele, især motoren. Fjern snavs og avner fra ydersiden af motorens topstykke og blæserhuset.

   Vigtigt: **Du kan vaske maskinen med et mildt rengøringsmiddel og vand. Udsæt ikke maskinen for højtryksrensning. Undgå overdreven brug af vand, særligt i nærheden af skiftegrebspladen og motoren.**

2. Ved længere tids opbevaring af maskinen (mere end 30 dage) skal brændstoffet i tanken tilsættes brændstofstabilisator.
   A. Lad motoren køre i 5 minutter for at fordele brændstoffet i brændstofsystemet.
   B. Du kan enten slukke for motoren, lade den køle af og dræne brændstoftanken eller lade motoren køre, til den slår fra.
   C. Start motoren, og lad den køre, indtil den slår fra. Start motoren igen, mens chokeren er slukket, indtil motoren ikke starter.
   D. Kobl tændrørskablet fra tændrøret.
   E. Brændstoffet skal bortskaffes på forsvarlig vis. Genbrug den i henhold til gældende retningslinjer.

   Bemærk: Opbevar ikke brændstof med stabilisator længere tid end anbefalet af brændstofstabilisatorens producent.
3. Kontroller og stram alle bolte, møtrikker og skruer. Reparer eller udskift alle slidte og beskadigede dele.
4. Mal alle ridsede eller blotlagte metaloverflader. Maling kan købes hos en autoriseret Toro-forhandler.
5. Opbevar maskinen i en ren, tør garage eller på et passende sted. Tildæk maskinen for at beskytte den og holde den ren.

Bemærkninger:

EEA/UK-erklæring om beskyttelse af privatlivets fred

Toros brug af dine personlige oplysninger

The Toro Company ("Toro") respekterer dit privatliv. Når du køber vores produkter, indsamler vi visse oplysninger om dig, enten direkte fra dig eller igennem din lokale Toro-virksomhed eller -forhandler. Toro bruger disse oplysninger til at opfylde kontraktmæssige forpligtelser – såsom til at registrere din garanti, behandle dit garantikrav eller kontakte dig i tilfælde af en produkttilbagekaldelse – og til lovlige forretningsformål – såsom til at måle kundetilfredshed, forbedre vores produkter eller give dig produktoplysninger, som kan være interessante for dig. Toro kan dele dine oplysninger med vores datterselskaber, søsterselskaber, forhandlere eller andre forretningspartnere i forbindelse med disse aktiviteter. Vi kan også videregive personlige oplysninger, når loven kræver det, eller i forbindelse med salg, køb eller fusion af virksomheder. Vi sælger aldrig dine personlige oplysninger til andre virksomheder med henblik på markedsføring.

Opbevaring af dine personlige oplysninger

Toro opbevarer dine personlige oplysninger så længe, det er relevant for ovenstående formål og i overensstemmelse med lovmæssige krav. Yderligere oplysninger om gældende opbevaringsperioder fås ved at kontakte legal@toro.com.

Toros forpligtelse i forbindelse med sikkerhed

Dine personlige oplysninger kan blive behandlet i USA eller et andet land, der har en mindre restriktiv databeskyttelseslovgivning end i dit bopælsland. Når vi sender dine oplysninger ud af dit bopælsland, træffer vi lovmæssigt påkrævede foranstaltninger for at sikre, at passende sikkerhedsforanstaltninger er på plads, så dine oplysninger beskyttes og behandles sikkert.

Adgang og rettelser

Du kan have ret til at rette eller gennemgå dine personlige oplysninger eller gøre indsigelse mod eller begrænse behandlingen af dine data. For at gøre det skal du kontakte os pr. e-mail på legal@toro.com. Hvis du har spørgsmål til den måde, Toro har håndteret dine oplysninger på, opfordrer vi dig til at rette dem direkte til os. Bemærk, at personer bosiddende i Europa har ret til klage til deres datatilsynsmyndighed.

Toros garanti

Begrænset garanti på 2 år eller 1.500 timer

Dækkede forhold og produkter

The Toro Company og dets søsterselskab, Toro Warranty Company, garanterer i fællesskab i henhold til en aftale mellem dem, at dit Toro-produkt ("produktet") er frit for materiale- og fabrikationsfejl i 2 år eller 1.500 driftstimer,* alt efter hvad der indtræffer først. Denne garanti gælder for alle produkter med undtagelse af dybdeluftere (se de separate garantierklæringer for disse produkter). Hvis der forekommer en fejl, som er dækket af garantien, vil vi reparere produktet uden omkostninger for dig. Dette inkluderer fejldiagnose, arbejdsløn, reservedele og transport. Denne garanti træder i kraft på den dato, produktet leveres til den person, som oprindeligt køber det i detailleddet.
* Produktet er udstyret med timetæller.

Sådan får du udført service, der er dækket af garantien

Det påhviler dig at underrette produktforhandleren eller den autoriserede produktforhandler, som du har købt produktet hos, så snart du tror, der er opstået en fejl, som er dækket af garantien. Hvis du har brug for hjælp til at finde frem til en produktforhandler eller en autoriseret forhandler, eller hvis du har spørgsmål vedrørende dine rettigheder eller ansvar i henhold til garantien, kan du kontakte os her:

Toro Commercial Products Service Department
Toro Warranty Company
8111 Lyndale Avenue South
Bloomington, MN 55420-1196, USA

+1–952–888–8801 eller +1–800–952–2740
E-mail: commercial.warranty@toro.com

Ejerens ansvar

Du er som ejer af produktet ansvarlig for at udføre den vedligeholdelse og de justeringer, som er nødvendige i henhold til din *betjeningsvejledning*. Reparationer af produktfejl, der skyldes manglende udførelse af nødvendig vedligeholdelse og justeringer dækkes ikke af denne garanti.

Genstande og fejl, der ikke er dækket

Ikke alle produktfejl eller funktionsfejl, der måtte opstå i garantiperioden, udgør materialefejl eller fejl i den håndværksmæssige udførelse. Denne garanti dækker ikke følgende:

- Produktfejl, som er en følge af brug af ikke-originale Toro-reservedele eller af installation og brug af ekstra eller modificeret eller ikke-originalt Toro-tilbehør og -produkter.
- Produktfejl, som er en følge af manglende udførelse af anbefalet vedligeholdelse og/eller justeringer.
- Produktfejl, som er en følge af brug af produktet på ødelæggende, uagtsom eller hensynsløs vis.
- Reservedele, der bruges op, og som ikke er defekte. Eksempler på reservedele, som forbruges eller opbruges under normal betjening af produktet, omfatter, men er ikke begrænset til, bremseklodser og -belægninger, koblingsbelægninger, skæreknive, knivcylindre, ruller og lejer (forseglede eller smørbare), bundknive, tændrør, styrehjul og lejer, dæk, filtre, remme samt visse sprøjtekomponenter, f.eks. membraner, dyser, flowmålere og kontraventiler.
- Fejl, der forårsages af eksterne forhold, herunder, men ikke begrænset til, vejrlig, opbevaringsforhold, forurening, brug af ikke-godkendte brændstoffer, kølevæsker, smøremidler, tilsætningsstoffer, gødning, vand og kemikalier.
- Funktions- eller driftsfejl forårsaget af brændstoffer (f.eks. benzin, diesel eller biodiesel), der ikke overholder deres respektive branchestandarder.
- Normal støj, vibration, slid og ælde samt forringelse. Normalt slid omfatter, men er ikke begrænset til, beskadigelse af sæder som følge af slitage eller afslidning, slid på malede overflader, ridsede mærkater eller vinduer.

Reservedele

Reservedele, der planmæssigt skal udskiftet i forbindelse med nødvendig vedligeholdelse, er kun dækket af garantien i tidsrummet frem til det planmæssige tidspunkt for udskiftning af den pågældende reservedel. Reservedele, der udskiftes i henhold til denne garanti, er dækket af garantien i den originale produktgarantis løbetid og bliver Toros ejendom. Toro træffer endelig beslutning om, hvorvidt en reservedel eller en samlet enhed skal repareres eller udskiftes. Toro har ret til at bruge fabriksrenoverede reservedele til reparationer, der er dækket af garantien.

Garanti på dybdeafladnings- og litium-ion-batterier

Dybdeafladnings- og litium-ion-batterier kan levere et samlet, specificeret antal kilowatttimer i løbet af deres levetid. Brugs-, opladnings- og vedligeholdelsesteknikker kan forlænge eller forkorte den samlede batterilevetid. I takt med at batterierne i dette produkt forbruges, vil mængden af nyttigt arbejde mellem opladningsintervaller langsomt formindskes, indtil batteriet er helt faldt. Udskiftning af flade batterier efter almindeligt forbrug er produktejerens ansvar. Bemærk (kun litiumionbatteri): Se batteriets garanti for at få yderligere oplysninger.

Krumtapakslens levetidsgaranti (kun ProStripe 02657-modellen)

ProStripe, som er forsynet med en original Toro-friktionsskive og -skæreknivsbremsekobling (integreret skæreknivsbremsekobling (BBC) og friktionsskive) med sikkerhedslåsesystem som originalt udstyr, og som bruges af den oprindelige køber i overensstemmelse med anbefalede procedurer til betjening og vedligeholdelse, er dækket af en levetidsgaranti mod bøjning af motorens krumtapaksel. Maskiner, der er udstyret med friktionsskiver, skæreknivsbremsekobling (BBC) og andre lignende anordninger, er ikke dækket af krumtapakslens levetidsgaranti.

Omkostninger til vedligeholdelse afholdes af ejeren

Motorjustering, smøring, rengøring og polering, udskiftning af filtre, kølevæske og udførelse af anbefalet vedligeholdelse er eksempler på normal service, som Toro-produkter kræver, og omkostninger i forbindelse hermed afholdes af ejeren.

Generelle betingelser

Det eneste retsmiddel, du har til rådighed i henhold til nærværende garanti, er reparation hos en autoriseret Toro-forhandler.

Hverken The Toro Company eller Toro Warranty Company er ansvarlig for indirekte-, hændelige- eller følgeskader i forbindelse med brugen af de Toro-produkter, der er dækket af nærværende garanti, herunder omkostninger eller udgifter til at fremskaffe erstatningsudstyr eller service i de perioder, der med rimelighed medgår i forbindelse med funktionsfejl eller manglende rådighed over produktet, mens der udføres reparationer i henhold til garantien. Bortset fra den emissionsgaranti, der er nævnt nedenfor, og kun såfremt denne måtte finde anvendelse, gives ingen anden udtrykkelig garanti. Alle underforståede garantier om salgbarhed og brugsegnethed er begrænset til denne udtrykkelige garantis varighed.

I visse stater er det ikke tilladt at fragå ansvar for hændelige skader og følgeskader eller at begrænse tidsrummet for en underforstået garantis varighed, så ovenstående ansvarsfragåelser og begrænsninger gælder muligvis ikke for dig. Denne garanti giver dig bestemte juridiske rettigheder, men derudover kan du også have andre rettigheder, som varierer fra stat til stat.

Bemærkning angående emissionsgaranti

Emissionskontrolsystemet på dit produkt kan være dækket at en separat garanti, som overholder de krav, der er fastsat af det amerikanske miljøbeskyttelsesagentur (Environmental Protection Agency, EPA) og/eller rådet for luftressourcer i Californien (California Air Resources Board, CARB). De timemæssige begrænsninger, der er anført ovenfor, gælder ikke for garantien på emissionskontrolsystemet. Der henvises til garantierklæringen om motoremissionsgaranti, som er vedlagt dit produkt eller indeholdt i motorfabrikantens dokumentation.

Andre lande end USA og Canada

Kunder, som har købt Toro-produkter, der er eksporteret fra USA eller Canada, skal kontakte deres Toro-forhandler for at få en garantipolice, som gælder for deres land, provins eller stat. Hvis du af en eller anden grund er utilfreds med din forhandlers service eller har problemer med at få oplysninger om garantien, bedes du kontakte dit autoriserede Toro-servicecenter.

Advarselsinformation i henhold til erklæringen California Proposition nr. 65

Hvad betyder denne advarsel?

Du kan komme ud for at se et produkt til salg, der er forsynet med et advarselsmærkat som det følgende:

ADVARSEL: Kræft og forplantningsskade – www.p65Warnings.ca.gov.

Hvad er erklæring 65?

Erklæring 65 gælder for alle selskaber, der driver virksomhed i Californien, sælger produkter i Californien eller fremstiller produkter, der kan sælges eller indføres i Californien. Den kræver, at Californiens guvernør fører og offentliggør en liste over kemikalier, der kan forårsage kræft, fosterskader og/eller anden skade på reproduktionsevnen. Listen, der opdateres hvert år, omfatter hundredvis af kemikalier, der findes i mange hverdagsartikler. Formålet med erklæring 65 er at informere offentligheden om udsættelse for disse kemikalier.

Erklæring 65 nedlægger ikke forbud mod salg af produkter, der indeholder disse kemikalier, men kræver i stedet advarsler på samtlige produkter, al produktemballage og produktets faglitteratur. Ydermere betyder en advarsel i henhold til erklæring 65 ikke, at et produkt er i strid med produktsikkerhedsstandarder eller -krav. Faktisk har den californiske regering præciseret, at en advarsel i henhold til erklæring 65 "ikke er det samme som en lovgivningsbeslutning om, hvorvidt et produkt er 'sikkert' eller 'usikkert'." Mange af disse kemikalier er blevet anvendt i hverdagsprodukter i mange år uden dokumenteret skadevirkning. Få yderligere oplysninger påhttps://oag.ca.gov/prop65/faqs-view-all.

En advarsel i henhold til erklæring 65 betyder, at en virksomhed enten (1) har evalueret eksponeringen og konkluderet, at den overskrider niveauet for "ingen betydelig risiko", eller (2) har valgt at forsyne produktet med en advarsel på grund af tilstedeværelsen af et kemikalie, der er anført på førnævnte liste, uden at der er blevet gjort forsøg på at evaluere eksponeringen.

Finder denne lovgivning anvendelse overalt?

Advarsler i henhold til erklæring 65 er kun påkrævede i henhold til californisk lovgivning. Disse advarsler ses i Californien inden for en bred vifte af miljøer, herunder, men ikke begrænset til, restauranter, købmandsforretninger, hoteller, skoler og hospitaler, og på en bred vifte af produkter. Derudover tilvejebringer nogle online- og postordreforhandlere advarsler i henhold til erklæring 65 på deres websites eller i kataloger.

Hvordan måler Californiens forbundsstatslige advarsler sig med de grænser, der er underlagt regeringen i Washington?

Standarder i henhold til erklæring 65 er ofte strengere end nationale og internationale standarder. Der er en række forskellige stoffer, som kræver en advarsel i henhold til erklæring 65 ved niveauer, der ligger langt under de nationale kontrolgrænser. For eksempel ligger advarselsstandarden for bly i henhold til erklæring 65 på 0,5 µg/dag, hvilket er langt under nationale og internationale standarder.

Hvorfor er alle produkter af samme slags ikke forsynet med advarslen?

- Produkter, der sælges i Californien, kræver mærkning i henhold til erklæring 65, mens lignende produkter, der sælges andetsteds, ikke gør.
- Hvis en virksomhed, der er involveret i en retssag under erklæring 65, indgår et forlig, kan virksomheden pålægges at anvende erklæring 65-advarsler for sine produkter, mens andre virksomheder, der fremstiller lignende produkter, muligvis ikke er underlagt sådanne krav.
- Håndhævelsen af erklæring 65 er inkonsekvent.
- Virksomheder kan undlade at forsyne deres produkter med advarsler, hvis de konkluderer, at det ikke er påkrævet i henhold til erklæring 65. Fravær af advarsler på et produkt betyder ikke, at produktet er fri for de anførte kemikalier ved lignende niveauer.

Hvorfor inkluderer Toro denne advarsel?

Toro har valgt forsyne forbrugerne med så mange oplysninger som muligt, så de kan træffe kvalificerede beslutninger om de produkter, som de køber og bruger. Toro tilvejebringer i visse tilfælde advarsler på grundlag af viden om tilstedeværelsen af ét eller flere anførte kemikalier, uden at der er blevet foretaget vurdering af eksponeringen, eftersom ikke alle de anførte kemikalier er forsynet med krav til eksponeringsgrænser. Selvom eksponeringen fra Toros produkter kan være uvæsentlig eller ligge inden for intervallet, der "ikke udgør nogen betydelig risiko", har Toro for at være på den sikre side alligevel valgt at forsyne sine produkter med advarsler i henhold til erklæring 65. Hvis Toro ikke stiller disse advarsler til rådighed, kan virksomheden desuden sagsøges af staten Californien eller af private parter, der søger at håndhæve erklæring 65, og underlægges væsentlige sanktioner.