FORM NO. 3318-617N Rev A

MODELLNR. 07210—60001 OG OVER

FØRERHÅNDBOK

WORKMAN 3100
ARBEIDSBILER

For å bli kjent med denne klipperen og for best mulig sikkerhet og ytelse må du lese denne håndboken før du starter motoren. Vær spesielt oppmerksom på SIKKERHETSANVISNINGENE som fremheves av dette symbolet.

Det angir FORSIKTIG, ADVARSEL eller FARE—anvisninger om personlig sikkerhet. Unnlatelse i å rette seg etter anvisningene kan føre til personskade.



© The TORO Company, 1996

Forord

TORO WORKMAN® ble konstruert som en effektiv, allsidig, problemfri og økonomisk arbeidsbil. De aller siste tekniske begrep, design- og sikkerhetsbegreper er lagt inn i maskinen, sammen med deler og arbeid av førsteklasses kvalitet. Hvis den brukes og vedlikeholdes på riktig måte, vil den holde seg i tipp-topp stand. Denne maskinen er ikke beregnet til bruk på offentlige veier eller gater.

I og med at du har kjøpt fra en industrileder i vedlikeholdsutstyr, vet du at fremtidig ytelse og pålitelighet er av stor betydning. TORO er også opptatt av klipperens fremtidige bruk og brukerens sikkerhet. Alle som har med WORKMAN® å gjøre må lese denne håndboken og sørge for at sikkerhets-, klargjørings-, bruks- og vedlikeholdsanvisningene følges til enhver tid.

Denne håndboken fremhever opplysninger om sikkerhet, mekanisk informasjon og generell produktinformasjon. FARE, ADVARSEL og FORSIKTIG gir sikkerhetsopplysninger. Du må forstå alle sikkerhetsopplysninger som følger etter varseltrekanten. Les side 4 og 5 for fullstendige sikkerhetsopplysninger. VIKTIG fremhever mekanisk informasjon som krever spesiell oppmerksomhet, og NB understreker generell informasjon som det er verd å merke seg.

Om du trenger hjelp til klargjøring, bruk, vedlikehold eller sikkerhet er det bare å kontakte din nærmeste godkjente TORO-forhandler. I tillegg til ekte TORO reservedeler har forhandleren også valgfritt utstyr for et komplett utvalg av TORO gresspleieutstyr. Bruk kun deler fra TORO—kjøp ekte TORO reservedeler og utstyr.

Innholdsfortegnelse

	Side
Sikkerhet	3
Spesifikasjoner	9
Før bruk	11
Kontroller	15
Bruk	18
Vedlikehold	26

Sikkerhet

WORKMAN® ble utviklet og testet for å gi trygg service når den brukes og vedlikeholdes på riktig måte. Selv om farekontroll og forebyggelse av uhell til dels avhenger av maskinens design og konfigurasjon, er disse faktorene også avhengig av hvor godt personalet kjenner til og er opplært i riktig bruk, transport, vedlikehold og bortsetting av maskinen. Uriktig bruk eller vedlikehold kan føre til personskade eller dødsulykke.

Dette er en spesialbil som ikke er beregnet til kjøring på vei. Den føles litt annerledes enn personbiler eller lastebiler. Så ta deg tid til å bli kjent med WORKMAN®. Ikke alt utstyr som kan brukes med WORKMAN® er tatt med i denne håndboken. Se Førerhåndboken som følger med utstyret for ytterligere sikkerhetsopplysninger. LES DISSE HÅNDBØKENE.

FOR Å UNNGÅ FAREN FOR PERSONSKADE ELLER DØDSULYKKE, MÅ DU ALLTID FØLGE SIKKERHETSANVISNINGENE.

INSPEKTØRENS ANSVAR

1. Forviss deg om at operatørene er godt opplært og kjent med førerhåndboken og alle skiltene på maskinen.

2. Sørg for å opprette dine egne fremgangsmåter og arbeidsregler for uvanlige arbeidsforhold (f.eks. for bratte skråninger). Bruk låsebryteren for 3. høye gear hvis stor hastighet kan føre til brudd på sikkerhetsreglene eller at bilen blir skadet.

FØR BRUK

3. Bruk kun maskinen etter at du har lest og forstått innholdet i denne boken. Reservehåndbøker er tilgjengelig ved å sende hele modell- og serienr. til The Toro Company, 8111 Lyndale Avenue South, Minneapolis, Minnesota 55420, USA.

4. Du må aldri la barn eller voksne som ikke har lest disse anvisningene bruke maskinen. Det er kun opplærte og godkjente folk som har lov å bruke dette kjøretøyet. Forviss deg om at alle operatører er både fysisk og mentalt istand til å bruke kjøretøyet. Alle som benytter dette kjøretøyet må ha førerkort.

5. Dette kjøretøyet er kun beregnet til deg, føreren, og en passasjer i passasjersetet. Du må aldri ta med andre passasjerer.

6. Du må aldri kjøre bilen hvis du er påvirket av alkohol eller narkotika.

7. Bli kjent med kontrollene og hvordan du raskt stopper motoren.

8. Sørg for at alle vern, sikkerhetsanordninger og merker er på plass. Hvis noen av disse ikke virker, er uleselig eller skadet, må det repareres eller skiftes før maskinen brukes.

9. Bruk alltid solide sko, og aldri sandaler, tennissko eller joggesko. Bruk ikke løstsittende klær e.l. som kan sette seg fast i bevegelige deler og føre til personskade.

10. Det er tilrådelig å bruke vernebriller, vernesko, lange bukser og en hjelm. Dette er kanskje påkrevd i noen land.

11. Hold alle, særlig barn og kjæledyr, godt unna arbeidsområdet.

12. Før du bruker bilen må du alltid undersøke alle deler og alt utstyr. Hvis noe er galt må du ikke bruke bilen. Sørg for at problemet løses før bilen eller utstyret brukes igjen.

13. Bensin er meget brannfarlig og må håndteres med forsiktighet.

A. Oppbevar drivstoff i godkjente beholdere.

B. Ta ikke lokket av drivstofftanken mens motoren er varm eller når den går.

C. Røking forbudt ved håndtering av bensin.

D. Fyll drivstoff på utendørs og til ca. 2,5 cm i underkant av toppen av tanken (nederst i påfyllingshalsen). Fyll ikke for mye på.

E. Tørk opp eventuelt sølt bensin.

14. Undersøk hver dag at forriglingssystemet virker som det skal—se side 21. Hvis en bryter svikter må den skiftes før maskinen brukes igjen. Forriglingsbryterne må skiftes hvert annet år, enten de virker som de skal eller ikke.

UNDER BRUK

ADVARSEL: Eksos fra motoren inneholder kullos, som er en luktfri og giftig gass. Kullos kan også forårsake fosterskade. Du må ikke la motoren gå innendørs eller på et innelukket område.

15. Føreren og passasjeren må alltid sitte når bilen beveger seg. Føreren må alltid holde begge hender på rattet og passasjeren må holde i håndtakene. Hold armer og ben på innsiden av bilen til enhver tid. Du må aldri ta med passasjerer på lasteplanet eller på utstyret. Husk at passasjeren kanskje ikke venter at du skal bremse eller svinge.

16. Ikke overbelast bilen. Navneskiltet (under instrumentbordet på passasjersiden) viser bilens belastningsgrenser. Ikke overbelast utstyret eller overskrid bilens maksimale vekt.

17. Når motoren startes:

A. Sett deg på førersetet og sett parkeringsbremsen på.

B. Koble fra kraftuttaket (hvis montert) og sett gasshendelen tilbake til stilling AV (hvis montert).

C. Sett skifthendelen til stilling NØYTRAL og trykk inn clutchpedalen.

D. Hold foten klar av gasspedalen.

E. Drei tenningsnøkkelen til START.

18. Bruk av maskinen krever stor oppmerksomhet. Hvis ikke bilen brukes på en trygg måte, kan det føre til en ulykke, at bilen velter og personskade eller dødsulykke. Kjør forsiktig. For å hindre at den tipper eller at du mister kontroll:

A. Vær meget forsiktig, slakk av på farten og hold god avstand rundt sandfeller, grøfter, bekker, ramper eller andre farer.

B. Vær oppmerksom på huller eller andre skjulte farer.

C. Vær forsiktig når du arbeider i en bratt skråning. Kjør alltid rett opp eller ned skråninger. Redusér hastigheten når du svinger skarpt eller når du svinger i bakker. Unngå å svinge i bakker hvis mulig.

D. Vær ekstra forsiktig når du bruker bilen på et vått underlag, ved stor hastighet eller med full last. Stoppetiden øker med full last. Skift til et lavere gear før du begynner å kjøre opp eller ned en bakke.

E. Fordel lasten jevnt på lasteplanet. Vær meget forsiktig hvis lasten overskrider bilens/lasteplanets mål. Vær ekstra forsiktig hvis lasten ikke ligger midt på lasteplanet. Lasten må være balansert og godt festet for å hindre at den forskyver seg.

F. Unngå plutselig stopp og start. Gå aldri fra revers til full fremover eller fremover til revers uten først å stoppe helt.

G. Du må ikke forsøke å svinge skarpt, bevege maskinen plutselig eller utføre andre utrygge bevegelser som kan føre til at du mister kontrollen.

H. Ved tømming må du se til at ingen står bak bilen. Du må ikke tømme noe på føttene til noen. Stå på siden av lasteplanet, ikke bak det,

når du frigjør baklemmens lås.

I. Før du rygger må du se bakover og forsikre deg om at det ikke finnes noen bak maskinen. Rygg alltid langsomt.

J. Vær oppmerksom på trafikken i nærheten av veier eller når du skal krysse en vei. La alltid fotgjengere og andre kjøretøy ha forkjørsrett. Denne bilen er ikke beregnet til kjøring på offentlige veier. Gi tegn i god tid når du skal svinge eller stoppe slik at andre personer vet hva du akter å gjøre. Følg trafikkreglene.

K. Du må aldri bruke bilen på eller i nærheten av støvfylte steder eller steder med eksplosive gasser. Bilens elektriske system og eksossystem kan gi fra seg gnister som kan antenne eksplosive stoffer.

L. Du må alltid se opp for og unngå lave overheng, f.eks. grener, dørkarmer, overganger osv. Forviss deg om at det alltid er god klaring over bilen og hodet.

M. Hvis du er i tvil om trygg bruk av bilen, må du STOPPE ARBEIDET og kontakte ansvarshavende.

19. Du må ikke berøre motoren, transakselen, radiatoren, lyddemperen eller vernet mens motoren går eller like etter at den har stoppet, fordi disse kan være varme nok til å gi brannsår.

20. Hvis maskinen vibrerer for mye, må den stoppes med en gang. Slå av motoren, vent til alt har slått seg til ro og se om noe er skadet. Reparér som nødvendig før maskinen brukes igjen.

21. Før du forlater setet:

A. Stopp maskinen.

B. Senk lasteplanet.

C. Slå av motoren og vent til alt har slått seg til ro.

D. Sett på parkeringsbremsen.

E. Ta ut tenningsnøkkelen.

F. Blokkér hjulene hvis bilen står i en skråning.

VEDLIKEHOLD

22. Før maskinen overhales eller justeres, må du stoppe motoren, sette parkeringsbremsen på og ta ut tenningsnøkkelen for å hindre at motoren plutselig starter.

23. Du må aldri arbeide under et hevet lasteplan medmindre lasteplanet sikres av støtter mot sylinderstengene som er helt ute.

24. Sørg for at alle hydauliske forbindelser er trukket godt til og at alle hydrauliske slanger og ledninger er i god stand før systemet trykksettes.

25. Hold kropp og hender godt unna steder som lekker eller trykksatt hydraulisk væske som spruter ut av dyser. Bruk papir eller kartong, ikke hendene, for å lete etter lekkasjer. Trykksatt hydraulisk væske kan trenge gjennom huden og føre til alvorlig personskade. Hvis væsken kommer inn i huden, må den fjernes kirurgisk innen noen få timer av en lege som er kjent med denne skadetypen, hvis ikke kan det føre til koldbrann.

26. Før det hydrauliske systemet kobles fra eller arbeid utføres på systemet, må trykket avlastes ved å stoppe motoren, flytte dumpeventilen fra hev til senk og/eller senke lasteplanet og utstyret. Sett den fjernhydrauliske hendelen i flytstilling. Hvis lasteplanet skal være i hevet stilling, må det understøttes godt.

27. For å sikre at hele maskinen er i god stand, må alle mutre, bolter og skruer trekkes godt til.

28. For å unngå brannfare må du fjerne fett, gress, blad og skitt fra motoren.

29. Hvis motoren må gå når justeringer utføres, må du

holde hender, føtter, klær og kroppsdeler godt unna motoren og eventuelle bevegelige deler. Hold uvedkommende godt unna.

30. La ikke motoren gå med for høy hastighet ved å skifte regulatorens innstilling. Maks. turtall er 3650 omd/min. For optimal sikkerhet og nøyaktighet må en autorisert TORO-forhandler undersøke maks. turtall med en turteller.

31. Hvis du trenger hjelp eller større reparasjon, kan du kontakte en autorisert TORO-forhandler.

32. For optimal ytelse og sikkerhet må du alltid kjøpe ekte TORO reservedeler og utstyr. Reservedeler og utstyr fra andre produsenter kan være farlige. Hvis denne bilen forandres på noen som helst måte, kan det gå ut over den ytelse, levetid eller det kan føre til personskade eller dødsfall. Slik bruk kan gjøre garantien fra The TORO Company ugyldig.

33. Denne bilen må ikke modifiseres uten forhåndstillatelse fra TORO. Alle forespørsler sendes til:

Nyd- og vibrasjonsnivå

Lydnivå

Denne enheten har et ekvivalent kontinuerlig A-vektet lydtrykk ved førerens øre på: 78 dB(A), basert på målinger av identiske maskiner ifølge fremgangsmåtene i 84/538/EEC.

Vibrasjonsnivå

Denne enheten har et vibrasjonsnivå bak på 2,5 m/s^2 basert på malinger av identiske maskiner ifølge fremgangsmåtene i ISO 2631.

Denne enheten overskrider ikke et vibrasjonsnivå på 0,5 m/s^2 basert på malinger av identiske maskiner ifølge fremgangsmåtene i ISO 2631.

Symboler

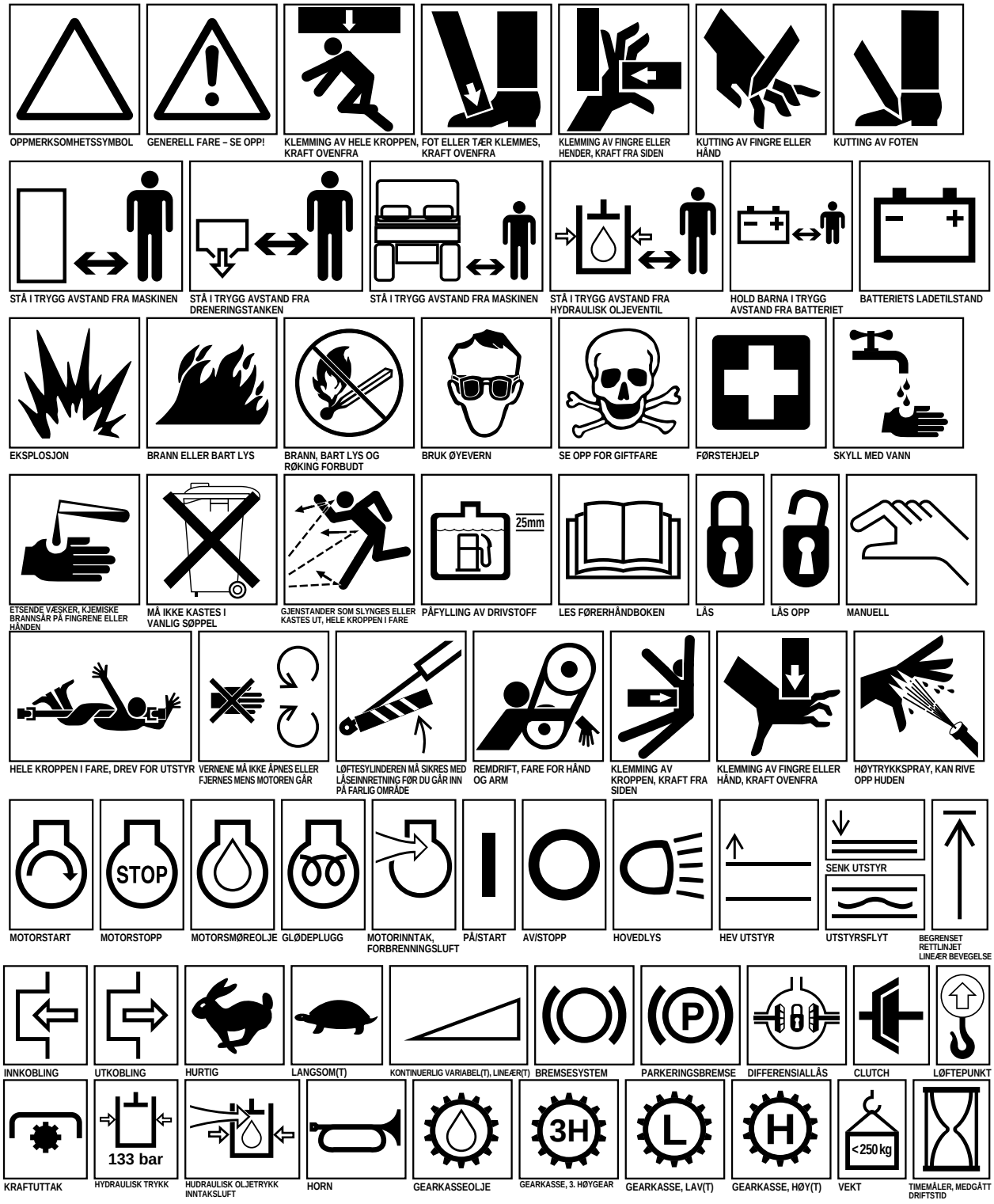
OPPMERKSOMHETSSYMBOL
GENERELL FARE – SE OPP!
KLEMMING AV HELE KROPPEN, KRAFT OVENFRA
FOT ELLER TÆR KLEMMES, KRAFT OVENFRA
KLEMMING AV FINGRE ELLER HENDER, KRAFT FRA SIDEN
KUTTING AV FINGRE ELLER HÅND
KUTTING AV FOTEN
STÅ I TRYGG AVSTAND FRA MASKINEN
STÅ I TRYGG AVSTAND FRA DRENERINGSTANKEN
STÅ I TRYGG AVSTAND FRA MASKINEN
STÅ I TRYGG AVSTAND FRA HYDRAULISK OLJEVENTIL
HOLD BARNA I TRYGG AVSTAND FRA BATTERIET
BATTERIETS LADETILSTAND
EKSPLOSJON
BRANN ELLER BART LYS
BRANN, BART LYS OG RØKING FORBUDT
BRUK ØYEVERN
SE OPP FOR GIFTFARE
FØRSTEHJELP
SKYLL MED VANN
ETSENDE VÆSKER, KJEMISKE BRANNSÅR PÅ FINGRENE ELLER HÅNDEN
MÅ IKKE KASTES I VANLIG SØPPEL
GJENSTANDER SOM SLYNGES ELLER KASTES UT, HELE KROPPEN I FARE
25mm
PÅFYLLING AV DRIVSTOFF
LES FØRERHÅNDBOKEN
LÅS
LÅS OPP
MANUELL
HELE KROPPEN I FARE, DREV FOR UTSTYR
VERNENE MÅ IKKE ÅPNES ELLER FJERNES MENS MOTOREN GÅR
LØFTESYLINDEREN MÅ SIKRES MED LÅSEINNRETNING FØR DU GÅR INN PÅ FARLIG OMRÅDE
REMDRIFT, FARE FOR HÅND OG ARM
KLEMMING AV KROPPEN, KRAFT FRA SIDEN
KLEMMING AV FINGRE ELLER HÅND, KRAFT OVENFRA
HØYTRYKKSPRAY, KAN RIVE OPP HUDEN
STOP
SENK UTSTYR
MOTORSTART
MOTORSTOPP
MOTORSMØREOLJE
GLØDEPLUGG
MOTORINNTAK, FORBRENNINGSLUFT
PÅ/START
AV/STOPP
HOVEDLYS
HEV UTSTYR
UTSTYRSFLYT
BEGRENSET RETTLINJET LINEÆR BEVEGELSE
INNKOBLING
UTKOBLING
HURTIG
LANGSOM(T)
KONTINUERLIG VARIABEL(T), LINEÆR(T)
BREMSESYSTEM
P
PARKERINGSBREMSE
DIFFERENSIALLÅS
CLUTCH
LØFTEPUNKT
KRAFTUTTAK
133 bar
HYDRAULISK TRYKK
HUDRAULISK OLJETRYKK INNTAKSLUFT
HORN
GEARKASSEOLJE
3H
GEARKASSE, 3. HØYGEAR
L
GEARKASSE, LAV(T)
H
GEARKASSE, HØY(T)
< 250 kg
VEKT
TIMEMÅLER, MEDGÅTT DRIFTSTID



BINGE LUKKET | BINGE ÅPEN | OMDREINING MED URVISERNE | OMDREINING MOT URVISERNE | FORBUDT ELLER FARLIG STED | IKKE SVEIS | IKKE BOR | SENK LASTEPLANET | LØFT LASTEPLANET



GJENSTANDER SOM SLYNGES ELLER KASTES UT – ANSIKTSFARE | MOTORVIFTE – KAN KUTTE FINGRE ELLER HÅNDEN | PASSASJERER KUN I PASSASJERSETET OG HVIS FØRERENS UTSIKT IKKE HINDRES | SLÅ AV MOTOREN OG TA NØKKELEN UT FØR DU UTFØRER VEDLIKEHOLD ELLER REPARASJONER



SLÅ TENNINGEN AV OG TA NØKKELEN UT FØR DU FORLATER FØRERPLASSEN | MERKELAST, BINGE



MASKINEN VELTER | VÆR FORSIKTIG I BRATTE SKRÅNINGER | MASKINEN VELTER | MASKINEN VELTER

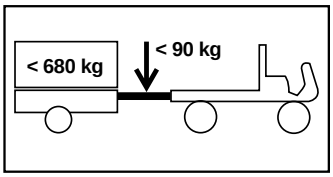

MERKELAST, TILHENGER OG TILKOBLING



HOPP ALDRI AV EN MASKIN SOM VELTER | HOLD GODT FAST OG STEM BENA MOT NOE | LEN DEG BORT FRA VELTERETNINGEN | HOLD I HOFTEFESTET OG HÅNDGREPET, STEM BENA MOT NOE

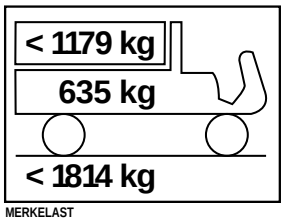

MERKELAST

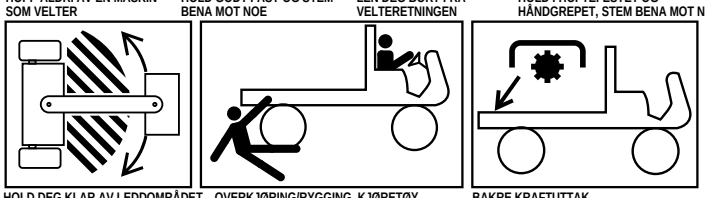

HOLD DEG KLAR AV LEDDOMRÅDET SÅ LENGE MOTOREN GÅR | OVERKJØRING/RYGGING, KJØRETØY | BAKRE KRAFTUTTAK

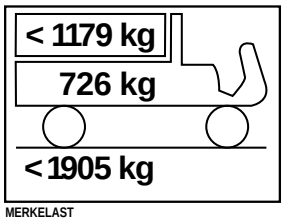

MERKELAST

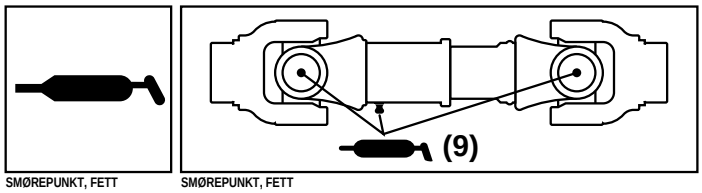

SMØREPUNKT, FETT | SMØREPUNKT, FETT

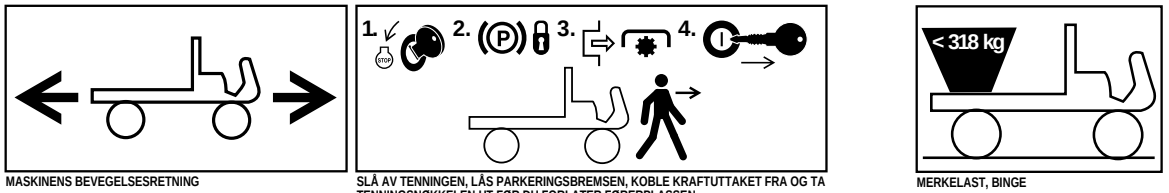

MASKINENS BEVEGELSESRETNING | SLÅ AV TENNINGEN, LÅS PARKERINGSBREMSEN, KOBLE KRAFTUTTAKET FRA OG TA TENNINGSNØKKELEN UT FØR DU FORLATER FØRERPLASSEN. | MERKELAST, BINGE

Spesifikasjoner

Type: Kjøretøy med 4 hjul, åpen innstigning 2 personer. Klassifisert til ANSI spesifikasjoner B56.8-1988.

Motor: Kohler, 4-takts, luftkjølt, 16,4 kW ved 3600 omd/min, slagvolum 624 cm^3. Mekanisk drivstoffpumpe, 1,9 liter oljekapasitet. Luftfilter med to element og stor kapasitet.

Batteri: 12 volt med 370 kaldstartampere ved –18°C.

Drivstoffsystem: Drivstofftankens kapasitet er 26,5 liter.

Gearkasse: Bakre transakselkonfigurasjon, drev med to aksler. Synkronisert med 3 hastigheter, H-skiftmønster med høyt/lavt område (6 fremover og 2 revers hastigheter). Differensiallås som kobles inn manuelt.

Clutch: 17 cm clutch og trykkplate.

Ramme: Sveiset, ekstra sterke stålkanaler og rør.

Fremre oppheng: Uavhengig A-ramme kontrollarm. To spiralfjærer og to dempere med stabilsatorstag.

Bakre oppheng: DeDion aksel (bæreakselen er uavhengig av transakselen), bladfjær og to støtdempere.

Styresystem: Servostyring, vipperatt med 3 stillinger, 3 ¾ omdreininger fra fullt utslag til fullt utslag. Utvekslingsforhold 17,5:1, ratt med 34,3 cm diameter.

Dekk:

Fordekk: 50,8 x 25,4 cm -10, 4-lag, ribbemønster.

Bakdekk: 58,4 x 26,7 cm -12, 6 lag, gressmønster.

Valgfrie bakdekk: 61 x 38 cm -12, 4-lag, gressmønster.

Bremser: 4-hjul hydraulisk, dobbel sikkerhetskrets selvjusterende trommel: 17,8 cm diameter foran, 20,3 cm diameter bak. Håndbetjent parkeringsbremse virker på bakre bremsesko.

ROPS (veltevern): Beskyttelsesstruktur med 2 stolper med skulderremmer.

Hydraulisk system: 15 l/min trykkbalansert tannhjulspumpe gir hydraulisk strøm til servostyringen, løft og valgfri fjernhydraulikk. Løftereguleringsventil og doble sylindre for å løfte lasteplanet. Transakselen brukes som beholder for det hydrauliske systemet. 7,6 liter kapasitet ialt. 25 mikron hydraulisk oljefilter som skrus på. 100 maske filter i transakselen.

Sete: To formede puter og rygg, med skulder- og hofteseler.

Kontroller: Gasspedal, clutch- og bremsepedaler. Gearhendel, differensiallås, parkeringsbremse, skifthendel høyt/lavt område, hydrauliske løfte- og vippestyrehendler. Tenningsbryter, lysbryter, hornknapp og låsbryter for 3. gear.

Målere: Timemåler, varsellys og drivstoffmåler. Valgfri turteller.

Lamper: To halogen hovedlykter og ett baklys. Bremselys.

Forringlingssystem: Clutchpedalen må trykkes inn for å starte motoren.

Hastigheter:

Fremover med 58 cm dekk:
Høyt område: 11,7/21,9/37 km/t
Lavt område: 4,5/8,5/14,5 km/t

Revers med 58 cm dekk:
Høyt område: 11,1 km/t
Lavt område: 4,3 km/t

Generelle spesifikasjoner (omtrentlige):

Grunnvekt: Tørr uten lasteplan 475,9 kg

Merkeeffekt: 1117 kg*
*omfatter 74,6 kg fører og 74,6 kg passasjer og tilkoblet utstyr.

Maks. bruttovekt: 1493 kg

Slepekapasitet

Tungevekt	74,6 kg
Maks. tilhengervekt	560 kg

Største bredde: 147 cm med 58 cm dekk

Største lengde: 316 cm uten lasteplan
322,3 cm med fullt lasteplan
338 cm med 2/3 lasteplan montert bak

Høyde: 190,5 cm til toppen av veltevernet

Bakkeklaring: 17,7 cm uten last

Akselavstand: 177,8 cm

Hjulavstand: (senterlinje til senterlinje)

Foran	116,8 cm
Bak	121,6 cm med 58 cm bakhjul

Spesifikasjoner og design kan forandres uten nærmere meddelelse.

Før bruk

FORSIKTIG

Før maskinen overhales eller justeres må du stoppe motoren, sette på parkeringsbremsen og ta ut tenningsnøkkelen. All last må fjernes fra lasteplanet eller annet utstyr før du arbeider under et hevet lasteplan. Du må alltid dreie sikkerhetsstøtten til ned-stilling før du arbeider under et hevet lasteplan.

UNDERSØK VEIVHUSETS OLJE

Selv om motoren leveres med olje i veivhuset, må du undersøke oljenivået før og etter motoren startes for første gang.

1. Sett maskinen på et flatt underlag.

2. Ta ut peilepinnen og tørk den med en ren klut. Stikk peilepinnen inn i peilepinnerøret—pass på at den er stukket helt inn. Ta peilepinnen ut igjen og undersøk oljenivået. Hvis det er lavt må du etterfylle til det kommer opp til FULL-merket på peilepinnen.

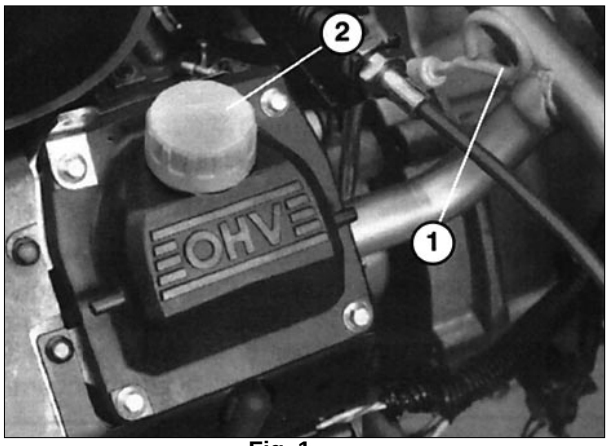

Fig. 1

1. Peilepinne 2. Påfyllingslokk

3. Bruk olje av høy kvalitet med API serviceklassifikasjon SG eller SG/CD. Se viskositetstabellen for anbefalt olje.

   A. Over –20°C–bruk 10W-30 eller 10W-40.

   B. Under 0°C–bruk SAE 5W-20 eller SW-30.

4. Fyll på olje til nivået er kommet opp til FULL-merket på peilepinne. Fyll langsomt på og undersøk nivået ofte mens du fyller. FYLL IKKE FOR MYE PÅ.

   VIKTIG: Undersøk oljenivået hver 8. driftstime eller hver dag. Skift olje og filter etter de første 5 drifstimer og deretter hver 50. time. Oljen må skiftes oftere når motoren brukes under støvfylte eller skitne forhold.

   5. Sett peilepinnen tilbake på plass.

DRIVSTOFFTANKEN FYLLES

Drivstofftankens kapasitet er ca. 32 liter.

TORO COMPANY ANBEFALER STERKT BRUK AV REN, NY BLYFRI BENSIN I BENSINDREVNE PRODUKTER FRA TORO. BLYFRI BENSIN FORBRENNER RENERE, FORLENGER MOTORENS LEVETID OG GIR LETTERE MOTORSTART VED Å HINDRE AT DET SAMLER SEG URENHETER I FORBRENNINGSKAMMERET. BENSIN MED BLY KAN IMIDLERTID BRUKES HVIS BLYFRI BENSIN IKKE ER Å FÅ. LAVESTE OKTANTALL 87.

NB: DU MÅ ALDRI BRUKE METANOL, BENSIN SOM INNEHOLDER METANOL, BENSIN SOM INNEHOLDER MER ENN 10% ETANOL, BENSINTILSETNINGER, HVITBENSIN, FORDI MOTORENS DRIVSTOFFSYSTEM KAN BLI SKADET.

1. Rengjør området rundt drivstofftankens lokk.

2. Ta av lokket.



Fig. 2

1. Drivstofftankens lokk

3. Fyll tanken til ca. 2,5 cm under toppen av tanken (i underkant av påfyllingshalsen). FYLL IKKE FOR MYE PÅ. Sett lokket på.

4. For å unngå brannfare må du tørke opp all sølt drivstoff.

⚠ FARE

Drivstoff er brannfarlig, så vær meget forsiktig ved oppbevaring og håndtering. Fyll ikke tanken mens motoren går, er varm eller med maskinen på et innelukket område. Det kan danne seg damper som kan antennes av en gnist eller flammekilde mange meter unna. RØKING FORBUDT mens tanken fylles. Husk eksplosjonsfaren. Fyll alltid på tanken utendørs og tørk opp sølt drivstoff før motoren startes. Bruk en trakt eller en tut for å hindre at du søler drivstoff, og fyll tanken til maks. ca. 2,5 cm under toppen av tanken (i underkant av påfyllingshalsen). FYLL IKKE FOR MEGET PÅ.

Drivstoff må alltid oppbevares i en ren og godkjent beholder med lokket godt på og på et kjølig og godt ventilert sted, aldri på et innelukket sted som f.eks. et varmt skur. For å sikre flyktigheten, bør du ikke kjøpe bensin mer enn 30 dager på forhånd, eller dieselolje til mer enn 6 måneders bruk.

Barn liker gjerne lukten av bensin, så den må oppbevares godt unna barns rekkevidde. Bensindamp er eksplosiv og farlig å innånde.

UNDERSØK TRANSAKSELEN/ DEN HYDRAULISKE OLJEN

Transakselbeholderen er fylt med Dexron II ATF. Undersøk nivået før motoren startes for første gang og deretter hver 8. time eller hver dag. Systemets kapasitet er 7,1 liter.

1. Sett maskinen på et flatt underlag.

2. Rengjør området rundt peilepinnen.

3. Skru peilepinnen av toppen av transakselen og tørk den med en ren klut.

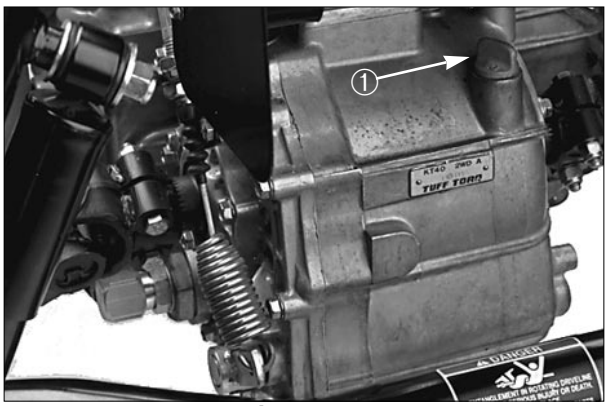

Fig. 3

1. Peilepinne

4. Skru peilepinnen tilbake i transakselen og sørg for at den sitter godt på plass. Ta den ut igjen og undersøk nivået. Det skal være opp til toppen av den flate delen av peilepinnen. Hvis nivået er lavt, må du etterfylle til oljen kommer opp til riktig nivå.

UNDERSØK BREMSEVÆSKEN

Bremsevæskebeholderen fylles med væske i fabrikken. Undersøk nivået før motoren startes for første gang og deretter hver 8. time eller hver dag.

1. Parkér maskinen på et flatt underlag.

2. Væskens nivå skal være opp til FULL-merket på beholderen.

3. Hvis nivået er lavt, rengjøres området rundt lokket, lokket tas av og beholderen etterfylles. FYLL IKKE FOR MYE PÅ.

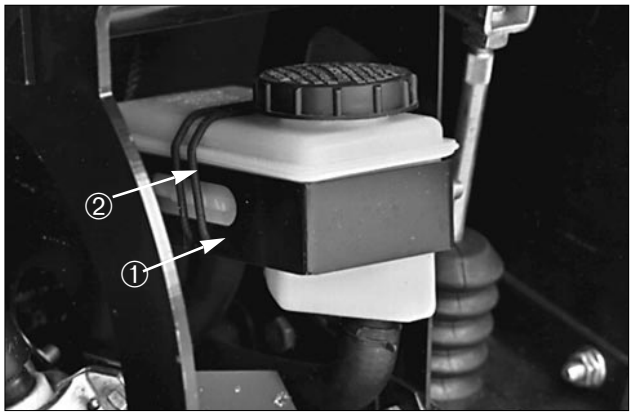

Fig. 4

1. Bremsevæskebeholder
2. Full-merke

UNDERSØK HJULMUTRENES TILTREKNINGSMOMENT

⚠ ADVARSEL

Hvis ikke riktig tiltrekningsmoment holdes, kan det føre til svikt eller at et hjul faller av, med personskade som resultat. For- og bakhjulsmutrene trekkes til med 61–88 Nm etter 1–4 timers drift og igjen etter 10 timers drift og deretter hver 200. time.

DEKKENES LUFTTRYKK UNDERSØKES

Undersøk lufttrykket hver 8. time eller hver dag.

Maks. lufttrykk i fordekkene er 1,4 kg/cm2 og 2,3 kg/cm2 i bakdekkene (23"). Lufttrykket i det valgfrie bakdekket (24") er maks. 124 kPa

1. Nødvendig lufttrykk bestemmes av nyttelasten.

2. Jo lavere lufttrykket er, desto mindre kompresjon av gresset. Lavt lufttrykk må ikke brukes ved tung nyttelast med høy hastighet, fordi dekkene kan bli skadet.

20" FORDEKK

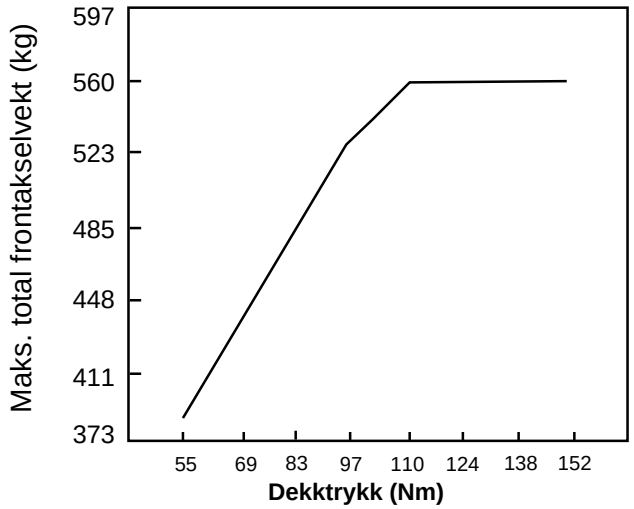

23" BAKDEKK (Standard)

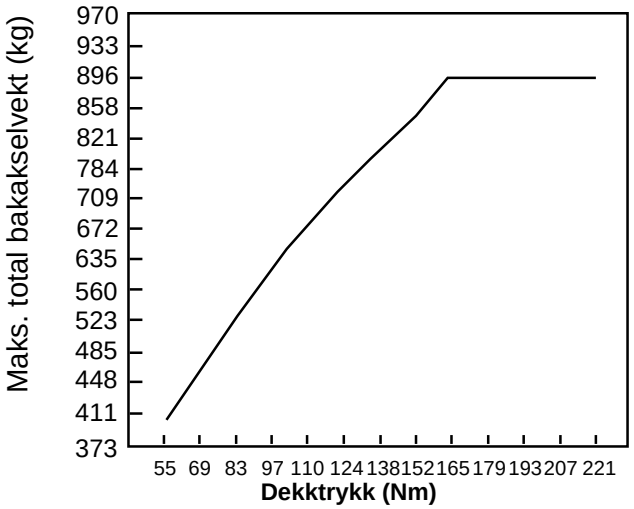

24" EKSTRA BREDE BAKDEKK

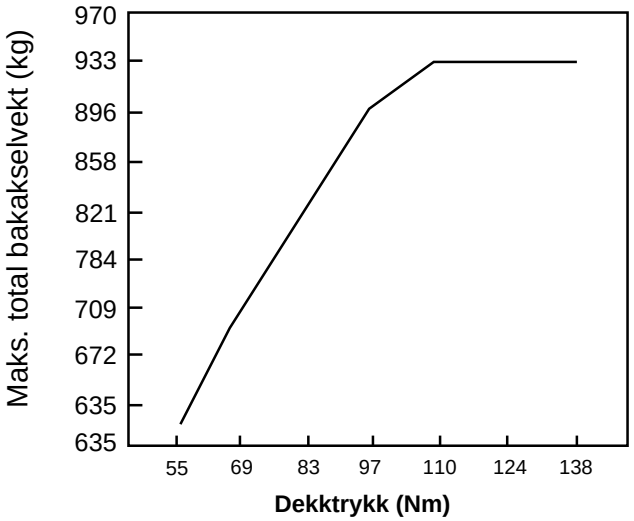

3. Høyt lufttrykk bør brukes ved tung nyttelast med høy hastighet.

Du må ikke overskride største anbefalte lufttrykk. Bruk følgende tabell for å bestemme riktig lufttrykk for dekkets størrelse og bilens nyttelast.

Kontroller

Gasspedal (fig. 5)—Brukes til å variere turtallet og hastigheten når gearkassen er koblet inn. Turtallet og hastigheten økes når pedalen trykkes inn, og faller når pedalen slippes. Turtallet og hastigheten faller når pedalen slippes.



Fig. 5

1. Gasspedal
2. Clutchpedal
3. Bremsepedal

Clutchpedal (fig. 5)—Clutchpedalen må trykkes helt inn for å koble ut clutchen når motoren startes eller du skifter gear. Slipp pedalen gradvis når et gear er koblet inn for å hindre unødvendig slitasje på gearkassen og tilhørende deler.

VIKTIG: Hold ikke foten på clutchpedalen når du kjører. Den må være helt ute, ellers vil den slure og føre til friksjon og slitasje. Du må aldri stoppe bilen i en bakke ved hjelp av clutchpedalen, fordi clutchen da kan bli skadet.

Bremsepedal (fig. 5)—Brukes til å stoppe bilen eller slakke av på farten.

⚠ FORSIKTIG

Slitte eller feiljusterte bremser kan føre til personskade. Hvis bremsepedalen kommer innen 2,5 cm av gulvet, må bremsene justeres eller repareres.

Gearskifthendel (fig. 6)—Trykk clutchpedalen helt inn og sett gearskifthendelen i ønsket gearstilling. Et diagram over de forskjellige gearstillingene er vist under.

Skiftmønster

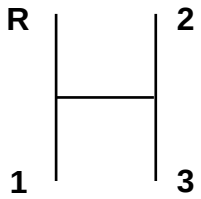

VIKTIG: Du må ikke skifte transakselen til revers- eller fremovergear, medmindre bilen står i ro, fordi transakselen da kan bli skadet.

⚠ FORSIKTIG

Skifte til et lavere gear med for stor hastighet kan få bakhjulene til å skli og føre til at du mister kontroll over bilen. Skift jevnt for å unngå at gearene skraper.

Differensiallås (fig. 6)—Låser bakakselen for bedre bakkegrep. Differensiallåset kan kobles inn mens bilen beveger seg. Flytt hendelen fremover og til høyre for å koble låset inn.

NB: Det er nødvendig å bevege bilen og svinge litt for å koble differensiallåset inn eller ut.

⚠ ADVARSEL

Snuing med differensiallåset på kan føre til tap av kontroll over bilen. Bilen må ikke brukes med differensiallåset på når du svinger eller ved høye hastigheter.

Choke (fig. 6)—For å starte en kald motor lukkes forgasserchoken ved å trekke chokekontrollen opp til stilling PÅ. Etter at motoren har startet reguleres choken til motoren går jevnt. Åpne choken så snart som mulig ved å skyve den ned til stilling AV. En varm motor krever lite eller ingen choke.

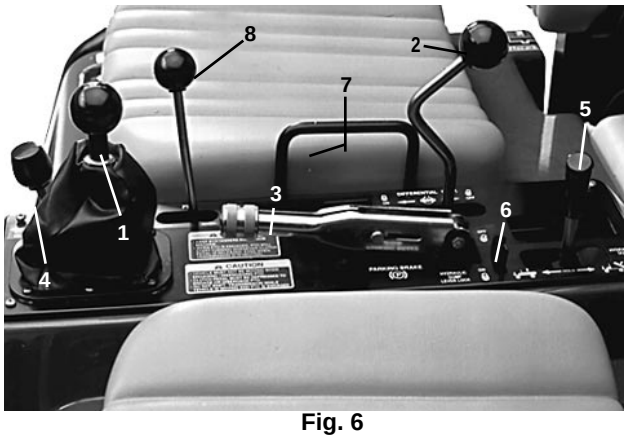

Fig. 6

1. Gearskifthendel
2. Differensiallås
3. Parkeringsbremse
4. Høyt/lavt områdevelger
5. Hydraulisk løfteinnretning
6. Hydraulisk løftelås
7. Passasjerhåndtak
8. Kraftuttakshendel (valgfri)

Parkeringsbremse (fig. 6)—Når motoren slås av må parkeringsbremsen settes på for å hindre at bilen plutselig begynner å gå. Trekk hendelen bakover for å sette bremsen på. Skyv hendelen fremover for å frigjøre parkeringsbremsen. Pass på at parkeringsbremsen tas av før du begynner å kjøre. Hvis bilen parkeres i en bratt skråning, må parkeringsbremsen settes på. Sett også gearkassen i 1. gear i oppoverbakke eller i revers i nedoverbakke. Sett treklosser fremfor hjulene.

Hydraulisk løfteinnretning (fig. 6)—Hever og senker lasteplanet. Flyttes bakover for å heve, fremover for å senke.

VIKTIG: Når lasteplanet senkes må du holde hendelen i fremoverstilling i 1–2 sekunder etter at lasteplanet berører rammen for å låse det i senket stilling. Hold ikke den hydrauliske løfteinnretningen i heve- eller senkestilling i mer enn 5 sekunder etter at sylindrene har gått så langt de kan. Den hydrauliske pumpen kan bli for varm og bli skadet.

Hydraulisk løftelås (fig. 6)—Låser løftehendelen slik at de hydrauliske sylindrene ikke virker på biler uten lasteplan.

Passasjerhåndtak (fig. 6)—På venstre side av passasjersetet.

Høyt/lavt områdevelger (fig. 6)—Gir tre ekstra hastigheter for nøyaktig hastighetskontroll.

A. Bilen må være helt stoppet før du skifter mellom høyt og lavt område.

B. Du må kun skifte på et flatt underlag.

C. Trykk clutchpedalen helt inn.

D. Skyv hendelen helt frem for høyt område og trekk den tilbake for lavt.

HØYT område er for høyere hastigheter på et flatt og tørt underlag med lett last. LAVT er for langsom kjøring. Bruk dette området når du trenger mer enn vanlig kraft og kontroll, f.eks. i bratte skråninger, vanskelig terreng, med tung last, langsom hastighet, men høyt turtall (sprøyting).

NB: Det finnes et punkt mellom HØYT og LAVT hvor transakselen er i en mellomstilling. Denne må ikke benyttes som en nøytral, fordi bilen kan plutselig begynne å bevege seg hvis du kommer borti HØYT/LAVT-velgeren og gearskifthendelen er koblet inn.

Rattjusteringshendel (Fig. 7)—Hendel på høyre side av konsollen. Justerer rattet for din komfort.

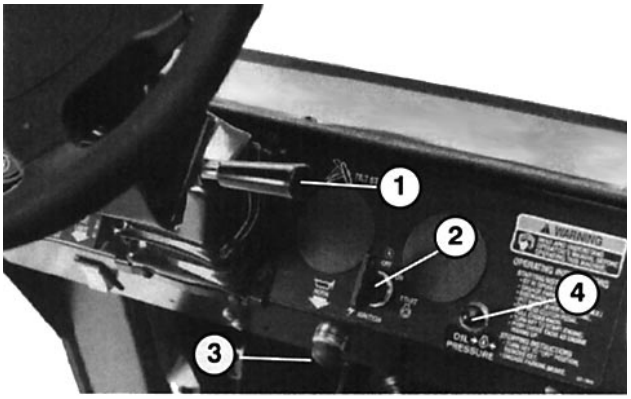

Fig. 7

1. Rattjusteringshendel
2. Tenningsbryter
3. Hornknapp
4. Varsellampe, lavt motoroljetrykk

Hornknapp (fig. 7)—Bruk hornet ved å trykke på knappen.

Kjøletemperaturmåler (fig. 7)—Måler motorens kjølemiddeltemperatur. Virker kun når tenningsbryteren er i stilling PÅ.

Varsellampe, lavt motoroljetrykk (fig. 7)—Lampen lyser hvis motoroljetrykket faller under trygt nivå når motoren går. Hvis lampen blinker eller lyser hele tiden, må du stoppe motoren, slå av motoren og undersøke oljenivået. Hvis nivået er lavt og lampen fortsetter å lyse etter at du har etterfylt olje, må du straks slå motoren av og kontakte din lokale TORO-forhandler.

VIKTIG: Du må ikke bruke bilen før den er reparert. Hvis du gjør det, kan motoren bli skadet.

Tenningsbryter (fig. 7)—Brukes til å starte og stoppe motoren. Den har tre stillinger: AV, KJØR og START. Drei nøkkelen med urviserne—START-stilling—for å koble inn startermotoren. Slipp nøkkelen når motoren starter. Nøkkelen vil automatisk gå til stilling PÅ. For å slå motoren av dreier du nøkkelen mot urviserne til AV.

Ladeindikator (fig. 7)—Lyser når batteriet begynner å bli utladet. Hvis lampen lyser under bruk, må du stoppe bilen, slå motoren av og se etter mulige feil, f.eks. vekselstrømsdynamoens rem.

VIKTIG: Hvis remmen er løs eller ødelagt, må du ikke bruke bilen før remmen er justert eller reparert. Hvis ikke kan motoren bli skadet.

Undersøk varsellampens funksjon:

1. Sett på parkeringsbremsen.

2. Drei tenningsnøkkelen til PÅ, men start ikke motoren. Ladeindikator- og oljetrykklampene skal lyse. Hvis en lampe ikke virker, er pæren gått eller det er feil ved systemet. Reparér som nødvendig.

   NB: På bensinmodeller er det to varsellamper som ikke brukes: glødeplugg og høy vanntemperatur.

Timemåler (fig. 8)—Angir antall timer maskinen har gått i alt. Virker når nøkkelbryteren er satt i stilling PÅ.

Lysbryter (fig. 8)—Vipp denne bryteren for å aktivere hovedlyktene. Skyv inn for å slå lysene PÅ.

Drivstoffmåler (fig. 8)—Angir drivstoffmengden på tanken. Virker kun når tenningsbryteren er i stilling PÅ.

3. gear låsbryter (fig. 8)—Drei denne bryteren til langsom stilling og ta ut nøkkelen for å hindre bruk av 3. gear i høyt område. Motoren slår seg av hvis skifthendelen flyttes til tredje gear i høyt område. Sett nøkkelen i med tennene vendt ned, og skyv den inn for å dreie den. Nøkkelen kan tas ut i begge stillinger.

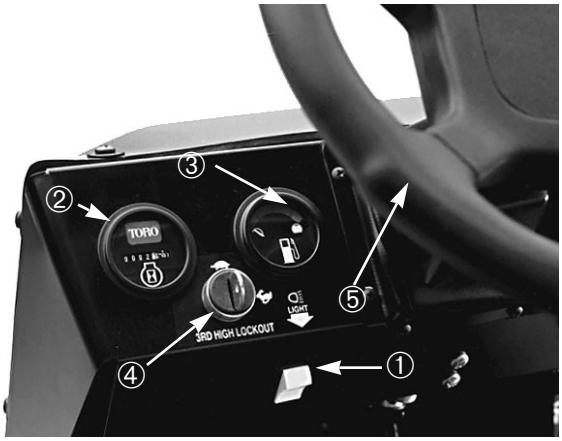

Fig. 12

1. Lysbryter
2. Timemåler
3. Drivstoffmåler
4. 3. gear låsbryter
5. Ratt

Ratt (fig. 13)—Styrer bilen. Hvis motoren dør eller servoen svikter, blir bilen tyngre å styre.

Turteller (valgfri—ikke vist). Angir motorens turtall. Gearvalggrafikk angir hastighet.

Fjernhydraulikkhendel (valgfri—ikke vist). Regulerer hydraulisk strøm til valgfri hurtigkobling bak.

Bruk

KONTROLLER FØR START

Trygg bruk begynner før du begynner å kjøre. Du bør undersøke følgende hver gang:

1. Undersøk dekkenes lufttrykk.

   NB: Disse dekkene er forskjellig fra bildekk. De krever mindre lufttrykk for ikke å presse ned eller skade gresset.

2. Undersøk alle oljenivå og etterfyll med riktig mengde Toro-spesifiserte oljer hvis noen nivå er lave.

3. Undersøk bremsepedalens virkemåte.

4. Undersøk at lys og horn virker.

5. Drei rattet til venstre og høyre for å undersøke virkemåten.

6. Se etter oljelekkasjer, løse deler og andre merkbare feil. Pass på at motoren er slått av og at alle bevegelige deler har slått seg til ro før du ser etter oljelekkasjer, løse deler og andre feil.

Hvis noen av punktene over ikke er riktige, må du underrette mekanikeren eller rådspørre ansvarshavende før du bruker bilen. Vedkommende ønsker kanskje at du undersøker andre ting hver dag, så du må finne ut nøyaktig hva dine oppgaver er.

MOTOREN STARTES

1. Sett deg på setet og sett parkeringsbremsen på.

2. Koble fra kraftuttaket (hvis montert) og sett gasshendelen tilbake i stilling AV (hvis montert).

3. Flytt skifthendelen til NØYTRAL og trykk inn clutchpedalen.

4. Hold foten av gasspedalen.

   A. I kulde (under –18°C)—trykk gasspedalen helt inn og slipp den flere ganger før du forsøker å starte motoren.

   B. Varm motor—trykk inn og hold gasspedalen ca. halvveis inne mens motoren dreier.

   C. Oversvømt motor—trykk gasspedalen helt inn og hold den der til motoren starter. Du må aldri pumpe gasspedalen.

5. Sett nøkkelen i tenningsbryteren og drei den med urviserne for å starte motoren. Slipp nøkkelen når motoren starter.

   VIKTIG: For å hindre at startermotoren blir for varm, må den ikke kobles inn i mer enn 15 sekunder. Etter 15 sekunder kontinuerlig dreiing, må du vente i 60 sekunder før du kobler den inn igjen.

BILEN KJØRES

1. Frigjør parkeringsbremsen.

2. Trykk clutchpedalen helt inn.

3. Sett gearskifthendelen i 1. gear.

4. Slipp clutchpedalen gradvis samtidig som gasspedalen trykkes inn.

5. Når bilen er kommet opp i hastighet, tar du foten av gasspedalen, trykker clutchpedalen helt inn, setter gearskifthendelen i neste gear og slipper clutchpedalen samtidig som du trykker inn gasspedalen. Gjenta dette til bilen er kommet opp i ønsket hastighet. Stopp bilen før du skifter til revers og fremover.

   NB: Unngå at motoren blir gående på tomgang i lange perioder.

   NB: Hvis tenningsbryteren blir stående i stilling PÅ i lang tid uten at motoren går,

blir batteriet utladet.

VIKTIG: Hjulene må ikke være dreiet til full stopp til høyre eller venstre i mer enn 5 sekunder. Den hydrauliske pumpen kan bli for varm, og pumpen og styretøyet kan bli skadet.

6. Du må ikke skyve eller slepe bilen for å få den til å starte. Det kan skade drivverket.

BILEN STOPPES

For å stoppe bilen tar du foten av gasspedalen, trykker først inn clutchpedalen og deretter bremsepedalen.

MOTOREN STOPPES

For å stoppe motoren dreier du tenningsnøkkelen til AV og setter på parkeringsbremsen. Ta nøkkelen ut av bryteren for å hindre utilsiktet start.

INNKJØRING AV NY BIL

Workman er klar til bruk. For å sikre optimal ytelse og lang levetid, må du følge disse veiledningene for de første 100 driftstimer.

- Undersøk væske- og motoroljenivåene regelmessig og se opp for tegn til overoppvarming på noen deler av biler.
- Etter start av en kald motor må den varme seg opp i ca. 15 sekunder før du kobler inn et gear.
- Du må ikke ruse motoren.
- Unngå situasjoner som krever brå stopp, særlig når du trekker tung last eller en tilhenger. Nye bremsebånd må kjøres inn for å gi best mulig bremsing. Gjør dette hver gang nye bånd settes på.
- Variér bilens hastighet mens du arbeider. Unngå å la motoren gå på tomgang i lang tid. Unngå raske starter og hurtige stopper.
- Det er ikke nødvendig med en innkjøringsolje til motoren. Den opprinnelige motoroljen er av samme typen som oppgitt for regelmessige oljeskift.
- Se *Vedlikehold*-avsnittet om spesielle undersøkelser etter noen få timer.

UNDERSØK FORRIGLINGSSYSTEMET

Forriglingssystemet hindrer at motoren dreier eller starter, medmindre clutchpedalen er trykket inn eller kraftuttaket (hvis montert) er koblet fra.

⚠ FORSIKTIG

Forriglingsbryterne er beregnet på å beskytte føreren og må aldri omgås. Undersøk bryterne hver dag for å sikre at systemet virker som det skal. Defekte brytere må skiftes før maskinen brukes. Uansett om bryterne virker som de skal eller ikke, må de skiftes annethvert år for størst mulig sikkerhet. Stol ikke bare på sikkerhetsbryterne—bruk sunn fornuft!

Undersøk virkemåten til clutchens forriglingsbryter:

1. Sitt på setet og sett på parkeringsbremsen. Sett skifthendelen i NØYTRAL. Koble fra kraftuttaket (hvis montert).

2. Uten å trykke inn clutchpedalen dreies nøkkelen med urviserne til START-stilling.

3. Hvis motoren dreier eller starter, er det en feil ved forriglingssystemet, og det må repareres før bilen brukes.

DRIFTSEGENSKAPER

Bilen er designet med sikkerheten i tankene. Den har fire hjul for ekstra stabilitet. Den har kontroller som finnes i andre, vanlige biler, inkl. ratt, bremsepedal, clutchpedal, gasspedal og gearskifthendel. Det er

imidlertid viktig å huske at dette ikke er en personbil—det er en arbeidsbil, og er ikke beregnet til bruk på offentlige veier.

Bilen har spesielle dekk, gear med lavt utvekslingsforhold, differensiallås og andre funksjoner som gir bedre bakkegrep. Funksjonene gjør bilen mer allsidig, men de kan også føre til farlige situasjoner. Du må huske at dette ikke er en fritidsbil eller en som brukes i alle typer terreng. Og bilen er slett ikke ment til stuntkjøring. Det er en arbeidsbil, ikke et leketøy. Du må ikke la barn kjøre bilen. Alle som bruker bilen må ha førerkort.

Hvis du ikke har erfaring i å kjøre bilen, må du øve deg på et trygt og folketomt område. Sørg for at du kjenner til bilens kontroller, særlig de som brukes til bremsing, styring og gearskift. Finn ut hvordan bilen oppfører seg under forskjellige forhold. Dine dyktigheter som fører blir bedre med erfaring, men du bør ta det med ro når du begynner. Lær deg hvordan du stopper bilen i nødsfall. Hvis du trenger hjelp, må du be ansvarshavende om hjelp.

Det er mange ting som kan føre til en ulykke. Du har kontroll over noen av de viktigste. Det du gjør, f.eks. du kjører for hurtig etter forholdene, for rask bremsing, for skarpe svinger eller en kombinasjon av disse, er ofte årsaken til ulykker.

En av de viktigste årsakene til ulykker er tretthet. Pass på å ta pauser ofte. Det er viktig at du alltid er opplagt og våken.

Du må aldri bruke bilen eller noe utstyr mens du er påvirket av alkohol eller andre narkotika. Selv reseptmedisin og forkjølelsesmedisiner kan gjøre deg døsig. Les etiketten på medisinen og undersøk hos legen eller apotekeren hvis du er usikker om visse medikamenter.

En av de viktigste reglene du må følge er å kjøre langsomt på ukjente steder. Det er overraskende hvor stor skade, både på personer og eiendom, vanlige ting kan forårsake. Grener, gjerder, wire, andre biler, trestumper, grøfter, sandfeller, bekker og ting som finnes i parker og på golfbaner kan være farlige for både fører og passasjer.

Unngå kjøring i mørke, særlig på ukjente steder. Hvis du må kjøre i mørke, må du være meget forsiktig. Bruk lysene og kanskje også ekstralys.

PASSASJERER

Når du har med deg en passasjer i bilen, må du sørge for at vedkommende holder seg godt fast. Kjør langsomt og sving mykt, fordi passasjeren vet ikke hva du akter å gjøre og det kan komme overraskende på ham når du svinger, stopper, øker farten eller kjører over humper.

Du og passasjeren må alltid sitte på setet og holde armer og ben på innsiden av bilen. Føreren må holde begge hendene på rattet hvor mulig, og passasjeren må holde godt i håndtaket.

Det må aldri sitte passasjerer på lasteplanet eller noe som helst utstyr. Bilen er bare beregnet til én fører og én passasjer—aldri flere.

HASTIGHET

Hastighet er en av de viktigste grunnene til ulykker. For stor hastighet etter forholdene kan føre til at du mister kontrollen og blir utsatt for en ulykke.

Hastighet kan også gjøre en mindre ulykke verre. Hvis du kjører rett på et tre med liten fart, kan det føre til personskade og skade på bilen. Men hvis du kjører rett på et tre med stor fart, kan du ødelegge bilen og drepe både deg og passasjeren.

Du må aldri kjøre for fort for forholdene. Hvis du er i tvil om hvor fort du kan kjøre, bør du slakke av på farten.

Når du bruker tungt utstyr (over 500 kg), f.eks. sprøyteutstyr, overtrekker eller spreder, bør du begrense hastigheten ved å sette 3. gear låsbryter i langsom stilling.

SNUING

Snuing kan også føre til ulykker. For skarp snuing etter forholdene kan føre til at bilen mister bakkegrepet og begynner å gli, eller tipper over.

Våte, sandfylte og glatte underlag kan gjøre snuing både vanskelig og farlig. Jo fortere du kjører, desto alvorligere blir situasjonen, så du må slakke på farten før du snur.

Om du svinger skarpt med stor hastighet, kan innerste bakhjul løftes opp av bakken. Dette er ikke en designfeil, det skjer med de fleste 4-hjulskjøretøy, inkl. privatbiler. Hvis det skjer, svinger du for skarpt i forhold til den farten du holder. Slakk på farten!

BREMSING

Det er lurt å slakke av på farten når du nærmer deg en hindring. Det gir deg ekstra tid til å stoppe eller svinge unna. Om du kjører på en gjenstand, kan det skade bilen og lasten. Enda viktigere: det kan skade deg og din passasjer.

Bilens bruttovekt virker sterkt inn på din evne til å stoppe og/eller snu. Tung last og tungt utstyr gjør bilen vanskeligere å stoppe eller snu. Jo tyngre lasten er, desto lengre tar det å stoppe.

Bremseevnen forandrer seg hvis lasteplan eller utstyr tas av bilen. Plutselig stopp kan få bakhjulene til å låse seg før forhjulene, og det virker inn på din kontroll over bilen. Det er lurt å kjøre langsommere når du ikke bruker lasteplan eller utstyr.

Gress og veier er mye glattere når det regner. Det kan ta 2 til 4 ganger så langt å stoppe på våte underlag som på tørre.

Om du kjører gjennom vann som er dypt nok til at bremsene blir våte, vil de ikke virke skikkelig før de har tørket. Etter at du har kjørt gjennom vann, må du teste bremsene for å sikre at de virker som de skal. Hvis ikke må du kjøre langsomt i første gear samtidig som du trykker lett på bremsepedalen. Dette vil tørke bremsene.

Du må ikke skifte til et lavere gear for bremsing på isete eller glatte underlag (vått gress) eller mens du kjører ned en bakke, fordi motorbremsing kan føre til skliing eller at du mister kontroll over bilen. Skift til et lavere gear før du begynner å kjøre ned en bakke.

VELTING

TORO WORKMAN® har veltevernstang, hoftestang, skulderstang og håndtak. Veltevernsystemet på denne bilen vil redusere faren for alvorlig personskade eller dødsfall om bilen velter, men systemet kan ikke beskytte føreren mot alle tenkelige skader.

Skift et skadet veltevernsystem—det må ikke repareres eller modifiseres. Alle modifikasjoner på et veltevernsystem må godkjennes av produsenten.



Velting kan inntreffe når bilen brukes uforsvarlig. Det kan føre til personskade eller dødsulykke.

Den beste måten å hindre ulykker med arbeidsbilen på er gjennom kontinuerlig inspeksjon, opplæring av førere og overvåking av området hvor bilen skal brukes.

Den beste måten for førere å unngå personskade eller dødsulykker på er å bli kjent med riktig bruk av bilen, alltid være opplagt og unngå handlinger eller tilstander som kan føre til en ulykke. Hvis bilen velter reduseres faren for personskade eller dødsulykke når føreren

Hvis bilen velter

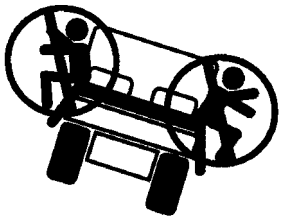

Ikke hopp ut



Fører: hold deg godt fast og stem beba mot noe



Passasjer: hold i hoftefestet og håndgrepet, stem bena mot noe

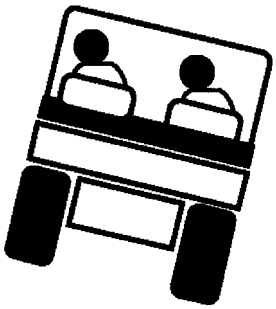

Len deg i motsatt retning

benytter veltevernsystemet og følger alle anvisninger.

BAKKER

⚠ ADVARSEL

Velting eller rulling av bilen i en bakke kan føre til alvorlig personskade.

- Hvis motoren stopper eller du mister kontrollen i en bakke, må du aldri forsøke å snu bilen.
- Du må alltid rygge rett ned en bakke i reversgear.
- Du må aldri rygge ned i nøytral eller med clutchen trykket inn og bare bruke bremsene.
- Du må aldri kjøre tvers over en bratt bakke, men alltid kjøre rett opp eller ned.
- Unngå å svinge i en bakke.
- Du må ikke slippe clutchen eller bremse plutselig. Brå hastighetsforandring kan velte bilen.

Vær ekstra forsiktig i bakker. Du må ikke kjøre i ekstra bratte bakker. Stoppedistansen ned en bakke er større enn på flaten. Svinging i opp- eller nedoverbakke er farligere enn å svinge på flaten. Svinging mens du kjører ned en bakke, særlig med bremsene på, og svinging opp mens du kjører tvers over en bakke er særlig farlig. Selv med liten hastighet og uten last er det trolig at maskinen velter hvis du svinger i en bakke.

Slakk av på farten og skift til et lavere gear før du starter opp eller ned en bakke. Hvis du må svinge i en bakke, må du gjøre det så langsomt og forsiktig som mulig. Du må aldri svinge skarpt eller brått i en bakke.

Hvis motoren dør eller mister farten når du kjører opp en bratt bakke, må du raskt sette på bremsene, skifte til nøytral, starte motoren igjen og skifte til revers. Ved tomgang vil motor- og transakselfriksjon hjelpe

bremsene med å holde bilen i en bakke slik at du trygt kan rygge ned bakken.

Redusér lastens vekt i en bratt bakke eller hvis lasten har høyt tyngdepunkt. Husk at lasten kan bevege seg. Bind lasten fast.

NB: Workman® kan kjøre opp bratte bakker, og differensiallåset øker denne evnen. Denne evnen kan også bedres ved å sette vekter/lodd til bak på en av følgende måter:

- Legge last på lasteplanet og surre den fast.
- Sette hjulvekter på bakhjulene.
- Fylle flytende ballast (kalsiumklorid) på bakdekkene.
- Trekkraften vil øke uten passasjerer i forsetet.

LASTING OG DUMPING

Vekten og stillingen til lasten og passasjeren kan forandre bilens tyngdepunkt og manøvreringsevne. For å unngå tap av kontroll som kan føre til personskade, må du følge disse reglene.

Du må ikke ta med last som overskrider begrensningene som står på bilens vektskilt.

⚠ ADVARSEL

Lasteplanet senkes når dumpehendelen skyves ned, selv når motoren er slått av. Det at motoren slås av vil IKKE hindre at lasteplanet senkes. Legg alltid sikkerhetsstøtten på den utskjøvne løftesylinderen for å holde lasteplanet oppe hvis du ikke skal senke det med én gang.

Bilen har flere lasteplankombinasjoner, plattformer og utstyr. Disse kan brukes i mange forskjellige kombinasjoner som gjør det mulig med størst mulig kapasitet og allsidighet. Det store lasteplanet er 1,4 m bredt, 1,64 m langt og kan ta inntil 900 kg jevnt fordelt last.

⚠ ADVARSEL

Når lasteplanet senkes kan du eller andre stikke hendene eller andre kroppsdeler inn på feil sted slik at de blir sittende fast. Vær spesielt forsiktig slik at ingen blir skadet. Du må heller ikke dumpe last på føttene til noen—det kan se morsomt ut, men det kan også være farlig.

Belastningen varierer med fordelingen. Sand sprer seg jevnt ut og ligger lavt. Andre gjenstander, f.eks. mursten, gjødsel eller tømmer, blir liggende i en haug på lasteplanet.

Bilen kan velte, alt etter lastens høyde og vekt. Jo høyere lasten er, desto større fare er det at bilen kan velte. Det kan være at 900 kg stables for høyt for trygg bruk. En måte å unngå fare for velting er å redusere totalvekten. En annen måte er å fordele lasten så lavt som mulig over hele lasteplanet.

Hvis lasten plasseres på den ene siden, kan det føre til at bilen velter. Dette gjelder spesielt når du svinger og lasten ligger på utsiden i svingen.

Du må aldri legge tung last bak bakakselen. Hvis lasten legges så langt bak at den er bak bakakselen, reduseres vekten mot forhjulene og det fører til dårlig bakkegrep. Med lasten helt bak kan forhjulene til og med løftes av bakken når du kjører over humper eller opp en bakke. Dette fører til tap av styring og at bilen velter.

Som en generell regel må lasten fordeles jevnt over hele lasteplanet (foran og bak, fra side til side).

Hvis lasten ligger løst og du transporterer væske i en stor beholder, f.eks. en spreder, kan den bevege seg. Dette skjer oftest når du svinger, kjører opp eller ned bakker, plutselig forandrer hastighet eller når du kjører over ujevnt underlag. Laster som beveger seg kan føre til at bilen velter. Du må alltid binde lasten fast. Du må aldri dumpe lasten når bilen står sideveis i en bakke.

Tung last øker stoppedistansen og gjør det vanskelig å svinge uten at bilen velter.

Lasteplanet bak er kun beregnet til last, ikke passasjerer.

BRUK AV DIFFERENSIALLÅS

Differensiallåset øker bilens bakkegrep ved å låse bakhjulene slik at ingen hjul glipper. Dette er nyttig når du kjører med tung last på vått eller glatt underlag, opp bakker eller på sandholdige flater.

Det er imidlertid viktig å huske at denne ekstra trekkraften kun er for midlertidig, begrenset bruk. Den erstatter ikke trygg bruk, som allerede nevnt for bratte bakker og tung last.

Differensiallåset får bakhjulene til å dreie med samme hastighet. Når du bruker differensiallåset, blir det vanskeligere å svinge skarpt og det kan skrape gresset. Bruk kun differensiallåset etter behov, ved langsom hastighet og kun i første eller annet gear.

⚠ ADVARSEL

Velting eller rulling av en bil i bakker kan føre til personskade.

- Den ekstra trekkraften du får med differensiallås kan være nok til å føre til farlige situasjoner, f.eks. kjøring opp bakker som er for bratte til å svinge i. Vær ekstra forsiktig når du kjører bilen med differensiallåset på, særlig i bratte bakker.
- Hvis differensiallåset er på når du svinger skarpt med høy hastighet og innerste bakhjul løftes av bakken, kan du miste kontrollen og bilen gli (se *Bruk av differensiallås*). Bruk kun differensiallåset ved langsom hastighet.

FIREHJULSTREKK

Kun modeller med firehjulstrekk

Firehjulstrekket på denne maskinen er helt automatisk. Forhjulene kobles ikke inn (ingen kraft til forhjulene) før bakhjulene begynner å miste grepet. Når clutchen føler at bakhjulene begynner å gli, sender den kraft til forhjulene til bakhjulene har nok grep til å bevege maskinen uten at hjulene glir. Når dette skjer går systemet over til 2-hjulstrekk. Dette skjer både i fremover og i revers. Når du snur vil bakhjulene imidlertid gli litt mer før forhjulene begynner å trekke.

BILEN TRANSPORTERES

Ved transport av bilen over lange avstander må du bruke en tilhenger. Forviss deg om at bilen er godt festet til tilhengeren.

BILEN SLEPES

I nødstilfelle kan bilen slepes et kort stykke. Imidlertid anbefaler Toro ikke dette som standard fremgangsmåte.

⚠ ADVARSEL

Sleping med for høy hastighet kan få bilen til å miste styring. Du må aldri slepe bilen med en større hastighet enn 8 km/t.

Sleping av bilen må utføres av to personer. Fest et slepetau i hullene på fremre rammetravers. Sett skifthendelen i nøytral og frigjør parkeringsbremsen. Hvis maskinen skal flyttes ganske langt, må den transporteres på en lastebil eller tilhenger.

NB: Servostyringen virker ikke og gjør det vanskeligere (og tyngre) å styre.

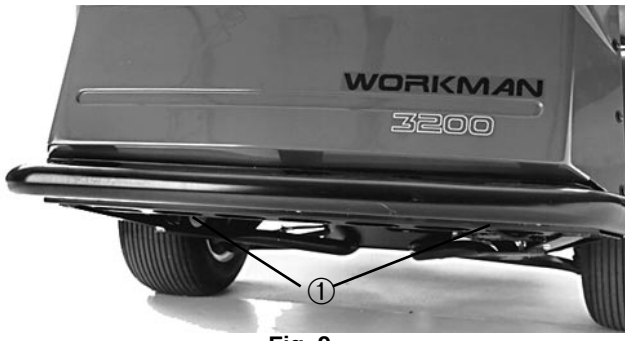

Fig. 9

1. Øyehull i rammen

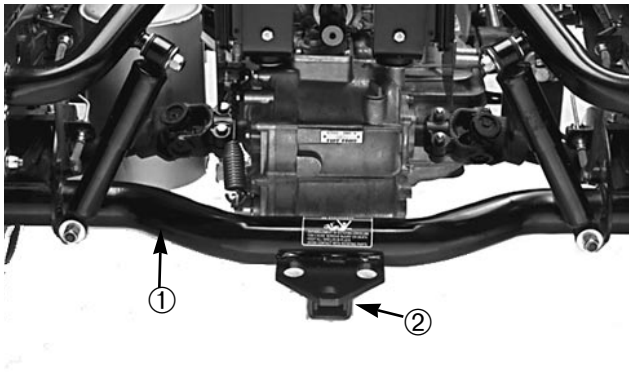

Fig. 10

1. Akselrør
2. Slepeplate (valgfri)

KJØRING MED TILHENGER

Workman® kan trekke tilhengere og utstyr som er tyngre enn selve bilen.

Flere typer slepekroker er tilgjengelig til Workman, alt etter hva du skal bruke. Kontakt din godkjente TORO-forhandler for nærmere opplysninger.

Med en slepekrok boltet på bakakselrøret kan Workman trekke tilhengere og utstyr med en brutto tilhengervekt på inntil 680 kg. Du må alltid laste en tilhenger med 60% av lastens vekt foran på tilhengeren. Dette plasserer ca. 10% (maks. 90 kg) av brutto tilhengervekt på bilens slepekrok.

Når du trekker tilhengere med standard trekkstang eller dreieskive med en brutto tilhengervekt på over 900 kg, må du enten bruke en chassismontert trekkstangkrok (beregnet til 1590 kg brutto tilhengervekt) eller dreieskiveutstyr med bremser. Tilhengerbremser er nødvendig hvis en tilhenger over 900 kg trekkes av Workman.

Når du trekker en tilhenger (utstyr), må du ikke overbelaste bilen eller tilhengeren. Overbelastning kan føre til at bremsene, akselen, motoren, transakselen, rattet, opphenget, karosseriet og dekkene blir skadet.

Viktig: For å unngå at drivverket skades, må du benytte lavt område.

Når du trekker utstyr med dreieskive, f.eks. en fairway piggtrommel, må du alltid montere stangen som følger med settet for å hindre at forhjulene løftes av bakken hvis det som trekkes plutselig setter seg fast.

Vedlikehold

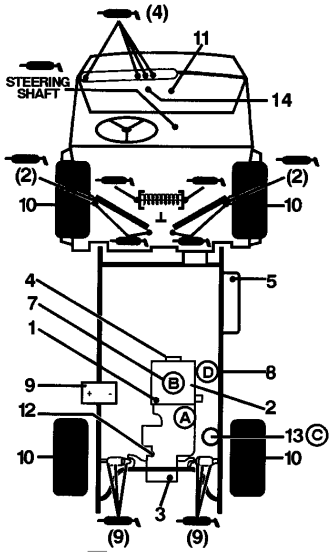

WORKMAN 3100 HURTIGREFERANSE

Undersøk/overhal

1. Motorens oljenivå
2. Tømming av motorolje
3. Transaksel/hydraulisk oljenivå (peilepinne)
4. Remmer (hydraulisk pumpe)
5. Drivstoffet (kun blyfri bensin)
6. Smørepunktene (33) 100 timer
7. Luftfilter
8. Drivstoff-filter
9. Batteri
10. Dekkenes lufttrykk—maks. 1,4 kg/cm^2 foran, 1,3 kg/cm^2 bak (61 cm dekk)
11. Sikringer (lys 10 ampere, tenningen 7,5 ampere, instrumentbordet 7,5 ampere)
12. Hydraulisk filter
13. Hydraulisk oljefilter
14. Bremsevæske

	Væsketype	Kapasitet	Skiftintervall olje	Skiftintervall filter	Filter delnr.
Motorolje 10°–40°C	SAE 10W 30 CD	1,9 liter	50 timer	50 timer	1205001
Trans/hydr. olje	Dextron II ATF	7,1 liter	800 timer	800 timer	54-0110
Filter	Skyll—25 timer			200 timer	4708303
Drivstoff/filter	Blyfri	26,5		400 timer	18-520
Sil	—	—	Rengjør 800 timer		87-3990

FOR EKSTRA VANSKELIGE FORHOLD UTFØRES VEDLIKEHOLD DOBBELT SÅ OFTE.

Daglig vedlikehold

Undersøk hver dag:

- Forriglingssystemets virkemåte
- Virkemåten til fot- og parkeringsbremsen
- Virkemåten til clutch og gear
- Drivstoffnivået
- Motorens oljenivå
- Transakselens oljenivå
- Bremsevæskens nivå
- Luftfilterets forfilter
- Motorens kjølefinner
- Uvanlig motorstøy
- Dekkenes lufttrykk
- Hydrauliske slanger med tanke på skade
- Væskelekkasjer
- Instrumentenes virkemåte
- Alle smørepunkter (smør også straks etter hver vasking)
- Utbedre ødelagt/skadet lakk/maling

Vedlikeholdsprogram

Minste anbefalt vedlikeholdsintervall

Fremgangsmåte	Hver 50. time	Hver 100. time	Hver 200. time	Hver 400. time	Hver 800. time
Undersøk batteriets elektrolyttnivå/ kabelforbindelser					
Smør alle fettsmørepunkter					
Undersøk dekkenes tilstand					
Undersøk oljenivået i fremre differensial (4-hjulstrekk)					
‡Skift motorolje og filter					
Undersøk kjølesystemets slanger					
Undersøk regulatorens oljenivå					
†Undersøk kabeljusteringene					
†Undersøk vekselstrømsdynamoen og vifteremmene					
Overhal luftfilteret					
Undersøk forakselens støvelledd (4-hjulstrekk)					
Undersøk motorens turtall (tomgang og full gass)					
†Trekk til hjulmutrene					
Undersøk forhjulenes oppretting					
Undersøk service–og parkeringsbremsene					
Undersøk drivstoffledningene					
Skift drivstoffilteret					
†Skift transakselens filter					
Skift transakseloljen					
Rengjør transakselens filter					
Pakk lagrene på forhjulene (2-hjulstrekk)					
Skift oljen i fremre differensial (4-hjulstrekk)					
Justér ventilene					
Skift tennpluggene og undersøk innstillingen					

† Innledende kontroll etter 10 timer
‡ Innledende kontroll etter 50 timer

Intervall og service	
Skift alle forriglingsbrytere Spyl kjølesystemet og etterfyll Skift bremsevæsken Skift registerremmen	**Anbefales hvert år:** Disse anbefales etter hver 1200. time eller to år, det som inntreffer først. Skift motorens registerrem hver 2000 time eller 2 år, det som inntreffer først.

LAGRE OG FORINGER SMØRES

Kjøretøyet har smørepunkter som må smøres med jevne mellomrom med nr. 2 generelt smøremiddel med litiumbase. Hvis maskinen brukes under normale forhold, må alle lagre og foringer smøres etter hver 100. driftstime. Hyppigere smøring er nødvendig under vanskeligere forhold.

Smørepunktenes beliggenhet og antall: Styrestagender (4) (fig. 11), fremre kuleledd (4) (fig. 11), bakre drivaksler (6) (fig. 12), styreaksel (1) (fig. 13), fremre dreieforinger (2) (fig. 14), og pedaldreieledd (4) (fig. 15).

VIKTIG: Når lagerkryssene til drivakselens universalaksel smøres, må du smøre til fettet tyter ut av alle 4 koppene på hvert kryss.

1. Tørk av smørepunktet slik at fremmedpartikler ikke kommer inn i lageret eller foringen.

2. Stryk fett på lager og foring.

3. Tørk av overskytende fett.

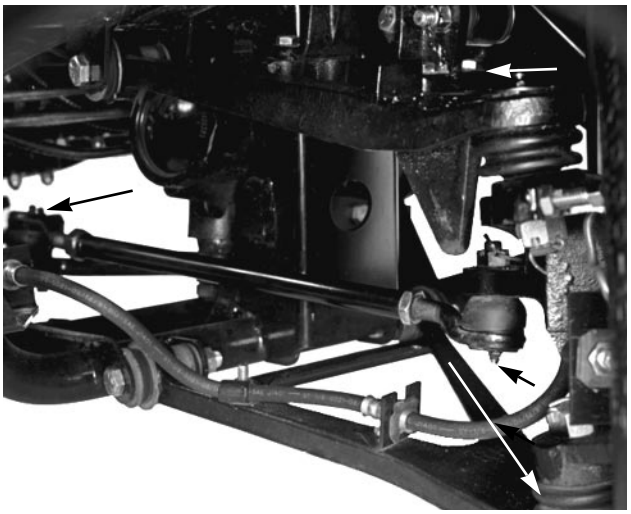

Fig. 11

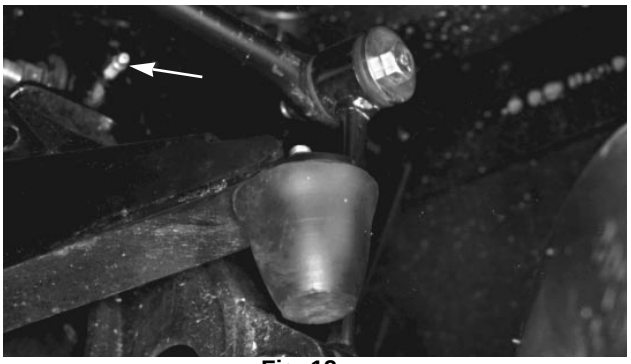

Fig. 12

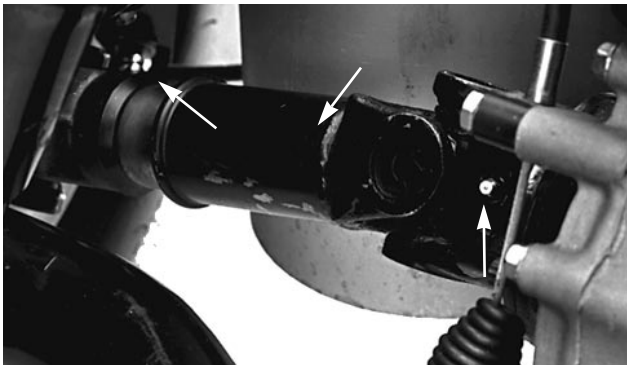

Fig. 13



Fig. 14

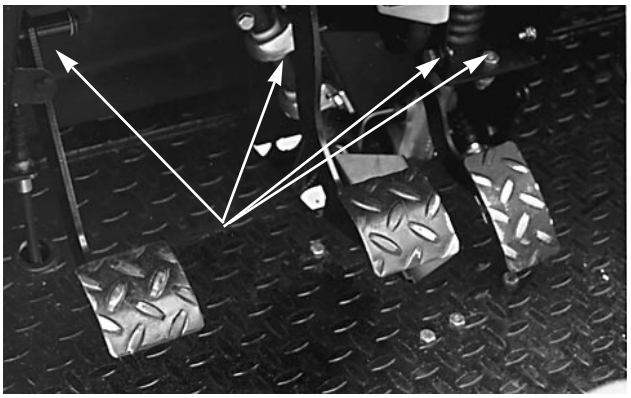

Fig. 15

VIKTIG

Ekstra kraftig bruk

Hvis bilen brukes under følgende forhold, må vedlikehold utføres dobbelt så ofte.

- I ørkenen.
- Kalde klima (under 0°C).
- Tilkobling av tilhenger eller utstyr med dreieskive.
- Hyppig kjøring på støvete veier.
- Hyppig kjøring under bilens største bruttovekt.
- Bygg- og anleggsarbeid.
- Etter langtidsbruk i gjørme, sand, vann eller lignende skitne forhold må bremsene undersøkes og rengjøres, og drivakselleddene må smøres så snart som mulig. Det vil hindre at skurende materialer fører til for mye slitasje.
- Under hyppig ekstra kraftige arbeidsforhold må alle smørepunktene smøres og luftfilteret undersøkes daglig for å hindre for mye slitasje.

⚠ FORSIKTIG

Det er bare kvalifisert og godkjent personale som har lov til å vedlfikeholde, reparere, justere eller undersøke bilen.

Unngå brannfarer og ha brannslukkingsutstyr for hånden der du arbeider. Du må ikke bruke bar flamme for å undersøke drivstoffnivået eller lekkasje, batteriets elektrolyttnivå eller kjølemiddelet. Du må ikke bruke åpne beholdere med drivstoff eller brannfarlige rengjøringsvæsker til rengjøring av deler.

⚠ ADVARSEL

Før bilen overhales eller justeres, må du stoppe motoren, sette parkeringsbremsen på og ta nøkkelen ut av tenningsbryteren. Eventuell last må fjernes fra lasteplanet eller utstyret før du arbeider under et hevet lasteplan. Du må alltid dreie sikkerhetsstøtten til stilling ned før du arbeider under et hevet lasteplan.

Etter utført vedlikehold må du ta av sikkerhetsstøtten, skyve den på boltene og senke lasteplanet.

BRUK AV LASTEPLANETS SIKKERHETSSTØTTE

1. Hev lasteplanet til løftesylindrene er helt ute.

2. Ta lasteplanstøtten av boltene på toppen av Workmans ryggstøttekanal (fig. 16).

3. Skyv støtten inn på sylinderstangen, pass på at støtteendeklaffene hviler mot enden av sylinderskaftet og mot sylinderstangens ende (fig. 17).

4. For oppbevaring av støtten tas den av sylinderen og stikkes inn på bolten på toppen av

ryggstøttekanalen.

5. Du må alltid sette på og ta av lasteplanstøtten fra utsiden av lasteplanet.

6. Du må ikke forsøke å senke lasteplanet med støtten på sylinderen.

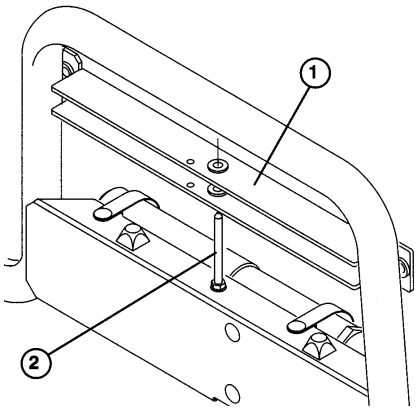

Fig. 16

1. Lasteplanstøtte
2. Lagringsbolt

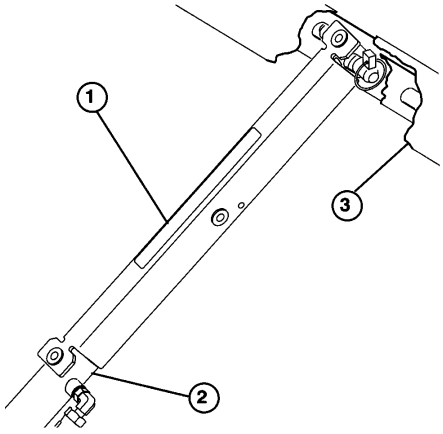

Fig. 17

1. Lasteplanstøtte
2. Sylinderskaft
3. Lasteplan

KJØRETØYET JEKKES OPP

1. Motoren må ikke startes når kjøretøyet er jekket opp, fordi motorvibrasjon eller hjulbevegelse kan føre til at det glir av jekken.

2. Du må ikke arbeide under kjøretøyet uten at det er støttet av jekker. Det kan gli av jekkene og skade dem som arbeider under.

3. pjekkingspunktene foran på kjøretøyet er under senterrammestøtten foran og under akselrøret bak.

4. Når kjøretøyet jekkes opp foran, må du legge en 50 x 100 mm blokk (eller lignende materiale) mellom jekken og karosseriet.



Fig. 18

1. Fremre oppjekkingspunkter



Fig. 19

1. Bakre oppjekkingspunkter

Beliggenhet for valgte vedlikeholdsoppgaver

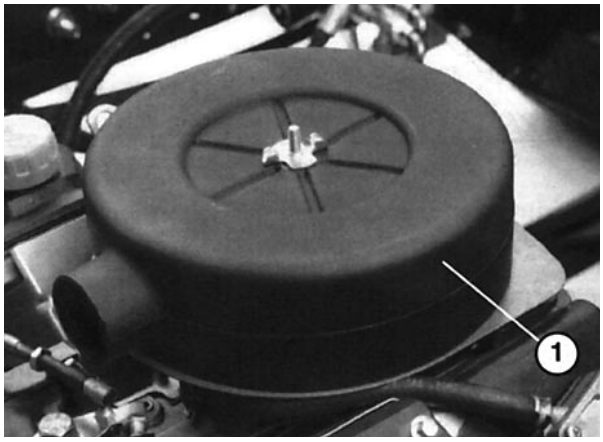

Fig. 20

1. Luftrenserens deksel

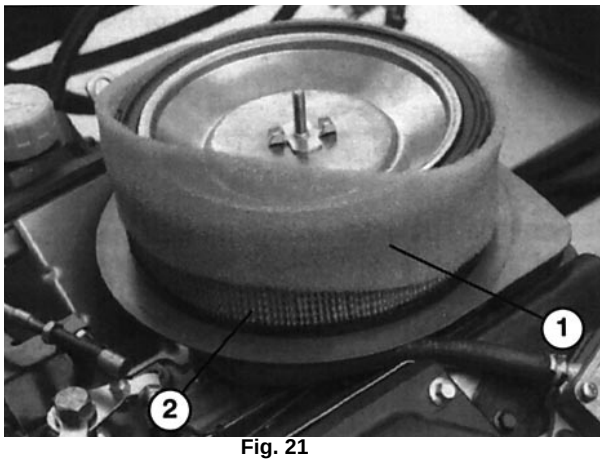

Fig. 21

1. Forfilter
2. Papirelement

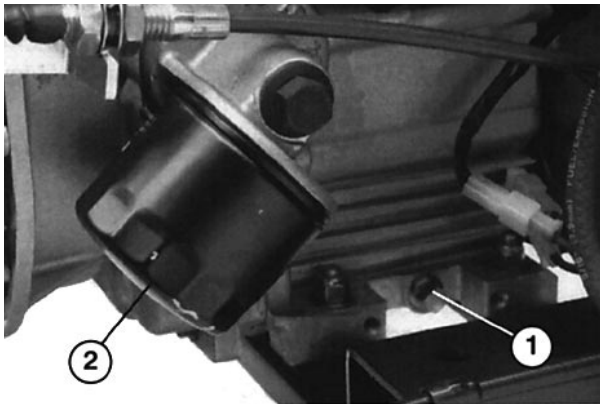

Fig. 22

1. Motoroljens dreneringsplugg
2. Motorens oljefilter



Fig. 23

1. Drivstoff-filter

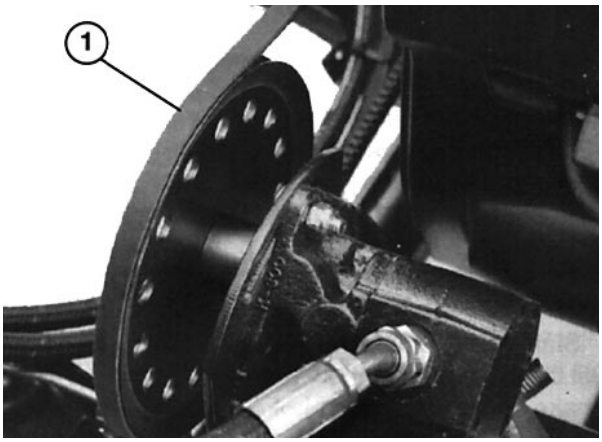

Fig. 24

1. Pumpens drivrem

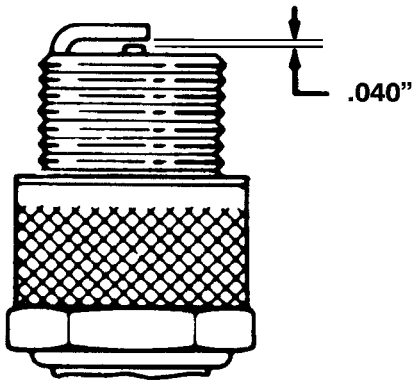

Fig. 25

SKIFT TRANSAKSELENS/ HYDRAULISK OLJE

Skift transakselens hydrauliske olje, filter og rengjør silen hver 600. time.

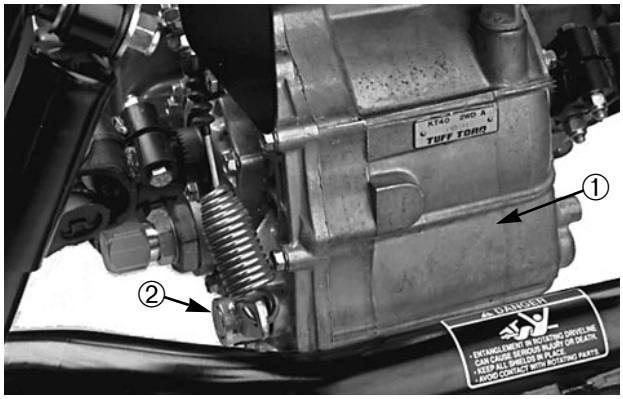

Fig. 26

1. Hydraulisk tank
2. Dreneringsplugg

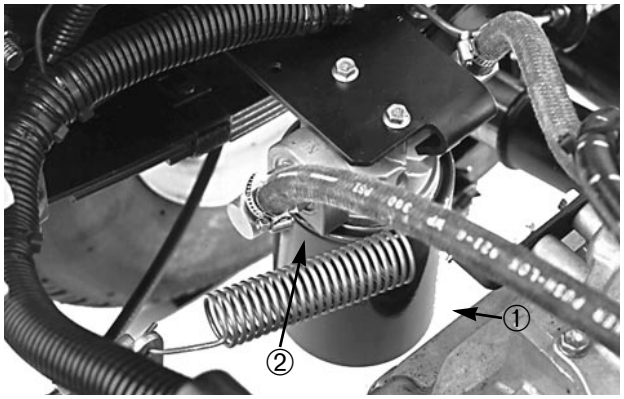

Fig. 27

1. Hydraulisk filter
2. Pakning

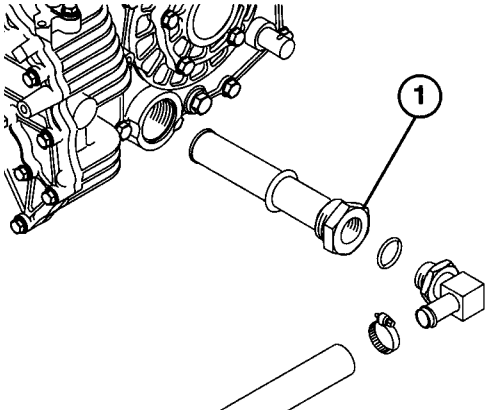

Fig. 28

1. Hydraulisk sil

FORHJULENES SPISSING

Undersøk forhjulenes spissing etter hver 600. driftstime eller hvert år.

1. Mål senter-til-senteravstanden (i akselhøyde) ved fremre og bakre styrehjul. Målet fremme må være det samme som målet bak 3 mm.

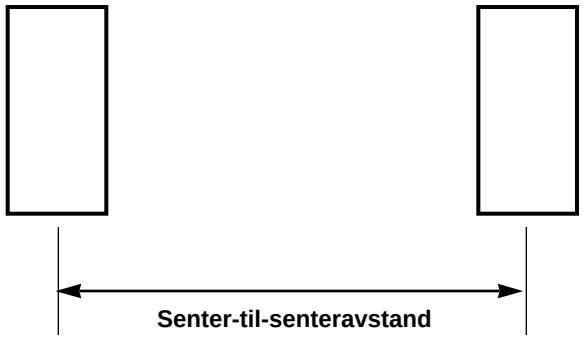

Fig. 41

2. For å justere løsnes mutrene i begge ender av strekkstangen.

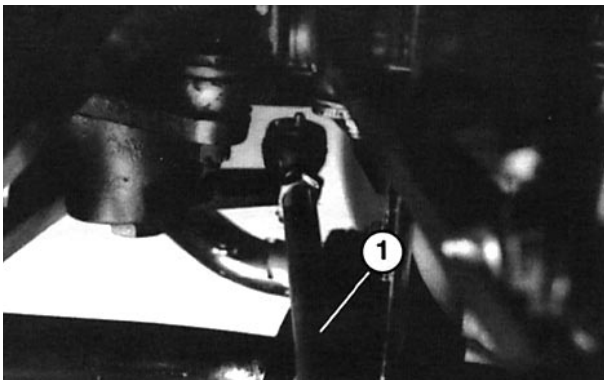

Fig. 30

1. Strekkstang

3. Drei strekkstangen for å bevege hjulet inn eller ut.

4. Trekk til strekkstangens mutre når justeringen er riktig.

HEVING AV LASTEPLAN I NØDSFALL (uten å starte motoren)

Lasteplanet kan heves i nødsfall ved å dreie starteren og holde løftehendelen. La starteren gå i 10 sekunder, og vent i 60 sekunder før starteren kobles inn igjen.

Hvis motoren ikke vil dreie, må du ta av lasten og lasteplanet (utstyr) for å overhale motoren eller transakselen.

SIKRINGER

Maskinens elektriske system har tre sikringer som sitter på høyre side under instrumentbordet.

SIKRINGER	
ÅPEN	**—**
LYS OG HORN	**10 ampere**
TENNING	**7,5 ampere**
INSTRUMENTBORD	**7,5 ampere**

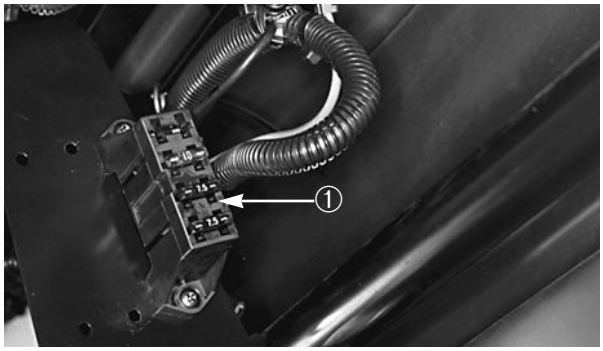

Fig. 31

1. Sikringsgruppe

FREMGANGSMÅTE VED HJELPESTART

ADVARSEL

Det kan være farlig å hjelpestarte en bil. For å unngå personskade eller skade på bilens elektriske deler, må du rette deg etter disse advarslene:

- Du må aldri bruke en spenningskilde som er større enn 15 volt likestrøm. Dette vil skade det elektriske systemet.
- Du må aldri forsøke å hjelpestarte et utladet batteri som er frosset. Det kan revne eller eksplodere.
- Du må følge alle advarsler som står på batteriet når du hjelpestarter bilen.
- Bilen din må ikke berøre hjelpestartbilen.
- Kobling av kabler til feile stolper kan føre til personskade og/eller skade på det elektriske systemet.

1. Løsne knottene som holder batteridekselet til batteriet, og skyv dekselet av.

2. Koble en hjelpekabel mellom de positive stolpene til de to batteriene. Den positive stolpen kan være merket med et “+”-tegn på toppen av batteridekselet.

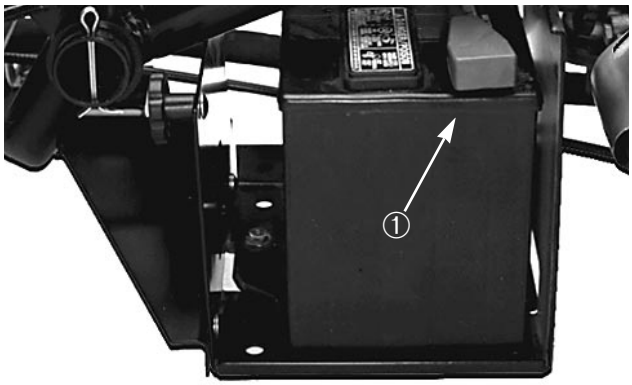

Fig. 32

1. Positiv (+) kabel

3. Koble den ene enden av hjelpekabelen til den negative terminalen til batteriet på det andre kjøretøyet. Den negative terminalen er merket “NEG” på batteridekselet. Du må ikke koble den andre enden av hjelpekabelen til den negative stolpen på det gamle batteriet, men til motoren. Du må heller ikke koble hjelpekabelen til drivstoffsystemet.

4. Start motoren i det andre kjøretøyet. La den gå i noen få minutter, og start så motoren i ditt eget kjøretøy.

5. Ta først den negative hjelpekabelen av motoren, deretter av batteriet i det andre kjøretøyet.

6. Sett batteridekselet tilbake på plass og trekk knottene til.

IDENTIFIKASJON OG BESTILLING

MODELL- OG SERIENR.

WORKMAN® Padden har to identifikasjonsnumre: et modellnummer og et serienummer som er gravert på et skilt på høyre rammedel under instrumentbordet. Oppgi modell- og serienr. i all korrespondanse som gjelder klipperen for å sikre at du får riktig informasjon og riktige reservedeler.

For å bestille reservedeler fra en autorisert TORO-forhandler, må du oppgi følgende:

1. Modell- og serienr.

2. Delnr., beskrivelse og antall deler.


TORO®