Form No. 3441-564 Rev B

Count on it.

Brukerhåndbok

Greensmaster® 1018-, 1021- og 1026-gressklipper

Modellnr. 04820—Serienr. 400000000 og oppover
Modellnr. 04830—Serienr. 400000000 og oppover
Modellnr. 04840—Serienr. 400000000 og oppover

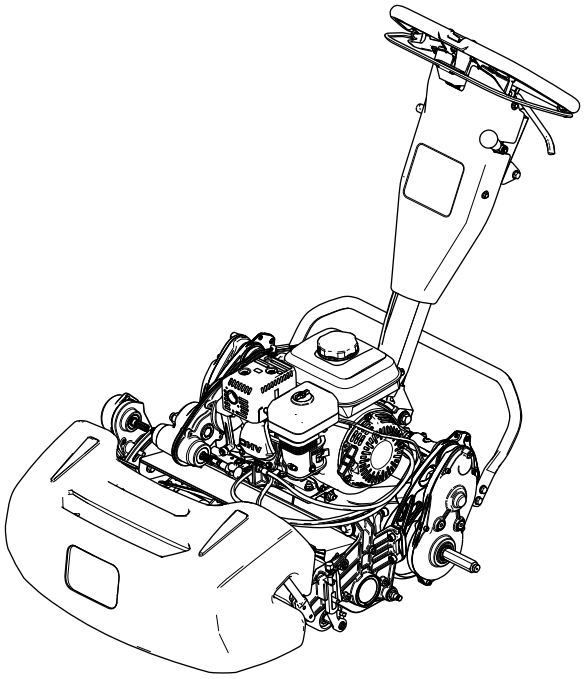

Registrer ditt produkt på www.Toro.com.
Oversettelse av originalen (NO)

3441-564

Dette produktet er i samsvar med alle relevante europeiske direktiver. Se eget samsvarserklæringsskjema for produktet for detaljert informasjon.

Det er i strid med Californias Public Resource Code, avsnitt 4442 eller 4443, å bruke denne motoren i skogs-, busk- eller gressområder med mindre motoren er utstyrt med en fungerende gnistfanger, som definert i avsnitt 4442, eller en motor som er beregnet, utstyrt og vedlikeholdt for å unngå brann.

Den vedlagte brukerhåndboken for motoren inneholder informasjon om amerikanske miljømyndigheters (EPA) og Californias utslippskontrollreguleringer for utslippssystemer, vedlikehold og garanti. Du kan bestille nye brukerhåndbøker fra motorprodusenten.

Bruk av denne maskinen i områder høyere enn 1500 m over havet krever en dyse for høyder. Se Honda-motorens brukerhåndbok.

⚠ ADVARSEL

CALIFORNIA
Proposition 65-advarsel

Staten California kjenner til at motoreksosen fra dette produktet inneholder kjemikalier som kan forårsake kreft, fosterskader eller skade forplantningsevnen på andre måter.

Bruk av dette produktet kan forårsake eksponering for kjemikalier som staten California vet forårsaker kreft, fødselsdefekter eller annen forplantningsskade.

Innledning

Maskinen er en gressklipper av skyvemodell med spolekniver som er beregnet for bruk av profesjonelle, innleide operatører i kommersielle applikasjoner. Den er hovedsakelig beregnet på å klippe gress på godt vedlikeholdte plener. Hvis du bruker dette produktet til andre formål enn det er beregnet på, kan du utsette deg selv eller andre for fare.

Les denne håndboken nøye, slik at du lærer å bruke og vedlikeholde produktet på riktig måte og unngår person- eller produktskade. Du har ansvar for å bruke produktet på en riktig og sikker måte.

Gå til www.Toro.com for materialer for produktsikkerhet og opplæring i bruk, og informasjon om tilbehør, hjelp til å finne en forhandler eller for å registrere produktet ditt.

Hvis maskinen må repareres, eller du trenger service, originale Toro-deler eller mer informasjon, kan du kontakte et autorisert forhandlerverksted eller Toros kundeserviceavdeling. Ha modell- og serienummer for hånden når du tar kontakt. Figur 1 viser hvor på produktet modell- og serienumrene er plassert. Skriv inn numrene i de tomme feltene.

Viktig: **Skann QR-koden på serienummermerket med en mobil enhet for å få tilgang til garantien, deler og annen produktinformasjon.**

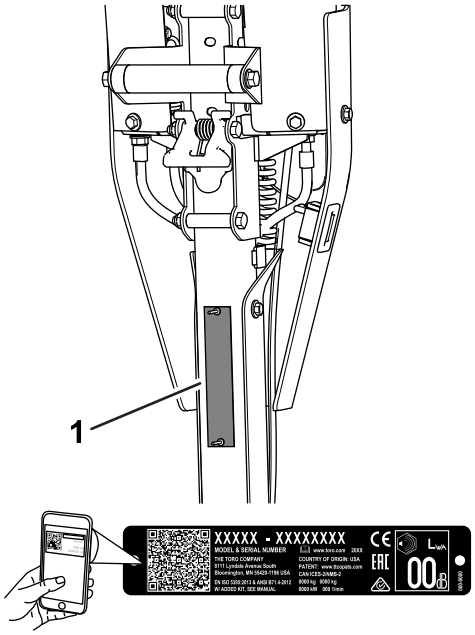

g271512

Figur 1

1. Plassering av modell- og serienummer

Modellnr. _____

Serienr. _____

Denne brukerhåndboken identifiserer mulige farer, og markerer sikkerhetsbeskjeder gjennom sikkerhetsvarslingssymbolet (Figur 2) som varsler om en fare som kan føre til alvorlige skader eller dødsfall hvis du ikke følger de anbefalte forholdsreglene.

g000502

Figur 2
Sikkerhetsvarselssymbol

© 2021—The Toro® Company
8111 Lyndale Avenue South
Bloomington, MN 55420

Kontakt oss på www.Toro.com.
Trykt i USA
Med enerett

I tillegg brukes to ord for å utheve informasjon. **Viktig** gjør oppmerksom på spesiell mekanisk informasjon og **Obs** henviser til generell informasjon som det er verdt å huske på.

Innhold

Sikkerhet 4
Generell sikkerhet 4
Sikkerhets- og instruksjonsmerker 4
Montering 6
1 Justere og montere klippeenheten 6
2 Montere transporthjulakselen 7
3 Montere transporthjulene 8
4 Montere gresskurven 9
5 Justere motorhastigheten 9
Oversikt over produktet 10
Kontroller 10
Spesifikasjoner 13
Tilbehør/tilleggsutstyr 13
Før bruk 13
Sikkerhet før bruk 13
Utføre daglig vedlikehold 14
Kontrollere motoroljenivået 14
Drivstoffspesifikasjoner 14
Fylle drivstofftanken 14
Justere klippehastigheten 14
Justere spolehastigheten 15
Justere trekktrommelstillingen 15
Justere håndtakshøyden 15
Transportere maskinen til et arbeidssted 15
Fjerne transporthjulene 16
Bruke chokespak 16
Åpne og lukke drivstoffavstengingsventi-
len 17
Under bruk 17
Sikkerhet under drift 17
Starte motoren 18
Brukstips 18
Slå av motoren 19
Etter bruk 19
Sikkerhet etter bruk 19
Bruke kontrollene etter klipping 20
Transportere maskinen 20
Montere transporthjulene 20
Aktivere eller deaktivere girkassen 20
Vedlikehold 21
Sikkerhet ved vedlikehold 21
Anbefalt vedlikeholdsplan 21
Kontrolliste for daglig vedlikehold 22
Forberedelse for vedlikehold 23
Klargjøre maskinen for vedlikehold 23
Vedlikehold av motor 23
Motorsikkerhet 23
Kontrollere motoroljenivået 23
Overhale luftrenseren 24
Overhale tennpluggen 25
Vedlikehold av kontrollsystem 26
Justere trekkabelen 26
Justere brems/parkeringsbrems 27
Justere trekkabelen 27
Justere gasskabelen 28
Stramme til monteringsdelene for
håndtaksisolasjon 30
Vedlikehold av klippeenheten 31
Knivsikkerhet 31
Montere klippeenheten 31
Fjerne klippeenhetene 32
Sliping av klippeenheten 33
Lagring 34
Sikkerhet ved oppbevaring 34
Oppbevare maskinen 34

Sikkerhet

Denne maskinen er konstruert i henhold til standardene EN ISO 5395 og ANSI B71.4-2017.

Generell sikkerhet

Dette produktet kan amputere hender og føtter og slynge gjenstander opp i luften.

- Les og forstå innholdet i denne *brukerhåndboken* før du starter maskinen.
- Vær alltid fokusert på oppgaven når du bruker maskinen. Ikke delta i aktiviteter som forårsaker distraksjoner, da dette kan føre til personskade eller materiell skade.
- Hold hender og føtter borte fra roterende deler på maskinen.
- Bruk aldri maskinen uten at alle verneplater og andre sikkerhetsanordninger sitter på plass og fungerer som tiltenkt.
- Hold tilskuere og barn borte fra arbeidsområdet. Maskinen er ikke tillatt for barn.
- Før du forlater førerplassen, må du slå av motoren, ta ut nøkkelen (hvis utstyrt) og vente til alle bevegelige deler står stille. La maskinen kjøles ned før justering, service, rengjøring eller oppbevaring.

Feilaktig bruk og vedlikehold av maskinen kan føre til personskade. For å redusere muligheten for skader må du følge disse sikkerhetsinstruksjonene og alltid være oppmerksom på sikkerhetsalarmsymbolet (⚠), som betyr Forsiktig, Advarsel eller Fare – personsikkerhetsinstruks. Hvis ikke disse instruksjonene tas hensyn til, kan det føre til alvorlige personskader eller dødsfall.

Sikkerhets- og instruksjonsmerker

Sikkerhetsmerker og -instruksjoner er lett synlige for føreren og er plassert i nærheten av alle områder som representerer en potensiell fare. Bytt ut alle merker som er ødelagte eller mangler.

decal120-9570

120-9570

1. Advarsel – hold deg unna bevegelige deler, behold alle skyddene og verneplatene på plass.

decal133-8062

133-8062

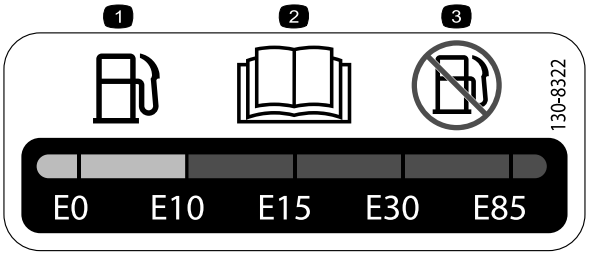

decal130-8322

130-8322

1. Bruk kun drivstoff med et alkoholinnhold etter volum på under 10 %.
2. Les *brukerhåndboken* for ytterligere informasjon om drivstoff.
3. Ikke bruk drivstoff med et alkoholinnhold etter volum som er høyere enn 10 %.

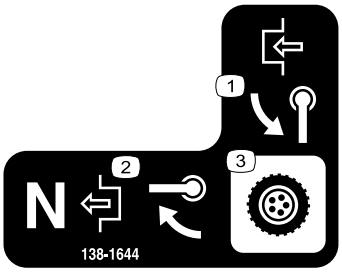

decal138-1644

138-1644

1. Roter håndtaket for å aktivere.
2. Med maskinen i nøytral stilling, vri håndtaket for å deaktivere.
3. Gir

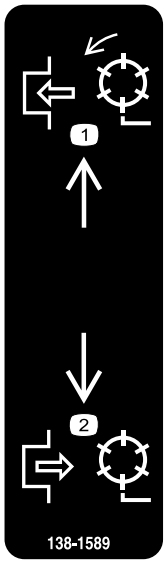

decal138-1589

138-1589

1. Aktiver spolene.
2. Deaktivere spolene.

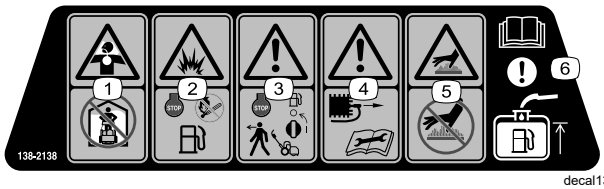

decal138-2138

138-2138

1. Giftig damp eller giftige gasser, kvelningsfare – ikke kjør motoren i et lukket rom.
2. Eksplosjonsfare – slå av motoren før du fyller på drivstoff – ingen bål, åpne flammer eller røyking ved fylling av drivstoff.
3. Advarsel – slå av motoren og lukk drivstoffavstengningsventilen før du forlater maskinen.
4. Advarsel – koble fra tennpluggledningen før du utfører vedlikehold.
5. Fare for varm overflate – ikke rør den varme overflaten.
6. Obs! Les *brukerhåndboken* for informasjon om fylling av drivstofftanken.

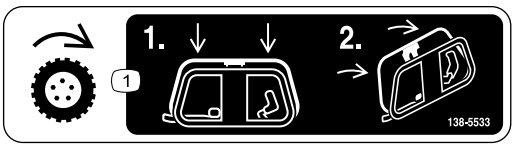

decal138-5533

138-5533

1. Trekkontroll – trykk trekkontrollen ned og dra den deretter mot håndtaket.

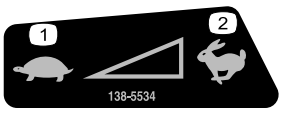

decal138-5534

138-5534

1. Sakte
2. Hurtig

decal138-5532

138-5532

1. Dra opp for å frigjøre bremsen.
2. Trekk ned for å aktivere bremsen.
3. Parkeringsbrems – låst
4. Parkeringsbrems – ulåst
5. Advarsel – les *brukerhåndboken*.
6. Advarsel – få opplæring før du bruker denne maskinen.
7. Advarsel – bruk hørselsvern.
8. Fare for at gjenstander slynges gjennom luften – hold tilskuere på god avstand.
9. Advarsel – hold deg unna bevegelige deler, behold alle skyddene og verneplatene på plass.
10. Ikke tau maskinen.

Montering

Løse deler

Bruk diagrammet nedenfor som en sjekkliste for å kontrollere at alle delene er sendt.

Prosedyre	Beskrivelse	Ant.	Bruk
1	Klippeenhet (bestilles separat, kontakt en autorisert Toro-forhandler) Kobling Fjær (kun modell 04830 og 04840) Sokkelhodeskrue	1 1 1 4	Justere og montere klippeenheten på maskinen.
2	Venstre hjulaksel	1	Montere transporthjulakselen (kun modell 04840).
3	Transporthjulsett (bestilles separat, kontakt en autorisert Toro-forhandler)	1	Montere transporthjulene (valgfrie).
4	Gresskurv	1	Montere gresskurven.
5	CE-merke	1	Justere motorhastigheten (kun for bruk i CE-kompatible land).

Media og ekstradeler

Beskrivelse	Ant.	Bruk
Brukerhåndbok Brukerhåndbok for motoren Sertifiseringsdokument	1 1 1	Les håndbøkene og se på opplæringsmateriellet før du tar i bruk maskinen.

Merk: Angi hva som er høyre og venstre side på maskinen ved å stå i normal arbeidsstilling.

1

Justere og montere klippeenheten

Deler som er nødvendige for dette trinnet:

1	Klippeenhet (bestilles separat, kontakt en autorisert Toro-forhandler)
1	Kobling
1	Fjær (kun modell 04830 og 04840)
4	Sokkelhodeskrue

Justere og montere klippeenheten

Modell 04820

1. Fjern boltene som fester spoledrivenheten til sideplaten (Figur 3).

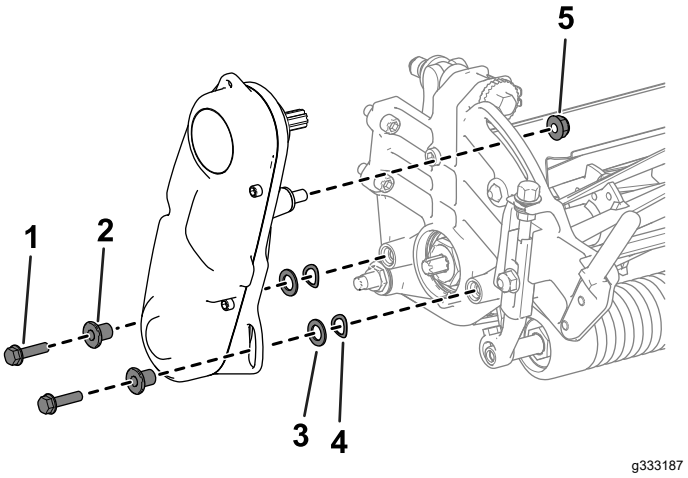

Figur 3

1. Skrue med innvendig sekskant
2. Avstandsstykke
3. Skive
4. Fjærskive
5. Mutter

2. Fjern spoledrivenheten, de flate skivene, fjærskivene og avstandsstykkene fra sideplaten (Figur 3).

3. Bruk fire skruer med innvendig sekskant for å montere klippeenheten til rammen (Figur 4).

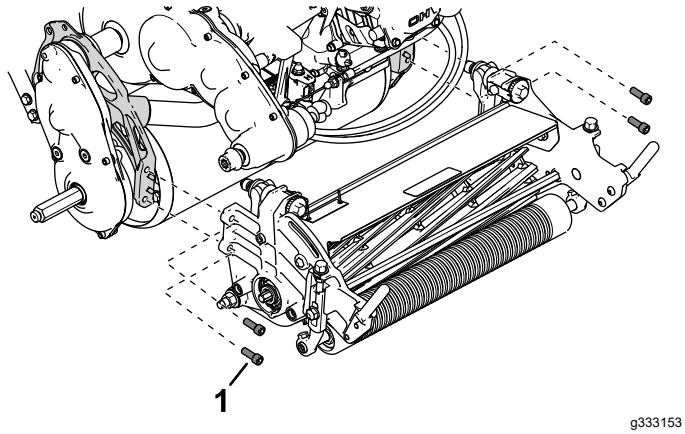

Figur 4

1. Sokkelhodeskrue

4. Avgjør riktig klippehøyde og juster trekktrommelen til denne innstillingen. Se Justere trekktrommelstillingen (side 15).
5. Juster klippeenheten til ønskede innstillinger. Se fremgangsmåte for justering i klippeenhetens *brukerhåndbok*.
6. Monter koblingen til girkassens drivaksel (Figur 5).

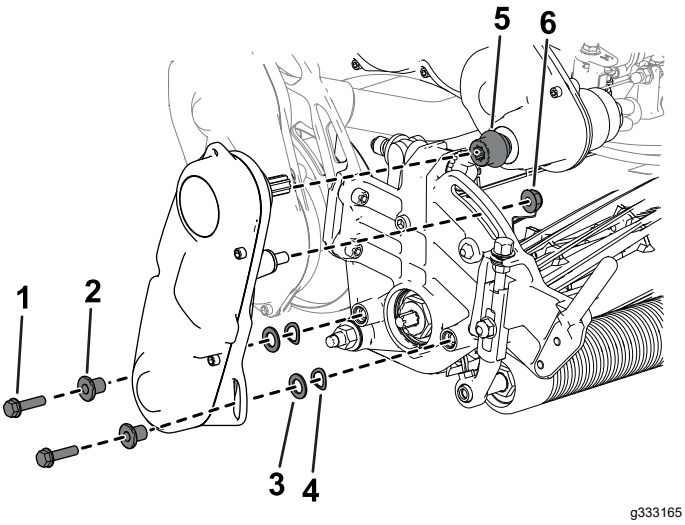

Figur 5

1. Skrue med innvendig sekskant
2. Avstandsstykke
3. Skive
4. Fjærskive
5. Kobling
6. Mutter

7. Bruk monteringsdelene du fjernet tidligere, til å montere spoledrivenheten til klippeenheten (Figur 5).
8. Påse at koblingen (Figur 5) enkelt kan flyttes frem og tilbake på girkassens drivaksel.

Justere og montere klippeenheten

Modell 04830 og 04840

1. Bruk fire skruer med innvendig sekskant for å montere klippeenheten til rammen (Figur 6).

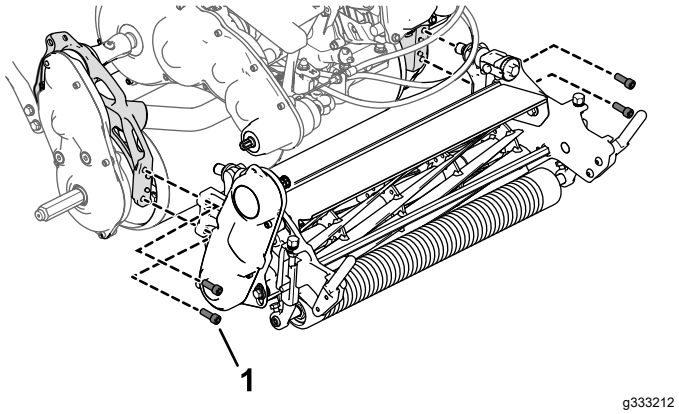

Figur 6

1. Sokkelhodeskrue

2. Avgjør riktig klippehøyde og juster trekktrommelen til denne innstillingen. Se Justere trekktrommelstillingen (side 15).
3. Juster klippeenheten til ønskede innstillinger. Se fremgangsmåte for justering i klippeenhetens *brukerhåndbok*.
4. Monter koblingen og fjæren til klippeenhetens spoledrivenhet (Figur 7).

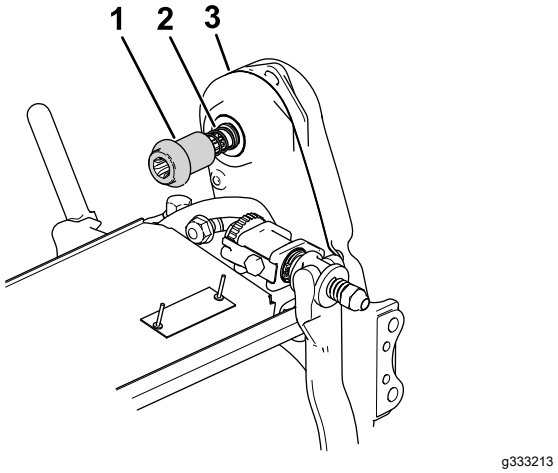

Figur 7

1. Kobling
2. Fjær
3. Spoledrivenhet

5. Påse at koblingen (Figur 7) enkelt kan flyttes frem og tilbake på girkassens drivaksel.

   Hvis koblingen ikke kan flyttes, må du justere spoledrivenhetens stilling eller motorens og girkassens justering. Se Justere posisjonen til spoledrivakselen (side 32).

2

Montere transporthjulakse-len

Kun modell 04840

Deler som er nødvendige for dette trinnet:

1	Venstre hjulaksel

Prosedyre

Merk: Høyre hjulaksel er montert på fabrikken.

1. Bruk et middels sterkt gjengeforseglingsmiddel på hjulakselgjengene.
2. Skru den venstre hjulakselen inn i trommeldrivenheten på venstre side av maskinen.

   Merk: Den venstre hjulakselen er merket med en «L» på akselenden og er høyregjenget.

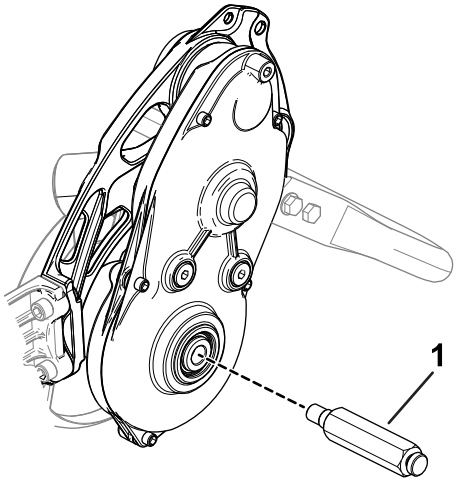

g330266

Figur 8

1. Venstre hjulaksel

3. Stram til akselen med et moment på 54 til 68 Nm.

3

Montere transporthjulene

Valgfri

Deler som er nødvendige for dette trinnet:

1	Transporthjulsett (bestilles separat, kontakt en autorisert Toro-forhandler)

Prosedyre

For å montere transporthjulene må du først anskaffe transporthjulsettet (modell 04123). Ta kontakt med en autorisert Toro-forhandler for dette settet.

1. Monter transporthjulene. Se Montere transporthjulene (side 20).
2. Sørg for at dekkene er fylt til 0,83 til 1,03 bar.

4

Montere gresskurven

Deler som er nødvendige for dette trinnet:

1	Gresskurv

Prosedyre

Grip kurven i topplokket og skyv den inn på monteringsstengene (Figur 9).

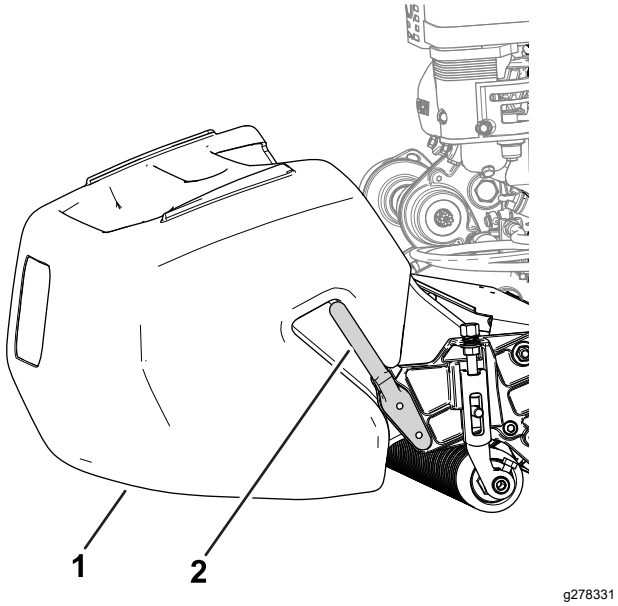

Figur 9

1. Gresskurv
2. Monteringsstang

5

Justere motorhastigheten

Kun for CE-kompatible land

Deler som er nødvendige for dette trinnet:

1	CE-merke

Prosedyre

Hvis du bruker maskinen din i et land som følger CE-standardene, kan du oppfylle støyforskrifter ved å justere motorens høye tomgangsturtall og montere CE-merket:

- Juster motorens høye tomgangsturtall til følgende spesifikasjoner:
  - 1018-maskiner: **3000 o/min**
  - 1021- og 1026-maskiner: **3150 o/min**

  Se Justere hastighet ved høyt tomgangsturtall (side 28).
- Monter CE-merket under serienummerplaten (Figur 10).

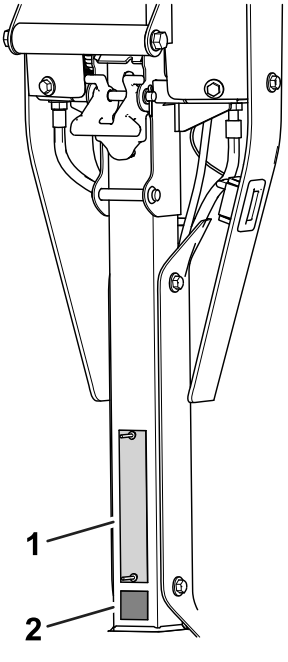

Figur 10

1. Serienummerplate
2. CE-merke

Oversikt over produktet

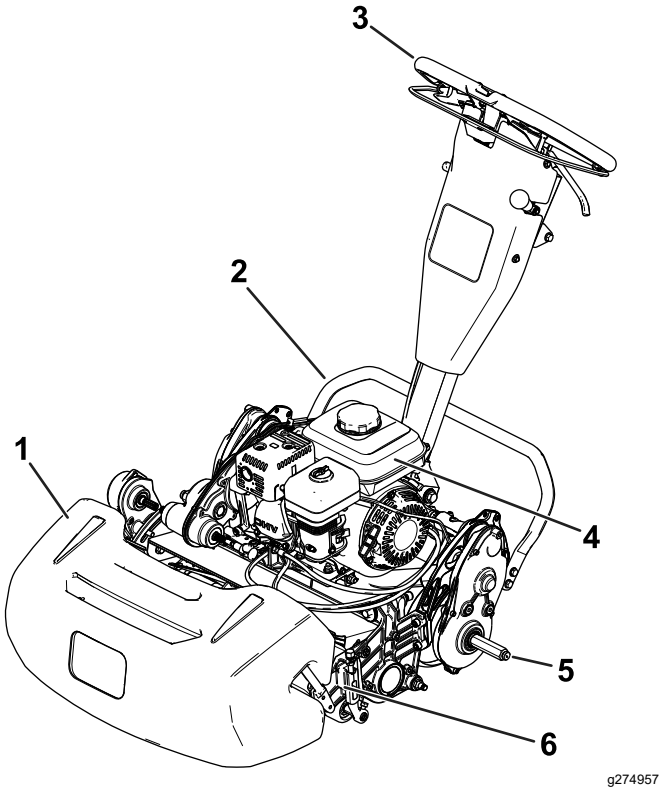

Figur 11

1. Gresskurv
2. Støtte
3. Håndtak
4. Drivstofftank
5. Transporthjulaksel
6. Klippeenhet

Kontroller

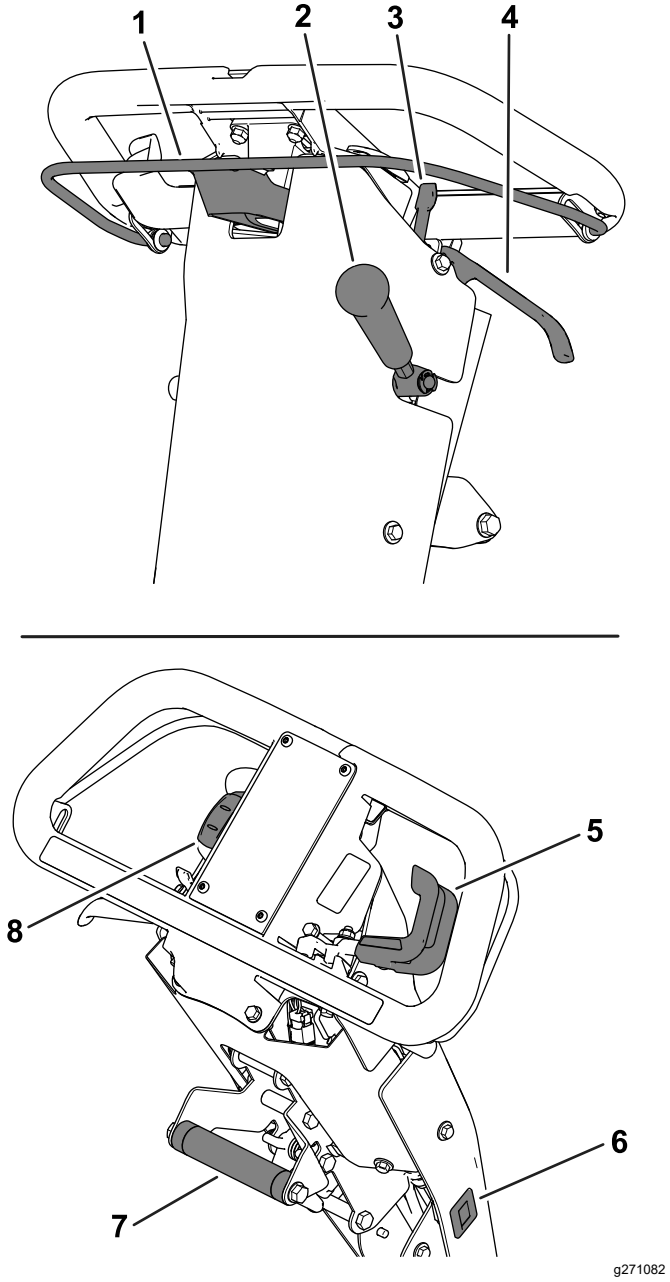

Figur 12

1. Clutchbøyle
2. Klippeenhetens girspake
3. Parkeringsbremselås
4. Servicebremsespak
5. Gasskontroll
6. Timeteller
7. Løftehjelpshåndtak
8. På/av-bryter

Clutchbøyle

Bruk clutchbøylen (Figur 12) til å aktivere eller deaktivere trekkdrivverket.

- **Aktivere trekkdrivverket:** Trekk opp og hold stangen mot håndtaket.
- **Deaktivere trekkdrivverket:** Slipp stangen.

Gasskontroll

Bruk gasskontrollen (Figur 12) for å justere motorhastigheten.

- **Øke motorhastigheten:** Roter spaken ned.
- **Redusere motorhastigheten:** Roter spaken opp.

Av-/på-bryter

Bryteren (Figur 12) gjør det mulig å starte eller stanse motoren.

- **Start motoren:** Trykk ned den øvre delen av bryteren.
- **Slå av motoren:** Trykk ned den nedre delen av bryteren.

Servicebremsespak

Bruk servicebremsen (Figur 12) til å saktne eller stoppe maskinen. Trekk spaken mot håndtaket for å aktivere servicebremsen.

Parkeringsbremselås

Bruk parkeringsbremselåsen (Figur 12) for å aktivere parkeringsbremsen mens du er borte fra maskinen.

- **Aktiver parkeringsbremsen:** Aktiver og hold servicebremsespaken, og roter parkeringsbremselåsen mot deg.
- **Deaktiver parkeringsbremsen:** Trekk servicebremsespaken mot håndtaket.

Klippeenhetens drivspake

Bruk klippeenhetens drivspake (Figur 12) for å aktivere eller deaktivere klippeenheten mens clutchbøylen er aktivert.

- **Aktiver klippeenheten:** Flytt spaken ned.
- **Deaktiver klippeenheten:** Flytt spaken opp.

Timeteller

Timetelleren (Figur 12) registrerer antallet timer motoren har vært i gang. Se timetelleren for å planlegge vanlig vedlikehold.

Løftehjelpshåndtak

Bruk løftehjelpshåndtaket (Figur 12) for å hjelpe med å justere høyden på håndtaket eller heve og senke støtten.

Håndtakshøydejustering

Bruk håndtakshøydejusteringen (Figur 13) for å flytte håndtakshøyden til en komfortabel driftsstilling. Trekk opp justeringen og bruk løftehjelpshåndtaket for å heve eller senke håndtakshøyden.

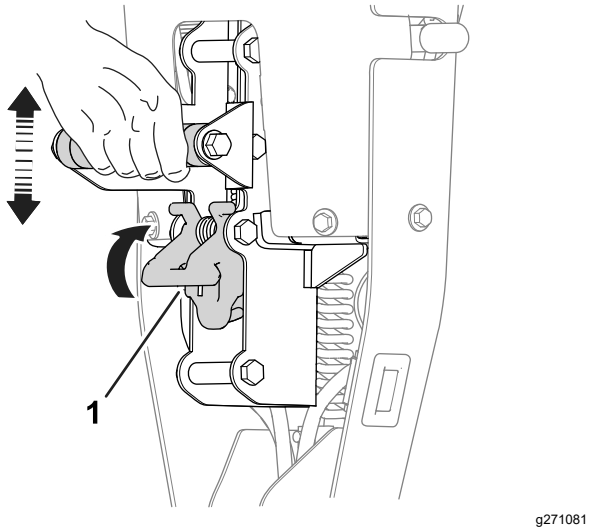

Figur 13

1. Håndtakshøydejustering

Chokespak

Chokespaken (Figur 14) er plassert foran på venstre side av motoren. Bruk spaken for å hjelpe med kaldstart av motoren. Se Bruke chokespak (side 16).

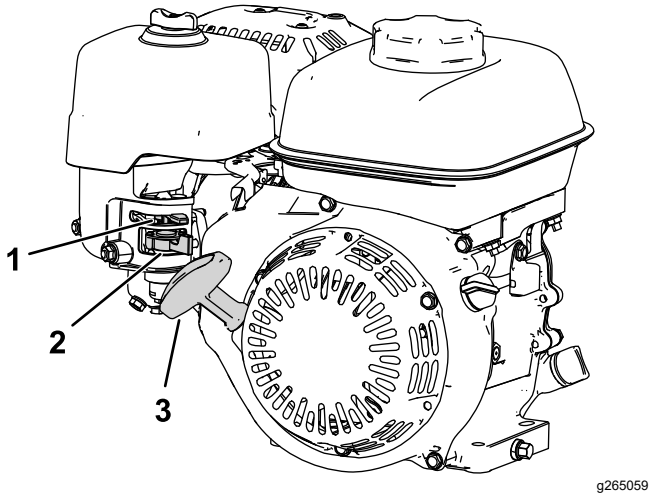

Figur 14

1. Chokespak
2. Drivstoffavstengingsventil
3. Tilbakespolingsstarter

Drivstoffavstengingsventil

Drivstoffavstengingsventilen er plassert på siden av motoren under chokekontrollen (Figur 14).

Merk: Lukk drivstoffavstengingsventilen når maskinen ikke skal brukes på noen dager, under transport til og fra arbeidsstedet, eller når maskinen parkeres inne i en bygning. Se Åpne og lukke drivstoffavstengingsventilen (side 17).

Tilbakespolingsstarter

Dra i tilbakespolingsstarteren (Figur 14) for å starte motoren.

Støtte

Støtten (Figur 15) er montert bak på maskinen. Bruk støtten når du monterer eller fjerner transporthjulene eller klippeenheten.

- **STILLING FOR SERVICE AV TRANSPORTHJUL:**

  Hvis du vil bruke støtten til å montere transporthjulene, kan du sette foten på støtten mens du trekker løftehjelpshåndtaket opp og bakover (Figur 15).

  ⚠ FORSIKTIG

  Maskinen er tung og kan forårsake belastning på ryggen hvis den løftes på feil måte.

  Bruk foten til å trykke ned på støtten, og bruk kun det nedre, midtre løftehjelpshåndtaket til å heve maskinen. Hvis du prøver å heve maskinen opp på støtten på andre måter, kan dette resultere i skade på maskinen.

- **STILLING FOR SERVICE AV KLIPPEENHET:**

  For å hindre at maskinen velter bakover når du fjerner klippeenheten, senker du støtten og setter en pinne eller bolt gjennom chassishullet på høyre side av maskinen (Figur 16).

- **Flytt støtten til OPPBEVARING-stillingen:**

  1. Hold foten på støtten mens du senker trekktrommelen til bakken.
  2. Ta foten av støtten slik at den kan trekke seg tilbake til OPPBEVARING-stillingen.

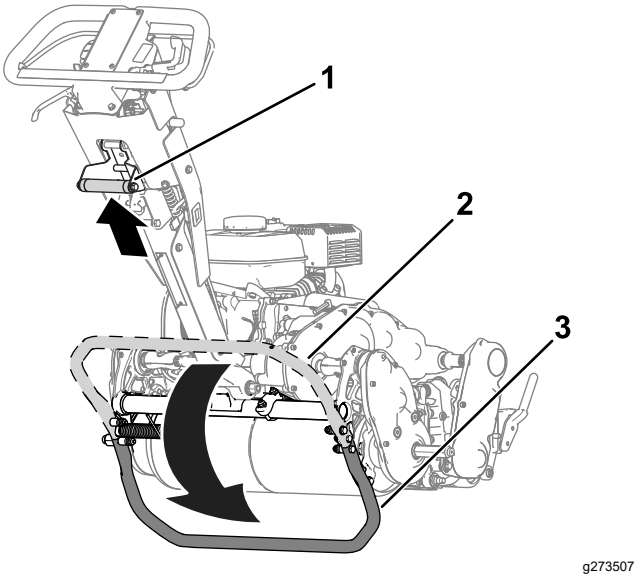

Figur 15

1. Løftehjelpshåndtak
2. Støtte – OPPBEVARING-stilling
3. Støtte – TRANSPORTHJUL-SERVICE-stilling

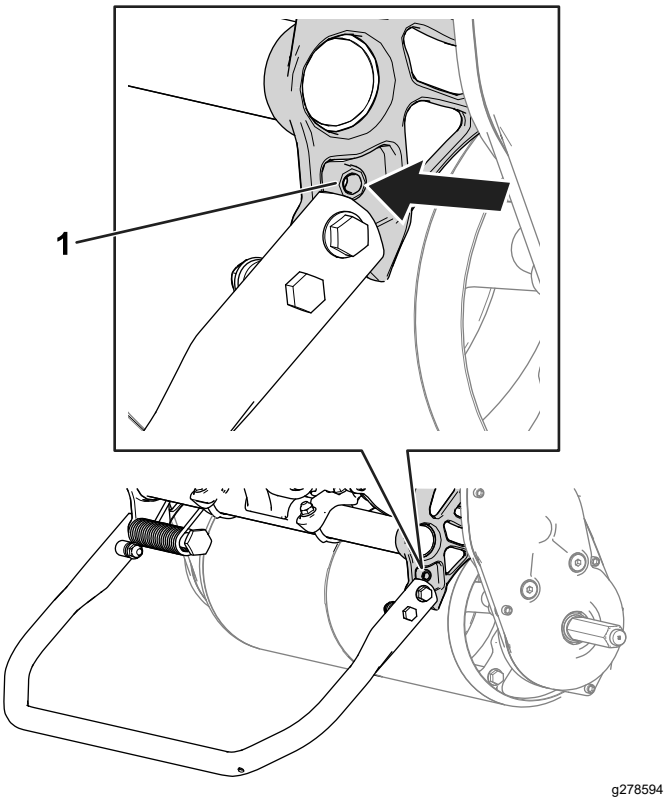

Figur 16

1. Chassishull
2. Støtte – posisjon for SERVICE AV KLIPPEENHET

Spesifikasjoner

	Modell 04820	Modell 04830	Modell 04840
Bredde	84 cm	91 cm	104 cm
Tørrvekt*	95 kg	100 kg	107 kg
Klippe-bredde	46 cm	53 cm	66 cm
Klippehøyde	Avhengig av trekktrommelens stilling [se Justere trekktrommelstillingen (side 15)] og bruk sett for høy klippehøyde.		
Klips	Avhengig av spolehastighet og spoledrivremskivens stilling. Se Justere klippehastigheten (side 14).		
Motorhastig-het	Lavt tomgangsturtall: 1900 ± 100 o/min, høyt tomgangsturtall: 3450 ± 100 o/min		
Klippeha-stighet	3,2 km/t til 5,6 km/t		
Transportha-stighet	8,5 km/t		
*Kun trekkenhet. Se vekten for hver klippeenhet i *brukerhåndboken* for klippeenheten.			

Tilbehør/tilleggsutstyr

Et utvalg av Toro-godkjent tilbehør som kan brukes sammen med maskinen for å forbedre og utvide dens funksjoner er tilgjengelig. Ta kontakt med din autoriserte serviceforhandler eller autoriserte Toro-forhandler, eller gå til www.Toro.com for å få en liste over godkjent tilbehør og utstyr.

For å oppnå optimal ytelse og holde maskinen i sikkerhetsgodkjent stand må du bare bruke originale Toro-reservedeler og -tilbehør. Reservedeler og tilbehør som er laget av andre produsenter, kan være farlige, og bruken av disse kan føre til at garantien blir ugyldig.

Bruk

Merk: Angi hva som er høyre og venstre side på maskinen ved å stå i normal arbeidsstilling.

Før bruk

Sikkerhet før bruk

Generell sikkerhet

- Ikke la barn eller personer som ikke er opplært, kjøre eller utføre vedlikehold på maskinen. Lokalt regelverk kan sette aldersgrense for bruk av maskinen. Eieren er ansvarlig for opplæring av alle operatører og mekanikere.
- Gjør deg kjent med sikker bruk av utstyret, driftskontrollene og sikkerhetssymbolene.
- Slå av maskinen, ta ut nøkkelen (hvis utstyrt) og vent til alle bevegelige deler har stoppet før du forlater førerstillingen. La maskinen kjøles ned før justering, service, rengjøring eller oppbevaring.
- Lær deg å stanse og slå av maskinen raskt.
- Kontroller at brukerens kontroller, sikkerhetsbryterne og sikkerhetsanordningene er montert og virker riktig. Ikke bruk maskinen dersom disse ikke fungerer som de skal.
- Undersøk området der du skal bruke maskinen, og fjern alle gjenstander som kan slynges ut av maskinen.

Drivstoffsikkerhet

- Vær svært forsiktig når du håndterer drivstoff. Det er brannfarlig, og dampen er eksplosiv.
- Slukk alle sigaretter, sigarer, piper og andre tennkilder.
- Bruk kun en godkjent drivstoffkanne.
- Ikke ta lokket av drivstofftanken eller fyll på drivstofftanken mens motoren går eller er varm.
- Ikke fyll eller tøm drivstofftanken i et innelukket rom.
- Oppbevar aldri maskinen eller bensinkannen i nærheten av åpen ild, gnister eller kontrollampe, som på en varmtvannstank eller andre apparater.
- Hvis du søler drivstoff, må du ikke prøve å starte motoren. Unngå alt som kan antennes, til all drivstoffdamp er forsvunnet.
- Fyll aldri opp kanner inne i et kjøretøy, på en lastebil eller på en tilhenger med en plastledning. Sett alltid beholdere på bakken, borte fra kjøretøyet, når det fylles på.
- Utstyr må tas ut av lastebilen eller tilhengeren, og fylles med drivstoff på bakken. Hvis dette

ikke lar seg gjøre, fyll drivstoff på slikt utstyr med en kanne, istedenfor å fylle drivstoff direkte fra bensinpumpen.

- Påfyllingstuten må være i kontakt med kanten på drivstofftanken eller kannens åpning hele tiden, helt til du er ferdig med å fylle.

Utføre daglig vedlikehold

Utfør det daglige vedlikeholdet. Se Kontrolliste for daglig vedlikehold (side 22).

Kontrollere motoroljenivået

Kontroller motoroljenivået før hver bruk eller etter hver 8. driftstime. Se Kontrollere motoroljenivået (side 23).

Drivstoffspesifikasjoner

Drivstofftankens kapasitet: 2,0 liter

Anbefalt drivstoff: Blyfri bensin med oktankvalitet på 87 eller høyere (vurderingsmetode (R+M)/2)

Etanol: Bensin med opptil 10 % etanol (alkoholbensin) eller 15 % MTBE (metyltertiærbutyleter) i volum er akseptabelt. Etanol og MTBE er ikke det samme. Bensin med 15 % etanol (E15) i volum er ikke godkjent for bruk.

- **Ikke bruk bensin som inneholder mer enn 10 % etanol i volum**, som f.eks. E15 (inneholder 15 % etanol), E20 (inneholder 20 % etanol) eller E85 (inneholder opptil 85 % etanol).
- **Ikke** bruk bensin som inneholder metanol.
- **Ikke** oppbevar drivstoff i drivstofftanken eller i drivstoffbeholdere over vinteren, med mindre du bruker drivstoffstabilisator.
- **Ikke** bland olje i bensinen.
- For best resultat bør du kun bruke rent, ferskt (mindre enn 30 dager gammelt) drivstoff.
- Bruk av bensin som ikke er godkjent, kan forårsake problemer og/eller motorskade som kanskje ikke dekkes av garanti.

Fylle drivstofftanken

1. Rengjør rundt lokket til drivstofftanken, og ta av lokket (Figur 17). Fyll drivstofftanken til bunnen av tankåpningen. Se *brukerhåndboken* for motoren.

   Viktig: **Ikke fyll på for mye.**

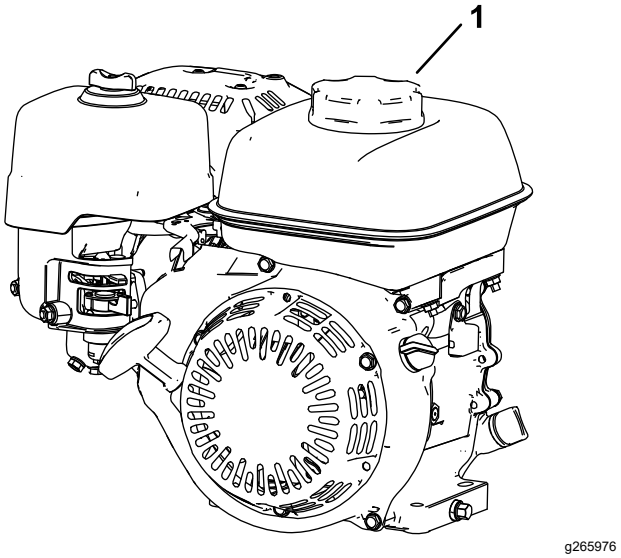

Figur 17

1. Drivstofftanklokk

2. Sett lokket godt på, og tørk opp eventuelt drivstoffsøl.

Justere klippehastigheten

Klippehastigheten bestemmes av følgende maskininnstillingene:

- **Spolehastighet**: Du kan justere spolehastigheten til en høy eller lav innstilling. Se Justere spolehastigheten (side 15).
- **Spoledrivremskivens stilling**: Du kan stille inn spoledrivremskivene i to stillinger. Se *brukerhåndboken* for klippeenheten.

Se denne tabellen for å avgjøre spolehastighet og spoledrivremskivens stilling for korrekt klipping:

Klippehastighet

Spole-hastig-het	Rem-plasse-ring	Klippeenhet		
		8 kniver	*11 kniver*	*14 kniver*
Lav	*Lav*	7,3 mm	5,3 mm	4,2 mm
Lav	*Høy*	6,1 mm	4,4 mm	3,5 mm
Høy	*Lav*	5,9 mm	4,3 mm	3,4 mm
Høy	*Høy*	5,0 mm	3,6 mm	2,8 mm

Justere spolehastigheten

Bruk hastighetskontrollknotten for spolen (Figur 18) for å justere spolehastigheten.

- **Høy spolehastighet**: Drei knotten slik at «H» på knotten peker mot fronten av maskinen.
- **Lav spolehastighet**: Drei knotten slik at «L» på knotten peker mot fronten av maskinen.

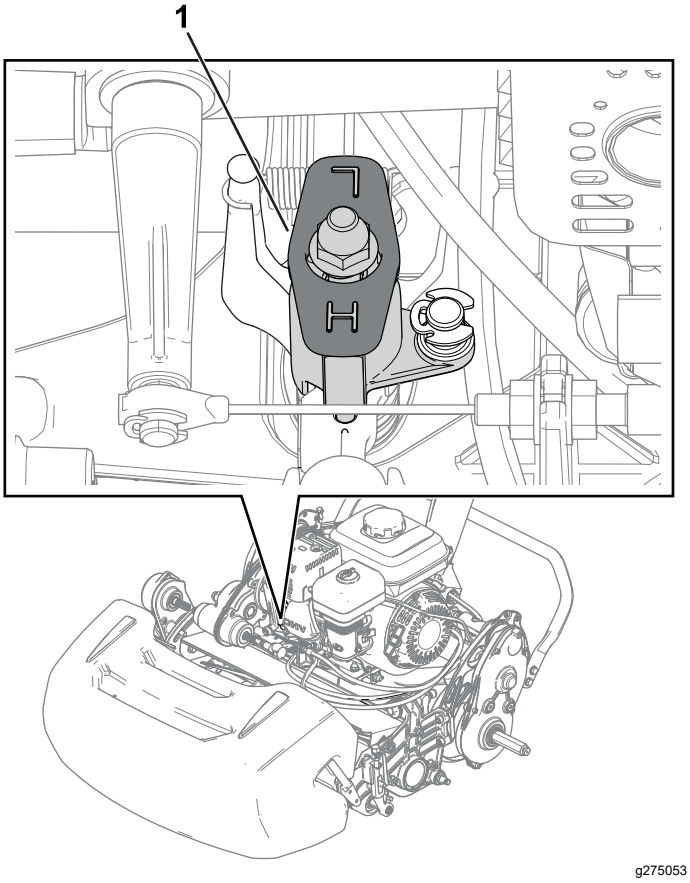

Figur 18

1. Hastighetskontrollknotten for spolen (vist i høy spolehastighetsstilling)

Justere trekktrommelstillingen

Trekktrommelen kan justeres til to stillinger:

- **LAV** stilling: Bruk denne stillingen for klipping ved lave klippehøyder (f.eks. klipping av greenen på en golfbane).
- **HØY** stilling: Bruk denne stillingen for klipping med en høyere klippehøyde (f.eks. klipping av tee-en på en golfbane).

1. Flytt støtten til KLIPPEENHETSSERVICE-stilling. Se Støtte (side 12).
2. Fjern skulderboltene (Figur 19) på hver side av maskinen som fester trommeldrivhuset til chassiset.

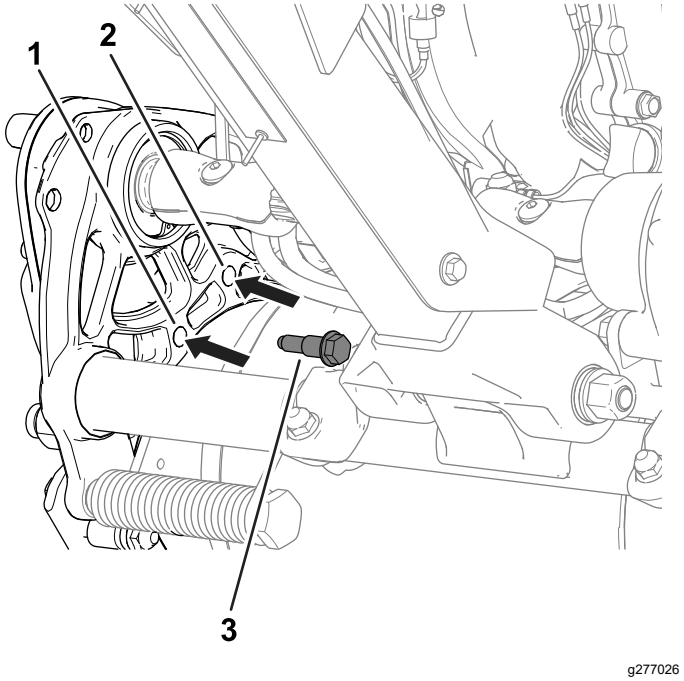

Figur 19

Maskinens venstre side vist

1. Sett inn en skulderbolt her for LAV stilling.
2. Sett inn en skulderbolt her for HØY stilling.
3. Skulderbolt

3. Innrett hullene i chassiset etter hullene i drivhuset.
4. Bruk de tidligere fjernede skulderboltene for å feste drivhuset til chassiset (Figur 19).
5. Flytt støtten til LAGRING-stilling. Se Støtte (side 12).

Justere håndtakshøyden

Bruk håndtakshøydejusteringen for å justere høyden på håndtaket til en komfortabel driftsstilling. Se Håndtakshøydejustering (side 11).

Transportere maskinen til et arbeidssted

Transportere maskinen med transporthjul

Bruk transporthjulene for å transportere maskinen over korte distanser.

1. Monter transporthjulene. Se Montere transporthjulene (side 20).
2. Sjekk at trekkdriv- og spolemotorkontrollene er i NØYTRAL stilling.

3. Start motoren. Se Starte motoren (side 18).
4. Sett gasskontrollen på SAKTE, vipp den fremre delen av maskinen oppover, koble trekkdrivet gradvis til, og øk deretter motorhastigheten sakte.
5. Juster gassen slik at gressklipperen kjører i ønsket kjørehastighet, og transporter den til ønsket bestemmelsessted.

Transportere maskinen med en tilhenger

Bruk en tilhenger for å transportere maskinen over store avstander. Vær forsiktig under lasting og lossing av maskinen på tilhengeren.

1. Kjør maskinen forsiktig opp på tilhengeren.
2. Slå av motoren, aktiver parkeringsbremsen og vri drivstoffventilen til AV-posisjon.
3. Bruk en bred rampe når du laster maskinen på en tilhenger eller lastebil.
4. Fest maskinen godt til tilhengeren.

Merk: Du kan bruke en Toros Trans Pro-tilhenger for å transportere maskinen. Se lastebilens *brukerhåndbok* for instruksjoner om å laste tilhengeren.

Viktig: **Kjør ikke motoren mens den transporteres på en tilhenger, da skade kan oppstå på maskinen.**

Fjerne transporthjulene

1. Frigjør clutchbøylen, bruk gasskontrollen til å senke motorhastigheten, og slå av motoren.
2. Flytt støtten til posisjonen for SERVICE AV TRANSPORTHJUL. Se Støtte (side 12).
3. Fjern transporthjulene ved å trykke hjullåsklemmene ut av akslene (Figur 20).

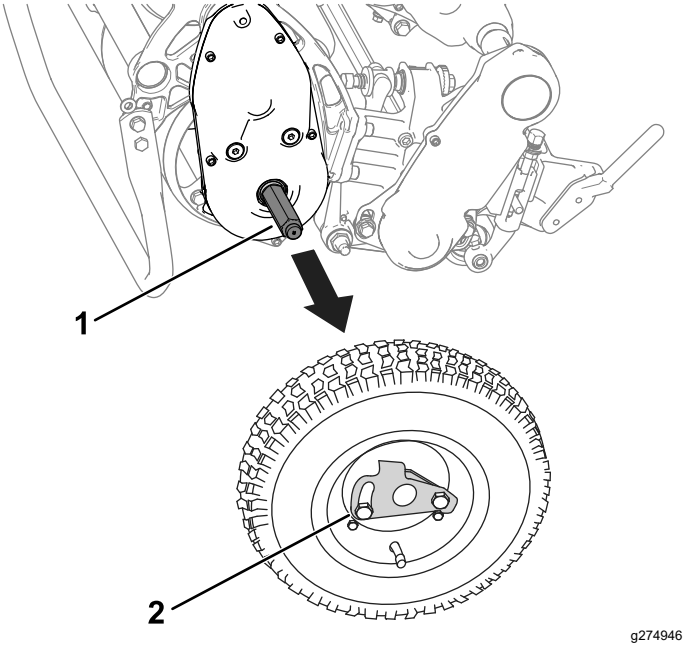

Figur 20

1. Aksel
2. Hjulets låseklemme

4. Senk maskinen forsiktig ned fra støtten ved å skyve forsiktig forover eller ved å løfte nedre maskinhåndtak, slik at støtten kan gå tilbake til OPPBEVARING-stilling. Se Støtte (side 12).

Bruke chokespak

Choken brukes til å hjelpe en kald motor å starte. Flytt spaken til CHOKE-stillingen når du starter en kald motor. Når motoren har startet, flytter du spaken til KJØR-stillingen.

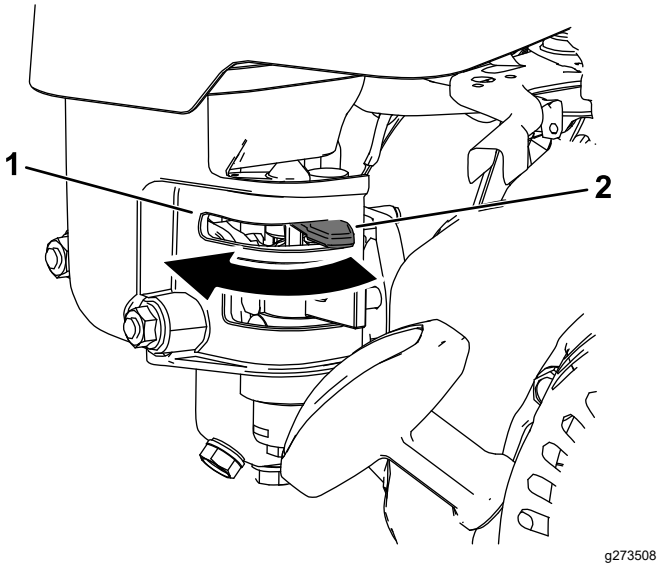

Figur 21

1. Chokespak – CHOKE-posisjon
2. Chokespak – KJØR-posisjon

Åpne og lukke drivstoffavstengingsventilen

Kontroller drivstoffstrømmen til motoren med drivstoffavstengingsventilen på følgende måte:

- For å åpne drivstoffventilen vrir du drivstoffavstengingsspaken mot håndtaket på tilbakespolingsstarteren (Figur 22).
- For å lukke drivstoffventilen vrir du drivstoffavstengingsspaken bort fra håndtaket på tilbakespolingsstarteren (Figur 22).

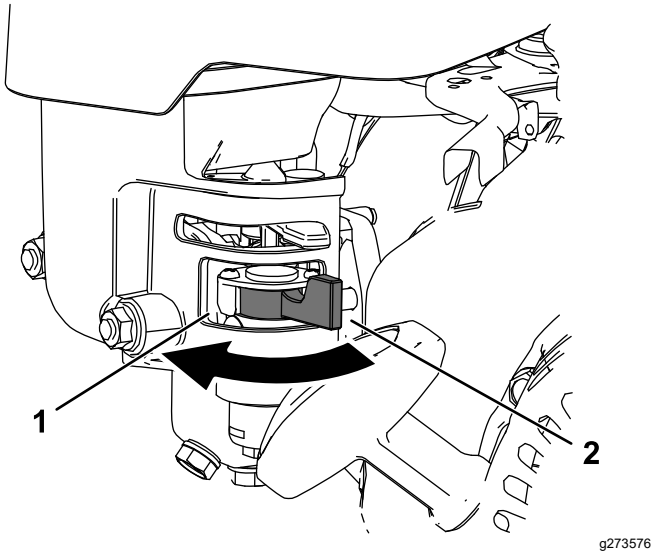

Figur 22

1. Drivstoffavstengingsspak – LUKKET stilling
2. Drivstoffavstengingsspak –ÅPEN stilling

Under bruk

Sikkerhet under drift

Generell sikkerhet

- Eieren/brukeren kan forhindre og står ansvarlig for ulykker som kan forårsake personskader eller materielle skader.
- Ha på deg passende klær, inkludert vernebriller, vernebukser, sklisikkert og kraftig fottøy og hørselsvern. Sett opp langt hår, og ikke bruk løstsittende klær eller fritthengende smykker.
- Ikke bruk maskinen når du er syk, trett eller påvirket av alkohol eller andre rusmidler.
- Vær alltid fokusert på oppgaven når du bruker maskinen. Ikke delta i aktiviteter som forårsaker distraksjoner, da dette kan føre til personskade eller materiell skade.
- Påse at alle drivverk står i nøytral stilling, at parkeringsbremsen er aktivert og at du er i førerstilling før du starter maskinen.
- Hold tilskuere og barn borte fra arbeidsområdet. Hvis kolleger må være tilstede, utvis forsiktighet og sikre at gresskurven er montert på maskinen.
- Bruk maskinen bare når det er god sikt, for å unngå hull eller skjulte farer.
- Ikke bruk maskinen hvis det er fare for lynnedslag.
- Vær forsiktig når du klipper vått gress. Dårlig fotfeste kan føre til at du glir og faller.
- Hold hendene og føttene borte fra klippeenheten.
- Se bak- og nedover før du rygger, slik at du ikke kjører på noen.
- Vær forsiktig når du nærmer deg hjørner, busker, trær eller annet som begrenser synsfeltet.
- Stopp klippeenheten når du ikke klipper.
- Deaktiver drivverket til klippeenheten og slå av maskinen før du justerer klippehøyden.
- La aldri motoren gå i et lukket rom hvor eksosen ikke slipper ut.
- La aldri maskinen stå uten tilsyn når den er i gang.
- Før du forlater førerplassen, gjør følgende:
  - Parker maskinen på en jevn flate.
  - Deaktiver klippeenheten(e).
  - Sett på parkeringsbremsen.
  - Slå av maskinen og ta ut nøkkelen (hvis utstyrt).
  - Vent til alle bevegelige deler har stoppet.
- Slå av maskinen før du tømmer kurven.
- Ikke ta på motoren, lyddemperen eller eksosrøret mens motoren er i gang eller like etter at den er slått av. Disse områdene er svært varme, og du kan brenne deg på dem.
- Slå av maskinen, og deaktiver drivverket til klippeenhetene i følgende situasjoner:
  - før du fyller drivstoff
  - før du fjerner eventuelle tilstoppinger
  - før du tar av gresskurven
  - før du sjekker, rengjør og vedlikeholder klippeenheten
  - etter at du har truffet en gjenstand eller hvis det oppstår unormal vibrasjon. Undersøk om klippeenheten ble skadet, og reparer den før du starter opp og bruker maskinen
  - Gjør følgende før du forlater førersetet
- Bruk bare tilbehør og utstyr som er godkjent av The Toro® Company.

Sikkerhet i bakker

- Skråninger er en ledende årsak til tap av kontroll og velting. Dette kan føre til alvorlige skader eller dødsfall. Du er ansvarlig for trygg drift i skråninger. Bruk av maskinen i skråninger krever ekstra forsiktighet. Før du bruker maskinen i en skråning, må du gjøre følgende:
  - Lese og forstå instruksjonene for bruk i skråninger i denne brukerhåndboken og på maskinen.
  - Vurdere forholdene på stedet på dagen for å avgjøre om det er trygt å bruke maskinen i skråningen. Bruk alltid sunn fornuft og god dømmekraft når du utfører denne kontrollen. Endringer i terrenget, som for eksempel fuktighet, kan påvirke bruken av maskinen i skråninger.
- Kjør på tvers av skråninger, aldri oppover og nedover. Unngå bruk i svært bratte eller våte skråninger. Dårlig fotfeste kan føre til at du glir og faller.
- Identifiser farer ved bunnen av skråningen. Maskinen må ikke brukes ved kanter grøfter, voller, vann eller andre farer. Maskinen kan velte hvis et hjul går over kanten eller hvis kanten gir etter. Hold trygg avstand mellom maskinen og enhver fare. Bruk et håndholdt verktøy i disse områdene.
- Ikke start, stopp eller sving maskinen i skråninger. Ikke foreta brå endringer i hastighet eller retning. Sving forsiktig og gradvis.
- En maskin hvor trekkraften, styringen eller stabiliteten er i tvil, skal ikke brukes under noen omstendigheter. Vær oppmerksom på at bruk av maskinen på vått gress, på tvers av skråninger eller i nedoverbakker kan føre til at maskinen mister grepet. Hvis drivet mister taket, kan det føre til at maskinen sklir og at bremse- og styringsevnen reduseres. Maskinen kan skli selv om du stopper kjøringen.
- Fjern eller marker hindringer som grøfter, hull, hjulspor, ujevnheter, steiner eller andre skjulte farer. Gjenstander kan ligge skjult i høyt gress. Maskinen kan velte i ujevnt terreng.
- Hvis du mister kontroll over maskinen, stig vekk fra maskinens kjøreretning.
- Hold alltid maskinen i gir når du kjører ned skråninger. Ikke rull ned skråninger (gjelder kun for drivenheter med gir).

Starte motoren

Merk: For illustrasjoner og beskrivelser av kontrollene det vises til i dette avsnittet, se Kontroller (side 10).

Merk: Kontroller at kabelen er festet på tennpluggen.

1. Sørg for at trekkdrivspaken er i NØYTRAL stilling.
2. Pass på at drivstoffavstengingsventilen er åpen. Se Åpne og lukke drivstoffavstengingsventilen (side 17).
3. Sett av-/på-bryteren til PÅ-stillingen.
4. Bruk gasskontrollen for å justere motorhastigheten.
5. Flytt chokespaken til halvveis mellom stillingene CHOKE og KJØR når du starter en kald motor. Se Bruke chokespak (side 16).

   Merk: Det kan hende at du ikke behøver choke når du starter en varm motor.
6. Dra håndtaket på tilbakespolingsstarteren ut til starteren tilkobles, og dra deretter kraftig for å starte motoren.

   Viktig: **Du må ikke dra tilbakespolingsstart-tauet helt ut eller slippe starterhåndtaket når tauet er dratt ut, ettersom tauet kan ryke eller tilbakespolingsstarteren kan bli ødelagt.**
7. Flytt chokespaken til KJØR-stilling når motoren varmes opp.

Brukstips

Viktig: **Gress blir som et smøremiddel når du klipper. Hvis du bruker klippeenheten ofte uten at det finnes gress, kan den bli ødelagt.**

- Når du klipper greener, skal det gjøres i rette linjer frem og tilbake, på tvers av greenen.
- Unngå å klippe i sirkler eller å snu maskinen på greeneområder for å forhindre slitasje.
- Kjør maskinen av greenen ved å heve klippespolen (skyv håndtaket ned) og snu ved å utføre en dråpeformet sving på drivtrommelen (Figur 23).

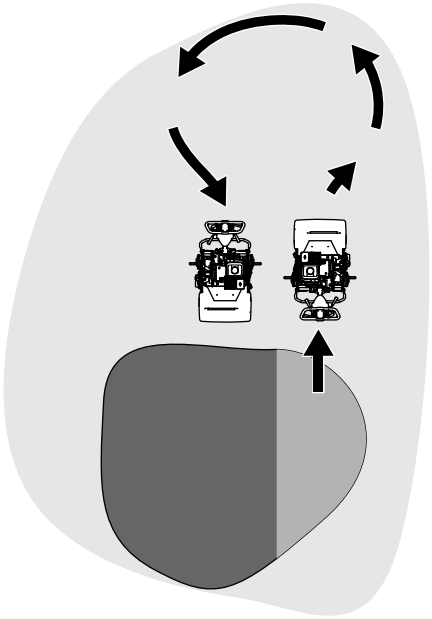

g271799

Figur 23

- Klipp gresset i vanlig gåtempo. Hvis du går raskt, vil du ikke spare mye tid, og klipperesultatet vil bli dårligere.
- Innrettingsstripene på kurven hjelper deg å holde en rett linje på tvers av plenen og å holde maskinen på lik avstand fra kanten på forrige klipping (Figur 24).

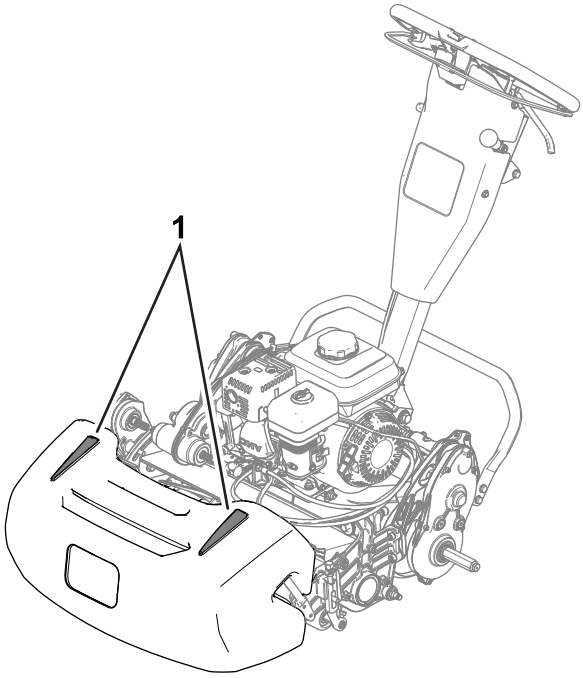

g272991

Figur 24

1. Opprettingsstriper

Bruk av maskinen ved dårlige lysforhold

Bruk LED-lyssett når du bruker maskinen under dårlige lysforhold. Ta kontakt med en autorisert Toro-forhandler for dette settet.

Viktig: **Ikke bruk andre lyssystemer på denne maskinen, da de ikke vil fungere ordentlig med motorens vekselstrømutmating.**

Bruke kontrollene når du klipper

1. Start motoren, sett gassen på redusert hastighet og skyv ned håndtaket for å heve klippeenheten. Aktiver trekkdrivverket for å kjøre maskinen bort til enden av greenen.
2. Stopp maskinen på kragen.
3. Bruk klippeenhetens drivspake for å aktivere klippeenheten, øk gasshastigheten til maskinen kjører i ønsket bakkehastighet, kjør maskinen inn på greenen, senk klippeenheten til bakken og begynn å klippe.

Slå av motoren

1. Frigjør clutchbøylen.
2. Flytt gasskontrollen til SAKTE-stillingen.
3. Sett på/av-bryteren til AV-stillingen.
4. Lukk drivstoffavstengingsventilen før du skal lagre eller transportere maskinen

Etter bruk

Sikkerhet etter bruk

Generell sikkerhet

- Slå av maskinen, ta ut nøkkelen (hvis utstyrt) og vent til alle bevegelige deler har stoppet før du forlater førerstillingen. La maskinen kjøles ned før justering, service, rengjøring eller oppbevaring.
- Fjern gress og rusk fra maskinen for å unngå at det begynner å brenne. Tørk opp eventuelt olje- eller drivstoffsøl.
- La maskinen bli kald før den settes på et lukket sted.
- Oppbevar aldri maskinen eller bensinkannen hvor det er åpen ild, gnist eller kontrollampe som på en varmtvannstank eller andre apparater.
- Reduser gassinnstillingen før du slår av motoren og lukker drivstoffavstengingsventilen (hvis utstyrt) når du er ferdig med å bruke maskinen.

Bruke kontrollene etter klipping

1. Kjør maskinen av greenen, skyv ned håndtaket for å heve klippeenheten, frigjør clutchbøylen, deaktiver klippeenheten og slå av motoren.
2. Fjern gresskurven og tøm den.
3. Monter gresskurven på maskinen og kjør maskinen til lagring.

Transportere maskinen

Etter klipping, transporter maskinen bort fra arbeidsstedet. Se Transportere maskinen med transporthjul (side 15) eller Transportere maskinen med en tilhenger (side 16).

Montere transporthjulene

1. Flytt støtten til posisjonen for SERVICE AV TRANSPORTHJUL. Se Støtte (side 12)
2. Sett et hjul på akselen (Figur 25).

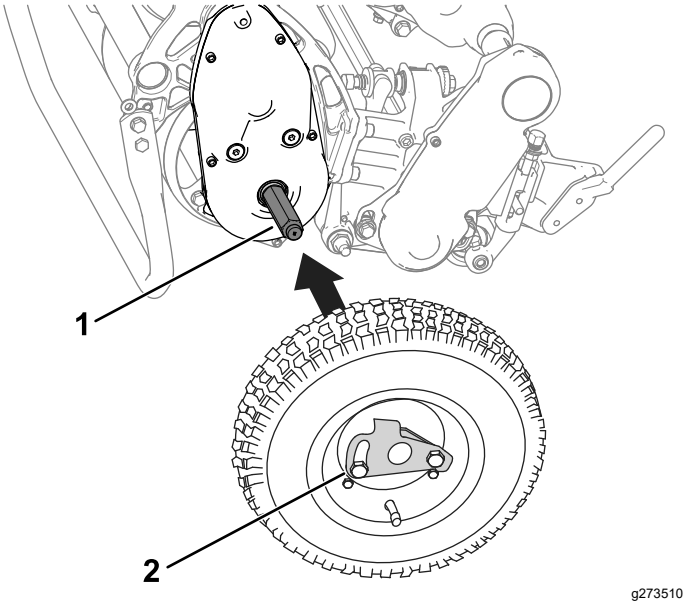

Figur 25

1. Aksel
2. Hjulets låseklemme

3. Vri hjulets låseklemme (Figur 25) bort fra midten på hjulet, slik at det kan komme lenger inn på akselen.
4. Vri hjulet frem og tilbake til det sitter helt inne på akselen og låseklemmen er festet i gjengen på bakakselen.
5. Gjenta prosedyren på motsatt side av kjøretøyet.
6. Senk maskinen forsiktig av støtten.

Aktivere eller deaktivere girkassen

Du kan deaktivere trommelen fra giret for å styre maskinen. Deaktiver giret når du må flytte maskinen uten å starte motoren (f.eks. for vedlikehold på et innestengt område).

Før du bruker maskinen, påse at du aktiverer giret.

1. Finn trekktilkoblingsspaken på girkassen (Figur 23).

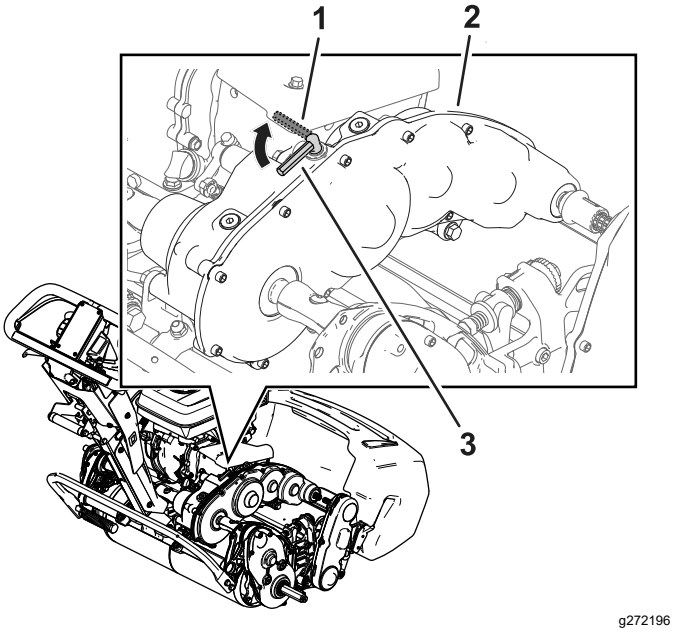

Figur 26

1. Trekktilkoblingsspake – DEAKTIVERT stilling
2. Girkasse
3. Trekktilkoblingsspake – AKTIVERT stilling

2. Utfør disse trinnene for å aktivere eller deaktivere giret:
   - **Deaktivere giret:** Roter spaken til DEAKTIVERT stilling.
   - **Aktivere giret:** Roter spaken til AKTIVERT stilling.

Vedlikehold

⚠ ADVARSEL

Hvis du ikke vedlikeholder maskinen, kan det føre til tidlig funksjonssvikt i maskinsystemer, noe som kan medføre skader på deg eller forbipasserende.

Hold maskinen godt vedlikeholdt og i god stand, som angitt i disse instruksjonene.

Merk: Angi hva som er høyre og venstre side på maskinen ved å stå i normal arbeidsstilling.

Viktig: **Ikke vipp maskinen i en vinkel på mer enn 25°. Når du vipper maskinen i en vinkel på mer enn 25°, fører det til oljelekkasje i forbrenningskammeret og/eller drivstofflekkasje ut av tanklokket.**

Viktig: **Hvis du vil ha mer informasjon om vedlikeholdsprosedyrer, ser du i eierhåndboken for motoren.**

Sikkerhet ved vedlikehold

- Før du forlater førerplassen, gjør følgende:
  - Parker maskinen på en jevn flate.
  - Flytt gassen til stillingen for lavt tomgangsturtall.
  - Deaktiver klippeenheten(e).
  - Sjekk at trekkenheten er i fri.
  - Sett på parkeringsbremsen.
  - Slå av maskinen og ta ut nøkkelen (hvis utstyrt).
  - Vent til alle bevegelige deler har stoppet.
- La maskinen kjøle seg ned før du utfører vedlikehold.
- Ikke utfør vedlikehold når maskinen er i gang hvis du kan unngå det. Hold deg borte fra bevegelige deler.
- Hvis motoren må være i gang for å utføre en vedlikeholdsjustering, må du passe på at klær, hender, føtter og andre kroppsdeler ikke er i nærheten av klippeenheten, tilbehør eller andre bevegelige deler. Hold andre på avstand.
- Fjern gress og rusk fra klippeenheten, drivverket, lyddemperen, kjøleskjermen og motoren for å unngå at det begynner å brenne. Tørk opp eventuelt olje- eller drivstoffsøl.
- Hold alle delene i god stand, og sørg for at alle fester er trukket til. Skift ut slitte, skadde eller manglende deler og merker. Sørg for at all maskinvare er godt tilstrammet, for å være sikker på at maskinen er trygg å bruke.
- Kontroller gressoppsamlingskomponentene regelmessig, og skift dem ut når det er nødvendig.
- For å oppnå optimal ytelse og holde maskinen i sikkerhetsgodkjent stand skal det kun brukes ekte Toro-reservedeler og -tilbehør. Reservedeler som er laget av andre produsenter, kan være farlige, og de kan derfor føre til at garantien blir ugyldig.
- Ta kontakt med en autorisert Toro-forhandler hvis det er nødvendig med store reparasjoner eller du trenger hjelp.

Anbefalt vedlikeholdsplan

Vedlikeholdsintervall	Vedlikeholdsprosedyre
Etter de 20 første timene	• Skift motoroljen. • Stram til monteringsdelene for håndtaksisolasjon.
For hver bruk eller daglig	• Kontrollere motoroljenivået. • Kontroller luftfilterelementene.
Hver 50. driftstime	• Rengjør luftfilterelementene.
Hver 100. driftstime	• Skift motoroljen. • Sjekk og juster tennpluggen. Skift den ut om nødvendig.
Hver 300. driftstime	• Skift ut papirfilterelementet (oftere under støvete driftsforhold). • Skift tennpluggen.

Kontrolliste for daglig vedlikehold

Viktig: **Ta kopi av denne siden for rutinemessig bruk.**

Vedlikehold-skontrollpunkt	**For uke:**						
	Ma.	**Ti.**	**On.**	**To.**	**Fr.**	**Lø.**	**Sø.**
Kontroller at bremselåses-paken virker som den skal.							
Kontroller drivstoffnivået.							
Kontrollere motoroljenivået.							
Kontroller luftfilteret.							
Rengjør motorens kjøleribber.							
Kontroller uvanlige motorlyder.							
Kontroller uvanlige driftslyder.							
Kontroller justeringen mellom spole og motstål.							
Kontroller klip-pehøydejusterin-gen.							
Lakker over ødelagt maling.							
Rengjør maskinen.							

Bemerkninger om spesielle områder

Kontroll utført av:		
Punkt	**Dato**	**Informasjon**

Forberedelse for vedlikehold

Klargjøre maskinen for vedlikehold

⚠ ADVARSEL

Når du utfører vedlikehold eller justeringer på maskinen, kan noen starte motoren. Utilsiktet start av motoren kan påføre deg eller andre i nærheten alvorlige skader.

Frigjør clutchbøylen, aktiver parkeringsbremsen og trekk kabelen av tennpluggen før du utfører vedlikehold. Skyv i tillegg kabelen til side slik at den ikke kan komme i kontakt med tennpluggen ved et uhell.

Gjør følgende før du utfører service, rengjøring, eller justeringer på maskinen.

1. Parker maskinen på en jevn flate.
2. Slå av motoren.
3. Sett på parkeringsbremsen.
4. Før du utfører service, setter maskinen til oppbevaring eller foretar reparasjoner, må du vente til alle bevegelige deler har stanset og la motoren kjøle seg ned.
5. Koble fra tennpluggledningen (Figur 27).

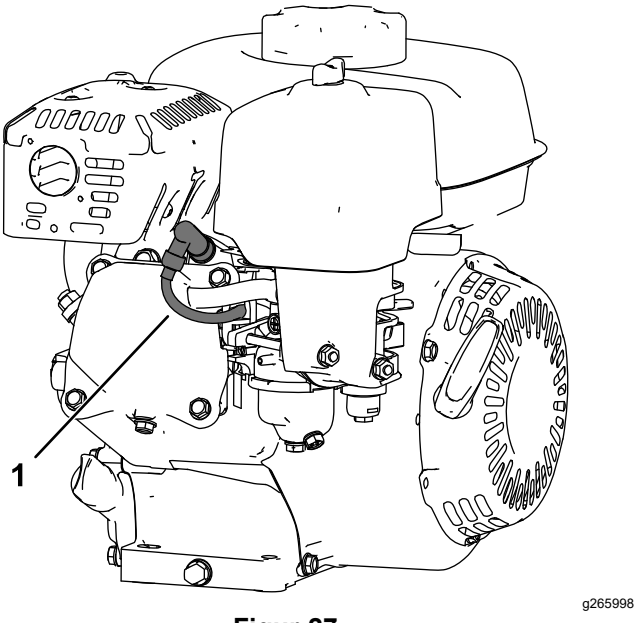

Figur 27

1. Tennpluggledning

Vedlikehold av motor

Motorsikkerhet

- Du må ikke endre hastighetsregulatoren eller ruse motoren.
- Kjør motoren tom eller fjern bensinen med en håndpumpe, sug den aldri opp med hevert. Hvis du må tømme drivstofftanken, gjør du det utendørs.

Kontrollere motoroljenivået

Fyll veivhuset med omtrent 0,56 liter olje med riktig viskositet før start. Motoren bruker en olje av høy kvalitet som har klassifikasjonen SJ eller høyere fra American Petroleum Institute (API). Velg riktig oljeviskositet (vekt) i forhold til omgivelsestemperatur. Figur 28 illustrerer anbefalinger for temperatur og viskositet.

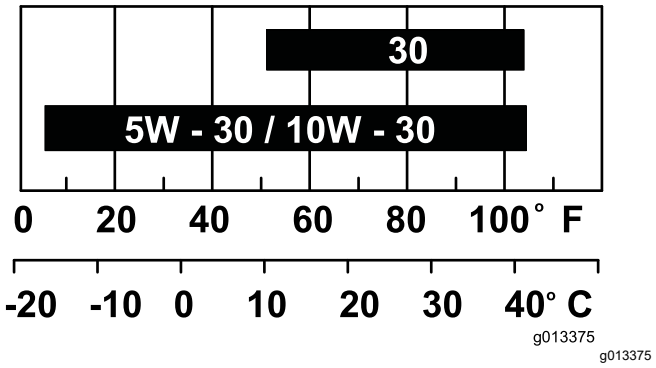

Figur 28

Merk: Hvis du bruker multigradsoljer (5W-20, 10W-30 og 10W-40), øker oljeforbruket. Sjekk motoroljenivået oftere når du bruker slike oljer.

Kontrollere motoroljenivået

Serviceintervall: For hver bruk eller daglig

Den ideelle tiden for å sjekke motoroljenivået, er når motoren er kald eller før du har startet motoren for dagen. Hvis du allerede har kjørt motoren, lar du oljen flyte tilbake ned i bunnpannen i minst 10 minutter før du sjekker motoroljenivået.

1. Slå av motoren, og vent til alle bevegelige deler har stanset. Se Slå av motoren (side 19).
2. Plasser maskinen slik at motoren står jevnt, og rengjør området rundt oljepåfyllingsrøret (Figur 29).

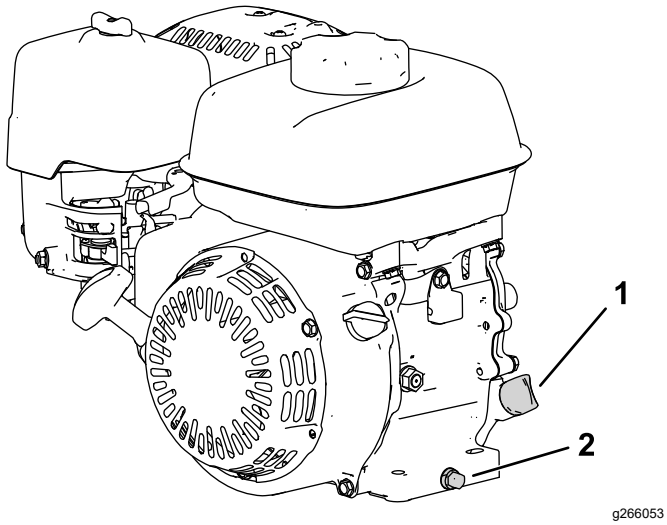

Figur 29

1. Peilestav
2. Tappeplugg og skive

3. Fjern peilestaven ved å dreie den mot klokken.
4. Ta ut peilestaven, og tørk av enden.
5. Sett peilestaven inn i oljepåfyllingsrøret, **men ikke skru den inn**.
6. Ta ut peilestaven og kontroller motoroljenivået (Figur 30).

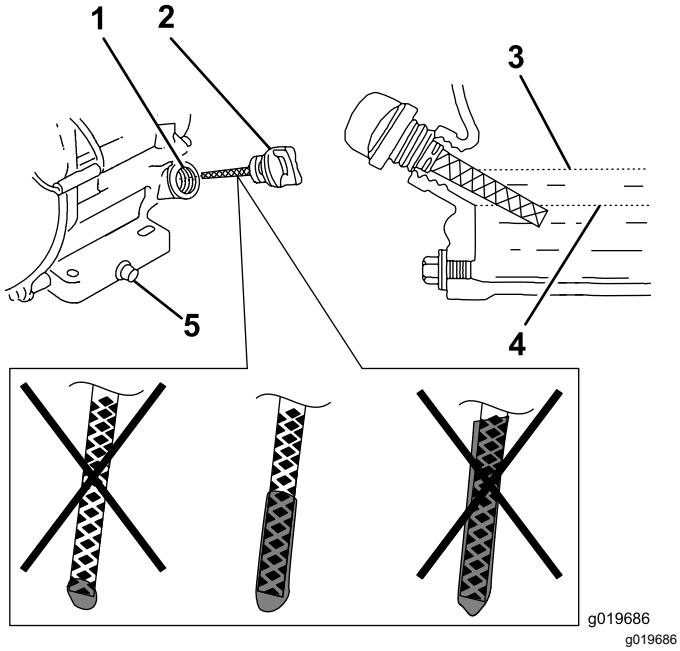

Figur 30

1. Påfyllingsrør
2. Peilestav
3. Øvre grense
4. Nedre grense
5. Tappeplugg

7. Hvis motoroljenivået er feil, fyll på eller tapp av olje til man har et riktig nivå. Se Kontrollere motoroljenivået (side 23).

Skifte motorolje

Serviceintervall: Etter de 20 første timene/Etter den første måneden (avhengig av hva som kommer først)

Hver 100. driftstime/Hver 6. måned (avhengig av hva som kommer først)

⚠ ADVARSEL

Oljen kan bli svært varm når motoren har vært i gang, og kontakt med varm olje kan forårsake alvorlige personskader.

Unngå kontakt med varm motorolje når du tapper den ut.

1. Slå av motoren, og vent til alle bevegelige deler har stanset. Se Slå av motoren (side 19).
2. Plasser et tappefat under tappepluggen for å fange opp oljen.
3. Fjern tappepluggen, skiven og peilestaven (Figur 29).
4. Plasser motoren slik at oljen tømmes fra motoren.
5. Når oljen er tappet, flytt motoren til en jevn stilling og sett på tappepluggen og en ny skive.

   Merk: Den brukte oljen skal kasseres på et godkjent gjenvinningssenter.
6. Fyll sakte på olje i påfyllingshullet til mengden er ved det riktige nivået.
7. Påse at oljen er ved det riktige nivået på peilestaven. Se Kontrollere motoroljenivået (side 23).
8. Skru peilestaven inn i oljepåfyllingshullet.
9. Tørk opp eventuelt drivstoffsøl.
10. Koble ledningen til tennpluggen.

Overhale luftrenseren

Serviceintervall: For hver bruk eller daglig

Hver 50. driftstime/Hver tredje måned (avhengig av hva som kommer først)

Hver 300. driftstime/Årlig (avhengig av hva som kommer først)

Viktig: **Hvis du starter motoren uten luftfilterenheten, kan den bli ødelagt.**

1. Slå av motoren, og vent til alle bevegelige deler har stanset. Se Slå av motoren (side 19).
2. Fjern vingemutteren som holder luftrenserdekslet (Figur 31).
3. Fjern luftrenserdekslet.

Merk: Påse at det ikke kommer smuss eller rusk fra luftrenserdekslet inn i basen.

4. Fjern skum- og papirelementene fra basen.
5. Fjern skumelementet fra papirelementet.
6. Undersøk skum- og papirelementene, og skift dem hvis de er skadet eller svært skitne.

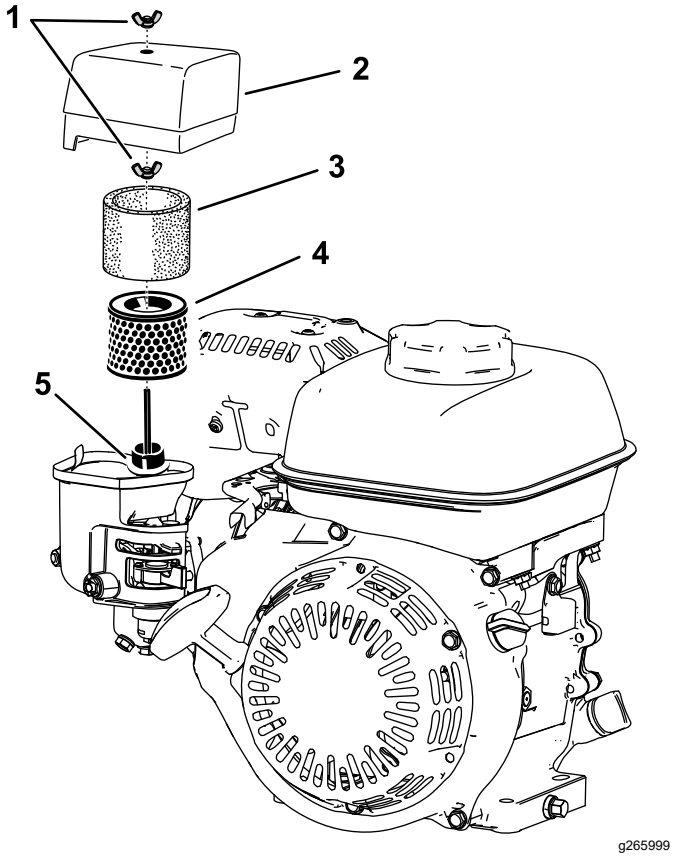

Figur 31

1. Vingemutter
2. Luftrenserdeksel
3. Skumelement
4. Papirfilterelement
5. Pakning og luftkanal

7. Rengjør papirelementet ved å forsiktig slå i det slik at støvet faller av.

   Merk: Ikke børst smusset av papirelementet, da det tvinger smusset inn i fibrene. Skift ut elementet hvis det ikke hjelper å slå i det for å fjerne smusset.

8. Vask skumelementet med varmt såpevann eller et ikke lettantennelig løsemiddel.

   Merk: Ikke bruk bensin til å rengjøre skumelementet siden dette kan forårsake for brann eller eksplosjon.

9. Skyll og tørk skumelementet grundig.
10. Tørk smuss av basen og dekselet med en fuktig klut.

    Merk: Påse at smuss og rester ikke kommer inn i luftkanalen som er koblet til forgasseren.

11. Monter luftrenserelementene og påse at de er riktig plassert. Monter den nedre vingemutteren.
12. Monter dekselet og monter den øvre vingemutteren for å feste den.

Overhale tennpluggen

Serviceintervall: Hver 100. driftstime/Hver 6. måned (avhengig av hva som kommer først)

Hver 300. driftstime/Årlig (avhengig av hva som kommer først)

Bruk en NGK BPR6ES-tennplugg eller lignende.

1. Slå av motoren, og vent til alle bevegelige deler har stanset. Se Slå av motoren (side 19).
2. Rengjør rundt tennpluggen.
3. Fjern tennpluggen fra sylinderhodet.

   Viktig: **En tennplugg som er sprukket eller skitten, må skiftes ut. Du må ikke sandblåse, skrape eller rengjøre elektroder, da det kan oppstå motorfeil som et resultat av partikler i sylinderen.**

4. Juster åpningen på pluggen til 0,7–0,8 mm

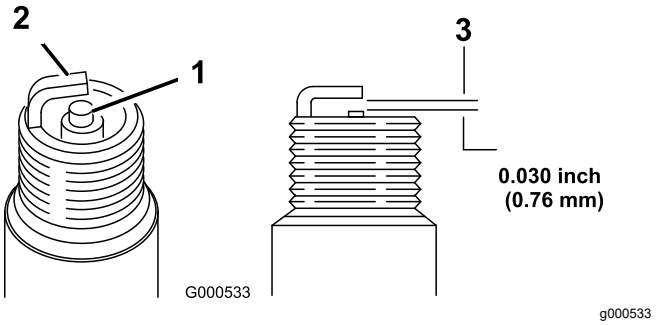

Figur 32

1. Elektrodeisolator i midten
2. Elektrode på siden
3. Elektrodeavstand

5. Monter tennpluggen forsiktig for hånd (for å unngå tverrgjenging) til den sitter godt.
6. Stram til tennpluggen med ytterligere ½ omdreining hvis den er ny, om ikke stram til med en ekstra ⅛ til ¼ omdreining.

   Viktig: **En løs tennplugg kan bli svært varm og kan skade motoren. Hvis en tennplugg overstrammes, kan den skade gjengene i sylinderhodet.**

7. Koble ledningen til tennpluggen.

Vedlikehold av kontrollsystem

Justere trekkabelen

Juster trekkabelen for å oppnå et mellomrom på 1,1 mm mellom friksjonsskiven og trykkplaten.

1. Få tilgang til friksjonsskiven og trykkplaten ved å fjerne clutchdekslet (Figur 33).

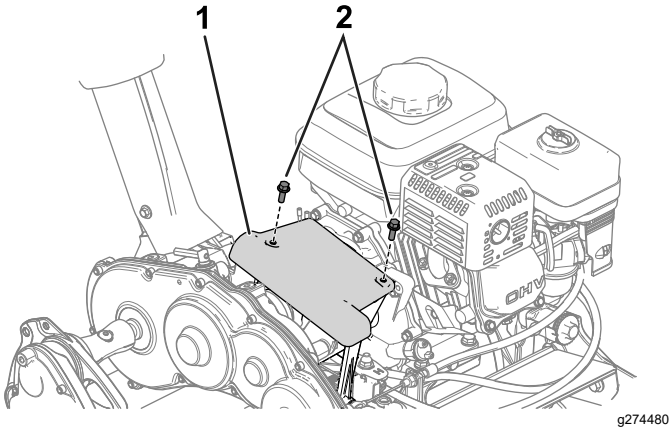

Figur 33

1. Clutchdeksel
2. Bolt

2. Løsne låsemutterne og juster trekkabelen, slik at det er et 1,1 mm mellomrom mellom friksjonsskiven og trykkplaten (Figur 34 og Figur 35).

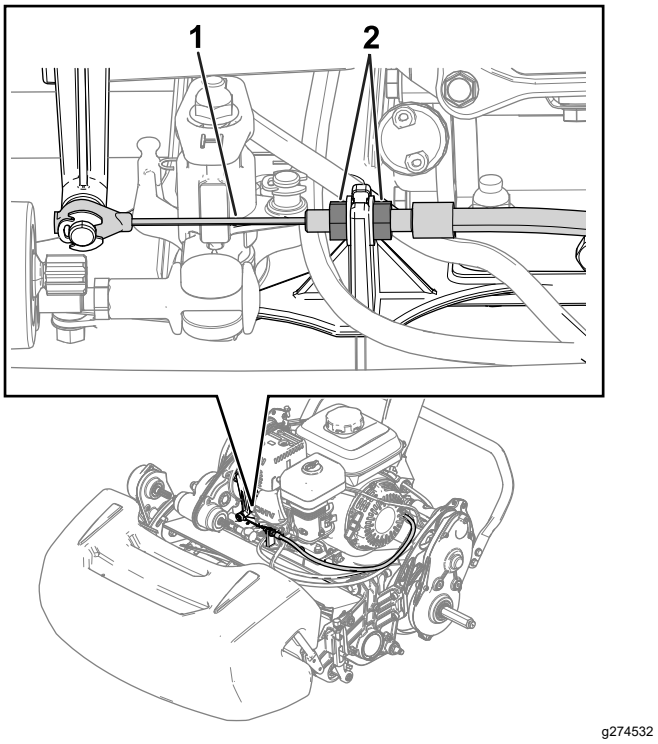

Figur 34

1. Trekkabel
2. Låsemutter

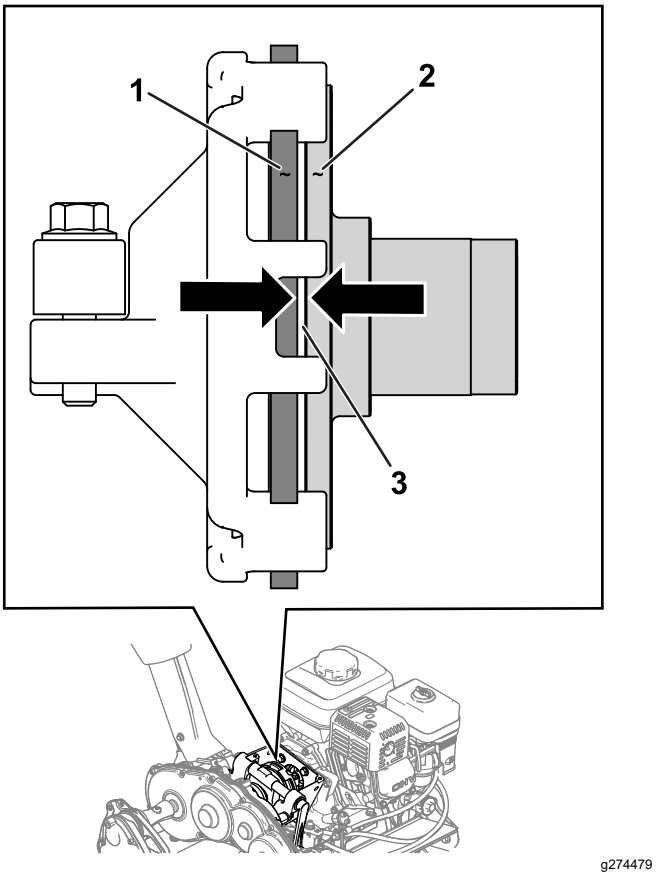

Figur 35

1. Friksjonsskive
2. Trykkplate
3. Mellomrom: 1,1 mm

Justere brems/parkerings-brems

Juster service-/parkeringsbremsen hvis den glir under drift.

1. Koble fra parkeringsbremsen.
2. Mål frigangen ved enden av håndtaket på parkeringsbremsen (Figur 36).

   Håndtakets frigang skal være mellom 12,7 og 25,4 mm. Hvis frigangen ikke står innenfor dette området, fortsetter du til trinn 3 for å justere bremsekabelen.

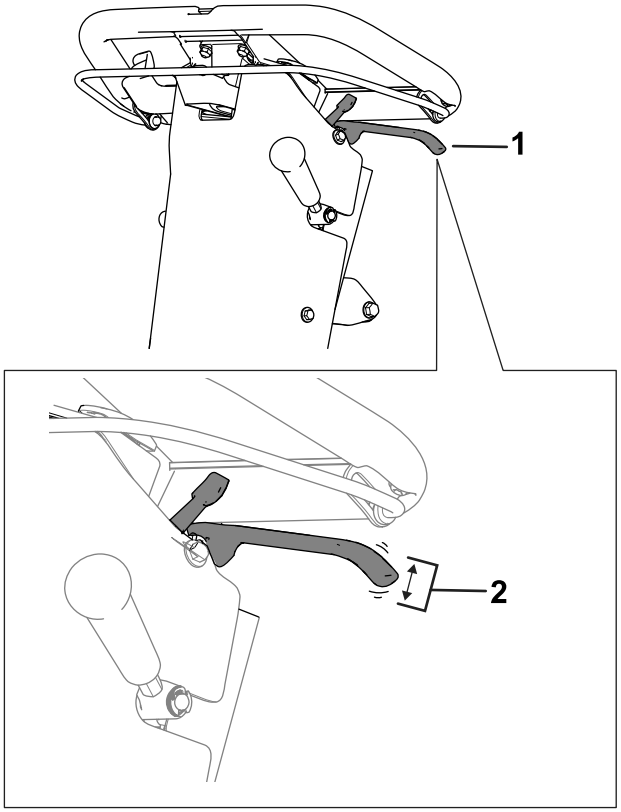

Figur 36

1. Håndtak på parkeringsbrems
2. Passende frigang er mellom 12,7 og 25,4 mm.

3. Fullfør følgende trinn for å justere bremsekabelspenningen:
   - Du øker kabelspenningen ved å løsne den fremre kabellåsemutteren og stramme den bakre låsemutteren (Figur 37). Gjenta trinn 2, og juster spenningen om nødvendig.
   - Du reduserer kabelspenningen ved å løsne den bakre låsemutteren og stramme den fremre kabellåsemutteren (Figur 37). Gjenta trinn 2, og juster spenningen om nødvendig.

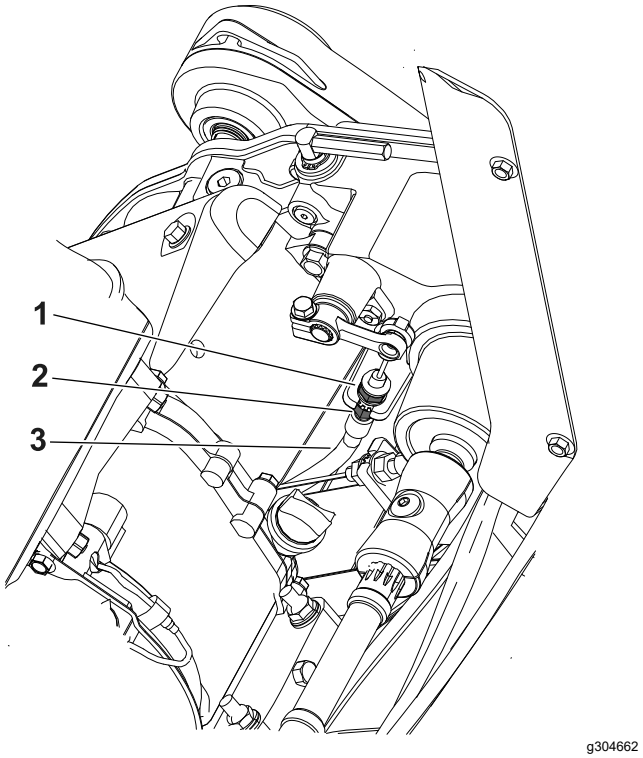

Figur 37

1. Fremre låsemutter på kabelen
2. Bakre låsemutter
3. Bremsekabel

Justere trekkabelen

Hvis du vil fjerne slakk fra spolestyrekabelen, utfører du følgende trinn:

1. Flytt kontrollknotten for spolehastighet til høy spolehastighetsstilling. Se Justere spolehastigheten (side 15).
2. Løsne den bakre låsemutteren og stram den fremre låsemutteren (Figur 38).

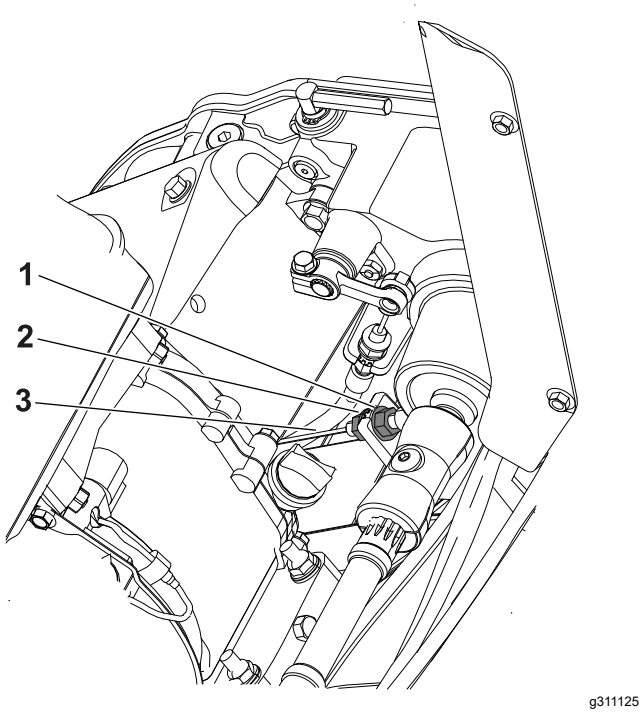

Figur 38

1. Bakre låsemutter
2. Fremre låsemutter
3. Spolekontrollkabel

Justere gasskabelen

For å justere hastigheten ved lavt og høyt tomgangsturtall justerer du kabelrøret og gasskontrollstopperen. Se Justere hastighet ved lavt tomgangsturtall (side 28) og Justere hastighet ved høyt tomgangsturtall (side 28).

Justere hastighet ved lavt tomgangsturtall

Merk: Bruk en turteller for å følge med på motorhastigheten.

1. Parker maskinen på en jevn overflate og aktiver parkeringsbremsen.

   Merk: Sørg for at motoren er ved normal driftstemperatur før du justerer gasskabelen.

2. Start motoren, og bruk gasskontrollen for å redusere motorhastigheten til lav tomgangsturtall.
3. Følg med på det lave tomgangsturtallet på turtelleren.

   Det ideelle området for lavt tomgangsturtall er **1800 til 2000 o/min**.

4. Løsne skruen på kabelrørklemmen (Figur 39).

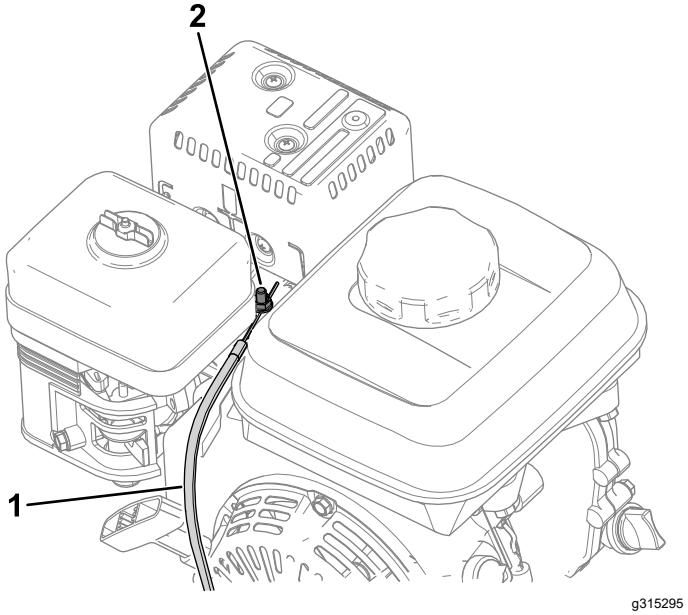

Figur 39

1. Gasskabel
2. Kabelrørklemmeskrue

5. Flytt kabelrøret til du ser 1900 o/min på turtelleren.
6. Stram skruen på kabelrørklemmen.

Justere hastighet ved høyt tomgangsturtall

Merk: Bruk en turteller for å følge med på motorhastigheten.

1. Parker maskinen på en jevn overflate og aktiver parkeringsbremsen.

   Merk: Sørg for at motoren er ved normal driftstemperatur før du justerer gasskabelen.

2. Start motoren og bruk gasskontrollen for å justere motorhastigheten til høyt tomgangsturtall.
3. Følg med på det høye tomgangsturtallet på turtelleren.

   Det ideelle området for høyt tomgangsturtall (for bruk i ikke-CE-kompatible land) er **3350 til 3550 o/min**. Hvis turtelleren viser en hastighet under 3350 eller over 3550 o/min, utfører du trinn 4 til og med7 inntil det oppnås en hastigheten på mellom 3350 og 3550 o/min.

   Hvis du bruker maskinen i et land som følger CE-standardene, kan du justere motorens hastighet ved høyt tomgangsturtall til følgende spesifikasjoner:

   - 1018-maskiner: **3000 o/min**
   - 1021- og 1026-maskiner: **3150 o/min**

4. Slå av motoren.
5. Utfør følgende trinn for å fjerne kontrolldekselet for de følgende maskinene:
   - 1018-maskiner: serienummer 405619513 og lavere
   - 1021-maskiner: serienummer 405674843 og lavere
   - 1026-maskiner: serienummer 405583584 og lavere

   A. Koble ledningssatskontakten fra timetelleren (Figur 40).

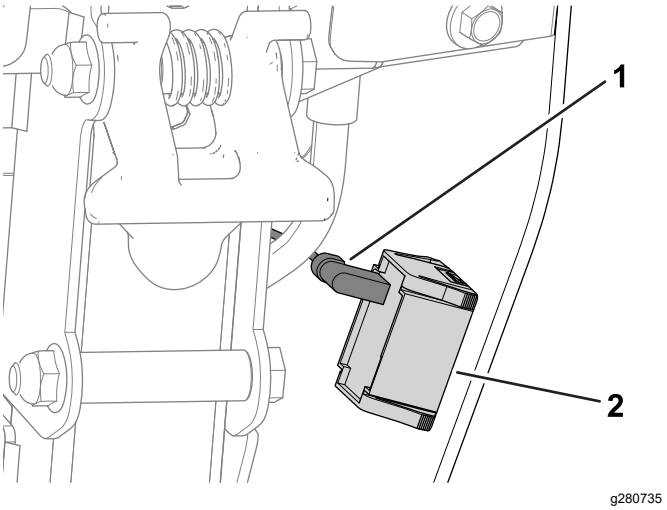

Figur 40

1. Ledningssatskontakt
2. Timeteller

   B. Fjern kontrolldekslet ved å fjerne skruene som fester kontrolldekselet til det bakre panelet (Figur 41).

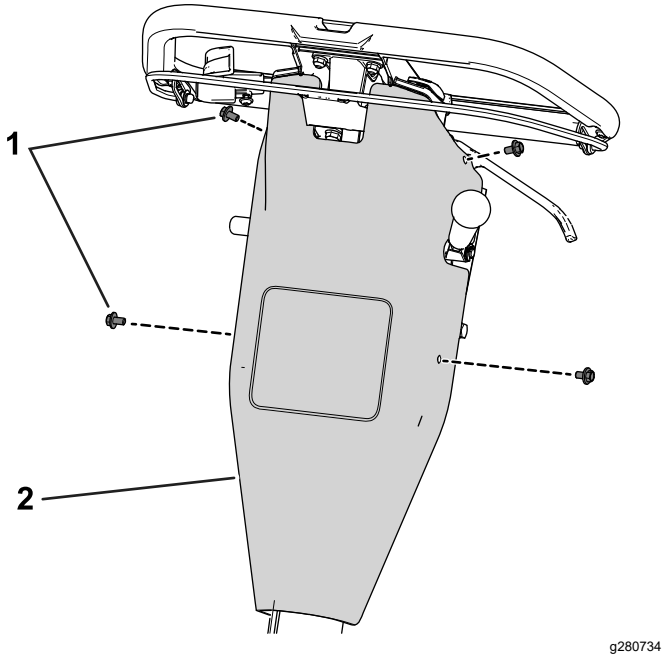

Figur 41

1. Skrue
2. Kontrolldeksel

6. Juster gasskontrollstopperen iht. målingen for høyt tomgangsturtall på turtelleren.
   - Hvis du vil **heve** terskelen for høyt tomgangsturtall, flytter du gasskontrollstopperen **opp**.
   - Hvis du vil **senke** terskelen for høyt tomgangsturtall, flytter du gasskontrollstopperen **ned**.

   Merk: Du kan bruke en skralle til å justere gasskontrollstopperen.

   Hvis du har en eldre maskin (serienumre spesifisert i trinn 5), bruker du en skiftenøkkel til å holde flensmutteren under konsollen. Det er ikke nødvendig å bruke skiftenøkkel på nyere maskiner, da de har en støpt mutter.

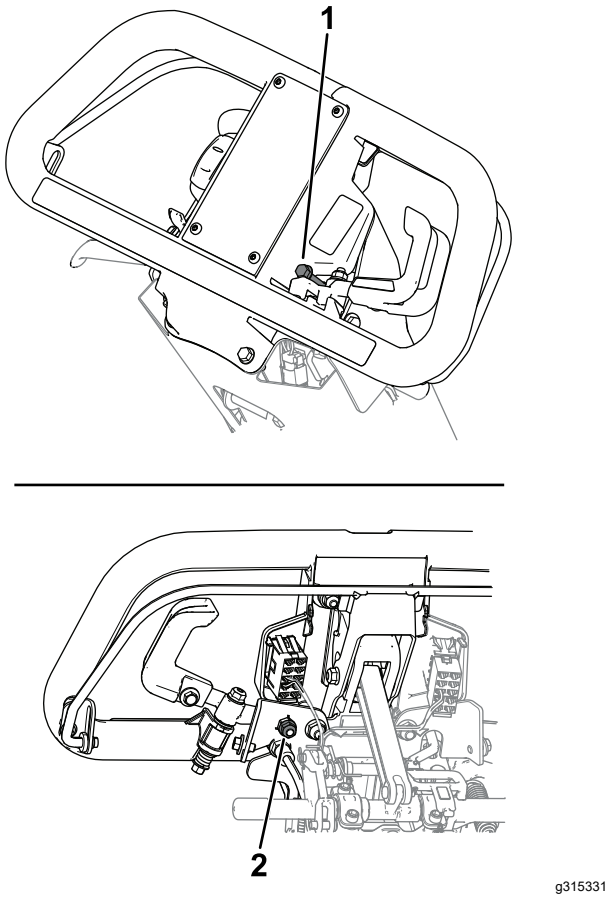

Figur 42

1. Gasskontrollstopper
2. Mutter (kun maskiner med flensmutter)

7. Start motoren, og følg med på den nye målingen for høyt tomgangsturtall.

   Hvis turtelleren viser riktig hastighet som beskrevet i trinn 3, er justeringen fullført.

8. Hvis du fjernet kontrolldekselet, utfører du følgende trinn:

   A. Bruk boltene du fjernet tidligere, til å montere kontrolldekselet til bakpanelet.

   B. Koble ledningssatskontakten til timetelleren.

Stramme til monteringsdelene for håndtaksisolasjon

Serviceintervall: Etter de 20 første timene

1. Sett maskinen på en jevn flate.
2. Løsne bolten og mutteren som vist i Figur 43.

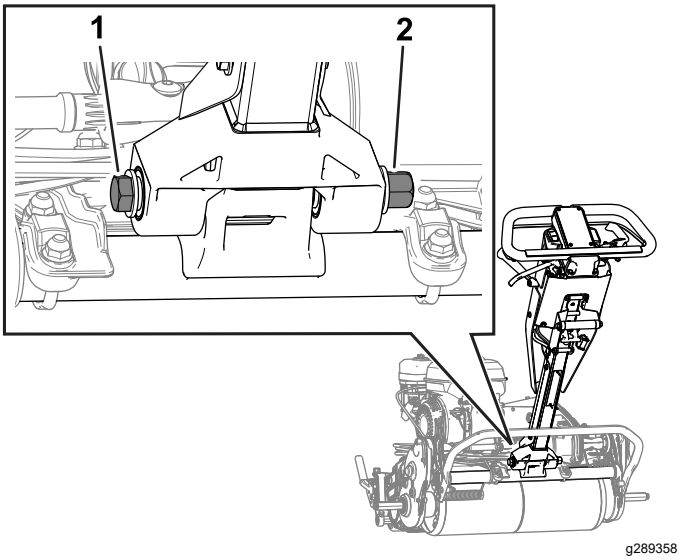

Figur 43

1. Bolt
2. Mutter

3. Skyv håndtaket så langt frem som mulig.
4. Mens du støtter håndtaket, stram til bolten og mutteren som du løsnet i trinn 2, til 50 til 55 Nm.

   Merk: Få noen til å hjelpe deg med å støtte håndtaket eller stramme til monteringsdelene.

5. Slipp håndtaket.

Vedlikehold av klippeenheten

Knivsikkerhet

Vær forsiktig når du kontrollerer spoleklippeenheten. Bruk hansker og vær forsiktig når du utfører service på spolen.

En slitt eller skadet kniv eller motstål kan brekke, og deler kan slynges ut mot deg eller andre og føre til alvorlige personskader eller en dødsulykke.

- Inspiser knivene og motstålet regelmessig med tanke på stor slitasje eller skade.
- Vær forsiktig når du kontrollerer knivene. Bruk hansker, og vær forsiktig når du utfører service på dem. Kniver og motstål skal kun skiftes ut eller slipes. Du må aldri rette dem ut eller sveise dem.

Montere klippeenheten

Montere klippeenheten (modell 04820)

1. Flytt støtten til stillingen for SERVICE AV KLIPPEENHET. Se Støtte (side 12).
2. Fjern boltene som fester spoledrivenheten til sideplaten (Figur 44).

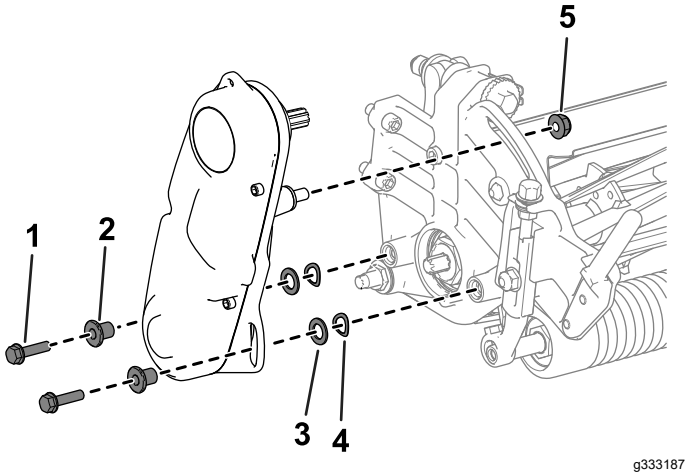

Figur 44

1. Skrue med innvendig sekskant
2. Avstandsstykke
3. Skive
4. Fjærskive
5. Mutter

3. Fjern spoledrivenheten, de flate skivene, fjærskivene og avstandsstykkene fra sideplaten (Figur 44).
4. Innrett klippeenheten etter rammen.
5. Bruk fire skruer med innvendig sekskant for å feste klippeenheten til rammen (Figur 45).

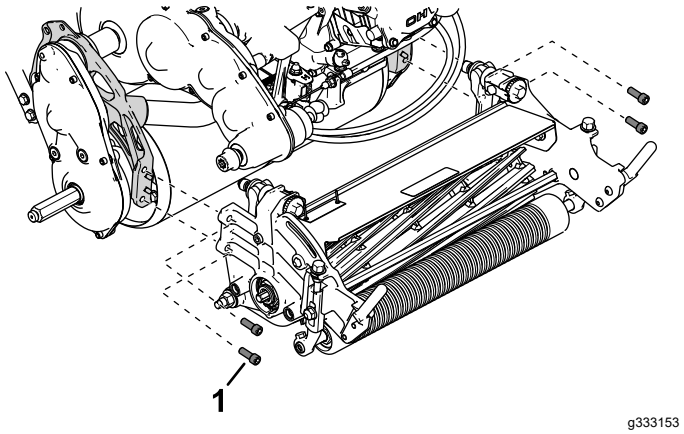

Figur 45

1. Skrue med innvendig sekskant

6. Bruk de tidligere fjernede sekskanthodeskruene, skivene og avstandsstykkene for å feste spoledrivenheten til sideplaten til klippeenheten (Figur 46).

   Påse at drivakselen for spolemotorenhetens er montert på koblingen for girkassens drivaksel (Figur 46).

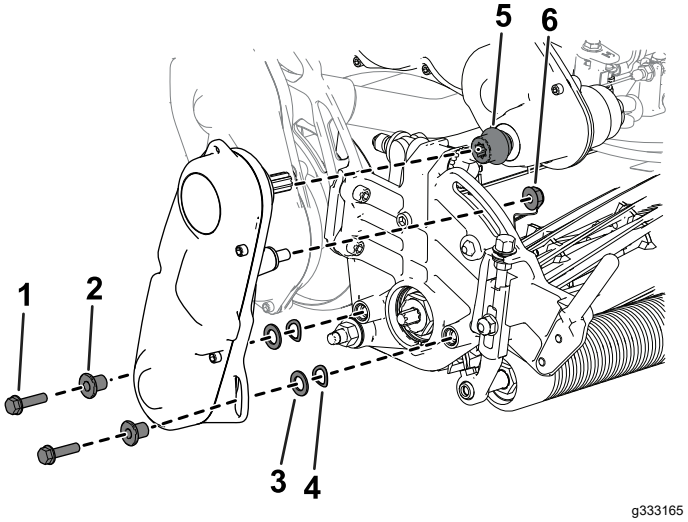

Figur 46

1. Skrue med innvendig sekskant
2. Avstandsstykke
3. Skive
4. Fjærskive
5. Kobling
6. Mutter

Montere klippeenheten (modell 04830 og 04840)

1. Flytt støtten til KLIPPEENHETSSERVICE-stilling. Se Støtte (side 12).
2. Innrett klippeenheten etter rammen.

3. Bruk fire skruer med innvendig sekskant for å feste klippeenheten til rammen (Figur 47).

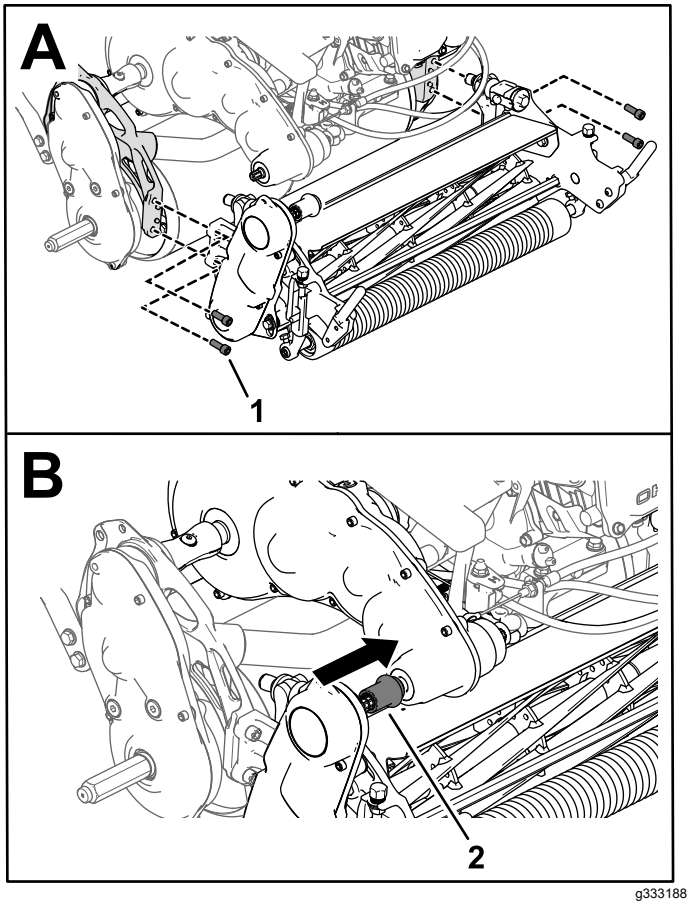

Figur 47

1. Skrue med innvendig sekskant
2. Klippeenhetens drivkobling

4. Skyv klippeenhetens drivkobling på girkassens drivaksel (Figur 47).

   Koblingen skal gli på girkassens drivaksel uten motstand. Hvis det er motstand, påse at spoledrivakselen og girkassens drivaksel er innrettet. Se Justere posisjonen til spoledrivakselen (side 32)

5. Montere gresskurven.

Justere posisjonen til spoledrivakselen

Du kan justere spoledrivakselens stilling ved å justere spolemotorenhetens stilling:

1. Løsne bolten som vist i Figur 48.

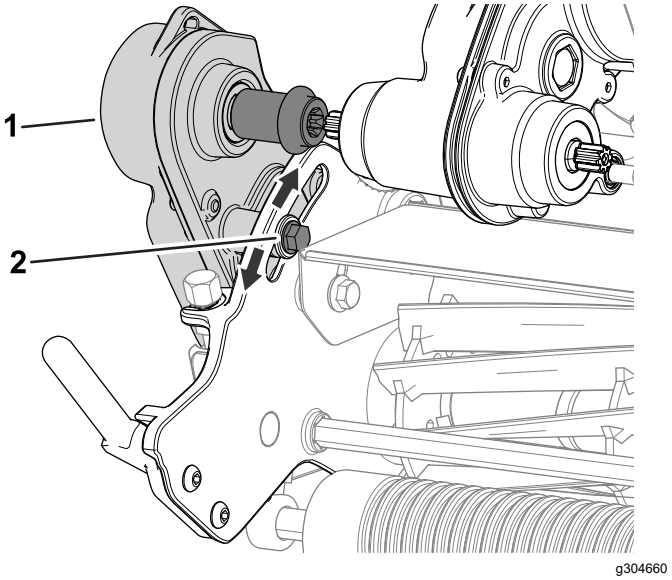

Figur 48

1. Spoledrivenhet
2. Bolt

2. Roter spoledrivenheten, slik at spoledrivakselen er riktig innrettet med girkassens drivaksel.
3. Stram bolten som du løsnet tidligere.

Hvis motstanden fortsetter, juster motorens og girkassens justering. Se *servicehåndboken*.

Fjerne klippeenhetene

Fjerne klippeenheten (modell 04820)

1. Flytt støtten til KLIPPEENHETSSERVICE-stilling. Se Støtte (side 12).
2. Fjern gresskurven (hvis utstyrt).
3. Fjern spoledrivenheten fra klippeenheten (Figur 49) og ta vare på delene.

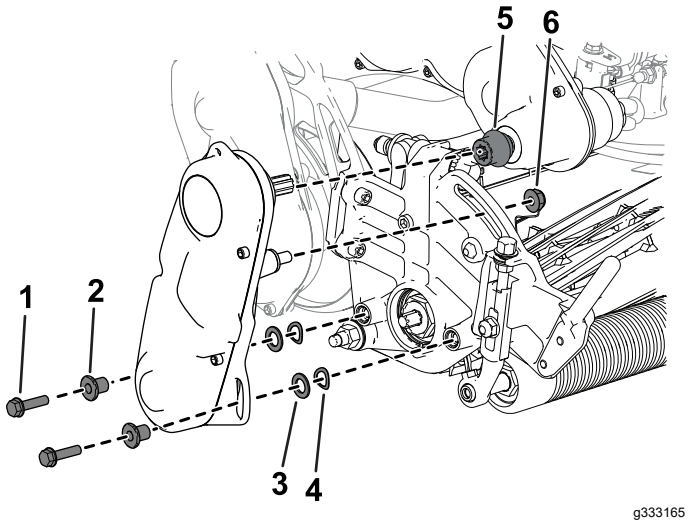

Figur 49

1. Skrue med innvendig sekskant
2. Avstandsstykke
3. Skive
4. Fjærskive
5. Kobling
6. Mutter

4. Fjern de to skruene med innvendig sekskant som fester klippeenheten til rammen (Figur 50).

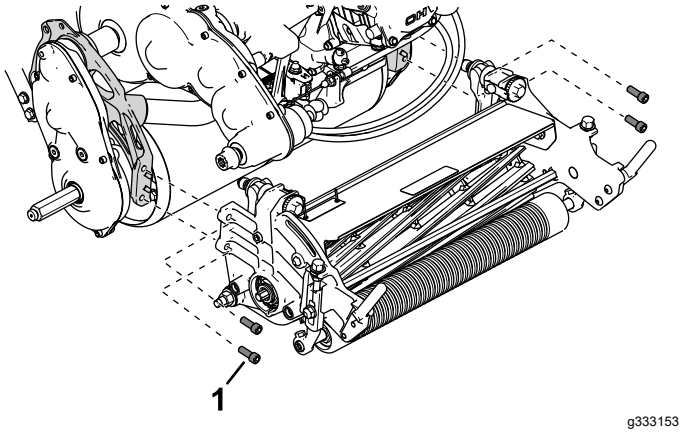

Figur 50

1. Sokkelhodeskrue

5. Fjern klippeenheten fra rammen.

Fjerne klippeenheten (modell 04830 og 04840)

1. Flytt støtten til KLIPPEENHETSSERVICE-stilling. Se Støtte (side 12).
2. Fjern gresskurven (hvis utstyrt).
3. Frigjør klippeenhetens drivkobling fra girkassens drivaksel (Figur 51).

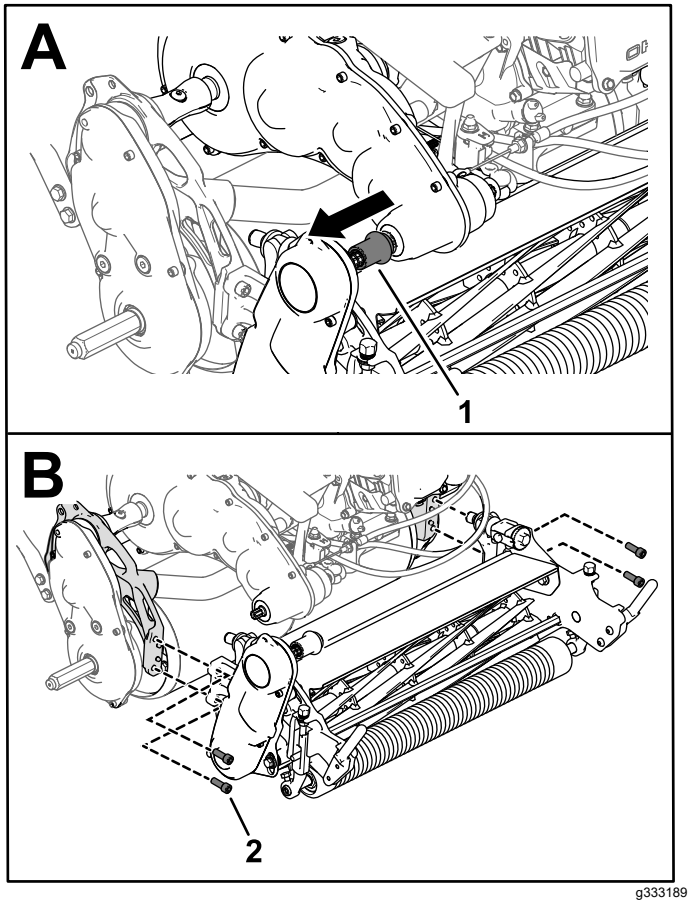

Figur 51

1. Klippeenhetens drivkobling
2. Skrue med innvendig sekskant

4. Fjern de to skruene med innvendig sekskant som fester klippeenheten til rammen (Figur 51).
5. Fjern klippeenheten fra rammen.

Sliping av klippeenheten

Se følgende tabell for passende slipesett for trekkenheten:

Navn/modell på sett	Kompatible trekkenheter
Tilgangsslipesett (modell 139-4342)	Modell 04820, 04830 og 04840
Slipesett (modell 04800)	Modell 04830 og 04840

Se driftsinstruksjonene i *installasjonsveiledningen* for det spesifikke settet. Kontakt din autoriserte Toro-forhandler for å anskaffe et av disse settene.

Lagring

Sikkerhet ved oppbevaring

- Før du forlater førerplassen, må du slå av motoren, ta ut nøkkelen (hvis utstyrt) og vente til alle bevegelige deler står stille. La maskinen kjøles ned før justering, service, rengjøring eller oppbevaring.
- Oppbevar aldri maskinen eller bensinkannen i nærheten av åpen ild, gnister eller kontrollampe, som på en varmtvannstank eller andre apparater.

Oppbevare maskinen

1. Rengjør hele maskinen utvendig, spesielt motoren, og fjern alle gressrester, smuss osv. Fjern utvendige gressrester og smuss på motorens sylindertoppribber og viftehus.

   Viktig: **Du kan vaske maskinen med skånsomt vaskemiddel og vann. Maskinen må ikke trykkvaskes. Unngå overdreven bruk av vann, spesielt nær girstangplaten og motoren.**

2. Bland et stabiliserings-/kondisjoneringsmiddel med petroleumsbase i drivstoffet på tanken hvis maskinen skal lagres over en lengre periode (mer enn 30 dager).

   A. Kjør motoren i fem minutter for å fordele det behandlede drivstoffet i drivstoffsystemet.

   B. Du må enten slå av motoren, la den bli kald og tømme drivstofftanken eller kjøre motoren til den stopper.

   C. Start motoren og kjør den til den stopper. Start motoren på nytt med choken stengt, til motoren ikke vil starte.

   D. Koble tennpluggledningen fra tennpluggen.

   E. Drivstoff må kasseres i henhold til lokale forskrifter. Gjenvinn i samsvar med lokale forskrifter.

   Merk: Ikke oppbevar drivstoff som inneholder stabiliserings-/kondisjoneringsmiddel, lenger enn anbefalt av produsenten av middelet.

3. Kontroller og stram alle bolter, muttere og skruer. Alle slitte eller skadde deler må repareres eller skiftes ut.
4. Reparer alle riper eller avskallinger i lakken. Du kan kjøpe lakk hos en autorisert Toro-distributør.
5. Maskinen må oppbevares rent og tørt i en garasje, eller på et lager. Legg en presenning over maskinen for å beskytte den og holde den ren.

Notat:

Notat:

Notat:

Personvernerklæring for EØS/Storbritannia

Slik bruker Toro personopplysningene dine

Toro Company («Toro») respekterer ditt personvern. Når du kjøper våre produkter, kan vi samle inn personopplysninger om deg, enten direkte fra deg eller via den lokale Toro-avdelingen eller -forhandleren. Toro bruker disse opplysningene for å innfri kontraktsfestede forpliktelser – slik som å registrere garantien din, behandle garantikravet ditt eller kontakte deg i tilfelle en produkttilbakekalling – og til legitime forretningsformål – slik som å måle kundetilfredshet, forbedre produktene våre og utstyre deg med produktinformasjon som kan være av interesse. Toro kan dele personopplysningene dine med våre datterselskaper, forhandlere eller andre forretningspartnere i forbindelse med disse aktivitetene. Vi kan også oppgi personopplysninger når dette kreves under loven eller i forbindelse med salg, kjøp eller sammenslåing av en virksomhet. Vi vil ikke selge personopplysningene dine til andre selskaper for markedsføringsformål.

Bevaring av personopplysninger

Toro vil bevare dine personopplysninger så lenge som det er relevant for de ovennevnte formålene og i samsvar med lovfestede krav. Hvis du vil ha mer informasjon om gjeldende bevaringsperioder, kan du kontakte legal@toro.com.

Toros forpliktelse til sikkerhet

Personopplysningene dine kan behandles i USA eller et annet land som kan ha mindre strenge personvernlover enn landet du er bosatt i. Når vi overfører opplysningene dine utenfor landet du er bosatt i, vil vi iverksette lovfestede, påbudte tiltak for å sikre at det er på plass skikkelige vern som beskytter opplysningene dine og sikrer at de behandles sikkert.

Tilgang og korrigering

Du kan ha retten til å korrigere eller gjennomgå personopplysningene dine eller motsette deg eller begrense behandlingen av opplysningene dine. For å gjøre dette må du kontakte oss på e-post på legal@toro.com. Hvis du har bekymringer om hvordan Toro har behandlet personopplysningene dine, oppfordrer vi deg til å ta dette opp direkte med oss. Vær oppmerksom på at bosatte i Europa har retten til å klage til det lokale datatilsynet.

Toro-garantien

To år eller 1500 timer begrenset garanti

Betingelser og inkluderte produkter

Toro Company og datterselskapet Toro Warranty Company, i henhold til en avtale mellom dem, garanterer i fellesskap at ditt kommersielle Toro-produkt («produktet») er uten feil i materialer eller håndverk i to år eller 1500 driftstimer*, avhengig av hva som inntreffer først. Denne garantien gjelder alle produkter, med unntak av luftemaskiner (se separate garantierklæringer for disse produktene). Der det finnes berettigede forhold, vil vi reparere produktet uten ekstra kostnad for deg, inkludert diagnose, arbeid, deler og transport. Denne garantien tar effekt på den dato som produktet leveres til kunden.
* Produkt utstyrt med timeteller.

Instruksjoner for å innhente garantitjenester

Du er ansvarlig for å underrette distributøren eller den autoriserte forhandleren av kommersielle produkter om hvem du kjøpte produktet av, straks du tror at det foreligger et berettiget forhold. Hvis du trenger hjelp med å finne en distributør eller autorisert forhandler av kommersielle produkter, eller hvis du har spørsmål ang. dine garantirettigheter eller -ansvar, kan du kontakte:

Toros serviceavdeling for kommersielle produkter
Toro Warranty Company
8111 Lyndale Avenue South
Bloomington, MN 55420-1196, USA

+1–952–888–8801 eller +1–800–952–2740
E-post: commercial.warranty@toro.com

Eierens ansvar

Som eier av produktet, er du ansvarlig for nødvendig vedlikehold og justeringer som beskrives i *brukerhåndboken*. Reparasjoner for produktproblemer som er forårsaket av at man ikke har utført nødvendig vedlikehold og justeringer dekkes ikke av denne garantien.

Elementer og betingelser som ikke inkluderes

Ikke all produktsvikt eller feilfunksjon som finner sted i løpet av garantiperioden er et resultat av defekter i materialene eller håndverket. Denne garantien dekker ikke følgende:

- Produktsvikt som er et resultat av at man ikke har brukt originale Toro-deler ved utskiftninger, eller fra montering og bruk av tilleggsutstyr eller endret tilbehør som ikke kommer fra Toro.
- Produktsvikt som er et resultat av at man ikke har utført anbefalt vedlikehold og/eller justeringer.
- Produktsvikt som er et resultat av at man har brukt produktet på en grov, uaktsom eller uforsiktig måte.
- Deler som er brukt gjennom forbruk, men som ikke er defekte. Eksempler på deler som anses som forbruksdeler, eller som brukes opp, under normal drift av produktet er, men er ikke begrenset til, bremseklosser og bremsebelegg, clutchbelegg, knivblad, spoler, valser og lagre (tettet eller smurt), motstål, tennplugger, styrehjul og lagre, dekk, filtre, remmer og enkelte sprøytedeler som diafragma, munnstykker, strømningsmålere og kontrollventiler.
- Feil som er et resultat av utenforliggende krefter, herunder, men ikke begrenset til, vær, lagringsprosedyrer, kontaminasjon, bruk av ikke-godkjente drivstoffer, kjølevæsker, smøremidler, tilsetningsstoffer, gjødsel, vann eller kjemikalier.
- Feil eller ytelsesproblemer på grunn av drivstoffbruk (f.eks. bensin, diesel eller biodiesel) som ikke samsvarer med de respektive bransjestandardene.
- Normal støy, vibrasjon, slitasje og forringelse. Vanlig «slitasje» inkluderer, men er ikke begrenset til, skade på seter pga. slitasje eller slipevirkning, slitte, lakkerte overflater, oppskrapte merker eller vinduer.

Deler

Deler som skal skiftes ut som en del av nødvendig vedlikehold, er garantert for perioden opp til tidspunktet for utskiftingen av delen. Deler som skiftes ut under garantien, dekkes i gyldighetsperioden for garantien til originalproduktet og blir Toros eiendom. Toro vil ta den siste avgjørelsen om å reparere eventuelle eksisterende deler eller montere eller erstatte den. Toro kan bruke fabrikkreparerte deler for garantireparasjoner.

Garanti for dypsyklus- og litiumionbatterier

Dypsyklus- og litiumionbatterier har et begrenset antall kilowattimer de kan levere i løpet av levetiden. Bruks-, lade- og vedlikeholdsteknikker kan forlenge eller forkorte den totale levetiden til batteriet. Etter hvert som batteriene i dette produktet brukes, vil mengden med faktisk arbeid mellom ladeintervallene sakte, men sikkert minske til batteriet er helt brukt opp. Bytte av oppbrukte batterier, på grunn av normal forbruk, er produkteiers ansvar. Merk – (kun litiumionbatteri): Se batterigarantien for mer informasjon.

Livstidsgaranti for veivakselen (kun ProStripe 02657-modellen)

ProStripe med en original Toro-friksjonsskive og veivakselsikker knivbrems-clutch (integrert knivbremsclutch (BBC) + friksjonsskivesammenstilling) som originalutstyr og brukt av den opprinnelige kjøperen i samsvar med anbefalte drifts- og vedlikeholdsprosedyrer, dekkes av en livstidsgaranti mot bøying av motorens veivaksel. Maskiner utstyrt med spennskiver, knivbremsclutch (Blade Brake Clutch – BBC)-enheter og beslektede enheter dekkes ikke av veivakselens livstidsgaranti.

Vedlikeholdsarbeid foretas for eierens regning

Trimming av motor, smøring, rengjøring og lakkering, utskifting av filtre, kjølevæske og utføring av anbefalt vedlikeholdsarbeid er noen av de normale tjenestene som Toro-produkter forutsetter at eieren må foreta for egen regning.

Generelle betingelser

Reparasjon av en autorisert Toro-distributør eller -forhandler er ditt eneste rettsmiddel under denne garantien.

Verken The Toro Company eller Toro Warranty Company er ansvarlig for indirekte, tilfeldig eller betingede skader i forbindelse med bruke av Toro-produkter som dekkes av denne garantien, inkludert eventuelle kostnader eller utgifter med å erstatte utstyr eller tjenester i løpet av rimelige perioder med feilfunksjon eller ikke-bruk i påvente av fullføring av reparasjoner under denne garantien. Bortsett fra utslippsgarantien som det vises til nedenfor, hvis den gjelder, er det ingen andre uttrykkelige garantier. Alle impliserte garantier om salgbarhet og egnethet til bruk er begrenset til varigheten av denne uttrykkelig garantien.

Noen delstater tillater ikke utelatelse av tilfeldige eller betingede skader eller begrensninger på hvor lenge en implisert garanti varer, så ovenfor nevnte utelatelse og begrensninger gjelder kanskje ikke for deg. Denne garantien gir deg spesielle rettigheter i henhold til loven, og du kan kanskje også ha andre rettigheter som varierer fra stat til stat.

Merknad vedrørende utslippsgaranti

Systemet for utslippskontroll på ditt produkt dekkes kanskje også av en separat garanti som overholder kravene som ble etablert av det amerikanske Environmental Protection Agency (EPA) og/eller California Air Resources Board (CARB). Timebegrensningen som fastsettes ovenfor, gjelder ikke for garantien for systemer for utslippskontroll. Du finner mer informasjon om dette i garantierklæringen for motorutslippskontroll i brukerhåndboken eller i dokumentasjonen fra motorprodusenten.

Andre land enn USA og Canada

Kunder som har kjøpt Toro-produkter som er eksportert fra USA eller Canada bør ta kontakt med sin Toro-distributør (forhandler) for å få garantipoliser for ditt land, din provins eller din delstat. Ta kontakt med en autorisert Toro-forhandler hvis du skulle være misfornøyd med din forhandlers tjenester eller har vanskeligheter med å skaffe deg garantiinformasjon.

California Proposition 65-advarsel

Hva er denne advarselen?

Du kan se et produkt for salg som har følgende advarselsmerke:

ADVARSEL: Kreftfremkallende og skadelig for forplantningsevnen – www.p65Warnings.ca.gov.

Hva er Prop 65?

Prop 65 gjelder for enhver virksomhet som har drift i California, selger produkter i California eller som lager produkter som kan selges i eller fraktes inn i California. Det pålegger at Californias guvernør har og offentliggjør en liste over de kjemikalier som det er kjent at kan forårsake kreft, fosterskader og/eller annen forplantningsskade. Listen, som oppdateres hvert år, inkluderer hundrevis av kjemikalier som brukes i mange dagligvarer. Formålet med Prop 65 er å informere offentligheten om disse kjemikaliene, og hvor utsatt man er for dem.

Prop 65 forbyr ikke salget av produkter som inneholder disse kjemikaliene, men krever i stedet advarsler på produktene, produktemballasjen eller litteraturen som følger med produktet. Videre betyr ikke en Prop 65-advarsel at et produkt ikke oppfyller produktsikkerhetsstandarder eller -krav. Faktisk har Californias myndigheter gjort det klart at en Prop 65-advarsel «ikke er det samme som en regulatorisk uttalelse om hvorvidt et produkt er 'trygt' eller 'utrygt'». Mange av disse kjemikalier er blitt benyttet i produkter som har vært i daglig bruk i årevis, uten noen dokumenterte skadevirkninger. For mer informasjon, gå tilhttps://oag.ca.gov/prop65/faqs-view-all.

En Prop 65-advarsel betyr at et selskap har enten (1) vurdert eksponeringsnivået og konkludert med at det overstiger «ikke-signifikant risikonivå», eller (2) har valgt å gi en advarsel basert på at de vet at et oppført kjemisk stoff er brukt, men de har ikke vurdert eksponeringsnivået.

Gjelder denne loven overalt?

Prop 65-advarslene er kun pålagt under Californias lov. Disse advarslene kan ses over hele California, i alle slags sammenhenger, inkludert, men ikke begrenset til, restauranter, dagligvarebutikker, hoteller, skoler og sykehus, og på et bredt spekter av produkter. I tillegg fører enkelte Internett- og postordreforhandlere Prop 65-advarsler på nettsidene eller i katalogene sine.

Er Californias advarsler strengere eller mindre strenge enn de føderale reglene?

Prop 65-standarder er ofte strengere enn både føderale og internasjonale standarder. Det er forskjellige stoffer som krever en Prop 65-advarsel selv på nivåer som er mye lavere enn grensene satt føderalt. For eksempel er Prop 65-standarden for advarsler om bly 0,5 µg/dag, noe som er godt under føderale og internasjonale nivåer.

Hvorfor har ikke alle lignende produkter en slik advarsel?

- Produkter som selges i California, trenger en Prop 65-merking, mens lignende produkter som selges andre steder, ikke trenger det.
- Et selskap som er involvert i en Prop 65-rettssak, og som kommer til et forlik, kan bli påkrevd å ha Prop 65-advarsler på produktene sine. Men andre selskaper som lager lignende produkter, blir ikke nødvendigvis påkrevd det samme.
- Håndhevelsen av Prop 65 er ikke helt konsekvent.
- Selskaper kan velge å ikke gi advarsler, fordi de har konkludert med at det ikke er nødvendig for dem å gjøre dette under Prop 65. Det at et produkt ikke har en advarsel, betyr ikke at produktet er fri for de oppførte kjemikaliene på lignende nivå.

Hvorfor har Toro inkludert en slik advarsel?

Toro har valgt å gi forbrukere så mye informasjon som mulig, slik at de kan ta informerte beslutninger om produktene de kjøper og bruker. Toro gir advarsler i enkelte tilfeller hvor vi vet at én eller flere oppførte kjemikalier er brukt, uten å ha evaluert eksponeringsnivået, siden ikke alle oppgitte kjemikalier har en bestemt pålagt eksponeringsgrense. Selv om eksponeringen fra Toro-produkter kan være ubetydelig eller godt innenfor «ikke-signifikant risiko»-nivået, har Toro valgt å gi Prop 65-advarsler på en føre-var-basis. I tillegg kan Toro risikere å bli saksøkt av delstaten California eller private parter som ønsker at Prop 65 skal håndheves, og bli ilagt dyre bøter, hvis vi ikke gir slike advarsler.