FORM NO. 3318-415 NL Rev A

TORO®

MODEL NO. 07205—60001 EN BOVEN
MODEL NO. 07206—60001 EN BOVEN
MODEL NO. 07215—60001 EN BOVEN

GEBRUIKERS-HANDLEIDING

WORKMAN 3300-D EN 4300-D
WERKVOERTUIGEN

Teneinde dit produkt te leren kennen en ten behoeve van veiligheid en optimale prestatie dient deze handleiding te worden gelezen alvorens de motor voor de eerste keer wordt gestart. Speciale aandacht dient te worden besteed aan de VEILIGHEIDSVOORSCHRIFTEN die door het volgende symbool worden aangeduid.

Het betekent VOORZICHTIG, WAARSCHUWING of GEVAAR - persoonlijke veiligheidsinstructies. Het niet naleven hiervan kan lichamelijk letsel tengevolge hebben.



© The TORO COMPANY—1996

VOORWOORD

De TORO WORKMAN® werd ontwikkeld om te voorzien in een efficiënt, veelzijdig, probleemloos en rendabel werkvoertuig. De laatste ideeën op het gebied van techniek, ontwerp en veiligheid zijn in dit voertuig verwerkt, terwijl onderdelen en vakmanschap aan de hoogste kwaliteitsnormen beantwoorden. Indien bediening en onderhoud aan de voorschriften voldoen kan worden gerekend op een uitstekende service. Dit voertuig is niet bestemd noch geschikt voor gebruik op de openbare weg.

Omdat u voor de marktleider op dit terrein heeft gekozen bent u er zich kennelijk van bewust dat toekomstige prestatie en betrouwbaarheid van primair belang zijn. TORO houdt zich hiermee uiteraard ook sterk bezig even-als met de veiligheid van de gebruiker. Daarom moet deze handleiding door u en anderen die de WORKMAN® bedienen worden gelezen om te verzekeren dat veiligheid wordt nageleefd en de juiste procedures m.b.t. set-up, bediening en onderhoud te allen tijde worden opgevolgd.

Veiligheid, mechanische details en bepaalde algemene informatie worden in deze handleiding benadrukt. De opschriften GEVAARLIJK, WAARSCHUWING en VOORZICHTIG staat voor veiligheidswenken. Afbeelding van het driehoekige veiligheidssymbool wordt gevolgd door een veiligheidsmededeling die moet worden gelezen en begrepen. Voor nadere bijzonderheden aangaande veiligheid wordt u verwezen naar de betreffende voorschriften op pagina’s 4 en 5. BELANGRIJK identificeert specifieke mechanische informatie terwijl algemene informatie die speciale aandacht verdient door ATTENTIE wordt voorafgegaan.

De TORO WORKMAN® voldoet aan de eisen overeenkomstig ANSI B56.8-1988.

Als u ooit hulp nodig heeft bij set-up, bediening, onderhoud of veiligheidsaspecten, neem dan contact op met uw plaatselijke erkende TORO dealer. In aanvulling op originele TORO vervangingsonderdelen beschikt de dealer ook over optionele uitrusting voor het complete TORO programma. Zorg dat uw TORO produkt volledig TORO is. Koop dus uitsluitend TORO onderdelen en accessoires.

INHOUD

VEILIGHEID	3
SPECIFICATIES	9
VÓÓR INGEBRUIKNEMING	11
IBEDIENINGSMECHANISME	16
BEDIENING	19
ONDERHOUD	29
WERKEN MET OPTIONELE UITING	40
IDENTIFICATIE EN BESTELLEN	44

Veiligheid

De WORKMAN® werden ontworpen en getest ten behoeve van veilige operationele werking vooropgesteld dat bediening en onderhoud op de voorgeschreven wijze worden uitgevoerd. Hoewel het beheersen van gevaar en het voorkomen van ongelukken gedeeltelijk afhangen van het ontwerp en de configuratie van het voertuig, zijn deze factoren tevens afhankelijk van de oplettendheid, zorg en juiste training van degenen belast met bediening, onderhoud en stalling van het voertuig. Verkeerd gebruik of onderhoud kan lichamelijk letsel of de dood tengevolge hebben.

Dit is een gespecialiseerd voertuig dat is ontworpen voor terreinwerkzaamheden. Het rijkarakter en de bediening ervan geven de bestuurder een andere gewaarwording dan die welke wordt ervaren tijdens het rijden in een personen- of vrachtwagen. Neem dus voldoende tijd om vertrouwd te raken met uw WORKMAN. Niet alle hulpwerktuigen die voor gebruik met de WORKMAN geschikt zijn worden in deze handleiding behandeld. Zie wat dit betreft de specifieke bedieningsvoorschriften die bij de diverse hulpwerktuigen horen, ook met het oog op veiligheid. NEEM DEZE VOORSCHRIFTEN ZORGVULDIG DOOR.

OM DE KANS OP LICHAMELIJK LETSEL OF ERGER TE VERMINDEREN DIENEN ONDERSTAANDE VEILIGHEIDSVOORSCHRIFTEN TE WORDEN OPGEVOLGD.

VERANTWOORDELIJKHEDEN VAN DE SUPERVISOR

1. Zorg dat bestuurders een grondige training hebben ondergaan en vertrouwd zijn met de inhoud van de handleiding en alle stickers op het voertuig.

2. Stel uw eigen speciale procedures en werkregels vast voor ongewone operationele omstandigheden (b.v. op hellingen die te steil voor het voertuig zijn). Gebruik de hoogste versnelling lockoutschakelaar als hoge snelheid kan resulteren in gevaar voor de veiligheid of misbruik van het voertuig.

VÓÓR GEBRUIK

3. Bedien het voertuig pas nadat u de inhoud van deze handleiding heeft gelezen en begrepen. Een vervangingsexemplaar hiervan is gratis verkrijgbaar na inzending van het complete model- en serienummer aan: The Toro Company, 8111 Lyndale Avenue South, Minneapolis, Minnesota 55420, USA.

4. Laat nooit kinderen het voertuig bedienen evenmin als volwassenen die niet voldoende zijn geïnstrueerd. Uitsluitend getrainde, bevoegde personen mogen het voertuig besturen. Zorg dat elke operator hiertoe fysiek en mentaal in staat is. Iedereen die het voertuig bestuurt dient een geldig rijbewijs te bezitten.

5. Dit voertuig is uitsluitend bestemd voor de bestuurder en één passagier op de door de fabrikant aangebrachte zitplaats. Vervoer nooit andere passagiers.

6. Bedien het voertuig nooit na gebruik van medicijnen, alcohol of andere opwekkende middelen.

7. Maak uzelf vertrouwd met het bedieningsmechanisme en zorg dat u weet hoe de motor snel kan worden afgezet.

8. Houdt alle beschermingen, veiligheidsvoorzieningen en stickers op hun plaats. Indien defect, beschadigd of onleesbaar dient het betreffende te worden hersteld of vervangen alvorens het voertuig wordt gebruikt.

9. Draag altijd stevig schoeisel. Bedien het voertuig niet terwijl u sandalen, of tennisschoenen draagt. Draag geen wijde of losse kleding die in bewegende delen terecht kan komen waarvan lichamelijk letsel mogelijk het gevolg kan zijn.

10. Het dragen van een veiligheidsbril, veiligheidsschoeisel, een lange broek en een helm wordt aangeraden - en door sommige plaatselijke verordeningen en verzekeringsvoorwaarden verplicht gesteld.

11. Houdt iedereen, met name kinderen en dieren, op veilige afstand van het werkgebied.

12. Alvorens het voertuig te bedienen behoren alle delen

ervan alsmede eventuele hulpwerktuigen te worden gecontroleerd. Indien u een defect of gebrek constateert, gebruik het voertuig/hulpstuk dan niet eerder dan wanneer het probleem is opgelost.

13. Omdat benzine uiterst brandbaar is dient u hiermee zeer voorzichtig te zijn.

A. Gebruik een goedgekeurde benzinebus.

B. Haal de vuldop niet van de brandstoftank wanneer de motor heet is of loopt.

C. Rook niet terwijl u benzine hanteert.

D. Vul de brandstoftank in de buitenlucht en niet hoger dan tot op ongeveer 2,5 cm van de bovenrand (onderkant vulpijp). Niet overvullen.

E. Veeg eventueel gemorste benzine weg.

14. Controleer het veiligheidsvergrendelsysteem dagelijks om correcte werking te verzekeren; zie pagina 2**1.** Indien een schakelaar defect is dient deze vóór ingebruikneming van het voertuig te worden vervangen. Alle vergrendelschakelaars in het veiligheidssysteem moeten om de twee jaar worden vervangen ongeacht de conditie waarin ze verkeren.

TIJDENS GEBRUIK

WAARSCHUWING: Motoruitlaatgassen bevatten reukloos, dodelijk koolmonoxide waarvan in Californië bovendien is aangetoond dat het geboorteafwijkingen kan veroorzaken. Laat de motor nooit in een besloten ruimte lopen.

15. Bestuurder en passagier moeten op hun zitplaats blijven zolang het voertuig in beweging is. De bestuurder behoort wanneer mogelijk beide handen op het stuurwiel te houden, en de passagier dient de aangebrachte handgrepen te gebruiken. Armen en benen moeten altijd binnen het voertuig blijven. Neem nooit passagiers mee die zich in de laadbak of op een hulpwerktuig bevinden. Onthoudt dat remmen of draaien onverwachts kan komen voor uw passagier die daarop misschien niet is voorbereid.

16. Overlaadt uw voertuig nooit. Op het naamplaatje (onder het dashboard aan de passagierskant) vindt u het toegestane laadgewicht. Hulpwerktuigen mogen niet te zwaar zijn en het maximale totaalgewicht van voertuig met lading mag nooit worden overschreden.

17. Neem het volgende in acht wanneer u de motor start:

A. Zorg dat u op de bestuurdersplaats zit en de handrem aantrekt.

B. Ontkoppel de krachtafnemer en zet de handgashendel in de OFF stand (indien het voertuig hiermee is uitgerust).

C. Zet de versnellingshendel in de vrijstand (NEUTRAL) en druk de koppelingspedaal in.

D. Houdt uw voet van de gaspedaal.

E. Alleen bij dieselmotoren: Zet de contactsleutel op ON en houdt de gloeischakelaar in de ON stand (maximaal 30 seconden).

F. Draai de contactsleutel naar START.

18. Gebruik van het voertuig vereist doorlopende aandacht. Wanneer men te kort schiet in veilige bediening kan een ongeval of omslaan van het voertuig en ernstig letsel of de dood het resultaat zijn. Rijdt altijd voorzichtig. Om omkantelen of verlies van de macht over het stuur te voorkomen dient men:

A. Grote voorzichtigheid te betrachten, snelheid te verminderen en op veilige afstand te blijven in de buurt van kuilen, greppels, sloten, taluds en andere riskante plaatsen, en zich in acht te nemen op onbekend terrein.

B. Uit te kijken voor gaten en andere verborgen gevaren.

C. Behoedzaam te zijn wanneer het voertuig op een steile helling wordt gebruikt. Normaliter dient men op glooiingen recht omhoog en omlaag te rijden. In het algemeen dient men snelheid te verminderen bij het maken van scherpe bochten maar op heuvels bij het maken van elke bocht. Waar mogelijk moet draaien op hellingen achterwege blijven.

D. Extra voorzichtig te zijn wanneer het voertuig op natte grond of met hoge snelheid rijdt, of is volgeladen. In het laatste geval is sprake van

langere remtijd. Zet het voertuig in een lagere versnelling vóór een heuvel wordt op- of afgereden.

E. Wanneer een losse vracht wordt geladen dient deze evenwichtig te worden verspreid. Men dient speciaal op te letten wanneer de lading uitsteekt of excentrische lading wordt vervoerd die niet in evenwicht kan worden gebracht. Ladingen dienen doorgaans stevig bevestigd en qua gewicht goed gebalanceerd te worden getransporteerd om schuiven te voorkomen.

F. Vermijdt plotseling stoppen en starten. Schakel niet van achteruit naar vooruit of omgekeerd voordat het voertuig geheel tot stilstand is gekomen.

G. Voer geen scherpe draaien, abrupte manoeuvres of andere onverantwoordelijke acties uit die u de macht over het stuur kunnen doen verliezen.

H. Tijdens het lossen mag niemand zich achter het voertuig bevinden opdat er geen persoonlijke ongelukken gebeuren. Ontspan de achterklepsluitpallen vanaf de zijkant van de laadbak, niet vanaf de achterkant.

I. Alvorens -langzaam- achteruit te rijden dient u achter het voertuig te kijken om zeker te zijn dat zich daar niemand bevindt.

J. Let goed op het rijverkeer wanneer u dichtbij de openbare weg bent of deze moet oversteken. Voetgangers en andere voertuigen hebben altijd voorrang. Dit voertuig is niet bedoeld voor gebruik op de openbare weg. Geef altijd aan wanneer u gaat draaien of stop vroeg genoeg om anderen te kennen te geven wat u van plan bent te doen. Alle verkeersregels en -verordeningen moeten worden nageleefd.

K. Bedien het voertuig nooit in of nabij een gebied met potentieel explosieve stof of dampen in de atmosfeer. De elektrische- en uitlaatsystemen van het voertuig kunnen vonken produceren die explosief materiaal kunnen ontsteken.

L. Kijk altijd uit voor en ontwijk lage oversteeksels zoals boomtakken, deurposten, luchtbruggen enz. Overtuig u ervan dat er voldoende doorrijhoogte is om het voertuig en u makkelijk te laten passeren.

M. Indien er enige twijfel bestaat over veilige werking, STOP DAN OGENBLIKKELIJK en raadpleeg uw supervisor.

19. Raak de motor, achterbrug (hierna zo genoemd voor het transaxle-systeem), radiateur, knaldemper (of -bescherming) niet aan terwijl de motor loopt of kort na uitschakeling ervan, omdat deze delen heet genoeg kunnen zijn om brandwonden te veroorzaken.

20. Als het voertuig abnormaal trilt stop dan onmiddellijk, zet de motor af, wacht tot alle beweging is opgehouden en inspecteer op schade. Voer eventueel herstel uit alvorens het werk voort te zetten.

21. Voordat u uw zitplaats verlaat dient u:

A. Het voertuig stil te zetten.

B. De laadbak neer te laten.

C. De motor af te zetten en te wachten tot alle beweging is opgehouden.

D. De handrem aan te trekken.

E. De contactsleutel te verwijderen.

F. De wielen te blokkeren als het voertuig op een hellend vlak staat.

ONDERHOUD

22. Alvorens service- of bijstelwerkzaamheden aan het voertuig uit te voeren moet de motor worden afgezet, de handrem worden aangetrokken en de contactsleutel worden verwijderd om per ongeluk starten van de motor te voorkomen.

23. Werk nooit onder een omhooggebrachte laadbak zonder eerst de volledig uitgeschoven cilinder-hefstang van de bijgeleverde veiligheidssteun te voorzien.

24. Zorg dat alle hydraulische leidingconnectors vastzitten en dat alle hydraulische leidingen en -slangen in goede conditie verkeren alvorens het systeem onder druk te ztten.

25. Lichaam en handen moeten worden weggehouden van speldeprikgaatjes of mondstukken waardoor

hydraulische vloeistof onder hoge druk kan worden uitgespoten. Gebruik karton of papier (nooit uw handen) om lekken vast te stellen. Onder druk ontsnappende hydraulische vloeistof kan in de huid dringen en ernstig letsel veroorzaken. Wanneer dit gebeurt dient men zich direct onder behandeling van een dokter te stellen die vertrouwd is met dit soort verwonding en operationeel kan ingrijpen voordat bloedvergiftiging optreedt.

26. Alvorens het hydraulische systeem te ontkoppelen of er werk aan te verrichten, dient alle systeemdruk te worden opgeheven door de motor af te zetten, de regelventiel van omhoog op omlaag te zetten en/of de laadbak en de hulpwerktuigen neer te laten. Zet de hefboom voor hydraulische afstandsbediening in de neutrale stand. Indien de laadbak in de omhoogstand moet staan dient u te zorgen dat de veiligheidssteun is aangebracht.

27. Om er zeker van te zijn dat het hele voertuig in goede operationele staat verkeert moeten alle moeren, bouten en schroeven stevig zijn aangedraaid.

28. Om potentieel brandgevaar te verminderen dient u het motorgedeelte vrij te houden van overmatig vet, gras, bladeren en vuilophoping.

29. Als de motor moet lopen om een bijstelling te verrichten dienen handen, voeten en andere lichaamsdelen evenals kleding voldoende ver verwijderd te blijven van de motor en alle andere bewegende delen. Houdt iedereen op veilige afstand.

30. Laat de motor niet op een te hoog toerental lopen door de regulateurinstelling te veranderen. Het maximum toerental bedraagt 3650 omw/min. Om veiligheid en nauwkeurigheid te verzekeren kunt u het maximum motortoerental door een erkende TORO dealer met een toerenteller laten controleren.

31. Indien er een grote reparatie of assistentie nodig is neem dan contact op met een erkende TORO dealer.

32. Om u te verzekeren van optimale prestatie en veiligheid dient u altijd originele TORO vervangingsonderdelen en -accessoires aan te schaffen. Gebruik van niet-TORO onderdelen en -accessoires kan gevaarlijk zijn. Elke verandering aan dit voertuig kan de werking, prestatie en duurzaamheid ervan ongunstig beïnvloeden terwijl het gebruik na een dergelijke verandering niet alleen kan resulteren in het ongeldig worden van de TORO garantie, maar tevens in lichamelijk letsel of de dood.

33. Aan dit voertuig mogen geen veranderingen worden aangebracht zonder de toestemming van de TORO Company. Voor alle relevante inlichtingen hierover kan men zich wenden tot:

The TORO Company
Commercial Division
Vehicle Engineering Dept.
300 West 82nd St.
Bloomington,
Minnesota 55420-1196
US

Geluids- en trillingsviveau

Geluidsniveau

Deze machine heeft een equivalent continu A-gewogen geluidsdrukniveau bij het oor van de bestuurder van: 85 dB(A) (3300-D, 88 DB(A) (4300-D), gebaseerd op metingen bij identieke machines volgens procedures zoals vastgelegd in 84/538/EEC.

Deze machine heeft een geluidsintensiteitniveau van: 101 dB(A) /1 pW, gebaseerd op metingen bij identieke machines volgens procedures zoals samengevat in richtlijn 79/113/EEC en de wijzigingen daarvan.

Trillingsniveau

Deze machine heeft een trillingsniveau van 6,0 m/s^2 aan de achterzijde, gebaseerd op metingen bij identieke machines volgens procedures zoals vastgelegd in ISO 2631.

Deze machine heeft een trillingsniveau aan de achterzijde dat niet hoger is dan 0,5 m/s^2, gebaseerd op metingen bij identieke machines volgens procedures zoals vastgelegd in ISO 2631.

Veiligheids- en Instructiesymbolen

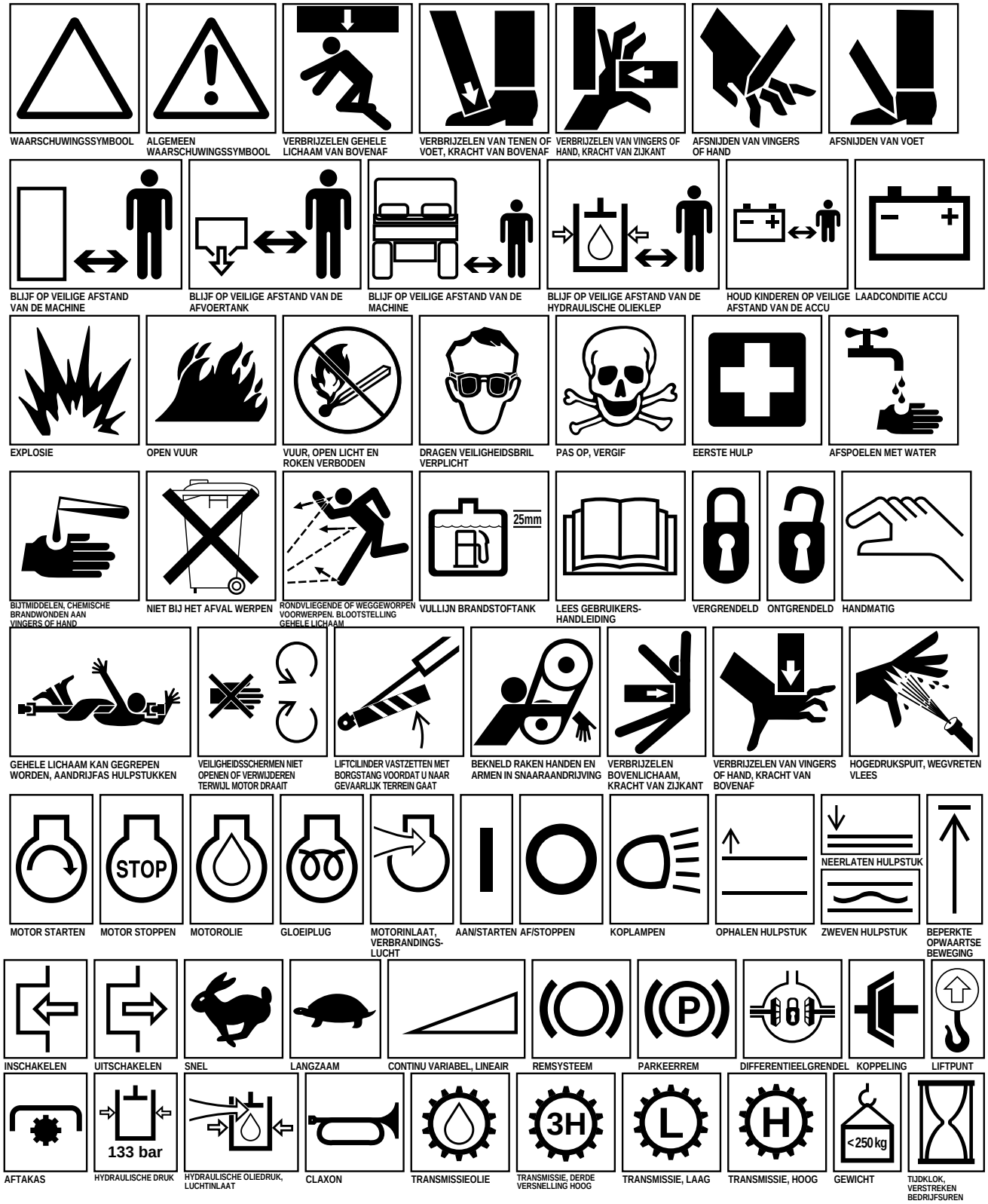

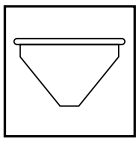
LAADBAK DICHT

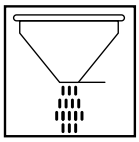
LAADBAK OPEN


MET DE KLOK MEEDRAAIEND

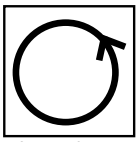
TEGEN DE KLOK INDRAAIEND

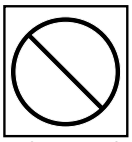
VERBODEN HANDELING OF GEVAARLIJKE PLAATS

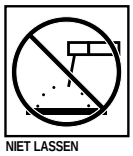
NIET LASSEN


NIET BOREN

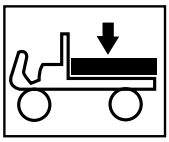
LATEN ZAKKEN LAADBAK

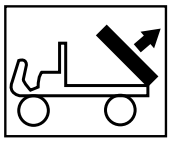
OMHOOG HALEN LAADBAK

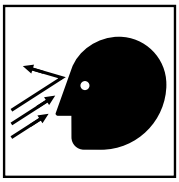
WEGGEWORPEN OF RONDVLIEGENDE VOORWERPEN, BLOOTSTELLING GEZICHT


AFSNIJDEN VINGERS OF HAND, MOTORVENTILATOR


MEERIJDEN UITSLUITEND TOEGESTAAN OP PASSAGIERSSTOEL INDIEN UITZICHT VAN DE BESTUURDER NIET GEHINDERD WORDT

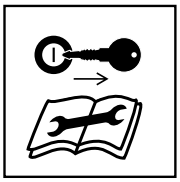
MOTOR AFZETTEN EN SLEUTEL VERWIJDEREN VOORDAT U ONDERHOUD OF REPARATIES UITVOERT

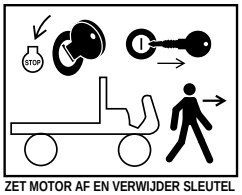

ZET MOTOR AF EN VERWIJDER SLEUTEL VOOR HET VERLATEN VAN DE BESTUURDERSSTOEL

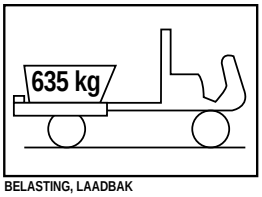

BELASTING, LAADBAK

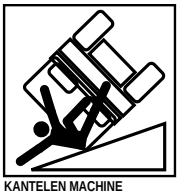
KANTELEN MACHINE


VOORZICHTIG OP STEILE HELLINGEN


KANTELEN MACHINE


KANTELEN MACHINE

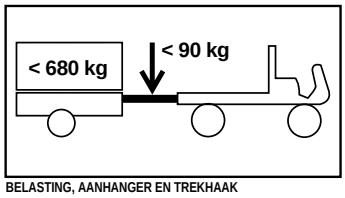

BELASTING, AANHANGER EN TREKHAAK


NIET VAN KANTELENDE MACHINE SPRINGEN


GOED VASTHOUDEN EN SCHRAPZETTEN


TEGENHANGEN


HEUPBEUGEL EN HANDVAT VASTHOUDEN, ZET VOETEN SCHRAP

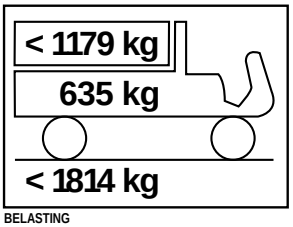

BELASTING

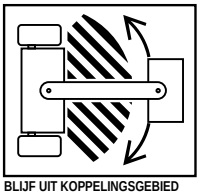
BLIJF UIT KOPPELINGSGEBIED ALS DE MOTOR DRAAIT

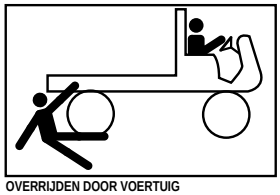
OVERRIJDEN DOOR VOERTUIG

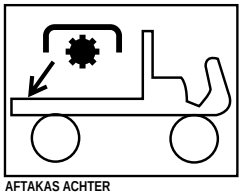
AFTAKAS ACHTER

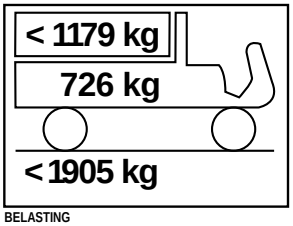

BELASTING

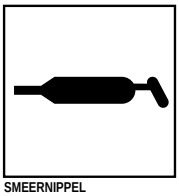
SMEERNIPPEL

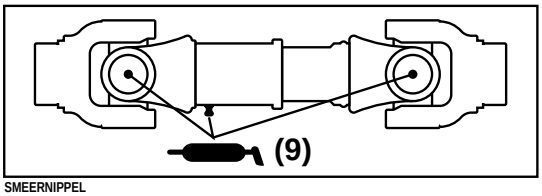

SMEERNIPPEL

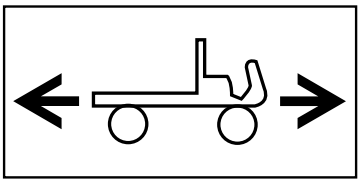
RIJRICHTING MACHINE

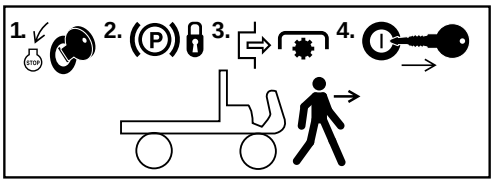

VOORDAT U DE BESTUURDERSSTOEL VERLAAT, MOET U HET CONTACT AFZETTEN, DE PARKEERREM INSCHAKELEN, DE AFTAKAS UITSCHAKELEN EN DE SLEUTEL UIT HET CONTACT VERWIJDEREN.

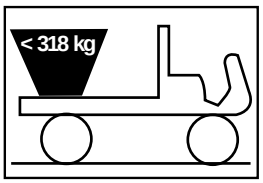

BELASTING, LAADBAK

Specificaties

Type: Vierwielaangedreven open tweepersoons voertuig, bestuurdersplek voorop. Gecertificeerd volgens ANSI-normen B56.8-1988.

Motor: Driecylinder vloeistofgekoelde geneutraliseerde Mitsubishi dieselmotor. Nominaal vermogen 17kW (23 pk), afgeregeld op een maximumtoerental van 3.650 tpm door middel van een mechanische regulateur. Cylinderinhoud 952 cc (58 kubieke inch). Druksmering door middel van tandwielpomp. 12 volt elektrische startmotor. Opschroefbaar oliefilter.

Luchtfilter: Heavy duty tweetraps luchtfilter, onafhankelijk te monteren.

Accu: benzine-uitvoering: 12 volt, 650 ampère bij koud starten bij–18° C (0 graden Farenheit).

Koelsysteem: Centraal geplaatste radiateur met afneembaar scherm en mogelijkheid om hem schoon te kunnen maken aan de onderkant. Capaciteit koelsysteem is ongeveer 3,8l (4 US quarts) 50/50 mengsel bestaande uit ethyleenglycol antivries.

Brandstofsysteem: Capaciteit brandstoftank, 26,5l. 12 volt elektrische brandstofpomp (van het transistortype) met vervangbaar filter. Vervangbaar brandstoffilter/-waterafscheider met een filtratie van 3 micron.

Transmissie: Achterasconfiguratie, dubbelassige aandrijving, 3-versnellingen synchronisatie, H-vormig schakelpatroon met hoog-laag schakeling, voor 6 versnellingen vooruit en 2 achteruit. Handmatig in te schakelen differentieelvergrendeling.

Koppeling: 19 cm (7,5 inch) koppeling en drukplaat.

Frame: Gelaste, zeer sterke stalen kokers en buizen.

Voorwielophanging: Onafhankelijke A-vormige framebesturingsarm, dubbele schroefveren en dubbele schokdempers met anti-zwenk stang.

Achterwielophanging: DeDion-as (de draagas is onafhankelijk van de as-overbrenging), bladveer en dubbele schokbrekers.

Stuursysteem: Stuurbekrachtiging, in drie standen instelbaar kantelbaar stuurwiel , 3-¾ slagen van links naar rechts (van stop tot stop). Verhouding 17,5 : 1. Diameter stuurwiel 35,5 cm (14 inch).

Banden:

Voorbanden: 50,8 x 25,4 cm (20" x 10")-10, bestaande uit vier lagen, geribd.

Achterbanden: 61 x 38 cm (24" x 13") x 12, bestaande uit vier lagen, zachte banden (“turf tread”).

Optionele achterbanden: 58,4 x 26,7 cm (23" x 10,5")-12, bestaande uit 6 lagen, zachte banden (“turf tread”).

Remmen: Hydraulische zelfherstellende trommelremmen op vier wielen met dubbel beveiligd circuit: diameter voorkant 17,8 cm (7"), diameter achter 20,3cm (8"). De handmatig te bedienen parkeerrem activeert de remschoenen achter.

Roll Over Protection System/Omkiepbescherming: tweedelige omkiepbescherming met schoudersteun.

Hydraulisch systeem: De geneutraliseerde tandwielpomp met een druk van 4 gpm regelt de hydraulische toevoer voor de stuurbekrachtiging, het ophalen van de appendages en optionele extra hydraulische hulpstukken. Liftregelingsklep en dubbele cylinders voor het ophalen van de opvangbak. De as-overbrenging wordt gebruikt als reservoir voor het hydraulisch systeem. Totale capaciteit 7,6l. Opschroefbaar hydraulisch oliefilter van 25 micron. Zeef in as-overbrenging van 100.

Stoel: Tweezitskussen en rugsteunen, met schouder–en heupsteunen.

Bedieningsorganen: Met de voet te bedienen gaspedaal, koppeling en rempedalen. Met de hand te bedienen versnellingspook, differentieelgrendel, parkeerrem, hoog-laag pook, hendel voor hydraulische liftbediening en hendels voor het kantelen van het stuurwiel. Ontstekings-schakelaar, lichtschakelaar, claxonknop, gloeibougie-schakelaar, en blokkeringsschakelaar voor “3 hoog”.

Meters: Urenteller, brandstofmeter, koelvloeistof-temperatuurmeter. Waarschuwingslampjes voor te lage motoroliedruk, laadindicator, gloeibougie-indicator. Toerenteller als extra verkrijgbaar.

Lampen: Twee halogeen koplampen en één achterlicht. Remlicht achter.

Interlockbeveiligingen: Koppelingspedaal moet ingetrapt zijn en de aftakas moet uitgeschakeld worden (indien hiermee uitgerust) om de motor te kunnen starten.

Voortbewegingssnelheid:

Snelheid vooruit met 61 cm (24") banden
Hoog bereik: 12,2/18,5/31,9 km/uur (7,6/11,5/19,8 mijl/uur)
Laag bereik: 4,7/7,2/12,4 km/uur (2,9/4,5/7,7 mijl/uur)

Snelheid achteruit met 61 cm (24") banden
Hoog bereik: 11,6 km/uur (7,2 mijl/uur)
Laag bereik: 4,5 km/uur (2,8 mijl/uur)

Algemene specificaties (ongeveer):

Basisgewicht:
Droog zonder laadvloer 522,5 kg (1400 lbs) tweewielaandrijving
597kg (1600 lbs) vierwielaandrijving

Nominale capaciteit: 970 kg* (2.600 lbs)
*inclusief 74,6 (200 lb) bestuurder en 74,6 (200 lb) passagier en geladen appendage.

Maximaal bruto gewicht voertuig:
1.493 kg (4.000 lbs) tweewielaandrijving
1.568 kg (4.200 lbs) vierwielaandrijving

Sleepcapaciteit
Belasting koppeling 74,6 kg (200 lbs)
Maximaal sleepgewicht 560 kg (1.500 lbs)

Algehele breedte: 160 cm (63")

Algehele lengte: 316 cm (124,5" zonder laadvloer)
322,3 cm (127" met volledige laadvloer)
338 cm (133") met 2/3 laadvloer in achterste positie

Hoogte: 190,5 cm (75") tot aan bovenkant Roll Over Protection System (omkiepbeveiliging)

Vrije hoogte vanaf de grond: 17,7 cm (7") onbelast

Wielbasis: 177,8 cm (70")

Spoorbreedte: (hart op hart)
Voorkant 116,8 cm (46")
Achterkant 126,2 cm (49,7")(met 24" achterband)
121,6 cm (47,7")(met 23" achterband)

Wijzigingen in specificaties en vormgeving voorbehouden.

Vóór Ingebruikneming

⚠ VOORZICHTIG

Alvorens service of bijstellingen aan het voertuig uit te voeren moet de motor worden afgezet, de handrem worden aangetrokken en de contactsleutel worden verwijderd. Eventuele lading moet uit de laadbak of het hulpwerktuig worden gehaald en de veiligheids- steun altijd in de neerstand worden gedraaid voordat werk onder de omhooggebrachte laadbak mag worden verricht

CONTROLE VAN DE CARTEROLIE

De motor wordt door de fabriek afgeleverd met olie in het carter. Het oliepeil dient evenwel te worden gecontroleerd vóór de motor voor het eerst wordt gestart evenals erna.

1. Parkeer het voertuig op een horizontaal vlak.

2. Haal de peilstok eruit en veeg hem af met een schone doek. Steek hem weer geheel terug in het reservoir waarna u de stok er opnieuw uithaalt om het oliepeil te controleren. Als dat te laag is verwijdert u de vuldop en giet u zoveel olie bij dat het FULL streepje op de peilstok wordt bereikt.

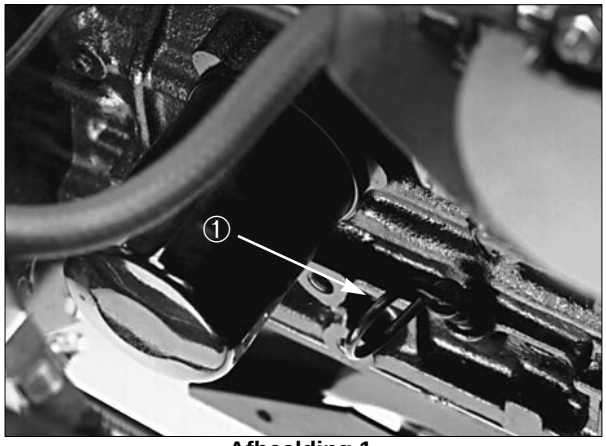

Afbeelding 1

1. Peilstok

3. Dieselmotoren kunnen elke reinigende olie van hoge kwaliteit gebruiken die voldoet aan “serviceclassificatie” CD van het American Petroleum Institute, API.

4. Giet olie in de vulopening tot het niveau het FULL streepje op de peilstok bereikt. Doe dit langzaam en stop regelmatig om het niveau te controleren. NOOIT OVERVULLEN.

BELANGRIJK: Controleer het oliepeil na elke acht bedrijfsuren dan wel dagelijks. Vervang olie en filter na de eerste 50 bedrijfsuren en vervolgens na elke 100 bedrijfsuren. Ververs de olie echter vaker indien het voertuig is blootgesteld aan uitzonderlijk stoffige of vuile omstandigheden.

5. Zet de peilstok weer stevig op zijn plaats.

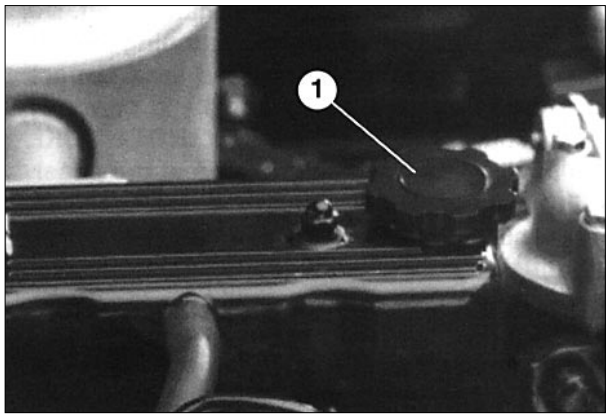

Afbeelding 2

1. Vuldop

HET VULLEN VAN DE BRANDSTOFTANK

De tankinhoud bedraagt ongeveer 26,5 liter.

De motor loopt op automobieltype olie nr.2-D of 1-D met een minimum cetaangetal van 40.

Attentie Dieselolie met een hoger cetaangetal kan zijn vereist als het voertuig op grote hoogte en bij lage omgevings- temperaturen wordt gebruikt.

1. Maak het gedeelte rond de vuldop van de brandstoftank schoon.

2. Vul de tank tot op ongeveer 2,5 cm vanaf de bovenrand (onderkant vulpijp). NOOIT

OVERVULLEN. Plaats de dop weer terug.

3. Veeg eventueel gemorste brandstof weg om brandrisico te vermijden.

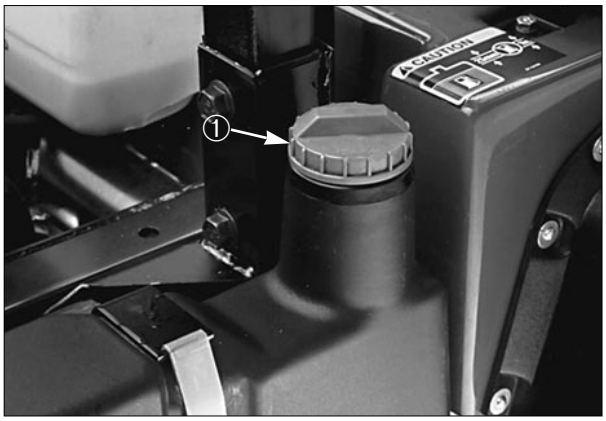

Afbeelding 3

1. Vuldop

VOORZICHTIG

Omdat brandstof ontvlambaar is moet voorzichtigheid worden betracht tijdens opslag en hantering ERVAN. Vul de tank niet met lopende of hete motor, of wanneer het voertuig in een besloten ruimte staat. Er kunnen zich dampen ontwikkelen die zelfs op ruime afstand door een vonk of vlam kunnen worden ontstoken. ROOK NIET tijdens het vullen van de brandstoftank met het oog op explosiegevaar. Vul de tank altijd in de buitenlucht en veeg eventueel gemorste brandstof weg vóór u de motor start. Gebruik een trechter of tuit om morsen te voorkomen, en vul de tank niet hoger dan 2,5 cm onder de bovenrand (onderkant vulpijp). NOOIT OVERVULLEN.

Bewaar brandstof in een schone, goedgekeurde container met gesloten dop op een koele, goed-geventileerde plaats; nooit in een dichte ruimte zoals een warme bergschuur. Met het oog op vluchtigheid dient niet meer dan een 30-daagse voorraad benzine of meer dan zes maanden voorraad dieselolie te worden ingeslagen.

CONTROLE VAN HET KOEL-SYSTEEM

De inhoud van het koelsysteem bedraagt ongeveer 3,8 liter.

Het koelsysteem is gevuld met een 50/50 mengsel van water en permanente etheenglycol antivries. Controleer het koelvloeistofpeil dagelijks voordat de motor wordt gestart.

1. Parkeer het voertuig op een horizontaal vlak.

VOORZICHTIG

Als de motor heeft gelopen kan hete koelvloeistof onder druk ontsnappen wanneer de radiateurdop wordt verwijderd, tengevolge waarvan brandwonden kunnen ontstaan. Laat de motor minstens 15 minuten afkoelen, of draai de dop eraf zodra deze koud genoeg is om zonder gevaar te worden gehanteerd.

2. Controleer het koelvloeistofpeil, dat het COLD streepje op de reservetank moet bereiken wanneer de motor koud is.

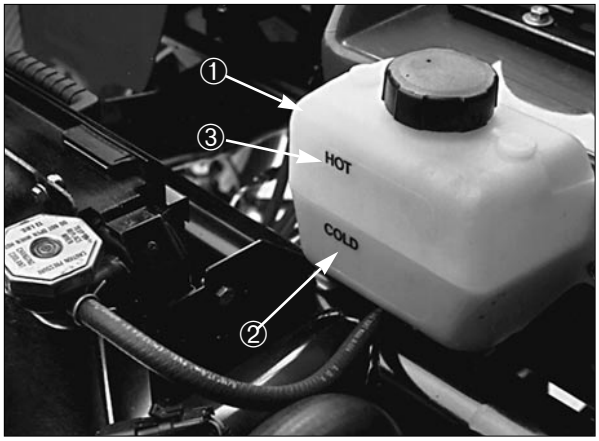

Afbeelding 4

1. Reservetank
2. COLD streepje
3. HOT streepje

3. Als het koelvloeistofpeil te laag is, verwijdert u de dop van de reservetank en giet u een 50/50 mengsel van water en permanent etheenglycol antivries bij. NOOIT OVERVULLEN.

4. Plaats de vuldop weer terug.

CONTROLE VAN DE HYDRAULISCHE VLOEISTOF IN DE ACHTERBRUG

Het achterbrugreservoir is gevuld met Dexron II ATF. Controleer het peil vóór de motor voor het eerst wordt gestart en vervolgens na elke acht bedrijfsuren dan wel dagelijks. De inhoud van het systeem bedraagt 7,1 liter.

1. Parkeer het voertuig op een horizontaal vlak.

2. Maak het gedeelte rond de peilstok schoon.

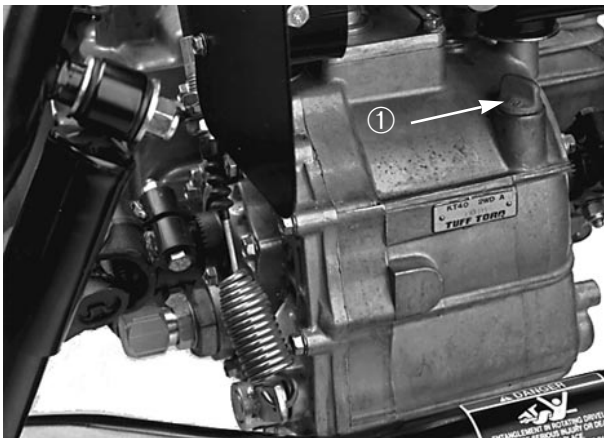

Afbeelding 5

1. Peilstok

3. Draai de peilstok van de bovenkant van de achterbrug los en veeg hem af met een schone doek.

4. Schroef de peilstok geheel in de achterbrug, draai hem er daarna weer uit en controleer het vloeistofpeil dat tot bovenaan het platte gedeelte van de peilstok moet reiken. Zo niet, voeg dan zoveel toe tot dit wel het geval is.

HET CONTROLEREN VAN HET OLIEPEIL VAN HET DIFFERENTIEEL VOOR

Uitsluitend vierwielaangedreven model

Het differentieel is gevuld met 10W30 olie. Controleer het oliepeil elke 100 uur of maandelijks. De capaciteit van het systeem is 0,95l.

1. Plaats het voertuig op een horizontaal oppervlak.

2. Reinig de plek rondom de vuldop aan de kant van het differentieel.

3. Verwijder de vuldop en controleer het oliepeil. Het peil moet tot aan het gat staan. Als het peil te laag staat, moet u 10W30 olie bijvullen.

4. Draai de vuldop weer op zijn plaats vast.

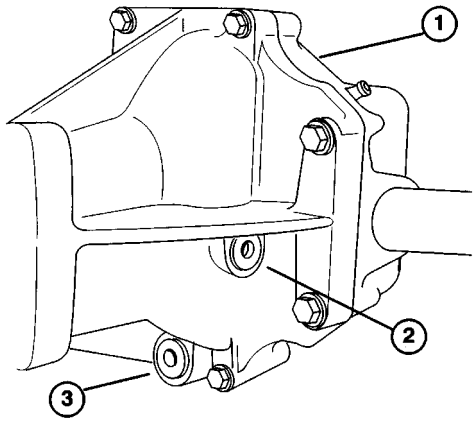

Afbeelding 6

1. Differentieel voor
2. Vuldop
3. Aftapplug

CONTROLE AANTREKKOPPEL WIELMOEREN

⚠ WAARSCHUWING

Het in gebreke blijven om het juiste aantrekkoppel te handhaven kan verlies van of defect aan een wiel betekenen wat lichamelijk letsel met zich kan meebrengen. Na 1-4 werkuren moeten de wielmoeren vóór en achter tot 45–65 ft-lb. worden aangedraaid. Dit moet na 10 werkuren worden herhaald en vervolgens na elke 200 werkuren.

CONTROLE VAN DE BANDENSPANNING

Controleer de bandenspanning na elke acht werkuren dan wel dagelijks.

De maximaal toegestane spanning in de voorbanden bedraagt 20 psi (1,406 atm) en 32 psi (2,25 atm) in de achterbanden (van 58,4 cm). De maximale spanning in de optionele 61 cm achterband is 18 psi (1,265 atm).

1. De vereiste spanning wordt bepaald door het gewicht van de lading.

2. Hoe minder spanning des te minder is de compactie terwijl bandensporen worden geminimaliseerd. Het vervoer van zware lading met hoge snelheid dient niet gepaard te gaan met relatief lage bandenspanning omdat beschadiging van de banden hiervan het gevolg kan zijn.

3. Voor de combinatie zware lading/hoge snelheid wordt een relatief hoge bandenspanning aangeraden.

Overschrijdt de maximaal toegestane bandenspanning niet. Gebruik de volgende tabellen om de juiste spanning te bepalen gebaseerd op bandenmaat en lading.

50,8 cm VOORBANDEN

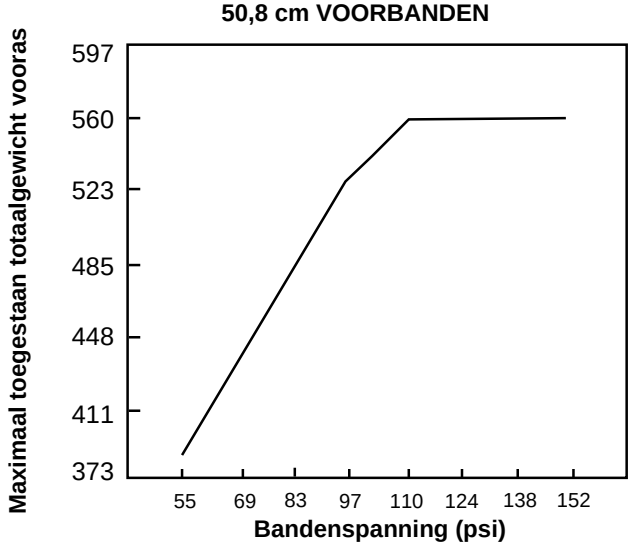

58,4 cm ACHTERBANDEN (standaard)

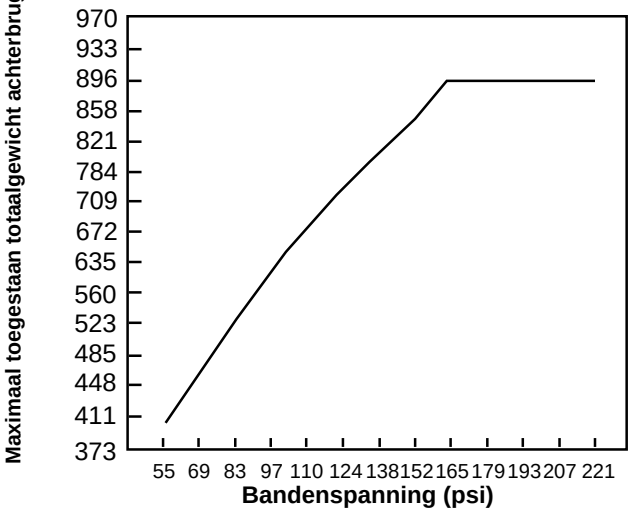

61 cm EXTRA BREDE ACHTERBANDEN

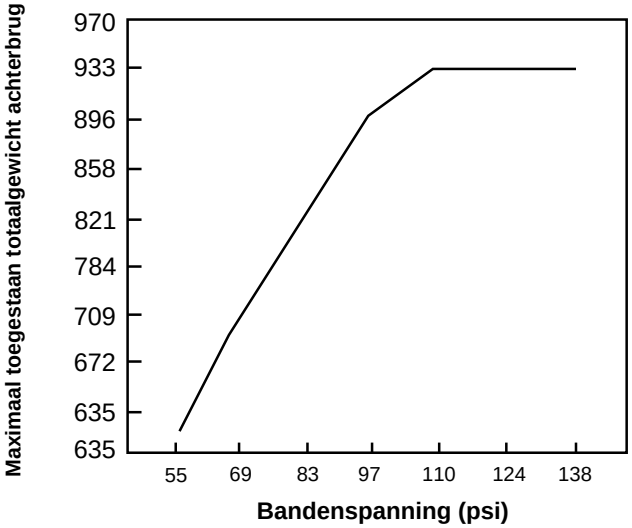

CONTROLE VAN DE REMVLOEISTOF

Het remvloeistofreservoir is bij het verlaten van de fabriek gevuld. Controleer het peil vóór de motor voor het eerst wordt gestart en vervolgens na elke acht bedrijfsuren dan wel dagelijks.

1. Parkeer het voertuig op een horizontaal vlak.

2. Het vloeistofpeil behoort het FULL streepje op het reservoir te bereiken.

3. Als het peil te laag is maak dan het gedeelte rond de dop schoon alvorens deze eraf te halen en het reservoir naar behoefte bij te vullen. NOOIT OVERVULLEN.

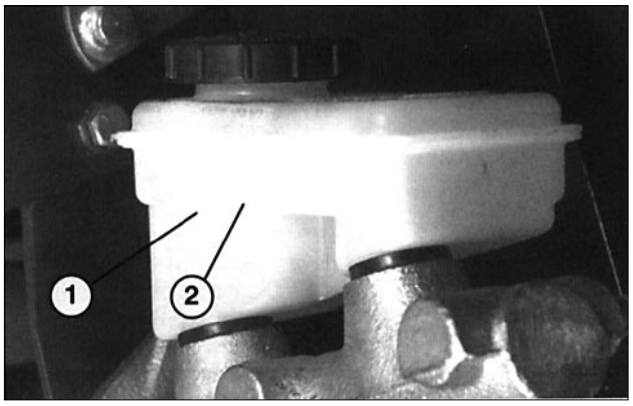

Afbeelding 7

1. Remvloeistofreservoir 2. FULL streepje

Bedieningsmechanisme

Gaspedaal (Afb. 8)–Wordt gebruikt om motor- en rijsnelheid te variëren wanneer de transmissie is ingeschakeld. Indrukken van de pedaal verhoogt het motortoerental en de rijsnelheid. Het laten opkomen van de pedaal vermindert het toerental van de motor en daardoor de rijsnelheid.

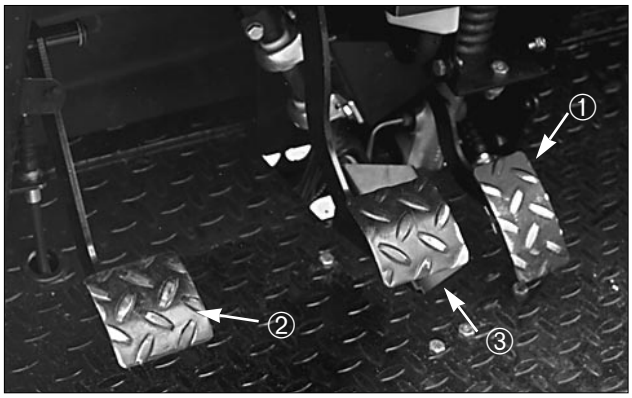

Afbeelding 8

1. Gaspedaal
2. Koppelingspedaal
3. Rempedaal

Koppelingspedaal (Afb. 8)—De koppelingspedaal moet volledig worden ingedrukt om te ontkoppelen wanneer de motor wordt gestart en van versnelling wordt gewisseld. Laat de pedaal rustig opkomen wanneer de transmissie is ingeschakeld om onnodige slijtage hiervan en van gerelateerde onderdelen te voorkomen.

BELANGRIJK: Houdt uw voet van de koppelingspedaal als er niet wordt geschakeld. De koppelingspedaal moet volledig uitstaan om slippen van de koppeling en dientengevolge frictie en slijtage te voorkomen. Blijf nooit op een helling stilstaan met behulp van slippende koppeling omdat beschadiging hiervan het gevolg kan zijn.

Rempedaal (Afb. 8)—De rempedaal wordt gebruikt om de remmen te activeren die het voertuig doen stoppen of vaart verminderen.

⚠ VOORZICHTIG

Versleten of verkeerd bijgestelde remmen kunnen lichamelijk letsel tengevolge hebben. Als de rempedaal tot op minder dan 2,5 cm van de vloer van het voertuig kan worden ingedrukt, moeten de remmen worden bijgesteld of gerepareerd.

Versnellingshendel (Afb. 9)—Druk de koppelingspedaal volledig in en zet de versnellingshendel in de gewenste versnelling. Een diagram van het schakelschema vindt u onderstaand.

Schakelschema

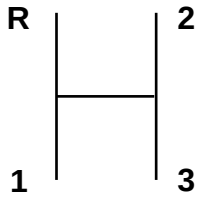

BELANGRIJK: Schakel de achterbrug niet naar de vooruit- of achteruitversnelling tenzij het voertuig stil staat. Beschadiging van de achterbrug kan anders het gevolg zijn.

⚠ VOORZICHTIG

Terugschakelen vanuit een te hoge snelheid kan slippen van de achterwielen en verlies van de macht over het stuur veroorzaken. Soepel schakelen voorkomt knarsende tandwielen.

Differentieelslot (Afb. 9)—Hiermee kan de achteras worden geblokkeerd voor grotere tractie. Het differentieelslot kan worden ingeschakeld terwijl het voertuig in beweging is. Beweeg de hendel naar voren en naar rechts om de blokkering te activeren.

Attentie: Voertuigbeweging plus een flauwe draai zijn nodig om het differentieelslot te koppelen en te ontkoppelen.

⚠ WAARSCHUWING

Draaien met ingeschakeld differentieelslot kan verlies van de macht over het stuur tengevolge hebben. Het differentieelslot moet ontkoppeld zijn bij het maken van scherpe bochten of wanneer met hoge snelheid wordt gereden.

Parkeerrem (Afb. 10)—Wanneer de motor is afgezet moet de parkeerrem worden aangetrokken om onbedoelde

beweging van het voertuig te voorkomen. Hiertoe trekt u de hendel naar u toe. Om de rem te ontspannen drukt u de hendel weer naar voren. Zorg dat de parkeerrem is ontspannen voordat het voertuig zich in beweging zet. Als het voertuig op een steilte is geparkeerd overtuig u er dan van dat de parkeerrem is aangetrokken. Zet de transmissie in de eerste versnelling wanneer de neus van het geparkeerde voertuig bergopwaarts wijst en in zijn achteruit indien neergaand. Plaats blokken aan de neergaande kant van de wielen.

Hydraulische heffing (Afb .9)—Brengt laadbak omhoog en omlaag. Het naar u toehalen van de hendel veroorzaakt de opwaartse beweging, terugduwen de neerwaartse.

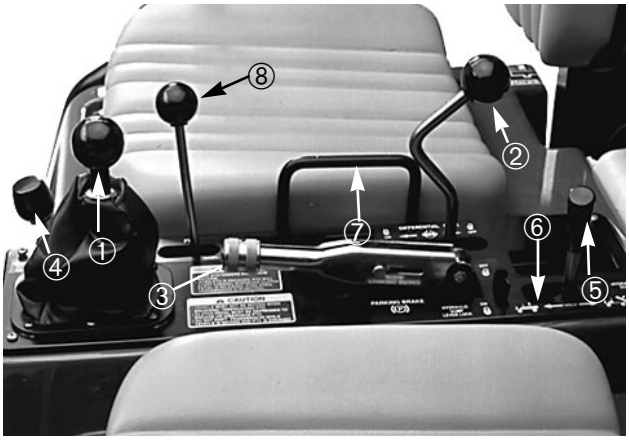

Afbeelding 9

1. Versnellingshendel
2. Differentieelslot
3. Parkeerrem
4. Hoog/laag bereik versnellingshendel
5. Hydraulische heffing
6. Blokkering hydraulische heffing
7. Passagiershandgreep
8. Krachtafnemerhendel (optioneel)

BELANGRIJK: Als de laadvloer neergelaten wordt, moet u de hendel 1 à 2 seconden lang in de vooruitstand houden nadat de laadvloer op het frame gekomen is, om hem in deze neergelaten positie vast te zetten.

BELANGRIJK: Houdt de hydraulische hefboom niet langer dan vijf seconden in de omhoog- of omlaagstand nadat de cilinders hun volledige slag hebben bereikt omdat de hydraulische pomp dan kan warmlopen en beschadigen.

⚠ LET OP

Als u een laadvloer of appendage laat zakken of ophaalt, zal er hydraulische olie omgeleid worden via een ontlastklep, waardoor de stuurbekrachtiging stil valt, waardoor u meer kracht moet gaan gebruiken om te sturen. Als u de laadvloer of het appendage opgehaald of neergelaten hebt, moet u onmiddellijk de lifthendels in de NEUTRAALstand zetten zodat de stuurbekrachtiging weer kan functioneren.

Blokkering hydraulische heffing (Afb. 9)—Blokkeert de hydraulische hefboom zodat de hydraulische cilinders niet werken wanneer het voertuig niet is uitgerust met een laadbak.

Passagiershandgreep (Afb. 9)—Bevestigd aan de linkerzijde van de passagierszitting.

Hoog/laag bereik versnellingshendel (Afb. 9)—Voegt drie extra snelheden toe ten behoeve van nauwkeurige snelheidscontrole.

A. Het voertuig moet volledig stilstaan alvorens van hoog- naar laag bereik, en omgekeerd, te schakelen.

B. Overschakelen mag alleen gebeuren op een horizontaal vlak.

C. Druk de koppelingspedaal volledig in.

D. Druk de hendel geheel naar voren voor de HIGH-stand en geheel naar achteren voor de LOW-stand.

HIGH is bedoeld voor relatief hoge snelheden op vlakke, droge grond terwijl een lichte lading wordt vervoerd. LOW is voor langzaam rijden en moet worden gebruikt wanneer meer kracht en controle dan normaal is vereist. Bijvoorbeeld, wanneer sprake is van steile hellingen, moeilijk begaanbaar terein, zware lading, en lage rijsnelheid maar hoog motortoerental (tijdens besproeien).

Attentie: Er is een gedeelte tussen HIGH en LOW waarbij de achterbrug door geen van beide wordt gekoppeld. Dit mag niet worden gezien als de neutrale stand omdat het voertuig een onverwachtse beweging kan maken wanneer tegen de HIGH-LOW hendel wordt gestoten terwijl de versnellingshendel is ingeschakeld.

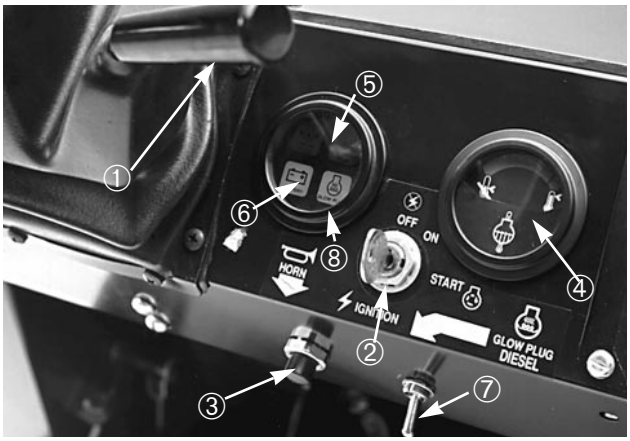

Afbeelding 10

1. Stuurkantelhefboom
2. Contactschakelaar
3. Claxonknop
4. Koelvloeistoftemperatuurmeter
5. Lage motoroliedrukverklikker
6. Oplaadindicator
7. Gloeipatroonschakelaar
8. Gloeipatroonindicator

Stuurkantelhefboom (Afb. 10)—Door middel van de hendel aan de rechterkant van de console kunt u de stand van het stuurwiel naar behoefte bijstellen.

Claxonknop (Afb. 10)—Door het indrukken van deze knop wordt de claxon in werking gesteld.

Koelvloeistoftemperatuurmeter (Afb. 10)—Registreert de temperatuur van de koelvloeistof in de motor. Werkt alleen wanneer de contactschakelaar in de ON stand staat.

Lage motoroliedrukverklikker (Afb. 10) - Dit lampje brandt als de motoroliedruk onder een veilig niveau komt terwijl de motor loopt. Wanneer het lampje knippert of AAN blijft, moet het voertuig worden gestopt, de motor afgezet en het oliepeil gecontroleerd. Als het oliepeil te laag was maar het lampje na bijvulling blijft branden als de motor opnieuw wordt gestart, moet de motor onmiddellijk worden afgezet en dient u contact op te nemen met uw plaatselijke erkende TORO dealer**.**

BELANGRIJK: Gebruik het voertuig niet tot eventuele reparatie is uitgevoerd. Wanneer deze voorzorgsmaatregel niet wordt genomen kan beschadiging van de motor het gevolg zijn.

Gloeipatroonschakelaar en -indicator—De gloeipatroon dient om de motorcilinders voor te verwarmen alvorens een koude motor wordt gestart. Bij een koude start houdt u de schakelaar vast in de omhoogstand tot de indicator oranje opgloeit ten teken dat de gloeipatronen zijn geactiveerd.

Contactschakelaar (Afb.9)—De contactschakelaar die wordt gebruikt om de motor te starten en af te zetten kent drie standen: OFF, RUN en START. Draai de sleutel rechtsom naar de START positie om de startmotor in te schakelen. Zodra de motor loopt, laat u de sleutel los die dan automatisch naar de ON positie beweegt. Om de motor af te zetten draait u de sleutel linksom naar OFF.

Oplaadindicator (Afb. 10)—Wordt verlicht wanneer de accu wordt ontladen. Als het lampje tijdens het rijden brandt, breng het voertuig dan tot stilstand, zet de motor af en controleer op mogelijke oorzaken, bijvoorbeeld de dynamoriem.

BELANGRIJK: Als de dynamoriem speling vertoont of gebroken is gebruik het voertuig dan niet tot bijstelling of reparatie is verricht. Wanneer deze voorzorgsmaatregel niet wordt genomen kan beschadiging van de motor het gevolg zijn.

Uitvoering van bovengenoemde controle:

1. Trek de parkeerrem aan.

2. Zet de contactsleutel in de ON stand maar start de motor niet. De oplaadindicator en het oliedruklampje behoren te gaan branden. Zo niet, dan is een lampje doorgebrand ofwel er is sprake van een storing in het systeem die moet worden hersteld.

Uurmeter (Afb. 11)—Geeft het aantal bedrijfsuren aan. De uurmeter begint te werken wanneer de contactsleutel in de ON stand wordt gezet.

Lichtschakelaar (Afb. 11)—Tuimel de schakelaar om de koplampen te activeren. Indrukken om ze te laten branden.

Brandstofmeter (Afb. 11)—Laat zien hoeveel brandstof zich in de tank bevindt. Werkt alleen wanneer de contactsleutel in de ON stand staat.

Hoogste versnelling lockoutschakelaar (Afb. 11)—Met deze schakelaar in de SLOW stand en de sleutel eruit genomen wordt gebruik van de derde versnelling in het hoge bereik belet. De motor slaat af als de

versnellingshendel in de hoogste stand van dit bereik wordt gezet. De sleutel wordt met de tanden omlaagwijzend teruggeplaatst: indrukken en draaien. De sleutel kan in elke positie worden verwijderd.

Stuurwiel (Afb. 11)—Hiermee kan men het voertuig draaibewegingen laten maken. Als de motor afslaat of de stuurbekrachtiging faalt als gevolg van een storing vereist de besturing van het voertuig grotere inspanning.

Toerenteller (optioneel, niet afgebeeld)—Geeft het motortoerental aan. De schakelselectiegrafiek indiceert de snelheid.

Hefboom voor hydraulische afstandsbediening (optioneel, niet afgebeeld)—Controleert hydraulische toevoer naar optionele snelkoppelingen aan achterzijde.

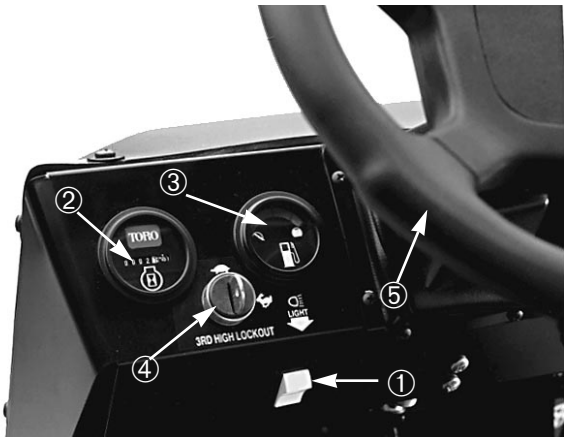

Afbeelding 11

1. Lichtschakelaar
2. Uurmeter
3. Brandstofmeter
4. Hoogste versnelling lockoutschakelaar
5. Stuurwiel

Bediening

CONTROLES VÓÓR HET STARTEN

Veiligheid begint al wanneer het voertuig wordt voorbereid voor een werkdag. De volgende punten behoren telkens weer te worden doorgenomen:

1. Controleer de bandenspanning.

Attentie Dit zijn andere banden dan die onder een auto en hebben geringere druk om compactie en beschadiging van het gras te minimaliseren.

2. Controleer alle vloeistofniveaus en vul zo nodig bij met door TORO gespecificeerde kwaliteiten/merken.

3. Controleer de werking van de rempedaal.

4. Controleer de werking van de lichten en de claxon.

5. Draai het stuurwiel naar links en rechts om de reactie te controleren.

6. Controleer op olielekken, loszittende onderdelen en andere waarneembare gebreken. Zorg dat de motor niet loopt en geen delen bewegen alvorens bovengenoemde controles uit te voeren.

Indien onder punten 1 t/m 6 afwijkingen worden geconstateerd meldt dit dan aan de monteur of raadpleeg de supervisor voordat het voertuig in gebruik wordt genomen. Het kan zijn dat uw supervisor u andere dingen wil laten controleren op een dagelijkse basis, dus vraag wat tot uw verantwoordelijkheid behoort.

HET STARTEN VAN DE MOTOR

BELANGRIJK: Het brandstofsysteem moet worden ontlucht indien zich één van de volgende situaties voordoet, of heeft voorgedaan.

A. Een nieuwe motor wordt voor het eerst gestart.

B. De motor is afgeslagen als gevolg van brandstofgebrek.

C. Er is onderhoud verricht aan onderdelen van het brandstofsysteem, bijvoorbeeld vervanging van een filter, revisie van een afscheider enz.

Zie Ontluchting van het Brandstofsysteem

1. Neem plaats op de zitting en trek de parkeerrem aan.

2. Ontkoppel de krachtafnemer (indien aanwezig) en zet

de handgashendel (indien aanwezig) in de OFF stand.

3. Zet de versnellingshendel in de vrijstand (NEUTRAL) en druk de koppelingspedaal in.

4. Wanneer de temperatuur lager dan 15°C (60°F) is zet dan de gloeipatroon omhoog in de ON stand en houdt hem daar zolang als onderstaand wordt aanbevolen.

Attentie Langer dan 30 seconden onafgebroken gebruik van de gloeipatroon moet worden vermeden omdat voortijdig doorbranden dan het gevolg kan zijn.

Temperatuur	**Voorverwarmingstijd (sec.)**
Boven 5° C	10
+5° C — –5° C	20
Onder –5° C	30

5. Steek de sleutel in het contact en draai hem rechtsom om de motor te starten. Zodra dit het geval is laat u de sleutel los.

BELANGRIJK: Om oververhitting van de startmotor te voorkomen mag niet langer dan 20 seconden onafgebroken worden gestart. Na elke 20 seconden moet 60 seconden worden gewacht voordat de motor weer wordt aangeslingerd.

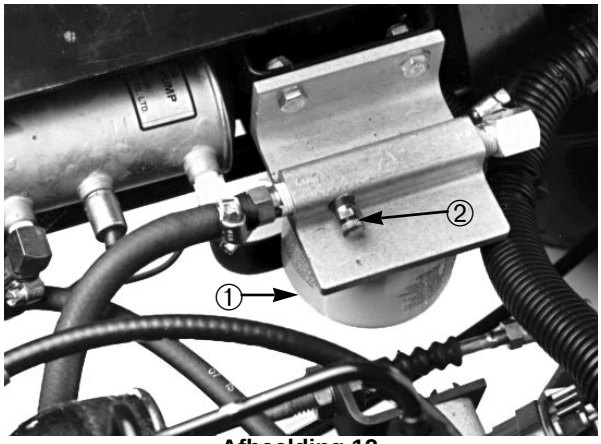

Afbeelding 12

1. Brandstoffilter/waterafscheider
2. Ontluchtnippel

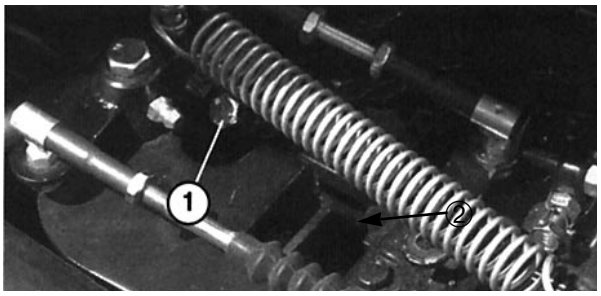

Afbeelding 13

1. Brandstoffilter/waterafscheider

ONTLUCHTING VAN HET BRANDSTOFSYSTEEM

1. Draai de ontluchtnippel bovenop de brandstoffilter/ waterafscheider los. (Zie Afb.12).

2. Draai de contactsleutel naar de ON stand. De elektrische brandstofpomp begint te werken en forceert lucht naar buiten langs de ontluchtnippel. Laat de contactsleutel in de ON stand tot een vaste straal brandstof langs de nippel uitstroomt. Draai de nippel daarna vast en zet de sleutel op OFF.

3. Open de ontluchtnippel op de brandstofinspuitpomp (Afb.13) met een 10 mm moersleutel.

4. Draai de contactsleutel naar de ON stand. De elektrische brandstofpomp begint te werken en forceert lucht naar buiten langs de ontluchtnippel op de brandstofinspuitpomp. Laat de contactsleutel in de ON stand tot een vaste straal brandstof langs de nippel uitstroomt. Draai de nippel daarna vast en zet de sleutel op OFF.

BESTURING VAN HET VOERTUIG

1. Ontspan de parkeerrem.

2. Druk de koppelingspedaal volledig in.

3. Zet de versnellingshendel in de eerste versnelling.

4. Laat de koppelingspedaal rustig opkomen terwijl u de gaspedaal indrukt.

5. Wanneer het voertuig voldoende snelheid heeft haalt u uw voet van de gaspedaal en drukt u de koppelingspedaal volledig in. Vervolgens zet u de versnellingshendel in de volgende stand en laat u de koppelingspedaal opkomen terwijl u de gaspedaal indrukt. Herhaal deze procedure tot de gewenste snelheid is bereikt. Stop alvorens het voertuig in zijn achteruit en daarna weer in zijn vooruit te schakelen.

Attentie Vermijdt lange perioden van stationair lopen.

Attentie Wanneer u de contactsleutel langdurig in de ON stand laat staan zonder dat de motor loopt wordt de accu ontladen.

BELANGRIJK: Houdt de voorwielen niet langer dan vijf seconden tegen de rechter- of linker aanslag omdat de hydraulische pomp hierdoor kan oververhitten wat kan resulteren in beschadiging van pomp of stuurinrichting.

6. Het voertuig mag niet worden gestart door middel van duwen of slepen omdat beschadiging van de cardanas hiervan het gevolg kan zijn.

STILZETTEN VAN HET VOERTUIG

1. Om het voertuig te stoppen haalt u uw voet van de gaspedaal, drukt u de koppelingspedaal in en daarna de rempedaal.

AFZETTEN VAN DE MOTOR

1. Om de motor af te zetten zet u de contactsleutel op OFF. Daarna trekt u de handrem aan. Haal de sleutel uit het contact om per ongeluk starten te voorkomen.

INRIJDEN VAN EEN NIEUW VOERTUIG

Uw Workman is gereed voor gebruik. Om topprestaties en een lange levensduur te verzekeren dienen de volgende richtlijnen voor de eerste 100 bedrijfsuren te worden opgevolgd.

- Controleer de vloeistof- en motorolieniveaus regelmatig en blijf attent op elke aanwijzing die duidt op oververhitting in enig deel van het voertuig.
- Na een koude start dient u de motor gedurende 15 seconden te laten opwarmen voor u de versnelling inschakelt.
- Laat de motor niet loeien.
- Voorkom situaties waarbij hard remmen wordt vereist, met name wanneer een zware lading wordt vervoerd of een aanhanger wordt getrokken. Het is noodzakelijk dat een nieuwe remvoeringset altijd volledig wordt ingereden om een optimale remprestatie te bereiken.
- Varieer de snelheid van het voertuig tijdens het werk. Voorkom langdurig stationair lopen evenals snel optrekken en plotseling stoppen.
- Tijdens het inrijden behoeft geen speciale motorolie te worden gebruikt. Hetzelfde type kan worden toegepast als voor het regelmatige verversen.
- Zie de onderhoudssectie van de bedieningshandleiding voor speciale controles bij weinig werkuren.

CONTROLE VAN HET VERGRENDELSYSTEEM

Het vergrendelsysteem voorkomt dat de motor start of annslaat tenzij de koppelingspedaal is ingedrukt of de krachtafnemer (indien aangebracht) is ontkoppeld.

⚠ VOORZICHTIG

De vergrendelschakelaars dienen ter beveiliging van de operator en mogen derhalve niet worden doorverbonden. Controleer dagelijks de werking van de schakelaars om er zeker van te zijn dat het systeem naar behoren functioneert. Een defecte schakelaar dient vóór ingebruikneming van het voertuig te worden vervangen. Ongeacht de conditie waarin ze verkeren moeten alle schakelaars elke twee jaar worden vervangen om optimale veiligheid te waarborgen. U dient zich niet volledig op deze schakelaars te verlaten—gebruik altijd uw gezonde verstand!

Verificatie van de werking van de koppeling-vergrendelschakelaar:

1. Neem op de zitting plaats en trek de parkeerrem aan. Zet de versnellingshendel in de NEUTRAL stand. Ontkoppel de krachtafnemer (indien aangebracht).

2. Zonder de koppelingspedaal in te drukken, draait u de contactsleutel rechtsom naar de START stand.

3. Als de motor start of aanslaat is sprake van een storing in het vergrendelsysteem die moet worden opgeheven vóór het voertuig in gebruik wordt genomen.

OPERATIONELE KENMERKEN

BIj het ontwerp van dit voertuig heeft het veiligheids-aspect een primaire rol gespeeld. De vier wielen geven het maximale stabiliteit terwijl de bediening ervan sterk overeenkomt met die van een normale personenauto v.w.b. stuurwiel, rem-, koppelings- en gaspedaal en versnellingshendel. Men dient evenwel altijd in gedachten te houden dat dit voertuig geen personenauto is maar een werkvoertuig dat niet is bestemd voor gebruik op de openbare weg.

Het voertuig beschikt over speciale banden, laag bereik overbrenging, een differentieelslot en andere eigenschappen die het extra tractie geven. De veel-zijdigheid van het voertuig die hiermee wordt bereikt dient echter voorzichtig te worden gehanteerd om gevaarlijke situaties te voorkomen. Het is namelijk geen recreatievoertuig en evenmin geschikt voor alle terreinomstandigheden. En het is zeker niet bedoeld voor stuntrijden. Het is een werkvoertuig, geen pleziervoertuig. Kinderen mogen zich nooit op de bestuurderszetel bevinden en iedereen die het voertuig bedient moet een geldig rijbewijs voor personenauto’s bezitten.

Als u geen ervaring heeft in de besturing van het voertuig dient u zich hierin te oefenen op een plaats waar de veiligheid van omstanders geen gevaar loopt. Zorg dat u zich vertrouwd maakt met het bedieningsmechanisme, met name stuurinrichting, remmen en versnelling. Het is belangrijk om uit te vinden hoe het voertuig zich op verschillende soorten terrein gedraagt. Uw vaardigheid zal verbeteren naarmate uw ervaring groter wordt, maar zoals met alle voertuigen geldt ook hier dat u het in het begin rustig aan moet doen. Zorg er vooral voor dat u direct weet hoe u in een noodsituatie snel moet stoppen. Als u hulp nodig denkt te hebben, vraag uw supervisor dan om raad.

Er zijn veel factoren die bijdragen tot het gebeuren van ongelukken. U heeft controle over de belangrijkste hiervan omdat acties van de bestuurder, zoals sneller rijden dan de omstandigheden toelaten, plotseling remmen, het nemen van te scherpe bochten en combinaties hiervan, dikwijls de oorzaak van ongelukken zijn.

Eén van de belangrijkste oorzaken van ongelukken is vermoeidheid. U dient daarom regelmatig te pauzeren omdat het belangrijk is dat u te allen tijde alert blijft.

Bedien het voertuig, of enig ander werktuig, nooit onder de invloed van alcohol of andere stimulerende middelen. Zelfs voorgeschreven medicijnen en middelen tegen verkoudheid kunnen slaperigheid teweegbrengen. Lees het betreffende etiket of raadpleeg uw arts of apotheker indien u niet zeker bent van de uitwerking van bepaalde medicijnen.

Eén van de voornaamste regels die moeten worden opgevolgd is dat u vaart moet verminderen wanneer u zich op onbekend terrein bevindt. Het is verbazingwekkend hoeveel schade kan worden veroorzaakt door alledaagse dingen. Op de meeste terreinen en golfbanen en in parken worden boomtakken en -stronken, hekken, afrasteringsdraad, andere voertuigen, greppels, zandkuilen, waterstromen enz. aangetroffen, die alle gevaar voor bestuurder en passagier kunnen opleveren.

Rijdt niet in het donker, vooral niet op onbekend terrein. Wanneer dit evenwel onvermijdelijk is zorg dan dat u de grootste voorzichtigheid betracht en dat de koplampen branden—u kunt zelfs overwegen om extra verlichting te voeren.

PASSAGIERS

Wanneer een passagier meerijdt in het voertuig, zorg dan dat hij/zij zich goed vasthoudt. Rijdt langzamer en maak minder scherpe bochten dan normaal omdat uw passagier niet weet wat u van plan bent en mogelijk niet is

voorbereid op draaien, stoppen, versnellen en hobbels.

Bestuurder en passagier moeten te allen tijde blijven zitten en armen en benen binnen het voertuig houden. De bestuurder dient wanneer mogelijk beide handen aan het stuurwiel te houden en de passagier dient de handgrepen te gebruiken.

Er mogen zich nooit passagiers in de laadbak of op eventuele hulpwerktuigen bevinden. Het voertuig is bestemd voor maximaal één passagier die naast de bestuurder is gezeten.

SNELHEID

Snelheid is één van de belangrijkste factoren die tot ongelukken leiden. Sneller rijden dan onder de omstandigheden wenselijk is kan er de oorzaak van zijn dat de macht over het stuur wordt verloren met alle gevolgen van dien.

Snelheid kan tevens een in eerste instantie onbeduidend ongeval erger maken. Wanneer u met lage snelheid frontaal tegen een boom rijdt kunnen licht letsel en oppervlakkige beschadiging het resultaat zijn maar hetzelfde ongeval kan bij hoge snelheid de dood van de inzittenden en een total loss voertuig tengevolge hebben.

Rijdt nooit sneller dan de omstandigheden toelaten. Indien er enige twijfel over de toegestane snelheid bestaat, minder dan vaart.

Wanneer zware hulpwerktuigen worden gebruikt (met een gewicht van meer dan 450 kg) zoals spuiters, meststrooiers of -schudders enz., dient de rijsnelheid te worden beperkt door de hoogste versnelling lockoutschakelaar in de SLOW stand te zetten.

DRAAIEN

Draaien is eveneens een belangrijke factor waar het om ongelukken gaat. Te scherp draaien gezien de omstandigheden kan er toe leiden dat het voertuig tractie verliest en slipt of zelfs omslaat.

Natte, zanderige en glibberige oppervlakken maken draaien moeilijker en riskanter. Hoe sneller u rijdt des te ongunstiger wordt de situatie, zodat u altijd vaart moet verminderen voor u een bocht neemt.

Bij een met relatief hoge snelheid uitgevoerde scherpe draai kan het achterwiel aan de binnenzijde van de grond komen. Dit betekent geen fout in het ontwerp: het gebeurt met de meeste vierwielige voertuigen inclusief personenauto’s. Het is een aanwijzing dat u een bocht met te grote snelheid neemt. Vaart minderen!

REMMEN

Het is een goede gewoonte om langzamer te gaan rijden als u een obstakel nadert. Dit geeft u extra tijd om te stoppen of van richting te veranderen. Wanneer u een obstakel raakt kan niet alleen het voertuig en een eventueel hulpwerktuig worden beschadigd maar uzelf en/of uw passagier letsel worden toegebracht.

Het totaalgewicht van het voertuig met lading heeft een grote invloed op uw vermogen om te stoppen en te draaien. Zware ladingen en hulpwerktuigen maken het een voertuig in dit opzicht moeilijker. Hoe zwaarder de lading des te langer is de remweg.

De remeigenschappen veranderen eveneens wanneer het voertuig zonder laadbak of hulpwerktuig is. Door hard te remmen kunnen de achterwielen eerder blokkeren dan de voorwielen wat een effect kan hebben op de controle over het voertuig. Het wordt aangeraden om de neiging te onderdrukken sneller te rijden zonder lading of hulpwerktuig.

Gras en plaveisel zijn onder natte weersomstandigheden veel gladder dan normaal. De remtijd op een nat oppervlak is doorgaans twee- tot viermaal zo lang als op een droog oppervlak.

Als u door plassen rijdt die zo diep zijn dat de remmen nat worden werken ze minder goed tot ze weer droog zijn. Wanneer dit gebeurt dient u de remmen uit te proberen om er zeker van te zijn dat ze naar behoren functioneren. Zo niet, rij dan langzaam in de eerste versnelling terwijl u lichte druk op de rempedaal uitoefent. Hierdoor drogen de remmen vlugger.

Schakel niet naar een lagere versnelling om te remmen op bevroren of glibberige oppervlakken (nat gras) of wanneer u een helling afrijdt omdat remmen op de motor slippen

In geval van omslaan

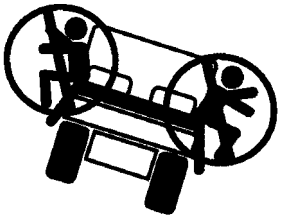

Spring niet van het voertuig af



Bestuurder: Houdt u stevig vast en zet uw voeten schrap



Passagier: Houdt de heupsteun en de handgreep vast en zet uw voeten schrap

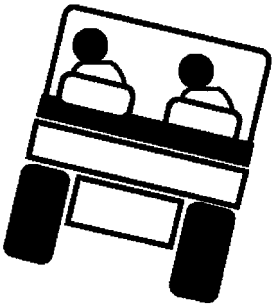

Leun terug

en verlies van de macht over het stuur kan veroorzaken. Zet het voertuig in een lagere versnelling voordat u aan een afdaling begint.



Omslaan kan zich voordoen bij verkeerde bediening van het voertuig en verwonding of dood tengevolge hebben

OMKANTELEN

De TORO WORKMAN® is uitgerust met een rolbeugel, heup- en schoudersteunen en handgrepen. Het rollover-beveiligingssysteem van het voertuig vermindert het risico op ernstige of dodelijke verwonding in het (normaliter) onwaarschijnlijke geval van omslaan, hoewel het niet onder alle omstandigheden verwonding van bestuurder en/of passagier kan voorkomen.

Een beschadigd rollover-beveiligingssysteem moet worden vervangen, niet gereviseerd of gerepareerd. Elke verandering aan het systeem moet worden goedgekeurd door de fabrikant.

De beste manier om ongevallen met werkvoertuigen te voorkomen is gelegen in de constante supervisie en training van de bestuurders en in het onafgebroken in de gaten houden van de omstandigheden van het terrein waar met het voertuig wordt gewerkt.

Teneinde zichzelf en anderen ernstige verwonding of erger te besparen kunnen bestuurders zichzelf het beste zo goed en snel mogelijk vertrouwd maken met de juiste bediening van het voertuig, en behoren tijdens het rijden oplettend te blijven en handelingen en omstandigheden te vermijden die tot een ongeval kunnen leiden. Wanneer het voertuig omslaat wordt het risico op ernstig letsel of dood verminderd indien de bestuurder het rollover-

beveiligingssysteem gebruikt en de gegeven instructies opvolgt.

WAARSCHUWING

Kantelen van het voertuig op een heuvel kan ernstig lichamelijk letsel veroorzaken.

- Als de motor afslaat of het voertuig snelheid verliest op een heuvel tracht dan nooit om te keren.
- Rijdt altijd recht achteruit de heuvel af met de versnelling in de achteruitstand.
- Rijdt nooit achteruit met de versnelling in de vrijstand of ingedrukte koppelingspedaal. Gebruik uitsluitend de rempedaal.
- Rijdt op een steile helling nooit in schuine richting maar altijd recht omhoog en omlaag.
- Vermijdt het maken van bochten op een heuvel.
- Laat de koppelingspedaal niet onverhoeds los en ga niet op de rem staan. Plotselinge snelheidsverandering kan omslaan veroorzaken.

HEUVELS

Op heuvels dient men extra voorzichtig te zijn. Ga nooit een bijzonder steile heuvel op. Stoppen in heuvelafwaartse richting duurt langer dan op een horizontaal. Draaien tijdens het bestijgen of afdalen van een heuvel is riskanter dan op een horizontaal vlak. Draaien wanneer men heuvelaf rijdt, vooral met ingedrukte rempedaal, en wanneer men schuin heuvelop rijdt, is uitermate gevaarlijk. Zelfs bij lage snelheid en zonder lading is omslaan op een heuvel geen uitzondering wanneer een draaibeweging wordt uitgevoerd.

Verminder vaart en schakel terug naar een lagere versnelling voordat u aan de bestijging of afdaling van een heuvel begint. Als u op een heuvel moet draaien doe dit dan zo langzaam en voorzichtig mogelijk. Draai op een heuvel nooit scherp of snel.

Als de motor afslaat of het voertuig snelheid verliest terwijl u een steile helling opgaat, rem dan ogenblikkelijk, schakel naar de vrijstand, start (zo nodig) de motor weer en zet de versnelling in zijn achteruit. Bij stationaire snelheid versterken motor- en achterbrugweerstand de remfunctie om het voertuig te controleren zodat het daarmee veiliger wordt om achterwaarts de heuvel af te rijden.

Verminder het gewicht van de lading als het een steile helling betreft of als het zwaartepunt van de lading hoog ligt. Vergeet nooit dat ladingen kunnen schuiven, zodat ze goed moeten worden vastgesjord.

Attentie De Workman® bezit uitstekende klimcapaciteiten die door het differentieelslot worden vergroot. Meer tractie om heuvels beter te kunnen bestijgen kan tevens worden bereikt door de achterkant van het voertuig op één van de volgende manieren te verzwaren:

- Het plaatsen van (goed te bevestigen) gewicht in de laadbak.
- Het aanbrengen van gewichten aan de achterwielen.
- Toevoeging van vloeibare ballast (calciumchloride) in de achterbanden.
- De tractie neemt ook toe wanneer geen passagier voorin meerijdt.

LADEN EN LOSSEN

Het gewicht en de positie van lading en passagier kunnen het zwaartepunt van het voertuig verleggen en de besturing beïnvloeden. Om verlies van de macht over het stuur en lichamelijk letsel te voorkomen dienen de volgende richtlijnen te worden opgevolgd.

Vervoer geen ladingen die het toegestane gewicht overschrijden dat is aangegeven op de gewichtslabel van het voertuig.

.Het voertuig beschikt over verschillende bakken, platforms en hulpwerktuigen. Deze kunnen in diverse combinaties worden gebruikt ten behoeve van maximale

inhoud en veelzijdigheid. De grootste bak meet 140 cm

WAARSCHUWING

De laadbak gaat omlaag wanneer het hefhendel wordt neergedrukt, ook als de motor is afgezet. Het afzetten van de motor verhindert de bak NIET om te zakken. Bevestig altijd de veiligheidssteun aan de uitgeschoven cilinderhefstang om de bak omhoog te houden in gevallen dat hij voorlopig in deze positie moet blijven.

breed x 160 cm lang en kan ruim 900 kg evenwichtig gespreide lading bevatten.
De spreiding van uiteenlopende ladingen verschilt. Zand kan gelijkmatig en vrij laag worden verdeeld. Andere

WAARSCHUWING

Wanneer de laadbak wordt neergelaten is het mogelijk dat uw handen of andere lichaamsdelen -of die van omstanders- zich per ongeluk op de verkeerde plaats bevinden en bekneld raken. Neem grote voorzichtigheid in acht opdat niemand ooit gewond wordt. Voorkom verder dat lading op iemands voeten wordt gestort. Dit mag komisch lijken maar is in feite potentieel

lading zoals, bijvoorbeeld, bakstenen, kunstmest of houten afscheidingspaaltjes wordt hoger opgestapeld.

De hoogte en het gewicht van een lading hebben een sterk effect op de mogelijkheid tot kantelen van het voertuig. Hoe hoger de lading, des te waarschijnlijker dit wordt. Het kan zijn dat een lading met het volle gewicht van 900 kg naar uw gevoel te hoog stapelt om veilig te vervoeren. Vermindering van het totale gewicht is één manier om het risico op omslaan te verkleinen. Verdeling van de lading tot een lager niveau is een andere.

Wanneer het gewicht van de lading meer aan één kant rust dan in het midden, is het voertuig veel meer geneigd—aan de betreffende kant—om te slaan. Dit geldt vooral bij draaien met de lading aan de buitenkant van de bocht.

Plaats nooit een zware lading achter de achterbrug. Indien dit het geval is wordt het gewicht op de voorwielen verminderd en daarmee de stuurtractie. Wanneer de lading helemaal achterin ligt kunnen de voorwielen zelfs van de grond komen bij het rijden over hobbels of heuvelopwaarts. Hierdoor verliest men de macht over het stuur en is het zelfs niet uitgesloten dat het voertuig omslaat.

Als algemene regel luidt dat het gewicht van de lading evenwichtig van voren naar achteren en van links naar rechts moet worden verdeeld.

Als een lading niet goed is vastgemaakt of wanneer een grote container met vloeistof, zoals een sproeimiddel, wordt vervoerd kan schuiven optreden. Dit gebeurt doorgaans bij het nemen van een bocht, wanneer men heuvelop of heuvelaf gaat, plotseling van snelheid verandert of over ruw terrein rijdt. Schuivende lading kan leiden tot omslaan, zodat u altijd moet zorgen voor stevige bevestiging. Los een lading nooit terwijl het voertuig dwars op een helling staat.

Zware ladingen veroorzaken een langere remweg en verminderen uw vermogen om snel van richting te veranderen zonder dat het voertuig omslaat.

De laadbak is uitsluitend bestemd voor vervoer van materieel, niet van passagiers.

WAARSCHUWING

Omslaan van het voertuig op een heuvel kan ernstig letsel veroorzaken.

- De extra tractie die door het differentieelslot wordt geleverd kan voldoende zijn om u in een gevaarlijke situatie te brengen, zoals tijdens de bestijging van hellingen die te steil zijn om te draaien. U dient dus met name daar zeer voorzichtig te zijn met het gebruik van het differentieelslot.
- Als het differentieelslot is ingeschakeld bij het nemen van een scherpe bocht met relatief hoge snelheid en het achterwiel aan de binnenzijde komt los van de grond, dan kan de macht over het stuur worden verloren waar slippen het gevolg van kan zijn. (Zie de sectie Gebruik van het differentieelslot). Het differentieelslot dient alleen bij lagere snelheden te worden toegepast.

GEBRUIK VAN HET

DIFFERENTIEELSLOT

Het differentieelslot doet de tractie van het voertuig toenemen door de achterwielen te blokkeren (synchroniseren) zodat één van beide niet doordraait. Dit is nuttig wanneer u zware vrachten moet vervoeren op nat gras, glibberig of zanderig terrein, of heuvelopwaarts.

Het is echter belangrijk om te weten dat deze extra tractie slechts voor beperkt en tijdelijk gebruik is en dat de eerder gegeven aanwijzingen ten behoeve van veilig rijden op hellingen en met zware ladingen, ook hier van kracht blijven.

Het differentieelslot laat de achterwielen met dezelfde snelheid draaien. Inschakeling ervan betekent dat men in iets geringere mate in staat is om scherpe bochten te nemen en dat er slijtplekken op het gras kunnen ontstaan. Gebruik het differentieelslot alleen wanneer het nodig is, bij relatief lage snelheden en uitsluitend in de eerste of tweede versnelling.

VIERWIELAANDRIJVING

Uitsluitend vierwielaangedreven model

De “Automatic On Demand” (automatisch geregelde) vierwielaandrijving op dit voertuig hoeft niet door de bestuurder ingeschakeld te worden. De voorwielaandrijving wordt niet ingeschakeld (de voorwielen worden niet aangedreven) voordat de achterwielen grip gaan verliezen. Als de koppeling merkt dat de achterwielen slippen, worden de voorwielen aangedreven totdat de achterwielen voldoende grip hebben om het voertuig zonder te slippen voort te bewegen. Indien dit zich voordoet, schakelt het systeem automatisch terug naar tweewielaandrijving. Dit geldt voor zowel voor–als achteruit rijden. In bochten zullen de achterwielen meer slippen voordat de voorwielen aangedreven zullen worden.

TRANSPORT VAN HET VOERTUIG

Voor transport van het voertuig over grote afstanden moet een trailer worden gebruikt. Zorg dat het voertuig daarop stevig is verankerd.

SLEPEN VAN HET VOERTUIG

⚠ WAARSCHUWING

Slepen met grote snelheid kan er de oorzaak van zijn dat de macht over het stuur wordt verloren. Sleep het voertuig nooit sneller dan 8 km/uur.

In noodgevallen kan het voertuig over een korte afstand worden gesleept, maar TORO raadt dit als standaardprocedure sterk af.

Het slepen van het voertuig dient door twee personen te worden uitgevoerd. Breng een sleepkabel aan door de gaten in de voorste chassisbalk. Zet de versnellingshendel in de NEUTRAL stand en ontspan de parkeerrem. Indien het voertuig over een grotere afstand moet worden getransporteerd maak dan gebruik van een vrachtwagen of

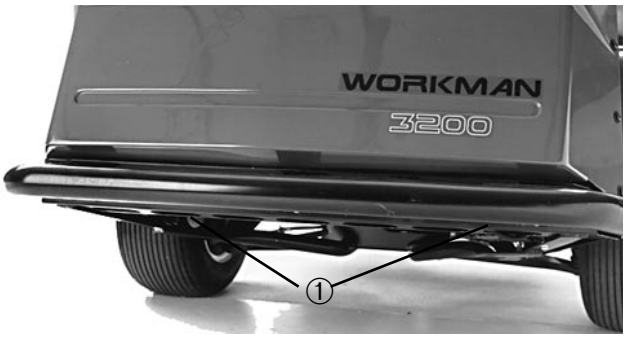

Afbeelding 14

1. Bevestigingsogen in chassisbalk

trailer.

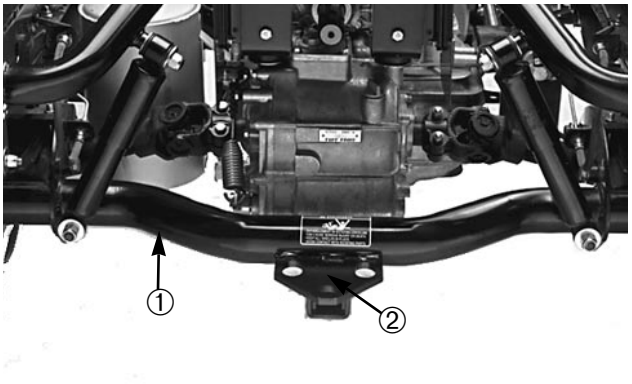

Afbeelding 15

1. Achteras
2. Positie aanhangwagenkoppeling (optioneel)

Attentie: Omdat de stuurbekrachtiging niet functioneert wordt het moeilijker (zwaarder) om te sturen.

HET TREKKEN VAN EEN AANHANGWAGEN

De Workman® is in staat om aanhangwagens en hulpwerktuigen te trekken met een groter gewicht dan het voertuig zelf.

Er zijn verschillende typen aanhangwagenkoppelingen leverbaar voor de Workman®, afhankelijk van de behoefte. Neem voor nadere bijzonderheden contact op met uw erkende TORO dealer.

Wanneer uw Workman® is uitgerust met een aan de achteras vastgeboute aanhangwagenkoppeling kunt u aanhangwagens en hulpwerktuigen trekken met een maximaal gewicht (inclusief volle belading) van 680 kg. Plaats 60% van het gewicht van de lading altijd voorin de aanhanger. Hierdoor drukt ongeveer 10% (tot een maximum van 90 kg) op de koppelinrichting van het voertuig.

Wanneer aanhangers/opleggers worden getrokken die zijn voorzien van een standaard oplegpunt of koppelschotel, met een maximum (beladen) gewicht van meer dan 680 kg, gebruik dan een op het chassis gemonteerde trekbalk (berekend op een totaal gewicht van 1590 kg) of een koppelschotel-remset. Wanneer het totaalgewicht (inclusief volle belading) meer is dan 680 kg moeten door de Workman® getrokken aanhangwagens zijn uitgerust met remmen.

Wanneer lading wordt vervoerd of een aanhanger/-hulpwerktuig wordt getrokken, zorg dan dat voertuig noch aanhanger zijn overbeladen. Dit kan matige prestatie of beschadiging inhouden van remmen, as, motor, achterbrug, stuurinrichting, ophanging, carrosserie en banden.

BELANGRIJK: Om het potentiële risico van beschadiging van de aandrijving te verminderen dient het laag bereik te worden ingeschakeld.

Wanneer hulpwerktuigen met een koppelschotel worden getrokken, zoals bijvoorbeeld een fairway-aërator, dient altijd de stang te worden aangebracht die tot de koppelschotelset behoort om te voorkomen dat de voorwielen los van de grond komen als de beweging van het getrokken hulpwerktuig plotseling wordt onderbroken.

Onderhoud

Dagelijkse onderhoudsprocedures

Controleer dagelijks de volgende zaken

- Functioneren Interlockbeveiliging
- Veiligheid en functioneren parkeerrem
- Brandstofpeil
- Functioneren gaspedaal
- Functioneren koppeling en versnellingspook
- Motoroliepeil
- Oliepeil as-overbrenging
- Koelvloeistofpeil
- Remoliepeil
- Luchtfilter (stofdop & keerring) (vaker onder smerige omstandigheden)
- Abnormale motorgeluiden
- Bandenspanning
- Radiateurscherm/reinigingsopening
- Hydraulische slangen m.n. lekkages
- Vloeistoflekkages
- Bediening instrumenten
- Smeren van alle smeernippels (ook onmiddellijk na elke wasbeurt)
- Lakbeschadigingen bijwerken

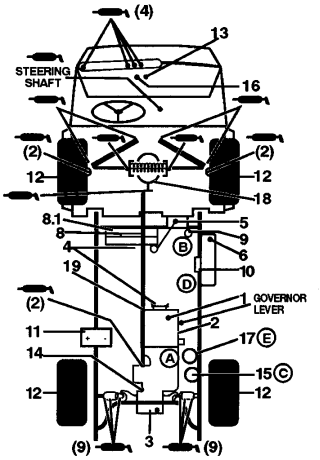

WORKMAN 4300-D OVERZICHT

Controleren/Onderhouden

1. Motoroliepeil
2. Aftappen motorolie
3. Oliepeil as-overbrenging/hydraulische olie (peilstok)
4. Riemen (regulateurafstelling, waterpomp, hydrauliek pomp)
5. Koelvloeistof bijvullen
6. Brandstof
7. Smeernippels (37) 100 uur
8. Radiateurscherm

8.1 Reinigingsopening radiateurscherm

9. Luchtfilter
10. Brandstoffilter
11. Accu
12. Bandenspanning—maximaal 1,4kg/cm² voor, 1,3kg/cm² achter (24" band)
13. Smeltzekeringen (lampen 10A, ontsteking 7,5A, accessoires dashboard 7,5A)
14. Hydraulische zeef
15. Hydraulisch oliefilter
16. Remvloeistof
17. Waterafscheider

18 Differentieel bijvullen

19 Aandrijfas vierwielaandrijving

VLOEISTOFSPECIFICATIE/TERMIJN VOOR VERVERSEN

	Vloeistofsoort	Capaciteit	Verversen/vervangen Vloeistof	Filter	Filter Onderdeelnr.
Motorolie	SAE 10W 30 CD	3,7l	100 uur	100 uur	67-4330
Transmissie/Hydraulische olie	Dextron II ATF	7,1l	800 uur	800 uur	54-0110
Luchtfilter	reinig iedere 50 uur			200 uur	33-1300
Brandstof > 0° C	Nr.2-D	26,5		400 uur	63-8300
Brandstofpomp	—	—	—	400 uur	43-2550
Koelvloeistof 50/50 Ethyleenglycol/ Water	—	4,3	1200 uur		
Zeef	—	—	reinig iedere 800 uur		87-3990
Differentieelolie	—	0,95l	800 uur	—	—

INDIEN ER ONDER ZEER BELASTENDE OMSTANDIGHEDEN GEWERKT WORDT, MOET ER DUBBEL ZO VAAK ONDERHOUD UITGEVOERD WORDEN.

Onderhoudsplanning

Minimaal aanbevolen onderhoudswerkzaamheden

Onderhoudsprocedure	Termijn onderhoud & service				
	Elke 50 uur	Elke 100 uur	Elke 200 uur	Elke 400 uur	Elke 800 uur
Controleren accuvloeistofpeil/ kabelverbindingen					
‡Verversen motorolie en vervangen filter					
Smeren alle smeernippels					
Inspecteren conditie en slijtage banden					
†Verversen motorolie en vervangen filter					
Inspecteren slangen koelsysteem					
†Controleren kabelafstelling					
†Controleren wisselstroomgenerator en ventilatorriemen					
Service-beurt luchtfilter					
Controleren zelfregelende koppeling vooras (4-wielaandrijving)					
Controleren motortoerental (stationair en vol gas)					
†Aanhalen wielmoeren					
Controleren uitlijning voorwielen					
Inspecteren wielremmen en parkeerrem					
Inspecteren brandstofleidingen					
Vervangen filter elektrische brandstofpomp					
†Aanhalen cylinderkop en afstellen kleppen					
†Vervangen filter as-overbrenging					
Verversen olie as-overbrenging					
Reinigen zeef as-overbrenging					
Verversen olie differentieel voor (4-wielaandrijving)					
Smeren wiellagers voor (2-wielaandrijving)					
Vervangen alle interlock-schakelaars					
Uitspoelen koelsysteem en verversen vloeistof					
Aftappen en uitspoelen brandstoftank					
Verversen remvloeistof					

Jaarlijks aanbevolen
Items zijn aanbevolen voor elke 1200 uur of 2 jaar, afhankelijk van hetgeen zich het eerst voordoet.

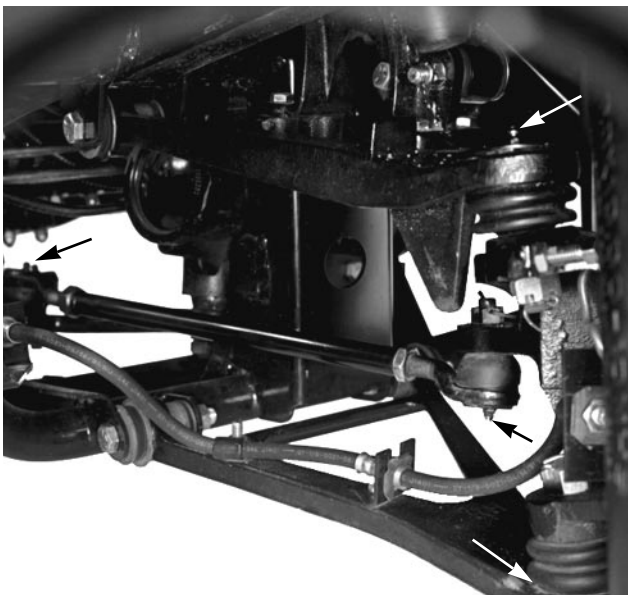

Afbeelding 16



Afbeelding 17



Afbeelding 18

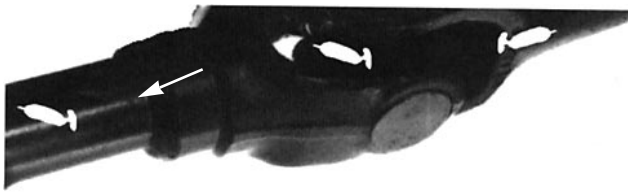

Afbeelding 19

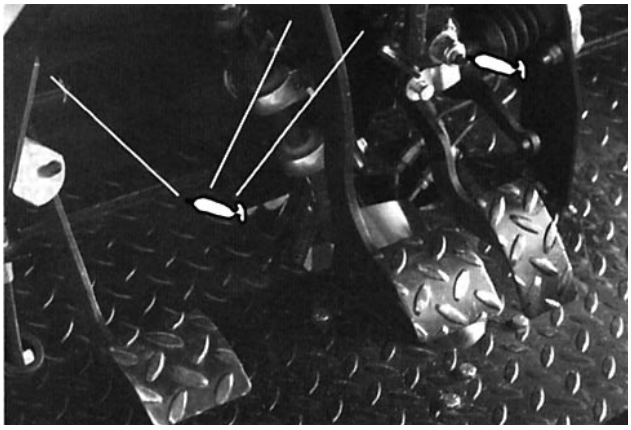

Afbeelding 20



Afbeelding 21

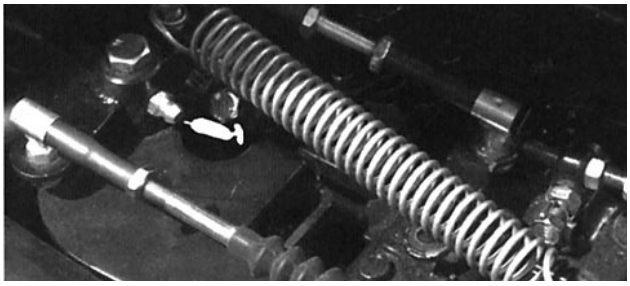

Afbeelding 22

BELANGRIJK

Zware werkcondities

Indien het voertuig is blootgesteld aan onderstaande omstandigheden dient het aantal onderhoudsbeurten te worden verdubbeld:

- Woestijnklimaat
- Koud klimaat (temperatuur onder nul)
- Aanhangwagen of oplegger
- Regelmatig operationeel in stoffige omgeving
- Regelmatig operationeel met maximaal toegestane belading
- Regelmatig operationeel op bouwterrein
- Na langdurig operationeel gebruik onder vuile omstandigheden—modder, zand, water of vergelijkbaar—dient u zo spoedig mogelijk de remmen te laten inspecteren en schoonmaken en de cardanaskoppelingen te laten smeren. Hierdoor wordt voorkomen dat schurende materialen overmatige slijtage veroorzaken.
- Wanneer het voertuig regelmatig wordt gebruikt onder zware werkomstandigheden dient u dagelijks alle smeernippels te smeren en het luchtfilter te inspecteren om overmatige slijtage te voorkomen.

⚠ WAARSCHUWING

Het is alleen bevoegd en daartoe gemachtigd personeel toegestaan om het voertuig te onderhouden, repareren, bij te stellen of te inspecteren.

Vermijdt brandgevaar en zorg dat er zich in het werkgebied brandbestrijdingsmiddelen bevinden. Gebruik nooit een naakte vlam om het peil of eventuele lekkage te controleren van brandstof, accu elektrolyt of koelvloeistof. Gebruik evenmin open bakken met benzine of brandbare reinigingsmiddelen om onderdelen

Alvorens service of bijstellingen aan het voertuig te verrichten moet de motor worden afgezet, de handrem worden aangetrokken en de contactsleutel worden verwijderd. Eventuele lading moet uit de laadbak of een hulpwerktuig worden gehaald voordat met werk onder een omhooggebrachte laadbak wordt aangevangen. Begin hier pas aan nadat de veiligheidssteun aan de volledig uitgeschoven cilinderhefstang is aangebracht. Draai de

⚠ WAARSCHUWING

Alvorens service of bijstellingen aan het voertuig te verrichten moet de motor worden afgezet, de parkeerrem worden aangetrokken en de contactsleutel verwijderd. Eventuele lading moet uit de laadbak of een hulpwerktuig worden gehaald voordat met werk onder een omhooggebrachte laadbak wordt aangevangen. Draai de veiligheidssteun altijd eerst in de neerstand voor u verder gaat.

veiligheidssteun altijd eerst in de neerstand voor u verder gaat.

SMERING VAN LAGERS EN BUSSEN

Het voertuig heeft 18 smeernippels die regelmatig met universeel lithiumvet nr. 2 moeten worden gesmeerd. Bij gebruik van het voertuig onder normale omstandigheden dienen alle lagers en bussen na elke 100 bedrijfsuren te worden gesmeerd. Vaker smeren is vereist wanneer het voertuig aan zware werkcondities is blootgesteld.

De plaatsen en aantallen van de smeernippels zijn als volgt: spoorstangeinden (4)(Afb.16), voorste kogelgewrichten (4) (Afb.16), achterwielaandrijfassen (6)(Afb.17), stuuras (1)(Afb.18), voorste draaipuntbussen (2)(Afb.19) en regulateurhefboom (1)(Afb.20).

BELANGRIJK: Bij smering van de cardanaskruiskoppelinglagers dient smeermiddel

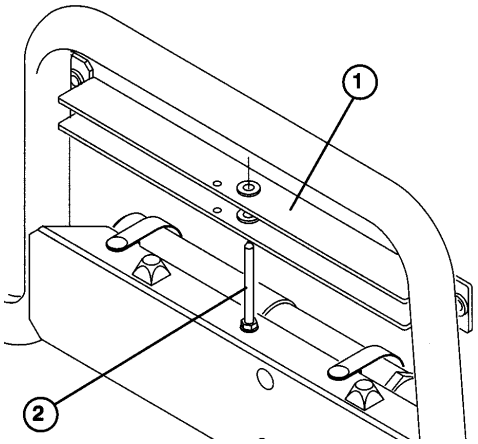

Afbeelding 23

1. Veiligheidssteun laadbak 2. Opslagpen

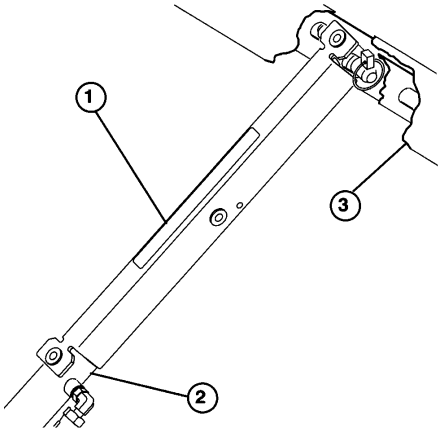

4Afbeelding 24

te 1. Veiligheidssteun laadbak 3. Laadbak
2. Cilinderhuis

worden ingespoten tot het uit alle vier de naaldlagers van elk kruisstuk loopt.

1. Veeg de smeernippels schoon zodat er geen vuil in de lagers of bussen kan dringen.

2. Spuit het smeermiddel in de lager of bus.

3. Veeg overtollig smeermiddel weg.



Afbeelding 25

1. Voorste hefpunt

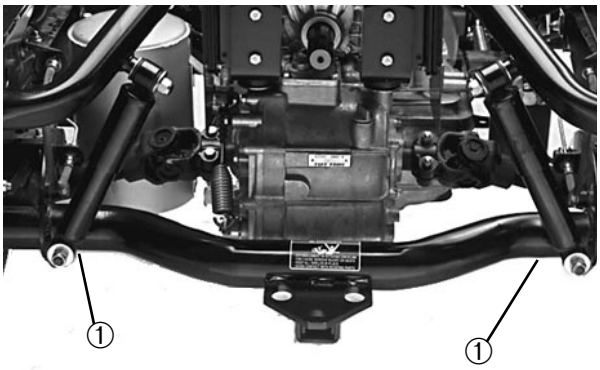

Afbeelding 26

1. Achterste hefpunt

Na voltooiing van het onderhoud verwijdert u de veiligheidssteun, die op de opslagpen wordt geschoven, waarna u de

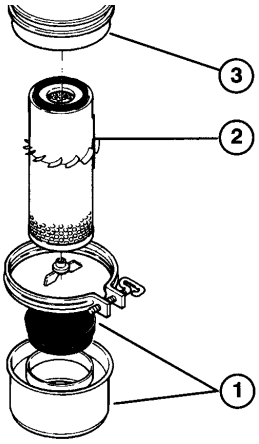

Afbeelding 27

1. Stofkom en schot
2. Filterelement
3. Luchtfilterhuis

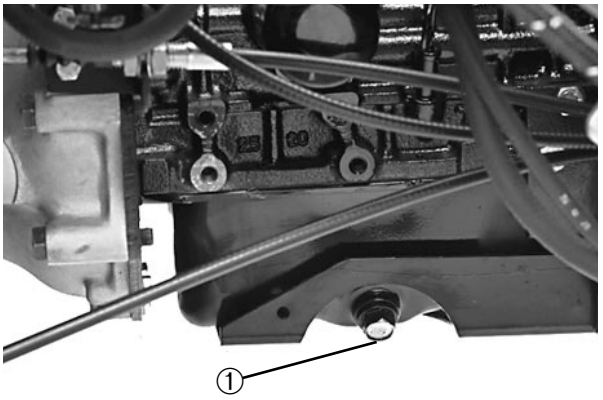

Afbeelding 28

1. Motorolie aftapplug



Afbeelding 29

1. Motoroliefilter

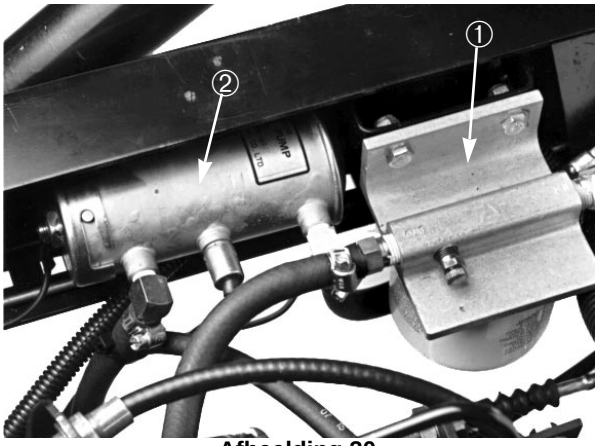

Afbeelding 30

1. Aftapplug
2. Filterbus

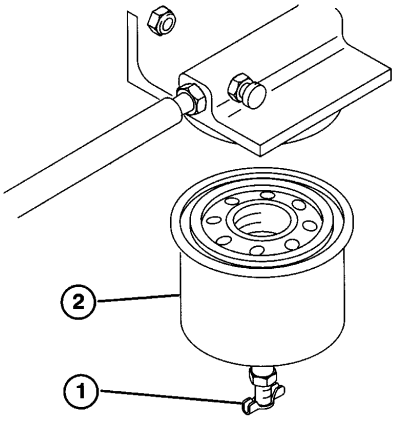

Afbeelding 31

1. Aftapplug
2. Filterbus

laadbak laat zakken.

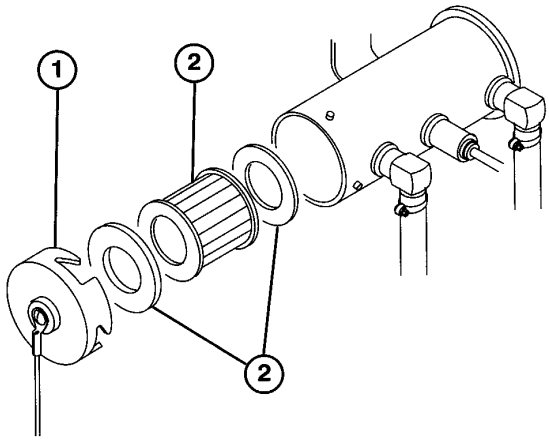

Afbeelding 32

1. Brandstofpompkap
2. Filter
3. Pakking

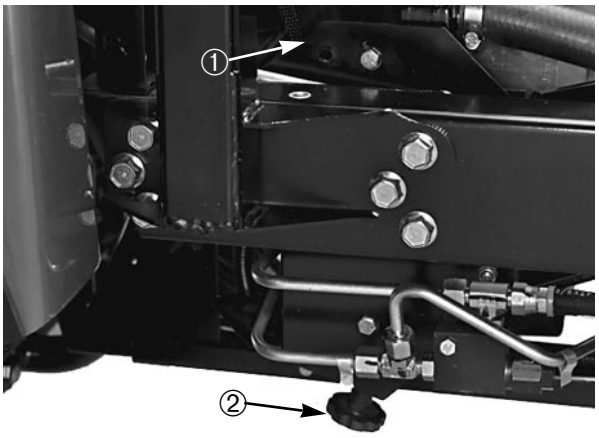

Afbeelding 33

1. Radiateurgrillehoes
2. Toegang t.b.v. reiniging

GEBRUIK VAN DE LAADBAK

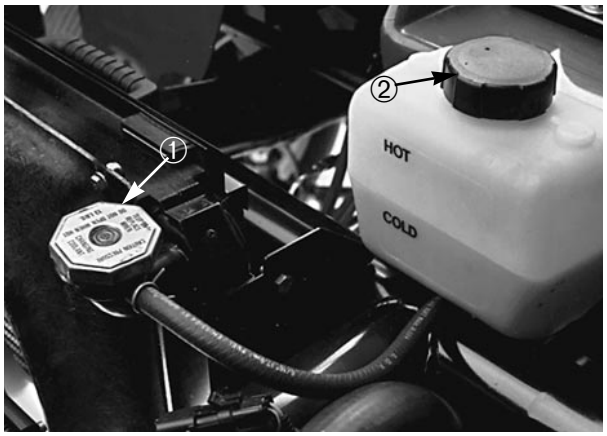

Afbeelding 34

1. Radiateurdop
2. Vuldop reservetank

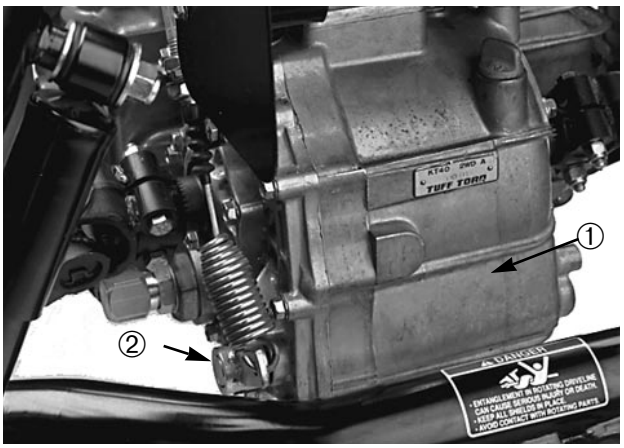

Afbeelding 35

1. Hydraulisch reservoir
2. Aftapplug

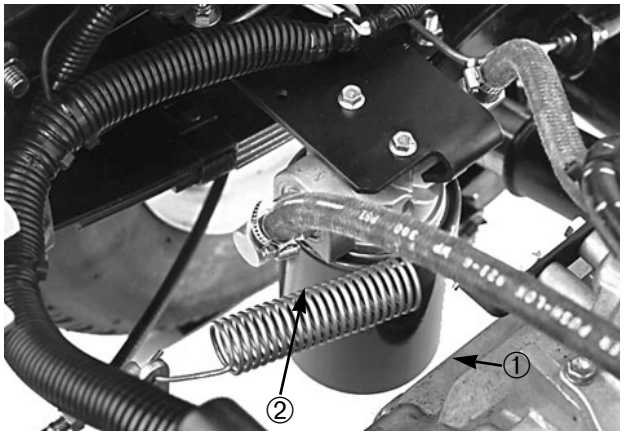

Afbeelding 36

1 Hydraulisch filter 2. Pakking

VEILIGHEIDSSTEUN

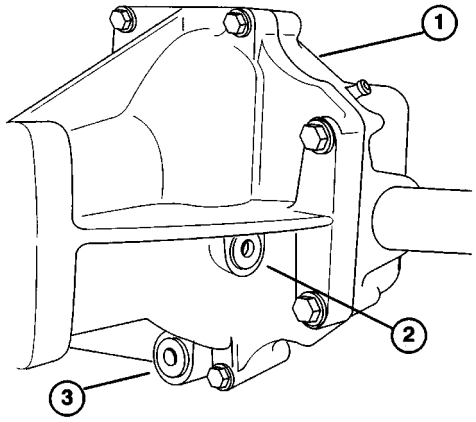

Afbeelding 37

1. Differentieel voor
2. Vuldop
3. Aftapplug

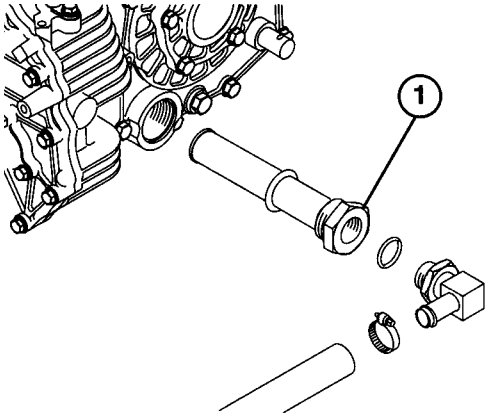

Afbeelding 38

1. Hydraulische zeef

1. Breng de laadbak omhoog tot de cilinderhefstang volledig is uitgeschoven.

2. Haal de veiligheidssteun van de opslagpen bovenaan het steunprofiel van de rugleuning van de WORKMAN (Afb.23).

3. Druk de veiligheidssteun op de cilinderhefstang, ervoor zorgend dat de draagvlakjes op het eind van het cilinderhuis en de -stang rusten (Afb.24).

4. Om de veiligheidssteun weg te bergen schuift u hem na verwijdering van de cilinder op de pen bovenaan het steunprofiel van de rugleuning.

5. De veiligheidssteun dient altijd vanaf een positie buiten de laadbak te worden aangebracht of verwijderd.

6.

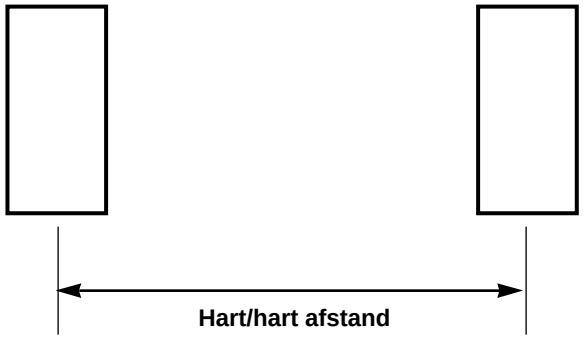

Afbeelding 39

Laat de laadbak nooit zakken terwijl de veiligheidssteun nog aan de cilinder is bevestigd.

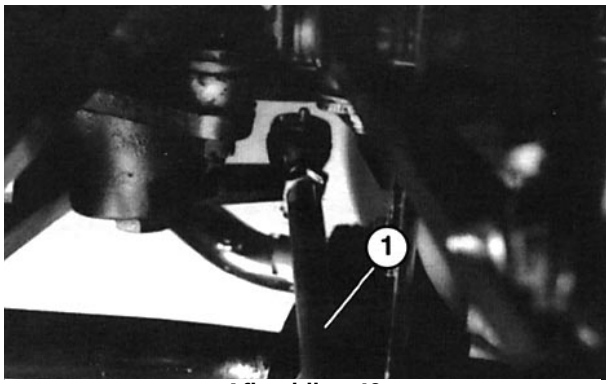

Afbeelding 40

1. Spoorstang

OPKRIKKEN VAN HET VOERTUIG

1. Start de motor niet terwijl het voertuig op de krik staat omdat motorvibratie of beweging van de wielen het voertuig van de krik kunnen doen vallen.

2. Werk niet onder het voertuig zonder assteunen omdat het van de krik kan glijden en degene die eronder bezig is ernstig kan verwonden.

3. Het hefpunt vooraan het voertuig bevindt zich in het midden onder de voorste chassisbalk en achteraan onder de as.

4. Wanneer het voertuig aan de voorzijde wordt opgekrikt plaats dan altijd een 2x4 blok (of overeenkomend) tussen de krik en het chassis.



Afbeelding 41

1. Veilighedenblok

Plaatsen voor geselecteerde onderhoudswerkzaamheden

⚠ WAARSCHUWING

Starten met hulpstartkabels kan gevaarlijk zijn. Om lichamelijk letsel of schade aan het elektrische gedeelte van het voertuig te voorkomen dienen de volgende waarschuwingen niet te worden veronachtzaamd:

- Voer nooit een hulpstart uit met een spannings-bron die krachtiger is dan 15 volt gelijkstroom omdat anders het elektrische systeem wordt beschadigd.
- Voer nooit een hulpstart uit terwijl de lege batterij bevroren is omdat deze in zo'n geval kan scheuren of exploderen.
- Volg tijdens een hulpstart alle voorschriften op die betrekking hebben op de accu.
- Zorg ervoor dat uw voertuig geen contact maakt met het voertuig dat als startbron fungeert.
- Aansluiting van een kabel op de verkeerde pool kan lichamelijk letsel en/of beschadiging van het elektrische systeem tengevolge hebben.

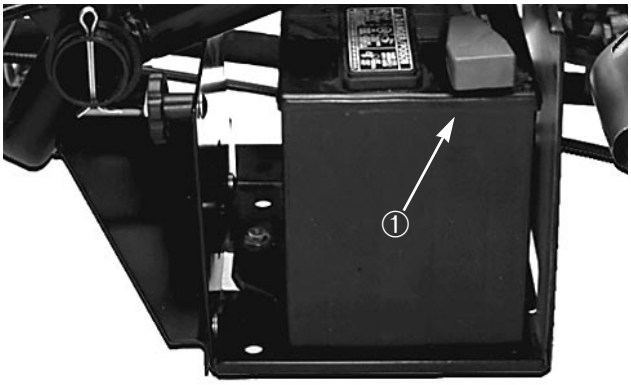

Afbeelding 42

1. Positieve (+) kabel


TORO®