Form No. 3432-877 Rev E

EN **Flex-Force Power System™ 60V MAX Battery Charger**

DE **Flex-Force Power System™ 60V MAX Akkuladegerät**

ES **Cargador de batería de Flex-Force Power System™ de 60 V MÁX**

FR **Flex-Force Power System™ – Chargeur de batterie 60 V MAX**

IT **Caricabatterie Flex-Force Power System™ 60 V MAX**

NL **Flex-Force Power System™ 60 V MAX acculader**

NO **Flex-Force Power System™-batterilader, maks. 60 V**

PL **Ładowarka akumulatorów 60 V MAX do urządzeń z serii Flex-Force Power System™**

SV **Flex-Force Power System™ 60 V MAX batteriladdare**

www.Toro.com.

3432-877

Form No. 3432-868 Rev E

TORO

Count on it.

Operator's Manual

Flex-Force Power System™ 60V MAX Battery Charger

Model No. 81802—Serial No. 319000001 and Up
Model No. 81805—Serial No. 320000001 and Up
Model No. 81820—Serial No. 321000001 and Up
Model No. 81825—Serial No. 319000001 and Up
Model No. 81850—Serial No. 320000001 and Up
Model No. 81860—Serial No. 319000001 and Up
Model No. 81875—Serial No. 319000001 and Up

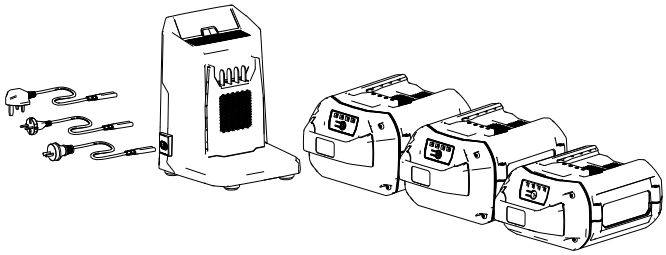

Register at www.Toro.com.
Original Instructions (EN)

CE UK CA

3432-868

Introduction

This battery pack/charger is intended to be used by residential homeowners. Battery chargers Model 81802 and Model 81805 are designed to charge Toro Flex-Force lithium-ion battery pack Models 81820, 81825, 81850, 81860, and 81875. They are not designed to charge any other batteries. Using these products for purposes other than their intended use could prove dangerous to you and bystanders.

Battery pack Models 81820, 81825, 81850, 81860, and 81875 are designed for use in most Flex-Force Power System products.

Read this information carefully to learn how to operate and maintain your product properly and to avoid injury and product damage. You are responsible for operating the product properly and safely.

Visit www.Toro.com for more information, including safety tips, training materials, accessory information, help finding a dealer, or to register your product.

Safety

IMPORTANT SAFETY INSTRUCTIONS

1. SAVE THESE INSTRUCTIONS—This manual contains important safety and operating instructions for battery pack Models 81820, 81825, 81850, 81860, and 81875 and battery chargers Model 81802 and Model 81805.
2. Before using the battery charger, read all the instructions and cautionary markings on the battery charger, battery pack, and product using the battery pack.
3. CAUTION—To reduce risk of injury, charge battery pack Models 81820, 81825, 81850, 81860, and 81875 with battery chargers Model 81802 and Model 81805 only. Other brands of battery packs may burst, causing personal injury and damage.

© 2021—The Toro® Company
8111 Lyndale Avenue South
Bloomington, MN 55420

Register at www.Toro.com.

CE UK CA

Original Instructions (EN)
Printed in China
All Rights Reserved

3432-868

4. WARNING—Plugging the battery charger into an outlet that is not 100 to 240 V can cause a fire or electric shock. Do not plug the battery charger into an outlet other than 100 to 240 V. For a different style of connection, use an attachment plug adapter of the proper configuration for the power outlet if needed.
5. CAUTION—A mistreated battery pack may present a risk of fire or chemical burn. Do not disassemble the battery pack. Do not heat the battery pack above 68°C (154°F) or incinerate it. Replace the battery pack with a genuine Toro battery pack only; using another type of battery pack may cause a fire or explosion. Keep battery packs out of the reach of children and in the original packaging until you are ready to use them.
6. These devices comply with Part 15 of the FCC rules. Operation is subject to the following 2 conditions: (1) These devices may not cause harmful interference; and (2) these devices must accept any interference received, including interference that may cause undesired operation.

I. Training

1. Do not allow children or untrained people to operate or service this device. Allow only people who are responsible, trained, familiar with the instructions, and physically capable to operate or service the device.
2. Do not allow children to use or play with the battery pack or battery charger; local regulations may restrict the age of the operator.

II. Preparation

1. Use appliances only with specifically designated battery packs. Using other types of battery packs may create a risk of injury and/or fire.
2. Do not use a damaged or modified battery pack or battery charger. It may exhibit unpredictable behavior, resulting in fire, explosion, or risk of injury.
3. If the supply cord to the battery charger is damaged, contact an Authorized Service Dealer to replace it.

III. Operation

1. Do not use non-rechargeable batteries.
2. Charge the battery pack with only the battery charger specified by Toro. A charger suitable for 1 type of battery pack may create a risk of fire when used with another battery pack.
3. Charge the battery pack in a well-ventilated area only.

4. Do not expose a battery pack or battery charger to fire or to temperatures higher than 100°C (212°F).
5. Follow all charging instructions and do not charge the battery pack outside of the temperature range specified in the instructions. Otherwise, you may damage the battery pack and increase the risk of fire.
6. Under abusive conditions, the battery pack may eject liquid; avoid contact. If you accidently come into contact with the liquid, flush with water. If the liquid contacts your eyes, seek medical help. Liquid ejected from the battery pack may cause irritation or burns.

IV. Maintenance and Storage

1. Do not allow children to clean or maintain the battery charger without supervision.
2. When the battery pack is not in use, keep it away from metal objects such as paper clips, coins, keys, nails, and screws that can make a connection from 1 terminal to another. Shorting the battery terminals may cause burns or a fire.
3. Do not attempt to repair the battery pack or battery charger. Have an Authorized Service Dealer perform service on the battery pack or battery charger using identical replacement parts to ensure that the product is safely maintained.
4. Do not dispose of the battery in a fire. The cell may explode. Check with local codes for possible special disposal instructions.

SAVE THESE INSTRUCTIONS

Safety and Instructional Decals

Safety decals and instructions are easily visible to the operator and are located near any area of potential danger. Replace any decal that is damaged or missing.

decal137-9496

137-9496

1. The battery pack is charging.
2. The battery pack is fully charged.
3. The battery pack is over or under the appropriate temperature range.
4. Battery pack charging fault

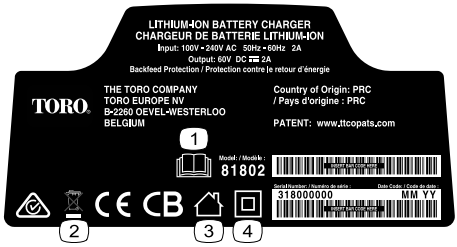

decal137-9495

137-9495

1. Read the *Operator's Manual*.
2. Do not discard.
3. For indoor use.
4. Double insulated

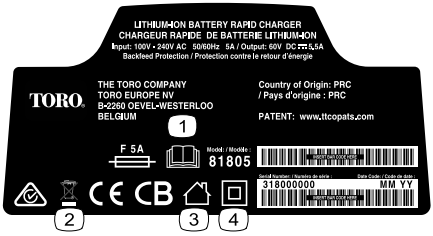

decal140-8472

140-8472

1. Read the *Operator's Manual*.
2. Do not discard.
3. Residential
4. Double insulated

---

decal144-6019

144-6019

1. Read the *Operator's Manual*.
2. Recycle the battery properly.
3. Contains lithium ions; do not dispose improperly.
4. Keep away from open fire or flames.
5. Do not expose to rain.

decal140-8486

140-8486

1. Read the *Operator's Manual*.
2. Recycle the battery properly.
3. Contains lithium ions; do not dispose improperly.
4. Keep away from open fire or flames.
5. Do not expose to rain.

decal140-8488

140-8488

1. Read the *Operator's Manual*.
2. Recycle the battery properly.
3. Contains lithium ions; do not dispose improperly.
4. Keep away from open fire or flames.
5. Do not expose to rain.

decal140-8490

140-8490

1. Read the *Operator's Manual*.
2. Recycle the battery properly.
3. Contains lithium ions; do not dispose improperly.
4. Keep away from open fire or flames.
5. Do not expose to rain.

decal140-8492

140-8492

1. Read the *Operator's Manual*.
2. Recycle the battery properly.
3. Contains lithium ions; do not dispose improperly.
4. Keep away from open fire or flames.
5. Do not expose to rain.

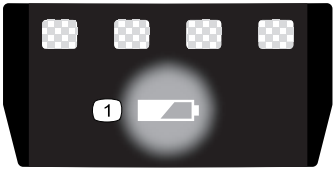

decal137-9461

137-9461

1. Battery charge status

Setup

Mounting the Battery Charger (Optional)

If desired, mount the battery charger securely on a wall using the wall-mount key holes on the back of the charger.

Mount it indoors (such as a garage or other dry place), near a power outlet, and out of the reach of children.

Refer to Figure 1 for assistance in mounting the charger.

Slide the charger over the appropriately positioned hardware to secure the charger in place (hardware not included).

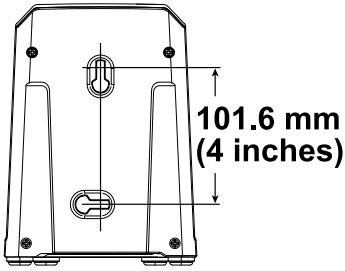

g290534

Figure 1

Product Overview

Specifications

Battery Charger

Model	**81802**	**81805**
Type	60V MAX Lithium-Ion Battery Charger	60V MAX Lithium-Ion Battery Rapid Charger
Input	100 to 240V AC 50/60Hz Max 2.0A	100 to 240V AC 50/60Hz Max 5.0A
Output	60V MAX DC 2.0A	60V MAX DC 5.5A

Battery Pack

Model	**81820**	**81825**	**81850**	**81860**	**81875**
Battery pack capacity	2.0 Ah 108 Wh	2.5 Ah 135 Wh	4.0 Ah 216 Wh	6.0 Ah 324 Wh	7.5 Ah 405 Wh
Battery manufacturer rating = 60V maximum and 54V nominal. Actual voltage varies with load.					

Appropriate Temperature Ranges

Charge battery pack at	5°C (41°F) to 40°C (104°F)*
Use battery pack at	-30°C (-22°F) to 49°C (120°F)
Store battery pack/charger at	5°C (41°F) to 40°C (104°F)*

*Charging time will increase if you do not charge the battery within this range. Store the tool, battery pack, and battery charger in an enclosed clean, dry area.

Operation

Charging the Battery Pack

Important: **The battery pack is not fully charged when you purchase it. Before using the tool for the first time, place the battery pack in the charger and charge it until the LED display indicates the battery pack is fully charged. Read all safety precautions.**

Important: **Charge the battery pack only in temperatures that are within the appropriate range; refer to Specifications (page 10).**

Note: At any time, press the battery-charge-indicator button on the battery pack to display the current charge (LED indicators).

1. Ensure that the vents on the battery and charger are clear of any dust and debris.

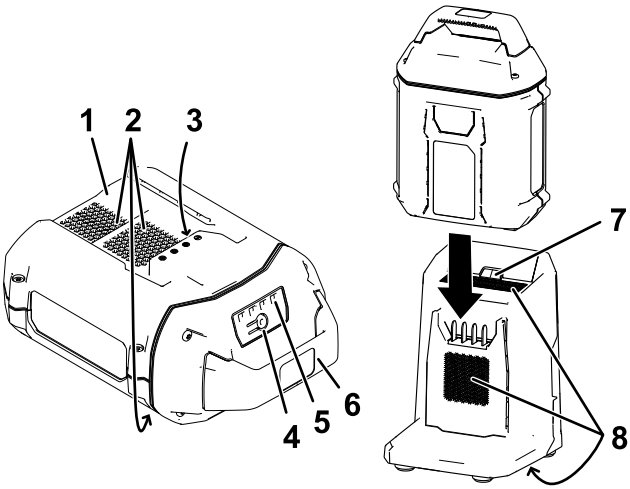

Figure 2

1. Battery pack cavity
2. Battery pack venting areas
3. Battery pack terminals
4. Battery-charge-indicator button
5. LED indicators (current charge)
6. Handle
7. Charger LED indicator light
8. Charger venting areas

2. Line up the cavity in the battery pack (Figure 2) with the tongue on the charger.
3. Slide the battery pack into the charger until it is fully seated (Figure 2).
4. To remove the battery pack, slide the battery backward out of the charger.

5. Refer to the following table to interpret the LED indicator light on the battery charger.

Indicator light	Indicates
Off	No battery pack inserted
Green blinking	Battery pack is charging
Green	Battery pack is charged
Red	Battery pack and/or battery charger is over or under the appropriate temperature range
Red blinking	Battery pack charging fault*

*Refer to Troubleshooting (page 14) for more information.

Important: **The battery can be left on the charger for short periods between uses.**

If the battery will not be used for longer periods, remove the battery from the charger; refer to Storage (page 13).

Maintenance

Maintenance and servicing are not required under normal conditions.

When you clean the surface of the equipment, wipe it only with a dry cloth.

Do not disassemble the equipment; if it is damaged, contact your Authorized Service Dealer.

Storage

Important: **Store the tool, battery pack, and charger only in temperatures that are within the appropriate range; refer to** **Specifications (page 10).**

Important: **If you are storing the tool for a year or longer, remove the battery pack from the tool and charge the battery pack until 2 or 3 LED indicators turn green on the battery. Do not store a fully charged or fully depleted battery. When you are ready to use the tool again, charge the battery pack until the left indicator light turns green on the charger or all 4 LED indicators turn green on the battery.**

- Disconnect the product from the power supply (i.e., remove the battery pack) and check for damage after use.
- Clean all foreign material from the product.
- Do not store any machine with the battery pack installed.
- When not in use, store the tool, battery pack, and battery charger out of the reach of children.
- Keep the tool, battery pack, and battery charger away from corrosive agents, such as garden chemicals and de-icing salts.
- To reduce the risk of serious personal injury, do not store the battery pack outside or in vehicles.
- Store the tool, battery pack, and battery charger in an enclosed clean, dry area.

Preparing the Battery Pack for Recycling

Important: **Upon removal, cover the terminals of the battery pack with heavy-duty adhesive tape. Do not attempt to destroy or disassemble the battery pack or remove any of its components.**

Contact your local municipality or your authorized Toro distributor for more information on how to responsibly recycle the battery.

Troubleshooting

Perform only the steps described in these instructions. All further inspection, maintenance, and repair work must be performed by an authorized service center or a similarly qualified specialist if you cannot solve the problem yourself.

Problem	Possible Cause	Corrective Action
The battery pack loses charge quickly.	1. The battery pack is over or under the appropriate temperature range.	1. Move the battery pack to a place where it is dry and the temperature is between 5°C (41°F) and 40°C (104°F).
The battery charger is not working.	1. The battery charger is over or under the appropriate temperature range. 2. The outlet that the battery charger is plugged into does not have power.	1. Unplug the battery charger and move it to a place where it is dry and the temperature is between 5°C (41°F) and 40°C (104°F). 2. Contact your licensed electrician to repair the outlet.
The LED indicator light on the battery charger is red.	1. The battery charger and/or battery pack is over or under the appropriate temperature range.	1. Unplug the battery charger and move the battery charger and battery pack to a place where it is dry and the temperature is between 5°C (41°F) and 40°C (104°F).

Problem	Possible Cause	Corrective Action
The LED indicator light on the battery charger is blinking red.	1. There is an error in the communication between the battery pack and the charger.	1. Remove the battery pack from the battery charger, unplug the battery charger from the outlet, and wait 10 seconds. Plug the battery charger into the outlet again and place the battery pack on the battery charger. If the LED indicator light on the battery charger is still blinking red, repeat this procedure again. If the LED indicator light on the battery charger is still blinking red after 2 attempts, properly dispose of the battery pack at a battery recycling facility.
	2. The battery pack is weak.	2. Properly dispose of the battery pack at a battery recycling facility.
The tool does not run or does not run continuously.	1. There is moisture on the leads of the battery pack.	1. Allow the battery pack to dry or wipe it dry.
	2. The battery is not fully installed into the tool.	2. Remove and then replace the battery into the tool making sure that it is fully installed and latched.

EEA/UK Privacy Notice

Toro's Use of Your Personal Information

The Toro Company ("Toro") respects your privacy. When you purchase our products, we may collect certain personal information about you, either directly from you or through your local Toro company or dealer. Toro uses this information to fulfil contractual obligations - such as to register your warranty, process your warranty claim or to contact you in the event of a product recall - and for legitimate business purposes - such as to gauge customer satisfaction, improve our products or provide you with product information which may be of interest. Toro may share your information with our subsidiaries, affiliates, dealers or other business partners in connection these activities. We may also disclose personal information when required by law or in connection with the sale, purchase or merger of a business. We will never sell your personal information to any other company for marketing purposes.

Retention of your Personal Information

Toro will keep your personal information as long as it is relevant for the above purposes and in accordance with legal requirements. For more information about applicable retention periods please contact legal@toro.com.

Toro's Commitment to Security

Your personal information may be processed in the US or another country which may have less strict data protection laws than your country of residence. Whenever we transfer your information outside of your country of residence, we will take legally required steps to ensure that appropriate safeguards are in place to protect your information and to make sure it is treated securely.

Access and Correction

You may have the right to correct or review your personal data, or object to or restrict the processing of your data. To do so, please contact us by email at legal@toro.com. If you have concerns about the way in which Toro has handled your information, we encourage you to raise this directly with us. Please note that European residents have the right to complain to your Data Protection Authority.

Form No. 3432-869 Rev E

Count on it.

Bedienungsanleitung

Flex-Force Power System™ 60 V MAX Akkuladegerät

Modellnr. 81802—Seriennr. 319000001 und höher
Modellnr. 81805—Seriennr. 320000001 und höher
Modellnr. 81820—Seriennr. 321000001 und höher
Modellnr. 81825—Seriennr. 319000001 und höher
Modellnr. 81850—Seriennr. 320000001 und höher
Modellnr. 81860—Seriennr. 319000001 und höher
Modellnr. 81875—Seriennr. 319000001 und höher

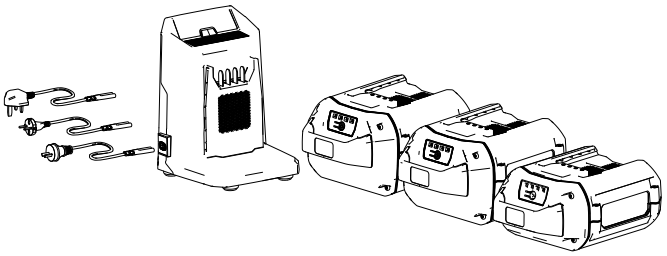

Registrieren Sie Ihr Produkt unter www.Toro.com.
Originaldokuments (DE)

3432-869

Einführung

Dieses Akkupack bzw. Ladegerät sollte von Privatleuten verwendet werden. Die Akkuladegeräte Modelle 81802 und 81805, sind für das Laden der Toro Flex-Force Lithium-Ionen-Akkupacks Modelle 81820, 81825, 81850, 81860 und 81875, vorgesehen. Sie sind nicht für das Laden anderer Akkus gedacht. Der zweckfremde Einsatz dieser Produkte kann für Sie und Unbeteiligte gefährlich sein.

Die Akkupackmodelle 81820, 81825, 81850, 81860 und 81875 sind für die Verwendung mit den meisten Produkten des Flex-Force Power Systems vorgesehen.

Lesen Sie diese Informationen sorgfältig durch, um sich mit dem ordnungsgemäßen Einsatz und der Wartung des Produkts vertraut zu machen und Verletzungen und eine Beschädigung des Produkts zu vermeiden. Sie tragen die Verantwortung für einen ordnungsgemäßen und sicheren Einsatz des Produkts.

Besuchen Sie Toro.com für weitere Informationen, einschließlich Sicherheitstipps, Schulungsunterlagen, Zubehörinformationen, Standort eines Händlers oder Registrierung Ihres Produkts.

Sicherheit

WICHTIGE SICHERHEITSANWEISUNGEN

1. BEWAHREN SIE DIESE ANWEISUNGEN AUF: Diese Anleitung enthält wichtige Sicherheits- und Bedienungsanleitungen für die Akkupackmodelle 81820, 81825, 81850, 81860 und 81875 und die Akkuladegeräte Modelle 81802 und 81805.
2. Lesen Sie vor der Verwendung des Akkuladegeräts alle Anweisungen und Sicherheitsmarkierungen am Akkuladegerät, am Akkupack und am Produkt, für das Sie das Akkupack verwenden.
3. ACHTUNG: Um das Verletzungsrisiko zu verringern, die Akkupackmodelle 81820, 81825, 81850, 81860 und 81875 nur mit den Ladegerätmodellen 81802 und 81805 aufladen. Andere Akkupackmarken könnten bersten und Verletzungen oder Sachschäden verursachen.

© 2021—The Toro® Company
8111 Lyndale Avenue South
Bloomington, MN 55420

Registrieren Sie Ihr Produkt unter www.Toro.com.

Originaldokuments (DE)
Druck: China
Alle Rechte vorbehalten

3432-869

4. WARNUNG: Das Einstecken des Akkuladegeräts in eine Steckdose mit einer anderen Spannung als 100 bis 240 V, kann zu einem Brand oder Stromschlag führen. Stecken Sie das Ladegerät nicht in eine Steckdose mit einer anderen Spannung als 100 bis 240 V. Bei einem anderen Anschlussdesign kann bei Bedarf ein Steckeradapter mit der richtigen Konfiguration für die Steckdose verwendet werden.
5. ACHTUNG: ein falsch gehandhabtes Akkupack kann ein Brandrisiko darstellen oder Verätzungen verursachen. Demontieren Sie das Akkupack nicht. Erwärmen Sie das Akkupack nicht über 68 °C und verbrennen Sie es nicht. Ersetzen Sie das Akkupack nur durch ein Originalakkupack von Toro. Die Verwendung eines anderen Akkupacktyps kann zu einem Brand oder einer Explosion führen. Halten Sie Akkupacks von Kindern fern und bewahren Sie sie in der Originalverpackung auf, bis Sie sie verwenden.
6. Diese Geräte erfüllen Teil 15 der FCC-Regeln. Der Betrieb unterliegt den folgenden zwei Bedingungen: (1) Diese Geräte dürfen keine Störungen verursachen und (2) diese Geräte müssen eingehende Störungen akzeptieren, selbst wenn sie einen unerwünschten Betrieb verursachen.

I. Schulung

1. Kinder oder nicht geschulte Personen dürfen dieses Gerät weder verwenden noch warten. Lassen Sie nur Personen, die verantwortungsbewusst, geschult, mit den Anweisungen vertraut, und körperlich in der Lage sind, das Gerät zu bedienen und zu warten.
2. Lassen Sie Kinder nicht mit dem Akkupack oder dem Akkuladegerät spielen; örtliche Vorschriften bestimmen u. U. das Mindestalter von Benutzern.

II. Vorbereitung

1. Verwenden Sie Geräte nur mit den angegebenen Akkupacks. Die Verwendung von anderen Akkupacktypen birgt eine Verletzungs- und/oder Brandgefahr.
2. Verwenden Sie keine beschädigten Akkupacks oder Akkuladegeräte. Diese können unvorhergesehen reagieren, und Brände und Explosionen verursachen oder eine Verletzungsgefahr darstellen.
3. Wenn das Stromkabel des Akkuladegeräts beschädigt ist, treten Sie für Ersatz mit einem Vertragshändler in Kontakt.

III. Betrieb

1. Verwenden Sie keine nicht aufladbaren Akkus.

2. Laden Sie das Akkupack nur mit einem von Toro angegebenen Akkuladegerät. Ein Ladegerät, das für den einen Akkupacktyp geeignet ist, kann bei einem anderen Akkupack zu einer Brandgefahr führen.
3. Laden Sie das Akkupack nur in einem gut belüfteten Bereich auf.
4. Setzen Sie einem Akkupack oder ein Akkuladegerät keinem Feuer oder Temperaturen von über 100 °C aus.
5. Befolgen Sie alle Anweisungen zum Aufladen und laden Sie das Akkupack nicht außerhalb des in der Anweisung angegeben Temperaturbereichs. Andernfalls kann das Akkupack beschädigt werden und die Brandgefahr steigen.
6. Unter missbräuchlichen Bedingungen kann Flüssigkeit aus dem Akkupack austreten. Vermeiden Sie Kontakt. Wenn Sie die Flüssigkeit versehentlich berühren, mit Wasser spülen. Wenn die Flüssigkeit in Ihre Augen gelangt, suchen Sie einen Arzt auf. Vom Akkupack ausgestoßene Flüssigkeit kann zu Hautreizungen oder Verbrennungen führen.

IV. Wartung und Lagerung

1. Lassen Sie das Akkuladegerät nicht von unbeaufsichtigten Kindern reinigen oder warten.
2. Halten Sie ein nicht verwendetes Akkupack von Metallobjekten fern, u. a. Briefklammern, Münzen, Schlüssel, Nägel, Schrauben, die eine Verbindung von einem Pol zu einem anderen herstellen können. Ein Kurzschließen der Akkupole kann zu Verbrennungen oder einem Brand führen.
3. Versuchen Sie nicht, das Akkupack oder das Akkuladegerät zu reparieren. Lassen Sie die Wartung am Akkupack oder dem Akkuladegerät von einem Vertragshändler mit identischen Ersatzteilen durchführen, um sicherzustellen, dass das Produkt sicher instandgehalten wird.
4. Entsorgen Sie den Akku nicht durch Verbrennen. Die Zelle kann explodieren. Lesen Sie örtliche Vorschriften hinsichtlich besonderer Entsorgungsanweisungen durch.

BEWAHREN SIE DIE ANWEISUNGEN AUF

Sicherheits- und Bedienungsschilder

Die Sicherheits- und Bedienungsaufkleber sind gut sichtbar; sie befinden sich in der Nähe der möglichen Gefahrenbereiche. Tauschen Sie beschädigte oder verloren gegangene Aufkleber aus.

decal137-9496

137-9496

1. Das Akkupack wird aufgeladen.
2. Das Akkupack ist ganz aufgeladen.
3. Das Akkupack ist nicht im geeigneten Temperaturbereich.
4. Akkupack Ladefehler

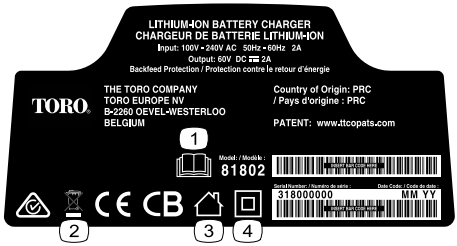

decal137-9495

137-9495

1. Lesen Sie die *Bedienungsanleitung*.
2. Nicht wegwerfen.
3. Für den Gebrauch im Innenbereich.
4. Doppelt isoliert

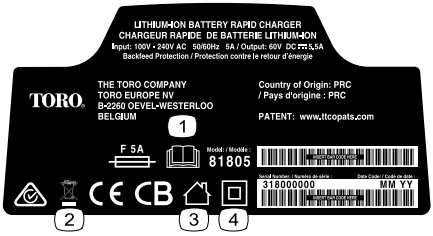

decal140-8472

140-8472

1. Lesen Sie die *Bedienungsanleitung*.
2. Nicht wegwerfen.
3. Privat
4. Doppelt isoliert

---

decal144-6019

144-6019

1. Lesen Sie die *Bedienungsanleitung*.
2. Recyceln Sie die Akkus ordnungsgemäß.
3. Enthält Lithium-Ionen; nicht unsachgemäß entsorgen.
4. Von offenem Feuer oder Flammen fernhalten.
5. Nicht Regen aussetzen.

decal140-8486

140-8486

1. Lesen Sie die *Bedienungsanleitung*.
2. Recyceln Sie die Akkus ordnungsgemäß.
3. Enthält Lithium-Ionen; nicht unsachgemäß entsorgen.
4. Von offenem Feuer oder Flammen fernhalten.
5. Nicht Regen aussetzen.

decal140-8488

140-8488

1. Lesen Sie die *Bedienungsanleitung*.
2. Recyceln Sie die Akkus ordnungsgemäß.
3. Enthält Lithium-Ionen; nicht unsachgemäß entsorgen.
4. Von offenem Feuer oder Flammen fernhalten.
5. Nicht Regen aussetzen.

decal140-8490

140-8490

1. Lesen Sie die *Bedienungsanleitung*.
2. Recyceln Sie die Akkus ordnungsgemäß.
3. Enthält Lithium-Ionen; nicht unsachgemäß entsorgen.
4. Von offenem Feuer oder Flammen fernhalten.
5. Nicht Regen aussetzen.

decal140-8492

140-8492

1. Lesen Sie die *Bedienungsanleitung*.
2. Recyceln Sie die Akkus ordnungsgemäß.
3. Enthält Lithium-Ionen; nicht unsachgemäß entsorgen.
4. Von offenem Feuer oder Flammen fernhalten.
5. Nicht Regen aussetzen.

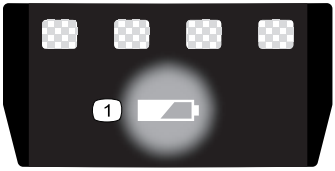

decal137-9461

137-9461

1. Akkuladestatus

Einrichtung

Befestigen des Akkuladegeräts (optional)

Sie können das Akkuladegerät mit den Führungslöchern für die Wandbefestigung hinten am Ladegerät an einer Wand befestigen.

Montieren Sie das Ladegerät innen (z. B. in einer Garage oder einem anderen trockenen Ort) in der Nähe einer Steckdose außerhalb der Reichweite von Kindern.

Weitere Informationen zum Befestigen des Ladegeräts finden Sie in Bild 1.

Schieben Sie das Ladegerät über die richtig angebrachten Befestigungen, um das Ladegerät zu befestigen (Befestigungen liegen nicht bei).

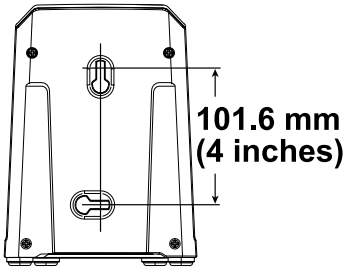

g290534

Bild 1

Produktübersicht

Technische Daten

Akkuladegerät

Modell	81802	81805
Typ	60 V MAX Lithium-Ionen-Akkuladegerät	60 V MAX Lithium-Ionen-Akkuschnellladegerät
Eingang	100 Volt bis 240 Volt Wechselstrom, 50/60 Hz, max 2,0 A	100 Volt bis 240 Volt Wechselstrom, 50/60 Hz, max 5,0 A
Ausgabe	60 V MAX Gleichstrom, 2,0 A	60 V MAX Gleichstrom, 5,5 A

Akkupack

Modell	81820	81825	81850	81860	81875
Akkupack-leistung	2,0 Ah 108 Wh	2,5 Ah 135 Wh	4,0 Ah 216 Wh	6,0 Ah 324 Wh	7,5 Ah 405 Wh
Akkuherstellerangabe = Max. 60 V und 54 V nominal. Tatsächliche Spannung hängt von der Last ab.					

Geeignete Temperaturbereiche

Laden Sie das Akkupack bei	5 °C bis 40 °C*
Verwenden Sie das Akkupack bei	-30 °C bis 49 °C
Lagern Sie das Akkupack/-ladegerät bei	5 °C bis 40 °C*

*Die Ladezeit wird verlängert, wenn Sie das Akku nicht in diesem Bereich aufladen. Lagern Sie das Werkzeug, das Akkupack und das Akkuladegerät an einem sauberen und trockenen Ort.

Betrieb

Aufladen des Akkupacks

Wichtig: **Das Akkupack ist beim Kauf nicht vollständig aufgeladen. Bevor Sie das Werkzeug zum ersten Mal verwenden, setzen Sie das Akkupack in das Ladegerät ein und laden Sie es auf, bis die LED-Anzeige angibt, dass das Akkupack ganz aufgeladen ist. Lesen Sie alle Sicherheitsanweisungen.**

Wichtig: **Laden Sie das Akkupack nur in Temperaturen auf, die im entsprechenden Bereich liegen, siehe Technische Daten (Seite 12).**

Hinweis: Sie können jederzeit die Taste für die Akkuladeanzeige oder das Akkupack drücken, um die aktuelle Ladung (LED-Anzeigen) anzuzeigen.

1. Stellen Sie sicher, dass sich in den Belüftungsöffnungen am Akkuladegerät kein Staub oder Schmutz befindet.

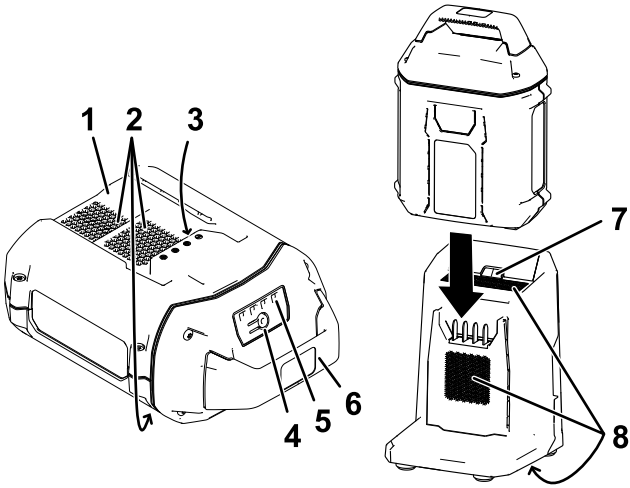

g290533

Bild 2

1. Akkupackfach
2. Akkupack-Entlüftungsbereiche
3. Akkupack-Anschlussklemmen
4. Taste für Akkuladeanzeige
5. LED-Anzeigen (Ladezustand)
6. Griff
7. LED-Anzeigeleuchte Ladegerät
8. Entlüftungsbereiche am Ladegerät

2. Fluchten Sie das Loch im Akkupack (Bild 2) mit der Zunge am Ladegerät aus.
3. Schieben Sie das Akkupack in das Ladegerät, bis es einrastet (Bild 2).

4. Schieben Sie zum Herausnehmen des Akkupacks das Akkupack nach hinten aus dem Ladegerät.
5. In der folgenden Tabelle finden Sie eine Beschreibung der LED-Anzeigeleuchten auf dem Akkuladegerät.

Anzeige-leuchte	**Gibt an:**
Aus	Kein Akkupack eingeführt
Grün blinkend	Akkupack wird aufgeladen
Grün	Akkupack ist aufgeladen
Rot	Das Akkupack und/oder Akkuladegerät ist nicht im geeigneten Temperaturbereich
Rot blinkend	Akkupack Ladefehler*

* Weitere Informationen finden Sie unter Fehlersuche und -behebung (Seite 17).

Wichtig: **Der Akku kann zwischen den Einsätzen für kurze Zeiträume auf dem Ladegerät belassen werden.**

Wenn der Akku für längere Zeit nicht benutzt wird, nehmen Sie ihn aus dem Ladegerät; siehe Einlagern (Seite 15).

Wartung

In normalen Bedingungen ist keine Wartung oder kein Kundendienst erforderlich.

Wenn Sie die Oberfläche des Geräts reinigen, wischen Sie es nur mit einem trockenen Lappen ab.

Demontieren Sie das Gerät nicht; wenden Sie sich bei einem Defekt an den offiziellen Vertragshändler.

Einlagern

Wichtig: **Lagern Sie das Werkzeug, das Akkupack und das Ladegerät nur in Temperaturen, die im entsprechenden Bereich liegen, siehe** **Technische Daten (Seite 12)****.**

Wichtig: **Wenn Sie das Werkzeug für ein Jahr oder länger lagern, nehmen Sie das Akkupack aus dem Werkzeug und laden Sie das Akkupack auf, bis zwei oder drei LED-Anzeigen auf dem Akku grün sind. Lagern Sie ein ganz aufgeladenes oder ganz leeres Akku nicht ein. Wenn Sie das Werkzeug wieder verwenden möchten, laden Sie das Akkupack auf, bis die linke Anzeigeleuchte am Ladegerät grün leuchtet oder alle vier LED-Anzeigen am Akku grün leuchten.**

- Trennen Sie das Gerät von der Stromversorgung (d. h. entfernen Sie das Akkupack) und prüfen Sie es nach der Verwendung auf Schäden.
- Entfernen Sie Rückstände vom Produkt.
- Bewahren Sie eine Maschine nicht mit eingebautem Akku auf.
- Lagern Sie das Werkzeug, das Akkupack und das Akkuladegerät außerhalb der Reichweite von Kindern, wenn Sie sie nicht verwenden.
- Halten Sie das Werkzeug, das Akkupack und das Akkuladegerät fern von ätzenden Materialien, wie z. B. Gartenchemikalien oder Streusalz.
- Lagern Sie das Akkupack nicht draußen oder in Fahrzeugen, um die Gefahr möglicher Verletzungen zu verringern.
- Lagern Sie das Werkzeug, das Akkupack und das Akkuladegerät an einem sauberen und trockenen Ort.

Vorbereiten des Akkupacks für das Recyceln

Wichtig: **Decken Sie die Pole des Akkupacks nach der Herausnahme mit dickem Klebeband ab. Versuchen Sie nicht, das Akkupack zu zerstören oder auseinanderzubauen oder Teile zu entfernen.**

Informationen zum verantwortungsvollen Recyceln des Akkus erhalten Sie bei Ihrer örtlichen Verwaltung oder Ihrem Toro-Vertragshändler.

Fehlersuche und -behebung

Führen Sie nur die in dieser Anleitung beschriebenen Schritte aus. Alle weiteren Prüfungen, Wartungsarbeiten und Reparaturen müssen von einem offiziellen Kundendienstzentrum oder einem ähnlich qualifizierten Fachmann ausgeführt werden, wenn Sie das Problem nicht selbst beheben können.

Problem	Mögliche Ursache	Behebungsmaßnahme
Das Akkupack verliert schnell die Ladung.	1. Das Akkupack ist nicht im geeigneten Temperaturbereich.	1. Bringen Sie das Akkupack an einen Ort, der trocken ist und an dem die Temperatur zwischen 5 °C und 40 °C liegt.
Das Akkuladegerät ist defekt.	1. Das Akkuladegerät ist nicht im geeigneten Temperaturbereich. 2. Die Steckdose, in die das Akkuladegerät eingesteckt ist, hat keinen Strom.	1. Trennen Sie das Akkuladegerät vom Strom und bringen Sie es an einen Ort, der trocken ist und an dem die Temperatur zwischen 5 °C und 40 °C liegt. 2. Lassen Sie die Steckdose von einem Elektriker reparieren.
Die LED-Anzeigeleuchte am Ladegerät leuchtet rot.	1. Das Akkuladegerät und/oder Akkupack ist nicht im geeigneten Temperaturbereich.	1. Trennen Sie das Akkuladegerät vom Strom und bringen Sie Akkuladegerät und Akkupack an einen Ort, der trocken ist und an dem die Temperatur zwischen 5 °C und 40 °C liegt.

Problem	Mögliche Ursache	Behebungsmaßnahme
Die LED-Anzeigeleuchte am Ladegerät blinkt rot.	1. Die Kommunikation zwischen Akkupack und Ladegerät ist defekt.	1. Nehmen Sie das Akkupack aus dem Akkuladegerät, ziehen Sie das Ladegerät aus der Steckdose und warten Sie 10 Sekunden. Stecken Sie das Akkuladegerät wieder in die Steckdose und legen Sie das Akkupack in das Ladegerät. Wenn die LED-Anzeigeleuchte am Akkuladegerät immer noch rot blinkt, wiederholen Sie den Vorgang. Wenn die LED-Anzeigeleuchte nach 2 Versuchen immer noch rot blinkt, entsorgen Sie das Akkupack ordnungsgemäß an einer Akkusammelstelle.
	2. Das Akkupack ist schwach.	2. Entsorgen Sie das Akkupack ordnungsgemäß an einer Akkusammelstelle.
Das Werkzeug läuft nicht oder läuft nicht ununterbrochen.	1. Die Leitungen des Akkupacks sind feucht.	1. Lassen Sie das Akkupack trocknen oder trocknen Sie es mit einem Lappen.
	2. Das Akku ist nicht ganz in das Werkzeug eingesetzt.	2. Nehmen Sie das Akku heraus und setzen Sie es in das Werkzeug ein; stellen Sie sicher, dass es richtig eingesetzt und verriegelt ist.

EEA/UK Datenschutzerklärung

Toros Verwendung Ihrer persönlichen Informationen

The Toro Company („Toro“) respektiert Ihre Privatsphäre. Wenn Sie unsere Produkte kaufen, können wir bestimmte persönliche Informationen über Sie sammeln, entweder direkt von Ihnen oder über Ihre lokale Toro-Niederlassung oder Ihren Händler. Toro verwendet diese Informationen, um vertragliche Verpflichtungen zu erfüllen – z. B. um Ihre Garantie zu registrieren, Ihren Garantieanspruch zu bearbeiten oder Sie im Falle eines Rückrufs zu kontaktieren – und für legitime Geschäftszwecke – z. B. um die Kundenzufriedenheit zu messen, unsere Produkte zu verbessern oder Ihnen Produktinformationen zur Verfügung zu stellen, die für Sie von Interesse sein könnten. Toro kann die Informationen im Rahmen dieser Aktivitäten an Toro Tochtergesellschaften, Händler oder Geschäftspartner weitergeben. Wir können auch persönliche Daten offenlegen, wenn dies gesetzlich vorgeschrieben ist oder im Zusammenhang mit dem Verkauf, Kauf oder der Fusion eines Unternehmens. Toro verkauft Ihre persönlichen Informationen niemals an anderen Unternehmen.

Speicherung Ihrer persönlichen Daten

Toro wird Ihre persönlichen Daten so lange aufbewahren, wie es für die oben genannten Zwecke relevant ist und in Übereinstimmung mit den gesetzlichen Bestimmungen. Für weitere Informationen über die geltenden Aufbewahrungsfristen wenden Sie sich bitte an legal@toro.com.

Toros Engagement für Sicherheit

Ihre persönlichen Daten können in den USA oder einem anderen Land verarbeitet werden, in dem möglicherweise weniger strenge Datenschutzgesetze gelten als in Ihrem Wohnsitzland. Wann immer wir Ihre Daten außerhalb Ihres Wohnsitzlandes übermitteln, werden wir die gesetzlich vorgeschriebenen Schritte unternehmen, um sicherzustellen, dass angemessene Sicherheitsvorkehrungen zum Schutz Ihrer Daten getroffen werden und um sicherzustellen, dass diese sicher behandelt werden.

Zugang und Korrektur

Sie haben das Recht, Ihre persönlichen Daten zu korrigieren und zu überprüfen oder der Verarbeitung Ihrer Daten zu widersprechen bzw. diese einzuschränken. Bitte kontaktieren Sie uns dazu per E-Mail unter legal@toro.com. Wenn Sie Bedenken haben, wie Toro mit Ihren Daten umgegangen ist, bitten wir Sie, dies direkt mit uns zu besprechen. Bitte beachten Sie, dass europäische Bürger das Recht haben, sich bei Ihrer Datenschutzbehörde zu beschweren.

TORO®

Count on it.

Form No. 3432-870 Rev E

Count on it.

Manual del operador

Cargador de batería de Flex-Force Power System™ de 60 V MÁX

Nº de modelo 81802—Nº de serie 319000001 y superiores
Nº de modelo 81805—Nº de serie 320000001 y superiores
Nº de modelo 81820—Nº de serie 321000001 y superiores
Nº de modelo 81825—Nº de serie 319000001 y superiores
Nº de modelo 81850—Nº de serie 320000001 y superiores
Nº de modelo 81860—Nº de serie 319000001 y superiores
Nº de modelo 81875—Nº de serie 319000001 y superiores

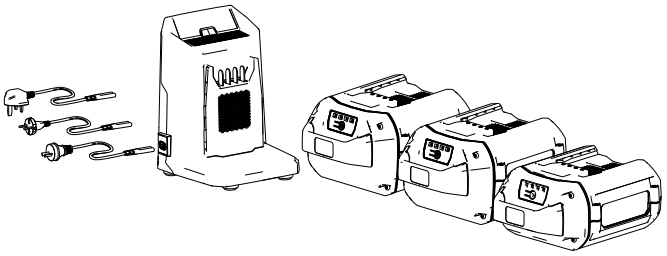

Registre su producto en www.Toro.com.
Traducción del original (ES)

3432-870

Introducción

Esta batería y este cargador están diseñados para que los utilicen usuarios domésticos. Los cargadores de batería modelo 81802 y modelo 81805 están diseñados para cargar baterías de iones de litio Flex-Force de Toro, modelos 81820, 81825, 81850, 81860 y 81875. No están diseñados para cargar otras baterías. El uso de estos productos para otros fines distintos a los previstos podría ser peligroso para usted y para otras personas.

Los modelos de batería 81820, 81825, 81850, 81860 y 81875 están diseñados para su uso en la mayoría de los productos Flex-Force Power System.

Lea este manual detenidamente para aprender a utilizar y mantener correctamente su producto, y para evitar lesiones y daños al producto. Usted es responsable de utilizar el producto de forma correcta y segura.

Visite www.Toro.com para obtener más información, incluidos consejos de seguridad, materiales de formación, información sobre accesorios, ayuda para encontrar a un distribuidor o para registrar su producto.

Seguridad

INSTRUCCIONES DE SEGURIDAD IMPORTANTES

1. GUARDE ESTAS INSTRUCCIONES – este manual contiene importantes instrucciones de seguridad y uso de los modelos de batería 81820, 81825, 81850, 81860 y 81875 y de los cargadores de batería modelo 81802 y modelo 81805.
2. Antes de utilizar el cargador de batería, lea todas las instrucciones y los símbolos de advertencia que figuran en el cargador de batería, en la batería y en el producto que utiliza la batería.
3. PRECAUCIÓN – para reducir el riesgo de lesiones, cargue únicamente los modelos de batería 81820, 81825, 81850, 81860 y 81875 con los cargadores de batería modelo 81802 y modelo 81805. Otras marcas de batería pueden reventar y causar lesiones personales y daños materiales.

© 2021—The Toro® Company
8111 Lyndale Avenue South
Bloomington, MN 55420

Registre su producto en www.Toro.com.

Traducción del original (ES)
Impreso en China
Reservados todos los derechos
3432-870

4. ADVERTENCIA – Si se enchufa el cargador de batería en una toma que no sea de 100 a 240 V puede producirse un incendio o descargas eléctricas. No enchufe el cargador de batería en una toma que no sea de 100 a 240 V. En el caso de un estilo de conexión diferente, utilice un adaptador de enchufe de la configuración correcta para la toma de alimentación, si es necesario.
5. PRECAUCIÓN – Una batería utilizada de forma incorrecta puede presentar riesgo de incendio o de quemadura química. No desmonte la batería. No caliente la batería a más de 68 °C ni la incinere. Sustituya la batería únicamente con una batería Toro genuina; el uso de otro tipo de batería podría provocar un incendio o una explosión. Mantenga las baterías fuera del alcance de los niños y en el embalaje original hasta que vaya a utilizarlas.
6. Estos dispositivos cumplen la Parte 15 de las normas FCC. El uso está sujeto a las 2 condiciones siguientes: (1) estos dispositivos no pueden causar interferencias dañinas y; (2) estos dispositivos deben aceptar cualquier interferencia recibida; incluidas interferencias que puedan causar un funcionamiento no deseado.

I. Formación

1. No deje que utilicen o mantengan este dispositivo niños o personas que no hayan recibido la formación adecuada al respecto. Solo permita que utilicen el dispositivo personas que sean responsables, que cuenten con la formación adecuada, que estén familiarizadas con las instrucciones y tengan capacidad física para usarlo.
2. No deje que los niños usen o jueguen con la batería o el cargador de batería; la normativa local puede imponer límites sobre la edad del operador.

II. Preparación

1. Utilice aparatos únicamente con las baterías específicas indicadas. El uso de otros tipos de baterías puede crear un riesgo de incendio y lesiones.
2. No utilice una batería o un cargador de batería que se haya dañado o modificado. Puede presentar un comportamiento impredecible y provocar fuego, explosión o riesgo de lesiones.
3. Si el cable de alimentación del cargador de batería está dañado, póngase en contacto con el servicio técnico autorizado para sustituirlo.

III. Uso

1. No utilice baterías que no sean recargables.

2. Cargue la batería solo con el cargador de batería especificado por Toro. Un cargador que sea idóneo para un tipo de batería puede crear un riesgo de incendio si se utiliza con otra batería.
3. Cargue la batería únicamente en un área bien ventilada.
4. No exponga una batería o un cargador de batería a fuego o a temperaturas superiores a 100 °C.
5. Siga todas las instrucciones de carga y no cargue la batería fuera del rango de temperatura especificado en las instrucciones. De lo contrario, puede dañar la batería y aumentar el riesgo de incendio.
6. En condiciones de abuso, la batería puede expulsar líquido; evite el contacto con el mismo. Si entra en contacto accidentalmente con el líquido, enjuague la zona con agua. Si el líquido entra en contacto con los ojos, busque asistencia médica. El líquido expulsado de la batería puede causar irritación o quemaduras.

IV. Mantenimiento y almacenamiento

1. No deje que los niños limpien o mantengan el cargador de batería sin supervisión.
2. Cuando la batería no esté en uso, manténgala alejada de objetos metálicos, como por ejemplo clips, monedas, llaves, clavos y tornillos que podrían hacer una conexión entre un terminal y otro. Un cortocircuito entre los terminales de la batería puede causar quemaduras o un incendio.
3. No intente reparar la batería o el cargador. Solicite a un servicio técnico autorizado que realice la reparación en la batería o el cargador de batería y que utilice piezas de repuesto idénticas para garantizar que el producto se mantiene con seguridad.
4. No tire la batería usada al fuego. Las celdas pueden explosionar. Compruebe si la normativa local contiene alguna instrucción especial sobre la eliminación de las baterías.

GUARDE ESTAS INSTRUCCIONES

Pegatinas de seguridad e instrucciones

Las pegatinas de seguridad e instrucciones están a la vista del operador y están ubicadas cerca de cualquier zona de peligro potencial. Sustituya cualquier pegatina que esté dañada o que falte.

decal137-9496

137-9496

1. La batería se está cargando.
2. La batería está completamente cargada.
3. La batería está por encima o por debajo del intervalo de temperatura adecuado.
4. Fallo de carga de la batería

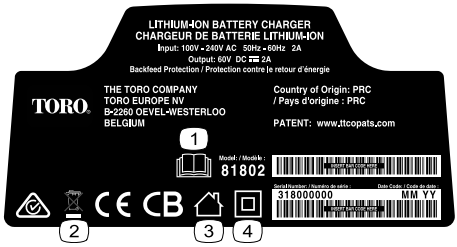

decal137-9495

137-9495

1. Lea el *Manual del operador*.
2. No desechar.
3. Para uso en interiores.
4. Doble aislamiento

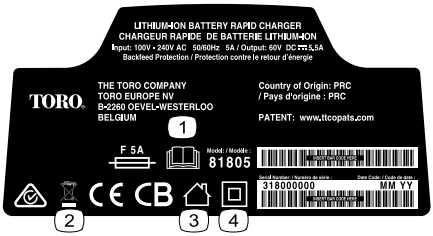

decal140-8472

140-8472

1. Lea el *Manual del operador*.
2. No desechar.
3. Residencial
4. Doble aislamiento

decal144-6019

144-6019

1. Lea el *Manual del operador*.
2. Recicle la batería correctamente.
3. Contiene iones de litio; no desechar de forma incorrecta.
4. Mantener alejado del fuego y de las llamas desnudas.
5. No exponer a la lluvia.

decal140-8486

140-8486

1. Lea el *Manual del operador*.
2. Recicle la batería correctamente.
3. Contiene iones de litio; no desechar de forma incorrecta.
4. Mantener alejado del fuego y de las llamas desnudas.
5. No exponer a la lluvia.

decal140-8488

140-8488

1. Lea el *Manual del operador*.
2. Recicle la batería correctamente.
3. Contiene iones de litio; no desechar de forma incorrecta.
4. Mantener alejado del fuego y de las llamas desnudas.
5. No exponer a la lluvia.

decal140-8490

140-8490

1. Lea el *Manual del operador*.
2. Recicle la batería correctamente.
3. Contiene iones de litio; no desechar de forma incorrecta.
4. Mantener alejado del fuego y de las llamas desnudas.
5. No exponer a la lluvia.

decal140-8492

140-8492

1. Lea el *Manual del operador*.
2. Recicle la batería correctamente.
3. Contiene iones de litio; no desechar de forma incorrecta.
4. Mantener alejado del fuego y de las llamas desnudas.
5. No exponer a la lluvia.

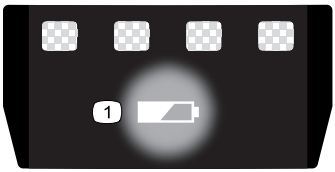

decal137-9461

137-9461

1. Estado de carga de la batería

Montaje

Cómo montar el cargador de la batería (opcional)

Si lo desea, monte el cargador de la batería firmemente en la pared utilizando los orificios de montaje en pared en la parte trasera del cargador.

Móntelo en un espacio interior (tal como un garaje u otro lugar seco), cerca de una toma de corriente y fuera del alcance de los niños.

Consulte la Figura 1 para obtener asistencia sobre el montaje del cargador.

Deslice el cargador sobre las fijaciones correctamente posicionadas para fijarlo en su lugar (fijaciones no incluidas).

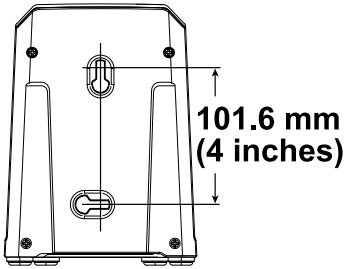

g290534

Figura 1

El producto

Especificaciones

Cargador de batería

Modelo	**81802**	**81805**
Tipo	Cargador de batería de iones de litio 60 V MAX	Cargador rápido para baterías de iones de litio 60 V MAX
Entrada	100 a 240 VAC 50/60 Hz Máx, 2 A	100 a 240 VAC 50/60 Hz Máx, 5 A
Salida	60 V MÁX CC 2 A	60 V MÁX CC 5,5 A

Batería

Modelo	**81820**	**81825**	**81850**	**81860**	**81875**
Capacidad de la batería	2 Ah 108 Wh	2,5 Ah 135 Wh	4 Ah 216 Wh	6 Ah 324 Wh	7,5 Ah 405 Wh
Voltaje nominal según el fabricante de la batería = 60 V máximo y 54 V nominal. El voltaje real depende de la carga.					

Intervalos de temperatura adecuados

Cargue la batería a entre	5 °C y 40 °C*
Use la batería a entre	-30 °C y 49 °C
Almacene la batería/el cargador a entre	5 °C y 40 °C*

* El tiempo de carga será mayor si la temperatura no está en este intervalo durante la carga. Guarde la herramienta, la batería y el cargador en un lugar cerrado, limpio y seco.

Operación

Carga de la batería

Importante: **En el momento de la compra la batería no está totalmente cargada. Antes de usar la herramienta por primera vez, coloque la batería en el cargador y cárguela hasta que el indicador LED indique que la batería está completamente cargada. Lea todas las precauciones de seguridad.**

Importante: **Cargue la batería solo a temperaturas que estén dentro del intervalo apropiado; consulte Especificaciones (página 13).**

Nota: En cualquier momento, presione el botón del indicador de carga de la batería de la batería para mostrar la carga actual (indicadores LED).

1. Compruebe que los orificios de ventilación de la batería y del cargador están libres de polvo y residuos.

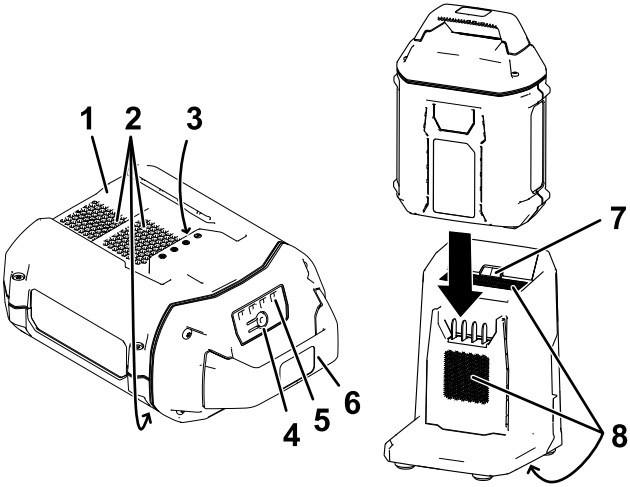

Figura 2

1. Hueco de la batería
2. Zonas de ventilación de la batería
3. Terminales de la batería
4. Botón del indicador de carga de la batería
5. Indicadores LED (carga actual)
6. Empuñadura
7. Luz indicadora LED del cargador
8. Zonas de ventilación del cargador

2. Alinee el hueco de la batería (Figura 2) con la lengüeta del cargador.
3. Introduzca la batería en el cargador hasta que esté completamente asentada (Figura 2).

4. Para retirar la batería, deslice la batería hacia atrás para sacarla del cargador.
5. Consulte la siguiente tabla para interpretar el significado de la luz indicadora LED del cargador de batería.

Luz indicadora	**Indica:**
Apagado	No hay ninguna batería insertada
Verde intermitente	La batería se está cargando
Verde	La batería está cargada
Rojo	La batería y/o el cargador de batería está por encima o por debajo del intervalo de temperatura adecuado
Rojo intermitente	Fallo de carga de la batería*

*Consulte Solución de problemas (página 18) para obtener más información.

Importante: **La batería puede dejarse conectada al cargador durante periodos cortos entre usos.**

Si la batería no se va a utilizar durante periodos más largos, retire la batería del cargador; consulte Almacenamiento (página 16).

Mantenimiento

No se requiere mantenimiento ni servicio en condiciones normales.

Para limpiar la superficie del equipo, pase un paño seco únicamente.

No desmonte el equipo; si está dañado, póngase en contacto con un Servicio Técnico Autorizado.

Almacenamiento

Importante: **Almacene la herramienta, la batería y el cargador solo a temperaturas que estén dentro del intervalo apropiado; consulte** **Especificaciones (página 13)****.**

Importante: **Si va a almacenar la herramienta durante un año o más, retire la batería de la herramienta y cargue la batería hasta que 2 o 3 de los indicadores LED de la batería se enciendan en color verde. No almacene la batería completamente cargada ni completamente descargada. Antes de volver a usar la herramienta, cargue la batería hasta que se encienda el indicador izquierdo del cargador en verde, o hasta que los 4 indicadores LED de la batería se vuelvan verdes.**

- Desconecte el producto de la fuente de alimentación (es decir, desenchufe la batería) antes de comprobar si existen daños tras el uso.
- Limpie cualquier material extraño del producto.
- No almacene ninguna máquina con la batería instalada.
- Cuando no se estén utilizando, almacene la herramienta, la batería y el cargador de la batería fuera del alcance de los niños.
- Mantenga la herramienta, la batería y el cargador de la batería alejados de agentes corrosivos como productos químicos de jardín o sal para deshielo.
- Para reducir el riesgo de lesiones personales graves, no almacene la batería en el exterior o en un vehículo.
- Guarde la herramienta, la batería y el cargador en un lugar cerrado, limpio y seco.

Preparación de la batería para el reciclado

Importante: **Al retirarla, cubra los terminales de la batería con cinta adhesiva de servicio pesado. No intente destruir o desmontar la batería ni intente retirar cualquiera de los componentes de la misma.**

Póngase en contacto con su ayuntamiento local o su distribuidor Toro autorizado para obtener más información sobre cómo reciclar la batería de forma responsable.

Solución de problemas

Realice solo los pasos descritos en estas instrucciones. Cualquier otro trabajo de inspección, mantenimiento o reparación debe ser realizado por un Servicio Técnico Autorizado o por un especialista autorizado si no puede solucionar el problema usted mismo.

Problema	Posible causa	Acción correctora
La batería se descarga rápidamente.	1. La batería está por encima o por debajo del intervalo de temperatura adecuado.	1. Traslade la batería a un lugar seco cuya temperatura sea de entre 5 °C y 40 °C.
El cargador de la batería no funciona.	1. El cargador de la batería está por encima o por debajo del intervalo de temperatura adecuado. 2. La toma de corriente en la que está enchufado el cargador de la batería no tiene corriente.	1. Desenchufe el cargador de batería y trasládelo a un lugar seco cuya temperatura sea de entre 5 °C y 40 °C. 2. Póngase en contacto con un electricista autorizado para que repare la toma de corriente.
La luz indicadora LED del cargador de batería está roja.	1. El cargador de batería y/o la batería está por encima o por debajo del intervalo de temperatura adecuado.	1. Desenchufe el cargador de batería y traslade el cargador y la batería a un lugar seco cuya temperatura sea de entre 5 °C y 40 °C.

Problema	Posible causa	Acción correctora
La luz indicadora LED del cargador de batería se enciende en rojo de forma intermitente.	1. Hay un error de comunicación entre la batería y el cargador.	1. Retire la batería del cargador, desenchufe el cargador de batería de la toma y espere 10 segundos. Vuelva a enchufar el cargador de batería en la toma y coloque la batería en el cargador. Si la luz indicadora LED del cargador de batería sigue encendiéndose en rojo de forma intermitente, repita este procedimiento. Si la luz indicadora LED del cargador de batería sigue encendiéndose en rojo de forma intermitente tras dos intentos, elimine correctamente la batería en un centro de reciclaje de baterías.
	2. La batería está débil.	2. Elimine correctamente la batería en un centro de reciclaje de baterías.
La herramienta no funciona o funciona de forma intermitente.	1. Hay humedad en los cables de la batería.	1. Deje que la batería se seque o séquela con un paño.
	2. La batería no está instalada por completo en la herramienta.	2. Retire y luego vuelva a colocar la batería en la herramienta, asegurándose de que está completamente instalada y bloqueada.

Aviso sobre privacidad en el EEE/Reino Unido

Uso de sus datos personales por parte de Toro

The Toro Company (“Toro”) respeta su privacidad. Al adquirir nuestros productos, podemos recopilar ciertos datos personales sobre usted, ya sea de forma directa a través de usted o de nuestra empresa o nuestro representante local de Toro. Toro utiliza estos datos para cumplir obligaciones contractuales, como registrar su garantía, procesar una reclamación de garantía o ponerse en contacto con usted en caso de la retirada de un producto, así como para fines comerciales legítimos, como valorar la satisfacción de los clientes, mejorar nuestros productos u ofrecerle información de productos que puedan ser de su interés. Toro puede compartir sus datos con filiales, concesionarios u otros socios comerciales de Toro en relación con cualquiera de las actividades antes mencionadas. También podemos revelar sus datos personales cuando se requiera por ley o en relación con la venta, la adquisición o la fusión de una empresa. No venderemos sus datos personales a ninguna otra empresa con fines de marketing.

Retención de sus datos personales

Toro conservará sus datos personales hasta que sean relevantes para las finalidades indicadas anteriormente y según los requisitos legales. Para obtener más información sobre los periodos de retención aplicables, póngase en contacto con legal@toro.com.

Compromiso de Toro con la seguridad

Sus datos personales se pueden procesar en Estados Unidos o en otro país que aplique leyes de protección de datos menos estrictas que las de su país de residencia. Cuando transfiramos sus datos personales fuera de su país de residencia, daremos los pasos legalmente pertinentes para garantizar que se aplican las medidas adecuadas para proteger su información y para garantizar que se trata con seguridad.

Acceso y corrección

Puede tener derecho a corregir o revisar sus datos personales, o bien a negarse al procesamiento de sus datos o restringirlo. Para ello, póngase en contacto con nosotros en la dirección legal@toro.com. Si tiene alguna preocupación acerca de cómo ha gestionado Toro su información, le instamos a que se ponga en contacto con nosotros directamente. Recuerde que los residentes europeos tienen derecho a presentar quejas ante la autoridad responsable de la protección de datos.

Form No. 3432-871 Rev E

Count on it.

Manuel de l'utilisateur

Chargeur de batterie 60 V MAX pour Flex-Force Power System™

N° de modèle 81802—N° de série 319000001 et suivants
N° de modèle 81805—N° de série 320000001 et suivants
N° de modèle 81820—N° de série 321000001 et suivants
N° de modèle 81825—N° de série 319000001 et suivants
N° de modèle 81850—N° de série 320000001 et suivants
N° de modèle 81860—N° de série 319000001 et suivants
N° de modèle 81875—N° de série 319000001 et suivants

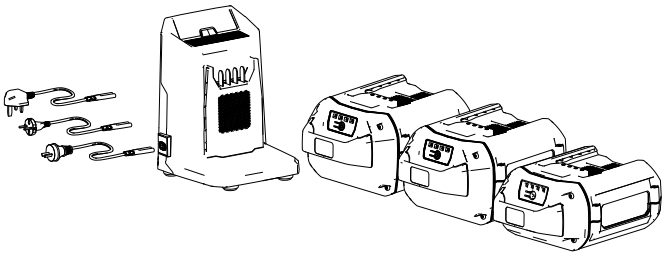

Enregistrez votre produit à www.Toro.com.
Traduction du texte d'origine (FR)

3432-871

Introduction

Cet ensemble batterie/chargeur est destiné au grand public. Les chargeurs de batterie modèles 81802 et 81805 sont principalement conçus pour charger les batteries ion-lithium Toro Flex-Force modèles 81820, 81825, 81850, 81860 et 81875. Ils ne sont pas conçus pour charger d'autres batteries. L'utilisation de ces produits à d'autres fins que celle qui est prévue peut être dangereuse pour vous et les personnes à proximité.

Les batteries modèles 81820, 81825, 81850, 81860 et 81875 sont conçues pour être utilisées avec la plupart des produits Flex-Force Power System.

Lisez attentivement cette notice pour apprendre comment utiliser et entretenir correctement votre produit, et éviter ainsi de l'endommager ou de vous blesser. Vous êtes responsable de l'utilisation sûre et correcte du produit.

Pour plus d'informations, y compris des conseils de sécurité, des documents de formation, des renseignements concernant un accessoire, pour obtenir l'adresse d'un concessionnaire ou pour enregistrer votre produit, rendez-vous sur www.Toro.com.

Sécurité

CONSIGNES DE SÉCURITÉ IMPORTANTES

1. CONSERVEZ CES INSTRUCTIONS – ce manuel contient d'importantes consignes de sécurité et d'utilisation pour les batteries modèles 81820, 81825, 81850, 81860 et 81875, et les chargeurs modèles 81802 et 81805.
2. Avant d'utiliser le chargeur de batterie, lisez toutes les instructions et mises en gardes qui apparaissent sur le chargeur, la batterie et le produit utilisant la batterie.
3. PRUDENCE – pour réduire les risques de blessures, chargez les batteries modèles 81820, 81825, 81850, 81860 et 81875 uniquement avec les chargeurs modèles 81802 et 81805. Les batteries d'une autre marque peuvent exploser et causer des blessures ou des dommages matériels.

© 2021—The Toro® Company
8111 Lyndale Avenue South
Bloomington, MN 55420

Enregistrez votre produit à www.Toro.com.

Traduction du texte d'origine (FR)
Imprimé en Chine
Tous droits réservés
3432-871

4. ATTENTION – Vous pouvez causer un incendie ou un choc électrique si vous branchez le chargeur de batterie à une prise qui n'est pas de 100 à 240 V. Ne branchez pas le chargeur de batterie à une prise autre que 100 à 240 V. Pour un type de branchement différent, utilisez un adaptateur correctement configuré pour la prise, le cas échéant.
5. PRUDENCE – La batterie peut présenter un risque d'incendie ou de brûlure chimique en cas de mauvais traitement. Ne démontez pas la batterie. N'exposez pas la batterie à une température supérieure à 68 °C et ne l'incinérez pas. Remplacez toujours la batterie par une batterie Toro d'origine ; l'utilisation de tout autre type de batterie peut entraîner un incendie ou une explosion. Conservez les batteries hors de la portée des enfants et dans leur emballage d'origine jusqu'au moment de les utiliser.
6. Ces appareils sont conformes à la section 15 de la réglementation FCC. Leur utilisation est soumise aux deux conditions suivantes : (1) Ces appareils ne doivent pas créer de parasites nuisibles ; et (2) ces appareils doivent tolérer les parasites reçus, y compris ceux qui pourraient perturber leur fonctionnement.

I. Formation à l'utilisation

1. Ne confiez pas l'utilisation ou l'entretien de ce produit à des enfants ou à des personnes non qualifiées. Seules les personnes responsables, ayant suivi une formation, ayant lu et compris les instructions, et physiquement aptes sont autorisées à utiliser le produit.
2. N'autorisez pas les enfants à utiliser ou jouer avec la batterie ou le chargeur ; certaines législations imposent un âge minimum pour l'utilisation de ce type d'appareil.

II. Avant d'utiliser la machine

1. Utilisez les appareils uniquement avec les batteries spécifiquement prévues. L'utilisation d'autres types de batterie peut créer un risque de blessure et/ou d'incendie.
2. N'utilisez pas de batterie ou de chargeur endommagé ou modifié. Ils pourraient se comporter de manière imprévisible et causer un incendie, une explosion ou un risque de blessure.
3. Si le cordon d'alimentation du chargeur est endommagé, adressez-vous à un concessionnaire-réparateur agréé pour le remplacer.

III. Utilisation

1. N'utilisez pas de batteries non rechargeables.

2. Chargez la batterie uniquement avec le chargeur spécifié par Toro. Un chargeur convenant à un type de batterie peut créer un risque d'incendie s'il est utilisé avec une autre batterie.
3. Ne chargez la batterie que dans un endroit bien ventilé.
4. N'exposez pas la batterie ou le chargeur au feu ou à des températures supérieures à 100 °C.
5. Respectez toutes les instructions de charge et ne chargez pas la batterie à des températures hors de la plage spécifiée dans les instructions. Vous risquez sinon d'endommager la batterie et d'accroître le risque d'incendie.
6. Dans des conditions d'utilisation abusive, du liquide peut jaillir hors de la batterie ; évitez tout contact. En cas de contact accidentel avec le liquide, rincez à l'eau. En cas de contact du liquide avec les yeux, consultez un médecin. Le liquide éjecté de la batterie peut causer des irritations ou des brûlures.

IV. Entretien et remisage

1. N'autorisez pas les enfants à nettoyer ou faire l'entretien du chargeur de batterie sans supervision.
2. Lorsque la batterie ne sert pas, rangez-la à l'écart d'objets métalliques tels que trombones, pièces de monnaie, clés, clous et vis qui pourraient relier les bornes entre elles. Un court-circuit aux bornes de la batterie peut causer des brûlures ou un incendie.
3. N'essayez pas de réparer la batterie ou le chargeur. Pour assurer l'entretien sécuritaire du produit, confiez l'entretien de la batterie ou du chargeur de batterie à un concessionnaire-réparateur agréé qui utilise des pièces de rechange identiques.
4. Ne jetez pas la batterie au feu. L'élément pourrait exploser. Vérifiez si la réglementation locale impose des procédures de mise au rebut spéciales.

CONSERVEZ CES INSTRUCTIONS

Autocollants de sécurité et d'instruction

Des autocollants de sécurité et des instructions bien visibles par l'opérateur sont placés près de tous les endroits potentiellement dangereux. Remplacez tout autocollant endommagé ou manquant.

decal137-9496

137-9496

1. La batterie est en charge.
2. La batterie est complètement chargée.
3. La température de la batterie est supérieure ou inférieure à la plage de température appropriée.
4. Anomalie de charge de la batterie

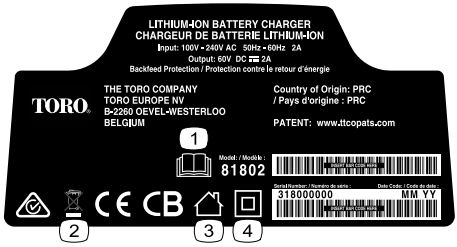

decal137-9495

137-9495

1. Lisez le *Manuel de l'utilisateur*.
2. Ne pas mettre au rebut.
3. Pour usage intérieur.
4. Isolation double

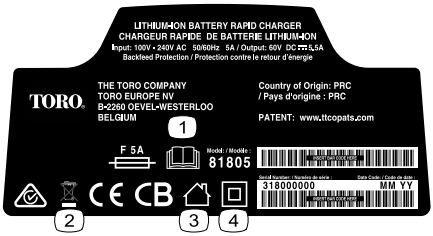

decal140-8472

140-8472

1. Lisez le *Manuel de l'utilisateur*.
2. Ne pas mettre au rebut.
3. Résidentiel
4. Isolation double

decal144-6019

144-6019

1. Lisez le *Manuel de l'utilisateur*.
2. Recyclez la batterie selon la réglementation en vigueur.
3. Contient des ions de lithium ; mettre au rebut en respectant l'environnement.
4. Tenir à l'écart des d'étincelles et flammes nues.
5. Ne pas exposer à la pluie.

decal140-8486

140-8486

1. Lisez le *Manuel de l'utilisateur*.
2. Recyclez la batterie selon la réglementation en vigueur.
3. Contient des ions de lithium ; mettre au rebut en respectant l'environnement.
4. Tenir à l'écart des d'étincelles et flammes nues.
5. Ne pas exposer à la pluie.

decal140-8488

140-8488

1. Lisez le *Manuel de l'utilisateur*.
2. Recyclez la batterie selon la réglementation en vigueur.
3. Contient des ions de lithium ; mettre au rebut en respectant l'environnement.
4. Tenir à l'écart des d'étincelles et flammes nues.
5. Ne pas exposer à la pluie.

decal140-8490

140-8490

1. Lisez le *Manuel de l'utilisateur*.
2. Recyclez la batterie selon la réglementation en vigueur.
3. Contient des ions de lithium ; mettre au rebut en respectant l'environnement.
4. Tenir à l'écart des d'étincelles et flammes nues.
5. Ne pas exposer à la pluie.

decal140-8492

140-8492

1. Lisez le *Manuel de l'utilisateur*.
2. Recyclez la batterie selon la réglementation en vigueur.
3. Contient des ions de lithium ; mettre au rebut en respectant l'environnement.
4. Tenir à l'écart des d'étincelles et flammes nues.
5. Ne pas exposer à la pluie.

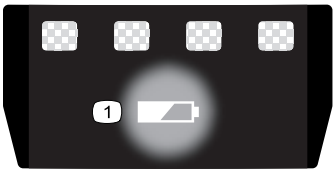

decal137-9461

137-9461

1. État de charge de la batterie

Mise en service

Montage du chargeur de batterie (option)

Si vous le souhaitez, vous pouvez fixer le chargeur de batterie solidement à un mur à l'aide des fentes de fixation murale situées au dos.

Montez-le à l'intérieur (par exemple dans un garage ou tout autre endroit à l'abri de l'humidité), à proximité d'une prise de courant et hors de la portée des enfants.

Pour vous aider à monter le chargeur, reportez-vous à la Figure 1.

Pour fixer le chargeur en place, glissez-le sur les fixations placées au bon endroit (fixations non incluses).

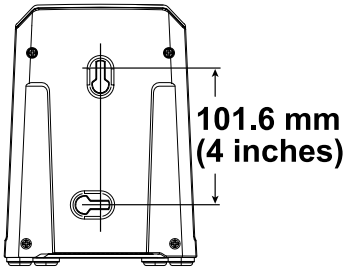

g290534

Figure 1

Vue d'ensemble du produit

Caractéristiques techniques

Chargeur de batterie

Modèle	81802	81805
Type	Chargeur de batterie ion-lithium de 60 V MAX	Chargeur rapide pour batterie ion-lithium de 60 V MAX
Entrée	100 à 240 V c.a. 50/60 Hz 2 A max.	100 à 240 V c.a. 50/60 Hz 5 A max.
Sortie	60 V c.c. MAX 2,0 A	60 V c.c. MAX 5,5 A

Batterie

Modèle	81820	81825	81850	81860	81875
Capacité de la batterie	2,0 Ah 108 Wh	2,5 Ah 135 Wh	4,0 Ah 216 Wh	6,0 Ah 324 Wh	7,5 Ah 405 Wh
Tension batterie nominale selon le fabricant = 60 V max., 54 V nominale. La tension réelle varie en fonction de la charge.					

Plages de températures adéquates

Charger la batterie entre	5 °C et 40 °C*
Utiliser la batterie entre	-30 °C et 49 °C
Ranger la batterie/le chargeur entre	5 °C et 40 °C*

*Le temps de charge sera plus long en dehors de cette plage de température. Rangez l'outil, la batterie et le chargeur dans un lieu fermé, propre et sec.

Utilisation

Charge de la batterie

Important: **La batterie n'est pas complètement chargée à l'achat. Avant d'utiliser l'outil pour la première fois, placez la batterie dans le chargeur et chargez-la jusqu'à ce que les diodes indiquent qu'elle est complètement chargée. Lisez toutes les consignes de sécurité.**

Important: **Chargez la batterie uniquement à une température comprise dans la plage adéquate ; voir Caractéristiques techniques (page 13).**

Remarque: À tout moment, appuyez sur le bouton indicateur de charge de la batterie pour afficher la charge actuelle (diodes).

1. Vérifiez que les évents de la batterie et du chargeur sont exempts de poussière et de débris.

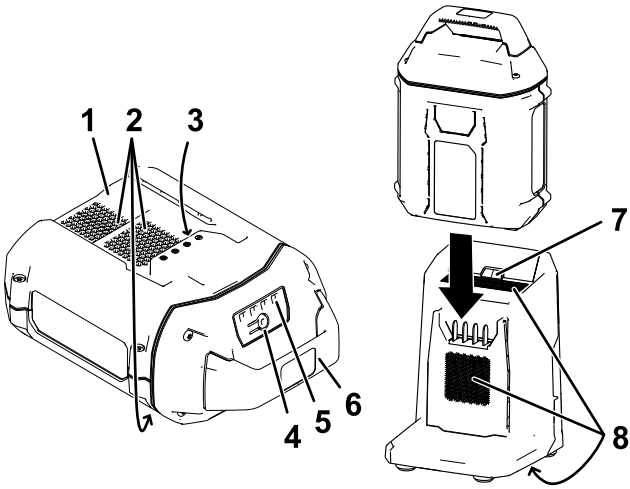

Figure 2

1. Logement de la batterie
2. Évents de la batterie
3. Bornes de la batterie
4. Bouton indicateur de charge de la batterie
5. Diodes (charge actuelle)
6. Poignée
7. Diode du chargeur
8. Évents du chargeur

2. Alignez le creux de la batterie (Figure 2) sur la languette du chargeur.
3. Glissez la batterie dans le chargeur jusqu'à ce qu'elle soit bien enclenchée (Figure 2).
4. Pour retirer la batterie du chargeur, faites-la glisser vers l'arrière.

5. Reportez-vous au tableau ci-dessous pour interpréter les indications de la diode sur le chargeur de batterie.

Voyant	Indique
Éteint	Pas de batterie présente
Clignotement vert	La batterie est en charge
Vert	La batterie est chargée
Rouge	La température de la batterie et/ou du chargeur est supérieure ou inférieure à la plage appropriée.
Clignotement rouge	Anomalie de charge de la batterie*

* Voir Dépistage des défauts (page 17) pour plus d'informations.

Important: **Vous pouvez laisser la batterie dans le chargeur pendant une courte période entre deux utilisations.**

Si la batterie ne doit pas servir pendant une période prolongée, retirez-la du chargeur ; voir Remisage (page 16).

Entretien

Aucun entretien et aucune révision ne sont nécessaires dans des conditions normales de fonctionnement.

Pour nettoyer la surface de l'équipement, il suffit de l'essuyer avec un chiffon sec.

Ne démontez pas l'équipement ; s'il est endommagé, adressez-vous à votre concessionnaire-réparateur agréé.

Remisage

Important: **Rangez l'outil, la batterie et le chargeur de batterie uniquement à des températures comprises dans la plage adéquate ; voir** **Caractéristiques techniques (page 13)****.**

Important: **Si vous remisez l'outil pendant un an ou plus, retirez la batterie et chargez-la jusqu'à ce que 2 ou 3 de ses diodes deviennent vertes. Ne remisez pas une batterie à pleine charge ou complètement déchargée. Avant de réutiliser l'outil, chargez la batterie jusqu'à ce que le voyant gauche devienne vert sur le chargeur, ou que les 4 diodes de la batterie deviennent vertes.**

- Débranchez le produit de l'alimentation (autrement dit, retirez la batterie) et recherchez tout dommage éventuel après utilisation.
- Nettoyez le produit pour éliminer les corps étrangers.
- Ne rangez pas la machine en laissant la batterie dessus.
- Lorsqu'ils ne sont pas utilisés, rangez l'outil, la batterie et le chargeur de batterie hors de la portée des enfants.
- N'approchez pas l'outil, la batterie et le chargeur des agents corrosifs, tels les produits chimiques de jardinage et les sels de dégivrage.
- Pour réduire les risques de blessures graves, ne rangez pas la batterie à l'extérieur ou dans un véhicule.
- Rangez l'outil, la batterie et le chargeur dans un lieu fermé, propre et sec.

Préparation de la batterie pour le recyclage

Important: **Après avoir retiré la batterie, recouvrez les bornes de ruban adhésif épais. N'essayez pas de détruire ou de démonter la batterie ni de déposer aucun de ses composants.**

Contactez votre municipalité ou votre distributeur Toro autorisé pour plus savoir comment recycler la batterie de manière responsable.

Dépistage des défauts

N'effectuez que les opérations décrites dans ces instructions. Tout autre travail d'inspection, d'entretien ou de réparation doit être réalisé par un centre d'entretien agréé ou autre spécialiste qualifié si vous n'arrivez pas à résoudre le problème vous-même.

Problème	Cause possible	Mesure corrective
La batterie se décharge rapidement.	1. La température de la batterie est supérieure ou inférieure à la plage de température appropriée.	1. Placez la batterie dans un endroit sec, où la température est comprise entre 5 °C et 40 °C.
Le chargeur de batterie ne fonctionne pas.	1. La température du chargeur est supérieure ou inférieure à la plage de température adéquate. 2. La prise sur laquelle le chargeur est branché n'est pas alimentée.	1. Débranchez le chargeur et placez-le dans un endroit sec où la température est comprise entre 5 °C et 40 °C. 2. Adressez-vous à un électricien qualifié pour réparer la prise.
Le voyant du chargeur de batterie est rouge.	1. La température du chargeur de batterie et/ou de la batterie est supérieure ou inférieure à la plage de température adéquate.	1. Débranchez le chargeur de batterie et placez-le, ainsi que la batterie, dans un endroit sec où la température est comprise entre 5 °C et 40 °C.

Problème	Cause possible	Mesure corrective
Le voyant sur le chargeur de batterie clignote en rouge.	1. Une erreur de communication s'est produite entre la batterie et le chargeur.	1. Retirez la batterie du chargeur, débranchez le chargeur de la prise et patientez 10 secondes. Rebranchez le chargeur dans la prise et insérez la batterie dans le chargeur. Si le voyant du chargeur clignote encore en rouge, répétez cette procédure. Si le voyant du chargeur de batterie clignote toujours en rouge après 2 tentatives, mettez la batterie au rebut correctement dans un centre de recyclage de batteries.
	2. La batterie est faible.	2. Mettez la batterie au rebut correctement dans un centre de recyclage de batteries.
L'outil ne fonctionne pas ou fonctionne par intermittence.	1. Il y a de l'humidité sur les fils de la batterie.	1. Laissez sécher la batterie ou essuyez-la.
	2. La batterie n'est pas complètement installée dans l'outil.	2. Retirez et remettez la batterie en place dans l'outil, en vérifiant qu'elle est complètement insérée et enclenchée.

Déclaration de confidentialité EEE/R-U

Utilisation de vos données personnelles par Toro

La société The Toro Company (« Toro ») respecte votre vie privée. Lorsque vous achetez nos produits, nous pouvons recueillir certaines données personnelles vous concernant, soit directement soit par l'intermédiaire de votre société ou concessionnaire Toro local(e). Toro utilise ces données pour s'acquitter d'obligations contractuelles, par exemple pour enregistrer votre garantie, traiter une réclamation au titre de la garantie ou vous contacter dans l'éventualité d'un rappel de produit, mais aussi à des fins commerciales légitimes, par exemple pour mesurer la satisfaction des clients, améliorer nos produits ou vous transmettre des informations sur les produits susceptibles de vous intéresser. Toro pourra partager les données personnelles que vous lui aurez communiquées avec ses filiales, concessionnaires ou autres partenaires commerciaux dans le cadre de ces activités. Nous pourrons aussi être amenés à divulguer des données personnelles si la loi l'exige ou dans le cadre de la cession, de l'acquisition ou de la fusion d'une société. Nous ne vendrons jamais vos données personnelles à aucune autre société aux fins de marketing.

Conservation de vos données personnelles

Toro conservera vos données personnelles aussi longtemps que nécessaire pour répondre aux fins susmentionnées et conformément aux dispositions légales applicables. Pour plus d'informations concernant les durées de conservation applicables, veuillez contacter legal@toro.com.

L'engagement de Toro en matière de sécurité

Vos données personnelles pourront être traitées aux États-Unis ou dans tout autre pays où la législation concernant la protection des données peut être moins rigoureuse que celle de votre propre pays de résidence. Chaque fois que nous transférerons vos données personnelles hors de votre pays de résidence, nous prendrons toutes les dispositions légales requises pour mettre en place toutes les garanties nécessaires visant à la protection et au traitement sécurisé de vos données.

Droits d'accès et de rectification

Vous pouvez être en droit de corriger ou de consulter vos données personnelles, ou encore de vous opposer à leur traitement, ou d'en limiter la portée. Pour ce faire, veuillez nous contacter par courriel à legal@toro.com. Si vous avez la moindre inquiétude concernant la manière dont Toro a traité vos données personnelles, nous vous encourageons à nous en faire part directement. Veuillez noter que les résidents européens ont le droit de porter plainte auprès de leur Autorité de protection des données.

TORO®

Count on it.

Form No. 3432-872 Rev E

Count on it.

Manuale dell'operatore

Caricabatterie Flex-Force Power System™ 60 V MAX

Nº del modello 81802—Nº di serie 319000001 e superiori
Nº del modello 81805—Nº di serie 320000001 e superiori
Nº del modello 81820—Nº di serie 321000001 e superiori
Nº del modello 81825—Nº di serie 319000001 e superiori
Nº del modello 81850—Nº di serie 320000001 e superiori
Nº del modello 81860—Nº di serie 319000001 e superiori
Nº del modello 81875—Nº di serie 319000001 e superiori

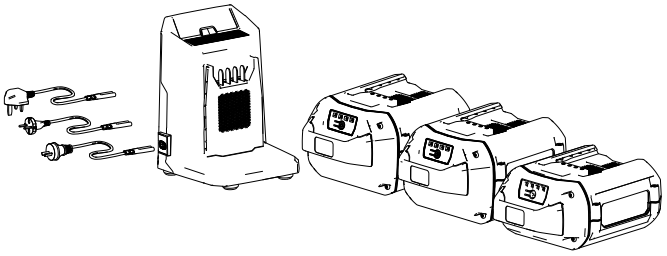

Registrate il vostro prodotto presso www.Toro.com.
Traduzione dell'originale (IT)

3432-872

Introduzione

Questo pacco batteria/caricabatterie è inteso per l'utilizzo da parte di clienti residenziali. I caricabatterie modello 81802 e modello 81805 sono indicati per la ricarica dei pacchi batteria Toro Flex-Force agli ioni di litio modello 81820, 81825, 81850, 81860 e 81875. Non sono indicati per la ricarica di altre batterie. L'utilizzo di questi prodotti per scopi non conformi alle funzioni per cui sono stati concepiti può essere pericoloso per voi e gli astanti.

I pacchi batteria modello 81820, 81825, 81850, 81860 e 81875 sono indicati per l'utilizzo nei prodotti Flex-Force Power System.

Leggete attentamente queste informazioni per imparare come utilizzare e mantenere il vostro prodotto in modo idoneo ed evitare lesioni personali e danni al prodotto. Siete responsabili dell'utilizzo consono e sicuro del prodotto.

Visitate il sito www.Toro.com per maggiori informazioni, compresi suggerimenti sulla sicurezza, materiali di formazione, informazioni sugli accessori, assistenza nella localizzazione di un rivenditore o per registrare il vostro prodotto.

Sicurezza

IMPORTANTI ISTRUZIONI DI SICUREZZA

1. CONSERVATE QUESTE ISTRUZIONI – questo manuale contiene importanti istruzioni operative e di sicurezza per i pacchi batteria modello 81820, 81825, 81850, 81860 e 81875 e i caricabatterie modello 81802 e modello 81805.
2. Prima di utilizzare il caricabatterie, leggete tutte le istruzioni e le indicazioni di precauzione sul caricabatterie, pacco batteria e prodotto che utilizza il pacco batteria.
3. ATTENZIONE – per ridurre il rischio di infortuni, caricate i pacchi batteria modello 81820, 81825, 81850, 81860 e 81875 solo con i caricabatterie modello 81802 e modello 81805. Altri marchi di pacchi batteria potrebbero scoppiare, causando lesioni personali e danni.

© 2021—The Toro® Company
8111 Lyndale Avenue South
Bloomington, MN 55420

Registrate il vostro prodotto presso www.Toro.com.

Traduzione dell'originale (IT)
Stampato in Cina
Tutti i diritti sono riservati

3432-872

4. AVVERTENZA – il collegamento del caricabatterie a una presa che non sia da 100 a 240 V può causare un incendio o una scossa elettrica. Non collegate il caricabatterie a una presa diversa da una da 100 a 240 V. Per uno stile di collegamento differente, se necessario usate un adattatore adeguato alla configurazione della presa elettrica.
5. ATTENZIONE – se maneggiato impropriamente, il pacco batteria può presentare un rischio di incendio o ustione chimica. Non smontate il pacco batteria. Non riscaldate il pacco batteria a una temperatura superiore a 68 °C e non inceneritelo. Sostituite il pacco batteria solo con un pacco batteria originale Toro; l'utilizzo di un altro tipo di pacco batteria può causare un incendio o un'esplosione. Tenete i pacchi batteria fuori dalla portata dei bambini e nella confezione originale fino a quando non sarete pronti a utilizzarli.
6. Questi dispositivi sono conformi con la Sezione 15 delle regole FCC. Il funzionamento è soggetto alle 2 seguenti condizioni: (1) questi dispositivi non possono causare interferenze nocive e (2) questi dispositivi devono accettare qualsiasi interferenza ricevuta, incluse le interferenze che possano causare un funzionamento indesiderato.

I. Formazione

1. Non lasciate che bambini o persone non addestrate utilizzino o effettuino interventi di manutenzione su questo dispositivo. Consentite l’utilizzo o la manutenzione del dispositivo solo a persone responsabili, addestrate, che abbiano familiarità con le istruzioni e fisicamente capaci.
2. Non consentite ai bambini di utilizzare o giocare con il pacco batteria o il caricabatteria; le normative locali possono limitare l’età dell’operatore.

II. Preparazione

1. Utilizzate apparecchiature elettriche solo con pacchi batteria appositamente progettati. L'utilizzo di qualsiasi altro tipo di pacco batteria può creare un rischio di lesioni e/o incendio.
2. Non utilizzate un pacco batteria o un caricabatteria danneggiato o modificato. Può determinare un comportamento imprevisto e portare a incendio, esplosione o rischio di infortuni.
3. Se il cavo di alimentazione del caricabatteria è danneggiato, contattate un Centro assistenza autorizzato per sostituirlo.

III. Funzionamento

1. Non utilizzate batterie non ricaricabili.

2. Caricate il pacco batteria solo con il caricabatteria specificato da Toro. Un caricabatterie adatto a un tipo di pacco batteria può creare un rischio di incendio se utilizzato con un altro pacco batteria.
3. Caricate il pacco batteria solo in un'area ben ventilata.
4. Non esponete un pacco batteria o un caricabatteria a fiamme o temperature superiori a 100 °C.
5. Seguite tutte le istruzioni di ricarica e non caricate il pacco batteria al di fuori del range di temperatura specificato nelle istruzioni. Altrimenti, potreste danneggiare il pacco batteria e aumentare il rischio di incendio.
6. In condizioni di uso scorretto, il pacco batteria può espellere del liquido: evitate il contatto. Se doveste venire accidentalmente a contatto con il liquido, lavatevi con acqua. Se il liquido dovesse venire a contatto con gli occhi, consultate un medico. Il liquido fuoriuscito dal pacco batteria può causare irritazioni o ustioni.

IV. Manutenzione e rimessaggio

1. Non permettete ai bambini di pulire o manutenere il caricabatteria senza supervisione.
2. Quando un pacco batteria non è in uso, tenetelo lontano da oggetti metallici, come graffette, monete, chiavi, chiodi e viti che possano creare un collegamento da 1 terminale a un altro. Mandare in cortocircuito i morsetti della batteria può causare bruciature o un incendio.
3. Non tentate di riparare il pacco batteria o il caricabatteria. Fate eseguire gli interventi di assistenza del pacco batteria o del caricabatteria a un Centro assistenza autorizzato, utilizzando ricambi identici per garantire una manutenzione sicura del prodotto.
4. Non gettate la batteria nel fuoco. La cellula potrebbe esplodere. Controllate i codici locali per possibili istruzioni di smaltimento speciale.

CONSERVATE QUESTE ISTRUZIONI

Adesivi di sicurezza e informativi

Adesivi e istruzioni di sicurezza sono chiaramente visibili per l'operatore e sono situati vicino a qualsiasi area di potenziale pericolo. Sostituite eventuali adesivi se danneggiati o mancanti.

decal137-9496

137-9496

1. Il pacco batteria è in carica.
2. Il pacco batteria è completamente carico.
3. Il pacco batteria si trova al di sopra o al di sotto del corretto intervallo di temperature.
4. Guasto di carica del pacco batteria

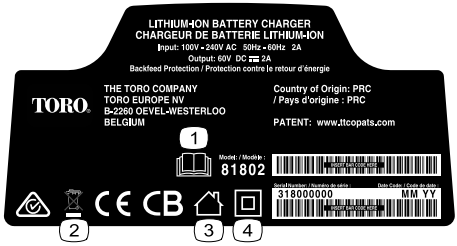

decal137-9495

137-9495

1. Leggete il *Manuale dell'operatore*.
2. Non eliminatelo.
3. Per uso interno.
4. Doppio isolamento

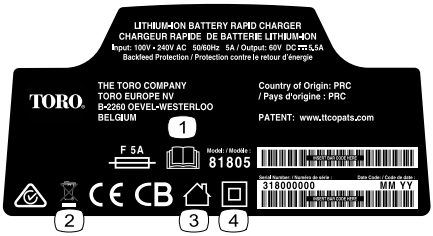

decal140-8472

140-8472

1. Leggete il *Manuale dell'operatore*.
2. Non eliminatelo.
3. Residenziale
4. Doppio isolamento

decal144-6019

144-6019

1. Leggete il *Manuale dell'operatore*.
2. Riciclate correttamente la batteria.
3. Contiene ioni di litio; non smaltire in modo inappropriato.
4. Tenetevi a distanza da fuochi o fiamme aperti.
5. Non esponetelo alla pioggia.

decal140-8486

140-8486

1. Leggete il *Manuale dell'operatore*.
2. Riciclate correttamente la batteria.
3. Contiene ioni di litio; non smaltire in modo inappropriato.
4. Tenetevi a distanza da fuochi o fiamme aperti.
5. Non esponetelo alla pioggia.

decal140-8488

140-8488

1. Leggete il *Manuale dell'operatore*.
2. Riciclate correttamente la batteria.
3. Contiene ioni di litio; non smaltire in modo inappropriato.
4. Tenetevi a distanza da fuochi o fiamme aperti.
5. Non esponetelo alla pioggia.

decal140-8490

140-8490

1. Leggete il *Manuale dell'operatore*.
2. Riciclate correttamente la batteria.
3. Contiene ioni di litio; non smaltire in modo inappropriato.
4. Tenetevi a distanza da fuochi o fiamme aperti.
5. Non esponetelo alla pioggia.

decal140-8492

140-8492

1. Leggete il *Manuale dell'operatore*.
2. Riciclate correttamente la batteria.
3. Contiene ioni di litio; non smaltire in modo inappropriato.
4. Tenetevi a distanza da fuochi o fiamme aperti.
5. Non esponetelo alla pioggia.

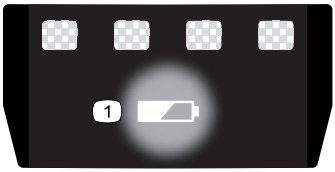

decal137-9461

137-9461

1. Stato di carica della batteria

Preparazione

Montaggio del caricabatterie (opzionale)

Se lo desiderate, montate il caricabatterie saldamente su una parete, utilizzando i fori per il montaggio a parete sul retro del caricabatterie.

Montatelo al chiuso (in un garage o un altro luogo asciutto), vicino a una presa di alimentazione e fuori dalla portata dei bambini.

Fate riferimento a Figura 1 per assistenza nel montaggio del caricabatterie.

Fate scorrere il caricabatterie sulla bulloneria correttamente posizionata per fissarlo in posizione (bulloneria non inclusa).

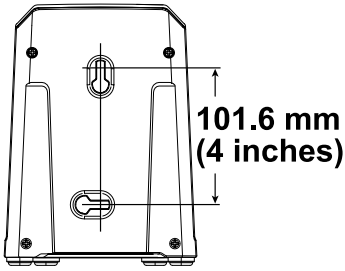

g290534

Figura 1

Quadro generale del prodotto

Specifiche

Caricabatterie

Modello	81802	81805
Tipo	Caricabatterie agli ioni di litio 60 V MAX	Caricabatterie rapido agli ioni di litio 60 V MAX
In ingresso	Da 100 a 240 V c.a. 50/60 Hz Max 2 A	Da 100 a 240 V c.a. 50/60 Hz Max 5 A
In uscita	60 V c.c. MAX 2 A	60 V c.c. MAX 5,5 A

Pacco batteria

Modello	81820	81825	81850	81860	81875
Capacità del pacco batteria	2 Amp/ora 108 Watt/ora	2,5 Amp/ora 135 Watt/ora	4 Amp/ora 216 Watt/ora	6 Amp/ora 324 Watt/ora	7,5 Amp/ora 405 Watt/ora
Valori nominali del costruttore della batteria = 60 V max e 54 V per uso nominale. Il voltaggio effettivo varia in base al carico.					

Intervalli di temperatura idonei

Caricate il pacco batteria a	5 °C - 40 °C
Utilizzate il pacco batteria a	-30 °C - 49 °C
Rimessate il pacco batteria/caricabatterie a	5 °C - 40 °C

*I tempi di ricarica aumenteranno se la ricarica non avviene all'interno di questo intervallo. Stoccate l'utensile, la batteria e il caricabatterie in un luogo ben pulito e asciutto.

Funzionamento

Ricarica del pacco batteria

Importante: **Il pacco batteria non è completamente carico al momento dell'acquisto. Prima di utilizzare l'utensile per la prima volta, posizionate il pacco batteria nel caricabatteria e ricaricatelo fino a quando il display LED non indica una ricarica completa del pacco batteria. Leggete tutte le precauzioni di sicurezza.**

Importante: **Caricate il pacco batteria solo a temperature comprese all'interno dell'intervallo corretto; fate riferimento a Specifiche (pagina 13).**

Nota: In qualsiasi momento, premete il pulsante dell'indicatore di carica della batteria sul pacco batteria per visualizzare l'attuale stato di carica (indicatori LED).

1. Assicuratevi che gli sfiati sulla batteria e sul caricabatterie siano privi di polvere e detriti.

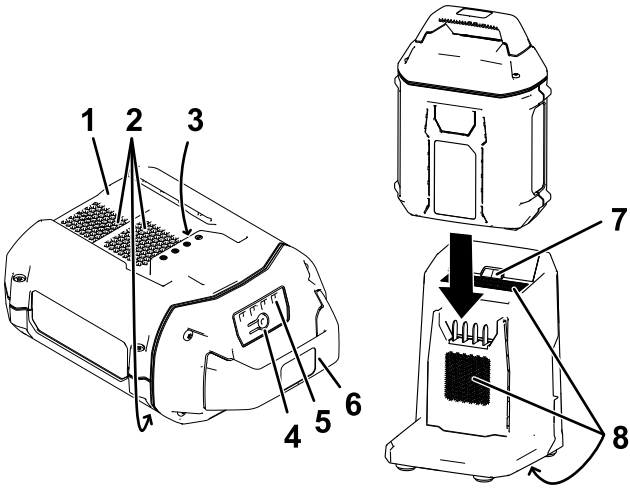

Figura 2

1. Cavità del pacco batteria
2. Aree di sfiato del pacco batteria
3. Terminali del pacco batteria
4. Pulsante dell'indicatore di carica della batteria
5. Indicatori LED (carica attuale)
6. Impugnatura
7. Spia di indicazione LED del caricabatterie
8. Aree di sfiato del caricabatterie

2. Allineate la cavità nel pacco batteria (Figura 2) con la linguetta sul caricabatterie.

3. Fate scorrere il pacco batteria nel caricabatteria fino a quando non è completamente in sede (Figura 2).
4. Per rimuovere il pacco batteria, fate scorrere la batteria all'indietro, fuori dal caricabatterie.
5. Fate riferimento alla seguente tabella per interpretare la spia di indicazione LED sul caricabatterie.

Spia di indicazione	**Indica**
Spegnimento	Nessun pacco batteria inserito
Verde lampeggiante	Il pacco batteria è in carica
Verde	Il pacco batteria è carico
Rosso	Il pacco batteria e/o il caricabatterie si trova al di sopra o al di sotto del corretto intervallo di temperature
Rosso lampeggiante	Guasto di carica del pacco batteria*

*Fate riferimento a Localizzazione guasti (pagina 18) per maggiori informazioni.

Importante: **La batteria può essere lasciata sul caricabatterie per brevi periodi di tempo tra gli usi.**

Se la batteria non verrà utilizzata per periodi di tempo più lunghi, rimuovete la batteria dal caricabatterie; fate riferimento a Stoccaggio (pagina 16).

Manutenzione

Manutenzione e assistenza non sono necessarie in condizioni normali.

Quando pulite la superficie dell'attrezzatura, utilizzate solo un panno asciutto.

Non smontate l'attrezzatura; se è danneggiata, contattate il vostro Centro assistenza autorizzato.

Stoccaggio

Importante: **Stoccate l'utensile, il pacco batteria e il caricabatterie solo a temperature comprese all'interno dell'intervallo opportuno; fate riferimento a** **Specifiche (pagina 13)****.**

Importante: **Se stoccate l'utensile per un anno o più, rimuovete il pacco batteria dall'utensile e caricatelo fino a quando 2 o 3 indicatori LED non diventano verdi sulla batteria. Non stoccate una batteria completamente carica o completamente scarica. Quando dovete utilizzare di nuovo l'utensile, caricate il pacco batteria fino a quando la spia di indicazione sinistra non diventa verde sul caricabatterie o quando tutti e 4 gli indicatori LED non diventano verdi sulla batteria.**

- Scollegate il prodotto dall'alimentazione (ovvero, rimuovete il pacco batteria) e controllate per escludere eventuali danni dopo l'uso.
- Ripulite il prodotto da tutti i materiali estranei.
- Non rimessate qualsiasi macchina con il pacco batteria installato.
- Quando non in uso, rimessate l'utensile, il pacco batteria e il caricabatterie fuori dalla portata dei bambini.
- Tenete utensile, pacco batteria e caricabatterie lontano da agenti corrosivi, come sostanze chimiche per il giardino e sali di sbrinamento.
- Per ridurre il rischio di gravi lesioni personali, non stoccate il pacco batteria all'aperto o all'interno di veicoli.
- Stoccate l'utensile, la batteria e il caricabatterie in un luogo ben pulito e asciutto.

Preparazione del pacco batteria per il riciclaggio

Importante: **Al momento della rimozione, coprite i terminali del pacco batteria con nastro adesivo per servizio pesante. Non tentate di distruggere o smontare il pacco batteria o di rimuoverne i componenti.**

Contattate la vostra sede municipale o il vostro distributore Toro autorizzato per ulteriori informazioni su come riciclare responsabilmente la batteria.

Localizzazione guasti

Effettuate solo i passaggi descritti in queste istruzioni. Tutti i successivi interventi di ispezione, manutenzione e riparazione devono essere effettuati da un centro assistenza autorizzato o da uno specialista analogamente qualificato se non siete in grado di risolvere il problema da soli.

Problema	Possibile causa	Rimedio
Il pacco batteria perde rapidamente la carica.	1. Il pacco batteria si trova al di sopra o al di sotto del corretto intervallo di temperature.	1. Spostate il pacco batteria in un luogo asciutto e in cui la temperatura sia compresa tra 5 °C e 40 °C.
Il caricabatterie non funziona.	1. Il caricabatterie si trova al di sopra o al di sotto del corretto intervallo di temperature.	1. Scollegate il caricabatterie e spostatelo in un luogo asciutto e in cui la temperatura sia compresa tra 5 °C e 40 °C.
	2. La presa cui è collegato il caricabatterie non dà corrente.	2. Contattate il vostro elettricista qualificato per riparare la presa.
La spia di indicazione LED sul caricabatterie è rossa.	1. Il caricabatterie e/o il pacco batteria si trova al di sopra o al di sotto del corretto intervallo di temperature.	1. Scollegate il caricabatterie e spostate caricabatterie e pacco batteria in un luogo asciutto e in cui la temperatura sia compresa tra 5 °C e 40 °C.

Problema	Possibile causa	Rimedio
La spia di indicazione LED sul caricabatterie è rossa lampeggiante.	1. È presente un errore di comunicazione tra il pacco batteria e il caricabatterie. 2. Il pacco batteria è debole.	1. Rimuovete il pacco batteria dal caricabatterie, scollegate il caricabatterie dalla presa e attendete 10 secondi. Collegate nuovamente il caricabatterie alla presa e posizionate il pacco batteria sul caricabatterie. Se la spia di indicazione LED sul caricabatterie è ancora rossa lampeggiante, ripetete nuovamente la procedura. Se la spia di indicazione LED sul caricabatterie è ancora rossa lampeggiante dopo 2 tentativi, smaltite correttamente il pacco batteria presso un centro di riciclaggio per batterie. 2. Smaltite correttamente il pacco batteria presso un centro di riciclaggio per batterie.
L'utensile non funziona o non funziona continuamente.	1. È presente dell'umidità sui poli del pacco batteria. 2. La batteria non è completamente installata nell'utensile.	1. Asciugate o lasciate asciugare il pacco batteria. 2. Rimuovete e poi riposizionate la batteria nell'utensile, assicurandovi che sia completamente installata e fissata.

Informativa sulla privacy SEE/Regno Unito

Utilizzo delle vostre informazioni personali da parte di Toro

The Toro Company (“Toro”) rispetta la vostra privacy. Quando acquistate i nostri prodotti, possiamo raccogliere determinate informazioni personali su di voi, direttamente da voi o tramite la vostra azienda o distributore Toro. Toro utilizza queste informazioni per adempiere ai propri obblighi contrattuali, come registrare la vostra garanzia, elaborare la vostra richiesta in garanzia o contattarvi in caso di un richiamo di prodotto, e per finalità aziendali legittime, come valutare la soddisfazione dei clienti, migliorare i nostri prodotti o fornirvi informazioni su prodotti che potrebbero essere di vostro interesse. Toro può condividere i vostri dati con le nostre consociate, affiliate, rivenditori e altri partner commerciali collegati a tali attività. Inoltre, possiamo divulgare le informazioni personali ove richiesto ai sensi della legge o in relazione alla vendita, acquisto o fusione di un'attività. Non venderemo mai le vostre informazioni personali a nessun'altra società a scopi di marketing.

Conservazione delle vostre informazioni personali

Toro conserverà le vostre informazioni personali per tutto il tempo pertinente alle finalità di cui sopra e in conformità con i requisiti normativi. Per maggiori informazioni sui periodi di conservazione dei dati applicabili, contattate legal@toro.com.

L'impegno di Toro per la sicurezza

Le vostre informazioni personali possono essere elaborate negli Stati Uniti o in altri paesi in cui possono essere in vigore leggi sulla protezione dei dati meno rigorose di quelle del vostro paese di residenza. Ogniqualvolta trasferiamo le vostre informazioni al di fuori del vostro paese di residenza, adotteremo tutte le misure richieste per legge al fine di garantire l'implementazione delle opportune tutele per proteggere le vostre informazioni e assicurarci che vengano trattate in sicurezza.

Accesso e correzione

È vostro diritto correggere o riesaminare i vostri dati personali, oppure rifiutare o limitare il trattamento dei vostri dati. A tale scopo, contattateci via email all'indirizzo legal@toro.com. In caso di perplessità in relazione al modo in cui Toro gestisce le vostre informazioni, vi invitiamo a parlarne direttamente con noi. Tenete presente che i residenti europei hanno diritto a sporgere reclamo presso la propria Autorità di protezione dei dati.

Form No. 3432-873 Rev E

Count on it.

Gebruikershandleiding

Flex-Force Power System™ 60 V MAX acculader

Modelnr.: 81802—Serienr.: 319000001 en hoger
Modelnr.: 81805—Serienr.: 320000001 en hoger
Modelnr.: 81820—Serienr.: 321000001 en hoger
Modelnr.: 81825—Serienr.: 319000001 en hoger
Modelnr.: 81850—Serienr.: 320000001 en hoger
Modelnr.: 81860—Serienr.: 319000001 en hoger
Modelnr.: 81875—Serienr.: 319000001 en hoger

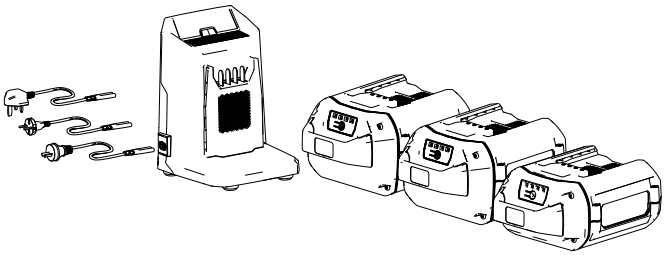

Registreer uw product op www.Toro.com.
Vertaling van de oorspronkelijke tekst (NL)

3432-873

Inleiding

Deze accu en lader zijn bedoeld voor particulier gebruik. Acculaders model 81802 en model 81805 zijn bedoeld voor het laden van Toro Flex-Force lithiumionaccupack model 81820, 81825, 81850, 81860 of 81875. De laders zijn niet bedoeld voor andere accu's. Deze producten gebruiken voor andere doeleinden dan het bedoelde gebruik kan gevaarlijk zijn voor u of voor omstanders.

Accupack model 81820, 81825, 81850, 81860 en 81875 zijn bedoeld om te worden gebruikt in de meeste Flex-Force Power System producten.

Lees deze informatie zorgvuldig door, zodat u weet hoe u de machine op de juiste wijze moet gebruiken en onderhouden en om letsel en schade aan de machine te voorkomen. U bent verantwoordelijk voor het juiste en veilige gebruik van de machine.

Ga naar www.toro.com voor meer informatie, inclusief veiligheidstips, instructiemateriaal, informatie over accessoires, hulp bij het vinden van een dealer of om uw product te registreren.

Veiligheid

BELANGRIJKE VEILIGHEIDSIN-STRUCTIES

1. BEWAAR DEZE INSTRUCTIES – Deze handleiding bevat belangrijke veiligheids- en bedieningsinstructies voor accupack model 81820, 81825, 81850, 81860 en 81875 en acculaders model 81802 en model 81805.
2. Lees voor gebruik van de acculader alle instructies en waarschuwingstekens op de acculader, het accupack en het product waarvoor u het accupack gebruikt.
3. OPGELET – Om het risico op verwonding te verkleinen, mag u het accupack model 81820, 81825, 81850, 81860 en 81875 uitsluitend opladen met acculaders model 81802 en 81805. Andere merken accupacks kunnen exploderen en zo persoonlijk letsel en schade veroorzaken.

© 2021—The Toro® Company
8111 Lyndale Avenue South
Bloomington, MN 55420

Registreer uw product op www.Toro.com.

Vertaling van de oorspronkelijke tekst (NL)
Gedrukt in China
Alle rechten voorbehouden
3432-873

4. WAARSCHUWING – Het aansluiten van de acculader op een stopcontact met een spanning anders dan 100 tot 240 V kan leiden tot brand of een elektrische schok. Sluit de acculader niet aan op een stopcontact met een spanning anders dan 100 tot 240 V. Voor een ander soort aansluiting dient u mogelijk een adapterstekker van het juiste type te gebruiken.
5. OPGELET – Een verkeerd behandeld accupack kan brand of chemische brandwonden veroorzaken. Demonteer het accupack niet. Verhit het accupack niet boven 68 °C en verbrand deze niet. Vervang het accupack alleen door een origineel Toro accupack, het gebruik van een ander accupack kan leiden tot brand of een explosie. Hou accupacks buiten het bereik van kinderen en in de originele verpakking totdat u ze gaat gebruiken.
6. Deze toestellen voldoen aan Part 15 van de FCC Rules. Het gebruik valt onder de volgende twee voorwaarden: (1) Deze toestellen mogen niet leiden tot schadelijke storingen, en (2) deze toestellen moeten alle ontvangen storingen accepteren, waaronder storingen die leiden tot ongewenste werking.

I. Instructie

1. Laat kinderen of personen die geen instructie hebben ontvangen dit apparaat niet gebruiken of er onderhoudswerkzaamheden aan verrichten. Laat enkel mensen die verantwoordelijk en getraind zijn en die bovendien vertrouwd zijn met de instructies en fysiek ertoe in staat zijn het apparaat bedienen of er onderhoudswerkzaamheden aan verrichten.
2. Laat kinderen niet spelen met het accupack of de acculader of laat hen deze niet gebruiken; plaatselijke voorschriften kunnen nadere eisen stellen aan de leeftijd van degene die met het toestel werkt.

II. Vóór ingebruikname

1. Gebruik toestellen alleen met specifiek daarvoor bestemde accupacks. Gebruik van andere accupacks kan lichamelijk letsel en/of brand veroorzaken.
2. Gebruik geen beschadigd of aangepast accupack of beschadigde of aangepaste acculader. Deze kunnen onverwacht gedrag vertonen, wat kan leiden tot brand, explosie of lichamelijk letsel.
3. Als het stroomsnoer van de acculader beschadigd is, neem dan contact op met een erkende servicedealer om het te vervangen.

III. Bediening

1. Gebruik geen niet-oplaadbare batterijen.

2. Laad het accupack enkel op met de acculader die door Toro is gespecificeerd. Een lader die geschikt is voor het ene type accupack kan in combinatie met een ander accupack voor brandgevaar zorgen.
3. Laad het accupack op in een goed verluchte ruimte.
4. Stel het accupack of de acculader niet bloot aan een brand of aan temperaturen hoger dan 100 °C.
5. Volg alle instructies aangaande het laden en laad het accupack niet op buiten het temperatuurbereik dat wordt gespecificeerd in de instructies. Anders kunt u het accupack beschadigen en het risico op brand verhogen.
6. Bij verkeerd gebruik kan vloeistof uit het accupack lekken; vermijd contact hiermee. Als u per ongeluk in contact komt met de vloeistof, moet u spoelen met water. Als de vloeistof in uw ogen terechtkomt, moet u naar een arts gaan. Vloeistof die uit de accu ontsnapt, kan irritatie van de huid of brandwonden veroorzaken.

IV. Onderhoud en opslag

1. Laat kinderen de acculader niet schoonmaken of onderhouden zonder toezicht.
2. Als het accupack niet wordt gebruikt, hou het dan uit de buurt van metalen voorwerpen zoals paperclips, muntjes, sleutels, nagels en schroeven die een brug kunnen vormen tussen de polen. Kortsluiting tussen de accupolen kan brandwonden en brand veroorzaken.
3. Probeer het accupack of de acculader niet te herstellen. Laat een erkende servicedealer onderhoudswerkzaamheden uitvoeren aan het accupack of de acculader, waarbij identieke vervangingsonderdelen worden gebruikt om ervoor te zorgen dat het product veilig wordt onderhouden.
4. De accu niet verbranden. De cel kan ontploffen. Controleer of er plaatselijke voorschriften gelden voor het afvoeren van accu's.

BEWAAR DEZE INSTRUCTIES

Veiligheids- en instructiestickers

Veiligheidsstickers en veiligheidsinstructies zijn gemakkelijk zichtbaar voor de gebruiker en bevinden zich bij plaatsen waar gevaar kan ontstaan. Vervang alle beschadigde of ontbrekende veiligheidsstickers.

decal137-9496

137-9496

1. De accu wordt geladen.
2. De accu is volledig geladen.
3. De accu is boven of onder het geschikte temperatuurgebied.
4. Laadstoring van accupack

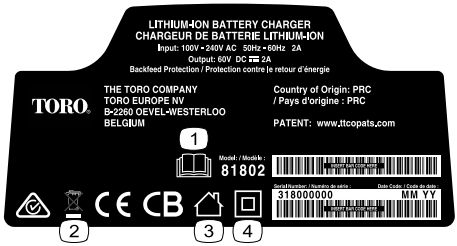

decal137-9495

137-9495

1. Lees de *Gebruikershandleiding*.
2. Niet weggooien.
3. Voor gebruik binnenshuis.
4. Dubbel geïsoleerd

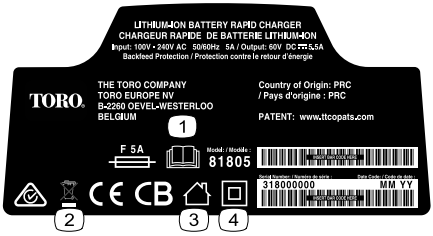

decal140-8472

140-8472

1. Lees de *Gebruikershandleiding*.
2. Niet weggooien.
3. Huishoudelijk gebruik
4. Dubbel geïsoleerd

---

decal144-6019

144-6019

1. Lees de *Gebruikershandleiding*.
2. Recycle de accu op de juiste manier.
3. Bevat lithiumionen; voer het product op de juiste manier af.
4. Uit de buurt van open vuur of vlammen houden.
5. Niet blootstellen aan regen.

decal140-8486

140-8486

1. Lees de *Gebruikershandleiding*.
2. Recycle de accu op de juiste manier.
3. Bevat lithiumionen; voer het product op de juiste manier af.
4. Uit de buurt van open vuur of vlammen houden.
5. Niet blootstellen aan regen.

decal140-8488

140-8488

1. Lees de *Gebruikershandleiding*.
2. Recycle de accu op de juiste manier.
3. Bevat lithiumionen; voer het product op de juiste manier af.
4. Uit de buurt van open vuur of vlammen houden.
5. Niet blootstellen aan regen.

decal140-8490

140-8490

1. Lees de *Gebruikershandleiding*.
2. Recycle de accu op de juiste manier.
3. Bevat lithiumionen; voer het product op de juiste manier af.
4. Uit de buurt van open vuur of vlammen houden.
5. Niet blootstellen aan regen.

decal140-8492

140-8492

1. Lees de *Gebruikershandleiding*.
2. Recycle de accu op de juiste manier.
3. Bevat lithiumionen; voer het product op de juiste manier af.
4. Uit de buurt van open vuur of vlammen houden.
5. Niet blootstellen aan regen.

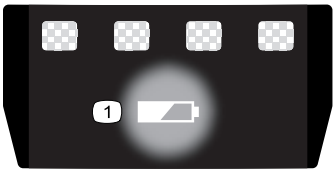

decal137-9461

137-9461

1. Laadstatus van accu

Montage

De acculader ophangen (optioneel)

Indien gewenst: hang de acculader op de wand met gebruik van de ophangogen aan de achterkant van de acculader.

Hang deze binnenshuis op (b.v. in een garage of andere droge plek), bij een stopcontact, en buiten het bereik van kinderen.

Zie Figuur 1 voor informatie over het ophangen.

Schuif de lader over de bevestigingsmiddelen om de lader op te hangen (bevestigingsmiddelen niet meegeleverd).

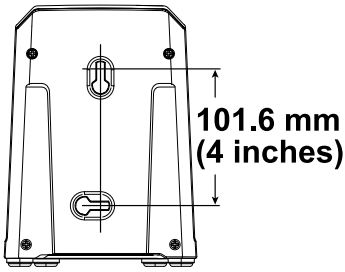

g290534

Figuur 1

Algemeen overzicht van de machine

Specificaties

Acculader

Model	81802	81805
Type	60 V MAX lithium-ion acculader	60 V MAX lithium-ion snelle acculader
Netspanning	100 tot 240 V AC 50/60 Hz max. 2,0 A	100 tot 240 V AC 50/60 Hz max. 5,0 A
Uitgang	60 V DC 2,0 A	60 V DC 5,5 A

Accu

Model	81820	81825	81850	81860	81875
Accucapaci-teit	2,0 Ah 108 Wh	2,5 Ah 135 Wh	4,0 Ah 216 Wh	6,0 Ah 324 Wh	7,5 Ah 405 Wh
Opgave van de accufabrikant: 60 V maximaal en 54 V nominaal. De werkelijke spanning hangt af van de belasting.					

Temperatuurbereik

Laad het accupack bij	5 °C tot 40 °C*
Gebruik het accupack bij	-30 °C tot 49 °C
Bewaar het accupack/de acculader bij	5 °C tot 40 °C*

*Het opladen zal langer duren als de omgevingstemperatuur buiten dit bereik valt. Bewaar het apparaat, het accupack en de acculader op een afgesloten, schone en droge plaats.

Gebruiksaanwijzing

De accu opladen

Belangrijk: **Bij levering is de accu niet volledig geladen. Voordat u het gereedschap voor het eerst gebruikt, plaatst u de accu in de lader en laat u deze opladen tot het LED-display aangeeft dat de accu opgeladen is. Lees alle voorzorgsmaatregelen.**

Belangrijk: **Laad de accu alleen op binnen het aangegeven temperatuurbereik, zie Specificaties (bladz. 12)**

Opmerking: Om de ladingstoestand te controleren kunt u altijd op de ladingstoestand-knop op de accu drukken (LED-indicators).

1. Zorg ervoor dat er geen stof of vuil ligt op de openingen in de accu en de lader.

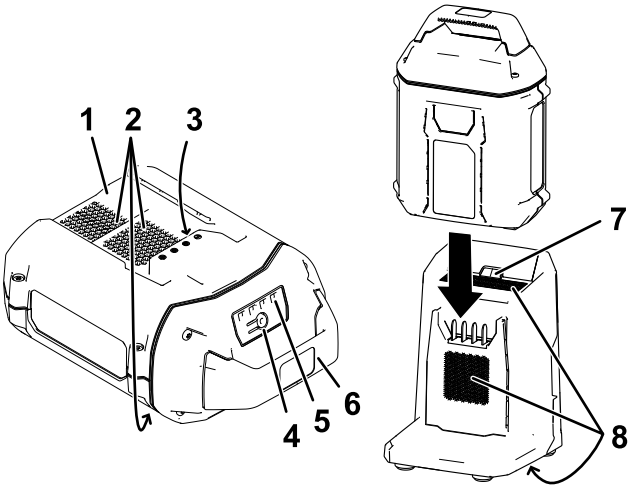

Figuur 2

1. Uitsparing in de accu
2. Ventilatie-openingen
3. Contacten
4. Ladingstoestand-knop
5. Ledindicators (ladingstoestand)
6. Handgreep
7. Ledindicatielampje lader
8. Ventilatie-openingen

2. Lijn de uitsparing in de accu (Figuur 2) uit met het uitsteeksel van de lader.
3. Schuif de accu in de lader tot deze geheel op zijn plaats zit (Figuur 2).
4. Verwijder de accu door deze uit de lader te schuiven.

5. De volgende tabel geeft aan wat de toestand van het ledindicatielampje op de acculader betekent.

Indicatie-lampje	**Betekenis**
Uit	Geen accupack ingebracht
Groen, knipperend	Accu wordt geladen
Groen	Accu is geladen
Rood	Het accupack en/of de acculader zijn/is boven of onder het geschikte temperatuurbereik
Rood, knipperend	Laadstoring van accupack*

*Raadpleeg Problemen, oorzaak en remedie (bladz. 17) voor meer informatie.

Belangrijk: **Gaat u een machine met korte tussenperiodes verschillende keren gebruiken, dan kunt u de accu in de lader laten zitten.**

Als u de accu lange tijd niet gaat gebruiken, haal de accu dan uit de lader; zie Opbergen (bladz. 15).

Onderhoud

Onder normale omstandigheden is er geen onderhoud of service noodzakelijk.

Het oppervlak kan met een schone doek worden gereinigd.

Demonteer het toestel niet. Neem bij defecten of schade contact op met een erkende servicedealer.

Opbergen

Belangrijk: **Berg het gereedschap, de accu en de lader alleen op binnen het aangegeven temperatuurbereik, zie Specificaties (bladz. 12).**

Belangrijk: **Als u het gereedschap een jaar of langer opbergt, verwijder het accupack dan uit het gereedschap en laad het accupack op tot er 2 of 3 ledindicators op de accu groen oplichten. Berg de accu niet geheel geladen of geheel ontladen op. Wanneer u het gereedschap weer nodig hebt, laadt u het accupack op totdat het indicatielampje links op de lader groen oplicht of alle 4 de ledindicators op de accu groen oplichten.**

- Koppel het product los van de voedingsbron (d.w.z. verwijder het accupack) en controleer op beschadiging na gebruik.
- Verwijder al het vuil van het product.
- Sla geen enkele machine op terwijl het accupack geïnstalleerd is.
- Als het gereedschap, de accu en acculader niet in gebruik zijn moeten deze buiten bereik van kinderen worden opgeborgen.
- Hou het gereedschap, de accu en acculader uit de buurt van corrosieve materialen zoals chemische middelen voor in de tuin en straatzout.
- Om het risico op ernstig lichamelijk letsel te verkleinen mag u de accu niet buiten of in een voertuig opbergen.
- Bewaar het apparaat, het accupack en de acculader op een afgesloten, schone en droge plaats.

Het accupack klaarmaken voor recycling

Belangrijk: **Neem het accupack van het gereedschap en bedek de contacten met stevig plakband. Probeer niet om het accupack te vernietigen of te demonteren, of onderdelen ervan te verwijderen.**

Neem contact op met uw plaatselijke gemeente of uw erkende Toro verdeler voor meer informatie over hoe u de accu op een verantwoorde manier kunt recyclen.

Problemen, oorzaak en remedie

Voer alleen de hieronder genoemde handelingen uit. Indien u het probleem zelf niet kunt oplossen moeten de verdere inspectie, onderhoud en reparaties moeten worden uitgevoerd door een geautoriseerd service-centrum of een vergelijkbare specialist.

Probleem	Mogelijke oorzaak	Remedie
Het accupack verliest snel de lading.	1. Het accupack is boven of onder het geschikte temperatuurbereik.	1. Verplaats het accupack naar een locatie waar het droog is en de temperatuur tussen 5 en 40 °C ligt.
De acculader werkt niet.	1. De acculader is boven of onder het geschikte temperatuurbereik. 2. Er staat geen stroom op het stopcontact waar de acculader op is aangesloten.	1. Koppel de acculader af en verplaats deze naar een locatie waar het droog is en de temperatuur tussen 5 en 40 °C ligt. 2. Laat een deskundige elektricien het stopcontact repareren.
Het ledindicatielampje op de acculader is rood.	1. Het accupack en/of de acculader zijn/is boven of onder het geschikte temperatuurbereik.	1. Koppel de acculader af en verplaats de acculader en het accupack naar een locatie waar het droog is en de temperatuur tussen 5 en 40 °C ligt.

Probleem	Mogelijke oorzaak	Remedie
Het ledindicatielampje op de acculader knippert rood.	1. Er is een fout in de communicatie tussen het accupack en de lader.	1. Verwijder het accupack van de acculader, haal de acculader uit het stopcontact en wacht 10 seconden. Sluit de acculader opnieuw aan op het stopcontact en plaats het accupack op de acculader. Als het ledindicatielampje op de acculader nog steeds rood knippert, moet u deze procedure herhalen. Als het ledindicatielampje op de acculader na 2 pogingen nog steeds rood knippert, moet u het accupack volgens de gepaste procedure afvoeren in een recyclingcentrum.
	2. Het accupack is zwak.	2. Voer het accupack af volgens de gepaste procedure in een recyclingcentrum.
Het gereedschap loopt niet of niet continu.	1. De draden van de accu zijn vochtig.	1. Laat de accu drogen of maak deze droog met een doek.
	2. De accu is niet volledig in het gereedschap geplaatst.	2. Verwijder de accu en plaats deze opnieuw, verzeker dat de accu goed op zijn plaats zit en vergrendeld is.

Privacyverklaring EEA/VK

Toro's gebruik van uw persoonlijke gegevens

The Toro Company (“Toro”) respecteert uw recht op privacy. Wanneer u onze producten koopt, kunnen we bepaalde persoonlijke informatie over u verzamelen, ofwel rechtstreeks via u ofwel via uw plaatselijk Toro bedrijf of dealer. Toro gebruikt deze informatie om te voldoen aan contractuele verplichtingen – zoals het registreren van uw garantie, het behandelen van uw garantieclaim of om contact met u op te nemen in het geval van terugroepacties – en voor legitieme zakelijke doeleinden – zoals klanttevredenheid meten, onze producten verbeteren of u productinformatie verschaffen die van belang kan zijn. Toro kan uw informatie delen met onze dochterondernemingen, verdelers of andere zakenpartners in verband met deze activiteiten. We kunnen ook persoonlijke informatie vrijgeven van rechtswege of in verband met de verkoop, aankoop of fusie van een bedrijf. We verkopen uw persoonsgegevens nooit aan andere bedrijven voor marketingdoeleinden.

Hoe uw persoonlijke informatie bewaard wordt

Toro bewaart uw persoonlijke informatie zolang deze relevant is voor de bovengenoemde doeleinden en in overeenstemming is met de wettelijke vereisten. Gelieve contact op te nemen via legal@toro.com voor meer informatie over de bewaarperiodes die van toepassing zijn.

Toro's engagement inzake veiligheid

Uw persoonlijke informatie kan behandeld worden in de VS of een ander land dat mogelijk soepelere databeschermingswetten heeft dan het land waar u verblijft. Indien we uw informatie overdragen naar een ander land dan het land waar u verblijft, nemen wij de wettelijk verplichte maatregelen om ervoor te zorgen dat de informatie op gepaste wijze wordt beschermd en veilig wordt behandeld.

Toegang en correctie

U hebt het recht om uw persoonlijke gegevens te corrigeren of te raadplegen, of zich te verzetten tegen de verwerking van uw gegevens of deze te beperken. Om deze rechten uit te oefenen, gelieve een e-mail te sturen naar legal@toro.com. Als u zich zorgen maakt over de manier waarop Toro uw informatie heeft behandeld, vragen wij u om deze direct ten aanzien van ons te uiten. Europese burgers hebben het recht om een klacht in te dienen bij hun gegevensbeschermingsautoriteit.

TORO®

Count on it.

Form No. 3432-874 Rev E

Count on it.

Brukerhåndbok

Flex-Force Power System™-batterilader, maks. 60 V

Modellnr. 81802—Serienr. 319000001 og oppover
Modellnr. 81805—Serienr. 320000001 og oppover
Modellnr. 81820—Serienr. 321000001 og oppover
Modellnr. 81825—Serienr. 319000001 og oppover
Modellnr. 81850—Serienr. 320000001 og oppover
Modellnr. 81860—Serienr. 319000001 og oppover
Modellnr. 81875—Serienr. 319000001 og oppover

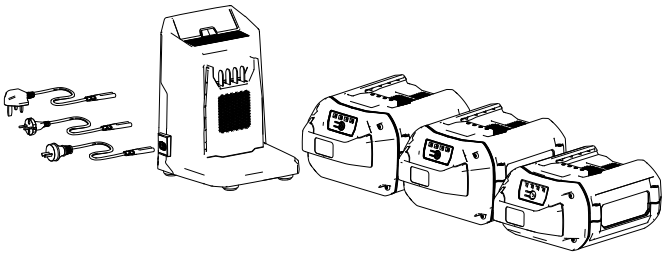

Registrer ditt produkt på www.Toro.com.
Oversettelse av originalen (NO)

3432-874

Innledning

Denne batteripakken/laderen er beregnet på privat bruk. Batteriladermodellene 81802 og 81805 er utformet for å lade Toros Flex-Force-litiumionbatteripakke av modell 81820, 81825, 81850, 81860 og 81875. Den er ikke utformet for å lade andre batterier. Hvis du bruker disse produktene til andre formål enn de er beregnet på, kan du utsette deg selv eller andre for fare.

Batteripakkemodellene 81820, 81825, 81850, 81860 og 81875 er utformet for bruk i de fleste Flex-Force Power System-produktene.

Les denne håndboken nøye, slik at du lærer å bruke og vedlikeholde produktet på riktig måte og unngår person- eller produktskade. Du har ansvar for å bruke produktet på en riktig og sikker måte.

Gå til www.Toro.com for mer informasjon, inkludert sikkerhetstips, opplæringsmateriale og informasjon om tilbehør, hjelp til å finne en forhandler eller for å registrere produktet ditt.

Sikkerhet

VIKTIGE SIKKERHETSINSTRUKSJONER

1. TA VARE PÅ DISSE INSTRUKSJONENE – Denne håndboken inneholder viktige instruksjoner for bruk og sikkerhet for batteripakkemodellene 81820, 81825, 81850, 81860 og 81875 og batteriladermodellene 81802 og 81805.
2. Les alle instruksjoner og advarselsmerkinger på batteriladeren, batteripakken og produkter som benytter batteripakken, før du bruker laderen.
3. FORSIKTIG – For å redusere risikoen for personskader må du kun lade batteripakkemodellene 81820, 81825, 81850, 81860 og 81875 med batteriladermodellene 81802 og 81805. Batteripakker av andre merker kan sprekke og forårsake person- eller materialskade.

© 2021—The Toro® Company
8111 Lyndale Avenue South
Bloomington, MN 55420

Registrer ditt produkt på www.Toro.com.

Oversettelse av originalen (NO)
Trykt i Kina
Med enerett

3432-874

4. ADVARSEL – Tilkobling av batteriladeren til en stikkontakt som ikke er 100–240 V, kan forårsake brann eller elektrisk støt. Ikke koble batteriladeren til en stikkontakt annet enn 100–240 V. Ved kobling til andre typer strømforsyninger kan en pluggadapter for riktig strømuttak benyttes ved behov.
5. FORSIKTIG – En feilbehandlet batteripakke kan utgjøre en risiko for brann eller kjemiske brannskader. Ikke demonter batteripakken. Ikke varm batteripakken til over 68 °C eller tenn på den. Erstatt batteripakken med kun en original Toro-batteripakke. Bruk av en annen type batteripakke kan forårsake brann eller eksplosjon. Hold batteripakker utilgjengelig for barn og i den opprinnelige emballasjen til du er klar til bruke dem.
6. Disse enhetene samsvarer med del 15 av FCC-reglene. Maskinen kan brukes under følgende to forutsetninger: (1) Disse enhetene skal ikke forårsake skadelig interferens, og (2) disse enhetene må kunne tåle eventuell interferens de utsettes for, inkludert interferens som kan forårsake uønsket innvirkning på driften.

I. Opplæring

1. Ikke la barn eller personer som ikke er opplært, kjøre eller utføre vedlikehold på denne enheten. Maskinen skal kun brukes av ansvarlige personer som er kjent med instruksjonene, og er fysisk i stand til å bruke enheten.
2. Ikke la barn bruke eller leke med batteripakken eller batteriladeren. Lokalt regelverk kan sette aldersgrense for bruk av apparatet.

II. Forberedelser

1. Bruk apparater kun med spesielt angitte batteripakker. Bruk av andre typer batteripakker kan medføre en risiko for personskade og/eller brann.
2. Ikke bruk en ødelagt eller modifisert batteripakke eller batterilader. Det kan ha uventet adferd, som fører til brann, eksplosjon eller risiko for personskade.
3. Hvis batteripakkens strømkabel er skadet, må du ta kontakt med en autorisert serviceverksted for å få en ny kabel.

III. Bruk

1. Ikke bruk ikke-oppladbare batterier.
2. Lad kun batteripakken med batteriladeren som er spesifisert av Toro. En lader som er egnet for én type batteripakke, kan medføre en risiko for brann hvis den brukes med en annen batteripakke.
3. Lad batteripakken på et godt ventilert område.

4. Ikke utsett en batteripakke eller batterilader for brann eller temperaturer over 100 °C.
5. Følg alle instruksjoner for lading, og ikke lad eller oppbevar batteripakken ved andre temperaturer enn områdene som er angitt i instruksjonene. Ellers kan du skade batteripakken og øke risikoen for brann.
6. Under tøffe forhold kan batteripakken utskille væske. Unngå kontakt med væsken. Hvis du ved et uhell kommer i kontakt med væsken, skyll med vann. Hvis væsken kommer i kontakt med øynene, må du søke medisinsk hjelp. Væske som skilles ut fra batteriet, kan forårsake irritasjon eller brannskader.

IV. Vedlikehold og lagring

1. Ikke la barn rengjøre eller vedlikeholde batteriladeren uten tilsyn.
2. Når batteripakken ikke er i bruk, hold den borte fra metallgjenstander som binders, mynter, nøkler, spiker og skruer som kan danne en forbindelse fra en klemme til en annen. Hvis batteriklemmene kortslutter, kan det forårsake brannsår eller brann.
3. Ikke prøv å reparere batteripakken eller batteriladeren. Få en autorisert serviceforhandler til å utføre service på batteripakken eller batteriladeren ved å bruke identiske reservedeler for å sikre at produktet vedlikeholdes på en sikker måte.
4. Du må ikke kaste et batteri inn i flammer. Cellen kan eksplodere. Sjekk lokale forskrifter for mulige spesielle avhendingsinstruksjoner.

TA VARE PÅ DISSE INSTRUKSJONENE

Sikkerhets- og instruksjonsmerker

Sikkerhetsmerker og -instruksjoner er lett synlige for operatøren og er plassert i nærheten av alle områder som representerer en potensiell fare. Bytt ut alle merker som er ødelagte eller mangler.

decal137-9496

137-9496

1. Batteripakken lader.
2. Batteripakken er fulladet.
3. Batteripakken er over eller under det passende temperaturområdet.
4. Feil ved lading av batteripakke

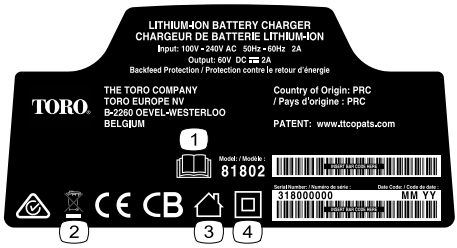

decal137-9495

137-9495

1. Les *brukerhåndboken*.
2. Må ikke kastes.
3. Kun for innendørsbruk.
4. Dobbeltisolert

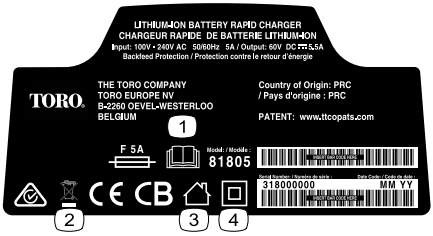

decal140-8472

140-8472

1. Les *brukerhåndboken*.
2. Må ikke kastes.
3. Privatbruk
4. Dobbeltisolert

---

decal144-6019

144-6019

1. Les *brukerhåndboken*.
2. Resirkuler batteriet på riktig måte.
3. Inneholder litiumioner. Kast i samsvar med gjeldende regelverk.
4. Hold unna åpen ild eller flammer.
5. Ikke utsett produktet for regn.

decal140-8486

140-8486

1. Les *brukerhåndboken*.
2. Resirkuler batteriet på riktig måte.
3. Inneholder litiumioner. Kast i samsvar med gjeldende regelverk.
4. Hold unna åpen ild eller flammer.
5. Ikke utsett produktet for regn.

decal140-8488

140-8488

1. Les *brukerhåndboken*.
2. Resirkuler batteriet på riktig måte.
3. Inneholder litiumioner. Kast i samsvar med gjeldende regelverk.
4. Hold unna åpen ild eller flammer.
5. Ikke utsett produktet for regn.

decal140-8490

140-8490

1. Les *brukerhåndboken*.
2. Resirkuler batteriet på riktig måte.
3. Inneholder litiumioner. Kast i samsvar med gjeldende regelverk.
4. Hold unna åpen ild eller flammer.
5. Ikke utsett produktet for regn.

decal140-8492

140-8492

1. Les *brukerhåndboken*.
2. Resirkuler batteriet på riktig måte.
3. Inneholder litiumioner. Kast i samsvar med gjeldende regelverk.
4. Hold unna åpen ild eller flammer.
5. Ikke utsett produktet for regn.

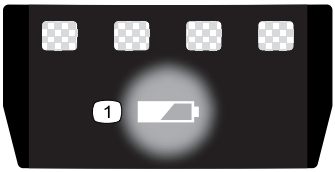

decal137-9461

137-9461

1. Status for batterilading

Montering

Montere batteriladeren (valgfritt)

Hvis du ønsker, kan du montere batteriladeren sikkert på en vegg ved bruk av nøkkelhullene for veggmontering på baksiden av laderen.

Monter den innendørs (for eksempel i en garasje eller et annet tørt sted), nær et strømuttak og utilgjengelig for barn.

Se Figur 1 for hjelp med å montere laderen.

Skyv laderen over de korrekt plasserte monteringsdelene for å feste laderen på plass (monteringsdelene er ikke inkludert).

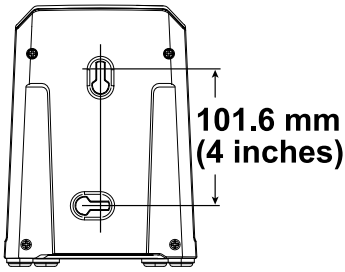

g290534

Figur 1

Oversikt over produktet

Spesifikasjoner

Batterilader

Modell	81802	81805
Type	60 V MAX-litiumionbatteri-lader	60 V MAX-litiumionbatteri hurtiglader
Innmating	100 til 240 V AC 50/60 Hz maks. 2,0 A	100 til 240 V AC 50/60 Hz maks. 5,0A
Utmating	60 V MAKS DC 2,0 A	60 V MAKS DC 5,5 A

Batteripakke

Modell	81820	81825	81850	81860	81875
Batteripak-kekapasitet	2,0 Ah 108 Wh	2,5 Ah 135 Wh	4,0 Ah 216 Wh	6,0 Ah 324 Wh	7,5 Ah 405 Wh
Batteriprodusentens klassifisering = 60 V maksimum og 54 V nominell. Faktisk spenning varierer med last.					

Passende temperaturområder

Lad batteripakken ved	5 °C til 40 °C*
Bruk batteripakken ved	-30 °C til 49 °C
Oppbevar batteripakken/laderen ved	5 °C til 40 °C*

*Ladetiden øker hvis du ikke lader batteriet innenfor dette området. Oppbevar verktøyet, batteripakken og batterilader i et innelukket, rent, tørt område.

Bruk

Lade batteripakken

Viktig: **Batteripakken er ikke fulladet når du kjøper den. Før du bruker verktøyet for første gang, plasser batteripakken i laderen og lad den til LED-skjermen indikerer at batteripakken er fulladet. Les alle sikkerhetsforanstaltninger.**

Viktig: **Lad batteripakken kun i temperaturer som er innenfor riktig område. Se Spesifikasjoner (side 12).**

Merk: Du kan når som helst trykke på indikatorknappen for batteriladning på batteripakken for å vise gjeldende ladning (LED-indikatorer).

1. Påse at ventilene på batteriet og laderen er frie for støv og rusk.

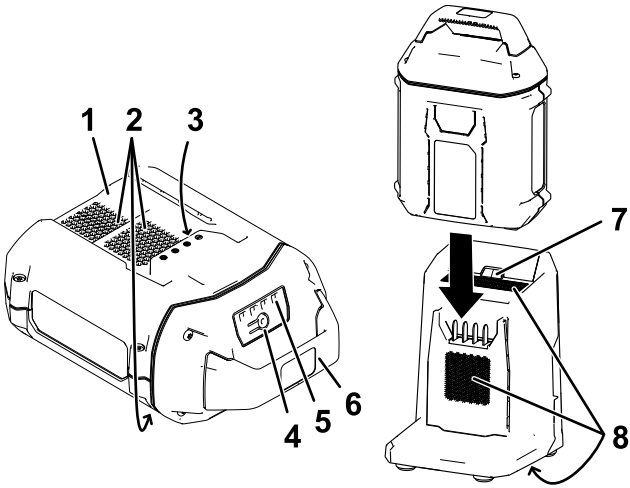

Figur 2

1. Batteripakkekammer
2. Batteripakkens ventilasjonsområder
3. Batteripakkeklemmer
4. Indikatorknapp for batteriladning
5. LED-indikatorer (gjeldende ladning)
6. Håndtak
7. LED-indikatorlampe for lader
8. Laderens ventilasjonsområder

2. Innrett kammeret i batteripakken (Figur 2) med koblingsarmen på laderen.
3. Skyv batteripakken inn i laderen til den sitter helt fast (Figur 2).
4. For å fjerne batteripakken skyver du batteriet bakover ut av laderen.
5. Se følgende tabell for å tolke LED-indikatorlampen på batteriladeren.

Indikator-lampe	Indikerer
Av	Ingen batteripakke er satt inn
Blinker grønt	Batteripakken lader
Grønn	Batteripakken er ladet
Rød	Batteripakken og/eller batteriladeren er over eller under det passende temperaturområdet.
Blinker rødt	Feil ved lading av batteripakke*

*Se Feilsøking (side 16) for mer informasjon.

Viktig: **Batteriet kan stå på laderen i korte perioder mellom bruk. Hvis batteriet ikke skal brukes over lengre perioder, må du fjerne batteriet fra laderen. Se Oppbevaring (side 15).**

Vedlikehold

Vedlikehold og service er ikke nødvendig under normale forhold.

Når du rengjør overflaten av utstyret, tørk den kun med en tørr klut.

Ikke demonter utstyret dersom det er skadet, men kontakt din autoriserte serviceforhandler.

Oppbevaring

Viktig: **Oppbevar verktøyet, batteripakken og laderen kun i temperaturer som er innenfor riktig område. Se** **Spesifikasjoner (side 12).**

Viktig: **Hvis du skal oppbevare verktøyet i et år eller mer, fjern batteripakken fra verktøyet og lad batteripakken til to eller tre LED-indikatorer blir grønne på batteriet. Ikke oppbevar et fulladet eller helt utladet batteri. Når du vil bruke verktøyet igjen, lader du batteripakken til den venstre indikatorlampen på laderen blir grønn eller alle fire LED-indikatorene på batteriet blir grønne.**

- Koble produktet fra strømforsyningen (dvs. fjern batteripakken), og kontroller det for skade etter bruk.
- Fjern alle fremmedlegemer fra produktet.
- Ikke oppbevar maskiner med batteripakken montert.
- Oppbevar verktøyet, batteripakken og batteriladeren utilgjengelig for barn når de ikke er i bruk.
- Hold verktøyet, batteripakken og batteriladeren borte fra korroderende midler som hagekjemikalier og avisingssalter.
- For å redusere risikoen for alvorlig personskade må du ikke oppbevare batteripakken utendørs eller i kjøretøy.
- Oppbevar verktøyet, batteripakken og batterilader i et innelukket, rent, tørt område.

Klargjøre batteripakken for resirkulering

Viktig: **Når du fjerner batteripakken, dekk polene på batteripakken med kraftig teip. Ikke forsøk å ødelegge eller demontere batteripakken eller fjerne noen av komponentene.**

Ta kontakt med lokale myndigheter eller en autorisert Toro-forhandler hvis du vil ha mer informasjon om hvordan du kan resirkulere batteriet på en forsvarlig måte.

Feilsøking

Utfør kun trinnene beskrevet i disse instruksjonene. Alt ytterligere inspeksjons-, vedlikeholds- og reparasjonsarbeid må utføres av et autorisert serviceverksted eller en tilsvarende kvalifisert spesialist hvis du ikke kan løse problemet selv.

Problem	Mulig årsak	Løsning
Batteripakken lades raskt ut.	1. Batteripakken er over eller under det passende temperaturområdet.	1. Flytt batteripakken til et sted der det er tørt og temperaturen er mellom 5 °C og 40 °C.
Batteriladeren fungerer ikke.	1. Batteriladeren er over eller under det passende temperaturområdet. 2. Uttaket som batteriladeren er koblet til, har ikke strøm.	1. Koble fra batteriladeren og flytt den til et sted der det er tørt og temperaturen er mellom 5 °C og 40 °C. 2. Kontakt din autoriserte elektriker for å reparere strømuttaket.
LED-indikatorlampen på batteriladeren lyser rødt.	1. Batteriladeren og/eller batteripakken er over eller under det passende temperaturområdet.	1. Koble fra batteriladeren, og flytt batteriladeren og batteripakken til et sted der det er tørt og temperaturen er mellom 5 °C og 40 °C.

Problem	Mulig årsak	Løsning
LED-indikatorlampen på batteriladeren blinker rødt.	1. Det er en feil i kommunikasjonen mellom batteripakken og laderen.	1. Fjern batteripakken fra batteriladeren, koble batteriladeren fra strømuttaket, og vent i 10 sekunder. Koble batteriladeren til strømuttaket igjen, og plasser batteripakken på batteriladeren. Hvis LED-indikatorlampen på batteriladeren fremdeles blinker rødt, gjentar du denne prosedyren. Hvis LED-indikatorlampen på batteriladeren fremdeles blinker rødt etter to forsøk, skal batteripakken kasseres ved et resirkuleringsanlegg for batterier.
	2. Batteripakken er svak.	2. Resirkuler eller kasser batteripakken på korrekt måte ved et resirkuleringsanlegg for batterier.
Verktøyet kjører ikke eller kjører ikke uten avbrudd.	1. Det er fuktighet på ledningene til batteripakken.	1. La batteripakken tørke eller tørk den tørr.
	2. Batteriet er ikke fullstendig montert i verktøyet.	2. Fjern og sett deretter batteriet inn i verktøyet igjen, og påse at det er fullstendig montert og låst.

Personvernerklæring for EØS/Storbritannia

Slik bruker Toro personopplysningene dine

Toro Company («Toro») respekterer ditt personvern. Når du kjøper våre produkter, kan vi samle inn personopplysninger om deg, enten direkte fra deg eller via den lokale Toro-avdelingen eller -forhandleren. Toro bruker disse opplysningene for å innfri kontraktsfestede forpliktelser – slik som å registrere garantien din, behandle garantikravet ditt eller kontakte deg i tilfelle en produkttilbakekalling – og til legitime forretningsformål – slik som å måle kundetilfredshet, forbedre produktene våre og utstyre deg med produktinformasjon som kan være av interesse. Toro kan dele personopplysningene dine med våre datterselskaper, forhandlere eller andre forretningspartnere i forbindelse med disse aktivitetene. Vi kan også oppgi personopplysninger når dette kreves under loven eller i forbindelse med salg, kjøp eller sammenslåing av en virksomhet. Vi vil ikke selge personopplysningene dine til andre selskaper for markedsføringsformål.

Bevaring av personopplysninger

Toro vil bevare dine personopplysninger så lenge som det er relevant for de ovennevnte formålene og i samsvar med lovfestede krav. Hvis du vil ha mer informasjon om gjeldende bevaringsperioder, kan du kontakte legal@toro.com.

Toros forpliktelse til sikkerhet

Personopplysningene dine kan behandles i USA eller et annet land som kan ha mindre strenge personvernlover enn landet du er bosatt i. Når vi overfører opplysningene dine utenfor landet du er bosatt i, vil vi iverksette lovfestede, påbudte tiltak for å sikre at det er på plass skikkelige vern som beskytter opplysningene dine og sikrer at de behandles sikkert.

Tilgang og korrigering

Du kan ha retten til å korrigere eller gjennomgå personopplysningene dine eller motsette deg eller begrense behandlingen av opplysningene dine. For å gjøre dette må du kontakte oss på e-post på legal@toro.com. Hvis du har bekymringer om hvordan Toro har behandlet personopplysningene dine, oppfordrer vi deg til å ta dette opp direkte med oss. Merk at europeiske innbyggere har rett til å klage til sitt nasjonale datatilsynsorgan.

Form No. 3432-875 Rev E

TORO®

Count on it.

Podręcznik operatora

Ładowarka akumulatorów 60 V MAX do urządzeń z serii Flex-Force Power System™

Model nr 81802—Numer seryjny 319000001 i wyższe
Model nr 81805—Numer seryjny 320000001 i wyższe
Model nr 81820—Numer seryjny 321000001 i wyższe
Model nr 81825—Numer seryjny 319000001 i wyższe
Model nr 81850—Numer seryjny 320000001 i wyższe
Model nr 81860—Numer seryjny 319000001 i wyższe
Model nr 81875—Numer seryjny 319000001 i wyższe

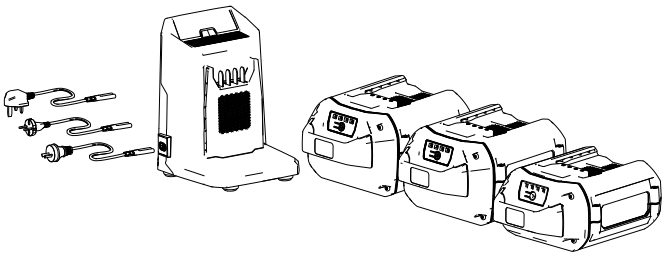

Zarejestruj produkt pod adresem www.Toro.com.
Tłumaczenie oryginału (PL)

CE UK CA

3432-875

Wprowadzenie

Akumulator/ładowarka są przeznaczone dla użytkowników domowych. Ładowarki typu 81802 i 81805 są przeznaczone do ładowania litowo-jonowych akumulatorów Toro Flex-Force typu 81820, 81825, 81850, 81860 oraz 81875. Nie zostały one zaprojektowane do ładowania jakichkolwiek innych akumulatorów. Używanie tych produktów w celach niezgodnych z jego przeznaczeniem może okazać się niebezpieczne dla operatora i dla osób postronnych.

Akumulatory typu 81820, 81825, 81850, 81860 i 81875 są przeznaczone do stosowania w większości produktów Flex-Force Power System.

Przeczytaj uważnie poniższe informacje, aby poznać zasady właściwej obsługi i konserwacji urządzenia, nie uszkodzić go i uniknąć obrażeń ciała. Odpowiedzialność za prawidłowe i bezpieczne użytkowanie produktu spoczywa na Tobie.

Odwiedź www.Toro.com, aby uzyskać więcej informacji, w tym dotyczących bezpieczeństwa, materiałów szkoleniowych, informacji na temat akcesoriów, pomocy w znalezieniu autoryzowanego sprzedawcy lub rejestracji produktu.

© 2021—The Toro® Company
8111 Lyndale Avenue South
Bloomington, MN 55420

Zarejestruj produkt pod adresem www.Toro.com.

Tłumaczenie oryginału (PL)
Wydrukowano w Chinach
Wszelkie prawa zastrzeżone

3432-875

Bezpieczeństwo

WAŻNE INSTRUKCJE DOTYCZĄCE BEZPIECZEŃSTWA

1. INSTRUKCJE NALEŻY ZACHOWAĆ – Niniejsza instrukcja zawiera ważne informacje dotyczące bezpieczeństwa i obsługi akumulatorów typu 81820, 81825, 81850, 81860 i 81875 oraz ładowarek typu 81802 i 81805.
2. Przed użyciem ładowarki akumulatorów należy przeczytać wszelkie instrukcje i oznaczenia ostrzegawcze na ładowarce akumulatorów, akumulatorze oraz produkcie zasilanym akumulatorem.
3. UWAGA – W celu zmniejszenia ryzyka obrażeń należy do ładowania akumulatorów typu 81820, 81825, 81850, 81860 oraz 81875 stosować wyłącznie ładowarki akumulatorów typu 81802 i 81805. Akumulatory innych marek mogą wybuchnąć, powodując obrażenia ciała i uszkodzenia mienia.
4. OSTRZEŻENIE - Podłączenie ładowarki do gniazdka o napięciu innym niż od 100 do 240 V może spowodować pożar lub porażenie prądem. Nie wolno podłączać ładowarki akumulatorów do gniazdka innego niż o napięciu od 100 do 240 V. W celu podłączenia do gniazdka o innym napięciu należy użyć adaptera odpowiedniego dla danego rodzaju gniazdka.
5. UWAGA – Niewłaściwe obchodzenie się z akumulatorem może stanowić ryzyko pożaru lub poparzenia substancjami chemicznymi. Nie demontuj akumulatora. Nie wystawiaj akumulatora na działanie temperatury powyżej 68°C i nie wrzucaj go do ognia. Wymieniaj akumulator tylko na oryginalny akumulator marki Toro. Użycie akumulatora innego producenta może spowodować pożar lub wybuch. Trzymaj akumulatory poza zasięgiem dzieci i przechowuj je w oryginalnym opakowaniu do momentu, gdy będziesz gotowy do ich użycia.
6. Opisywane urządzenia są zgodne z częścią 15 przepisów FCC. Działanie urządzenia ograniczone jest 2 warunkami: (1) urządzenia nie mogą powodować szkodliwych zakłóceń i (2) urządzenia muszą przyjmować wszelkie zakłócenia, które mogą odebrać, łącznie z zakłóceniami mogącymi powodować działanie niepożądane.

I. Szkolenie

1. Zabronione jest użytkowanie lub serwisowanie urządzenia przez dzieci lub osoby nieprzeszkolone. Urządzenie mogą obsługiwać lub

serwisować jedynie osoby odpowiedzialne, przeszkolone, znające instrukcję i fizycznie do tego zdolne.

2. Nie wolno zezwalać dzieciom na korzystanie lub zabawę akumulatorami lub ładowarką akumulatorów, lokalne przepisy prawa mogą ograniczać wiek operatora.

II. Przygotowanie

1. Używaj urządzeń tylko z przeznaczonymi do nich akumulatorami. Korzystanie z akumulatorów innego rodzaju może się wiązać z ryzykiem obrażeń i/lub pożaru.
2. Nie używaj akumulatora lub ładowarki, jeżeli zostały uszkodzone lub zmodyfikowane. Mogą one zachowywać się w sposób nieprzewidziany i spowodować pożar, wybuch lub ryzyko obrażeń.
3. W przypadku uszkodzenia przewodu zasilającego ładowarki skontaktuj się z przedstawicielem autoryzowanego serwisu w celu jego wymiany.

III. Obsługa

1. Nie używaj akumulatorów jednorazowego użytku.
2. Do ładowania akumulatorów stosuj wyłącznie ładowarkę zalecaną przez firmę Toro. Ładowarka przeznaczona do jednego typu akumulatorów może przy użyciu z innym rodzajem akumulatora stwarzać ryzyko wywołania pożaru.
3. Akumulator należy ładować wyłącznie w dobrze wentylowanym miejscu.
4. Nie wystawiaj akumulatora ani ładowarki na działanie ognia lub temperatur wyższych niż 100°C.
5. Postępuj zgodnie z wszystkimi instrukcjami ładowania i unikaj ładowania akumulatora, gdy temperatura przekracza zakres podany w instrukcjach. W przeciwnym razie może dojść do uszkodzenia akumulatora i zagrożenia powstaniem pożaru.
6. W przypadku niewłaściwego obchodzenia się z akumulatorem może z niego wydostawać się ciecz - należy unikać kontaktu z nią. W razie przypadkowego kontaktu z tą cieczą należy ją spłukać wodą. W razie kontaktu cieczy z oczami należy zwrócić się o pomoc lekarską. Ciecz wydostająca się z akumulatora może powodować podrażnienie lub poparzenie.

IV. Konserwacja i przechowywanie

1. Nie wolno zezwalać dzieciom na czyszczenie lub konserwację ładowarki bez nadzoru osoby dorosłej.

2. Gdy akumulator nie jest używany, trzymaj go z dala od metalowych przedmiotów, takich jak spinacze do papieru, monety, klucze, gwoździe i wkręty, gdyż mogłyby one spowodować zwarcie między biegunami. Zwarcie biegunów akumulatora może spowodować poparzenia lub pożar.
3. Nie wolno podejmować prób naprawy akumulatorów lub ładowarki. Aby produkty zachowały poziom bezpieczeństwa, należy akumulator lub ładowarkę akumulatorów oddawać do serwisowania w autoryzowanym punkcie serwisowym, który dokona napraw z użyciem identycznych części zamiennych.
4. Nie wrzucaj akumulatorów do ognia, ogniwo może wybuchnąć. Sprawdź ewentualne szczególne wymagania dotyczące utylizacji według obowiązujących przepisów.

INSTRUKCJE NALEŻY ZACHOWAĆ

Naklejki informacyjne i ostrzegawcze

Etykiety dotyczące bezpieczeństwa oraz instrukcje są wyraźnie widoczne dla operatora i znajdują się w pobliżu wszystkich miejsc potencjalnego zagrożenia. Uszkodzone i brakujące etykiety należy wymienić.

decal137-9496

137-9496

1. Akumulator jest ładowany.
2. Akumulator jest w pełni naładowany.
3. Akumulator ma temperaturę wykraczającą poza dopuszczalny zakres temperatur.
4. Błąd ładowania akumulatora

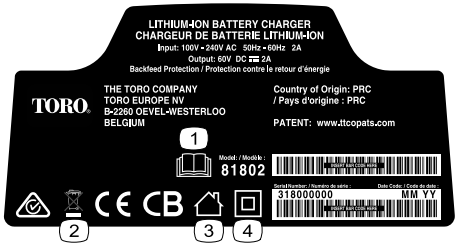

decal137-9495

137-9495

1. Przeczytaj *Instrukcję obsługi*.
2. Nie wyrzucać.
3. Do użytku wewnątrz pomieszczeń.
4. Izolacja podwójna

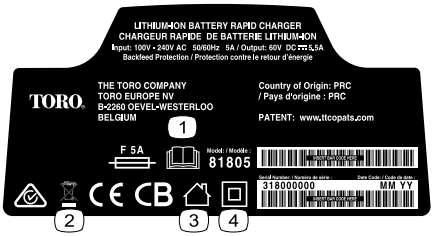

decal140-8472

140-8472

1. Przeczytaj *Instrukcję obsługi*.
2. Nie wyrzucać.
3. Użytek przydomowy
4. Izolacja podwójna

decal144-6019

144-6019

1. Przeczytaj *Instrukcję obsługi*.
2. Dokonaj właściwego recyklingu akumulatora.
3. Zawiera jony litu; nie utylizować w sposób nieprawidłowy.
4. Przechowywać z dala od otwartego ognia i otwartego płomienia.
5. Nie narażać na działanie deszczu.

decal140-8486

140-8486

1. Przeczytaj *Instrukcję obsługi*.
2. Dokonaj właściwego recyklingu akumulatora.
3. Zawiera jony litu; nie utylizować w sposób nieprawidłowy.
4. Przechowywać z dala od otwartego ognia i otwartego płomienia.
5. Nie narażać na działanie deszczu.

decal140-8488

140-8488

1. Przeczytaj *Instrukcję obsługi*.
2. Dokonaj właściwego recyklingu akumulatora.
3. Zawiera jony litu; nie utylizować w sposób nieprawidłowy.
4. Przechowywać z dala od otwartego ognia i otwartego płomienia.
5. Nie narażać na działanie deszczu.

decal140-8490

140-8490

1. Przeczytaj *Instrukcję obsługi*.
2. Dokonaj właściwego recyklingu akumulatora.
3. Zawiera jony litu; nie utylizować w sposób nieprawidłowy.
4. Przechowywać z dala od otwartego ognia i otwartego płomienia.
5. Nie narażać na działanie deszczu.

decal140-8492

140-8492

1. Przeczytaj *Instrukcję obsługi*.
2. Dokonaj właściwego recyklingu akumulatora.
3. Zawiera jony litu; nie utylizować w sposób nieprawidłowy.
4. Przechowywać z dala od otwartego ognia i otwartego płomienia.
5. Nie narażać na działanie deszczu.

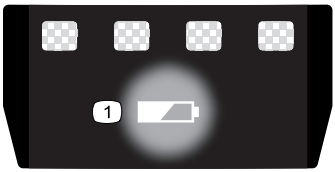

decal137-9461

137-9461

1. Stan naładowania akumulatora

Montaż

Montaż ładowarki akumulatora (opcjonalnie)

W razie potrzeby ładowarkę można zamocować pewnie do ściany, używając do tego celu otwory do montażu ściennego znajdujące się z tyłu ładowarki.

Zamontuj ją wewnątrz budynku (na przykład w garażu lub innych suchym pomieszczeniu), w pobliżu gniazdka zasilania i poza zasięgiem dzieci.

Informacje pomocne przy montażu ładowarki są podane na Rysunek 1.

Nasuń ładowarkę na odpowiednio ustawione elementy montażowe i zamocuj ją pewnie na swoim miejscu (elementy montażowe nie są dołączane).

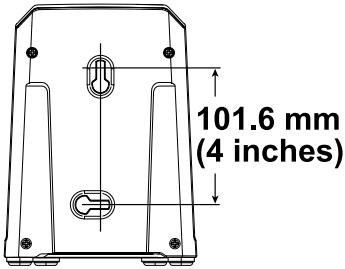

g290534

Rysunek 1

Przegląd produktu

Specyfikacje

Ładowarka akumulatora

Model	81802	81805
Typ	Ładowarka do akumulatorów litowo-jonowych 60 V MAX	Szybka ładowarka do akumulatorów litowo-jonowy 60 V MAX
Wejście	Od 100 do 240 V AC 50/60 Hz, maks. 2,0 A	Od 100 do 240 V AC 50/60 Hz, maks. 5,0 A
Wyjście	60 V maks. DC 2,0 A	60 V maks. DC 5,5 A

Akumulator

Model	81820	81825	81850	81860	81875
Pojemność akumulatora	2,0 Ah 108 Wh	2,5 Ah 135 Wh	4,0 Ah 216 Wh	6,0 Ah 324 Wh	7,5 Ah 405 Wh
Parametry znamionowe wg. producenta akumulatora = napięcie maksymalne 60 V i znamionowe 54 V. Rzeczywiste napięcie zmienia się zależnie od obciążenia.					

Zakresy dopuszczalnej temperatury

Ładuj akumulator w zakresie temperatur	od 5°C do 40°C*
Korzystaj z akumulatora w zakresie temperatur	od -30°C do 49°C
Przechowuj akumulator/ładowarkę w zakresie temperatur	od 5°C do 40°C*

*Czas ładowania ulegnie zwiększeniu w przypadku ładowania w temperaturze spoza tego zakresu. Przechowuj narzędzie, akumulator i ładowarkę w zamkniętym, czystym i suchym miejscu.

Działanie

Ładowanie akumulatora

Ważne: **W momencie zakupu akumulator nie jest całkowicie naładowany. Przed pierwszym użyciem narzędzia podłącz akumulator do ładowarki i ładuj go, aż wskaźnik LED wskaże całkowite jego naładowanie. Przeczytaj wszelkie zalecenia bezpieczeństwa.**

Ważne: **Ładuj akumulator tylko w podanym zakresie temperatur, patrz Specyfikacje (Strona 14).**

Informacja: W dowolnym momencie możesz naciskając przycisk wskaźnika stanu naładowania sprawdzić aktualny poziom naładowania (lampki LED).

1. Dopilnuj, aby otwory wentylacyjne akumulatora i ładowarki nie były zatkane przez brud.

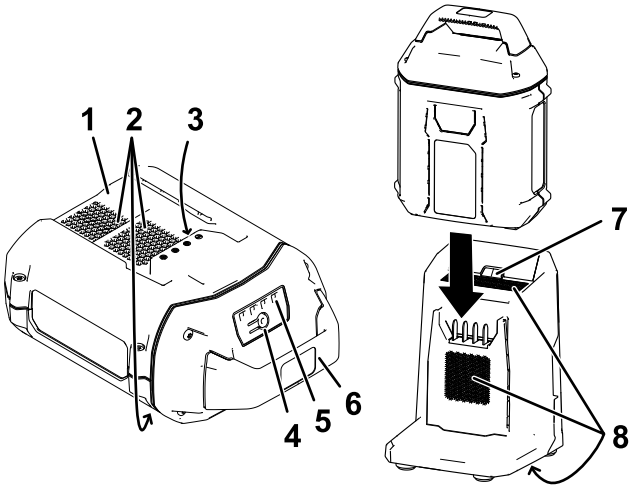

Rysunek 2

1. Wgłębienie w akumulatorze
2. Otwory wentylacyjne akumulatora
3. Styki akumulatora
4. Przycisk wskaźnika stanu naładowania
5. Lampki LED (aktualny poziom naładowania)
6. Uchwyt
7. Lampka kontrolna LED ładowarki
8. Otwory wentylacyjne na ładowarce

2. Ustaw wgłębienie w akumulatorze (Rysunek 2) równo z wypustką ładowarki.
3. Wsuń akumulator w ładowarkę do położenia zamocowania (Rysunek 2).

4. Aby wyjąć akumulator, wysuń go z ładowarki.
5. Poniższa tabela zawiera objaśnienie stanów lampki kontrolnej LED na ładowarce.

Lampka kontrolna	**Znaczenie**
Zgaszona	Akumulator nie jest podłączony
Miganie zielonym światłem	Akumulator jest ładowany
Zielona	Akumulator jest naładowany
Czerwona	Temperatura akumulatora i/lub ładowarki przekracza dopuszczalny zakres
Miganie czerwonym światłem	Błąd ładowania akumulatora*

*Dodatkowe informacje podano w rozdziale Rozwiązywanie problemów (Strona 19).

Ważne: **Akumulator można pozostawić na ładowarce na krótki czas między kolejnym użyciem.**

Jeżeli akumulator nie będzie używany przez dłuższy czas, zdejmij go z ładowarki, patrz Przechowywanie (Strona 17).

Konserwacja

W normalnych warunkach konserwacja i serwisowanie nie są wymagane.

Do czyszczenia powierzchni urządzenia używaj tylko suchej ściereczki.

Nie rozmontowuj urządzenia. jeżeli jest ono uszkodzone, skontaktuj się z autoryzowanym punktem serwisowym.

Przechowywanie

Ważne: **Przechowuj narzędzie, akumulator i ładowarkę tylko w podanym zakresie temperatur, patrz** **Specyfikacje (Strona 14)****.**

Ważne: **W przypadku przechowywania narzędzia przez okres roku lub dłużej należy odłączyć akumulator od narzędzia i naładować akumulator do momentu, gdy na akumulatorze zaświecą się na zielono 2 lub 3 lampki LED. Nie przechowuj całkowicie naładowanego lub całkowicie rozładowanego akumulatora. Przed ponownym użyciem narzędzia naładuj akumulator do momentu, gdy lewa lampka na ładowarce zaświeci się na zielono lub gdy wszystkie 4 lampki na akumulatorze zaświecą się na zielono.**

- Po użyciu odłącz produkt od zasilania (tzn. odłącz akumulator) i sprawdź, czy nie został uszkodzony.
- Oczyść produkt z wszelkich substancji obcych.
- Nie przechowuj maszyny z zainstalowanym akumulatorem.
- Narzędzie, akumulator i ładowarkę, jeśli nie są używane, przechowuj poza zasięgiem dzieci.
- Przechowuj narzędzie, akumulator i ładowarkę akumulatora z dala od agresywnych substancji, takich jak chemikalia ogrodowe lub sól do posypywania dróg.
- Aby ograniczyć ryzyko poważnych obrażeń, unikaj przechowywania akumulatora na zewnątrz budynków lub wewnątrz pojazdów.
- Przechowuj narzędzie, akumulator i ładowarkę w zamkniętym, czystym i suchym miejscu.

Przygotowanie akumulatora do recyklingu

Ważne: **Po odłączeniu zaklej styki akumulatora wytrzymałą taśmą klejącą. Nie próbuj zniszczyć lub zdemontować akumulatora ani nie demontuj żadnego z jego podzespołów.**

Aby uzyskać szczegółowe informacje o właściwym sposobie utylizacji akumulatora, skontaktuj się z lokalnym samorządem lub autoryzowanym dystrybutorem firmy Toro.

Rozwiązywanie problemów

Wykonaj tylko czynności opisane w niniejszej instrukcji. Jeżeli nie uda się rozwiązać problemu samemu, wszelkie inne czynności kontrolne, konserwacyjne i naprawcze mogą być wykonywane tylko przez autoryzowany punkt serwisowy lub wykwalifikowanego specjalistę.

Problem	Możliwa przyczyna	Usuwanie usterek
Akumulator szybko się rozładowuje.	1. Akumulator ma temperaturę wykraczającą poza dopuszczalny zakres temperatur.	1. Przenieś akumulator do suchego miejsca, w którym panuje temperatura z zakresu od 5°C do 40°C.
Ładowarka nie działa.	1. Ładowarka ma temperaturę wykraczającą poza dopuszczalny zakres temperatur. 2. W gniazdku, do którego jest podłączona ładowarka nie ma napięcia.	1. Odłącz ładowarkę i przenieś ją do suchego miejsca, w którym panuje temperatura z zakresu od 5°C do 40°C. 2. Skontaktuj się z elektrykiem posiadającym odpowiednie uprawnienia w celu naprawy gniazdka.
Lampka kontrolna LED na ładowarce świeci się na czerwono.	1. Temperatura ładowarki i/lub akumulatora jest poza dopuszczalnym zakresem.	1. Odłącz ładowarkę od zasilania i przenieś ładowarkę oraz akumulator do suchego miejsca, w którym panuje temperatura z zakresu od 5°C do 40°C.

Problem	Możliwa przyczyna	Usuwanie usterek
Lampka kontrolna LED na ładowarce miga na czerwono.	1. Wystąpił błąd łączności między akumulatorem a ładowarką. 2. Akumulator ma obniżoną pojemność.	1. Odłącz akumulator od ładowarki, odłącz ładowarkę od gniazdka i odczekaj 10 sekund. Podłącz z powrotem ładowarkę do gniazdka i umieść na niej akumulator. Jeżeli lampka LED na ładowarce nadal miga na czerwono, jeszcze raz powtórz tę procedurę. Jeżeli po dwóch próbach lampka LED na ładowarce nadal miga na czerwono, należy oddać akumulator do utylizacji w zakładzie zajmującym się utylizacją akumulatorów. 2. Należy oddać akumulator do utylizacji w zakładzie zajmującym się utylizacją akumulatorów.
Narzędzie nie daje się uruchomić lub nie pracuje w sposób ciągły.	1. Na stykach akumulatora znajduje się wilgoć. 2. Akumulator nie jest do końca wsunięty w narzędzie.	1. Odczekaj, aż akumulator wyschnie lub wytrzyj do sucha. 2. Wyjmij i ponownie włóż akumulator w narzędzie, upewniając się, że jest on zamontowany do końca i przytrzymywany przez zatrzask.

Notatki:

Powiadomienie dotyczące prywatności (EOG/Wielka Brytania)

Korzystanie z Twoich informacji osobowych przez Toro

Firma The Toro Company („Toro”) szanuje prywatność użytkownika. Podczas zakupu naszych produktów możemy gromadzić pewne dotyczące użytkownika informacje osobowe pochodzące zarówno od użytkownika jak i od lokalnego oddziału firmy Toro lub sprzedawcy produktów marki Toro. Toro wykorzystuje takie dane do realizacji swoich zobowiązań wynikających z umowy – takich jak rejestracja gwarancji, realizacja zgłoszeń gwarancyjnych lub możliwość kontaktu z nabywcą w przypadku akcji wycofywania produktu – oraz w uzasadnionych celach biznesowych – na przykład do oceny zadowolenia klientów, udoskonalania naszych produktów lub dostarczania klientom informacji o mogących ich interesować produktach. Firma Toro może udostępniać te dane swoim spółkom zależnym, oddziałom, sprzedawcom lub innym partnerom biznesowym w związku z tymi działaniami. Mamy również prawo do ujawniania informacji osobowych, jeżeli jest to wymagane na mocy prawa lub w związku z zakupem, sprzedażą lub połączeniem się przedsiębiorstw. Nie sprzedamy danych osobowych naszych klientów dla celów marketingowych żadnej innej firmie.

Przechowywanie Twoich informacji osobowych przez Toro

Toro będzie przechowywać dane osobowe naszych klientów tak długo, jak długo będą one istotne dla powyższych celów oraz zgodnie z wymogami prawnymi. Więcej informacji o stosownych okresach przechowywania danych można uzyskać wysyłając wiadomość na adres legal@toro.com.

Zaangażowanie firmy Toro w bezpieczeństwo

Twoje dane osobowe mogą być przetwarzane w USA lub innym kraju, który może mieć mniej surowe przepisy dotyczące ochrony danych niż Twój kraj zamieszkania. Ilekroć będziemy przenosić Twoje dane poza Twój kraj zamieszkania, podejmiemy prawnie wymagane kroki w celu zapewnienia odpowiednich zabezpieczeń w celu ochrony Twoich informacji i upewnienia się, że są one traktowane w bezpieczny sposób.

Dostęp i poprawianie danych

Użytkownik może mieć prawo do poprawiania lub weryfikacji swoich danych osobowych oraz do sprzeciwu lub ograniczenia przetwarzania danych. W tym celu prosimy o kontakt drogą elektroniczną pod adresem legal@toro.com. W razie wątpliwości co do sposobu posługiwania się Twoimi informacjami przez Toro zachęcamy do zgłoszenia wątpliwej sytuacji bezpośrednio do naszej firmy. Zwracamy uwagę na fakt, że mieszkańcy Unii Europejskiej mają prawo wniesienia skargi do Urzędu Ochrony Danych Osobowych.

Form No. 3432-876 Rev E

Count on it.

Bruksanvisning

Flex-Force Power System™ 60 V MAX batteriladdare

Modellnr 81802—Serienr 319000001 och högre
Modellnr 81805—Serienr 320000001 och högre
Modellnr 81820—Serienr 321000001 och högre
Modellnr 81825—Serienr 319000001 och högre
Modellnr 81850—Serienr 320000001 och högre
Modellnr 81860—Serienr 319000001 och högre
Modellnr 81875—Serienr 319000001 och högre

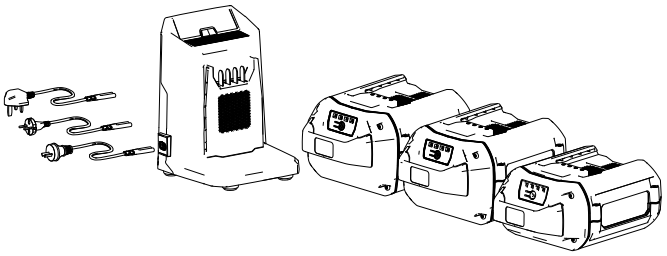

Registrera din produkt på www.Toro.com.
Översättning av originalet (SV)

3432-876

Introduktion

Batteripaketet/laddaren är avsedda att användas av privatkunder. Batteriladdarna av modell 81802 och 81805 är utformade för att ladda litiumjonbatteripaket av typ 81820, 81825, 81850, 81860 och 81875. De är inte utformade för att ladda andra batterier. Det kan medföra fara för dig och kringstående om dessa produkter används i andra syften än vad som avsetts.

Batteripaket av modell 81820, 81825, 81850, 81860 och 81875 är avsedda för användning i de flesta Toro Flex-Force Power System™-produkter.

Läs denna information noga så att du lär dig att använda och underhålla produkten på rätt sätt, och för att undvika person- och produktskador. Du är ansvarig för att produkten används på ett riktigt och säkert sätt.

Besök www.Toro.com för mer information, inklusive säkerhetsråd, utbildningsmaterial, information om tillbehör, hjälp med att hitta en återförsäljare eller för att registrera din produkt.

Säkerhet

VIKTIGA SÄKERHETSFÖRESKRIF-TER

1. SPARA DESSA ANVISNINGAR – Handboken innehåller viktiga säkerhetsföreskrifter och driftsanvisningar för batteripaketen modell 81820, 81825, 81850, 81860 och 81875 och batteriladdarna modell 81802 och 81805.
2. Läs alla anvisningar och varningsmarkeringar på batteriladdaren, batteripaketet och produkten som använder batteripaketet innan du använder batteriladdaren.
3. VAR FÖRSIKTIG – för att minska risken för personskada ska batteripaket av modellerna 81820, 81825, 81850, 81860 och 81875 endast laddas med batteriladdare av modell 81802 och 81805. Batteripaket av andra märken kan brista och leda till personskador och skador på egendom.

© 2021—The Toro® Company
8111 Lyndale Avenue South
Bloomington, MN 55420

Registrera din produkt på www.Toro.com.

Översättning av originalet (SV)
Tryckt i Kina
Med ensamrätt

3432-876

4. VARNING – Om batteriladdaren ansluts till ett uttag som inte är 100 till 240 V kan det leda till brand eller elektriska stötar. Anslut inte batteriladdaren till ett annat uttag än 100 till 240 V. Om du vill ha en annan typ av anslutning ska du vid behov använda en anslutningsadapter för korrekt konfiguration av eluttaget.
5. VAR FÖRSIKTIG – Ett felhanterat batteripaketet kan medföra en brandrisk eller risk för brännskada från kemikalier. Ta inte isär batteripaketet. Värm inte upp batteripaketet över 68 °C eller elda upp det. Ersätt enbart batteripaketet med ett äkta Toro-batteripaket. Om en annan typ av batteripaket används kan det leda till brand eller explosion. Förvara batteripaket utom räckhåll för barn och i originalförpackningen tills de ska användas.
6. Dessa enheter överensstämmer med del 15 i FCC-reglerna. Följande två villkor ställs för driften: (1) enheterna får inte orsaka störningar och (2) enheterna måste tåla alla störningar som den kan utsättas för, inklusive störningar som kan orsaka oavsiktlig användning.

I. Utbildning

1. Låt inte barn eller någon som inte har genomgått utbildning använda eller utföra service på enheten. Tillåt endast personer som är ansvariga, utbildade, införstådda med anvisningarna och fysiskt kapabla att använda eller utföra service på maskinen.
2. Låt inte barn använda eller leka med batteripaketet eller batteriladdaren. Lokala bestämmelser kan begränsa användarens ålder.

II. Förberedelser

1. Använd endast de batteripaket som är avsedda för apparaterna. Användning av andra typer av batteripaket kan medföra risk för personskador och/eller brand.
2. Använd inte ett skadat eller modifierat batteripaket eller batteriladdare. Det kan uppvisa oförutsägbart beteende, vilket leder till brand, explosion eller risk för personskador.
3. Om elsladden till batteriladdaren är skadad ska du kontakta en auktoriserad återförsäljare för att byta ut den.

III. Användning

1. Använd inte icke-laddningsbara batterier.
2. Ladda batteripaketet endast med batteriladdaren som angetts av Toro. En laddare som är lämplig för en särskild typ av batteripaket kan utgöra en brandrisk om den används med ett annat batteripaket.

3. Ladda batteripaketet endast på en plats med god ventilation.
4. Utsätt inte ett batteripaket eller en batteriladdare för brand eller temperaturer över 100 °C.
5. Följ alla laddningsanvisningar och ladda inte batteripaketet utanför det temperaturintervall som anges i anvisningarna. Om du inte följer dessa anvisningar kan batteripaketet skadas och risken för brand ökar.
6. Under skadliga förhållanden kan vätska läcka ut ur batteripaketet. Undvik kontakt. Om du råkar komma i kontakt med vätskan ska du spola med vatten. Om vätskan kommer i kontakt med ögonen ska du söka medicinsk hjälp. Vätska som läcker ur batteripaketet kan orsaka irritationer eller brännskador.

IV. Underhåll och förvaring

1. Låt inte barn rengöra eller underhålla batteriladdaren utan övervakning.
2. När batteripaketet inte används ska det förvaras på avstånd från metallföremål som gem, mynt, nycklar, spikar och skruvar som kan leda effekten från en pol till en annan. Kortslutning av batteriet kan orsaka brännskador eller eldsvåda.
3. Försök inte reparera batteripaketet eller batteriladdaren. Be en auktoriserad återförsäljare att utföra service på batteripaketet eller batteriladdaren med identiska reservdelar för att säkerställa att produkten hålls på ett säkert sätt.
4. Kassera inte batteriet i eld. Det riskerar att explodera. Kontrollera vilka kasseringsregler som gäller där du bor.

SPARA DESSA ANVISNINGAR

Säkerhets- och instruktionsdekaler

Säkerhetsdekalerna och -anvisningarna är fullt synliga för föraren och finns nära alla potentiella farozoner. Ersätt dekaler som har skadats eller saknas.

decal137-9496

137-9496

1. Batteripaketet laddas.
2. Batteripaketet är fulladdat.
3. Batteripaketets temperatur ligger över eller under lämpligt temperaturintervall.
4. Laddningsfel för batteripaket

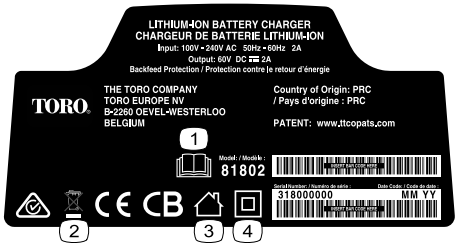

decal137-9495

137-9495

1. Läs *bruksanvisningen*.
2. Kasta inte bort dem.
3. Avsedd för användning inomhus.
4. Dubbelisolerad

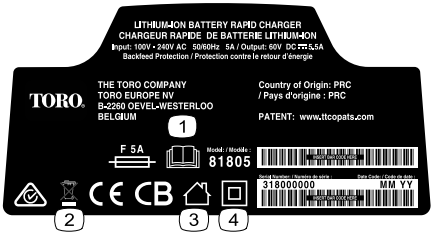

decal140-8472

140-8472

1. Läs *bruksanvisningen*.
2. Kasta inte bort dem.
3. Bostad
4. Dubbelisolerad

---

decal144-6019

144-6019

1. Läs *bruksanvisningen*.
2. Återvinn batteriet på rätt sätt.
3. Innehåller litiumjoner. Kassera på rätt sätt.
4. Förvaras skyddat från eld och öppna lågor.
5. Får inte utsättas för regn.

decal140-8486

140-8486

1. Läs *bruksanvisningen*.
2. Återvinn batteriet på rätt sätt.
3. Innehåller litiumjoner. Kassera på rätt sätt.
4. Förvaras skyddat från eld och öppna lågor.
5. Får inte utsättas för regn.

decal140-8488

140-8488

1. Läs *bruksanvisningen*.
2. Återvinn batteriet på rätt sätt.
3. Innehåller litiumjoner. Kassera på rätt sätt.
4. Förvaras skyddat från eld och öppna lågor.
5. Får inte utsättas för regn.

decal140-8490

140-8490

1. Läs *bruksanvisningen*.
2. Återvinn batteriet på rätt sätt.
3. Innehåller litiumjoner. Kassera på rätt sätt.
4. Förvaras skyddat från eld och öppna lågor.
5. Får inte utsättas för regn.

decal140-8492

140-8492

1. Läs *bruksanvisningen*.
2. Återvinn batteriet på rätt sätt.
3. Innehåller litiumjoner. Kassera på rätt sätt.
4. Förvaras skyddat från eld och öppna lågor.
5. Se till att enheten inte utsätts för regn.

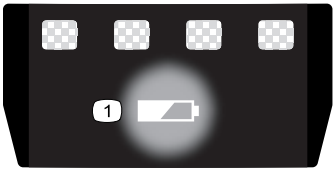

decal137-9461

137-9461

1. Status för batteriets laddning

Montering

Montera batteriladdaren (tillval)

Batteriladdaren kan vid behov monteras säkert på väggen med hjälp av de nyckelhål för väggmontage som finns på baksidan av enheten.

Montera den inomhus (t.ex. i ett garage eller något annat torrt utrymme) nära ett spänningsuttag och utom räckhåll för barn.

Anvisningar om hur du monterar laddaren finns på Figur 1.

Skjut laddaren på plats över beslagen för att montera den (fästelement ingår ej).

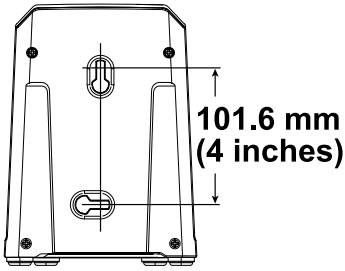

g290534

Figur 1

Produktöversikt

Specifikationer

Batteriladdare

Modell	81802	81805
Typ	60 V MAX litiumjonbatteri-laddare	60 V MAX snabbladdare för litiumjonbatteri
Ineffekt	100 till 240 V AC 50/60 Hz Max 2,0 A	100 till 240 V AC 50/60 Hz Max 5,0 A
Uteffekt	60 V MAX DC 2,0 A	60 V MAX DC 5,5 A

Batteripaket

Modell	81820	81825	81850	81860	81875
Batteripa-ketskapaci-tet	2,0 Ah 108 Wh	2,5 Ah 135 Wh	4,0 Ah 216 Wh	6,0 Ah 324 Wh	7,5 Ah 405 Wh
Batteritillverkarens angivna klass = 60 V max och 54 V nominellt. Den faktiska spänningen varierar med belastningen.					

Lämpliga temperaturintervall

Ladda batteripaketet vid	5 °C till 40 °C*
Använd batteripaketet vid	-30 °C till 49 °C
Förvara batteripaketet/laddaren vid	5 °C till 40 °C*

* Laddningstiden förlängs om du inte laddar batteriet inom detta temperaturintervall. Förvara verktyget, batteripaketet och batteriladdaren på en ren och torr avsides plats.

Körning

Ladda batteripaketet

Viktigt: **Batteripaketet är inte fulladdat när du köper det. Innan du använder verktyget för första gången ska du placera batteripaketet i laddaren och ladda det tills lysdioden indikerar att batteripaketet är färdigladdat. Läs alla säkerhetsanvisningar.**

Viktigt: **Ladda batteripaketet endast i temperaturer som ligger inom rätt intervall. Se Specifikationer (sida 12).**

Obs: När som helst kan du trycka på batteriladdningsindikatorn på batteripaketet för att visa aktuell laddning (lysdioder).

1. Kontrollera att ventilerna på batteriet och batteriladdaren är fria från damm och smuts.

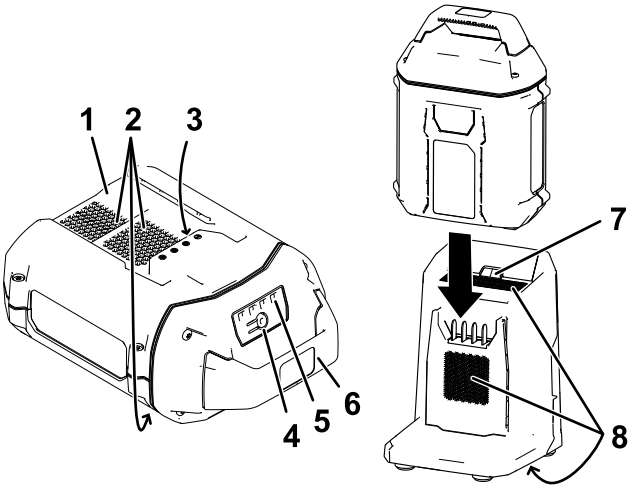

Figur 2

1. Batteripaketets hålighet
2. Batteripaketsventiler
3. Batteripaketspoler
4. Batteriladdningsindikator
5. Lysdioder (aktuell laddning)
6. Handtag
7. Laddarens LED-indikatorlampa
8. Laddarventiler

2. Rikta in håligheten i batteripaketet (Figur 2) med spetsen på laddaren.
3. Skjut in batteripaketet i laddaren tills det sitter fast ordentligt (Figur 2).
4. Ta bort batteripaketet genom att dra det bakåt ur laddaren.

5. Se följande tabell för en beskrivning av batteriladdarens LED-indikatorlampa.

Indikator-lampa	**Anger**
Av	Batteripaket ej isatt
Grönt blinkande ljus	Batteripaketet laddas
Grön	Batteripaketet är laddat
Röd	Batteripaketets och/eller batteriladdarens temperatur ligger över eller under lämpligt temperaturintervall.
Rött blinkande ljus	Laddningsfel för batteripaket*

* Se Felsökning (sida 16) för mer information.

Viktigt: **Batteriet kan lämnas i laddaren under korta perioder mellan användningarna.**

Om batteriet inte kommer att användas under längre perioder ska du ta ut batteriet ur laddaren. Se Förvaring (sida 15).

Underhåll

Underhåll och service krävs inte under normala förhållanden.

Torka endast med en torr trasa när du rengör ytan på utrustningen.

Ta inte isär utrustningen. Om den är skadad ska du kontakta en auktoriserad återförsäljare.

Förvaring

Viktigt: **Förvara verktyget, batteripaketet och laddaren endast i temperaturer som ligger inom rätt intervall. Se** **Specifikationer (sida 12)****.**

Viktigt: **Om du förvarar verktyget i ett år eller längre ska du ta ut batteripaketet ur verktyget och ladda batteripaketet tills två eller tre lysdioder lyser grönt på batteriet. Förvara inte ett fulladdat eller helt urladdat batteri. När du är redo att ta verktyget i bruk igen ska batteripaketet laddas tills vänster indikatorlampa på laddaren lyser grönt eller alla fyra lysdioder på batteriet blir gröna.**

- Koppla bort produkten från strömkällan (dvs. avlägsna batteripaketet) och kontrollera att den inte skadats efter användning.
- Ta bort allt främmande material från produkten.
- Förvara aldrig verktyg med batteripaketet installerat.
- När de inte används ska verktyg, batteripaket och laddare förvaras utom räckhåll för barn.
- Håll redskapet, batteripaketet och batteriladdaren på avstånd från frätande medel, som trädgårdskemikalier och vägsalt.
- Minska risken för allvarliga personskador genom att inte förvara batteripaketet utomhus eller i fordon.
- Förvara verktyget, batteripaketet och batteriladdaren på en ren och torr avsides plats.

Förbereda batteripaketet för återvinning

Viktigt: **När batteripaketet avlägsnas ska polerna täckas över med kraftig tejp. Försök inte att förstöra eller plocka isär batteripaketet eller ta bort någon av dess komponenter.**

Kontakta din lokala kommunansvariga eller din auktoriserade Toro-återförsäljare för mer information om hur du kan återvinna batteriet på ett korrekt sätt.

Felsökning

Utför endast stegen som beskrivs i de här instruktionerna. Alla övriga inspektioner, underhåll och reparationer får endast utföras av en auktoriserad verkstad eller en liknande behörig specialist, om du inte kan lösa problemet själv.

Problem	Möjliga orsaker	Åtgärd
Batteripaketet laddas snabbt ur.	1. Batteriets temperatur ligger över eller under lämpligt temperaturintervall.	1. Flytta batteripaketet till en torr plats där temperaturen är mellan 5 °C och 40 °C.
Batteriladdaren fungerar inte.	1. Batteriladdarens temperatur ligger över eller under lämpligt temperaturintervall.	1. Koppla ur batteriladdaren och flytta den till en torr plats där temperaturen är mellan 5 °C och 40 °C.
	2. Uttaget som laddaren är ansluten till har ingen strömförsörjning.	2. Kontakta en behörig elektriker för att reparera uttaget.
LED-indikatorlampan på batteriladdaren är röd.	1. Batteriladdarens och/eller batteripaketets temperatur ligger över eller under lämpligt temperaturintervall.	1. Koppla ur batteriladdaren och flytta batteriladdaren och batteripaketet till en torr plats där temperaturen är mellan 5 °C och 40 °C.

Problem	Möjliga orsaker	Åtgärd
LED-indikatorlampan på batteriladdaren blinkar rött.	1. Ett fel har uppstått i kommunikationen mellan batteripaketet och laddaren.	1. Ta bort batteripaketet från batteriladdaren, koppla ur batteriladdaren från vägguttaget och vänta i 10 sekunder. Anslut batteriladdaren till uttaget igen och placera batteripaketet på batteriladdaren. Om LED-indikatorlampan på batteriladdaren fortfarande blinkar rött upprepar du proceduren igen. Om LED-indikatorlampan på batteriladdaren fortfarande blinkar rött efter två försök ska batteripaketet kasseras på korrekt sätt i en återvinningsanläggning som tar batterier.
	2. Batteripaketet nivå är svag.	2. Kassera litiumjonbatteripaket på korrekt sätt på en återvinningsstation som tar batterier.
Verktyget fungerar inte eller fungerar inte utan avbrott.	1. Det finns fukt på batteripaketets kablar.	1. Låt batteripaketet torka eller torka det på egen hand.
	2. Batteriet är inte helt monterat i verktyget.	2. Ta bort och sätt tillbaka batteriet i verktyget, se till att det är korrekt monterat och spärrat.

Integritetsmeddelande för EES/STORBRITANNIEN

Toros bruk av dina personuppgifter

The Toro Company (”Toro”) respekterar din integritet. I samband med dina köp av våra produkter kan vi samla in vissa personuppgifter om dig, antingen direkt från dig eller via din lokala Toro-återförsäljare. Toro använder dessa uppgifter till att utföra sina avtalsenliga skyldigheter (t.ex. registrera din garanti, behandla dina garantianspråk eller kontakta dig i händelse av att en produkt måste återkallas) och för att tillfredsställa legitima affärsändamål (t.ex. mäta kundnöjdhet, förbättra våra produkter eller tillhandahålla produktinformation som kan vara av intresse för dig). Toro kan vidarebefordra uppgifterna till sina dotterbolag, återförsäljare eller andra affärspartner i samband med någon av dessa aktiviteter. Vi kan även vidarebefordra personuppgifter i de fall som lagen kräver det eller i samband med försäljning, köp eller fusion av ett företag. Vi säljer inte dina personuppgifter i marknadsföringssyfte till något annat företag.

Kvarhållande av personuppgifter

Toro kvarhåller dina personuppgifter så länge de är relevanta för ovan nämnda syften och i enlighet med gällande lagstiftning. Kontakta legal@toro.com för ytterligare information om tillämpliga perioder för kvarhållande.

Toros säkerhetsengagemang

Dina personuppgifter kan komma att behandlas i USA eller i något annat land som kan ha mindre strikta dataskyddslagar än landet där du är bofast. I de fall som vi överför uppgifter utanför landet där du är bosatt vidtar vi lagstadgade åtgärder för att tillförsäkra att uppgifterna skyddas och behandlas konfidentiellt.

Åtkomst och korrigering

Du kan äga rätt att korrigera eller granska dina personuppgifter samt neka eller begränsa behandlingen av dina data. Om du önskar göra det ska du kontakta oss via e-post på legal@toro.com. Om du har frågor rörande det sätt på vilket Toro har hanterat dina uppgifter, uppmanar vi dig att diskutera det direkt med oss. Observera att europeiska medborgare äger rätt att lämna in klagomål till avsedd myndighet för dataskydd.