Form No. 3442-687 Rev C

TORO®

Count on it.

Podręcznik operatora

Kosiarka Flex-Force Power System™ z akumulatorem o maksymalnym napięciu ładowania 60 V, o szerokości 36 cm i 43 cm

Model nr 21836—Numer seryjny 321000001 i wyższe
Model nr 21836T—Numer seryjny 321000001 i wyższe
Model nr 21843—Numer seryjny 321000001 i wyższe
Model nr 21843T—Numer seryjny 321000001 i wyższe
Model nr 21844—Numer seryjny 321000001 i wyższe
Model nr 21844T—Numer seryjny 321000001 i wyższe

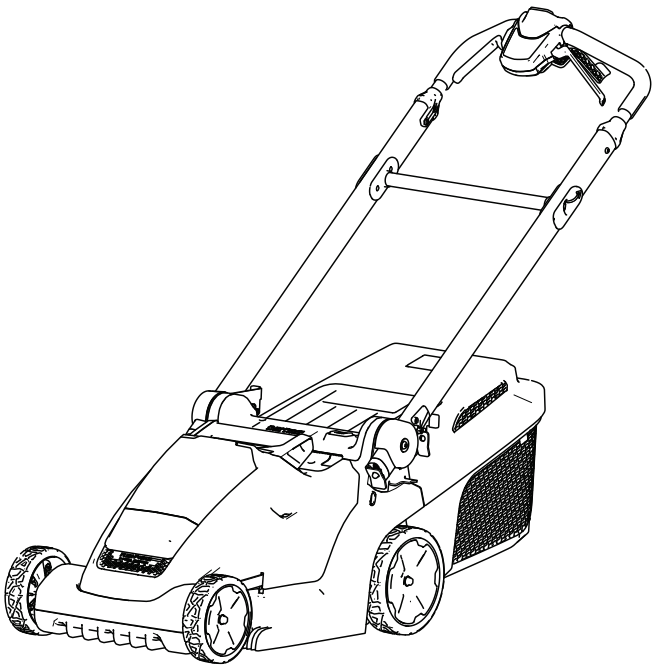

Zarejestruj produkt pod adresem www.Toro.com.
Tłumaczenie oryginału (PL)

CE UK CA

3442-687

Aby uzyskać pomoc, przed zwrotem tego produktu odwiedź stronę www.Toro.com/support lub skontaktuj się z przedstawicielem autoryzowanego serwisu.

Opisywane urządzenie jest zgodne ze wszystkimi obowiązującymi dyrektywami Unii Europejskiej; szczegółowe informacje zamieszczone są w odpowiedniej deklaracji zgodności, w oddzielnym arkuszu.

Wprowadzenie

Ta pchana kosiarka z obrotowymi ostrzami jest przeznaczona dla właścicieli posesji. Została zaprojektowana przede wszystkim do koszenia trawy na dobrze utrzymanych trawnikach na posesjach. Nie jest przeznaczona do ścinania krzaków lub zastosowań w rolnictwie. Maszyna ta jest zaprojektowana do pracy z akumulatorem litowo-jonowym Toro Flex-Force: model 81825 (dołączony do modelu 21836), 81850 (dołączony do modelu 21843 i 21844) oraz 81860 lub 81875. Akumulatory mogą być ładowane tylko przy użyciu modelu ładowarki 81802 (dołączonej do modeli 21836, 21843 i 21844) lub 81805. Używanie tych produktów w celach niezgodnych z ich przeznaczeniem może okazać się niebezpieczne dla operatora i osób postronnych.

Modele 21836T, 21843T i 21844T nie zawierają akumulatora ani ładowarki.

Przeczytaj uważnie poniższe informacje, aby poznać zasady właściwej obsługi i konserwacji urządzenia, nie uszkodzić go i uniknąć obrażeń ciała. Odpowiedzialność za prawidłowe i bezpieczne użytkowanie produktu spoczywa na Tobie.

Odwiedź www.Toro.com, aby uzyskać więcej informacji, w tym wskazówki dotyczące bezpieczeństwa, materiały szkoleniowe, informacje na temat akcesoriów oraz pomoc w znalezieniu autoryzowanego sprzedawcy lub rejestracji produktu.

Aby skorzystać z serwisu, zakupić oryginalne części producenta lub uzyskać dodatkowe informacje, skontaktuj się z przedstawicielem autoryzowanego serwisu lub biurem obsługi klienta producenta, a także przygotuj numer modelu i numer seryjny urządzenia. Rysunek 1 przedstawia położenie numeru modelu i numeru seryjnego na produkcie. Zapisz numery w przewidzianym na to miejscu.

Ważne: **Urządzeniem mobilnym zeskanuj kod QR na tabliczce z numerem seryjnym (jeśli występuje), aby uzyskać informacje o gwarancji, częściach zamiennych i innych kwestiach związanych z produktem.**

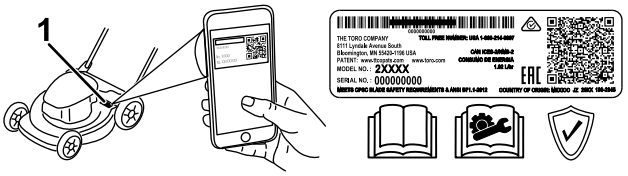

g275230

Rysunek 1

1. Lokalizacja numeru modelu i numeru seryjnego

Model nr _____

Numer seryjny _____

Niniejsza instrukcja zawiera opis potencjalnych zagrożeń, a zawarte w niej ostrzeżenia zostały oznaczone symbolem ostrzegawczym (Rysunek 2), który sygnalizuje niebezpieczeństwo mogące spowodować poważne obrażenia lub śmierć w razie zlekceważenia zalecanych środków ostrożności.

g000502

Rysunek 2

Symbol ostrzegawczy

W niniejszej instrukcji występują dwa słowa podkreślające wagę informacji. **Ważne** zwraca uwagę na szczególne informacje techniczne, a **Uwaga** podkreśla informacje ogólne wymagające uwagi.

© 2021—The Toro® Company
8111 Lyndale Avenue South
Bloomington, MN 55420

Napisz do nas pod adres www.Toro.com.
Wydrukowano w Chinach
Wszelkie prawa zastrzeżone

Spis treści

Bezpieczeństwo 3
Naklejki informacyjne i ostrzegawcze 6
Montaż 8
1 Montaż ładowarki akumulatora (opcjonalnie) 8
2 Montaż uchwytu 9
Przegląd produktu 11
Specyfikacje 11
Przed rozpoczęciem pracy 12
Montaż akumulatora 12
Regulacja wysokości cięcia 13
W czasie pracy 14
Uruchomienie maszyny 14
Korzystanie z napędu trybu samobieżnego 14
Regulacja prędkości obrotowej ostrza 14
Recykling ścinków 15
Workowanie ścinków 16
Wyłączanie maszyny 18
Wyjmowanie akumulatora z maszyny 18
Rady związane z posługiwaniem się urządzeniem 19
Po pracy 20
Ładowanie akumulatora 20
Czyszczenie maszyny 20
Składanie uchwytu 21
Przechowywanie złożonej maszyny w pozycji pionowej 22
Konserwacja 23
Smarowanie maszyny 23
Wymiana ostrza 23
Przygotowanie akumulatora do recyklingu 24
Przechowywanie 24
Obsługa 24
Rozwiązywanie problemów 25

Bezpieczeństwo

WAŻNE INSTRUKCJE DOTYCZĄCE BEZPIECZEŃSTWA

OSTRZEŻENIE — Przed rozpoczęciem obsługi maszyny elektrycznej należy zawsze zapoznać się z poniższymi podstawowymi ostrzeżeniami na temat bezpieczeństwa oraz instrukcjami mającymi na celu zmniejszenie ryzyka pożaru, obrażeń ciała lub porażenia prądem elektrycznym:

I. Szkolenie

1. Operator maszyny odpowiada za wszelkie wypadki lub zagrożenia dotyczące innych osób lub ich mienia.
2. Nie wolno zezwalać dzieciom na posługiwanie się lub zabawę urządzeniem, akumulatorami lub ładowarką akumulatorów; lokalne przepisy prawa mogą określać dopuszczalny wiek operatora.
3. Zabronione jest użytkowanie lub serwisowanie maszyny przez dzieci lub osoby nieprzeszkolone. Obsługiwać lub serwisować maszynę mogą jedynie osoby odpowiedzialne, przeszkolone, zaznajomione z instrukcją i dysponujące odpowiednimi możliwościami fizycznymi.
4. Przed użyciem maszyny, akumulatora i ładowarki akumulatorów należy zapoznać się ze wszystkimi instrukcjami i oznaczeniami ostrzegawczymi umieszczonymi na tych produktach.
5. Zapoznaj się z elementami sterującymi i prawidłową obsługą maszyny, akumulatora i ładowarki akumulatorów.

II. Przygotowanie

1. Nie zezwalaj osobom postronnym, w szczególności dzieciom i zwierzętom, na podchodzenie w pobliże obszaru pracy.
2. Zabronione jest używanie maszyny bez założonych i poprawnie działających wszystkich osłon oraz innych urządzeń ochronnych takich jak deflektory i wychwytywacze trawy.
3. Sprawdź obszar, w którym zamierzasz używać maszyny, i usuń wszelkie obiekty, które mogłyby wpłynąć na pracę maszyny lub zostać wyrzucone przez maszynę.
4. Przed użyciem maszyny zawsze upewnij się, że ostrza, śruba ostrzy oraz zespół ostrzy nie są zużyte ani uszkodzone. Wymień uszkodzone lub nieczytelne etykiety.

5. Stosuj jedynie akumulatory zalecane przez firmę Toro. Stosowanie innych akcesoriów i osprzętu może zwiększyć ryzyko obrażeń ciała i pożaru.
6. Podłączenie ładowarki do gniazdka o napięciu innym niż od 100 do 240 V może spowodować pożar lub porażenie prądem. Nie wolno podłączać ładowarki akumulatorów do gniazdka innego niż o napięciu od 100 do 240 V. W celu podłączenia do gniazdka o innym napięciu należy użyć adaptera odpowiedniego do danego rodzaju gniazdka.
7. Nie używaj akumulatora lub ładowarki, jeżeli zostały uszkodzone lub zmodyfikowane. Mogą one zachowywać się w sposób nieprzewidziany i spowodować pożar, wybuch lub ryzyko obrażeń.
8. W przypadku uszkodzenia przewodu zasilającego ładowarki skontaktuj się z przedstawicielem autoryzowanego serwisu w celu jego wymiany.
9. Nie używaj baterii jednorazowego użytku.
10. Do ładowania akumulatorów stosuj wyłącznie ładowarkę zalecaną przez firmę Toro. Ładowarka przeznaczona do jednego typu akumulatorów może przy użyciu z innym rodzajem akumulatora stwarzać ryzyko wywołania pożaru.
11. Akumulator należy ładować wyłącznie w dobrze wentylowanym miejscu.
12. Nie wystawiaj akumulatora ani ładowarki na działanie ognia lub temperatur wyższych niż 68°C.
13. Postępuj zgodnie ze wszystkimi instrukcjami ładowania i unikaj ładowania akumulatora, gdy temperatura przekracza zakres podany w instrukcjach. W przeciwnym razie może dojść do uszkodzenia akumulatora i zagrożenia powstaniem pożaru.
14. Używaj odpowiedniej odzieży — noś odpowiednią odzież, w tym okulary ochronne, długie spodnie, pełne obuwie robocze z podeszwą antypoślizgową (brak obuwia jak również sandały są niedopuszczalne) i ochronniki słuchu. Zwiąż włosy, jeśli są długie, i nie noś luźnej odzieży ani biżuterii, które mogłyby zostać wciągnięte przez części ruchome. Przy pracy w warunkach wysokiego zapylenia noś maskę przeciwpyłową.

III. Obsługa

1. Zetknięcie się z poruszającym się ostrzem prowadzi do poważnych obrażeń ciała. Nie zbliżaj dłoni ani stóp do obszaru cięcia ani ruchomych części maszyny. Nie zbliżaj się do wyrzutnika.
2. Używanie maszyny w celach niezgodnych z jej przeznaczeniem może okazać się niebezpieczne dla operatora i osób postronnych.
3. Przed uruchomieniem maszyny odłącz napęd trybu samojezdnego (jeżeli występuje na wyposażeniu).
4. Nie przechylaj maszyny podczas uruchamiania silnika.
5. Zapobieganie niezamierzonemu uruchomieniu — przed podłączeniem akumulatora i pracą przy maszynie upewnij się, że wyjęto z niej kluczyk bezpieczeństwa.
6. Podczas obsługi maszyny zachowaj pełne skupienie. Nie podejmuj żadnych rozpraszających czynności, w przeciwnym razie możesz spowodować obrażenia lub wyrządzić szkody w mieniu.
7. Przed przystąpieniem do regulacji, obsługi technicznej, czyszczenia lub przed przechowywaniem maszyny zatrzymaj ją, wyjmij kluczyk bezpieczeństwa, wyjmij akumulator z maszyny i odczekaj, aż wszystkie części ruchome zatrzymają się.
8. Zawsze wtedy, gdy pozostawiasz maszynę bez nadzoru, oraz przed wymianą osprzętu wyjmuj z maszyny akumulator i kluczyk bezpieczeństwa.
9. Nie przeciążaj maszyny — maszyna wykona zadanie lepiej i bezpieczniej z prędkością, do której została zaprojektowana.
10. Zachowaj czujność — podczas obsługi maszyny zwracaj uwagę na to, co robisz, i postępuj zdroworozsądkowo. Nie używaj maszyny, będąc chorym, zmęczonym lub pod wpływem alkoholu lub narkotyków.
11. Korzystaj z urządzenia tylko przy dobrej widoczności i odpowiednich warunkach pogodowych. Nie używaj maszyny, jeżeli występuje ryzyko wystąpienia wyładowań atmosferycznych.
12. Zachowaj szczególną ostrożność podczas cofania lub ciągnięcia kosiarki ku sobie.
13. Przez cały czas utrzymuj właściwą pozycję i równowagę, w szczególności na zboczach. Koś zawsze w poprzek zbocza; nigdy w górę lub w dół. Zachowaj szczególną ostrożność, gdy zmieniasz kierunek jazdy na zboczach. Nie wolno kosić na nadmiernie stromych zboczach. Z maszyną należy chodzić, ale nigdy biegać.
14. Nie wolno kierować wyrzucanego materiału w kierunku żadnej osoby. Unikaj wyrzucania materiału na ściany lub przeszkody — może się on odbić w Twoją stronę. Przy przejeżdżaniu po nawierzchni innej niż trawiasta zatrzymuj ostrze (ostrza).

15. Uważaj na dziury, koleiny, garby, kamienie lub inne ukryte obiekty. Nierówne podłoże może spowodować utratę równowagi lub oparcia dla stóp.
16. Mokra trawa lub liście mogą doprowadzić do poważnych obrażeń ciała w przypadku poślizgnięcia się na nich i kontaktu z ostrzem. Unikaj koszenia, gdy jest mokro lub pada deszcz.
17. Jeśli maszyna uderzy w jakiś przedmiot lub zacznie wibrować, natychmiast ją wyłącz, wyjmij kluczyk bezpieczeństwa i akumulator oraz odczekaj, aż wszystkie części ruchome zatrzymają się, a dopiero potem sprawdź, czy maszyna nie jest uszkodzona. Przed kontynuowaniem pracy przeprowadź wszystkie niezbędne naprawy.
18. Przed załadowaniem maszyny na pojazd w celu jej przewiezienia zatrzymaj ją i wyjmij kluczyk bezpieczeństwa.
19. W przypadku niewłaściwego obchodzenia się z akumulatorem może wydostawać się z niego ciecz — należy unikać kontaktu z nią. W razie przypadkowego kontaktu z tą cieczą należy ją spłukać wodą. W razie kontaktu cieczy z oczami należy zwrócić się o pomoc lekarską. Ciecz wydostająca się z akumulatora może powodować podrażnienie lub poparzenie.

IV. Konserwacja i przechowywanie

1. Przed przystąpieniem do regulacji, obsługi technicznej, czyszczenia lub przed przechowywaniem maszyny zatrzymaj ją, wyjmij kluczyk bezpieczeństwa, wyjmij akumulator z maszyny i odczekaj, aż wszystkie części ruchome zatrzymają się.
2. Nie wolno próbować naprawić maszyny inaczej niż zgodnie z instrukcją. W celu przeprowadzenia czynności serwisowych przedstawiciel autoryzowanego serwisu powinien stosować identyczne części zamienne.
3. Podczas serwisowania maszyny należy stosować rękawice i okulary ochronne.
4. Jeżeli ostrze jest wygięte, zużyte lub pęknięte, wymień je. Niewyważone ostrze powoduje drgania, które mogą doprowadzić do uszkodzenia silnika lub wywołać obrażenia ciała.
5. Podczas konserwacji ostrza pamiętaj, że ostrze może zostać wprawione w ruch nawet wtedy, gdy zasilanie jest wyłączone.
6. Często sprawdzaj worek na trawę pod kątem zużycia lub uszkodzeń. Zużyty worek wymieniaj na [zamienny] worek Toro.
7. Dla uzyskania najlepszych osiągów stosuj tylko oryginalne części zamienne i akcesoria firmy Toro. Inne części zamienne i akcesoria mogą stwarzać zagrożenie dla bezpieczeństwa. Korzystanie z nich może spowodować utratę gwarancji maszyny.
8. Dbaj o dobry stan maszyny – utrzymuj ostrość krawędzi tnących i czyść je, aby maszyna pracowała wydajnie i bezpiecznie. Dbaj, aby uchwyty były suche, czyste i wolne od olejów i smarów. Dopilnuj, aby osłony znajdowały się na swoim miejscu i były sprawne. Utrzymuj ostrość ostrzy maszyny. Stosuj wyłącznie identyczne ostrza zamienne.
9. Sprawdzaj, czy części maszyny nie są uszkodzone – w razie uszkodzenia osłon lub innych części określ, czy maszyna będzie pracowała prawidłowo. Sprawdź części ruchome pod kątem niewłaściwego ustawienia lub zablokowania się, a pozostałe części pod kątem uszkodzeń i zamocowania lub dowolnego innego stanu mogącego wpływać na działanie. Jeżeli w instrukcji nie określono inaczej, naprawę lub wymianę uszkodzonej osłony lub części zleć przedstawicielowi autoryzowanego serwisu.
10. Gdy akumulator nie jest używany, trzymaj go z dala od metalowych przedmiotów, takich jak spinacze do papieru, monety, klucze, gwoździe i wkręty, gdyż mogłyby one spowodować zwarcie między biegunami. Zwarcie biegunów akumulatora może spowodować poparzenia lub pożar.
11. Często sprawdzaj, czy śruby mocujące ostrza i silnika są dokręcone.
12. Jeżeli nie korzystasz z maszyny, przechowuj ją w suchym i bezpiecznym pomieszczeniu niedostępnym dla dzieci.
13. UWAGA — Niewłaściwe obchodzenie się z akumulatorem stwarza ryzyko pożaru lub poparzenia substancjami chemicznymi. Nie demontuj akumulatora. Nie wystawiaj akumulatora na działanie temperatury powyżej 68°C i nie wrzucaj go do ognia. Wymieniaj akumulator tylko na oryginalny akumulator marki Toro. Użycie akumulatora innego producenta może spowodować pożar lub wybuch. Trzymaj akumulatory poza zasięgiem dzieci i przechowuj je w oryginalnym opakowaniu do momentu, gdy będziesz gotowy do ich użycia.
14. Nie wrzucaj akumulatorów do ognia. Ogniwo może wybuchnąć. Sprawdź, czy lokalne przepisy nie przewidują specjalnych instrukcji utylizacji.

INSTRUKCJE NALEŻY ZACHOWAĆ

Naklejki informacyjne i ostrzegawcze

Etykiety dotyczące bezpieczeństwa oraz instrukcje są wyraźnie widoczne dla operatora i znajdują się w pobliżu wszystkich miejsc potencjalnego zagrożenia. Uszkodzone i brakujące etykiety należy wymienić.

decal134-6016

134-6016

1. Prędkość silnika — niskie obroty
2. Prędkość silnika — wysokie obroty

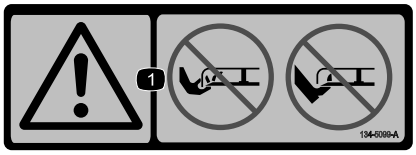

decal134-5099

134-5099

1. Ostrzeżenie — Nie zbliżaj dłoni ani stóp do ostrza kosiarki.

decal134-5297

134-5297

1. Tryb maksymalnej mocy

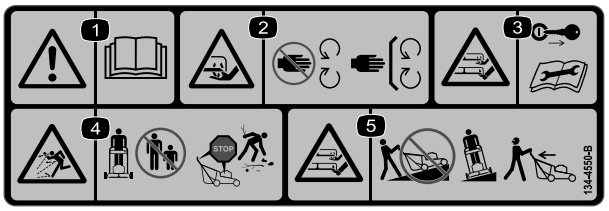

decal134-4550

134-4550

1. Ostrzeżenie — przeczytaj *Instrukcję obsługi*.
2. Niebezpieczeństwo zranienia/utraty ręki spowodowane kontaktem z ostrzem kosiarki — zachowaj bezpieczną odległość od części ruchomych; nie usuwaj żadnych zabezpieczeń ani osłon.
3. Niebezpieczeństwo zranienia/utraty ręki lub stopy spowodowane kontaktem z ostrzem kosiarki — przed rozpoczęciem konserwacji wyjmij kluczyk i przeczytaj *Instrukcję obsługi*.
4. Ryzyko wyrzucania przedmiotów — osoby postronne nie mogą zbliżać się do maszyny. Przed opuszczeniem miejsca obsługi wyłącz silnik. Przed rozpoczęciem koszenia zbierz wszystkie przeszkody.
5. Niebezpieczeństwo zranienia/utraty ręki lub stopy spowodowane kontaktem z ostrzem kosiarki — nie koś, jeżdżąc w górę i w dół zboczy; koś zawsze w poprzek zbocza; przed opuszczeniem miejsca użytkowania wyłącz silnik; cofając, spoglądaj za siebie.

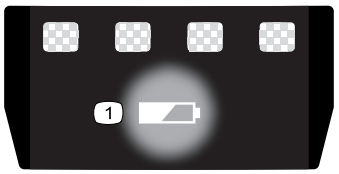

decal137-9461

137-9461

1. Stan naładowania akumulatora

Model 81825

decal137-9487

137-9487

1. Przeczytaj *Instrukcję obsługi*.
2. Akumulator należy prawidłowo skierować do recyklingu.
3. Nie wyrzucaj.
4. Nie narażaj na kontakt z płomieniem.
5. Nie narażaj na działanie deszczu.

Model 81850

decal140-2158

140-2158

1. Przeczytaj *Instrukcję obsługi*.
2. Akumulator należy prawidłowo skierować do recyklingu.
3. Nie wyrzucaj.
4. Nie narażaj na kontakt z płomieniem.
5. Nie narażaj na działanie deszczu.

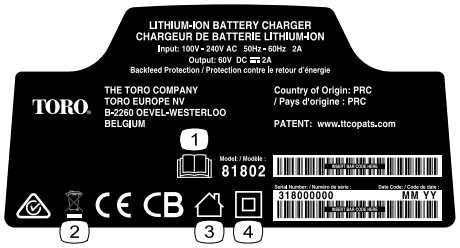

decal137-9495

137-9495

1. Przeczytaj *Instrukcję obsługi*.
2. Nie wyrzucaj.
3. Do użytku wewnątrz pomieszczeń.
4. Podwójna izolacja

decal137-9463

137-9463

1. Trwa ładowanie akumulatora.
2. Akumulator jest całkowicie naładowany.
3. Temperatura akumulatora jest poza dopuszczalnym zakresem.
4. Usterka przy ładowaniu akumulatora

Montaż

Ważne: **Po zakupie akumulator nie jest w pełni naładowany. Przed pierwszym użyciem maszyny postępuj zgodnie z punktem Ładowanie akumulatora (Strona 20).**

Informacja: W celu zapewnienia bezpiecznej dostawy kluczyk bezpieczeństwa i wszystkie inne osobne części zostały umieszczone w komorze akumulatora. Przed montażem upewnij się, że zostały one wyjęte z komory i są przechowywane w bezpiecznym miejscu.

1

Montaż ładowarki akumulatora (opcjonalnie)

Części potrzebne do tej procedury:

2	Osprzęt mocujący (nie jest dołączony)

Procedura

W razie potrzeby ładowarkę można przymocować do ściany, wykorzystując otwory do montażu naściennego z tyłu ładowarki.

Ładowarkę należy zamontować wewnątrz pomieszczenia (np. w garażu lub innym suchym pomieszczeniu) w pobliżu gniazda zasilania w miejscu niedostępnym dla dzieci.

Informacje pomocne przy montażu ładowarki — patrz Rysunek 3.

Nasuń ładowarkę na odpowiednio ustawione elementy montażowe i przymocuj ją (elementy montażowe nie są dołączone do zestawu).

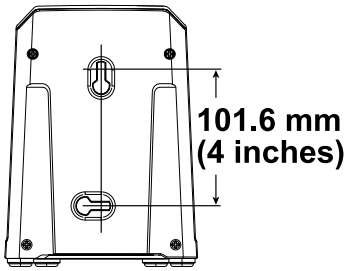

g290534

Rysunek 3

2

Montaż uchwytu

Części potrzebne do tej procedury:

1	Górny zespół uchwytu
2	Śruba
2	Nakrętka zabezpieczająca

Procedura

Ważne: **Zdejmij i wyrzuć zabezpieczający arkusz z tworzywa sztucznego osłaniający kosiarkę oraz wszelkie inne elementy z tworzywa sztucznego lub folii użyte do zabezpieczenia maszyny.**

Informacja: Przed umieszczeniem górnego pręta uchwytu w dolnym pręcie uchwytu zdejmij gumową końcówkę z zespołu uchwytu. Zakłada się je podczas produkcji, aby zapobiec uszkodzeniu linek.

⚠ OSTRZEŻENIE

Nieprawidłowe złożenie lub rozłożenie uchwytu może spowodować uszkodzenie linek, skutkując wystąpieniem niebezpiecznych warunków eksploatacji.

- **Rozkładając lub składając uchwyt, nie wolno dopuścić do uszkodzenia linek.**
- **W przypadku uszkodzenia linki skontaktuj się z przedstawicielem autoryzowanego serwisu.**

1. Zamontuj górny zespół uchwytu w dolnych elementach uchwytu i przymocuj go przy użyciu dwóch śrub i dwóch nakrętek zabezpieczających — patrz Rysunek 4.

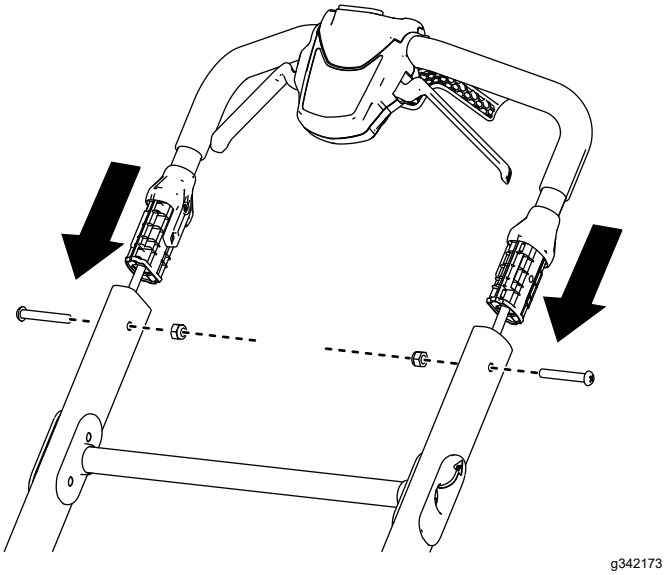

Rysunek 4

2. Pociągnij poprzeczkę zwalniającą uchwyt w kierunku górnego zespołu uchwytu, aby zwolnić blokadę uchwytu (Rysunek 5).
3. Przesuń uchwyt do tyłu do położenia roboczego i puść poprzeczkę zwalniającą uchwyt (Rysunek 5).

   Informacja: Upewnij się, że uchwyt zatrzasnął się na swoim miejscu.

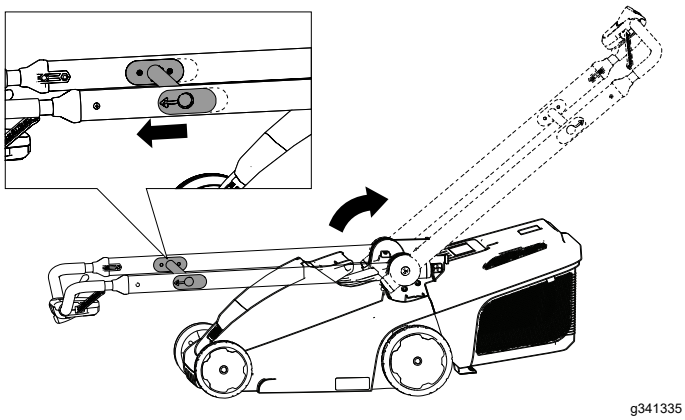

Rysunek 5

Przegląd produktu

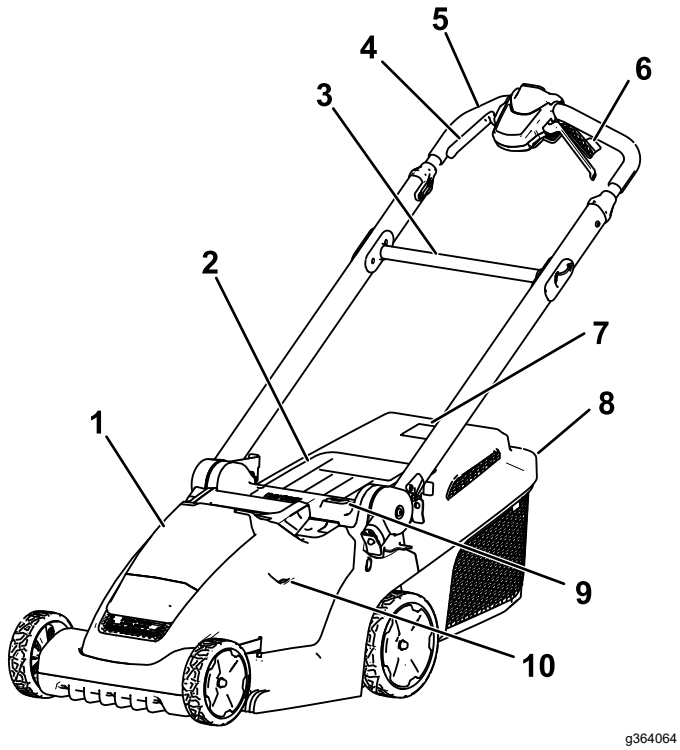

Rysunek 6

1. Komora akumulatora
2. Tylny deflektor
3. Poprzeczka zwalniająca uchwyt
4. Dźwignie uaktywniające ruch ostrza
5. Uchwyt sterujący
6. Dźwignie trybu samojezdnego (tylko model 21844)
7. Wskaźnik napełnienia kosza na trawę
8. Kosz na trawę
9. Przycisk wysokości koszenia
10. Wziernik wskaźnika wysokości koszenia

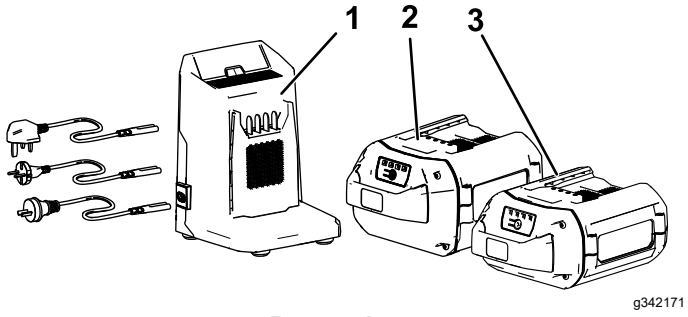

Rysunek 7

1. Ładowarka do akumulatora, model 81802 (dołączona do modeli 21836, 21843 i 21844)
2. Akumulator, model 81850 (w zestawie z modelem 21843 i 21844)
3. Akumulator, model 81825 (w zestawie z modelem 21836)

Specyfikacje

Model	Masa (bez akumulatora)	Długość	Szerokość	Wysokość
21836/T	20,2 kg	130,6 cm	41,7 cm	107,3 cm
21843/T	22,1 kg	136,2 cm	48,5 cm	108,5 cm
21844/T	24,0 kg	136,2 cm	48,5 cm	108,5 cm

Wymiary po złożeniu (SmartStow)

Model	Długość	Szerokość	Wysokość
21836/T	41,2 cm	41,7 cm	113,5 cm
21843/T	41,0 cm	48,5 cm	114,0 cm
21844/T	41,0 cm	48,5 cm	114,0 cm

Akumulator

Model	81825	81850
Pojemność akumulatora	2,5 Ah	4,0 Ah
	135 Wh	216 Wh
Parametry znamionowe według producenta akumulatora: napięcie maksymalne 60 V i znamionowe 54 V. Rzeczywiste napięcie zmienia się zależnie od obciążenia.		

Ładowarka akumulatora

Model	81802
Typ	Ładowarka do akumulatorów litowo-jonowych o maksymalnym napięciu 60 V
Wejście	Od 100 do 240 V AC, 50/60 Hz, maks. 2,0 A
Wyjście	60 V maks. DC 2,0 A

Zakresy dopuszczalnej temperatury

Ładuj/przechowuj akumulator w temperaturze	Od 5°C do 40°C*
Korzystaj z akumulatora w temperaturze	Od -30°C do 49°C*
Korzystaj z maszyny w temperaturze	Od 0°C do 49°C*

*Czas ładowania wydłuża się, jeżeli podczas ładowania akumulatora panuje inna temperatura.

Maszynę, akumulator i ładowarkę należy przechowywać w czystym i suchym pomieszczeniu.

Działanie

Informacja: Lewą i prawą stronę maszyny określa się, patrząc od strony normalnego stanowiska operatora.

Przed rozpoczęciem pracy

Montaż akumulatora

Ważne: **Używaj akumulatora tylko w temperaturze z dopuszczalnego zakresu — patrz Specyfikacje (Strona 11).**

1. Upewnij się, że kluczyk bezpieczeństwa nie jest umieszczony w maszynie.
2. Dopilnuj, aby otwory wentylacyjne akumulatora nie były zatkane przez pył lub brud.
3. Otwórz pokrywę komory akumulatora (Rysunek 8, A).
4. Ustaw wycięcie w akumulatorze równo z wypustem na maszynie i wsuń akumulator do komory tak, aby zablokował się na swoim miejscu (Rysunek 8, B).
5. Zamknij pokrywę komory akumulatora (Rysunek 8, C).

   Informacja: Jeżeli nie można całkowicie zamknąć pokrywy komory akumulatora, akumulator nie jest wsunięty do końca.

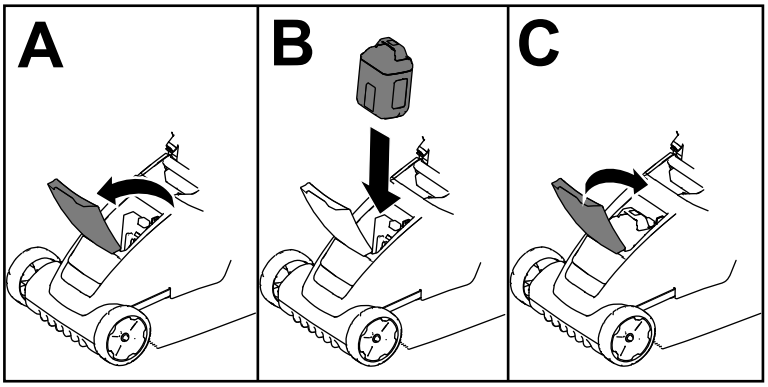

g341293

Rysunek 8

Regulacja wysokości cięcia

⚠ OSTRZEŻENIE

Podczas regulacji wysokości koszenia Twoje dłonie mogą mieć kontakt z poruszającym się ostrzem, co może doprowadzić do poważnych obrażeń.

- **Przed przystąpieniem do regulacji wysokości koszenia wyłącz silnik, wyjmij akumulator i odczekaj, aż wszystkie części ruchome się zatrzymają.**
- **Regulując wysokość koszenia, nie wkładaj palców pod obudowę.**

Aby dostosować wysokość koszenia, wciśnij przycisk wysokości koszenia i unieś lub opuść podwozie tnące, aż we wzierniku ze wskazaniem wysokości koszenia będzie widoczne żądane ustawienie wysokości koszenia (Rysunek 9).

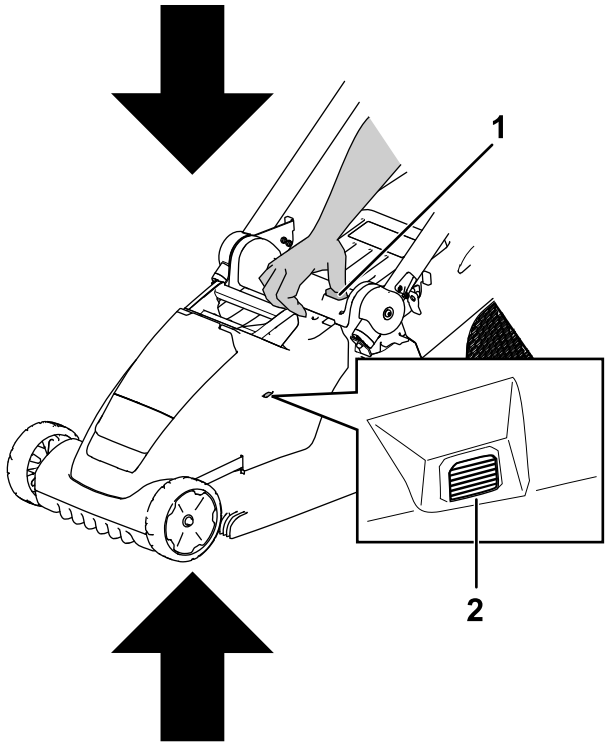

Rysunek 9

1. Przycisk wysokości koszenia
2. Wziernik ze wskaźnikiem wysokości koszenia

Można ustawić jedną z sześciu wysokości cięcia: od 19 mm do 70 mm.

Kontrolka	Pozycja wysokości koszenia
	1 (najniższa)
	2
	3
	4
	5
	6 (najwyższa)

W czasie pracy

Uruchomienie maszyny

1. Upewnij się, że akumulator jest naładowany i zainstalowany w maszynie — patrz Montaż akumulatora (Strona 12).
2. Zamontuj kluczyk bezpieczeństwa w maszynie (Rysunek 10).

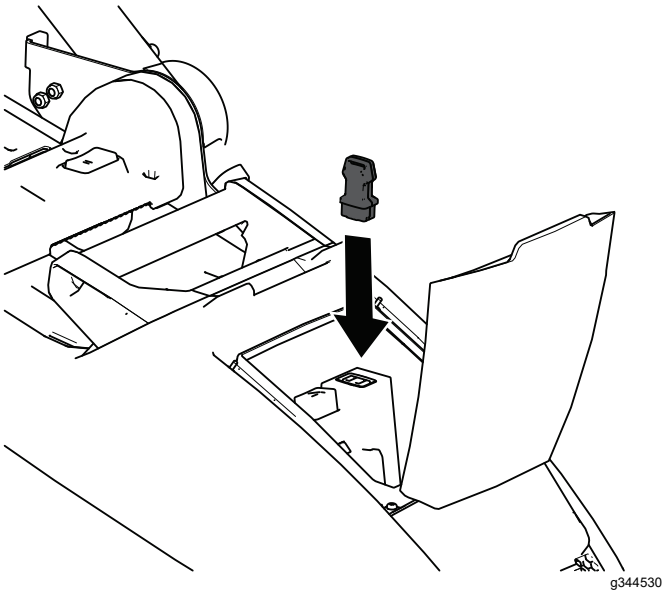

Rysunek 10

3. Naciśnij przycisk zasilania na środku górnego uchwytu, aby włączyć zasilanie maszyny.
4. Aby uruchomić maszynę, przyciągnij dźwignie uaktywniające ruch ostrza.

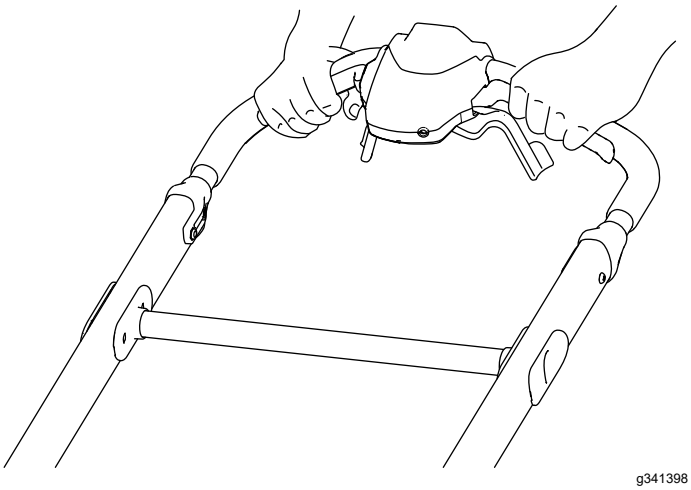

Rysunek 11

Korzystanie z napędu trybu samobieżnego

Tylko model 21844/T

- **Aby wyregulować prędkość w trybie samobieżnym, ustaw regulator prędkości (Rysunek 12).**
- **Aby załączyć napęd trybu samobieżnego, przyciągnij dźwignie napędu trybu samobieżnego do uchwytu i przytrzymaj je (Rysunek 12).**
- **Aby wyłączyć napęd trybu samobieżnego, zwolnij dźwignie napędu trybu samobieżnego.**

Informacja: Aby zmniejszyć prędkość jazdy, przesuń regulator prędkości w lewo. Aby zwiększyć prędkość jazdy, przesuń go w prawo.

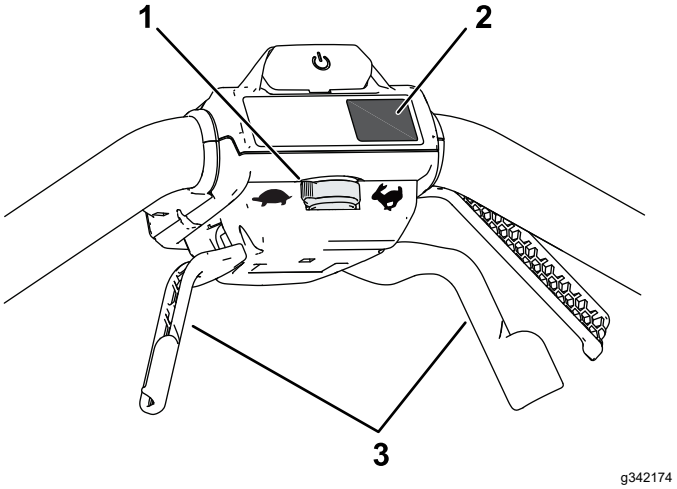

Rysunek 12

1. Regulator prędkości w trybie samobieżnym
2. Przycisk MAX
3. Dźwignie napędu trybu samobieżnego

Regulacja prędkości obrotowej ostrza

Ta maszyna ma dwa ustawienia prędkości obrotowej ostrza: RUNSMART oraz MAX (prędkość maksymalna).

- Po ustawieniu przełącznika w pozycji RUNSMART prędkość obrotowa ostrza jest regulowana automatycznie pod kątem wyższej wydajności. Wykrywane są zmiany w warunkach koszenia i prędkość ostrza jest zwiększana, gdy jest to niezbędne dla utrzymania jakości koszenia.
- Po ustawieniu przełącznika w pozycji MAX ostrze zawsze pracuje z najwyższą prędkością obrotową.

Naciśnij przycisk MAX (poniżej przycisku włączania zasilania), aby ustawić prędkość MAX maszyny (Rysunek 12).

Recykling ścinków

Urządzenie jest fabrycznie przystosowane do recyklingu ścinków trawy i liści oraz kierowania ich z powrotem na trawnik.

Jeśli na maszynie zamontowany jest kosz na trawę, przed rozpoczęciem rozdrabniania ścinków zdemontuj go. Patrz Demontaż kosza na trawę (Strona 17).

Montaż przystawki do mulczowania

1. Wyłącz maszynę oraz wyjmij akumulator i kluczyk bezpieczeństwa — patrz Wyłączanie maszyny (Strona 18).
2. Ustaw złożoną maszynę w pozycji pionowej — patrz Przechowywanie złożonej maszyny w pozycji pionowej (Strona 22).
3. Oczyść spód podwozia tnącego, tak aby można było prawidłowo zamontować przystawkę — patrz Czyszczenie maszyny od spodu (Strona 20).
4. Ustaw równo przystawkę do mulczowania i wciśnij ją od spodu, aż zatrzaśnie się na swoim miejscu na dwóch kołkach ustalających — patrz Rysunek 13.

   Ważne: **Po prawidłowym zamontowaniu dolna część przystawki do mulczowania powinna być ustawiona równo ze spodem podwozia tnącego. Jeśli przystawki do mulczowania nie można prawidłowo zamontować, nie używaj jej i skontaktuj się z przedstawicielem autoryzowanego serwisu.**

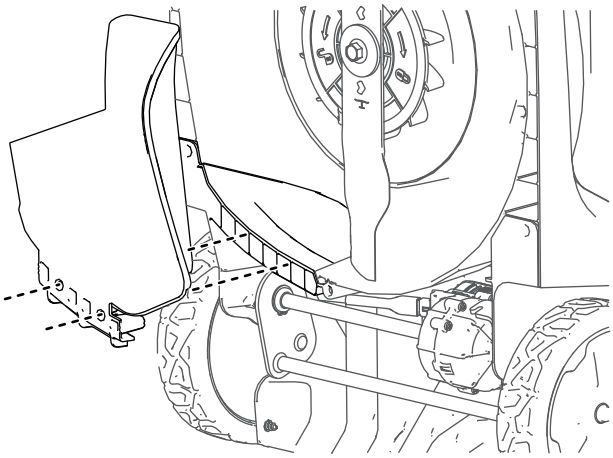

Rysunek 13

Demontaż przystawki do mulczowania

Aby zdemontować przystawkę do mulczowania, wyjmij akumulator, a następnie wykonaj w odwrotnej kolejności czynności opisane w punkcie Montaż przystawki do mulczowania (Strona 15).

Workowanie ścinków

Aby pozbierać ścinki trawy i liści z trawnika, użyj kosza na trawę.

Jeśli na kosiarce zamontowana jest przystawka do mulczowania, przed rozpoczęciem workowania ścinków zdemontuj ją. Patrz Demontaż przystawki do mulczowania (Strona 15).

Montaż kosza na trawę

1. Ustaw uchwyt w pozycji pionowej i podnieś tylny deflektor (Rysunek 14, A).
2. Umieść haczyki kosza na trawę we wgłębieniach z tyłu maszyny (Rysunek 14, B).
3. Oprzyj tylny deflektor na koszu (Rysunek 14, C).
4. Przestaw uchwyt z powrotem do położenia roboczego — patrz Składanie uchwytu (Strona 21).

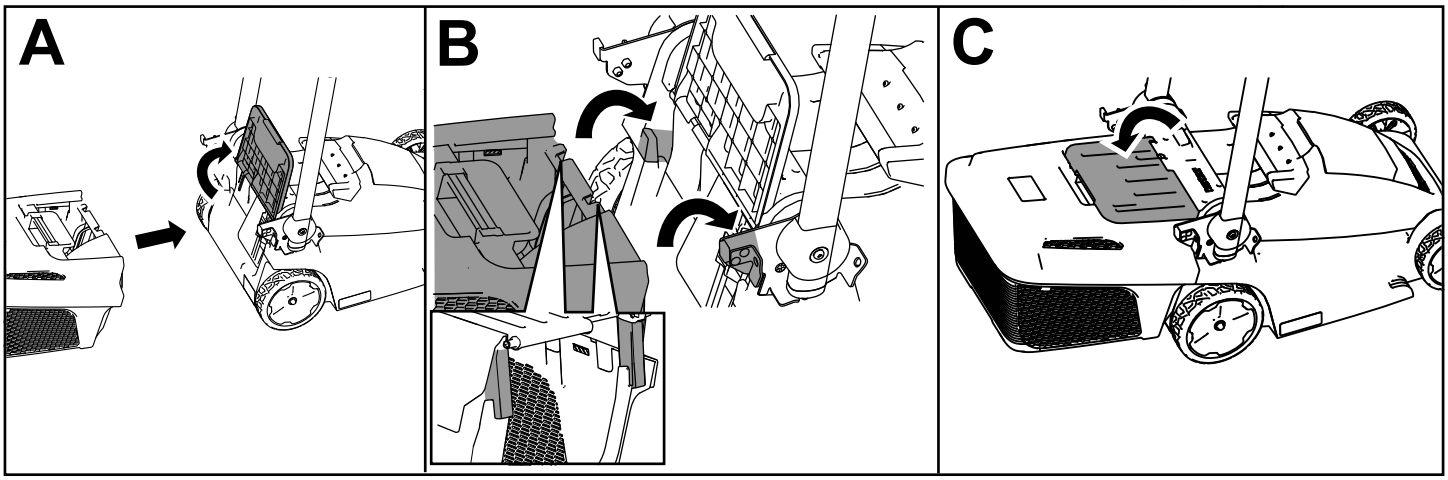

g341400

Rysunek 14

Wskaźnik napełnienia kosza na trawę

Kosz na trawę jest wyposażony we wskaźnik napełnienia z tyłu górnej obudowy. Podczas zbierania trawy powietrze przepływa przez kosz na trawę, podnosząc klapę wskaźnika do pozycji otwartej. Gdy kosz na trawę jest pełny, przepływ powietrza zostaje zablokowany, co powoduje zamknięcie klapy wskaźnika.

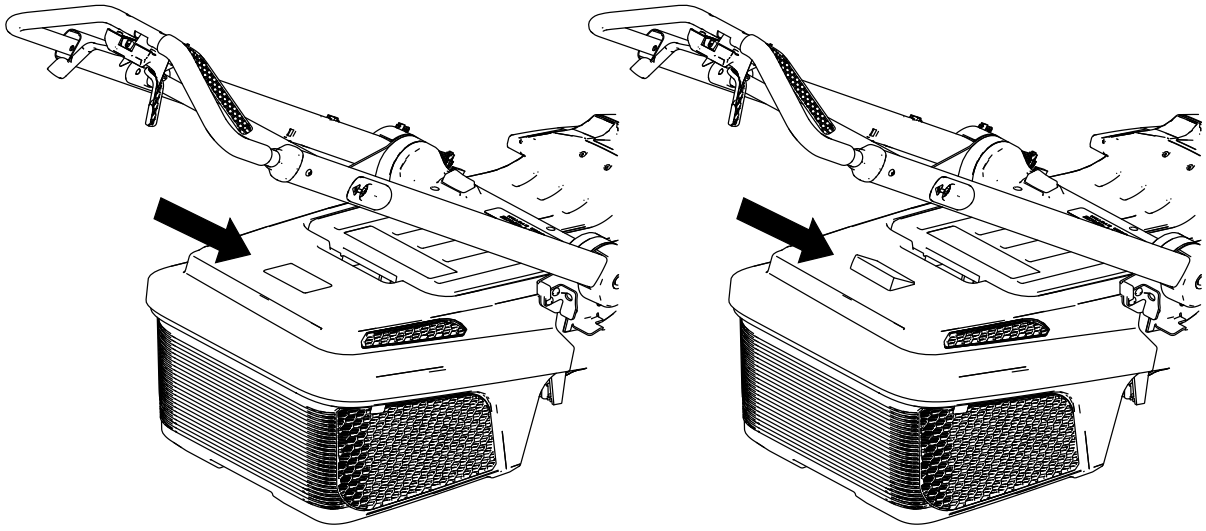

g363501

Rysunek 15

Demontaż kosza na trawę

Aby zdemontować kosz, wykonaj czynności w odwrotnej kolejności niż w punkcie Montaż kosza na trawę (Strona 16).

Maszyny nie wolno używać ze zdemontowanym koszem na trawę, jeśli przystawka do mulczowania nie jest zamontowana. Kosz na trawę można zdjąć tylko na czas mulczowania, transportu maszyny, przechowywania maszyny lub opróżniania kosza (Rysunek 16).

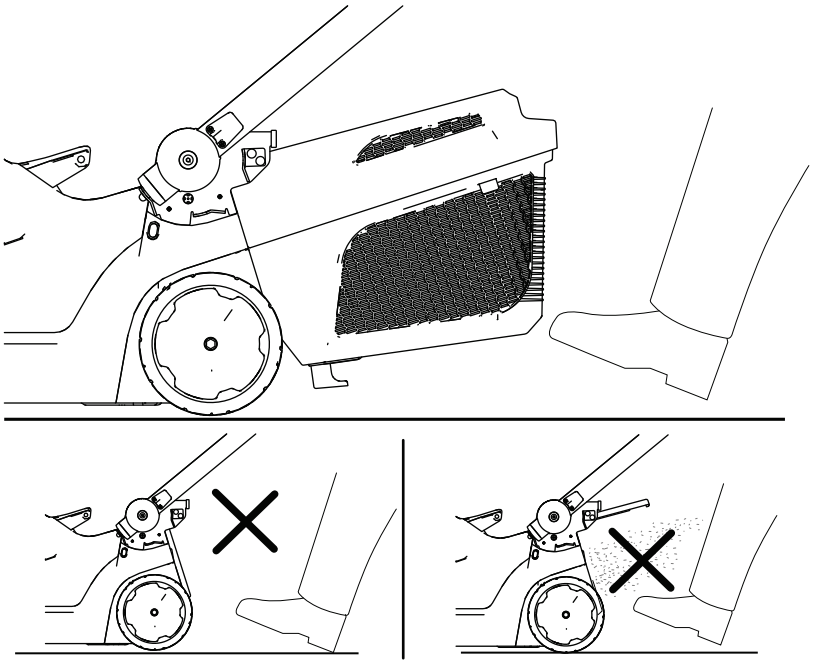

Rysunek 16

Wyłączanie maszyny

1. Zwolnij dźwignię uaktywniającą ruch ostrza (Rysunek 10).

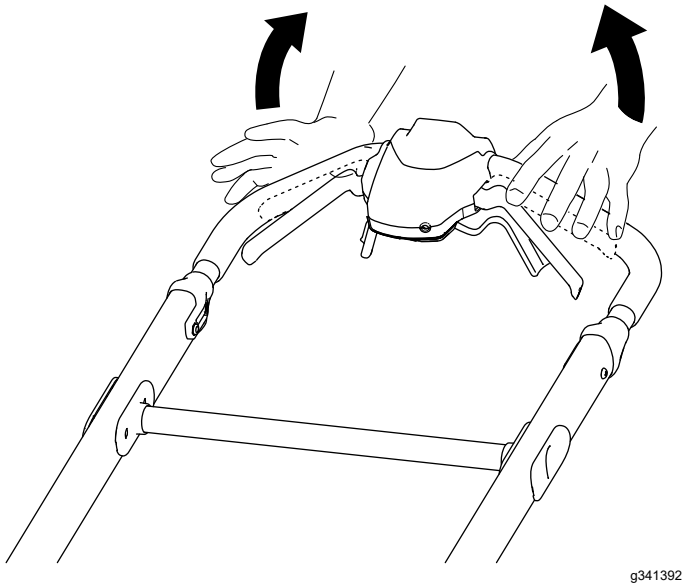

Rysunek 17

2. Wyjmij kluczyk bezpieczeństwa z maszyny (Rysunek 10).

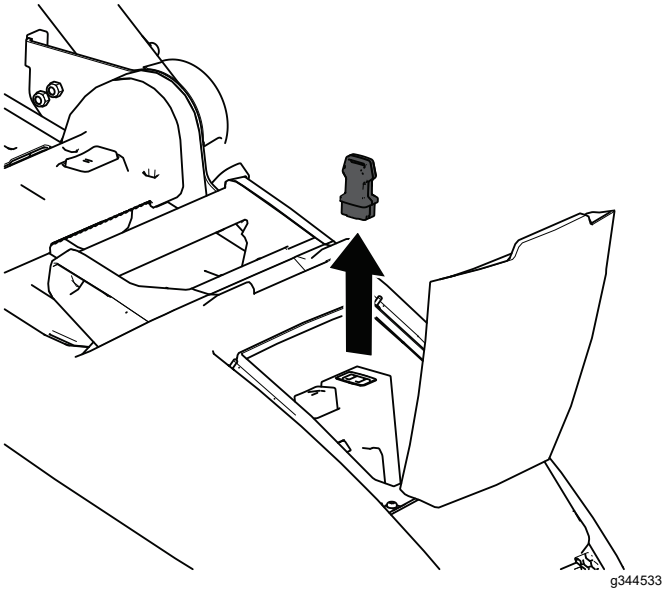

Rysunek 18

3. Wyjmij akumulator — patrz Wyjmowanie akumulatora z maszyny (Strona 18).

   Informacja: Wyjmuj akumulator zawsze wtedy, gdy nie używasz maszyny.

Wyjmowanie akumulatora z maszyny

1. Otwórz pokrywę komory akumulatora.
2. Naciśnij zatrzask akumulatora, aby zwolnić akumulator, a następnie wyjmij akumulator.
3. Zamknij pokrywę komory akumulatora.

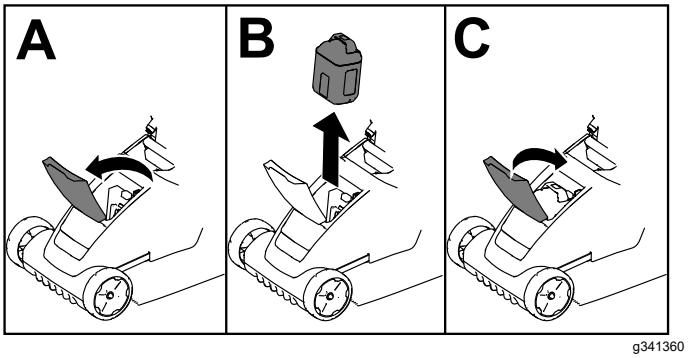

Rysunek 19

Rady związane z posługiwaniem się urządzeniem

Ogólne wskazówki dotyczące koszenia

- Unikaj uderzania ostrzem w lite przedmioty. Nigdy nie koś celowo nad żadnym przedmiotem.
- Aby uzyskać najlepszą wydajność, przez rozpoczęciem sezonu koszenia lub w razie potrzeby zamontuj nowe ostrze Toro.

Koszenie trawy

- Ścinaj za jednym razem tylko około jednej trzeciej źdźbła trawy. Aby uzyskać najwyższą jakość koszenia, wydłużyć czas pracy i usprawnić workowanie, koś trawę na wyższym ustawieniu wysokości koszenia.
- Nie koś przy najniższym ustawieniu wysokości koszenia, chyba że trawa jest rzadka lub jest późna jesień i trawa rośnie coraz wolniej.
- Przy koszeniu wysokiej trawy stosuj najwyższe ustawienie wysokości koszenia i poruszaj się wolniej. Następnie koś przy niższym ustawieniu, aby uzyskać najlepszy wygląd trawnika. Jeżeli trawa jest za długa, maszyna może się zablokować, co spowoduje utknięcie silnika.
- Mokre liście i trawa w ogródku mają tendencję do zbijania się w bryły i mogą powodować zablokowanie maszyny lub utknięcie silnika. Unikaj koszenia, gdy jest mokro.
- Pamiętaj, że gdy jest bardzo sucho, wzrasta zagrożenie pożarowe. Zwracaj uwagę na lokalne ostrzeżenia o zagrożeniu pożarowym. Maszyna musi się znajdować z dala od suchych liści i trawy.
- Zmieniaj kierunek koszenia. Ułatwia to rozrzucanie ścinków na trawniku, zapewniając równomierne użyźnienie.
- Jeśli wygląd trawnika po zakończeniu koszenia jest niezadowalający, spróbuj zastosować co najmniej jedną z następujących metod:
  - Wymień ostrze lub zleć jego naostrzenie.
  - Podczas koszenia przemieszczaj się wolniej.
  - Zwiększ wysokość koszenia maszyny.
  - Koś trawę częściej.
  - Nakładaj pokosy na siebie zamiast kosić jeden pokos za każdym przejazdem.

Cięcie liści

- Po skoszeniu trawy sprawdź, czy trawnik jest częściowo widoczny spod pokrywy ściętych liści. Może być konieczne wykonanie więcej niż jednego przejazdu nad liśćmi.
- Przed cięciem liści usuń z ziemi ich nadmiar. Jeśli maszyna nie tnie liści wystarczająco drobno, koś wolniej lub z wyższą wysokością koszenia, a następnie ponownie na żądanej wysokości koszenia.

Po pracy

Ładowanie akumulatora

Ważne: **Po zakupie akumulator nie jest w pełni naładowany. Przed pierwszym użyciem maszyny podłącz akumulator do ładowarki i ładuj go, aż wskaźnik LED wskaże całkowite naładowanie akumulatora. Przeczytaj wszystkie zalecenia dotyczące bezpieczeństwa.**

Ważne: **Ładuj akumulator tylko w temperaturze z odpowiedniego zakresu — patrz Specyfikacje (Strona 11).**

Informacja: W dowolnym momencie możesz nacisnąć przycisk stanu naładowania akumulatora, aby wyświetlić aktualny poziom naładowania (diody kontrolne LED).

1. Dopilnuj, aby otwory wentylacyjne akumulatora i ładowarki nie były zatkane przez pył lub brud.

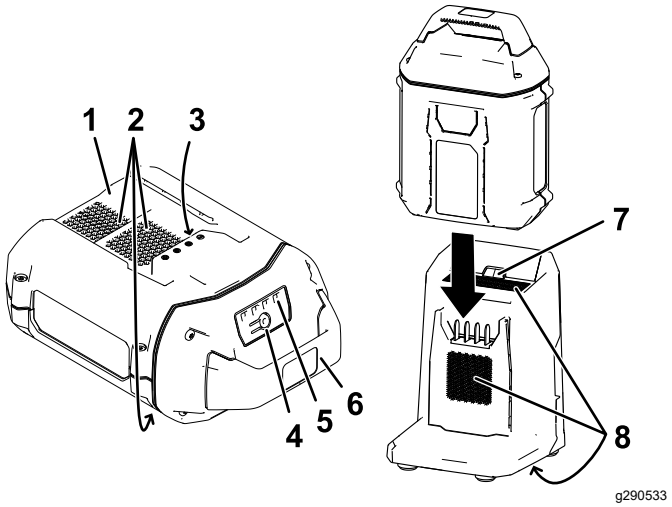

Rysunek 20

1. Wgłębienie w akumulatorze
2. Otwory wentylacyjne akumulatora
3. Zaciski akumulatora
4. Przycisk wskaźnika stanu naładowania
5. Diody kontrolne LED (stan naładowania)
6. Uchwyt
7. Wskaźnik LED ładowarki
8. Otwory wentylacyjne ładowarki

2. Ustaw wgłębienie w akumulatorze (Rysunek 20) równo z wypustką na ładowarce.
3. Wsuń akumulator na ładowarkę, aby zaskoczył na swoje miejsce (Rysunek 20).
4. Aby wyjąć akumulator, wysuń go z ładowarki.
5. Poniższa tabela zawiera objaśnienie stanów wskaźnika LED na ładowarce.

Lampka kontro-lna	Znaczenie
Zga-szona	Akumulator nie jest podłączony.
Miga na zielono	Trwa ładowanie akumulatora.
Zielona	Akumulator jest naładowany.
Czer-wona	Temperatura akumulatora i/lub ładowarki jest poza dopuszczalnym zakresem.
Miga na czer-wono	Usterka przy ładowaniu akumulatora*

*Więcej informacji podano w punkcie Rozwiązywanie problemów (Strona 25).

Ważne: **Akumulator można pozostawić na ładowarce na krótki czas między kolejnymi użyciami.**

Jeżeli akumulator nie będzie używany przez dłuższy czas, zdejmij go z ładowarki — patrz Obsługa (Strona 24).

Czyszczenie maszyny

Czyszczenie maszyny od spodu

Okres pomiędzy przeglądami: Po każdym zastosowaniu

Najlepsze rezultaty można osiągnąć, myjąc maszynę od spodu od razu po zakończeniu koszenia.

1. Wyłącz maszynę oraz wyjmij akumulator i kluczyk bezpieczeństwa.
2. Opuść maszynę do najniższej wysokości koszenia.
3. Ustaw złożoną maszynę w pozycji pionowej — patrz Przechowywanie złożonej maszyny w pozycji pionowej (Strona 22).
4. Za pomocą szczotki lub miotły usuń zanieczyszczenia ze spodniej strony maszyny.

   Ważne: **Nie używaj wody do czyszczenia maszyny. Woda może uszkodzić części elektryczne.**

5. Oczyść kosz na trawę.

Czyszczenie kosza na trawę

Okres pomiędzy przeglądami: Po każdym zastosowaniu

Aby zapewnić maksymalną pojemność, często czyść kosz na trawę. Usuń szczotką wszelkie zanieczyszczenia.

Składanie uchwytu

⚠ OSTRZEŻENIE

Nieprawidłowe złożenie lub rozłożenie uchwytu może spowodować uszkodzenie linek, skutkując wystąpieniem niebezpiecznych warunków eksploatacji.

- **Rozkładając lub składając uchwyt, nie wolno dopuścić do uszkodzenia linek.**
- **W przypadku uszkodzenia linki skontaktuj się z przedstawicielem autoryzowanego serwisu.**

⚠ OSTRZEŻENIE

Aby zapobiec obrażeniom spowodowanym przez wyrzucane przedmioty, przed uruchomieniem maszyny upewnij się, że uchwyt znajduje się w położeniu roboczym.

1. Wyłącz maszynę oraz wyjmij kluczyk bezpieczeństwa i akumulator — patrz Wyłączanie maszyny (Strona 18).
2. Pociągnij poprzeczkę zwalniającą uchwyt w kierunku górnego zespołu uchwytu, aby zwolnić blokadę uchwytu (Rysunek 21).
3. Złóż uchwyt częściowo do przodu do położenia pionowego lub całkowicie do przodu do położenia złożonego (umożliwiającego pionowe ustawienie maszyny) — patrz Rysunek 21.

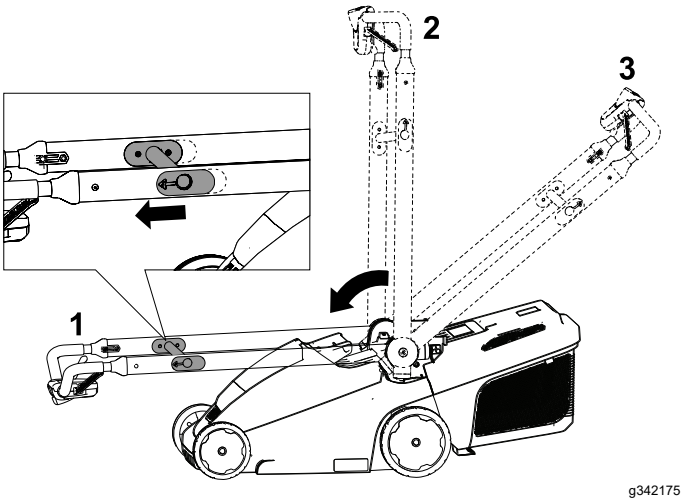

Rysunek 21

1. Pozycja złożona umożliwiająca pionowe ustawienie maszyny
2. Pozycja pionowa
3. Pozycja robocza

4. Aby rozłożyć uchwyt, patrz 2 Montaż uchwytu (Strona 9).

Przechowywanie złożonej maszyny w pozycji pionowej

Maszynę można przechowywać w pozycji pionowej, aby zmniejszyć zajętą przestrzeń.

⚠ OSTRZEŻENIE

Nieprawidłowe złożenie lub rozłożenie uchwytu może spowodować uszkodzenie linek, skutkując wystąpieniem niebezpiecznych warunków eksploatacji.

- **Rozkładając lub składając uchwyt, nie wolno dopuścić do uszkodzenia linek.**
- **W przypadku uszkodzenia linki skontaktuj się z przedstawicielem autoryzowanego serwisu.**

1. Wyłącz maszynę oraz wyjmij kluczyk bezpieczeństwa i akumulator — patrz Wyłączanie maszyny (Strona 18).
2. Złóż uchwyt maksymalnie do przodu, aż zatrzaśnie się na swoim miejscu — patrz Składanie uchwytu (Strona 21).
3. Upewnij się, że kosz na trawę nie jest zamontowany na maszynie. Jeśli jest, zdejmij go. Patrz Demontaż kosza na trawę (Strona 17).
4. Upewnij się, że w maszynie jest ustawiona najwyższa wysokość koszenia (ustawienie 6). Jeśli tak nie jest, zwiększ ją. Patrz Regulacja wysokości cięcia (Strona 13).
5. Przechyl maszynę do tyłu i wtocz ją, trzymając za uchwyt, do miejsca magazynowania (Rysunek 22).

⚠ OSTRZEŻENIE

Pociągnięcie poprzeczki zwalniającej uchwyt odblokowuje uchwyt, co może spowodować nagłe opuszczenie kosiarki na podłoże.

Przy przesuwaniu maszyny nie ciągnij poprzeczki zwalniającej uchwyt.

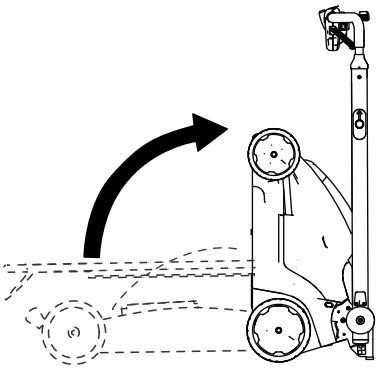

Rysunek 22

Informacja: W tym położeniu kosz na trawę można zaczepić na poprzeczce zwalniającej uchwyt (Rysunek 23).

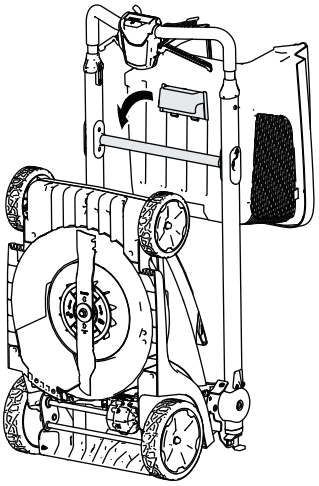

Rysunek 23

Konserwacja

Przed rozpoczęciem konserwacji lub czyszczenia maszyny wyjmij z niej kluczyk bezpieczeństwa i akumulator.

Stosuj tylko zalecane przez producenta części zamienne i akcesoria.

Regularnie przeprowadzaj przeglądy i konserwację maszyny. Naprawy maszyny zlecaj wyłącznie przedstawicielowi autoryzowanego serwisu.

Smarowanie maszyny

Maszyna nie wymaga smarowania; wszystkie łożyska są nasmarowane fabrycznie na cały okres żywotności maszyny.

Wymiana ostrza

Okres pomiędzy przeglądami: Co rok

Ważne: ***Aby prawidłowo zainstalować ostrze, należy użyć klucza dynamometrycznego*****. Jeżeli nie posiadasz klucza dynamometrycznego lub nie masz pewności, jak wykonać tę procedurę, skontaktuj się z przedstawicielem autoryzowanego serwisu.**

Jeżeli ostrze zostanie uszkodzone lub pęknie, należy je natychmiast wymienić. Jeżeli krawędź ostrza jest stępiona lub wyszczerbiona, zleć jego naostrzenie i wyważenie albo wymień je.

⚠ OSTRZEŻENIE

Podczas konserwacji ostrza pamiętaj, że ostrze może zostać wprawione w ruch nawet wtedy, gdy zasilanie jest wyłączone. Ostrze jest ostre; kontakt z nim może doprowadzić do poważnych obrażeń ciała.

Podczas serwisowania ostrza należy stosować rękawice ochronne.

1. Wyjmij z maszyny kluczyk bezpieczeństwa i akumulator.
2. Unieruchom ostrze za pomocą kawałka drewna (Rysunek 24).
3. Wykręć śrubę ostrza oraz zdejmij podkładkę i ostrze. Zachowaj podkładkę i śrubę ostrza (Rysunek 24).
4. Załóż nowe ostrze, podkładkę i śrubę ostrza (Rysunek 25).

   Ważne: **Ustaw zakrzywione końce ostrza tak, aby były skierowane do góry w kierunku obudowy maszyny.**

5. **Za pomocą klucza dynamometrycznego dokręć śrubę ostrza z momentem 35 N·m.**

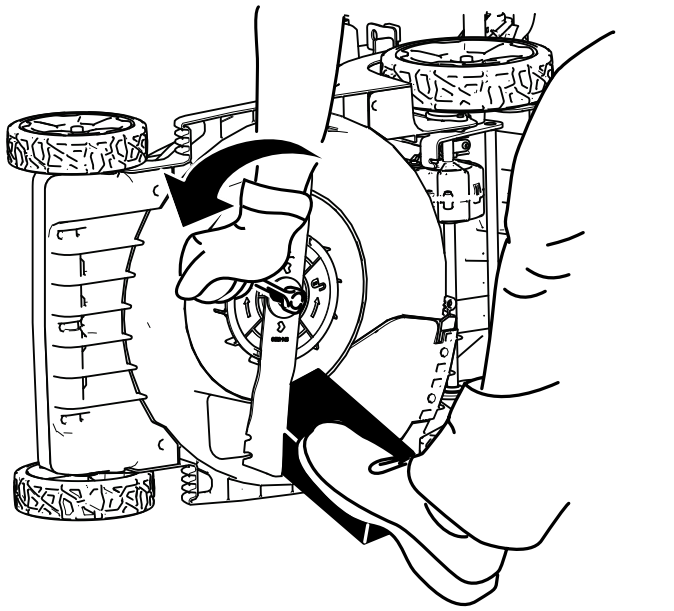

Rysunek 24

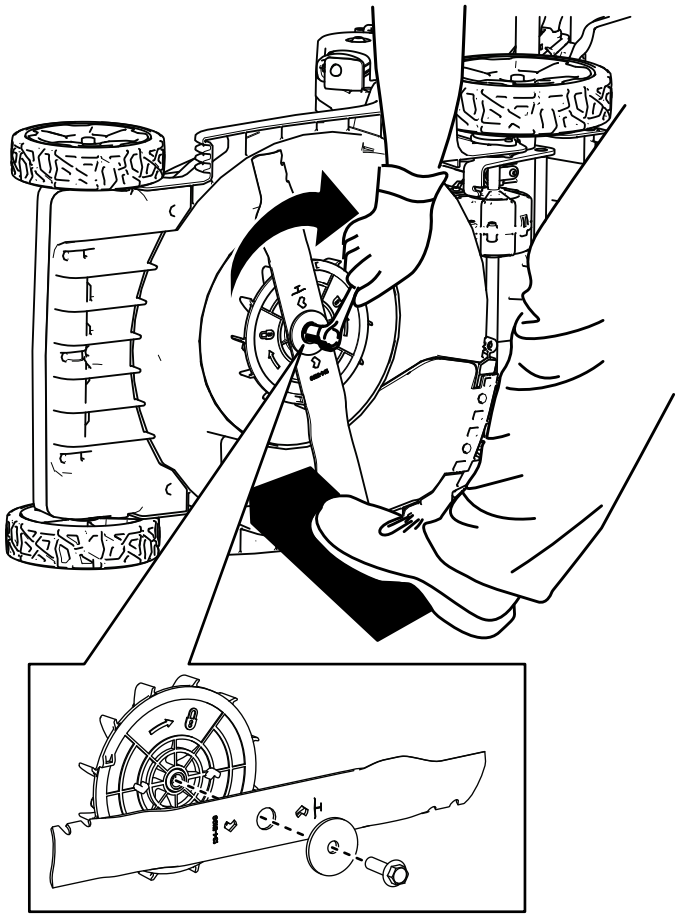

Rysunek 25

Przygotowanie akumulatora do recyklingu

Ważne: **Po zdemontowaniu zabezpiecz zaciski akumulatora wytrzymałą taśmą klejącą. Nie wolno podejmować prób uszkodzenia ani demontażu akumulatora ani demontować żadnych jego części.**

Aby uzyskać szczegółowe informacje o właściwym sposobie utylizacji akumulatora, skontaktuj się z lokalnym samorządem lub autoryzowanym dystrybutorem firmy Toro.

Przechowywanie

Ważne: **Przechowuj maszynę, akumulator i ładowarkę tylko w temperaturze z dopuszczalnego zakresu — patrz** **Specyfikacje (Strona 11)****.**

Ważne: **Jeśli planujesz przechowywać akumulator przez okres poza sezonem (gdy nie jest używany), naładuj akumulator do momentu, gdy na akumulatorze zaświecą się na zielono dwie lub trzy diody LED. Nie przechowuj całkowicie naładowanego ani całkowicie rozładowanego akumulatora. Przed ponownym użyciem maszyny naładuj akumulator do momentu, gdy lewa lampka na ładowarce zaświeci się na zielono lub gdy wszystkie cztery lampki na akumulatorze zaświecą się na zielono.**

- Po użyciu odłącz produkt od zasilania (tzn. wyjmij akumulator i kluczyk bezpieczeństwa) i sprawdź, czy nie został uszkodzony.
- Nie przechowuj maszyny ani ładowarki z włożonym akumulatorem.
- Oczyść produkt z wszelkich substancji obcych.
- Kiedy nie używasz maszyny, przechowuj ją wraz z kluczykiem bezpieczeństwa, akumulatorem i ładowarką w miejscu niedostępnym dla dzieci.
- Trzymaj maszynę, akumulator i ładowarkę z dala od środków żrących, takich jak ogrodowe środki chemiczne i sól drogowa.
- Aby zmniejszyć ryzyko poważnych obrażeń ciała, nie przechowuj akumulatora na zewnątrz pomieszczeń ani w pojazdach.
- Dokręć wszystkie elementy mocujące.
- Maszynę, akumulator i ładowarkę należy przechowywać w czystym i suchym pomieszczeniu.

Obsługa

Okres pomiędzy przeglądami: Co rok

Skontaktuj się z przedstawicielem autoryzowanego serwisu, jeśli maszyna będzie wymagała obsługi technicznej.

Rozwiązywanie problemów

Wykonuj jedynie czynności opisane w niniejszej instrukcji. Jeżeli samodzielnie nie możesz rozwiązać problemu, dalsze czynności kontrolne, konserwacyjne i naprawcze mogą być wykonywane jedynie przez przedstawiciela autoryzowanego serwisu lub specjalistę o podobnych kwalifikacjach.

Problem	Możliwa przyczyna	Usuwanie usterek
Maszyna nie włącza się.	1. Akumulator nie jest dokładnie zamontowany w maszynie. 2. Akumulator nie jest naładowany. 3. Akumulator jest uszkodzony. 4. W maszynie występuje inny problem elektryczny.	1. Zdemontuj akumulator z maszyny, a następnie zamontuj go ponownie. Dopilnuj, aby był właściwie założony i zabezpieczony. 2. Zdemontuj akumulator z maszyny i naładuj go. 3. Wymień akumulator. 4. Skontaktuj się z przedstawicielem autoryzowanego serwisu.
Maszyna nie daje się uruchomić lub nie pracuje w sposób ciągły.	1. Zaciski akumulatora są zawilgocone. 2. Akumulator nie jest całkowicie zamontowany w narzędziu.	1. Odczekaj, aż akumulator wyschnie, lub wytrzyj go do sucha. 2. Zdemontuj akumulator z narzędzia, a następnie zamontuj go ponownie. Dopilnuj, aby był właściwie założony i zabezpieczony.
Maszyna nie osiąga pełnej mocy.	1. Poziom naładowania akumulatora jest zbyt niski. 2. Wyloty powietrza są zatkane.	1. Zdemontuj akumulator z maszyny i całkowicie go naładuj. 2. Wyczyść wyloty powietrza.
Akumulator szybko się rozładowuje.	1. Temperatura akumulatora jest poza dopuszczalnym zakresem. 2. Maszyna jest przeciążona.	1. Przenieś akumulator do suchego miejsca, w którym panuje temperatura z zakresu od 5°C do 40°C. 2. Koś trawę na wyższym ustawieniu wysokości koszenia lub podczas koszenia przemieszczaj się wolniej.
Ładowarka akumulatora nie działa.	1. Temperatura ładowarki jest poza dopuszczalnym zakresem 2. W gniazdku, do którego jest podłączona ładowarka, nie ma napięcia.	1. Odłącz ładowarkę i przenieś ją do suchego miejsca, w którym panuje temperatura z zakresu od 5°C do 40°C. 2. Skontaktuj się z uprawnionym elektrykiem w celu naprawy gniazda.
Maszyna nie włącza trybu samobieżnego.	1. Uszkodzenie napędu samobieżnego lub kabla zasilającego.	1. Skontaktuj się z przedstawicielem autoryzowanego serwisu.
Lampka kontrolna LED na ładowarce świeci się na czerwono.	1. Temperatura ładowarki i/lub akumulatora jest poza dopuszczalnym zakresem.	1. Odłącz ładowarkę od zasilania i przenieś ładowarkę oraz akumulator do suchego miejsca, w którym panuje temperatura z zakresu od 5°C do 40°C.

Problem	Możliwa przyczyna	Usuwanie usterek
Lampka kontrolna LED na ładowarce miga na czerwono.	1. Wystąpił błąd łączności między akumulatorem a ładowarką.	1. Odłącz akumulator od ładowarki, odłącz ładowarkę od gniazdka i odczekaj 10 sekund. Podłącz z powrotem ładowarkę do gniazdka i umieść na niej akumulator. Jeżeli lampka LED na ładowarce nadal miga na czerwono, jeszcze raz powtórz tę procedurę. Jeżeli po dwóch próbach lampka LED na ładowarce nadal miga na czerwono, należy oddać akumulator do utylizacji w zakładzie zajmującym się utylizacją akumulatorów.
	2. Akumulator ma obniżoną pojemność.	2. Skontaktuj się z przedstawicielem autoryzowanego serwisu, jeżeli nadal obowiązuje gwarancja na akumulator, lub oddaj go do utylizacji w zakładzie zajmującym się utylizacją akumulatorów.
Z maszyny wydobywa się brzęczący dźwięk.	1. Akumulator nie jest naładowany.	1. Zdemontuj akumulator z maszyny i naładuj go.
	2. Maszyna nie znajduje się w położeniu bezpiecznej pracy.	2. Upewnij się, że podczas pracy maszyna nie jest przechylona pod znacznym kątem.
	3. Maszyna jest przeciążona.	3. Koś trawę na wyższym ustawieniu wysokości koszenia lub podczas koszenia przemieszczaj się wolniej.
	4. W maszynie występuje inny problem elektryczny.	4. Spróbuj innych rozwiązań. Jeżeli alarm nie ustaje, skontaktuj się z przedstawicielem autoryzowanego serwisu.
Jakość cięcia spadła lub jest niezadowalająca.	1. Ostrze jest stępione.	1. Zleć naostrzenie lub wymianę ostrza.
	2. Na podwoziu tnącym nagromadziły się zanieczyszczenia.	2. Oczyść spodnią część maszyny.
Jakość workowania spadła lub jest niezadowalająca.	1. Maszyna jest przeciążona.	1. Koś trawę na wyższym ustawieniu wysokości koszenia.
	2. Otwory wentylacyjne kosza na trawę są zablokowane.	2. Oczyść kosz na trawę wodą i miękką szczotką.
Koszenie jest nierówne.	1. Ostrze jest stępione.	1. Zleć naostrzenie lub wymianę ostrza.
	2. Podwozie tnące jest uszkodzone.	2. Skontaktuj się z przedstawicielem autoryzowanego serwisu.
Występują drgania maszyny.	1. Ostrze jest zakrzywione lub uszkodzone.	1. Sprawdź ostrze i w razie potrzeby wymień je.

Polityka ochrony prywatności — EOG i Wielka Brytania

Jak Toro wykorzystuje dane osobowe użytkownika

Firma Toro („Toro”) szanuje prywatność użytkownika. Toro może gromadzić niektóre dane osobowe nabywcy naszych produktów, bezpośrednio od niego lub od lokalnego podmiotu lub dealera Toro. Toro wykorzystuje te informacje w celu zrealizowania zobowiązań umownych, np. zarejestrowania gwarancji, realizacji zgłoszenia gwarancyjnego lub kontaktu z użytkownikiem w przypadku akcji serwisowej produktów oraz w uzasadnionych celach biznesowych, np. do badania poziomu zadowolenia klientów, doskonalenia naszych produktów lub przekazywania informacji o produkcie, którymi użytkownik może być zainteresowany. Firma Toro może udostępniać te dane swoim oddziałom, sprzedawcom i innym partnerom biznesowym w związku z tymi działaniami. Możemy również ujawniać dane osobowe, jeżeli wymagają tego przepisy lub w związku ze sprzedażą, nabyciem lub połączeniem podmiotów. Nigdy nie przekażemy Twoich danych osobowych żadnej innej firmie w celach marketingowych.

Przechowywanie danych osobowych użytkownika

Firma Toro przechowuje dane osobowe użytkownika, dopóki są one przydatne do powyższych celów, oraz zgodnie z obowiązującymi przepisami. Dodatkowe informacje o obowiązujących okresach przechowywania można uzyskać pod adresem e-mail: legal@toro.com.

Zobowiązanie Toro dotyczące bezpieczeństwa

Dane osobowe użytkownika mogą być przetwarzane w Stanach Zjednoczonych lub innym kraju, którego przepisy o ochronie danych mogą być mniej surowe niż przepisy obowiązujące w kraju zamieszkania użytkownika. W przypadku przekazania informacji użytkownika poza jego kraj zamieszkania podejmiemy prawnie wymagane kroki, aby zapewnić odpowiednią ochronę informacji użytkownika oraz dopilnować ich bezpiecznego przetwarzania.

Dostęp i poprawianie

Użytkownik ma prawo dostępu do swoich danych osobowych oraz ich poprawiania, a także wniesienia sprzeciwu wobec przetwarzania jego danych lub ograniczenia ich przetwarzania. W tym celu prosimy o kontakt pod adresem e-mail: legal@toro.com. Jeżeli masz wątpliwości dotyczące sposobu postępowania z Twoimi danymi osobowymi przez firmę Toro, prosimy o bezpośrednie zgłaszanie ich do nas. Informujemy także, że mieszkańcy Unii Europejskiej mają prawo wniesienia skargi do Urzędu Ochrony Danych Osobowych.

TORO®

Count on it.