Form No. 3442-678 Rev C

TORO®

Count on it.

Manual del operador

Cortacésped Flex-Force Power System™ 60V MAX de 36 cm y 43 cm

Nº de modelo 21836—Nº de serie 321000001 y superiores
Nº de modelo 21836T—Nº de serie 321000001 y superiores
Nº de modelo 21843—Nº de serie 321000001 y superiores
Nº de modelo 21843T—Nº de serie 321000001 y superiores
Nº de modelo 21844—Nº de serie 321000001 y superiores
Nº de modelo 21844T—Nº de serie 321000001 y superiores

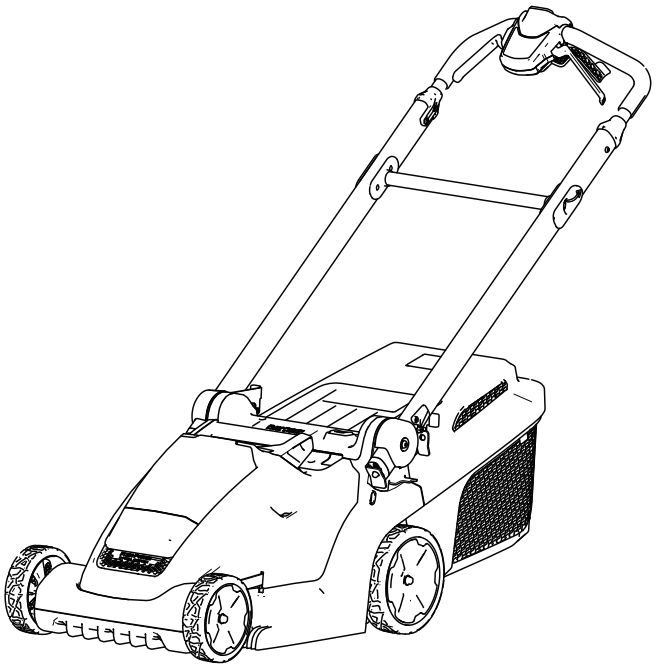

Registre su producto en www.Toro.com.
Traducción del original (ES)

CE UK CA

3442-678

Si necesita ayuda, visite www.Toro.com/support o póngase en contacto con su Servicio Técnico Autorizado antes de devolver este producto.

Este producto cumple todas las directivas europeas aplicables; si desea más detalles, consulte la Declaración de Conformidad (Declaration of Conformity – DOC) de cada producto.

Introducción

Este cortacésped manual de cuchillas rotativas está diseñado para ser usado por usuarios domésticos. Está diseñado principalmente para segar césped bien mantenido en zonas verdes residenciales. No está diseñado para cortar maleza o para aplicaciones agrícolas. Está diseñado para usar la batería de iones de litio Flex-Force de Toro, Modelo 81825 (suministrada con el Modelo 21836), Modelo 81850 (suministrada con los modelos 21843 y Modelo 21844) y 81860 o 81875. Estas baterías están diseñadas para ser cargadas únicamente con el cargador de baterías modelo 81802 (suministrado con los modelos 21836, 21843 y 21844), o 81805. El uso de estos productos para propósitos diferentes a los previstos puede ser peligroso para usted y para otras personas.

Los modelos 21836T, 21843T y 21844T no incluyen ni batería ni cargador.

Lea este manual detenidamente para aprender a utilizar y mantener correctamente su producto, y para evitar lesiones y daños al producto. Usted es el responsable de operar el producto de forma correcta y segura.

Visite www.Toro.com para obtener más información, incluidos consejos de seguridad, materiales de formación, información sobre accesorios, ayuda para encontrar a un distribuidor o para registrar su producto.

Si necesita asistencia técnica, piezas genuinas del fabricante o información adicional, póngase en contacto con un Servicio Técnico Autorizado o con el Servicio de atención al cliente del fabricante y tenga a mano el número de serie y de modelo del producto. Figura 1 identifica la ubicación en el producto de los números de modelo y de serie. Escriba los números en el espacio provisto.

Importante: **Con su dispositivo móvil, puede escanear el código QR de la pegatina del número de serie (en su caso) para acceder a información sobre la garantía, las piezas, y otra información sobre el producto.**

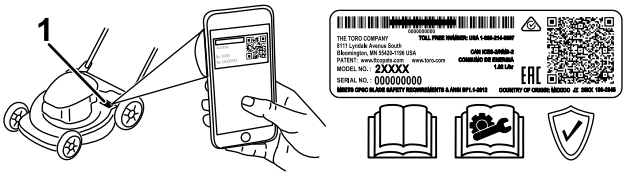

g275230

Figura 1

1. Ubicación de los números de modelo y de serie

Nº de modelo _____

Nº de serie _____

Este manual identifica peligros potenciales y contiene mensajes de seguridad identificados por el símbolo de alerta de seguridad (Figura 2), que señala un peligro que puede causar lesiones graves o la muerte si usted no sigue las precauciones recomendadas.

g000502

Figura 2

Símbolo de alerta de seguridad

Este manual utiliza 2 palabras para resaltar información. **Importante** llama la atención sobre información mecánica especial, y **Nota** resalta información general que merece una atención especial.

© 2021—The Toro® Company
8111 Lyndale Avenue South
Bloomington, MN 55420

Póngase en contacto con nosotros en www.Toro.com.
Impreso en China
Reservados todos los derechos

Contenido

Seguridad 3
Pegatinas de seguridad e instrucciones 6
Montaje 8
1 Cómo montar el cargador de la batería (opcional) 8
2 Montaje del manillar 9
El producto 10
Especificaciones 10
Antes del funcionamiento 11
Instalación de la batería 11
Ajuste de la altura de corte 12
Durante el funcionamiento 13
Arranque de la máquina 13
Uso de la transmisión autopropulsada 13
Ajuste de la velocidad de la cuchilla 13
Reciclado de los recortes 14
Ensacado de los recortes 15
Apagado de la máquina 17
Cómo retirar la batería de la máquina 17
Consejos de operación 18
Después del funcionamiento 19
Carga de la batería 19
Limpieza de la máquina 19
Plegado del manillar 20
Almacenamiento de la máquina en la posición vertical 20
Mantenimiento 22
Lubricación de la máquina 22
Cambio de la cuchilla 22
Preparación de la batería para el reciclado 23
Almacenamiento 23
Mantenimiento 23
Solución de problemas 24

Seguridad

INSTRUCCIONES DE SEGURIDAD IMPORTANTES

ADVERTENCIA – al utilizar una máquina eléctrica, lea y observe siempre las normas e instrucciones de seguridad básica, a fin de reducir el riesgo de incendio, descarga eléctrica o lesiones, incluyendo las siguientes:

I. Formación

1. El operador de la máquina es responsable de cualquier accidente o peligro que afecte a otras personas o a su propiedad.
2. No deje que los niños utilicen o jueguen con la máquina, la batería o el cargador de la batería; la normativa local puede restringir la edad del operador.
3. No deje que la máquina la utilicen o mantengan niños o personas que no hayan recibido la formación adecuada al respecto. Sólo permita que manejen o mantengan la máquina personas responsables, formadas, familiarizadas con las instrucciones y físicamente capaces de utilizar la máquina.
4. Antes de utilizar la máquina, la batería y el cargador de la batería, lea todas las instrucciones y símbolos de advertencia de estos productos.
5. Familiarícese con los controles y con el uso correcto de la máquina, la batería y el cargador de la batería.

II. Preparación

1. No permita que entren otras personas, especialmente niños o animales domésticos, en la zona de trabajo.
2. No utilice la máquina sin que todos los protectores y dispositivos de seguridad, tales como deflectores y recogedores, estén colocados y funcionen correctamente en la máquina.
3. Inspeccione el área donde se va a utilizar la máquina y retire cualquier objeto que pudiera interferir con el funcionamiento de la máquina o que pudiera ser arrojado por la máquina.
4. Antes de utilizar la máquina, asegúrese de que la cuchilla, el perno de la cuchilla y el conjunto de la cuchilla no están desgastados o dañados. Sustituya cualquier pegatina que esté dañada o ilegible.

5. Utilice únicamente la batería especificada por Toro. El uso de otros accesorios puede aumentar el riesgo de incendio y lesiones.
6. Si se enchufa el cargador de batería en una toma que no sea de 100 a 240 V, puede producirse un incendio o una descarga eléctrica. No enchufe el cargador de la batería en una toma de corriente que no sea de 100 V a 240 V. Para otros tipos de conexión, utilice un adaptador de enchufe del tipo correcto para la toma de corriente, si es necesario.
7. No utilice la batería o el cargador de la batería si están dañados o modificados, porque podrían mostrar un comportamiento impredecible con resultado de incendio, explosión o riesgo de lesiones.
8. Si el cable de alimentación del cargador de la batería está dañado, póngase en contacto con un Servicio Técnico Autorizado para cambiarlo.
9. No utilice baterías no recargables.
10. Cargue la batería únicamente con el cargador de batería especificado por Toro. Un cargador diseñado para un tipo determinado de batería puede crear un riesgo de incendio si se utiliza con otra batería.
11. Cargue la batería únicamente en una zona bien ventilada.
12. No exponga la batería o el cargador al fuego o a temperaturas superiores a 68 °C.
13. Siga todas las instrucciones de carga y no cargue la batería si la temperatura está fuera del intervalo especificado en las instrucciones. De lo contrario, podría dañar la batería y aumentar el riesgo de incendio.
14. Vestimenta adecuada – lleve ropa adecuada, incluyendo protección ocular; pantalón largo; calzado resistente y antideslizante (no vaya descalzo ni con sandalias); y protección auditiva. Si tiene el pelo largo, recójaselo, y no lleve prendas holgadas o joyas sueltas que puedan quedar atrapadas en las piezas móviles. Lleve una mascarilla en condiciones de mucho polvo.

III. Operación

1. El contacto con la cuchilla en movimiento causará lesiones graves. Mantenga las manos y los pies alejados de la zona de corte y de todas las piezas móviles de la máquina. No se acerque a los orificios de descarga.
2. El uso de esta máquina para otros propósitos que los previstos podría ser peligroso para usted y para otras personas.
3. Desengrane la transmisión autopropulsada (si está instalada) antes de arrancar la máquina.
4. No incline el aparato al arrancar el motor.
5. Evite el arranque accidental – Asegúrese de retirar la llave de seguridad de la máquina antes de conectar la batería y manipular la máquina.
6. Preste toda su atención al utilizar la máquina. No realice ninguna actividad que cause distracciones; de lo contrario, podrían producirse lesiones o daños materiales.
7. Pare la máquina, retire la llave de seguridad, retire la batería de la máquina y espere a que se detenga todo movimiento antes de ajustar, revisar, limpiar o almacenar la máquina.
8. Retire la batería y la llave de seguridad de la máquina antes de dejarla desatendida o antes de cambiar de accesorio.
9. No fuerce la máquina – deje que la máquina haga el trabajo mejor y con más seguridad a la velocidad para la que fue diseñada.
10. Manténgase alerta – esté atento a lo que está haciendo y utilice el sentido común mientras trabaje con la máquina. No utilice la máquina si está enfermo, cansado, o bajo la influencia de alcohol o drogas.
11. Utilice la máquina únicamente con buena visibilidad y en condiciones meteorológicas apropiadas. No use la máquina si hay riesgo de rayos.
12. Extreme las precauciones al ir hacia atrás o al tirar de la máquina hacia usted.
13. Pise firme y mantenga el equilibrio en todo momento, sobre todo en pendientes. Siegue de través en cuestas y pendientes, nunca hacia arriba o hacia abajo. Extreme las precauciones al cambiar de dirección en cuestas o pendientes. No siegue pendientes o cuestas extremadamente empinadas. Camine, no corra nunca con la máquina.
14. No dirija el material de descarga hacia una persona. Evite la descarga de material contra una pared u obstrucción, ya que el material podría rebotar hacia usted. Detenga las cuchillas antes de cruzar superficies que no estén cubiertas de hierba.
15. Esté alerta a agujeros, surcos, montículos, rocas u otros objetos ocultos. El terreno irregular podría hacer que pierda el equilibrio.
16. La hierba mojada o las hojas mojadas pueden causarle graves lesiones si usted resbala y toca la cuchilla. Evite segar en condiciones húmedas o cuando llueve.
17. Si la máquina golpea un objeto o empieza a vibrar, apague inmediatamente la máquina, retire la llave de seguridad, retire la batería y espere a que se detenga todo movimiento antes de examinar la máquina en busca de daños.

Haga todas las reparaciones necesarias antes de volver a utilizar la máquina.

18. Pare la máquina y retire la llave de seguridad antes de cargar la máquina para el transporte.

19. En condiciones abusivas, la batería puede expulsar líquido; evite el contacto. En caso de un contacto accidental con el líquido, enjuague con agua. Si el líquido entra en contacto con sus ojos, busque ayuda médica. El líquido expulsado de la batería puede causar irritación o quemaduras.

IV. Mantenimiento y almacenamiento

1. Pare la máquina, retire la llave de seguridad, retire la batería de la máquina y espere a que se detenga todo movimiento antes de ajustar, revisar, limpiar o almacenar la máquina.

2. No intente reparar la máquina, salvo con arreglo a lo indicado en las instrucciones. Haga que un Servicio Técnico Autorizado realice el mantenimiento de la máquina usando piezas de repuesto idénticas.

3. Lleve guantes y protección ocular al realizar el mantenimiento de la máquina.

4. Cambie la cuchilla si está doblada, desgastada o agrietada. Una cuchilla desequilibrada produce vibraciones, que podrían dañar el motor o causar lesiones personales.

5. Al realizar el mantenimiento de la cuchilla, sepa que la cuchilla puede moverse incluso si la fuente de alimentación está apagada.

6. Compruebe frecuentemente la bolsa de recogida de recortes en busca de deterioros o desgaste, y sustituya cualquier bolsa desgastada por una bolsa [de recambio] Toro.

7. Para obtener el mejor rendimiento, utilice solamente piezas y accesorios genuinos de Toro. Otros accesorios y piezas de repuesto podrían ser peligrosos, y dicho uso podría invalidar la garantía del producto.

8. Mantenga la máquina correctamente – mantenga los filos de corte afilados y limpios para obtener el mejor rendimiento y la mayor seguridad. Mantenga los manillares secos, limpios y libres de aceite y grasa. Mantenga los protectores colocados y en buen estado de funcionamiento. Mantenga las cuchillas afiladas. Utilice únicamente cuchillas de repuesto idénticas.

9. Inspeccione la máquina en busca de piezas dañadas – si hay daños en los protectores o en otras piezas, determine si la máquina funciona correctamente. Compruebe que las piezas móviles están correctamente alineadas y que se mueven libremente sin agarrotarse, que están correctamente montadas, que no hay piezas rotas, y que no hay otras circunstancias que pudieran afectar a su uso. A menos que se indique lo contrario en las instrucciones, haga que un Servicio Técnico Autorizado repare o sustituya cualquier protector o componente dañado.

10. Cuando la batería no está en uso, debe mantenerse alejada de objetos metálicos como clips, monedas, llaves, clavos y tornillos que pudieran hacer una conexión entre un terminal y otro. Un cortocircuito entre los terminales de la batería puede causar quemaduras o un incendio.

11. Compruebe frecuentemente que los pernos de montaje de la cuchilla y del motor están bien apretados.

12. Cuando no esté utilizando la máquina, guárdela en un lugar cerrado, seco y seguro, fuera del alcance de los niños.

13. CUIDADO – una batería maltratada puede representar un riesgo de incendio o quemadura química. No desmonte la batería. No caliente la batería a más de 68 °C ni la incinere. Sustituya la batería únicamente con una batería Toro genuina; el uso de otro tipo de batería podría provocar un incendio o una explosión. Mantenga las baterías fuera del alcance de los niños y en el embalaje original hasta su uso.

14. No tire la batería usada al fuego. La celda puede explosionar. Compruebe si la normativa local contiene alguna instrucción especial sobre la eliminación de las baterías.

GUARDE ESTAS INSTRUCCIONES

Pegatinas de seguridad e instrucciones

Las pegatinas e instrucciones de seguridad están a la vista del operador y están ubicadas cerca de cualquier zona de peligro potencial. Sustituya cualquier pegatina que esté dañada o que falte.

decal134-6016

134-6016

1. Velocidad del motor – lento
2. Velocidad del motor – rápido

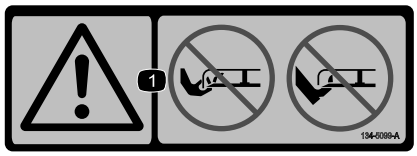

decal134-5099

134-5099

1. Advertencia – mantenga las manos y los pies alejados de la cuchilla del cortacésped.

decal134-5297

134-5297

1. Modo de potencia máxima

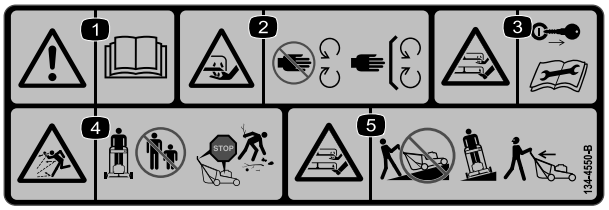

decal134-4550

134-4550

1. Advertencia – lea el *Manual del operador*.
2. Peligro de corte/desmembramiento de la mano, cuchilla de siega – no se acerque a las piezas en movimiento; mantenga colocados todos los protectores y defensas.
3. Peligro de corte/desmembramiento de mano o pie, cuchilla del cortacésped – retire la llave y lea el *Manual del operador* antes de realizar tareas de mantenimiento.
4. Peligro de objetos arrojados – mantenga alejadas a otras personas; apague el motor antes de dejar la posición del operador; retire cualquier residuo antes de segar.
5. Peligro de corte/desmembramiento de mano o pie, cuchilla del cortacésped – no suba ni baje pendientes; desplácese de lado a lado en pendientes; mire hacia atrás mientras siegue en marcha atrás.

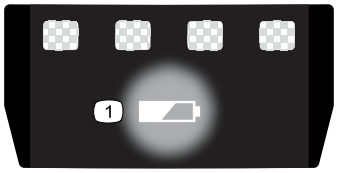

decal137-9461

137-9461

1. Estado de carga de la batería

Modelo 81825

decal137-9487

137-9487

1. Lea el *manual del operador*.
2. Recicle la batería correctamente.
3. No tirar a la basura.
4. No exponer a las llamas.
5. No exponer a la lluvia.

Modelo 81850

decal140-2158

140-2158

1. Lea el *Manual del operador.*
2. Recicle la batería correctamente.
3. No tirar a la basura.
4. No exponer a las llamas.
5. No exponer a la lluvia.

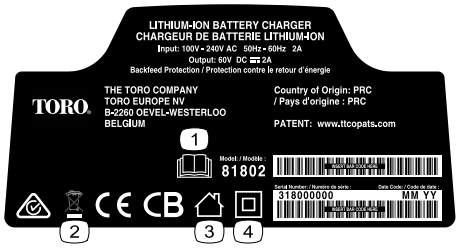

decal137-9495

137-9495

1. Lea el *manual del operador*.
2. No tirar a la basura.
3. Para uso en interiores.
4. Doble aislamiento

decal137-9463

137-9463

1. La batería se está cargando.
2. La batería está completamente cargada.
3. La temperatura de la batería está por encima o por debajo del intervalo de temperatura adecuado.
4. Fallo de carga de la batería

Montaje

Importante: **En el momento de la compra la batería no está totalmente cargada. Antes de utilizar la máquina por primera vez, consulte Carga de la batería (página 19).**

Nota: La llave de seguridad y todas las demás piezas sueltas han sido colocadas en el compartimento de la batería para asegurar una entrega segura; retírelas del compartimento y guárdelas en un lugar seguro antes del montaje.

1

Cómo montar el cargador de la batería (opcional)

Piezas necesarias en este paso:

2	Fijaciones de montaje (no incluidas)

Procedimiento

Si lo desea, monte el cargador de la batería firmemente en la pared utilizando los orificios de montaje en pared en la parte trasera del cargador.

Móntelo en un espacio interior (tal como un garaje u otro lugar seco), cerca de una toma de corriente y fuera del alcance de los niños.

Consulte la Figura 3 para obtener asistencia sobre el montaje del cargador.

Coloque el cargador sobre las fijaciones correctamente posicionadas para fijarlo en su lugar (fijaciones no incluidas).

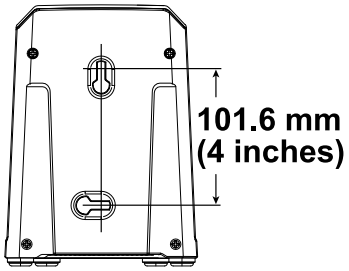

g290534

Figura 3

2

Montaje del manillar

Piezas necesarias en este paso:

1	Conjunto de manillar superior
2	Perno
2	Contratuerca

Procedimiento

Importante: **Retire y deseche la hoja protectora de plástico que cubre el cortacésped, y retire cualquier otro plástico o envoltura de la máquina.**

Nota: Retire los tapones de goma del manillar antes de insertar el manillar superior en el manillar inferior. Estos se añaden durante la fabricación para evitar daños a los cables.

⚠ ADVERTENCIA

Si pliega o despliega el manillar de forma incorrecta, pueden dañarse los cables, creando unas condiciones de operación inseguras.

- **No dañe los cables al plegar o desplegar el manillar.**
- **Si un cable está dañado, póngase en contacto con el Servicio Técnico Autorizado.**

1. Conecte el manillar superior al manillar inferior y sujételo con 2 pernos y 2 contratuercas, como se muestra en la Figura 4.

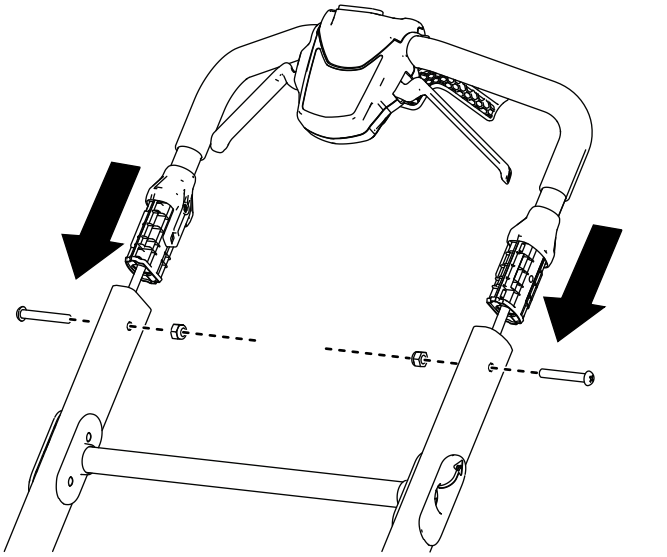

Figura 4

2. Mueva la barra de liberación del manillar hacia el manillar superior para liberar el bloqueo del manillar (Figura 5).
3. Mueva el manillar hacia atrás a la posición de uso y suelte la barra de liberación del manillar (Figura 5).

   Nota: Asegúrese de que el manillar encaje en su sitio con un 'clic'.

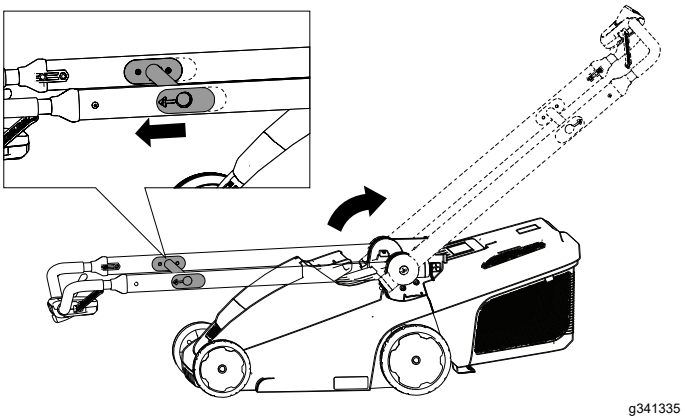

Figura 5

El producto

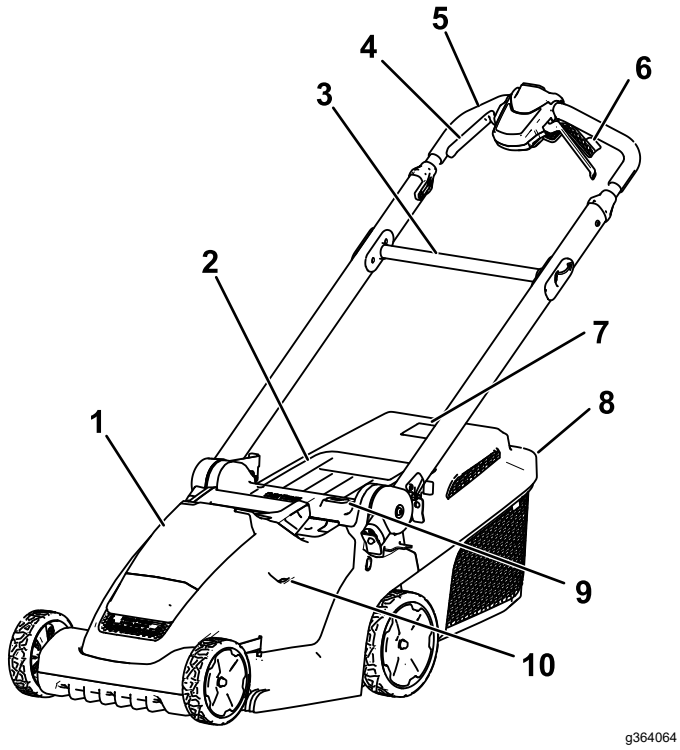

Figura 6

1. Compartimento de la batería
2. Deflector trasero
3. Barra de liberación del manillar
4. Palancas de control de las cuchillas
5. Manillar
6. Palancas de autopropulsión (Modelo 21844 solamente)
7. Indicador de recogedor de hierba lleno
8. Recogedor de hierba
9. Botón de altura de corte
10. Mirilla indicadora de la altura de corte

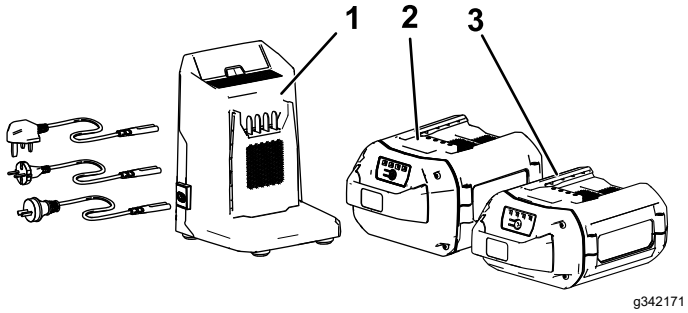

Figura 7

1. Cargador de baterías Modelo 81802 (incluido con los Modelos 21836, 21843 y 21844)
2. Batería Modelo 81850 (incluida con los Modelos 21843 y 21844)
3. Batería Modelo 81825 (incluida con el Modelo 21836)

Especificaciones

Modelo	Peso (sin batería)	Longitud	Anchura	Altura
21836/T	20,2 kg	130,6 cm	41,7 cm	107,3 cm
21843/T	22,1 kg	136,2 cm	48,5 cm	108,5 cm
21844/T	24,0 kg	136,2 cm	48,5 cm	108,5 cm

Dimensiones del SmartStow

Modelo	Longitud	Anchura	Altura
21836/T	41,2 cm	41,7 cm	113,5 cm
21843/T	41 cm	48,5 cm	114 cm
21844/T	41 cm	48,5 cm	114 cm

Batería

Modelo	81825	81850
Capacidad de la batería	2,5 Ah	4,0 Ah
	135 Wh	216 Wh
Voltaje según el fabricante de la batería = 60 V máximo y 54 V nominal. El voltaje real depende de la carga.		

Cargador de la batería

Modelo	81802
Tipo	Cargador de baterías de iones de litio 60 V MAX
Entrada	100 a 240 VAC 50/60 Hz Máx. 2 A
Salida	60 V MÁX CC 2 A

Intervalos de temperatura adecuados

Cargue/guarde la batería a	5 °C a 40 °C *
Utilice la batería a	-30 °C a 49 °C *
Utilice la máquina a	0 °C a 49 °C *

*El tiempo de carga será mayor si la temperatura no está dentro de este intervalo durante la carga.

Guarde la máquina, la batería y el cargador en un lugar cerrado, limpio y seco.

Operación

Nota: Los lados derecho e izquierdo de la máquina se determinan desde la posición normal del operador.

Antes del funcionamiento

Instalación de la batería

Importante: **Utilice la batería solo a temperaturas que estén dentro del intervalo apropiado; consulte** **Especificaciones (página 10)****.**

1. Asegúrese de que la llave de seguridad no está instalada en la máquina.
2. Compruebe que los orificios de ventilación de la batería están libres de polvo y residuos.
3. Levante la tapa del compartimento de la batería (Figura 8, A).
4. Alinee el hueco de la batería con la lengüeta de la máquina, e introduzca la batería en el compartimento hasta que se enganche en su sitio (Figura 8, B).
5. Cierre la tapa del compartimento de la batería (Figura 8, C).

   Nota: Si la tapa del compartimento de la batería no se cierra por completo, la batería no está correctamente instalada.

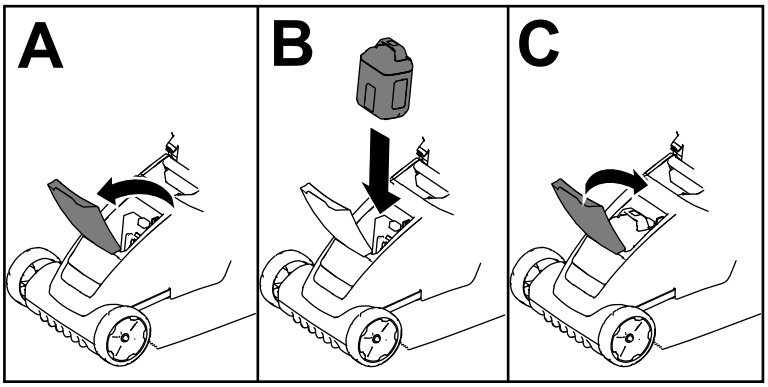

g341293

Figura 8

Ajuste de la altura de corte

⚠ ADVERTENCIA

Al ajustar la altura de corte, podría tocar una cuchilla en movimiento con las manos, lo que podría causarle graves lesiones.

- **Apague el motor, retire la batería, y espere a que se detengan todas las piezas en movimiento antes de ajustar la altura de corte.**
- **No ponga los dedos debajo de la carcasa al ajustar la altura de corte.**

Para ajustar la altura de corte, presione el botón de altura de corte y eleve o baje la carcasa hasta que se vea la altura de corte deseada en la mirilla del ajuste de la altura de corte (Figura 9).

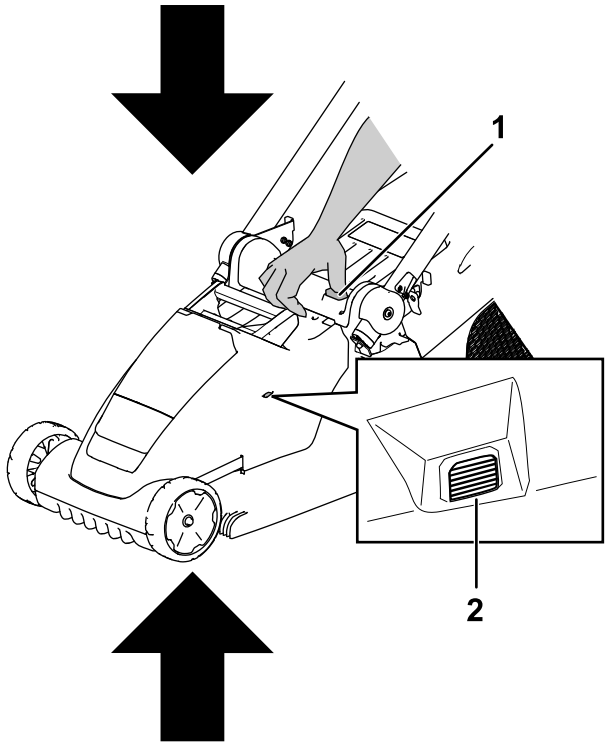

Figura 9

1. Botón de altura de corte
2. Mirilla del ajuste de la altura de corte

La altura de corte es ajustable en 6 incrementos, entre 19 mm y 70 mm.

Indicador	Posición de altura de corte
	1 (la más baja)
	2
	3
	4
	5
	6 (la más alta)

Durante el funcionamiento

Arranque de la máquina

1. Asegúrese de que la batería está cargada e instalada en la máquina; consulte Instalación de la batería (página 11).
2. Instale la llave de seguridad en la máquina (Figura 10).

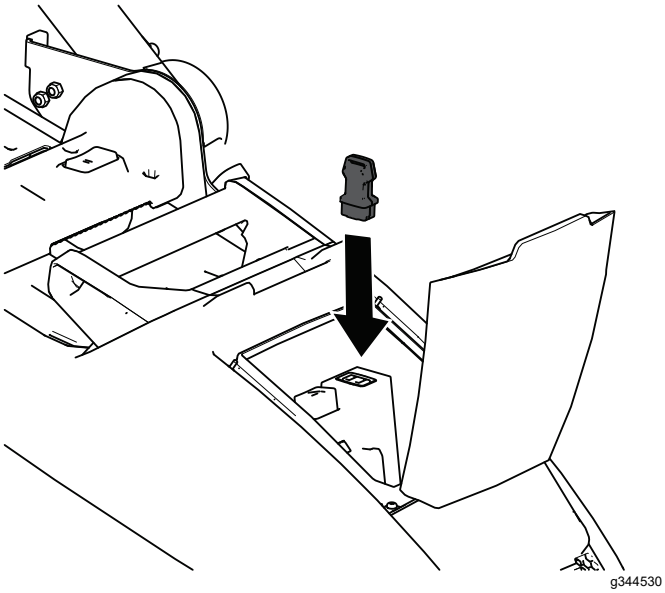

Figura 10

3. Pulse el botón de encendido situado en el centro del manillar superior para encender la máquina.
4. Apriete las palancas de control de las cuchillas para arrancar la máquina.

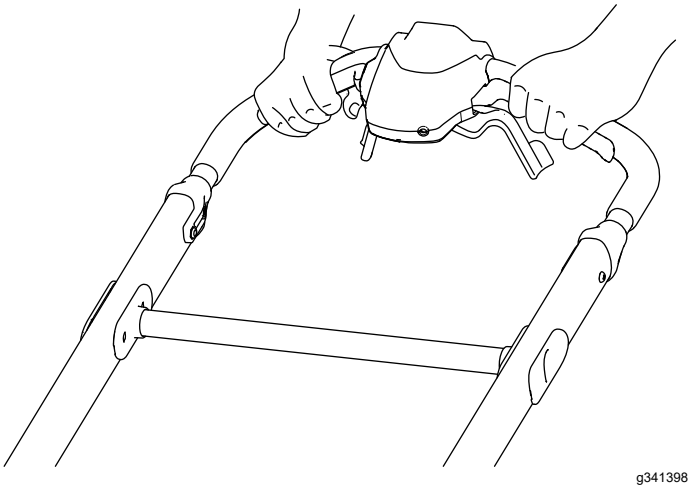

Figura 11

Uso de la transmisión autopropulsada

Modelo 21844/T solamente

- **Para ajustar la velocidad de la transmisión autopropulsada, ajuste el control de velocidad (Figura 12).**
- **Para activar la transmisión autopropulsada, acerque las palancas de autopropulsión al manillar y manténgalas allí (Figura 12).**
- **Para desactivar la transmisión autopropulsada, suelte las palancas de autopropulsión.**

Nota: Para reducir la velocidad de avance, mueva el control de velocidad a la izquierda; para aumentar la velocidad, muévala a la derecha.

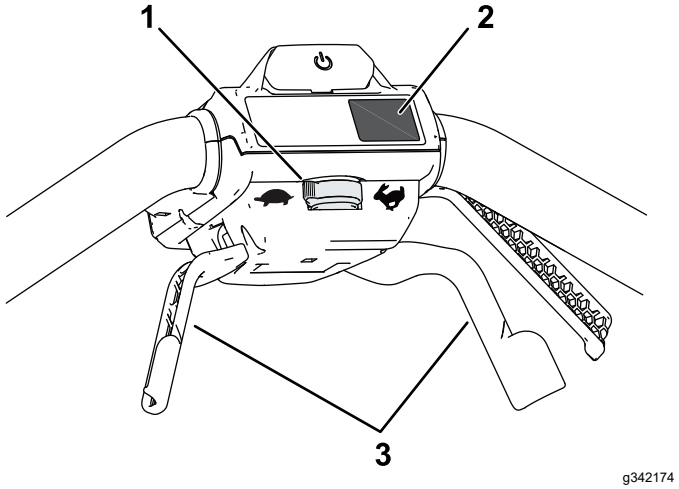

Figura 12

1. Control de la velocidad de autopropulsión
2. Botón MAX
3. Palancas de autopropulsión

Ajuste de la velocidad de la cuchilla

Esta máquina tiene dos ajustes de velocidad de la cuchilla: RUNSMART (Control inteligente), y MAX.

- Cuando se ajusta a la posición RUNSMART, la velocidad de la cuchilla se ajusta automáticamente para mejorar la eficacia; se detecta cualquier cambio en las condiciones de corte y se aumenta la velocidad de la cuchilla en caso de necesidad para mantener la calidad de corte.
- En la posición MAX, se mantiene la velocidad máxima de la cuchilla en todo momento.

Pulse el botón MAX situado debajo del botón de Encendido para ajustar la máquina a la velocidad MÁXIMA (Figura 12).

Reciclado de los recortes

Su máquina viene preparada de fábrica para reciclar, es decir, para picar los recortes de hierba y hojas y devolverlos al césped.

Si la bolsa de recogida está instalada en la máquina, retírela antes de cambiar al modo de reciclado de los recortes. Consulte Retirada del recogedor (página 16).

Instalación del tapón de mulching

1. Apague la máquina y retire la batería y la llave de seguridad; consulte Apagado de la máquina (página 17).
2. Coloque la máquina en la posición vertical de almacenamiento; consulte Almacenamiento de la máquina en la posición vertical (página 20).
3. Limpie la parte inferior de la carcasa para asegurarse de que el tapón se instala correctamente; consulte Limpieza de los bajos de la máquina (página 19).
4. Alinee el tapón de mulching e introduzca la parte inferior del tapón hasta que encaje en los 2 pasadores de retención, como se muestra en la Figura 13.

   Importante: **La parte inferior del tapón de mulching debe estar enrasada con la parte inferior de la carcasa cuando está instalado correctamente; si el tapón de mulching no se instala correctamente, no lo utilice; póngase en contacto con su Servicio Técnico Autorizado.**

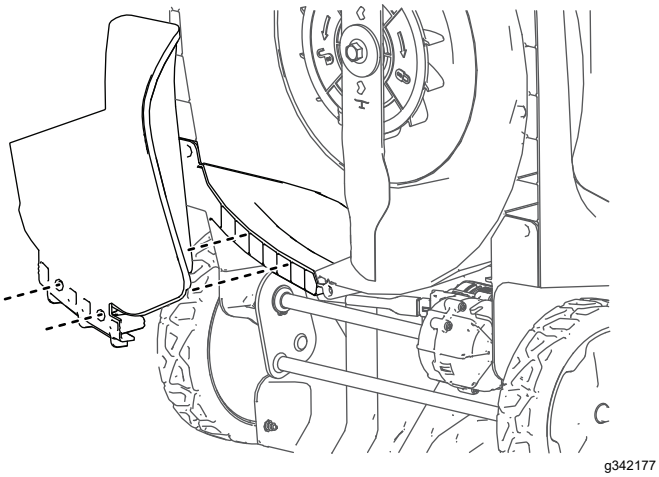

Figura 13

Retirada del tapón de mulching

Para retirar el tapón de mulching, retire la batería y luego invierta los pasos de Instalación del tapón de mulching (página 14).

Ensacado de los recortes

Utilice el recogedor si desea recoger los recortes de hierba y hojas del césped.

Si el tapón de mulching está instalado en la máquina, retírelo antes de cambiar al modo de ensacado de los recortes. Consulte Retirada del tapón de mulching (página 14).

Instalación del recogedor

1. Mueva el manillar a la posición vertical y levante el deflector trasero (Figura 14, A).
2. Instale los ganchos del recogedor en las muescas de la parte trasera de la máquina (Figura 14, B).
3. Deje que el deflector trasero descanse sobre el recogedor (Figura 14, C).
4. Vuelva a colocar el manillar en la posición de operación; consulte Plegado del manillar (página 20).

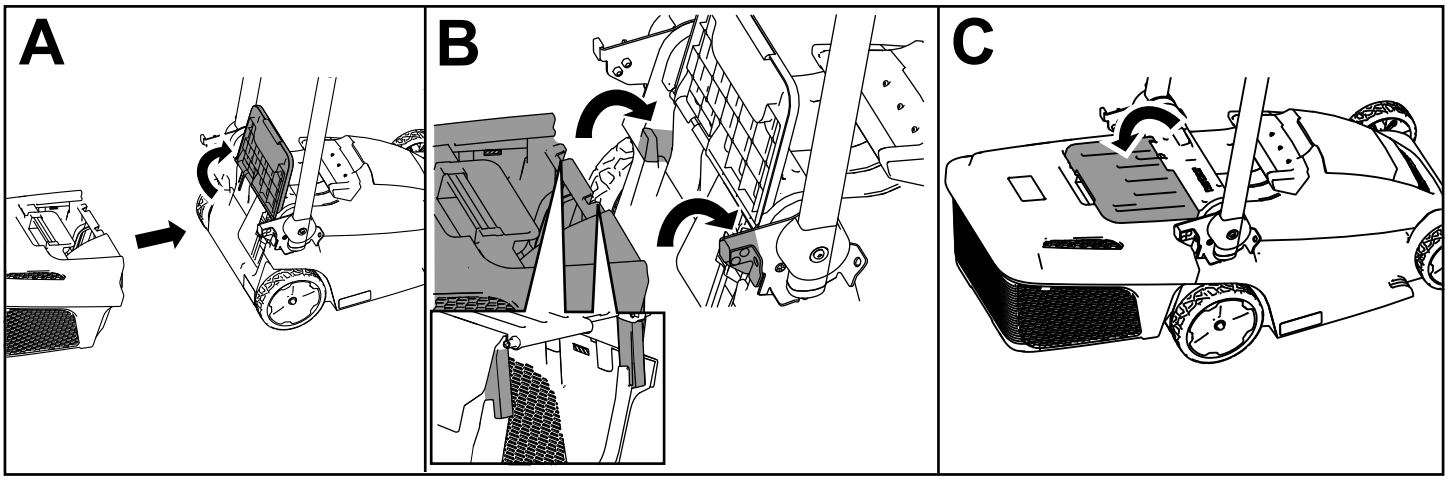

g341400

Figura 14

Indicador de recogedor de hierba lleno

El recogedor incluye un indicador de llenado en la parte trasera de la cubierta dura. Mientras se está recogiendo hierba, el aire fluye a través del recogedor, con lo que se eleva la aleta del indicador hasta la posición abierta. Cuando el recogedor está lleno, se bloquea el flujo de aire y se cierra la aleta del indicador.

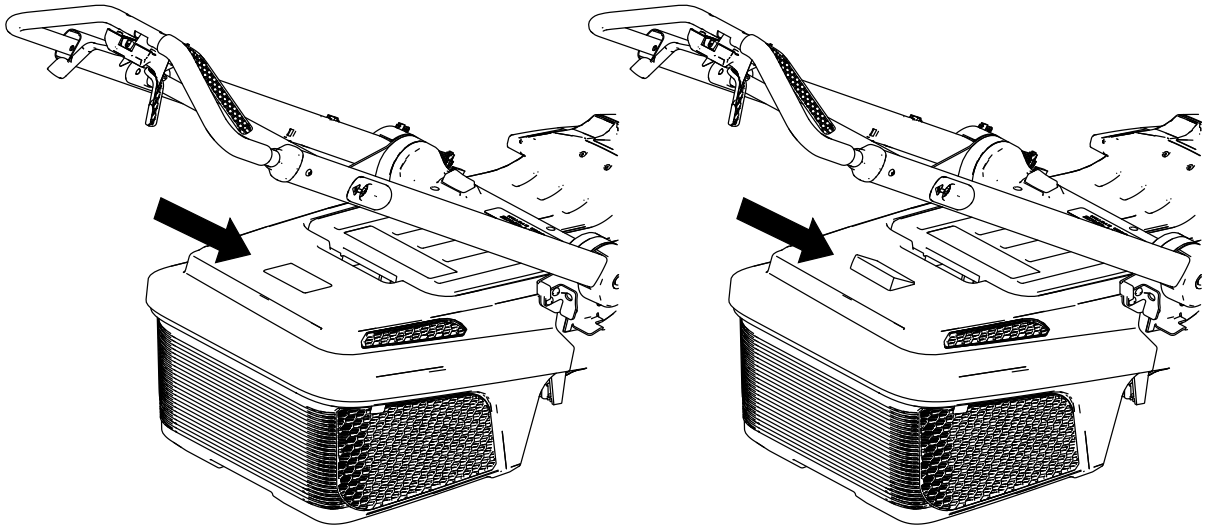

g363501

Figura 15

Retirada del recogedor

Para retirar el recogedor, siga los pasos de Instalación del recogedor (página 15) en sentido inverso.

No utilice la máquina con el recogedor quitado, a menos que esté instalado el tapón de mulching. Retire el recogedor únicamente durante el mulching, al transportar la máquina, al guardar la máquina o al vaciar el recogedor (Figura 16).

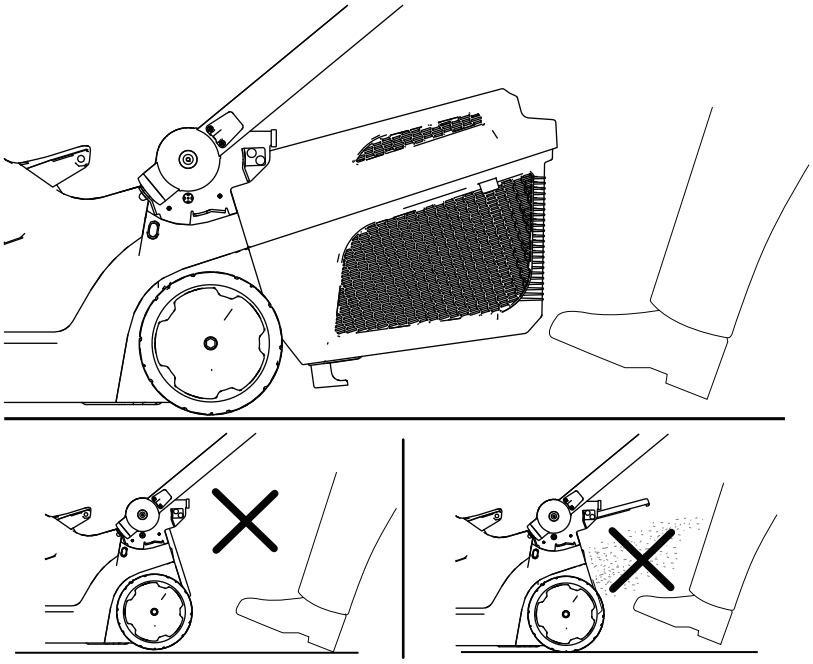

Figura 16

Apagado de la máquina

1. Suelte la barra de control de la cuchilla (Figura 10).

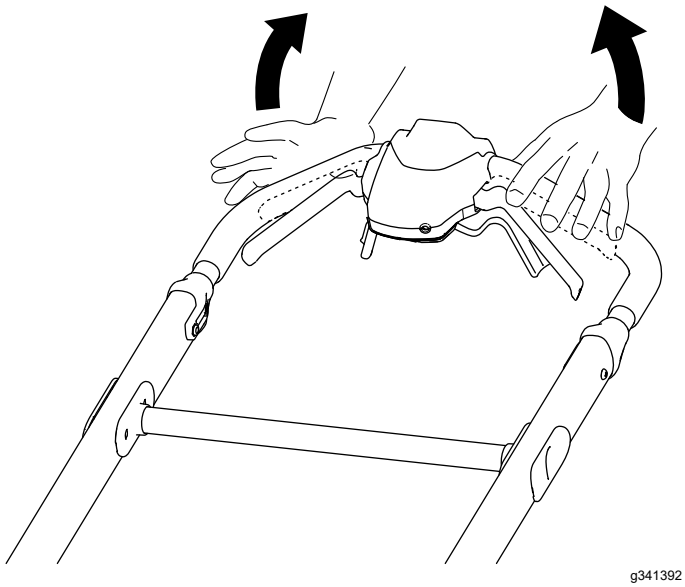

Figura 17

2. Retire la llave de seguridad de la máquina (Figura 10).

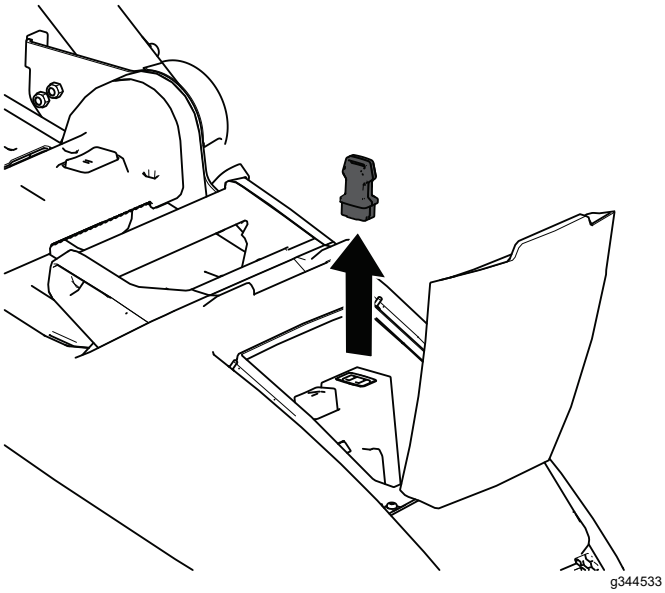

Figura 18

3. Retire la batería; consulte Cómo retirar la batería de la máquina (página 17).

   Nota: Cuando no vaya a usar la máquina, retire la batería.

Cómo retirar la batería de la máquina

1. Levante la tapa del compartimento de la batería.
2. Presione el cierre de la batería para liberar la batería, y retire la batería.
3. Cierre la tapa del compartimento de la batería.

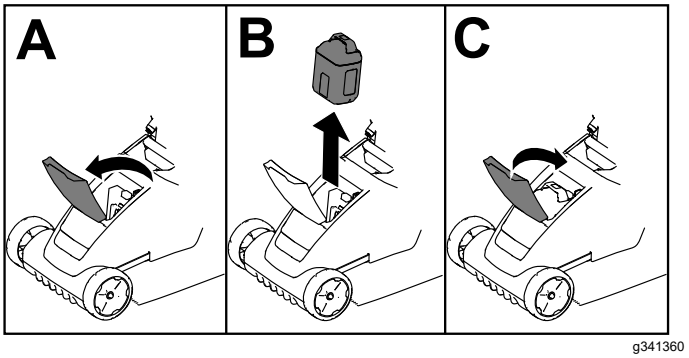

Figura 19

Consejos de operación

Consejos generales de siega

- Evite golpear objetos sólidos con la cuchilla. No siegue nunca por encima de objeto alguno.
- Para obtener el mejor rendimiento, instale una cuchilla nueva Toro antes de que empiece la temporada de siega, o cuando sea necesario.

Siega de la hierba

- Corte solamente un tercio de la hoja de hierba cada vez. Para mejorar la calidad de corte, la autonomía y el ensacado, siegue a una altura de corte mayor.
- No corte con el ajuste de altura de corte más bajo a menos que la hierba sea escasa, o a finales del otoño cuando el ritmo de crecimiento de la hierba empieza a decaer.
- Cuando corte hierba alta, siegue primero usando la altura de corte más alta y camine despacio; luego siegue de nuevo a una altura menor para obtener el mejor aspecto. Si la hierba es demasiado larga, puede atascar la máquina y hacer que se cale el motor.
- La hierba mojada y las hojas mojadas tienden a pegarse al suelo, y pueden atascar la máquina o hacer que se cale el motor. Evite segar en condiciones húmedas.
- Esté atento al posible riesgo de incendio en condiciones muy secas, siga todas las advertencias locales para casos de incendio y mantenga la máquina libre de hierba seca y residuos de hojas.
- Alterne la dirección de corte. Esto ayuda a dispersar los recortes en todo el césped, dando una fertilización más homogénea.
- Si el aspecto final del césped no es satisfactorio, pruebe con una o más de las técnicas siguientes:
  - Cambiar la cuchilla o mandarla a afilar.
  - Caminar más despacio mientras siega.
  - Elevar la altura de corte de la máquina.
  - Cortar el césped con más frecuencia.
  - Solapar los pasillos de corte en lugar de cortar un pasillo completo en cada pasada.

Corte de hojas

- Después de segar el césped, asegúrese de que la mitad del césped se ve a través de la cobertura de hojas cortadas. Es posible que tenga que hacer más de una pasada por encima de las hojas.
- Si hay una cantidad excesiva de hojas, retire hojas del suelo antes de picar las hojas. Si la máquina no corta las hojas suficientemente finas, reduzca la velocidad de siega o siegue a una altura de corte más alta y luego siegue de nuevo a la altura de corte deseada.

Después del funcionamiento

Carga de la batería

Importante: **En el momento de la compra la batería no está totalmente cargada. Antes de usar la herramienta por primera vez, coloque la batería en el cargador y cárguela hasta que el indicador LED indique que la batería está completamente cargada. Lea todas las precauciones de seguridad.**

Importante: **Cargue la batería solo a temperaturas que estén dentro del intervalo apropiado; consulte Especificaciones (página 10).**

Nota: En cualquier momento, presione el botón del indicador de carga de la batería de la batería para mostrar la carga actual (indicadores LED).

1. Compruebe que los orificios de ventilación de la batería y del cargador están libres de polvo y residuos.

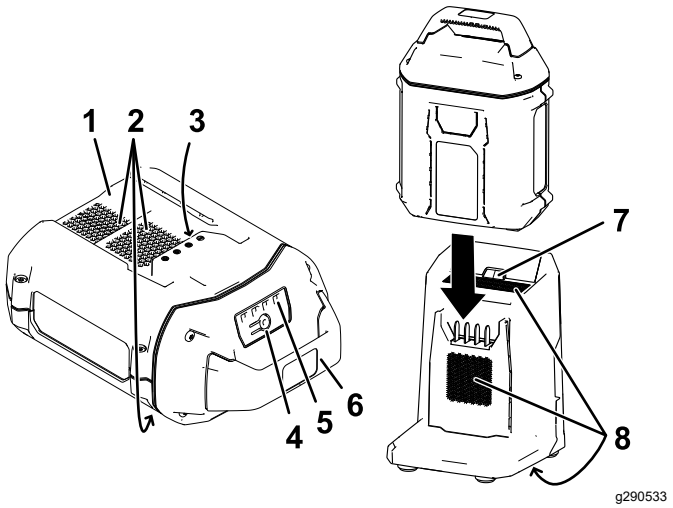

Figura 20

1. Hueco de la batería
2. Zonas de ventilación de la batería
3. Terminales de la batería
4. Botón del indicador de carga de la batería
5. Indicadores LED (carga actual)
6. Manillar
7. Indicador LED del cargador
8. Zonas de ventilación del cargador

2. Alinee el hueco de la batería (Figura 20) con la lengüeta del cargador.
3. Introduzca la batería en el cargador hasta que esté completamente asentada (Figura 20).
4. Para retirar la batería, deslice la batería hacia atrás para sacarla del cargador.
5. Consulte la tabla siguiente para interpretar el indicador LED del cargador de la batería.

Indicador	Indica
Desconectado	No hay batería insertada
Verde intermitente	La batería se está cargando
Verde	La batería está cargada
Roja	La batería y/o el cargador de la batería está(n) por encima o por debajo del intervalo de temperatura adecuado
Rojo intermitente	Fallo de carga de la batería*

*Consulte Solución de problemas (página 24) si desea más información.

Importante: **La batería puede dejarse conectada al cargador durante periodos cortos entre usos.**

Si la batería no se va a utilizar durante periodos más largos, retire la batería del cargador; consulte Mantenimiento (página 23).

Limpieza de la máquina

Limpieza de los bajos de la máquina

Intervalo de mantenimiento: Después de cada uso

Para obtener resultados óptimos, limpie debajo de la máquina inmediatamente después de haber terminado la siega.

1. Apague la máquina y retire la batería y la llave de seguridad.
2. Baje la máquina a la altura de corte más baja.
3. Ponga la máquina en la posición de almacenamiento vertical; consulte Almacenamiento de la máquina en la posición vertical (página 20).
4. Usando un cepillo o una escoba, limpie cualquier residuo de la parte inferior de la máquina.

   Importante: **No utilice agua para limpiar la máquina; el agua podría dañar los componentes eléctricos.**
5. Limpie el recogedor de hierba.

Limpieza del recogedor de hierba

Intervalo de mantenimiento: Después de cada uso

Limpie el recogedor con frecuencia para asegurar la máxima capacidad de recogida. Elimine cualquier residuo con un cepillo.

Plegado del manillar

⚠ ADVERTENCIA

Si pliega o despliega el manillar de forma incorrecta, pueden dañarse los cables, creando unas condiciones de operación inseguras.

- **No dañe los cables al plegar o desplegar el manillar.**
- **Si un cable está dañado, póngase en contacto con el Servicio Técnico Autorizado.**

⚠ ADVERTENCIA

Antes de arrancar la máquina, asegúrese de que el manillar está en la posición de operación para evitar lesiones causadas por objetos arrojados.

1. Apague la máquina, retire la llave de seguridad y retire la batería; consulte Apagado de la máquina (página 17).
2. Mueva la barra de liberación del manillar hacia el manillar superior para liberar el bloqueo del manillar (Figura 21).
3. Pliegue el manillar parcialmente hacia adelante hasta que esté en posición vertical, o hacia adelante del todo, a la posición de almacenamiento vertical, como se muestra en la Figura 21.

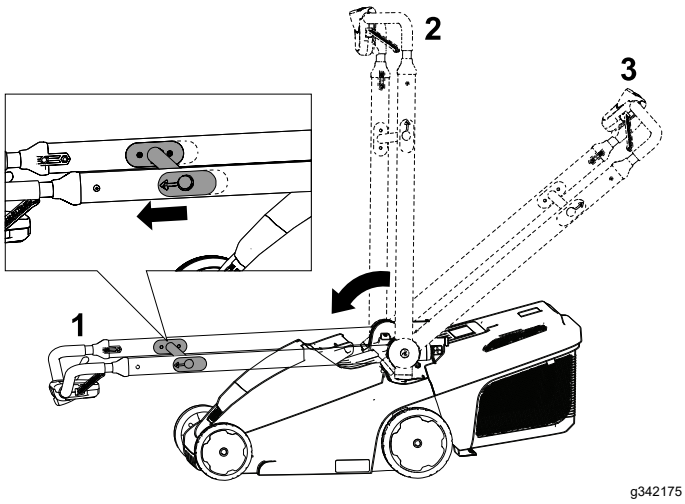

Figura 21

1. Posición de almacenamiento vertical
2. Posición vertical del manillar
3. Posición de trabajo

4. Para desplegar el manillar, consulte 2 Montaje del manillar (página 9).

Almacenamiento de la máquina en la posición vertical

Puede almacenar la máquina en posición vertical para aprovechar al máximo el espacio de almacenamiento.

⚠ ADVERTENCIA

Si pliega o despliega el manillar de forma incorrecta, pueden dañarse los cables, creando unas condiciones de operación inseguras.

- **No dañe los cables al plegar o desplegar el manillar.**
- **Si un cable está dañado, póngase en contacto con el Servicio Técnico Autorizado.**

1. Apague la máquina, retire la llave de seguridad y retire la batería; consulte Apagado de la máquina (página 17).
2. Pliegue el manillar hacia adelante del todo hasta que encaje en su posición con un 'clic'; consulte Plegado del manillar (página 20).
3. Asegúrese de que el recogedor de hierba no está instalado en la máquina; si está instalado, retírelo. Consulte Retirada del recogedor (página 16).
4. Asegúrese de que la altura de corte de la máquina está en la posición más alta (ajuste 6); si no, aumente la altura de corte. Consulte Ajuste de la altura de corte (página 12).
5. Incline la máquina hacia atrás y con la ayuda del manillar, llévela rodando hasta un lugar de almacenamiento (Figura 22).

⚠ ADVERTENCIA

Al tirar de la barra de liberación se desbloquea el manillar, lo que puede hacer que el cortacésped baje repentinamente al suelo.

No tire de la barra de liberación para desplazar la máquina.

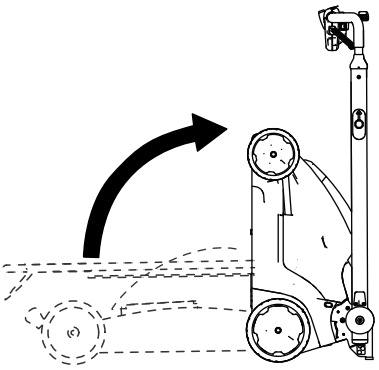

g342176

Figura 22

Nota: El recogedor de hierba puede engancharse en la barra de liberación en esta posición (Figura 23).

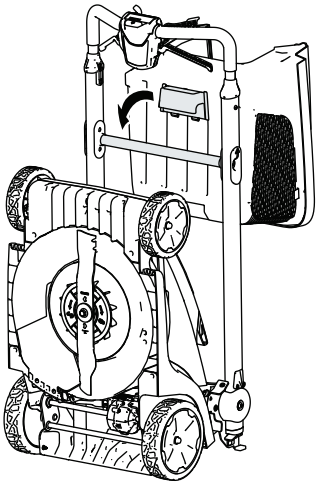

g356985

Figura 23

Mantenimiento

Retire la llave de seguridad y la batería de la máquina antes de realizar tareas de mantenimiento o limpieza en la máquina.

Utilice únicamente piezas de repuesto y accesorios recomendados por el fabricante.

Inspeccione y revise la máquina de forma regular. La máquina debe ser reparada únicamente por un Servicio Técnico Autorizado.

Lubricación de la máquina

No es necesario lubricar la máquina; todos los cojinetes vienen de fábrica lubricados para toda la vida de la máquina.

Cambio de la cuchilla

Intervalo de mantenimiento: Cada año

Importante: ***Usted necesitará una llave dinamométrica para instalar la cuchilla correctamente.*** **Si no dispone de una llave dinamométrica o prefiere no realizar este procedimiento, póngase en contacto con el Servicio Técnico Autorizado.**

Si la cuchilla está dañada o agrietada, sustitúyala inmediatamente. Si el filo de la cuchilla está romo o mellado, mande a afilar la cuchilla o cámbiela.

⚠ ADVERTENCIA

Al realizar el mantenimiento de la cuchilla, sepa que la cuchilla puede moverse incluso si la fuente de alimentación está apagada. La cuchilla está muy afilada; cualquier contacto con la cuchilla puede causar lesiones personales graves.

Lleve guantes al realizar el mantenimiento de la cuchilla.

1. Retire la llave de seguridad y la batería de la máquina.
2. Utilice un bloque de madera para inmovilizar la cuchilla (Figura 24).
3. Retire el perno de la cuchilla, la arandela y la cuchilla; guarde la arandela y el perno (Figura 24).
4. Instale la cuchilla nueva, la arandela y el perno (Figura 25).

   Importante: **Coloque la cuchilla con los extremos curvos hacia arriba, hacia la carcasa de la máquina.**

5. **Utilice una llave dinamométrica para apretar el perno de la cuchilla a 35 N·m.**

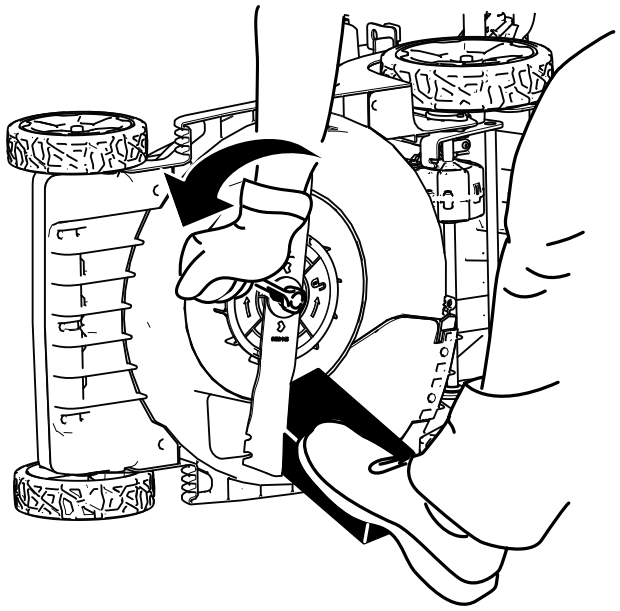

Figura 24

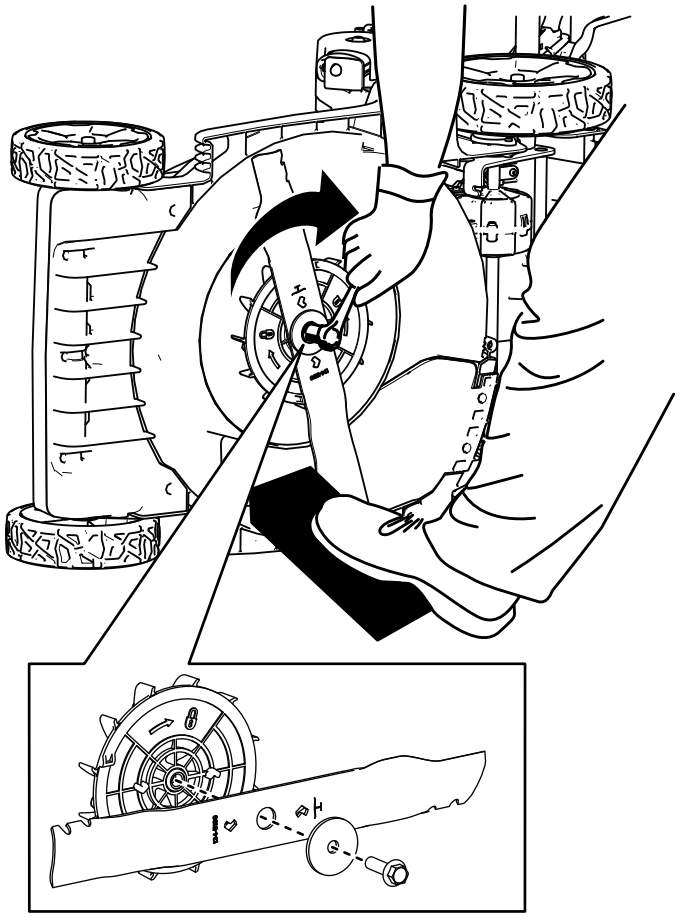

Figura 25

Preparación de la batería para el reciclado

Importante: **Después de retirarla, cubra los terminales de la batería con cinta adhesiva de servicio pesado. No intente destruir o desmontar la batería ni intente retirar cualquiera de los componentes de la misma.**

Póngase en contacto con las autoridades municipales o con su distribuidor autorizado Toro si desea más información sobre cómo reciclar la batería de forma responsable.

Almacenamiento

Importante: **Almacene la máquina, la batería y el cargador solo a temperaturas que estén dentro del intervalo apropiado; consulte Especificaciones (página 10).**

Importante: **Si va a almacenar la batería hasta la temporada siguiente, cárguela hasta que 2 o 3 de los indicadores LED de la batería cambien a verde. No almacene la batería completamente cargada ni completamente descargada. Antes de volver a usar la máquina, cargue la batería hasta que se vuelva verde el indicador izquierdo del cargador, o hasta que los 4 indicadores LED de la batería se vuelvan verdes.**

- Desconecte el producto del suministro de energía (es decir, retire la batería y la llave de seguridad) y compruebe si hay daños después del uso.
- No almacene la máquina o el cargador con la batería instalada.
- Limpie cualquier material extraño del producto.
- Cuando no se estén utilizando, almacene la máquina, la llave de seguridad, la batería y el cargador de la batería fuera del alcance de los niños.
- Mantenga la máquina, la batería y el cargador de la batería alejados de agentes corrosivos como productos químicos de jardín o sal para deshielo.
- Para reducir el riesgo de lesiones personales graves, no almacene la batería en el exterior o en un vehículo.
- Apriete todas las fijaciones.
- Guarde la máquina, la batería y el cargador en un lugar cerrado, limpio y seco.

Mantenimiento

Intervalo de mantenimiento: Cada año

En caso de que la máquina necesite alguna reparación, póngase en contacto con su servicio técnico autorizado.

Solución de problemas

Realice solo los pasos descritos en estas instrucciones. Cualquier otro trabajo de inspección, mantenimiento o reparación debe ser realizado por un Servicio Técnico Autorizado o por un especialista autorizado si no puede solucionar el problema usted mismo.

Problema	Posible causa	Acción correctora
La máquina no arranca.	1. La batería no está correctamente instalada en la máquina. 2. La batería no está cargada. 3. La batería está dañada. 4. Hay otro problema eléctrico con la máquina.	1. Retire y luego vuelva a colocar la batería en la máquina, asegurándose de que está completamente instalada y bloqueada. 2. Retire la batería de la máquina y cárguela. 3. Sustituya la batería. 4. Póngase en contacto con el Servicio Técnico Autorizado.
La máquina no funciona o no funciona de forma continua.	1. Hay humedad en los cables de la batería. 2. La batería no está instalada por completo en la herramienta.	1. Deje que la batería se seque o séquela con un paño. 2. Retire y luego vuelva a colocar la batería en la herramienta, asegurándose de que está completamente instalada y bloqueada.
La máquina no alcanza la máxima potencia.	1. La capacidad de carga de la batería es demasiado baja. 2. Los orificios de ventilación están obstruidos.	1. Retire la batería de la máquina y cargue completamente la batería. 2. Limpie los orificios de ventilación.
La batería se descarga rápidamente.	1. La temperatura de la batería está por encima o por debajo del intervalo de temperatura adecuado. 2. La máquina está sobrecargada	1. Traslade la batería a un lugar seco cuya temperatura sea de entre 5 °C y 40 °C. 2. Siegue a una altura de corte más alta o camine a un ritmo más lento durante la siega.
El cargador de la batería no funciona.	1. La temperatura del cargador de la batería está por encima o por debajo del intervalo de temperatura adecuado. 2. La toma de corriente en la que está enchufado el cargador de la batería no tiene corriente.	1. Desenchufe el cargador de la batería y trasládelo a un lugar seco cuya temperatura sea de entre 5 °C y 40 °C. 2. Póngase en contacto con un electricista autorizado para que repare la toma de corriente.
La máquina no avanza con el sistema de autopropulsión.	1. El sistema de transmisión autopropulsada o el cable de alimentación está dañado.	1. Póngase en contacto con el Servicio Técnico Autorizado.
El indicador LED del cargador de la batería está rojo.	1. El cargador de la batería y/o la batería está por encima o por debajo del intervalo de temperatura adecuado.	1. Desenchufe el cargador de la batería y mueva el cargador de la batería y la batería a un lugar seco cuya temperatura sea de entre 5 °C y 40 °C.

Problema	Posible causa	Acción correctora
El indicador LED del cargador de la batería parpadea en rojo.	1. Hay un error de comunicaciones entre la batería y el cargador.	1. Retire la batería del cargador, desconecte el cargador de la toma de corriente y espere 10 segundos. Vuelva a enchufar el cargador en la toma de corriente y coloque la batería en el cargador. Si el indicador LED del cargador sigue parpadeando en rojo, repita este procedimiento. Si el indicador LED del cargador sigue parpadeando después de 2 intentos, elimine la batería correctamente en una instalación de reciclado de baterías.
	2. La batería está casi agotada.	2. Póngase en contacto con un servicio técnico autorizado si la batería está en garantía, o elimine correctamente la batería en una instalación de reciclado de baterías.
La máquina produce un pitido.	1. La batería no está cargada.	1. Retire la batería de la máquina y cárguela.
	2. La máquina está en una posición insegura para el uso.	2. Asegúrese de que la máquina no tiene una inclinación extrema durante el uso.
	3. La máquina está sobrecargada.	3. Siegue a una altura de corte más alta o camine a un ritmo más lento durante la siega.
	4. Hay otro problema eléctrico con la máquina.	4. Pruebe las demás acciones de solución de problemas, y si la alarma sigue sonando, póngase en contacto con un Servicio Técnico Autorizado.
La calidad de corte es reducida o insatisfactoria.	1. La cuchilla no está afilada.	1. Haga que la cuchilla se afile o se cambie.
	2. La carcasa de corte tiene una acumulación de residuos.	2. Limpie debajo de la máquina.
El ensacado es deficiente o insatisfactorio.	1. La máquina está sobrecargada.	1. Siegue a una altura de corte más alta.
	2. Los orificios de ventilación del recogedor de hierba están obstruidos.	2. Limpie el recogedor de hierba con agua y un cepillo suave.
La máquina corta de forma desigual.	1. La cuchilla no está afilada.	1. Haga que la cuchilla se afile o se cambie.
	2. La carcasa de corte está dañada.	2. Póngase en contacto con el Servicio Técnico Autorizado.
La máquina vibra.	1. La cuchilla está doblada o dañada.	1. Inspeccione la cuchilla y cámbiela si es necesario.

Notas:

Aviso sobre privacidad en el EEE/Reino Unido

Uso de sus datos personales por parte de Toro

The Toro Company (“Toro”) respeta su privacidad. Al adquirir nuestros productos, podemos recopilar ciertos datos personales sobre usted, ya sea de forma directa a través de usted o de nuestra empresa o nuestro representante local de Toro. Toro utiliza estos datos para cumplir obligaciones contractuales, como registrar su garantía, procesar una reclamación de garantía o ponerse en contacto con usted en caso de la retirada de un producto, así como para fines comerciales legítimos, como valorar la satisfacción de los clientes, mejorar nuestros productos u ofrecerle información de productos que puedan ser de su interés. Toro puede compartir sus datos con filiales, concesionarios u otros socios comerciales de Toro en relación con cualquiera de las actividades antes mencionadas. También podemos revelar sus datos personales cuando se requiera por ley o en relación con la venta, la adquisición o la fusión de una empresa. No venderemos sus datos personales a ninguna otra empresa con fines de marketing.

Retención de su información personal

Toro conservará sus datos personales hasta que sean relevantes para las finalidades indicadas anteriormente y según los requisitos legales. Para obtener más información sobre los periodos de retención aplicables, póngase en contacto con legal@toro.com.

Compromiso de Toro con la seguridad

Sus datos personales se pueden procesar en Estados Unidos o en otro país que aplique leyes de protección de datos menos estrictas que las de su país de residencia. Cuando transfiramos sus datos personales fuera de su país de residencia, daremos los pasos legalmente pertinentes para garantizar que se aplican las medidas adecuadas para proteger su información y para garantizar que se trata con seguridad.

Acceso y corrección

Puede tener derecho a corregir o revisar sus datos personales, o bien a negarse al procesamiento de sus datos o restringirlo. Para ello, póngase en contacto con nosotros en la dirección legal@toro.com. Si tiene alguna preocupación acerca de cómo ha gestionado Toro su información, le instamos a que se ponga en contacto con nosotros directamente. Recuerde que los residentes europeos tienen derecho a presentar quejas ante la autoridad responsable de la protección de datos.

TORO®

Count on it.