Form No. 3442-686 Rev C

TORO®

Count on it.

Brukerhåndbok

Flex-Force Power System™ 60 V MAKS 36 cm og 43 cm gressklipper

Modellnr. 21836—Serienr. 321000001 og oppover
Modellnr. 21836T—Serienr. 321000001 og oppover
Modellnr. 21843—Serienr. 321000001 og oppover
Modellnr. 21843T—Serienr. 321000001 og oppover
Modellnr. 21844—Serienr. 321000001 og oppover
Modellnr. 21844T—Serienr. 321000001 og oppover

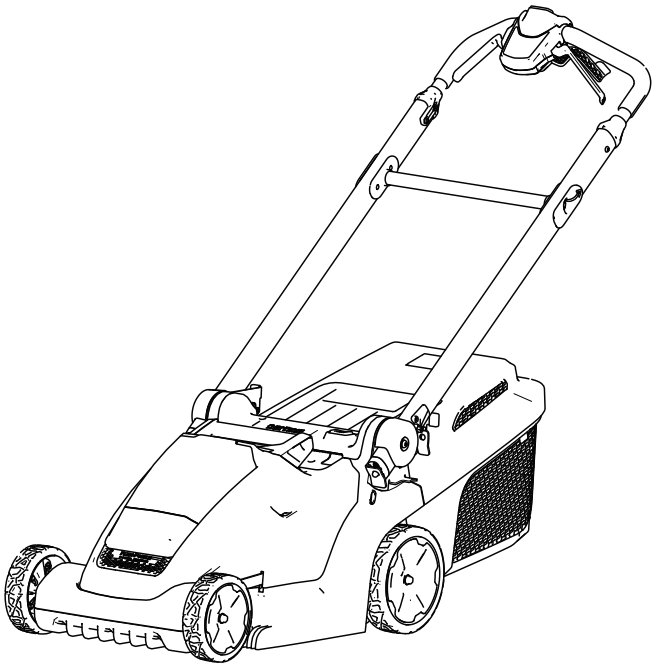

Registrer ditt produkt på www.Toro.com.
Oversettelse av originalen (NO)

CE UK CA

3442-686

Hvis du trenger hjelp, kan du se www.Toro.com/support eller ta kontakt med et autorisert forhandlerverksted før du returnerer dette produktet.

Dette produktet er i samsvar med alle relevante europeiske direktiver. Se eget samsvarserklæringsskjema for produktet for detaljert informasjon.

Innledning

Denne gressklipperen av skyvemodell med roterende kniver er beregnet for privat bruk. Den er hovedsakelig beregnet på å klippe gress på godt vedlikeholdte plener på private eiendommer. Den er ikke beregnet på å klippe kratt eller for jordbruksbruk. Den er utformet for bruk med Toro Flex-Force-litiumionbatteripakke av modell 81825 (levert med modell 21836), modell 81850 (levert med modell 21843 og 21844) og 81860 eller 81875. Disse batteripakkene er kun beregnet på å bli ladet med batteriladermodell 81802 (leveres med modell 21836, 21843 og 21844) eller 81805. Hvis du bruker disse produktene til andre formål enn de er beregnet på, kan du utsette deg selv eller andre for fare.

Modellene 21836T, 21843T og 21844T inkluderer ikke batteri eller lader.

Les denne håndboken nøye, slik at du lærer å bruke og vedlikeholde produktet på riktig måte og unngår person- eller produktskade. Du har ansvar for å bruke produktet på en riktig og sikker måte.

Gå til www.Toro.com for mer informasjon, inkludert sikkerhetstips, opplæringsmateriale og informasjon om tilbehør, hjelp til å finne en forhandler eller for å registrere produktet ditt.

Hvis maskinen må repareres, eller du trenger service, originale Toro-deler eller mer informasjon, kan du kontakte et autorisert forhandlerverksted eller Toros kundeserviceavdeling. Ha modell- og serienummer for hånden når du tar kontakt. Figur 1 viser hvor på produktet modell- og serienumrene er plassert. Skriv inn numrene i de tomme feltene.

Viktig: **Du kan skanne QR-koden på serienummermerket (hvis det finnes) med en mobil enhet for å få tilgang til garantien, deler og annen produktinformasjon.**

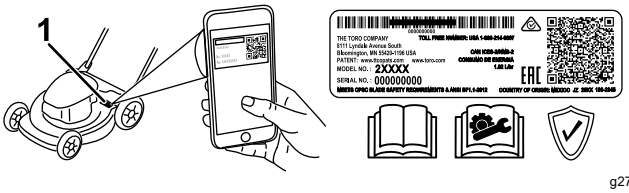

g275230

Figur 1

1. Plassering av modell- og serienummer

Modellnr. _____

Serienr. _____

Denne brukerhåndboken identifiserer mulige farer, og markerer sikkerhetsbeskjeder gjennom sikkerhetsvarslingssymbolet (Figur 2) som varsler om en fare som kan føre til alvorlige skader eller dødsfall hvis du ikke følger de anbefalte forholdsreglene.

g000502

Figur 2

Sikkerhetsvarselssymbol

I tillegg brukes to ord for å utheve informasjon. **Viktig** gjør oppmerksom på spesiell mekanisk informasjon og **Obs** henviser til generell informasjon som det er verdt å huske på.

© 2021—The Toro® Company
8111 Lyndale Avenue South
Bloomington, MN 55420

Kontakt oss på www.Toro.com.
Trykt i Kina
Med enerett

Innhold

Sikkerhet 3
Sikkerhets- og instruksjonsmerker 5
Montering 8
1 Montere batteriladeren (valgfritt) 8
2 Montere håndtaket 9
Oversikt over produktet 11
Spesifikasjoner 11
Før bruk 12
Monter batteripakken 12
Justere klippehøyden 13
Under bruk 14
Start maskinen 14
Bruke selvdrift 14
Justere knivhastigheten 14
Resirkulere gress- og løvrester 15
Samle opp gresset 16
Slå av maskinen 18
Fjern batteripakken fra maskinen 18
Brukstips 19
Etter bruk 19
Lade batteripakken 19
Rengjøre maskinen 20
Folde sammen håndtaket 20
Oppbevare maskinen i vertikal oppbevaringsstilling 21
Vedlikehold 22
Smøre maskinen 22
Skift ut kniven 22
Klargjøre batteripakken for resirkulering 23
Lagring 23
Service 23
Feilsøking 24

Sikkerhet

VIKTIGE SIKKERHETSINSTRUKSJONER

ADVARSEL – når du bruker en elektrisk maskin, må du alltid lese og følge de grunnleggende sikkerhetsadvarslene og -instruksjonene for å redusere faren for brann, elektrisk støt eller skader, herunder følgende:

I. Opplæring

1. Operatøren av maskinen er ansvarlig for eventuelle ulykker eller farer som involverer andre eller eiendommen deres.
2. Ikke la barn bruke eller leke med maskinen, batteripakken eller batteriladeren. Lokale bestemmelser kan sette aldersgrense for bruk av maskinen.
3. Ikke la barn eller personer som ikke er opplært, kjøre eller utføre vedlikehold på maskinen. Maskinen skal kun brukes av ansvarlige personer som fått opplæring, er kjent med instruksjonene og er fysisk i stand til å betjene eller utføre vedlikehold på den.
4. Før du bruker maskinen, batteripakken og batteriladeren, må du lese alle instruksjonene og sikkerhetsmerkene på produktene.
5. Gjør deg kjent med kontrollene og korrekt bruk av maskinen, batteripakken og batteriladeren.

II. Forberedelser

1. Hold tilskuere, spesielt barn og dyr, ute av arbeidsområdet.
2. Ikke bruk maskinen uten å sikre at alle vern og sikkerhetsanordninger, som avledere og/eller gressoppsamlere, er på plass og fungerer korrekt.
3. Undersøk området hvor du skal bruke maskinen, og fjern alle gjenstander som kan komme i veien eller slynges ut av maskinen.
4. Før du bruker maskinen må du påse at kniven, knivbolten og knivenheten ikke er slitt eller skadet. Bytt ut eventuelle skadede eller uleselige etiketter.
5. Bruk bare batteripakken som er angitt av Toro. Bruk av annet utstyr og tilbehør kan føre til økt fare for skader og brann.
6. Tilkobling av batteriladeren til en stikkontakt som ikke er 100–240 V, kan forårsake brann eller elektrisk støt. Ikke koble batteriladeren til en stikkontakt annet enn 100–240 V. Ved kobling til andre typer strømforsyninger kan en

pluggadapter for riktig strømuttak benyttes ved behov.

7. Ikke bruk en ødelagt eller modifisert batteripakke eller batterilader, disse kan ha uventet atferd som fører til brann, eksplosjon eller risiko for personskade.
8. Hvis batteripakkens strømkabel er skadet, må du ta kontakt med et autorisert forhandlerverksted for å få en ny kabel.
9. Ikke bruk ikke-oppladbare batterier.
10. Lad kun batteripakken med batteriladeren som er spesifisert av Toro. En lader som er egnet for én type batteripakke, kan medføre en risiko for brann hvis den brukes med en annen batteripakke.
11. Lad batteripakken på et godt ventilert område.
12. Ikke utsett en batteripakke eller batterilader for brann eller temperaturer over 68 °C.
13. Følg alle instruksjoner for lading, og ikke lad eller oppbevar batteripakken ved andre temperaturer enn områdene som er angitt i instruksjonene. Ellers kan du skade batteripakken og øke risikoen for brann.
14. Ha på egnet tøy – ha på deg passende klær, inkludert vernebriller, vernebukser, sklisikkert og kraftig fottøy (ikke gå barbeint eller bruk sandaler) og hørselsvern. Sett opp langt hår, og ikke bruk løstsittende klær eller fritthengende smykker som kan hekte seg i bevegelige deler. Bruk en støvmaske hvis nødvendig.

III. Bruk

1. Kontakt med kniv i bevegelse vil føre til alvorlige skader. Hold hendene og føttene dine vekk fra klippeområdet og unna alle bevegelige deler på maskinen. Hold deg unna alle utmatingsåpninger.
2. Hvis du bruker denne maskinen til andre formål enn den er beregnet på, kan du utsette deg selv eller andre for fare.
3. Koble fra selvdrift (hvis aktuelt) før du starter maskinen.
4. Ikke vipp maskinen når du starter motoren.
5. Unngå utilsiktet start – påse at sikkerhetsnøkkelen er fjernet fra maskinen før du kobler til batteripakken og flytter på maskinen.
6. Vær alltid fokusert på oppgaven når du bruker maskinen. Ikke delta i aktiviteter som forårsaker distraksjoner, da dette kan føre til personskade eller materiell skade.
7. Stopp maskinen, fjern sikkerhetsnøkkelen, fjern batteripakken fra maskinen og vent til alle bevegelser stopper før du justerer, vedlikeholder, rengjør eller lagrer maskinen.
8. Ta ut batteripakken og sikkerhetsnøkkelen fra maskinen når du forlater den uten tilsyn, eller før du skifter tilbehør.
9. Ikke dytt maskinen – la maskinen gjøre en bedre og sikrere jobb i hastigheten den er utviklet for.
10. Vær oppmerksom – følg med på hva du gjør og bruk sunn fornuft når du bruker maskinen. Ikke bruk maskinen når du er syk, trett eller påvirket av alkohol eller andre rusmidler.
11. Maskinen skal kun brukes under forhold med god sikt og egnede værforhold. Ikke bruk maskinen hvis det er fare for lynnedslag.
12. Vær svært forsiktig når du rygger eller trekker maskinen mot deg.
13. Hold riktig fotfeste og balanse til enhver tid, spesielt i bakker. Klipp på tvers av bakker, aldri oppover og nedover. Vær ytterst forsiktig når du forandrer retning i bakker. Klipp ikke i veldig bratte skråninger. Gå med maskinen, ikke løp.
14. Ikke la materiale kastes ut direkte mot noen. Unngå å la materiale kastes ut mot en vegg eller en hindring, da det kan sprette tilbake og treffe deg. Stopp kniven(e) når du krysser andre overflater enn gress.
15. Vær oppmerksom på hull, steiner eller andre skjulte objekter. Ujevnt terreng kan føre til at du mister balansen eller fotfeste.
16. Vått gress eller løv kan føre til alvorlig personskade hvis du mister fotfestet og kommer i kontakt med kniven. Unngå å klippe i våte forhold eller når det regner.
17. Hvis maskinen treffer et objekt eller begynner å vibrere, må du umiddelbart slå av maskinen, fjerne sikkerhetsnøkkelen, fjerne batteripakken og vente til all bevegelse stopper før du kontrollerer om maskinen er skadet. Foreta alle nødvendige reparasjoner før du gjenopptar bruk.
18. Stans maskinen og fjern sikkerhetsnøkkelen før du laster maskinen for transport.
19. Under tøffe forhold kan batteripakken utskille væske. Unngå kontakt med væsken. Hvis du ved et uhell kommer i kontakt med væsken, skyll med vann. Hvis væsken kommer i kontakt med øynene, må du søke medisinsk hjelp. Væske som skilles ut fra batteriet, kan forårsake irritasjon eller brannskader.

IV. Vedlikehold og oppbevaring

1. Stopp maskinen, fjern sikkerhetsnøkkelen, fjern batteripakken fra maskinen og vent til alle bevegelser stopper før du justerer, vedlikeholder, rengjør eller lagrer maskinen.
2. Ikke prøv å reparere maskinen annet enn som angitt i instruksjonene. Service av maskinen må

utføres av et autorisert forhandlerverksted med identiske erstatningsdeler.

3. Bruk hansker og vernebriller når du vedlikeholder maskinen.
4. Skift ut kniven hvis den er bøyd, slitt eller sprukket. En ubalansert kniv fører til vibrasjon, som kan føre til skader på motoren eller personskader.
5. Når du utfører service på kniven, må du være obs på at kniven kan bevege seg selv om strømkilden er slått av.
6. Sjekk gressoppsamlerposen med jevne mellomrom for å se om det har oppstått forringelse eller slitasje, og erstatt en slitt pose med en [erstatnings]pose fra Toro.
7. Bruk utelukkende originale reservedeler og tilbehør fra Toro for beste mulige ytelse. Reservedeler og tilbehør som er laget av andre produsenter, kan være farlige, og bruk av dem kan derfor føre til at garantien blir ugyldig.
8. Vedlikehold maskinen – hold knivene skarpe og rene for så gode og trygge brukstilstander som mulig. Hold håndtakene tørre, rene og frie for olje og fett. Hold verneplatene på plass og i orden. Hold knivene skarpe. Bruk kun identiske erstatningskniver.
9. Kontroller maskinen for skadede deler – hvis vern eller andre deler er skadet, må du kontrollere om maskinen kommer til å fungere som den skal. Se etter bevegelige deler som er feiljusterte eller har satt seg fast, skadede deler, fester og andre ting som kan påvirke driften. Med mindre annet er angitt i instruksjonene, må skadede vern og deler byttes ut hos et autorisert forhandlerverksted.
10. Når batteripakken ikke er i bruk, hold den borte fra metallgjenstander som binders, mynter, nøkler, spiker og skruer som kan danne en forbindelse fra en klemme til en annen. Hvis batteriklemmene kortslutter, kan det forårsake brannskader eller brann.
11. Kontroller at kniv- og motormonteringsboltene er strammet til med jevne mellomrom.
12. Når du ikke bruker maskinen, må den oppbevares på et tørt og sikkert sted som er utilgjengelig for barn.
13. FORSIKTIG – En feilbehandlet batteripakke kan utgjøre en risiko for brann eller kjemiske brannskader. Ikke demonter batteripakken. Ikke varm batteripakken til over 68 °C eller avhend den ved å brenne den. Erstatt batteripakken med kun en original Toro-batteripakke. Bruk av en annen type batteripakke kan forårsake brann eller eksplosjon. Hold batteripakker utilgjengelig for barn og i den opprinnelige emballasjen til du er klar til bruke dem.
14. Ikke avhend batteriet ved å brenne det. Cellen kan eksplodere. Sjekk lokale forskrifter for mulige spesielle avhendingsinstruksjoner.

BEHOLD DISSE INSTRUKSJONENE

Sikkerhets- og instruksjonsmerker

Sikkerhetsmerker og -instruksjoner er lett synlige for føreren og er plassert i nærheten av alle områder som representerer en potensiell fare. Bytt ut alle merker som er ødelagte eller mangler.

decal134-6016

134-6016

1. Motorhastighet – sakte
2. Motorhastighet – hurtig

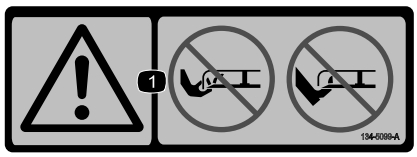

decal134-5099

134-5099

1. Advarsel – Hold hender og føtter borte fra gressklipperkniven.

decal134-5297

134-5297

1. Maks strømmodus

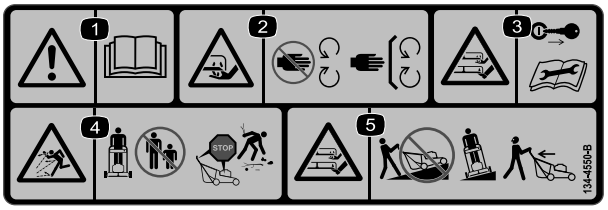

decal134-4550

134-4550

1. Advarsel – les *brukerhåndboken*.
2. Fare for å kutte/lemleste hender, gressklipperkniv – hold trygg avstand fra bevegelige deler og hold alle skydd og vern på plass.
3. Fare for kutting/lemlesting av hender eller føtter, gressklipperkniv – ta ut nøkkelen og les *brukerhåndboken* før du utfører vedlikehold.
4. Fare for at gjenstander slynges gjennom luften – hold tilskuere på avstand, stans motoren før du forlater førerposisjonen og plukk opp ev. rusk før klipping.
5. Fare for kutting/lemlesting av hender og føtter, gressklipperkniv – ikke kjør opp og ned skråninger, kjør på tvers av skråninger og se bak deg når du rygger.

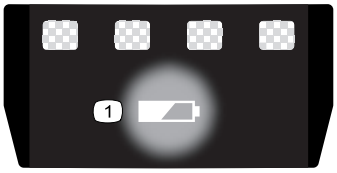

decal137-9461

137-9461

1. Status for batterilading

Modell 81825

decal137-9487

137-9487

1. Les *brukerhåndboken*.
2. Resirkuler batteriet på riktig måte.
3. Må ikke kastes.
4. Ikke utsett produktet for ild.
5. Ikke utsett produktet for regn.

decal140-2158

140-2158

1. Les *brukerhåndboken*.
2. Resirkuler batteriet på riktig måte.
3. Må ikke kastes.
4. Ikke utsett produktet for ild.
5. Ikke utsett produktet for regn.

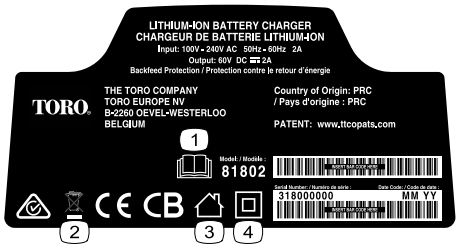

decal137-9495

137-9495

1. Les *brukerhåndboken*.
2. Må ikke kastes.
3. Kun for innendørsbruk.
4. Dobbeltisolert

---

decal137-9463

137-9463

1. Batteripakken lader.
2. Batteripakken er fulladet.
3. Batteripakken er over eller under det passende temperaturområdet.
4. Feil ved lading av batteripakke

Montering

Viktig: **Batteripakken er ikke fulladet når den kjøpes. Før du bruker maskinen for første gang, må du lese Lade batteripakken (side 19).**

Merk: Sikkerhetsnøkkelen og alle andre løse deler er plassert i batterirommet for sikker levering. Påse at du fjerner dem fra seksjonen og oppbevarer dem på et trygt sted før montering.

1

Montere batteriladeren (valgfritt)

Deler som er nødvendige for dette trinnet:

2	Monter maskinvare (ikke inkludert)

Prosedyre

Hvis du ønsker, kan du montere batteriladeren sikkert på en vegg ved bruk av nøkkelhullene for veggmontering på baksiden av laderen.

Monter den innendørs (for eksempel i en garasje eller et annet tørt sted), nær et strømuttak og utilgjengelig for barn.

Se Figur 3 for hjelp med å montere laderen.

Skyv laderen over de korrekt plasserte monteringsdelene for å feste laderen på plass (monteringsdelene er ikke inkludert).

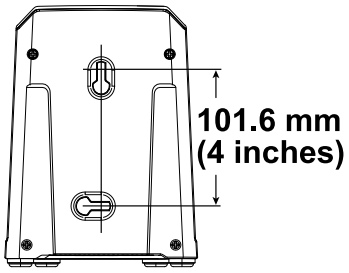

g290534

Figur 3

2

Montere håndtaket

Deler som er nødvendige for dette trinnet:

1	Øvre håndtaksenhet
2	Bolt
2	Låsemutter

Prosedyre

Viktig: **Fjern og kast plasten som beskytter gressklipperen, og eventuelt annet plast- eller innpakningsmateriale på maskinen.**

Merk: Fjern gummienden fra håndtaksenheten før du setter inn det øvre håndtaket i det nedre håndtaket. Disse legges til under produksjon for å hindre skade på kablene.

⚠ ADVARSEL

Hvis man folder sammen eller ut håndtaket på feil måte, kan dette føre til skade på ledningene, noe som igjen kan utgjøre en usikker driftstilstand.

- **Pass på at du ikke skader ledningene når du folder sammen eller ut håndtaket.**
- **Hvis en ledning blir skadet kontakter du et autorisert forhandlerverksted.**

1. Monter den øvre håndtaksenheten på det nedre håndtaket, og fest den med to bolter og to låsemuttere som vist i Figur 4.

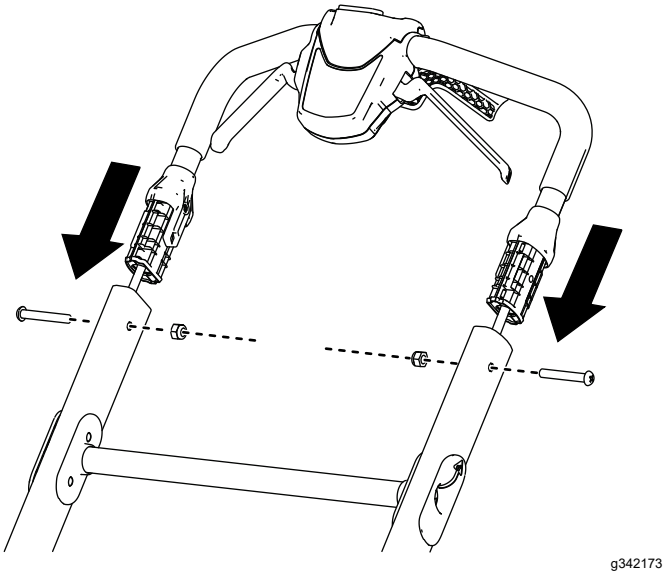

Figur 4

2. Trekk håndtakets utløsersikring mot det øvre håndtaket for å løsne håndtakslåsen (Figur 5).
3. Flytt håndtaket bakover til driftsstilling og slipp håndtakets utløsersikring (Figur 5).

   Merk: Påse at håndtaket klikker på plass.

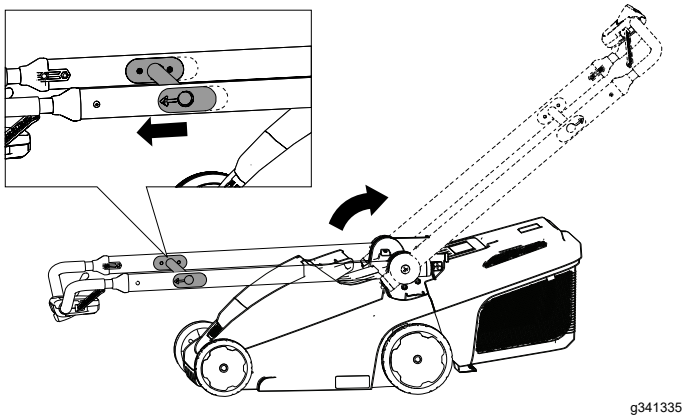

Figur 5

Oversikt over produktet

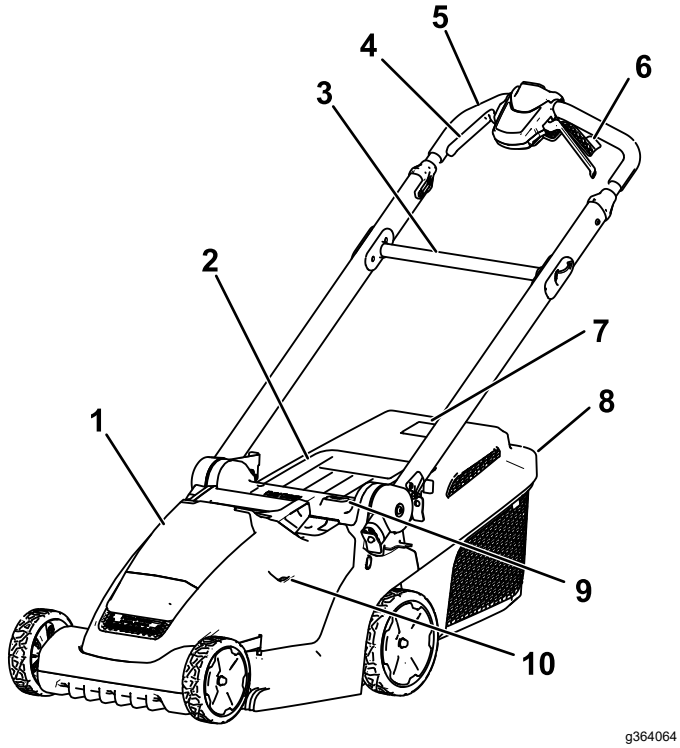

Figur 6

1. Batterirom
2. Bakre avleder
3. Håndtakets utløsersikring
4. Kontrollhåndtak for kniv
5. Håndtak
6. Håndtak for selvdrift (kun modell 21844)
7. Indikator for full gresskasse
8. Gresskasse
9. Klippehøydeknapp
10. Indikatorvindu for klippehøyde

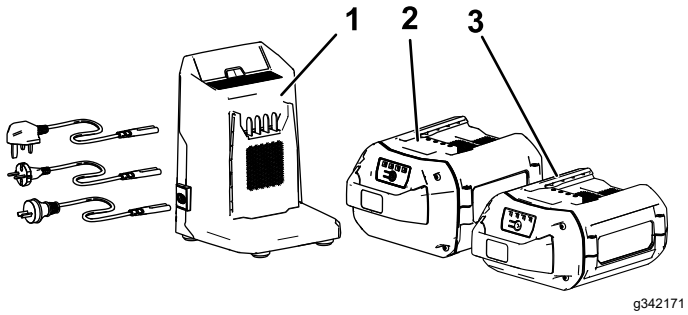

Figur 7

1. Batterilader, modell 81802 (følger med modell 21836, 21843 og 21844)
2. Batteripakke, modell 81850 (følger med modell 21843 og 21844)
3. Batteripakke, modell 81825 (følger med modell 21836)

Spesifikasjoner

Modell	Vekt (uten batteri)	Lengde	Bredde	Høyde
21836/T	20,2 kg	130,6 cm	41,7 cm	107,3 cm
21843/T	22,1 kg	136,2 cm	48,5 cm	108,5 cm
21844/T	24,0 kg	136,2 cm	48,5 cm	108,5 cm

SmartStow-dimensjoner

Modell	Lengde	Bredde	Høyde
21836/T	41,2 cm	41,7 cm	113,5 cm
21843/T	41,0 cm	48,5 cm	114,0 cm
21844/T	41,0 cm	48,5 cm	114,0 cm

Batteripakke

Modell	**81825**	**81850**
Batteripakkekapasitet	2,5 Ah	4,0 Ah
	135 Wh	216 Wh
Batteriprodusentens klassifisering = 60 V maksimum og 54 V nominell. Faktisk spenning varierer med last.		

Batterilader

Modell	**81802**
Type	60 V MAX-litiumionbatterilader
Inngang	100 til 240 V AC 50/60 Hz maks. 2,0 A
Effekt	60 V MAKS DC 2,0 A

Passende temperaturområder

Lad/oppbevar batteripakken ved	5 °C til 40 °C*
Bruk batteripakken ved	-30 °C til 49 °C*
Bruk maskinen ved	0 °C til 49 °C*

*Ladetiden øker hvis du ikke lader batteriet innenfor dette området.

Oppbevar maskinen, batteripakken og batteriladeren i et lukket rent og tørt område.

Bruk

Merk: Angi hva som er høyre og venstre side på maskinen ved å stå i normal arbeidsstilling.

Før bruk

Monter batteripakken

Viktig: **Bruk batteripakken kun i temperaturer som er innenfor riktig område. Se Spesifikasjoner (side 11).**

1. Påse at sikkerhetsnøkkelen ikke er installert i maskinen.
2. Påse at ventilene på batteriene er frie for støv og rusk.
3. Løft opp lokket på batterirommet (A i Figur 8).
4. Innrett kammeret i batteripakken med koblingsarmen på laderen og skyv batteripakken inn i rommet til det låses på plass (B i Figur 8).
5. Lukk lokket på batterirommet (C i Figur 8).

   Merk: Hvis lokket på batterirommet ikke lukkes helt, er ikke batteriet fullstendig installert.

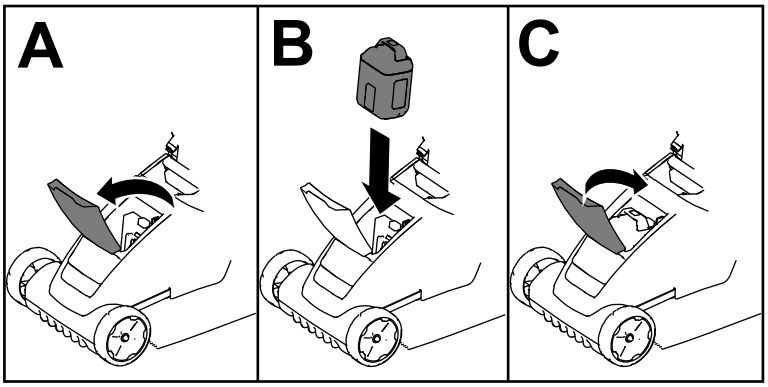

g341293

Figur 8

Justere klippehøyden

⚠ ADVARSEL

Når du justerer klippehøyden, kan hendene dine berøre en kniv som er i bevegelse, noe som kan gi alvorlig personskade.

- **Slå av motoren, fjern batteriet og vent til alle bevegelige deler har stanset før du justerer klippehøyden.**
- **Ikke plasser fingrene under huset når du justerer klippehøyden.**

For å justere klippehøyden trykker du ned klippehøydeknappen og hever eller senker klippeenheten til ønsket klippehøydeinnstilling vises i klippehøydevinduet (Figur 9).

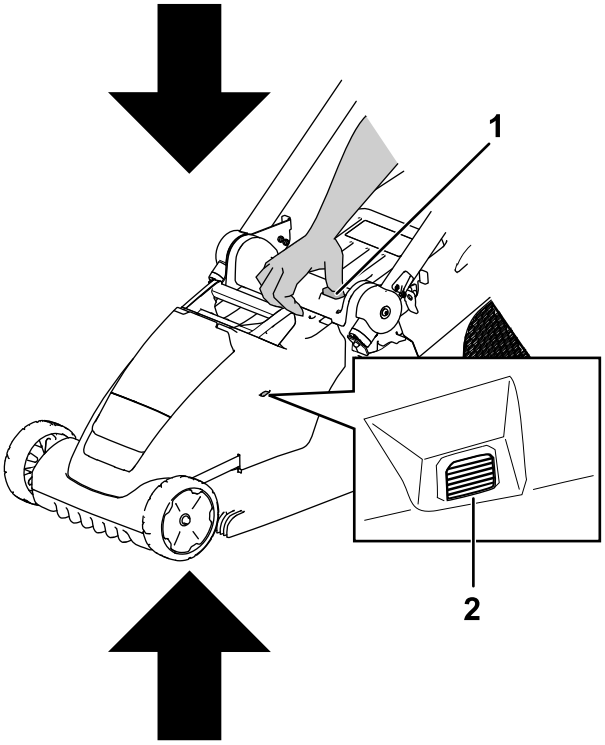

g364065

Figur 9

1. Klippehøydeknapp
2. Visningsvindu for klippehøyde

Klippehøyden er justerbar i seks intervaller mellom 19 mm og 70 mm.

Indikator	Klippehøydeposisjon
	1 (lavest)
	2
	3
	4
	5
	6 (høyest)

Under bruk

Start maskinen

1. Påse at batteripakken er ladet og installert i maskinen. Se Monter batteripakken (side 12).
2. Sett sikkerhetsnøkkelen i maskinen (Figur 10).

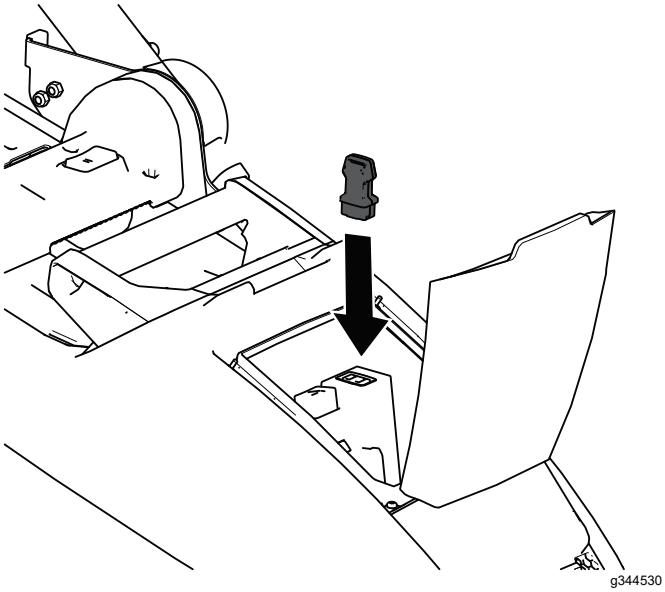

Figur 10

3. Trykk på strømknappen i midten av det øvre håndtaket for å slå på maskinen.
4. Klem kontrollhåndtakene for kniven for å starte maskinen.

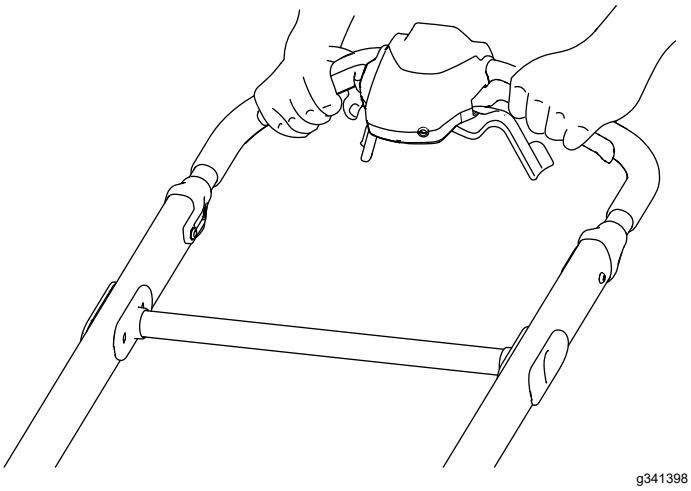

Figur 11

Bruke selvdrift

Kun modell 21844/T

- **Juster hastighetskontrollen for å justere selvdriftshastigheten (Figur 12).**
- **For å bruke maskinen med selvdrift klemmer du selvdriftshåndtakene mot håndtaket og holder dem (Figur 12).**
- **For å koble fra selvdriften slipper du selvdriftshåndtakene.**

  Merk: For å redusere bakkehastigheten flytter du hastighetskontrollen til venstre. For å øke hastigheten flytter du kontrollen til høyre.

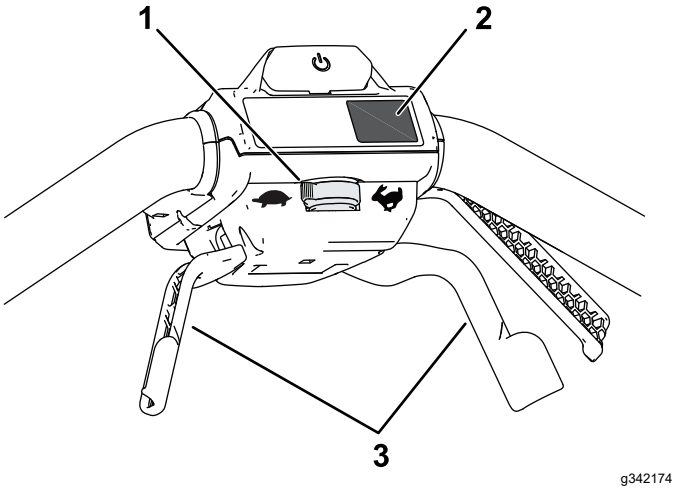

Figur 12

1. Hastighetskontroll for selvdrift
2. MAX-knapp
3. Selvdriftshåndtak

Justere knivhastigheten

Denne maskinen har to knivhastighetsinnstillinger: RUNSMART og MAX.

- Når den settes til RUNSMART, justeres knivhastigheten automatisk for større effektivitet. Det oppdages endringer i klippeforhold, og knivhastigheten øker når det er nødvendig for å opprettholde klippekvaliteten.
- Når den er satt til MAX, forblir knivhastigheten på høyeste hastighet til enhver tid.

Trykk på MAX-knappen under på-knappen for å stille maskinen til MAKS hastighet (Figur 12).

Resirkulere gress- og løvrester

Maskinen leveres klar til å resirkulere gress- og løvrester tilbake i plenen.

Fjern gresskassen, hvis den er på maskinen, før du resirkulerer gress- og løvrester. Se Fjerne gresskassen (side 17).

Montere kvernepluggen

1. Slå av maskinen og ta ut batteripakken og sikkerhetsnøkkelen. Se Slå av maskinen (side 18).
2. Plasser maskinen i vertikal stilling. Se Oppbevare maskinen i vertikal oppbevaringsstilling (side 21).
3. Rengjør bunnen av klippeenheten for å sikre at pluggen monteres riktig. Se Rengjøre maskinens underside (side 20).
4. Juster kvernepluggen og skyv bunnen av pluggen til den knepper på plass på de to festepinnene, som vist i Figur 13.

   Viktig: **Bunnen av kvernepluggen skal være i flukt med bunnen av klippeenheten når den er riktig montert. Hvis kvernepluggen ikke monteres på riktig måte, må du ikke bruke den. Ta kontakt med din autoriserte serviceforhandler.**

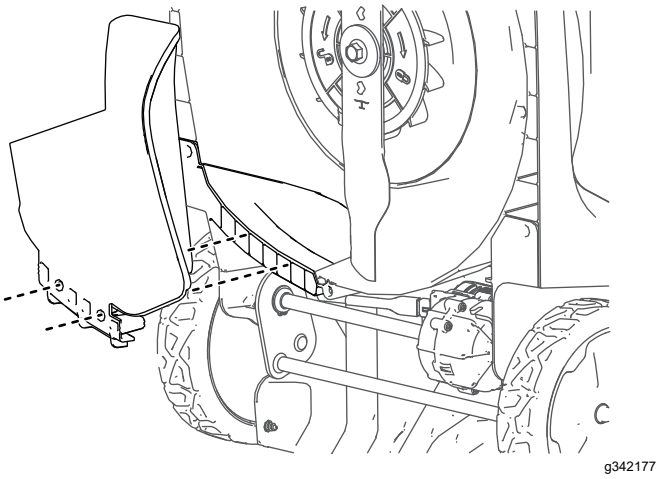

Figur 13

Demontere kvernepluggen

For å demontere kvernepluggen fjerner du batteripakken og reverserer deretter trinnene i Montere kvernepluggen (side 15).

Samle opp gresset

Bruk gresskassen når du vil samle opp gress- og løvrester fra plenen.

Hvis kvernepluggen er på maskinen, må du fjerne den før du samler opp restene. Se Demontere kvernepluggen (side 15).

Montere gresskassen

1. Flytt håndtaket til hevet stilling og løft opp den bakre deflektoren (A på Figur 14).
2. Monter krokene på gresskassen i hakkene på baksiden av maskinen (B på Figur 14).
3. La den bakre avlederen hvile på kassen (Figur 14).
4. Sett håndtaket tilbake i driftsstilling; Se Folde sammen håndtaket (side 20).

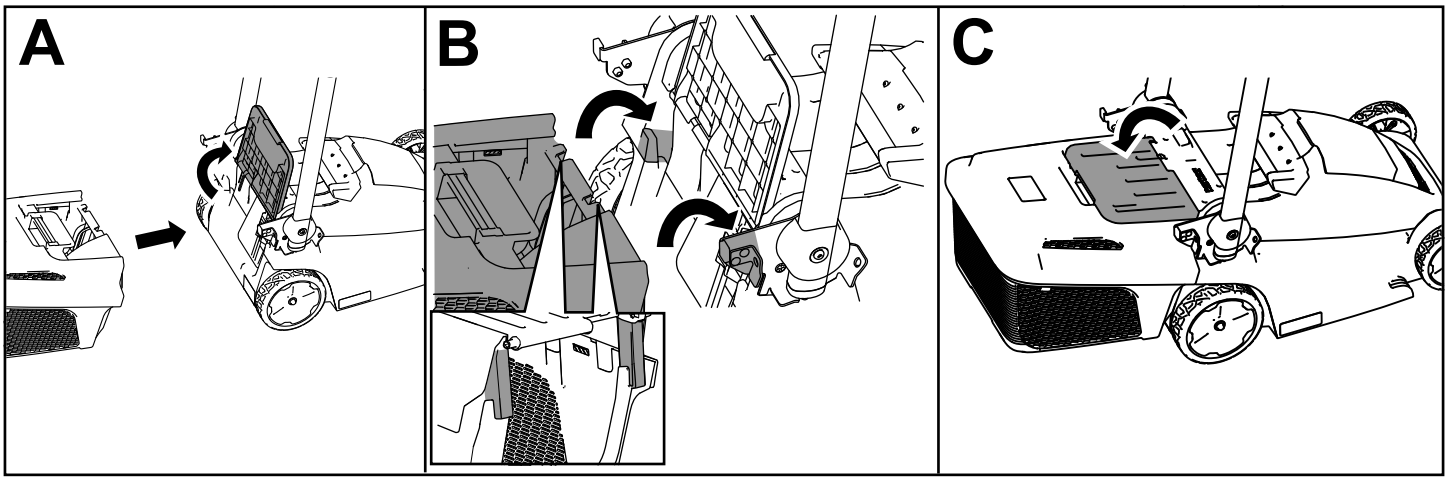

g341400

Figur 14

Indikator for full gresskasse

Gressboksen er utstyrt med en oppfylt-indikator på baksiden av den harde toppen. Mens gresset samles inn, strømmer luft gjennom gresskassen og løfter indikatorklaffen i åpen posisjon. Når gresskassen er full, blokkeres luftstrømmen og indikatorklaffen lukkes.

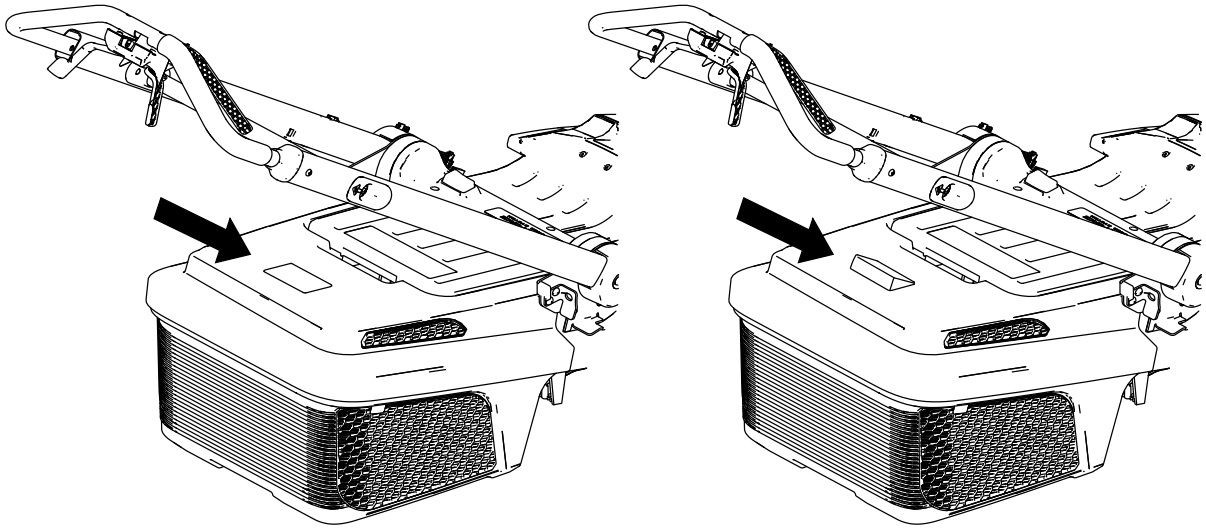

g363501

Figur 15

Fjerne gresskassen

For å fjerne kassen utfører du trinnene i Montere gresskassen (side 16) i motsatt rekkefølge.

Ikke bruk maskinen med gresskassen fjernet med mindre kvernepluggen er montert. Gresskassen skal kun fjernes ved kverning, transport av maskinen, oppbevaring av maskinen eller tømming av gresskassen (Figur 16).

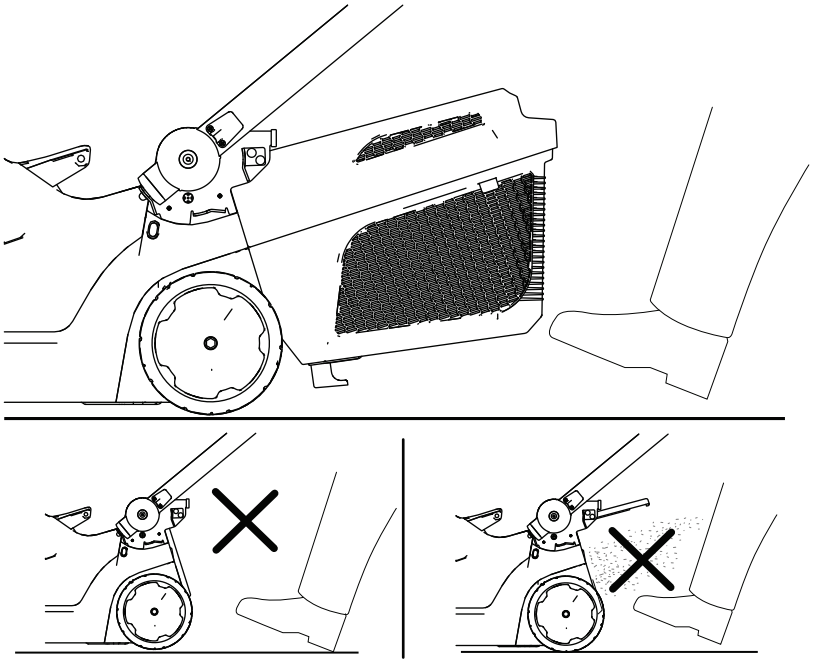

Figur 16

Slå av maskinen

1. Slipp knivkontrollbøylen (Figur 10).

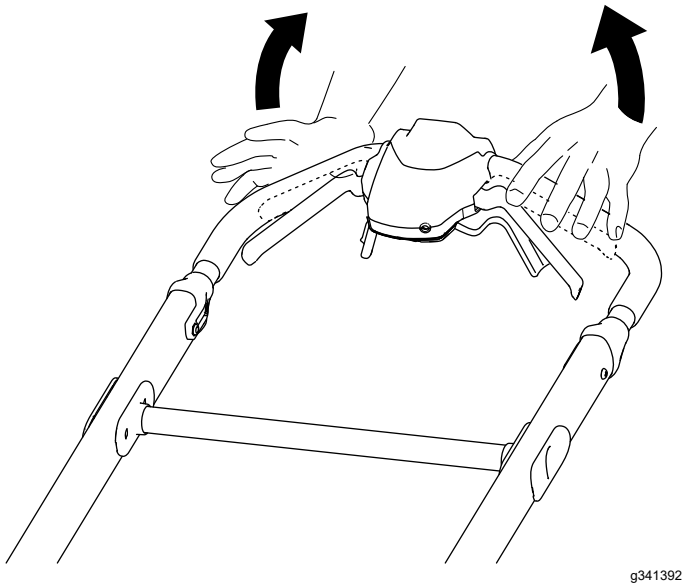

Figur 17

2. Fjern sikkerhetsnøkkelen fra maskinen (Figur 10).

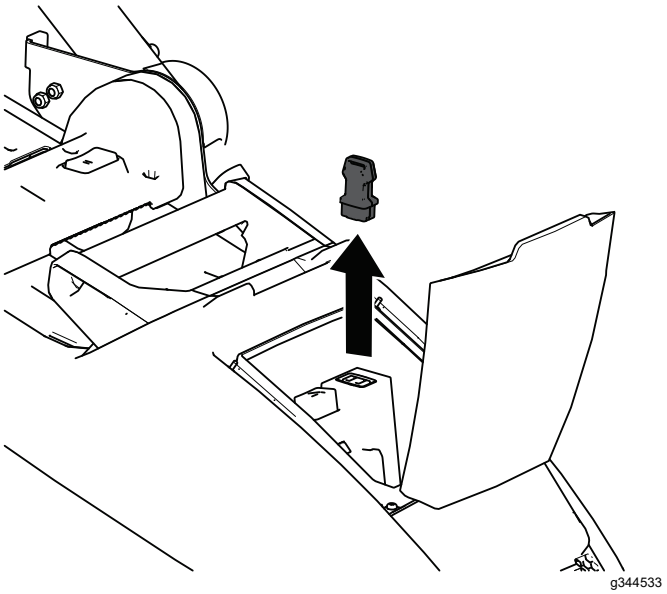

Figur 18

3. Fjern batteripakken. Se Fjern batteripakken fra maskinen (side 18).

   Merk: Når du ikke bruker maskinen, må du ta ut batteripakken.

Fjern batteripakken fra maskinen

1. Løft opp lokket på batterirommet.
2. Trykk på batteripakkelåsen for å frigjøre batteripakken og ta ut batteripakken.
3. Lukk lokket på batterirommet.

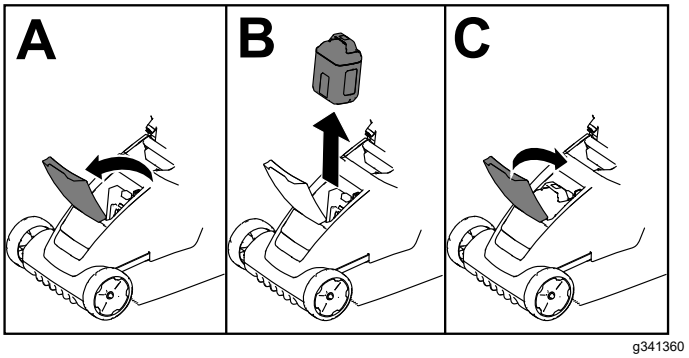

Figur 19

Brukstips

Generelle klippetips

- La ikke kniven treffe harde gjenstander. Klipp aldri over en gjenstand med overlegg.
- For best mulig resultat kan du montere en ny Toro-kniv før klippesesongen begynner eller ved behov.

Klippe gress

- Klipp kun av ca. en tredjedel av gresstrået av gangen. For bedre klippekvalitet, kjøretid og gressoppsamling klipper du gresset i en høyere klippehøyde.
- Bruk ikke den laveste klippehøydeinnstillingen med mindre gresset er spredt, eller hvis det er sent på høsten og gresset vokser saktere.
- Når du klipper høyt gress, klipp først på den høyeste klippehøydeinnstillingen og ved lavere hastighet. Klipp deretter en gang til på en lavere innstilling for å oppnå best mulig utseende på gressplenen. Hvis gresset er for langt, kan det føre til at maskinen tilstoppes eller at motoren stanser.
- Vått gress og løv har en tendens til å klumpe seg på bakken og kan føre til at maskinen tilstoppes eller at motoren stanser. Unngå klipping i våte forhold.
- Vær oppmerksom på brannfare ved svært tørre forhold, følg alle lokale brannvarsler og hold maskinen fri for tørt gress og løvrester.
- Veksle klipperetningen. På denne måten spres gress- og løvrestene jevnere på plenen.
- Hvis den ferdig klipte gressplenen ikke ser bra ut, kan du prøve én gang til og gjøre følgende:
  - Skift ut kniven eller bryn den.
  - Gå saktere mens du klipper.
  - Hev klippehøydeinnstillingen på maskinen.
  - Klipp gresset oftere.
  - Overlapp skårganger i stedet for å klippe en hel skårgang hver gang.

Klippe løv

- Når du har klippet plenen, kontroller at halvparten av gresset vises gjennom lavet med klippet løv. Det kan være nødvendig å gå over løvet mer enn én gang.
- Fjern store mengder løv fra bakken før du klipper bladene. Hvis maskinen ikke klipper bladene fint nok, kan du senke klippehastigheten eller klippe i en høyere klippehøyde og deretter igjen i ønsket klippehøyde.

Etter bruk

Lade batteripakken

Viktig: **Batteripakken er ikke fulladet når du kjøper den. Før du bruker verktøyet for første gang, plasser batteripakken i laderen og lad den til LED-skjermen indikerer at batteripakken er fulladet. Les alle sikkerhetsforanstaltninger.**

Viktig: **Lad batteripakken kun i temperaturer som er innenfor riktig område. Se Spesifikasjoner (side 11).**

Merk: Du kan når som helst trykke på indikatorknappen for batteriladning på batteripakken for å vise gjeldende ladning (LED-indikatorer).

1. Påse at ventilene på batteriet og laderen er frie for støv og rusk.

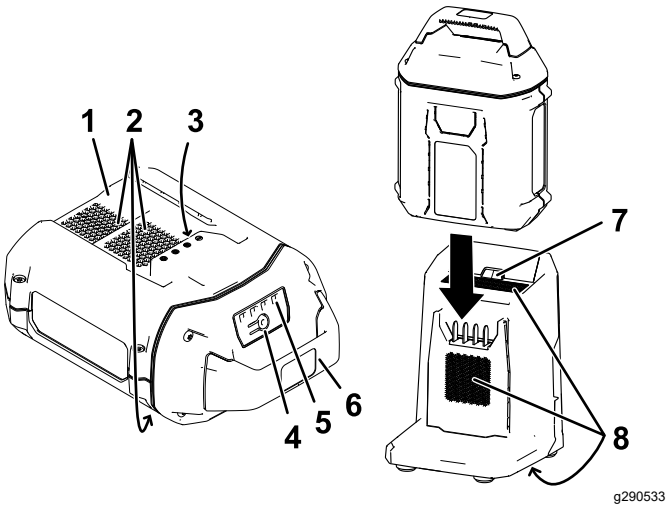

Figur 20

1.	Batteripakkekammer	5.	LED-indikatorer (gjeldende ladning)
2.	Batteripakkens ventilasjonsområder	6.	Håndtak
3.	Batteripakkeklemmer	7.	LED-indikatorlampe for lader
4.	Indikatorknapp for batteriladning	8.	Laderens ventilasjonsområder

2. Innrett kammeret i batteripakken (Figur 20) med koblingsarmen på laderen.
3. Skyv batteripakken inn i laderen til den sitter helt fast (Figur 20).
4. For å fjerne batteripakken skyver du batteriet bakover ut av laderen.

5. Se følgende tabell for å tolke LED-indikatorlampen på batteriladeren.

Indi-kator-lampe	Indikerer
Av	Ingen batteripakke er satt inn
Blinker grønt	Batteripakken lader
Grønn	Batteripakken er ladet
Rød	Batteripakken og/eller batteriladeren er over eller under det passende temperaturområdet
Blinker rødt	Feil ved lading av batteripakke*

*Se Feilsøking (side 24) for mer informasjon.

Viktig: **Batteriet kan stå på laderen i korte perioder mellom bruk.**

Hvis batteriet ikke skal brukes over lengre perioder, må du fjerne batteriet fra laderen. Se Service (side 23).

Rengjøre maskinen

Rengjøre maskinens underside

Serviceintervall: Etter hver bruk

For best mulig resultat, rengjør under maskinen med en gang etter at du er ferdig med klippe gresset.

1. Slå av maskinen, og ta ut batteripakken og sikkerhetsnøkkelen.
2. Senk maskinen til laveste klippehøydeinnstilling.
3. Sett maskinen i vertikal stilling. Se Oppbevare maskinen i vertikal oppbevaringsstilling (side 21).
4. Bruk en børste eller kost, og rengjør eventuelle rester vekk fra undersiden av maskinen.

   Viktig: **Ikke bruk vann til å rengjøre maskinen. Vann kan skade elektriske komponenter.**
5. Rengjør gresskassen.

Rengjøre gresskassen

Serviceintervall: Etter hver bruk

Rengjør gresskassen ofte for å sikre maksimal innsamlingskapasitet. Børst bort rusk.

Folde sammen håndtaket

⚠ ADVARSEL

Hvis man folder sammen eller ut håndtaket på feil måte, kan dette føre til skade på ledningene, noe som igjen kan utgjøre en usikker driftstilstand.

- **Pass på at du ikke skader ledningene når du folder sammen eller ut håndtaket.**
- **Hvis en ledning blir skadet kontakter du et autorisert forhandlerverksted.**

⚠ ADVARSEL

Påse at håndtaket er i driftsstilling før maskinen startes, for å hindre skader relatert til at gjenstander kastes.

1. Slå av maskinen, fjern sikkerhetsnøkkelen, og ta ut batteripakken. Se Slå av maskinen (side 18).
2. Trekk håndtakets utløsersikring mot det øvre håndtaket for å løsne håndtakslåsen (Figur 21).
3. Fold håndtaket halvveis fremover til hevet stilling eller helt fremover til vertikal stilling, som vist i Figur 21.

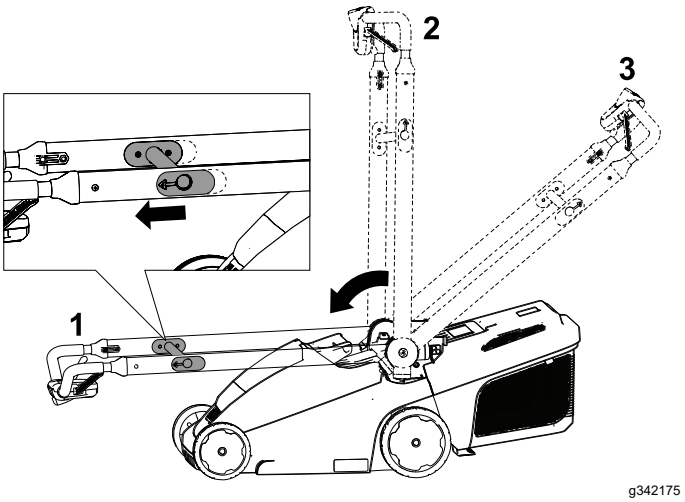

Figur 21

1. Vertikal stilling
2. Hevet stilling
3. Posisjon for bruk

4. Fold ut håndtaket. Se 2 Montere håndtaket (side 9).

Oppbevare maskinen i vertikal oppbevaringsstilling

Du kan oppbevare maskinen i vertikal stilling for å bruke minst mulig plass.

⚠ ADVARSEL

Hvis man folder sammen eller ut håndtaket på feil måte, kan dette føre til skade på ledningene, noe som igjen kan utgjøre en usikker driftstilstand.

- **Pass på at du ikke skader ledningene når du folder sammen eller ut håndtaket.**
- **Hvis en ledning blir skadet kontakter du et autorisert forhandlerverksted.**

1. Slå av maskinen, fjern sikkerhetsnøkkelen, og ta ut batteripakken. Se Slå av maskinen (side 18).
2. Fold håndtaket helt fremover til det klikker på plass. Se Folde sammen håndtaket (side 20).
3. Påse at gresskassen ikke er montert på maskinen. Hvis den er det, må du fjerne den. Se Fjerne gresskassen (side 17).
4. Påse at klippehøyden på maskinen er stilt til den høyeste innstillingen (innstilling 6). Hvis den ikke er det, hev den. Se Justere klippehøyden (side 13).
5. Vipp maskinen tilbake og rull den med håndtaket inn i en oppbevaringsplass (Figur 22).

⚠ ADVARSEL

Når du trekker i håndtakets utløsersikring, låses håndtaket opp, noe som kan føre til at gressklipperen plutselig faller ned i bakken.

Ikke trekk i håndtakets utløsersikring for å flytte maskinen.

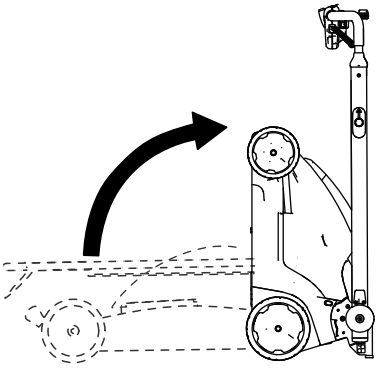

g342176

Figur 22

Merk: Du kan feste gresskassen på håndtakets utløsersikring i denne posisjonen (Figur 23).

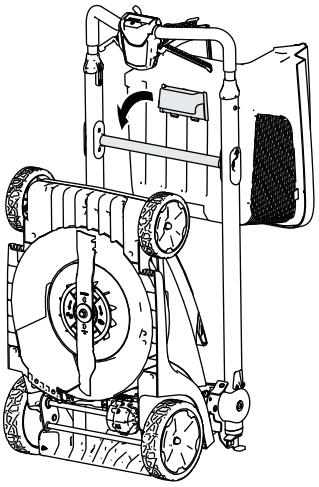

g356985

Figur 23

Vedlikehold

Fjern sikkerhetsnøkkelen og batteripakken fra maskinen før du utfører vedlikehold eller rengjør maskinen.

Bruk bare produsentens anbefalte reservedeler og tilbehør.

Inspiser og vedlikehold maskinen regelmessig. Maskinen skal kun repareres hos autoriserte forhandlerverksteder.

Smøre maskinen

Du behøver ikke smøre maskinen, alle lagre ble smurt på fabrikken, og dette skal vare i hele maskinens levetid.

Skift ut kniven

Serviceintervall: Årlig

Viktig: Du trenger en momentnøkkel for å montere kniven korrekt. **Hvis du ikke har en momentnøkkel, eller ikke føler deg kompetent til å utføre prosedyren, kontakt en autorisert serviceforhandler.**

Hvis kniven er skadet eller sprukket, må den skiftes ut omgående. Hvis kniveggen er sløv eller har hakk, skal den brynes og balanseres eller skiftes ut.

⚠ ADVARSEL

Når du utfører service på kniven, må du være obs på at kniven kan bevege seg selv om strømkilden er slått av. Kniven er skarp, kontakt med kniven kan føre til personskader.

Bruk hansker når du utfører service på kniven.

1. Fjern sikkerhetsnøkkelen og batteripakken fra maskinen.
2. Bruk en treblokk til å holde kniven fast (Figur 24).
3. Fjern knivbolten, skiven og kniven. Ta vare på skiven og knivbolten (Figur 24).
4. Monter den nye kniven, skiven og knivbolten (Figur 25).

   Viktig: **Plasser knivens bueformede ender slik at de er vendt mot maskinhuset.**

5. **Stram knivbolten med en momentnøkkel til 35 Nm.**

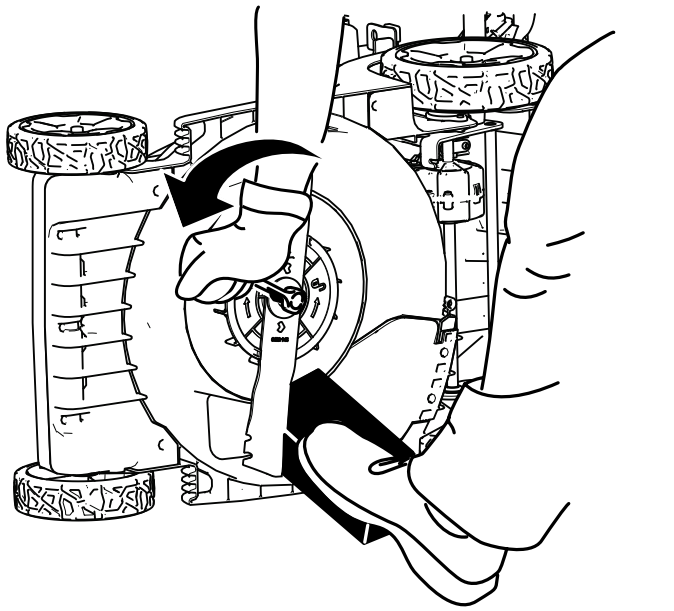

Figur 24

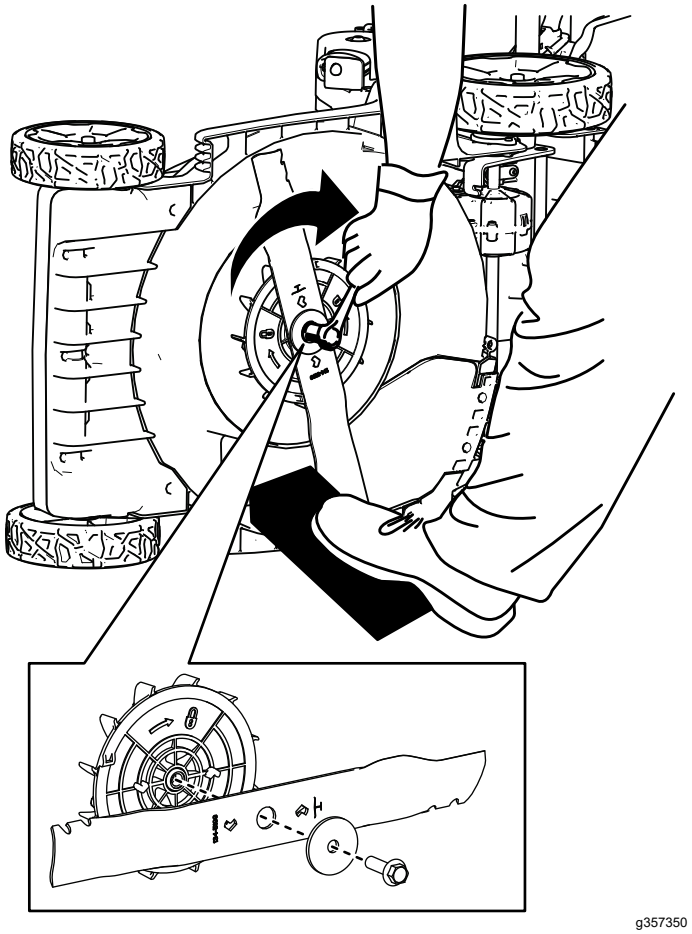

Figur 25

Klargjøre batteripakken for resirkulering

Viktig: **Når du fjerner batteripakken, dekk polene på batteripakken med kraftig teip. Ikke forsøk å ødelegge eller demontere batteripakken eller fjerne noen av komponentene.**

Ta kontakt med lokale myndigheter eller en autorisert Toro-forhandler hvis du vil ha mer informasjon om hvordan du kan resirkulere batteriet på en forsvarlig måte.

Lagring

Viktig: **Oppbevar maskinen, batteripakken og laderen kun i temperaturer som er innenfor riktig område. Se Spesifikasjoner (side 11).**

Viktig: **Hvis du skal oppbevare batteripakken i lavsesongen, må du lade den opp til to eller tre LED-indikatorer lyser grønt på batteriet. Ikke oppbevar et fulladet eller helt utladet batteri. Når du vil bruke maskinen igjen, lader du batteripakken til den venstre indikatorlampen på laderen blir grønn eller alle fire LED-indikatorene på batteriet blir grønne.**

- Koble produktet fra strømforsyningen (dvs. fjern batteripakken og sikkerhetsnøkkelen), og kontroller for skade etter bruk.
- Ikke oppbevar maskinen eller laderen med batteripakken installert.
- Fjern alle fremmedlegemer fra produktet.
- Oppbevar maskinen, sikkerhetsnøkkelen, batteripakken og batteriladeren utilgjengelig for barn når de ikke er i bruk.
- Hold maskinen, batteripakken og batteriladeren borte fra korroderende midler som hagekjemikalier og avisingssalter.
- For å redusere risikoen for alvorlig personskade må du ikke oppbevare batteripakken utendørs eller i kjøretøy.
- Stram til alle festene.
- Oppbevar maskinen, batteripakken og batteriladeren i et lukket rent og tørt område.

Service

Serviceintervall: Årlig

Hvis maskinen har behov for vedlikeholdsarbeid, kan du kontakte et autorisert Toro-forhandlerverksted.

Feilsøking

Utfør kun trinnene beskrevet i disse instruksjonene. Alt ytterligere inspeksjons-, vedlikeholds- og reparasjonsarbeid må utføres av et autorisert serviceverksted eller en tilsvarende kvalifisert spesialist hvis du ikke kan løse problemet selv.

Problem	Mulig årsak	Løsning
Maskinen starter ikke.	1. Batteriet er ikke fullstendig montert i maskinen. 2. Batteripakken er ikke ladet. 3. Batteripakken er skadet. 4. Det er et annet elektrisk problem med maskinen.	1. Fjern og sett deretter batteriet inn i maskinen igjen, og påse at det er fullstendig montert og låst. 2. Fjern batteripakken fra maskinen og lad den opp. 3. Bytt ut batteripakken. 4. Kontakt et autorisert forhandlerverk-sted.
Maskinen går ikke eller går ikke uten avbrudd.	1. Det er fuktighet på ledningene til batteripakken. 2. Batteriet er ikke fullstendig montert i verktøyet.	1. La batteripakken tørke eller tørk den. 2. Fjern og sett deretter batteriet inn i verktøyet igjen, og påse at det er fullstendig montert og låst.
Maskinen oppnår ikke full effekt.	1. Batteripakkens ladekapasitet er for lav. 2. Luftventilene er blokkert.	1. Ta ut batteripakken fra maskinen og lad opp batteripakken fullstendig. 2. Rengjør luftventilene.
Batteripakken lades raskt ut.	1. Batteripakken er over eller under det passende temperaturområdet. 2. Maskinen er overbelastet	1. Flytt batteripakken til et sted der det er tørt og temperaturen er mellom 5 °C og 40 °C. 2. Bruk en høyere klippehøyde eller kjør i en lavere hastighet under klipping.
Batteriladeren fungerer ikke.	1. Batteriladeren er over eller under det passende temperaturområdet. 2. Uttaket som batteriladeren er koblet til, har ikke strøm.	1. Koble fra batteriladeren og flytt den til et sted der det er tørt og temperaturen er mellom 5 °C og 40 °C. 2. Kontakt din autoriserte elektriker for å reparere strømuttaket.
Maskinen er ikke selvdrivende.	1. Selvdriften eller strømkabelen er skadet.	1. Kontakt et autorisert forhandlerverk-sted.
LED-indikatorlampen på batteriladeren lyser rødt.	1. Batteriladeren og/eller batteripakken er over eller under det passende temperaturområdet.	1. Koble fra batteriladeren, og flytt batteriladeren og batteripakken til et sted der det er tørt og temperaturen er mellom 5 °C og 40 °C.
LED-indikatorlampen på batteriladeren blinker rødt.	1. Det er en feil i kommunikasjonen mellom batteripakken og laderen. 2. Batteripakken er svak.	1. Fjern batteripakken fra batteriladeren, koble batteriladeren fra strømuttaket, og vent i 10 sekunder. Koble batteriladeren til strømuttaket igjen, og plasser batteripakken på batteriladeren. Hvis LED-indikatorlampen på batteriladeren fremdeles blinker rødt, gjentar du denne prosedyren. Hvis LED-indikatorlampen på batteriladeren fremdeles blinker rødt etter to forsøk, skal batteripakken kasseres ved et resirkuleringsanlegg for batterier. 2. Ta kontakt med et autorisert serviceverksted hvis batteriet er under garanti, eller kast batteripakken ved et resirkuleringsanlegg for batterier.

Problem	Mulig årsak	Løsning
Maskinen produserer en pipelyd.	1. Batteripakken er ikke ladet. 2. Maskinen er i en utrygg posisjon for drift. 3. Maskinen er overbelastet. 4. Det er et annet elektrisk problem med maskinen.	1. Fjern batteripakken fra maskinen og lad den opp. 2. Påse at maskinen ikke befinner seg i en ekstrem vinkel under drift. 3. Bruk en høyere klippehøyde eller kjør i en lavere hastighet under klipping. 4. Prøv andre handlinger for feilsøking. Hvis du fortsatt hører alarmen, må du ta kontakt med et autorisert forhandlerverksted.
Klippekvaliteten er blitt dårligere eller ikke god nok.	1. Kniven er sløv. 2. Klippeenheten har oppbygging av rusk.	1. Slip kniven eller bytt den ut. 2. Rengjør under maskinhuset.
Gressoppsamlingen er redusert eller utilfredsstillende.	1. Maskinen er overbelastet. 2. Gresskasseventilene er blokkert.	1. Klipp gresset i en høyere klippehøyde. 2. Rengjør gresskassen med vann og en myk børste.
Maskinen klipper ujevnt.	1. Kniven er sløv. 2. Klippeenheten er skadet.	1. Slip kniven eller bytt den ut. 2. Kontakt et autorisert forhandlerverksted.
Maskinen vibrerer.	1. Kniven er bøyd eller skadet.	1. Inspiser kniven og bytt den ut hvis nødvendig.

Notat:

Personvernerklæring for EØS/Storbritannia

Slik bruker Toro personopplysningene dine

Toro Company («Toro») respekterer ditt personvern. Når du kjøper våre produkter, kan vi samle inn personopplysninger om deg, enten direkte fra deg eller via den lokale Toro-avdelingen eller -forhandleren. Toro bruker disse opplysningene for å innfri kontraktsfestede forpliktelser – slik som å registrere garantien din, behandle garantikravet ditt eller kontakte deg i tilfelle en produkttilbakekalling – og til legitime forretningsformål – slik som å måle kundetilfredshet, forbedre produktene våre og utstyre deg med produktinformasjon som kan være av interesse. Toro kan dele personopplysningene dine med våre datterselskaper, forhandlere eller andre forretningspartnere i forbindelse med disse aktivitetene. Vi kan også oppgi personopplysninger når dette kreves under loven eller i forbindelse med salg, kjøp eller sammenslåing av en virksomhet. Vi vil ikke selge personopplysningene dine til andre selskaper for markedsføringsformål.

Bevaring av personopplysninger

Toro vil bevare dine personopplysninger så lenge som det er relevant for de ovennevnte formålene og i samsvar med lovfestede krav. Hvis du vil ha mer informasjon om gjeldende bevaringsperioder, kan du kontakte legal@toro.com.

Toros forpliktelse til sikkerhet

Personopplysningene dine kan behandles i USA eller et annet land som kan ha mindre strenge personvernlover enn landet du er bosatt i. Når vi overfører opplysningene dine utenfor landet du er bosatt i, vil vi iverksette lovfestede, påbudte tiltak for å sikre at det er på plass skikkelige vern som beskytter opplysningene dine og sikrer at de behandles sikkert.

Tilgang og korrigering

Du kan ha retten til å korrigere eller gjennomgå personopplysningene dine eller motsette deg eller begrense behandlingen av opplysningene dine. For å gjøre dette må du kontakte oss på e-post på legal@toro.com. Hvis du har bekymringer om hvordan Toro har behandlet personopplysningene dine, oppfordrer vi deg til å ta dette opp direkte med oss. Vær oppmerksom på at bosatte i Europa har retten til å klage til det lokale datatilsynet.

TORO®

Count on it.