Form No. 3442-692 Rev C

TORO®

Count on it.

Bruksanvisning

Flex-Force Power System™ 60 V MAX 36 cm och 43 cm gräsklippare

Modellnr 21836—Serienr 321000001 och högre
Modellnr 21836T—Serienr 321000001 och högre
Modellnr 21843—Serienr 321000001 och högre
Modellnr 21843T—Serienr 321000001 och högre
Modellnr 21844—Serienr 321000001 och högre
Modellnr 21844T—Serienr 321000001 och högre

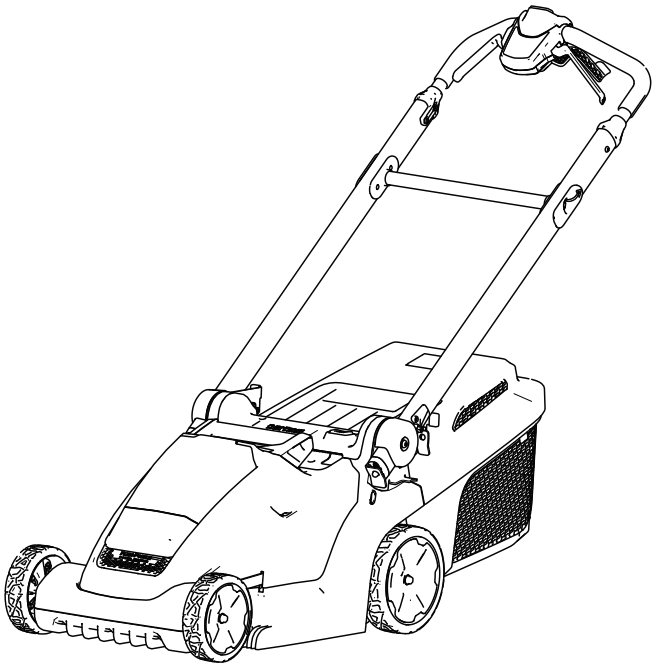

Registrera din produkt på www.Toro.com.
Översättning av originalet (SV)

CE UK CA

3442-692

På www.Toro.com/support kan du få hjälp. Du kan också kontakta en auktoriserad återförsäljare innan du returnerar produkten.

Produkten uppfyller alla relevanta europeiska direktiv. Mer information finns i den separata produktspecifika försäkran om överensstämmelse.

Introduktion

Denna gräsklippare av gåmodell med roterande knivar är avsedd att användas av privatkunder. Den är huvudsakligen konstruerad för att klippa gräs på väl underhållna gräsmattor runt bostäder. Den är inte avsedd för att klippa snår eller för jordbruksändamål. Gräsklipparen är avsedd för användning med Toro Flex-Force-litiumjonbatteripaket av modellernamodell 81825 (medföljer modell 21836 medföljer), 81850 (medföljer modell 21843 och modell 21844 medföljer) och 81860 eller modell 81875. Dessa batteripaket får endast laddas med batteriladdare av modell 81802 (medföljer modellerna 21836, 21843 och 21844) eller 81805. Om dessa produkter används i andra syften än vad som avsetts kan det innebära fara för dig och kringstående.

Batteri och laddare medföljer inte Mmodellerna 21836T, 21843T och 21844T. innehåller inte ett batteri eller en laddare.

Läs denna information noga så att du lär dig att använda och underhålla produkten på rätt sätt, och för att undvika person- och produktskador. Du är ansvarig för att produkten används på ett korrekt och säkert sätt.

Besök www.Toro.com för mer information, inklusive säkerhetsråd, utbildningsmaterial, information om tillbehör, hjälp med att hitta en återförsäljare eller för att registrera din produkt.

Kontakta en auktoriserad återförsäljare eller Toros kundservice och ha produktens modell- och serienummer till hands om du har behov av service, Toro-originaldelar eller ytterligare information. Figur 1 visar var du finner produktens modell- och serienummer. Skriv in numren i det tomma utrymmet.

***Viktigt:* Skanna rutkoden på serienummerdekalen (i förekommande fall) med en mobil enhet för att få tillgång till information om garanti, reservdelar och annat.**

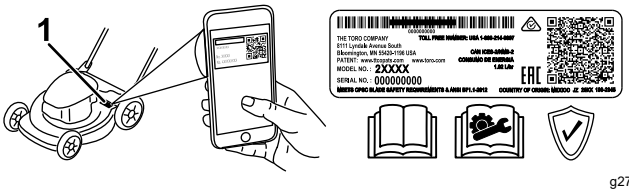

g275230

Figur 1

1. Plats för modell- och serienummer

Modellnr _____

Serienr _____

I den här bruksanvisningen anges potentiella risker och alla säkerhetsmeddelanden har markerats med en varningssymbol (Figur 2), som anger fara som kan leda till allvarliga personskador eller dödsfall om föreskrifterna inte följs.

g000502

Figur 2

Varningssymbol

Två ord används också i den här bruksanvisningen för att markera information. **Viktigt** anger speciell teknisk information och **Observera** anger allmän information som är värd att notera.

© 2021—The Toro® Company
8111 Lyndale Avenue South
Bloomington, MN 55420

Kontakta oss på www.Toro.com.
Tryckt i Kina
Med ensamrätt

Innehåll

Säkerhet 3
Säkerhets- och instruktionsdekaler 5
Montering 8
1 Montera batteriladdaren (tillval)..... 8
2 Montera handtaget 9
Produktöversikt 11
Specifikationer 11
Före körning 12
Montera batteriet 12
Justera klipphöjden..... 13
Under arbetets gång 14
Starta maskinen 14
Använda självdrivningen..... 14
Justera knivhastigheten..... 14
Återvinna klippet..... 15
Samla upp klippet 16
Stänga av maskinen 18
Ta ut batteripaketet ur maskinen 18
Arbetstips 19
Efter körning 19
Ladda batteriet 19
Rengöra maskinen 20
Fälla ned handtaget..... 20
Ställa maskinen i förvar i lodrätt läge 21
Underhåll 22
Smörja maskinen..... 22
Byta ut kniven 22
Förbereda batteripaketet för återvinning 23
Förvaring 23
Service 23
Felsökning 24

Säkerhet

VIKTIGA SÄKERHETSANVISNINGAR

VARNING – när du använder en elektrisk maskin ska du alltid läsa och följa grundläggande säkerhetsvarningar och -anvisningar för att minska risken för brand, elektriska stötar eller personskador, inklusive följande:

I. Utbildning

1. Maskinens användare ansvarar för eventuella olyckor eller faror som uppstår för andra eller deras egendom.
2. Låt inte barn använda eller leka med maskinen, batteripaketet eller batteriladdaren. Lokala bestämmelser kan begränsa användarens ålder.
3. Låt aldrig barn eller någon som inte har fått utbildning använda eller utföra underhåll på maskinen. Maskinen ska endast användas av personer som är ansvarsfulla, utbildade, införstådda med anvisningarna och fysiskt kapabla att använda eller utföra service på maskinen.
4. Läs alla instruktioner och varningstexter på maskinen, batteripaketet och batteriladdaren innan du använder dem.
5. Bekanta dig med reglagen och hur maskinen, batteripaketet och batteriladdaren ska användas.

II. Förberedelser

1. Håll åskådare, särskilt barn och husdjur, utanför arbetsområdet.
2. Använd inte maskinen utan alla skydd och säkerhetsanordningar på plats, t.ex. gräsriktare och gräsuppsamlare, och se till att de fungerar korrekt på maskinen.
3. Inspektera området där maskinen ska användas och ta bort föremål som kan störa användningen av maskinen eller som maskinen kan slunga iväg.
4. Kontrollera att kniven, knivskruven och knivenheten inte är slitna eller skadade innan du använder maskinen. Byt ut eventuella skadade eller oläsbara etiketter.
5. Använd endast batteripaketet som anges av Toro. Användning av andra tillbehör och redskap kan öka risken för skador och brand.
6. Om batteriladdaren ansluts till ett uttag som inte är 100 till 240 V kan det leda till brand eller elektriska stötar. Anslut inte batteriladdaren till ett annat uttag än 100 till 240 V. Om du vill ha

en annan typ av anslutning ska du vid behov använda en anslutningsadapter för korrekt konfiguration av eluttaget.

7. Använd inte skadade eller modifierade batteripaket eller batteriladdare, då dessa kan bete sig oförutsägbart och orsaka brand, explosion eller personskador.
8. Om elsladden till batteriladdaren är skadad kontaktar du en auktoriserad återförsäljare för att byta ut den.
9. Använd inte icke-laddningsbara batterier.
10. Ladda batteripaketet endast med batteriladdaren som angetts av Toro. En laddare som är lämplig för en särskild typ av batteripaket kan utgöra en brandrisk om den används med ett annat batteripaket.
11. Ladda batteripaketet endast på en plats med god ventilation.
12. Utsätt inte ett batteripaket eller en batteriladdare för brand eller temperaturer över 68 °C.
13. Följ alla laddningsanvisningar och ladda inte batteripaketet utanför det temperaturintervall som anges i anvisningarna. Om du inte följer dessa anvisningar kan batteripaketet skadas och risken för brand ökar.
14. Bär lämplig klädsel – använd lämpliga kläder, inklusive ögonskydd, långbyxor, rejäla och halkfria skor (inte sandaler eller barfota) samt hörselskydd. Sätt upp långt hår och använd inte löst sittande kläder eller hängande smycken som kan fastna i rörliga delar. Använd munskydd vid dammiga driftsförhållanden.

III. Drift

1. Kontakt med den roterande kniven kan orsaka allvarliga skador. Håll händer och fötter borta från klippområdet och alla rörliga maskindelar. Håll avstånd till utkastaröppningen.
2. Det kan medföra fara för dig och kringstående om maskinen används i andra syften än vad som avsetts.
3. Lossa självdrivningsmekanismen (om sådan finns) innan du startar maskinen.
4. Tippa inte maskinen när du startar motorn.
5. Förhindra oavsiktlig start – se till att säkerhetsnyckeln har avlägsnats från maskinen innan du ansluter batteripaketet och hanterar maskinen.
6. Håll koncentrationen helt på maskinen när du använder den. Delta inte i aktiviteter som kan distrahera dig, eftersom personskador eller materiella skador då kan uppstå.
7. Stanna maskinen, avlägsna säkerhetsnyckeln samt batteripaketet från maskinen och vänta tills alla rörliga delar har stannat innan du justerar, servar, rengör eller ställer maskinen i förvar.
8. Avlägsna batteripaketet och säkerhetsnyckeln från maskinen när du lämnar den obevakad eller innan du byter tillbehör.
9. Tvinga inte maskinen – låt maskinen göra jobbet bättre och säkrare i den takt som den är avsedd för.
10. Var på din vakt – se upp med vad du gör och använd sunt förnuft när du använder maskinen. Använd inte maskinen om du är sjuk, trött eller påverkad av alkohol eller läkemedel.
11. Använd endast maskinen när sikten och väderförhållandena är goda. Använd inte maskinen när det finns risk för blixtnedslag.
12. Var mycket försiktig när du backar eller drar maskinen mot dig.
13. Bibehåll hela tiden ett stadigt fotstöd och balansen, särskilt i sluttningar. Klipp alltid tvärgående över sluttningar, aldrig upp och ner. Var mycket försiktig när du svänger i sluttningar. Klipp inte i väldigt branta sluttningar. Gå. Spring aldrig med maskinen.
14. Rikta inte utkastaren mot andra människor. Undvik att kasta ut material mot väggar och föremål. Materialet kan kastas tillbaka mot dig. Stanna knivarna när du går över andra underlag än gräs.
15. Se upp för hål, rötter, ojämnheter, stenar och andra dolda risker. Ojämn terräng kan få dig att tappa balansen eller fotfästet.
16. Vått gräs och våta löv kan orsaka allvarliga skador om du halkar och rör vid kniven. Undvik att klippa under våta förhållanden eller när det regnar.
17. Om maskinen slår emot ett föremål eller börjar vibrera ska du omedelbart stänga av maskinen, avlägsna säkerhetsnyckeln samt batteripaketet och vänta tills alla rörliga delar har stannat innan du undersöker maskinen avseende skador. Reparera alla skador innan du börjar köra maskinen igen.
18. Stanna maskinen och avlägsna säkerhetsnyckeln innan maskinen görs i ordning för transport.
19. Under skadliga förhållanden kan vätska läcka ut ur batteripaketet. Undvik kontakt. Om du råkar komma i kontakt med vätskan spolar du med vatten. Sök läkarhjälp om vätskan kommer i kontakt med ögonen. Vätska som läcker ur batteripaketet kan orsaka irritationer eller brännskador.

IV. Underhåll och förvaring

1. Stanna maskinen, avlägsna säkerhetsnyckeln samt batteripaketet från maskinen och vänta tills

alla rörliga delar har stannat innan du justerar, servar, rengör eller ställer maskinen i förvar.

2. Försök inte reparera maskinen med undantag för vad som anges i anvisningarna. Be en auktoriserad återförsäljare att utföra service på maskinen med identiska reservdelar.
3. Använd handskar och ögonskydd när du servar maskinen.
4. Byt ut kniven om den är böjd, sliten eller sprucken. En obalanserad kniv orsakar vibrationer, vilket kan skada motorn eller orsaka personskador.
5. Tänk på att kniven fortfarande kan röra sig under service trots att strömkällan är avstängd.
6. Kontrollera gräsuppsamlingspåsen regelbundet avseende nötning eller slitage, och byt ut utslitna påsar med en ny påse från Toro.
7. Använd endast Toros originalreservdelar och tillbehör för att få garanterat bästa prestanda. Andra reservdelar och tillbehör kan vara farliga, och användning av dessa kan ogiltigförklara produktgarantin.
8. Underhåll maskinen – håll skäreggarna vassa och rena för bästa och säkraste prestanda. Håll handtagen torra, rena och fria från olja och fett. Se till att skydden sitter på plats och att de fungerar. Håll knivarna vassa. Använd endast identiska ersättningsknivar.
9. Kontrollera om maskinen har skadade delar – om skydd eller andra delar är skadade måste du fastställa huruvida maskinen kommer att fungera korrekt. Kontrollera om det finns feljusterade och bindande rörliga delar, trasiga delar, felmontering och andra förhållanden som kan påverka funktionen. Om inte annat anges i anvisningarna ska en auktoriserad återförsäljare reparera eller byta ut skadade skydd och delar.
10. När batteripaketet inte används ska det förvaras på avstånd från metallföremål som gem, mynt, nycklar, spikar och skruvar som kan leda effekten från en pol till en annan. Kortslutning av batteriet kan orsaka brännskador eller eldsvåda.
11. Kontrollera regelbundet att knivens och motorns monteringsskruvar är ordentligt åtdragna.
12. När du inte använder maskinen ska den förvaras inomhus på en torr och säker plats utom räckhåll för barn.
13. VAR FÖRSIKTIG – Ett felhanterat batteripaket kan medföra en brandrisk eller risk för brännskada från kemikalier. Ta inte isär batteripaketet. Värm inte upp batteripaketet över 68 °C eller elda upp det. Batteripaketet får endast bytas ut mot ett äkta Toro-batteripaket. Om en annan typ av batteripaket används kan det leda till brand eller explosion. Förvara batteripaket utom räckhåll för barn och i originalförpackningen tills de ska användas.
14. Kassera inte batteriet i eld. Det riskerar att explodera. Kontrollera vilka kasseringsregler som gäller där du bor.

SPARA DESSA ANVISNINGAR

Säkerhets- och instruktionsdekaler

Säkerhetsdekalerna och säkerhetsinstruktionerna är fullt synliga för föraren och finns nära alla potentiella farozoner. Ersätt dekaler som har skadats eller saknas.

decal134-6016

134-6016

1. Motorhastighet – långsam 2. Motorhastighet – snabb

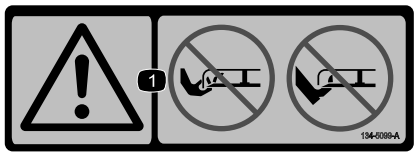

decal134-5099

134-5099

1. Varning – håll händer och fötter borta från klipparkniven.

decal134-5297

134-5297

1. Maximalt effektläge

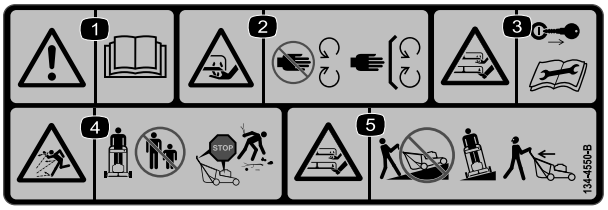

decal134-4550

134-4550

1. Varning – läs *bruksanvisningen*.
2. Avkapnings-/avslitningsrisk för händer, gräsklipparkniv – håll avstånd till rörliga delar och se till att alla skydd sitter på plats.
3. Avkapnings-/avslitningsrisk för händer och fötter, gräsklipparkniv – ta ut nyckeln och läs *bruksanvisningen* innan du utför underhåll.
4. Risk för utslungade föremål – håll kringstående på avstånd, stäng av motorn innan du lämnar körläget och plocka bort skräp innan du börjar klippa.
5. Avkapnings-/avslitningsrisk för händer och fötter, gräsklipparkniv – kör inte maskinen uppför och nedför sluttningar; kör från sida till sida i sluttningar och titta bakom dig när du går bakåt.

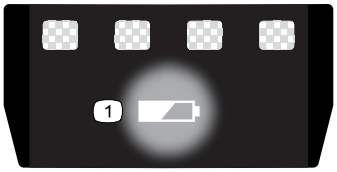

decal137-9461

137-9461

1. Status för batteriets laddning

Modell 81825

decal137-9487

137-9487

1. Läs *bruksanvisningen*.
2. Återvinn batteriet på rätt sätt.
3. Får inte slängas i hushållssoporna.
4. Får inte utsättas för eld.
5. Se till att enhetenFår inte utsättas för regn.

decal140-2158

140-2158

1. Läs *bruksanvisningen.*
2. Återvinn batteriet på rätt sätt.
3. Får inte slängas i hushållssoporna.
4. Får inte utsättas för eld.
5. Se till att enhetenFår inte utsättas för regn.

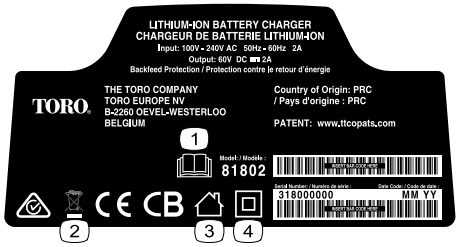

decal137-9495

137-9495

1. Läs *bruksanvisningen*.
2. Får inte slängas.
3. Avsedd för användning inomhus.
4. Dubbelisolerad

---

decal137-9463

137-9463

1. Batteripaketet laddas.
2. Batteripaketet är fulladdat.
3. Batteripaketets temperatur ligger över eller under lämpligt temperaturintervall.
4. Laddningsfel för batteripaket

Montering

Viktigt: **Batteripaketet är inte fulladdat när du köper det. Läs Ladda batteriet (sida 19) innan du använder maskinen för första gången.**

Obs: Säkerhetsnyckeln och alla andra lösa delar har placerats i batterifacket för säker leverans. Se till att du tar ut dem ur facket och förvarar dem på en säker plats före monteringen.

1

Montera batteriladdaren (tillval)

Delar som behövs till detta steg:

2	Monteringsdelar (ingår ej)

Tillvägagångssätt

Batteriladdaren kan vid behov monteras säkert på väggen med hjälp av de nyckelhål för väggmontage som finns på baksidan av enheten.

Montera den inomhus (t.ex. i ett garage eller något annat torrt utrymme) nära ett spänningsuttag och utom räckhåll för barn.

Anvisningar om hur du monterar laddaren finns på Figur 3.

Skjut laddaren på plats över beslagen för att montera den (fästelement ingår ej).

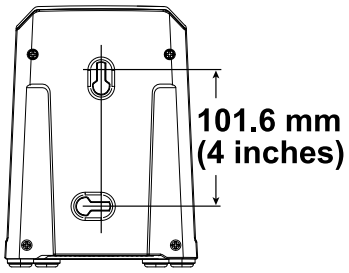

g290534

Figur 3

2

Montera handtaget

Delar som behövs till detta steg:

1	Övre handtagsenhet
2	Skruv
2	Låsmutter

Tillvägagångssätt

Viktigt: **Ta bort och släng skyddsplasten som täcker gräsklipparen samt all övrig plast eller emballage som allt övrigt plastmaterial eller emballage som finns på maskinen.**

Obs: Ta bort gummihöljetgummikåporna från handtagsenheten innan det övre handtaget förs in i det nedre handtaget. De sätts dit under tillverkningen för att förhindra skador på kablarna.

⚠ VARNING

Om du fäller upp eller ned handtaget på fel sätt kan detta skada kablar och leda till ett farligt driftstillstånd.

- **Skada inte kablarna när du fäller upp och ned handtaget.**
- **Kontakta en auktoriserad återförsäljare om en kabel skadas.**

1. Montera den övre handtagsenheten på det nedre handtaget och fäst den med två skruvar och två låsmuttrar enligt Figur 4.

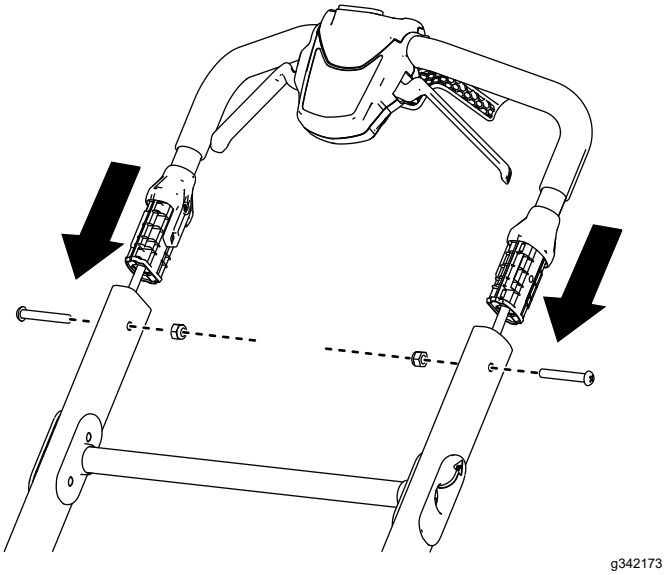

Figur 4

2. Dra handtagets frigöringsstång mot det övre handtaget för att lossa handtagets lås (Figur 5).
3. För handtaget bakåt till körläget och släpp frigöringsstången (Figur 5).

   Obs: Se till att handtaget klickar på plats.

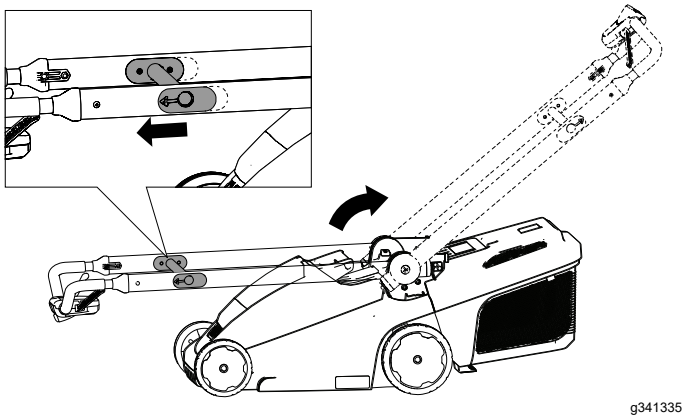

Figur 5

Produktöversikt

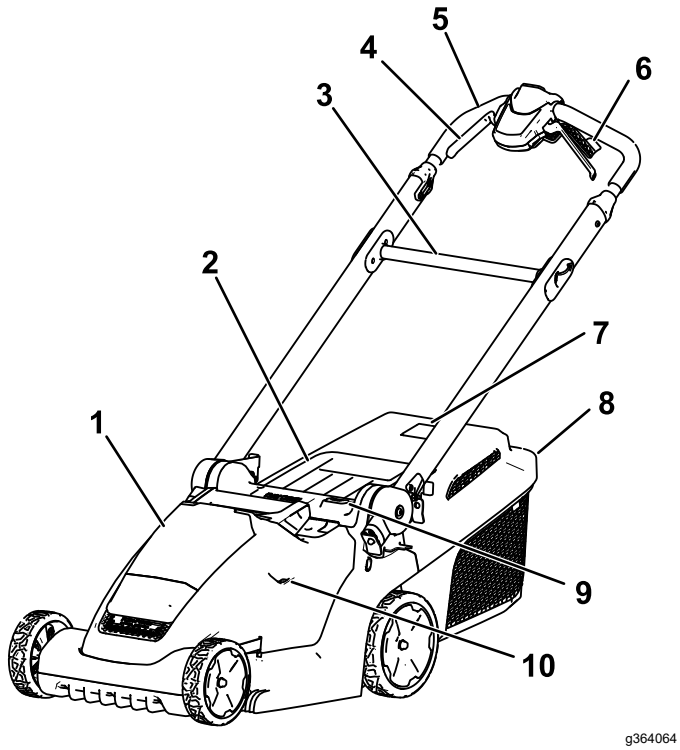

Figur 6

1. Batterifack
2. Bakre gräsriktare
3. Frigöringsstång
4. Knivstyrstång
5. Handtag
6. Självdrivningshandtag (endast modell 21844)
7. Fyllnadsindikator för gräsuppsamlare
8. Gräsuppsamlare
9. Klipphöjdsknapp
10. Indikatorfönster för klipphöjd

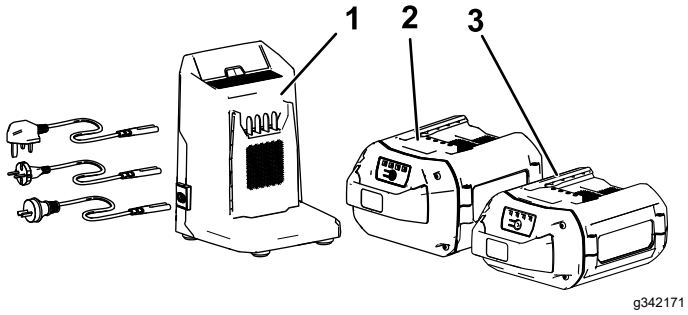

Figur 7

1. Batteriladdare av modell 81802 (medföljer modell 21836, 21843 och 21844)
2. Batteripaket av modell 81850 (medföljer modell 21843 och 21844)
3. Batteripaket av modell 81825 (medföljer modell 21836)

Specifikationer

Modell	Vikt (utan batteri)	Längd	Bredd	Höjd
21836/T	20,2 kg	130,6 cm	41,7 cm	107,3 cm
21843/T	22,1 kg	136,2 cm	48,5 cm	108,5 cm
21844/T	24,0 kg	136,2 cm	48,5 cm	108,5 cm

SmartStow-mått

Modell	Längd	Bredd	Höjd
21836/T	41,2 cm	41,7 cm	113,5 cm
21843/T	41,0 cm	48,5 cm	114,0 cm
21844/T	41,0 cm	48,5 cm	114,0 cm

Batteripaket

Modell	81825	81850
Batteripaketskapacitet	2,5 Ah	4,0 Ah
	135 Wh	216 Wh
Batteritillverkarens angivna klass = 60 V (max.) och 54 V (nominellt). Den faktiska spänningen varierar med belastningen.		

Batteriladdare

Modell	81802
Typ	Litiumjonbatteriladdare (max. 60 V)
Ineffekt	100–240 VAC, 50/60 Hz (max. 2,0 A)
Uteffekt	Max. 60 VDC (2,0 A)

Lämpliga temperaturintervall

Ladda/förvara batteripaketet vid	5 °C till 40 °C*
Använd batteripaketet vid	-30 °C till 49 °C*
Använd maskinen vid	0 °C till 49 °C*

* Laddningstiden förlängs om du inte laddar batteripaketet inom detta temperaturintervall.

Förvara maskinen, batteripaketet och batteriladdaren på en ren och torr avsides plats.

Körning

Obs: Vänster och höger sida på maskinen är lika med förarens vänstra respektive högra sida vid normal körning.

Före körning

Montera batteriet

Viktigt: **Använd batteripaketet endast i temperaturer som ligger inom rätt intervall. Se Specifikationer (sida 11).**

1. Se till att säkerhetsnyckeln inte är monterad på maskinen.
2. Se till att ventilerna på batteriet är fria från damm och skräp.
3. Lyft batterifackets lock (A i Figur 8).
4. Rikta in håligheten i batteripaketet med spetsen på laddaren och skjut in batteripaketet i facket tills det låses på plats (B i Figur 8).
5. Stäng batterifackets lock (C i Figur 8).

   Obs: Om batterifackets lock inte stängs helt är batteriet felaktigt monterat.

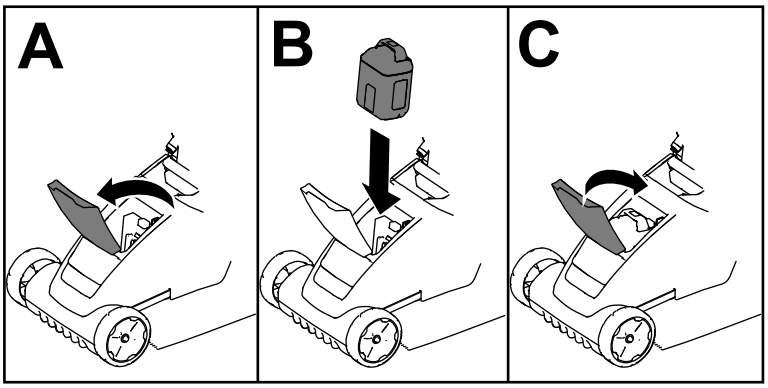

g341293

Figur 8

Justera klipphöjden

⚠ VARNING

När du justerar klipphöjden kan dina händer komma i kontakt med en roterande kniv, vilket kan leda till allvarliga skador.

- **Stäng av motorn, avlägsna batteriet och vänta tills alla rörliga delar har stannat innan du ställer in klipphöjden.**
- **Stick inte in fingrarna under kåpan när du justerar klipphöjden.**

Justera klipphöjden genom att trycka nedåt på klipphöjdsknappen och höja eller sänka klippdäcket tills önskad klipphöjdsinställning visas i klipphöjdsfönstret (Figur 9).

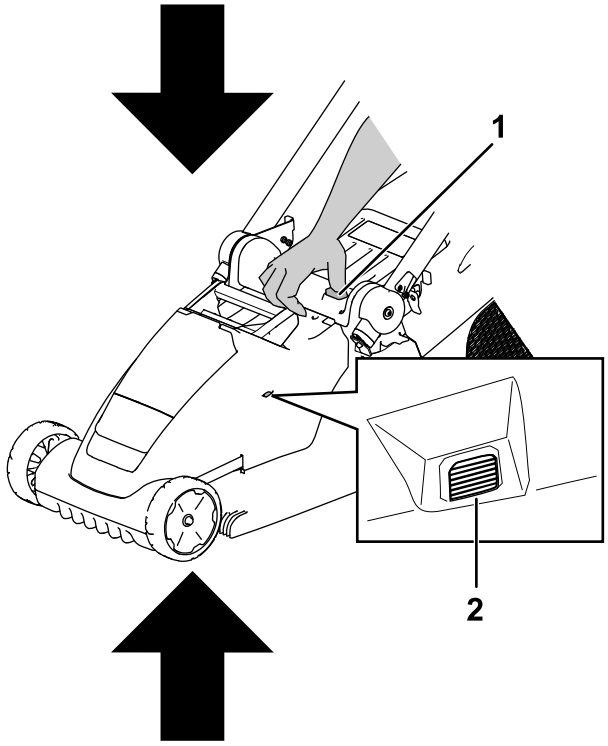

Figur 9

1. Klipphöjdsknapp
2. Klipphöjdsfönster

Klipphöjden kan justeras i sex steg mellan 19 mm och 70 mm.

Indikator	Klipphöjdsposition
	1 (lägst)
	2
	3
	4
	5
	6 (högst)

Under arbetets gång

Starta maskinen

1. Försäkra dig om att batteripaketet är laddat och monterat i maskinen (se Montera batteriet (sida 12)).
2. Montera säkerhetsnyckeln på maskinen (Figur 10).

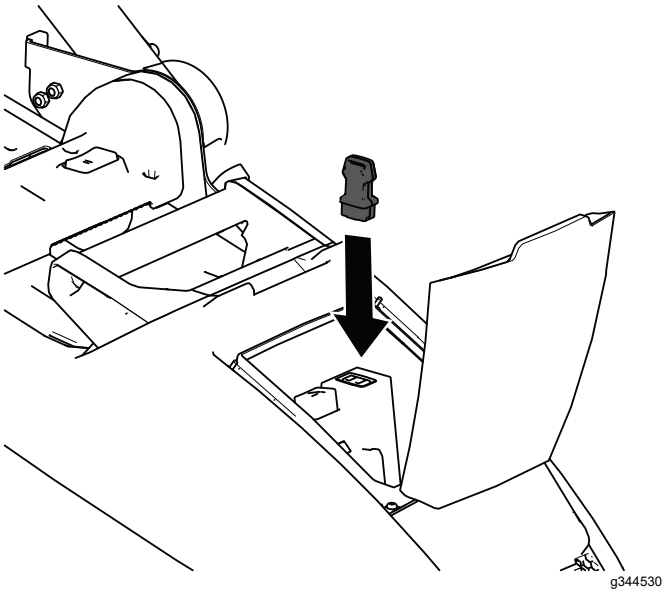

Figur 10

3. Tryck på strömknappen i mitten av det övre handtaget för att slå på maskinen.
4. Tryck på knivstyrstången för att starta maskinen.

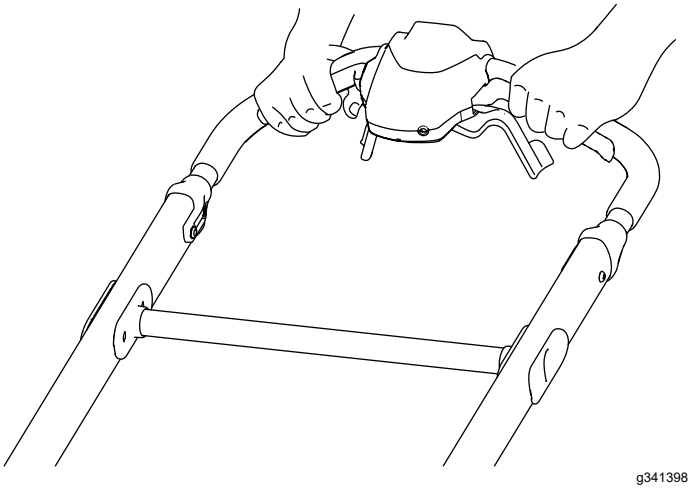

Figur 11

Använda självdrivningen

Endast modell 21844/T

- **Justera hastighetsreglaget för att justera självdrivningens rörelsehastighet (Figur 12).**
- **Koppla in självdrivningen genom att dra självdrivningshandtagen mot handtaget och håll kvar dem där (Figur 12).**
- **Släpp självdrivningshandtagen för att koppla ur självdrivningen.**

Obs: För att minska markhastigheten för du hastighetsreglaget till vänster. För att öka, för det åt höger.

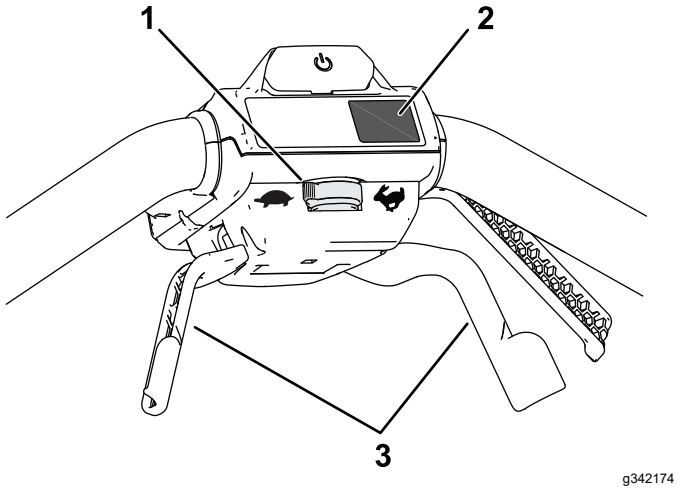

Figur 12

1. Hastighetskontroll för självdrivning
2. MAX-knapp
3. Självdrivningshandtag

Justera knivhastigheten

Den här maskinen har två knivhastigheter: RUNSMART och MAX.

- När knivhastigheten är inställd på RUNSMART regleras den automatiskt. Detta ger högre effektivitet. Om förändringar i klippförhållandena detekteras ändras knivhastigheten. På så sätt upprätthålls klippkvaliteten.
- När knivhastigheten är inställd på MAX tillämpas alltid maximal hastighet.

Tryck på MAX-KNAPPEN under på-knappen för att ställa in maskinen på MAXHASTIGHET (Figur 12).

Återvinna klippet

Din gräsklippare levereras färdig för att kunna återvinna gräs och lövklipp tillbaka ned i gräsmattan.

Ta bort gräsuppsamlaren om den är monterad på maskinen, innan du återvinner klippet. Se Ta bort gräsuppsamlaren (sida 17).

Montera mullningspluggen

1. Stäng av maskinen och avlägsna batteripaketet och säkerhetsnyckeln. Se Stänga av maskinen (sida 18).
2. Placera maskinen i förvar i lodrätt läge. Se Ställa maskinen i förvar i lodrätt läge (sida 21).
3. Rengör undersidan av klippdäcket för att säkerställa att pluggen sitter ordentligt. Se Rengöra under maskinen (sida 20).
4. Rikta in mullningspluggen och tryck in undersidan av pluggen tills den snäpper fast på de två fäststiften enligt Figur 13.

   Viktigt: **Mullningspluggens undersida ska vara i jämnkant med klippdäckets undersida när den är korrekt monterad. Om mullningspluggen inte kan installeras korrekt ska den inte användas. Kontakta en auktoriserad återförsäljare.**

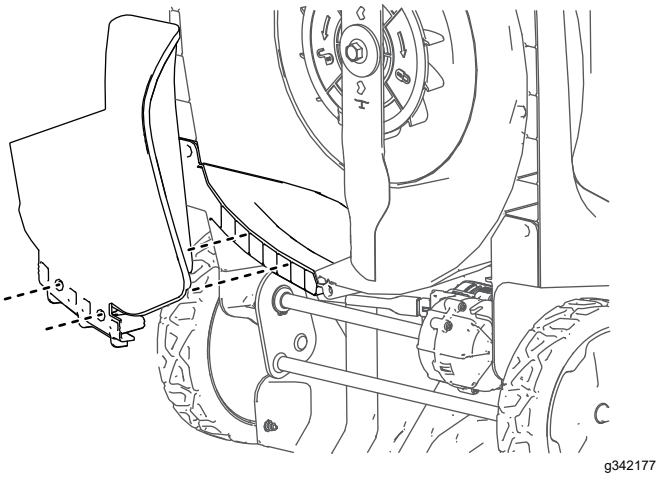

Figur 13

Ta bort mullningspluggen

Ta bort mullningspluggen genom att ta bort batteripaketet. Gör sedan stegen i Montera mullningspluggen (sida 15) i omvänd ordning.

Samla upp klippet

Använd gräsuppsamlaren när du vill samla upp gräs- och lövklipp från gräsmattan.

Ta bort mullningspluggen om den är monterad på maskinen innan du samlar upp klippet. Se Ta bort mullningspluggen (sida 15).

Montera gräsuppsamlaren

1. För handtaget till upprätt läge och lyft upp den bakre gräsriktaren (A i Figur 14).
2. Montera gräsuppsamlarens krokar i skårorna på maskinens baksida (B i Figur 14).
3. Låt den bakre gräsriktaren luta mot uppsamlaren (C i Figur 14).
4. Sätt tillbaka handtaget i körläge. Se Fälla ned handtaget (sida 20).

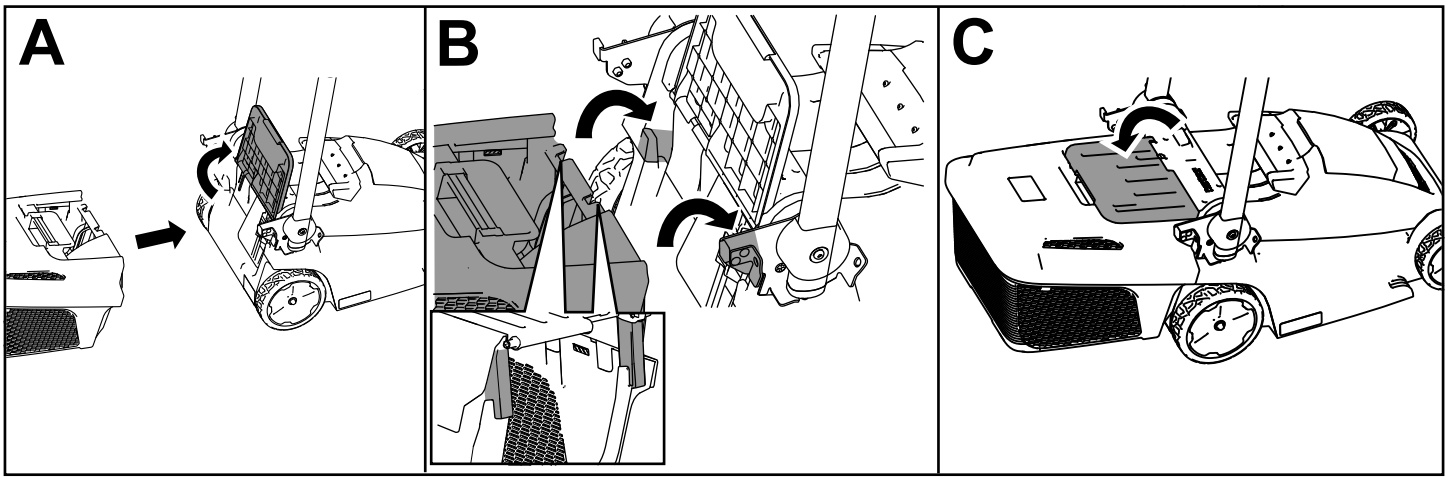

g341400

Figur 14

Fyllnadsindikator för gräsuppsamlare

Det finns en fyllnadsindikator baktill på gräsuppsamlarens kåpa. När gräs samlas upp flödar luften genom gräsuppsamlaren och indikatorfliken höjs till öppet läge. När gräsuppsamlaren är full blockeras luftflödet och indikatorfliken stängs.

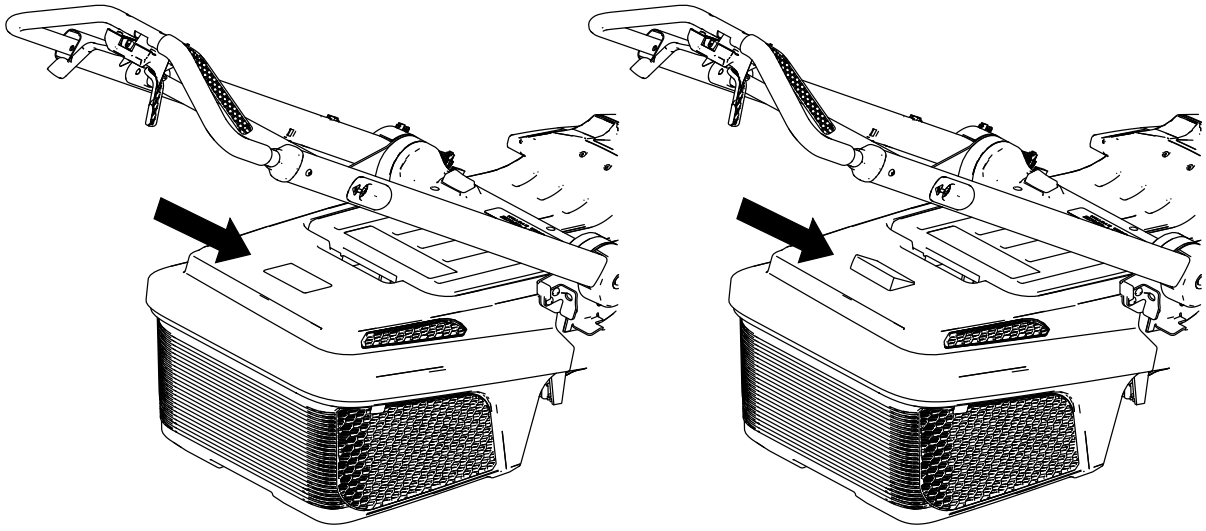

g363501

Figur 15

Ta bort gräsuppsamlaren

Utför stegen i avsnittet Montera gräsuppsamlaren (sida 16) i omvänd ordning för att ta bort uppsamlaren.

Kör bara maskinen utan gräsuppsamlaren om mullningspluggen har monterats. Ta endast bort gräsuppsamlaren vid mullning, transport av maskinen, förvaring av maskinen eller tömning av gräsuppsamlaren (Figur 16).

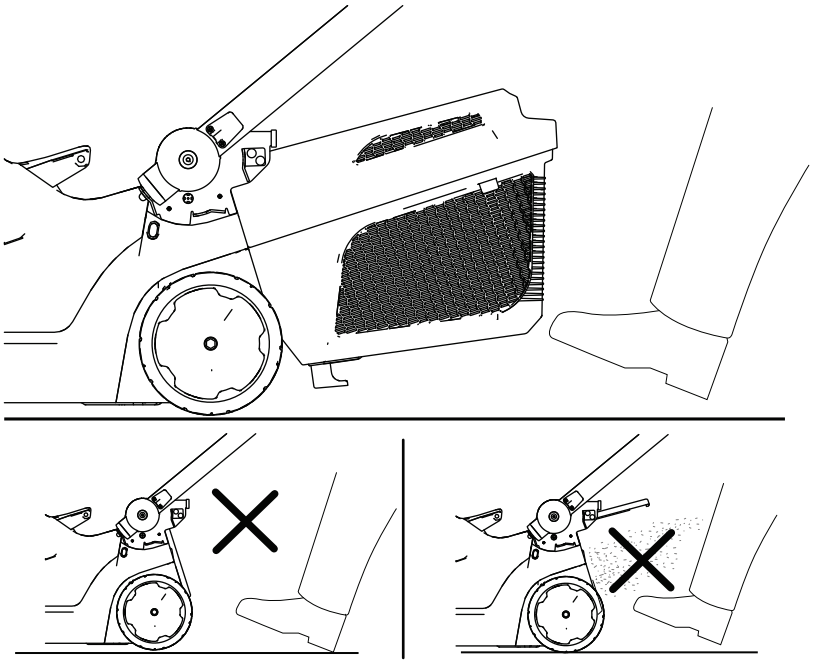

Figur 16

Stänga av maskinen

1. Släpp knivstyrstången (Figur 10).

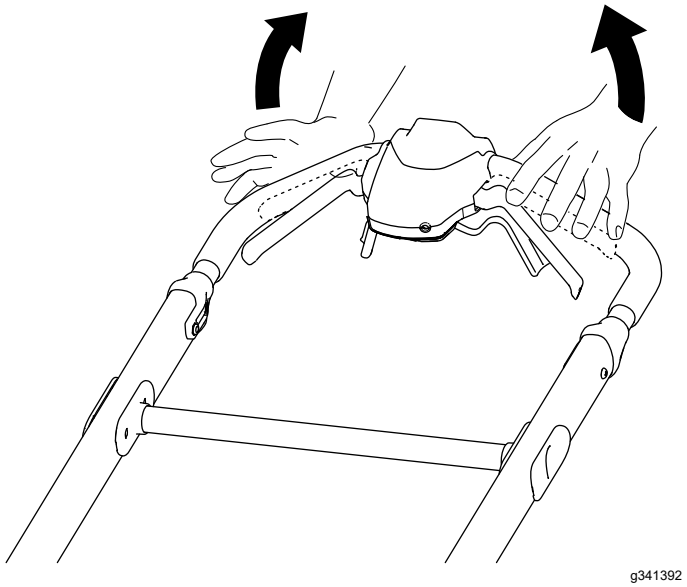

Figur 17

2. Ta ut säkerhetsnyckeln från maskinen (Figur 10).

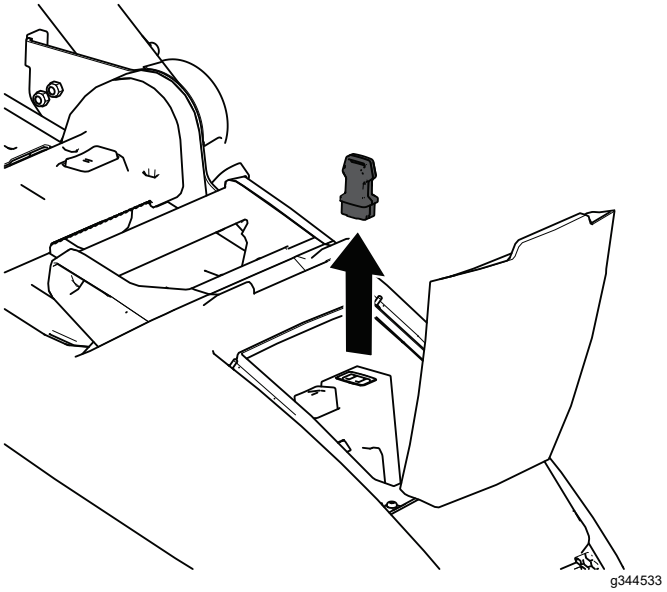

Figur 18

3. Ta bort batteripaketet. Se Ta ut batteripaketet ur maskinen (sida 18).

   Obs: Ta ut batteripaketet när du inte använder maskinen.

Ta ut batteripaketet ur maskinen

1. Lyft batterifackets lock.
2. Tryck batteripaketets spärr för att frigöra och ta ut batteripaketet.
3. Stäng batterifackets lock.

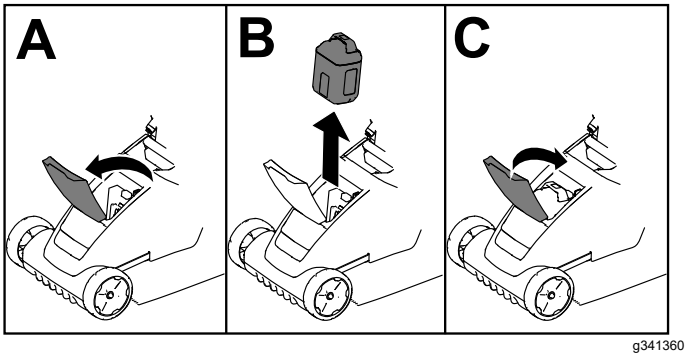

Figur 19

Arbetstips

Allmänna klipptips

- Undvik att låta kniven gå emot massiva objekt. Kör aldrig avsiktligt över ett föremål.
- Montera en ny Toro-kniv när klippsäsongen börjar eller vid behov (på så sätt får du bästa möjliga resultat).

Klippa gräs

- Klipp endast cirka en tredjedel av grässtrået åt gången. Vi rekommenderar att du klipper gräset på en högre klipphöjd (på så sätt får du bättre klippresultat, drifttid och uppsamling).
- Klipp inte på lägsta klipphöjd om inte gräset är glest eller om det är sen höst och grästillväxten börjar avta.
- Om du klipper högt gräs kan det vara bra att först klippa med den högsta klipphöjdsinställningen och gå sakta, och sedan klippa en gång till med en lägre klipphöjd så att gräsmattan blir fin. Om gräset är för högt kan maskinen täppas igen, vilket kan leda till motorstopp.
- Vått gräs och våta löv har en tendens att klumpas ihop på marken, vilket kan leda till motorstopp eller till att maskinen täpps igen. Undvik att klippa under våta förhållanden.
- Tänk på brandfaran vid mycket torra förhållanden, följ alla lokala brandvarningar och håll maskinen ren från torrt gräs och löv.
- Byta klippriktning. Det underlättar fördelningen av det klippta gräset vilket ger en jämn gödning.
- Försök med en eller flera av åtgärderna nedan om du inte är nöjd med klippresultatet:
  - Byt ut kniven eller låt slipa den.
  - Gå saktare när du klipper.
  - Höj gräsklipparens klipphöjdsinställning.
  - Klipp gräset oftare.
  - Överlappa klippsvepningarna istället för att klippa en hel svepning varje gång.

Klippa löv

- Efter avslutad klippning bör halva gräsmattan synas genom täcket av sönderskurna löv. Det kan vara nödvändigt att gå över löven mer än en gång.
- Ta bort stora mängder löv från marken innan du klipper löven. Om maskinen inte strimlar löven tillräckligt fint kan du sakta ned klipphastigheten eller klippa på en högre klipphöjd och sedan pröva igen på önskad klipphöjd.

Efter körning

Ladda batteriet

Viktigt: **Batteripaketet är inte fulladdat när du köper det. Innan du använder verktyget för första gången ska du placera batteripaketet i laddaren och ladda det tills lysdioden indikerar att batteripaketet är färdigladdat. Läs alla säkerhetsanvisningar.**

Viktigt: **Ladda batteripaketet endast i temperaturer som ligger inom rätt intervall. Se Specifikationer (sida 11).**

Obs: När som helst kan du trycka på batteriladdningsindikatorn på batteripaketet för att visa aktuell laddning (lysdioder).

1. Kontrollera att ventilerna på batteriet och batteriladdaren är fria från damm och smuts.

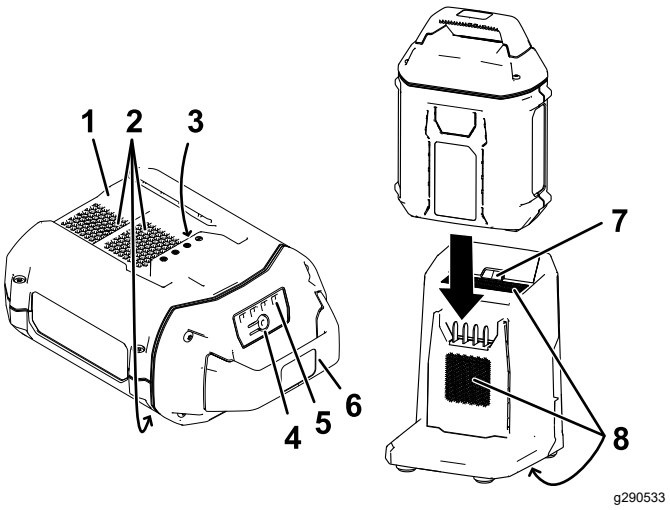

Figur 20

1.	Batteripaketets hålighet	5.	Lysdioder (aktuell laddning)
2.	Batteripaketsventiler	6.	Handtag
3.	Batteripaketspoler	7.	Laddarens LED-indikatorlampa
4.	Batteriladdningsindikator	8.	Laddarventiler

2. Rikta in håligheten i batteripaketet (Figur 20) med spetsen på laddaren.
3. Skjut in batteripaketet i laddaren tills det sitter ordentligt (Figur 20).
4. Ta bort batteripaketet genom att dra det bakåt ur laddaren.

5. Se följande tabell för en beskrivning av batteriladdarens LED-indikatorlampa.

Indi-kator-lampa	Anger
Av	Batteripaket ej isatt
Grönt blin-kande ljus	Batteripaketet laddas
Grön	Batteripaketet är laddat
Röd	Batteripaketets och/eller batteriladdarens temperatur ligger över eller under lämpligt temperaturintervall.
Rött blin-kande ljus	Laddningsfel för batteripaket*

* Se Felsökning (sida 24) för mer information.

Viktigt: **Batteriet kan lämnas i laddaren under korta perioder mellan användningarna.**

Om batteriet inte kommer att användas under längre perioder ska du ta ut batteriet ur laddaren. Se Service (sida 23).

Rengöra maskinen

Rengöra under maskinen

Serviceintervall: Efter varje användning

För bästa resultat bör du rengöra under maskinen så snart som möjligt när du har slutat klippa.

1. Stäng av maskinen och ta ut batteripaketet och säkerhetsnyckeln.
2. Sänk maskinen till den lägsta klipphöjdsinställningen.
3. Ställ maskinen i lodrätt förvaringsläge. Se Ställa maskinen i förvar i lodrätt läge (sida 21).
4. Använd en borste eller kvast och ta bort allt skräp från maskinens undersida.

   Viktigt: **Använd inte vatten för att rengöra maskinen. Vatten kan skada elektriska komponenter.**
5. Rengör gräsuppsamlaren.

Rengöra gräsuppsamlaren

Serviceintervall: Efter varje användning

Rengör gräsuppsamlaren ofta för att säkerställa maximal uppsamlingskapacitet. Borsta bort eventuellt skräp.

Fälla ned handtaget

⚠ VARNING

Om du fäller upp eller ned handtaget på fel sätt kan detta skada kablar och leda till ett farligt driftstillstånd.

- **Skada inte kablarna när du fäller upp och ned handtaget.**
- **Kontakta en auktoriserad återförsäljare om en kabel skadas.**

⚠ VARNING

Se till att handtaget är i körläget innan du startar maskinen för att undvika skador från utslungade föremål.

1. Stäng av maskinen, avlägsna säkerhetsnyckeln och avlägsna batteripaketet. Se Stänga av maskinen (sida 18).
2. Dra handtagets frigöringsstång mot det övre handtaget för att lossa handtagets lås (Figur 21).
3. Fäll handtaget halvvägs framåt till det upprätta läget eller helt framåt till det lodräta förvaringsläget enligt Figur 21.

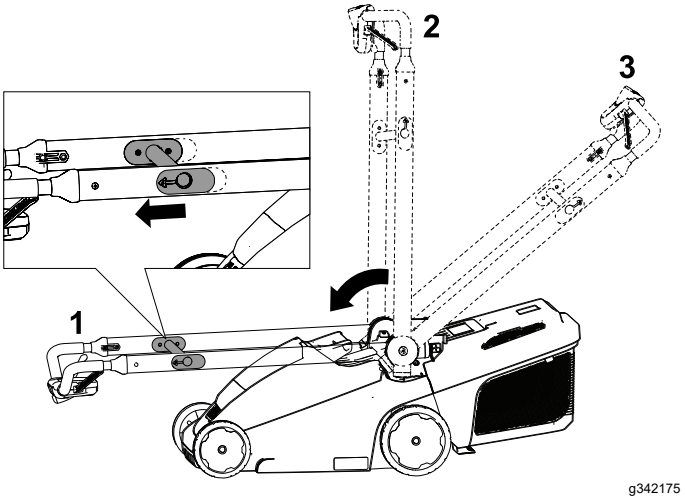

Figur 21

1. Lodrätt förvaringsläge
2. Upprätt läge
3. Körläge

4. Se 2 Montera handtaget (sida 9) för anvisningar om hur du fäller upp handtaget.

Ställa maskinen i förvar i lodrätt läge

Du kan förvara maskinen i lodrätt läge så att den tar upp mindre plats.

⚠ VARNING

Om du fäller upp eller ned handtaget på fel sätt kan detta skada kablar och leda till ett farligt driftstillstånd.

- **Skada inte kablarna när du fäller upp och ned handtaget.**
- **Kontakta en auktoriserad återförsäljare om en kabel skadas.**

1. Stäng av maskinen, avlägsna säkerhetsnyckeln och avlägsna batteripaketet. Se Stänga av maskinen (sida 18).
2. Fäll handtaget hela vägen framåt tills det klickar på plats. Se Fälla ned handtaget (sida 20).
3. Se tillKontrollera att gräsuppsamlaren inte är monterad på maskinen. Om den är det ska du avlägsna den. Se Ta bort gräsuppsamlaren (sida 17).
4. Se till att klipphöjden på maskinen är inställd på den högsta inställningen (inställning 6). Höj den om den inte är det. Se Justera klipphöjden (sida 13).
5. Luta maskinen bakåt och rulla den med handtaget till ett förvaringsutrymme (Figur 22).

   ⚠ VARNING

   Om du drar i frigöringsstången låses handtaget upp, vilket kan leda till att gräsklipparen plötsligt faller ned i marken.

   Dra inte i frigöringsstången för att flytta maskinen.

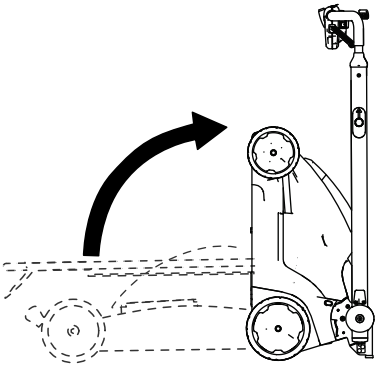

g342176

Figur 22

Obs: Du kan haka fast gräsuppsamlaren på frigöringsstången i detta läge (Figur 23).

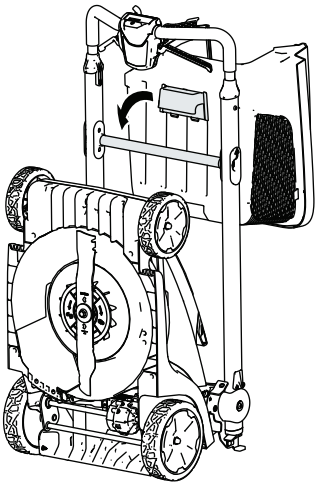

g356985

Figur 23

Underhåll

Avlägsna säkerhetsnyckeln och batteripaketet från maskinen innan du underhåller eller rengör maskinen.

Använd endast de reservdelar och tillbehör som rekommenderas av tillverkaren.

Inspektera och underhåll maskinen regelbundet. Låt endast en auktoriserad återförsäljare reparera maskinen.

Smörja maskinen

Maskinen behöver inte smörjas. Alla lager har smorts på fabriken och ska inte behöva smörjas igen.

Byta ut kniven

Serviceintervall: Årligen

***Viktigt: För att montera kniven korrekt behöver du en momentnyckel.* Om du inte har någon momentnyckel eller inte vill utföra den här proceduren kontaktar du en auktoriserad återförsäljare.**

Byt omedelbart ut kniven om den är skadad eller sönder. Byt ut kniven eller låt slipa och balansera den om bladet är slött eller repigt.

⚠ VARNING

Tänk på att kniven fortfarande kan röra sig under service trots att strömkällan är avstängd. Kniven är skarp – kontakt med kniven kan orsaka allvarliga personskador.

Använd handskar då du handskas med kniven.

1. Avlägsna säkerhetsnyckeln och batteripaketet från maskinen.
2. Håll kniven stilla med hjälp av en träkloss (Figur 24).
3. Ta bort knivskruven, brickan och kniven. Spara brickan och knivskruven (Figur 24).
4. Montera den nya kniven, brickan och knivskruven (Figur 25).

   ***Viktigt:* Placera knivens böjda delar uppåt mot maskinkåpan.**
5. **Använd en momentnyckel för att dra åt knivskruven till 35 Nm.**

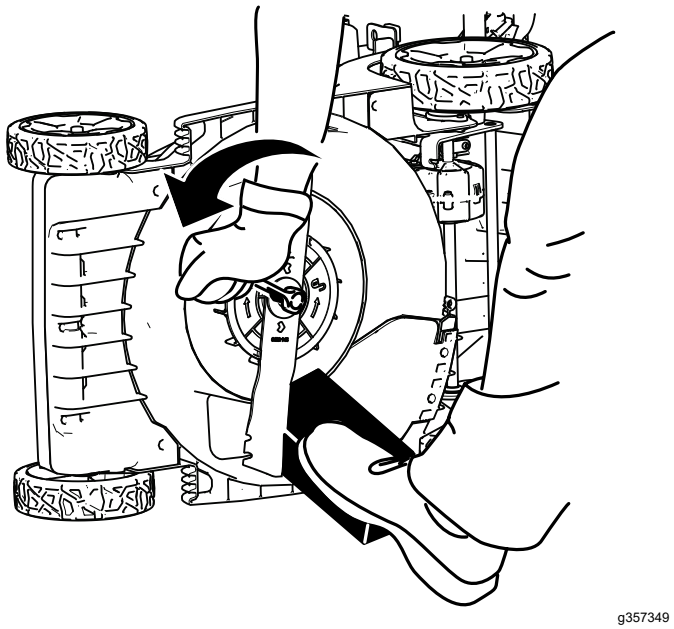

Figur 24

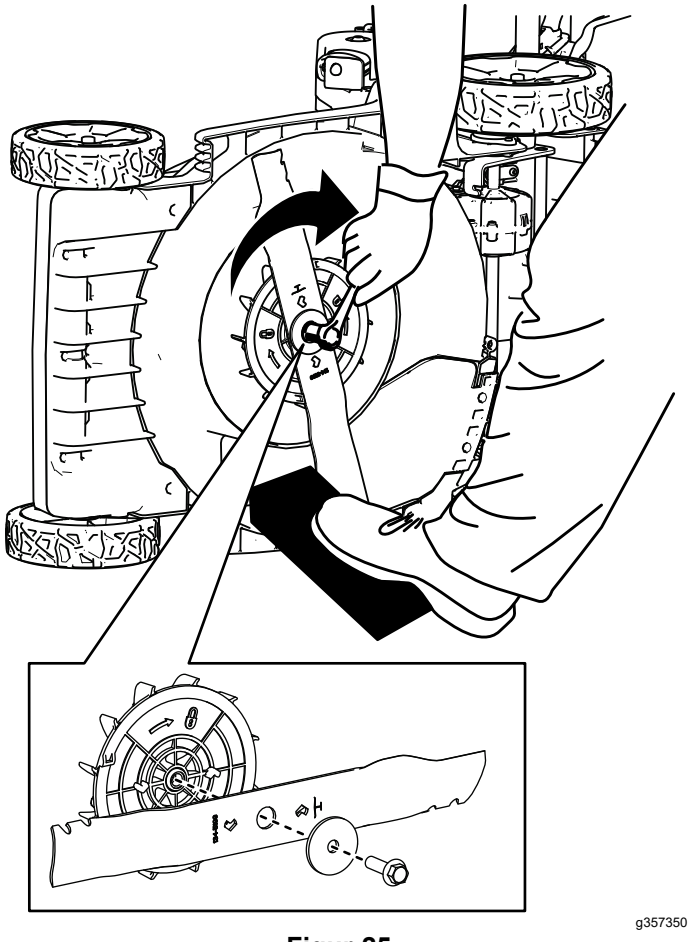

Figur 25

Förbereda batteripaketet för återvinning

Viktigt: **När batteripaketet avlägsnas ska polerna täckas över med kraftig tejp. Försök inte att förstöra eller plocka isär batteripaketet eller ta bort någon av dess komponenter.**

Kontakta din lokala kommunansvariga eller din auktoriserade Toro-återförsäljare för mer information om hur du kan återvinna batteriet på ett korrekt sätt.

Förvaring

Viktigt: **Förvara maskinen, batteripaketet och laddaren endast i temperaturer som ligger inom rätt intervall. Se Specifikationer (sida 11).**

Viktigt: **Om du lagrar batteripaketet under lågsäsongen ska du ladda det tills två eller tre LED-indikatorer blir gröna på batteriet. Förvara inte ett fulladdat eller helt urladdat batteri. När du är redo att ta maskinen i bruk igen ska batteripaketet laddas tills vänster indikatorlampa på laddaren lyser grönt eller alla fyra lysdioder på batteriet blir gröna.**

- Koppla bort produkten från strömkällan (dvs. avlägsna batteripaketet och säkerhetsnyckeln) och kontrollera att den inte skadats efter användning.
- Förvara inte maskinen eller laddaren med batteripaket monterat.
- Ta bort allt främmande material från produkten.
- När maskinen, säkerhetsnyckeln, batteripaketet och batteriladdaren inte används ska de förvaras utom räckhåll för barn.
- Håll maskinen, batteripaketet och batteriladdaren på avstånd från frätande medel, som trädgårdskemikalier och vägsalt.
- Minska risken för allvarliga personskador genom att inte förvara batteripaketet utomhus eller i fordon.
- Dra åt alla fästelement.
- Förvara maskinen, batteripaketet och batteriladdaren på en ren och torr avsides plats.

Service

Serviceintervall: Årligen

Kontakta din auktoriserade servicerepresentant om den här maskinen behöver servas.

Felsökning

Utför endast stegen som beskrivs i de här instruktionerna. Alla övriga inspektioner, underhåll och reparationer får endast utföras av en auktoriserad verkstad eller en liknande behörig specialist, om du inte kan lösa problemet själv.

Problem	Möjliga orsaker	Åtgärd
Maskinen startar inte.	1. Batteriet sitter inte helt på plats i maskinen. 2. Batteripaketet är inte laddat. 3. Batteripaketet är skadat. 4. Det är något annat elektriskt fel på maskinen.	1. Ta bort och sätt tillbaka batteriet i maskinen, och se till att det är korrekt monterat och spärrat. 2. Ta ut batteripaketet ur maskinen och ladda det. 3. Byt ut batteripaketet. 4. Kontakta en auktoriserad återförsäljare.
Maskinen fungerar inte eller fungerar inte utan avbrott.	1. Det finns fukt på batteripaketets kablar. 2. Batteriet är inte helt monterat i verktyget.	1. Låt batteripaketet torka eller torka det på egen hand. 2. Ta bort och sätt tillbaka batteriet i verktyget, och se till att det är korrekt monterat och spärrat.
Maskinen når inte full effekt.	1. Batteripaketets laddningskapacitet är för låg. 2. Luftventilerna är blockerade.	1. Ta ut batteripaketet ur maskinen och ladda batteripaketet helt. 2. Rengör luftventilerna.
Batteripaketet laddas snabbt ur.	1. Batteripaketets temperatur ligger över eller under lämpligt temperaturintervall. 2. Maskinen är överbelastad.	1. Flytta batteripaketet till en torr plats där temperaturen är mellan 5 °C och 40 °C. 2. Skär gräset på en högre klipphöjd eller gå i långsammare takt när du klipper.
Batteriladdaren fungerar inte.	1. Batteriladdarens temperatur ligger över eller under lämpligt temperaturintervall. 2. Uttaget som laddaren är ansluten till har ingen strömförsörjning.	1. Koppla ur batteriladdaren och flytta den till en torr plats där temperaturen är mellan 5 °C och 40 °C. 2. Kontakta en behörig elektriker för att reparera uttaget.
Maskinen självdriver inte.	1. Det finns skador på självdrivningssystemet eller strömkabeln.	1. Kontakta en auktoriserad återförsäljare.
LED-indikatorlampan på batteriladdaren är röd.	1. Batteriladdarens och/eller batteripaketets temperatur ligger över eller under lämpligt temperaturintervall.	1. Koppla ur batteriladdaren och flytta batteriladdaren och batteripaketet till en torr plats där temperaturen är mellan 5 °C och 40 °C.

Problem	Möjliga orsaker	Åtgärd
LED-indikatorlampan på batteriladdaren blinkar rött.	1. Ett fel har uppstått i kommunikationen mellan batteripaketet och laddaren.	1. Ta bort batteripaketet från batteriladdaren, koppla ur batteriladdaren från vägguttaget och vänta i 10 sekunder. Anslut batteriladdaren till uttaget igen och placera batteripaketet på batteriladdaren. Om LED-indikatorlampan på batteriladdaren fortfarande blinkar rött upprepar du proceduren igen. Om LED-indikatorlampan på batteriladdaren fortfarande blinkar rött efter två försök ska batteripaketet kasseras på korrekt sätt i en återvinningsanläggning som tar batterier.
	2. Batteripaketets nivå är svag.	2. Kontakta en auktoriserad återförsäljare om batterigarantin fortfarande gäller eller kassera batteripaketet på en återvinningsstation.
Maskinen producerar ett pipande ljud.	1. Batteripaketet är inte laddat.	1. Ta ut batteripaketet ur maskinen och ladda det.
	2. Maskinen är i ett osäkert läge för drift.	2. Se till att maskinen inte är i en extrem vinkel under drift.
	3. Maskinen är överbelastad.	3. Skär gräset på en högre klipphöjd eller gå i långsammare takt när du klipper.
	4. Det är något annat elektriskt fel på maskinen.	4. Försök med andra felsökningsåtgärder. Om larmet kvarstår kontaktar du en auktoriserad återförsäljare.
Skärkvaliteten är nedsatt eller otillfredsställande.	1. Kniven är slö.	1. Låt kniven slipas eller bytas ut.
	2. Skräp har ansamlats i klippdäcket.	2. Rengör under maskinen.
Maskinens uppsamling är försämrad eller inte optimal.	1. Maskinen är överbelastad.	1. Klipp gräset på en högre klipphöjd.
	2. Ventilerna på gräsuppsamlaren är blockerade.	2. Rengör gräsuppsamlaren med vatten och en mjuk borste.
Maskinen skär ojämnt.	1. Kniven är slö.	1. Låt kniven slipas eller bytas ut.
	2. Klippdäcket är skadat.	2. Kontakta en auktoriserad återförsäljare.
Maskinen vibrerar.	1. Kniven är böjd eller skadad.	1. Inspektera kniven och byt ut den vid behov.

Anteckningar:

Sekretessmeddelande för EES/Storbritannien

Toros bruk av dina personuppgifter

The Toro Company (”Toro”) respekterar din sekretess. I samband med att du köper våra produkter kan vi samla in vissa personuppgifter om dig, antingen direkt från dig eller via din lokala Toro-återförsäljare. Toro använder dessa uppgifter till att utföra sina avtalsenliga skyldigheter (t.ex. registrera din garanti, behandla dina garantianspråk eller kontakta dig i händelse av att en produkt måste återkallas) och för att tillfredsställa legitima affärsändamål (t.ex. mäta kundnöjdhet, förbättra våra produkter eller tillhandahålla produktinformation som kan vara av intresse för dig). Toro kan vidarebefordra uppgifterna till sina dotterbolag, återförsäljare eller andra affärspartner i samband med någon av dessa aktiviteter. Vi kan även vidarebefordra personuppgifter i de fall som lagen kräver det eller i samband med försäljning, köp eller fusion av ett företag. Vi säljer inte dina personuppgifter i marknadsföringssyfte till något annat företag.

Kvarhållande av personuppgifter

Toro kvarhåller dina personuppgifter så länge de är relevanta för ovan nämnda syften och i enlighet med gällande lagstiftning. Kontakta legal@toro.com för ytterligare information om tillämpliga perioder för kvarhållande.

Toros säkerhetsengagemang

Dina personuppgifter kan komma att behandlas i USA eller i något annat land som kan ha mindre strikta dataskyddslagar än landet där du är bofast. I de fall som vi överför uppgifter från landet där du är bosatt vidtar vi lagstadgade åtgärder för att tillförsäkra att dina uppgifter skyddas och behandlas konfidentiellt.

Åtkomst och korrigering

Du kan äga rätt att korrigera eller granska dina personuppgifter samt neka eller begränsa behandlingen av dina data. Om du önskar göra detta ska du kontakta oss via e-post på legal@toro.com. Om du har frågor rörande det sätt på vilket Toro har hanterat dina uppgifter, uppmanar vi dig att diskutera det direkt med oss. Observera att personer som är bosatta i Europa har rätt att lämna in klagomål till avsedd myndighet för dataskydd.

TORO®

Count on it.