Form No. 3442-682 Rev C

Count on it.

Manuale dell'operatore

Tosaerba Flex-Force Power System™ da 36 cm e 43 cm, 60V MAX

Nº del modello 21836—Nº di serie 321000001 e superiori
Nº del modello 21836T—Nº di serie 321000001 e superiori
Nº del modello 21843—Nº di serie 321000001 e superiori
Nº del modello 21843T—Nº di serie 321000001 e superiori
Nº del modello 21844—Nº di serie 321000001 e superiori
Nº del modello 21844T—Nº di serie 321000001 e superiori

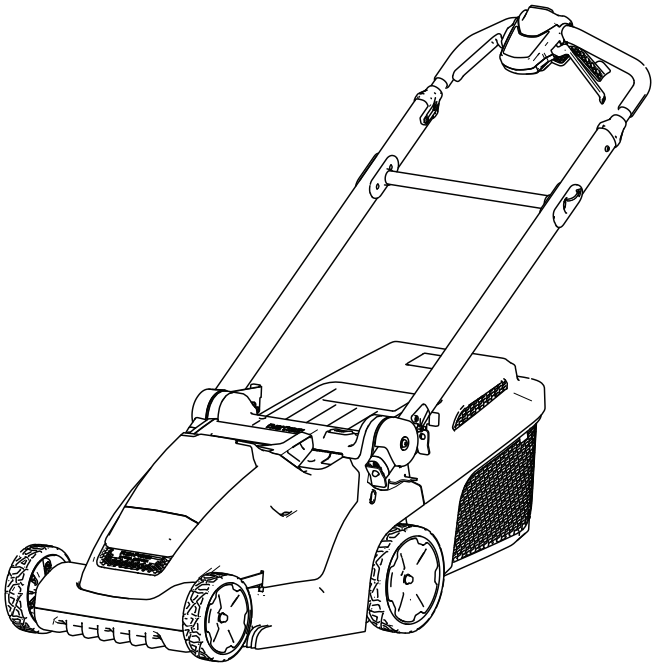

Registrate il vostro prodotto presso www.Toro.com.
Traduzione dell'originale (IT)

3442-682

Per assistenza, andate alla pagina www.Toro.com/support o contattate il vostro centro assistenza autorizzato prima di restituire il prodotto.

Questo prodotto è conforme a tutte le direttive europee pertinenti; vedere i dettagli nella Dichiarazione di Conformità (DICO) specifica del prodotto, fornita a parte.

Introduzione

Questo tosaerba a lame rotanti con operatore a terra è pensato per l'utilizzo da parte di privati. Il suo scopo è quello di tagliare l'erba di prati ben tenuti di complessi residenziali. Non è stato progettato per tagliare aree cespugliose o per impieghi in agricoltura. È progettato per utilizzare il pacco batteria agli ioni di litio Flex-Force di Toro modello 81825 (in dotazione con il modello 21836), modello 81850 (in dotazione con il modello 21843 e con il modello 21844), e 81860 o 81875. Questi pacchi batteria sono progettati per essere ricaricati solo da caricabatterie modelli 81802 (in dotazione con i modelli 21836, 21843 e 21844) o 81805. L'utilizzo di questi prodotti per scopi non conformi alle funzioni per cui sono stati concepiti può essere pericoloso per voi e gli astanti.

I modelli 21836T, 21843T e 21844T non includono una batteria o un caricabatterie.

Leggete attentamente queste informazioni al fine di utilizzare e mantenere correttamente il prodotto e di evitare infortuni e danni. Voi siete responsabili del corretto utilizzo del prodotto, all'insegna della sicurezza.

Visitate il sito www.Toro.com per maggiori informazioni, compresi suggerimenti sulla sicurezza, materiali di formazione, informazioni sugli accessori, assistenza nella localizzazione di un rivenditore o per registrare il vostro prodotto.

Per assistenza, ricambi originali del produttore o ulteriori informazioni, rivolgetevi a un Distributore Toro autorizzato o a un Centro Assistenza del produttore, e abbiate sempre a portata di mano il numero del modello e il numero di serie del prodotto. Figura 1 indica la posizione del numero di modello e di serie sul prodotto. Scrivete i numeri nell'apposito spazio.

Importante: **Con il vostro dispositivo mobile, potete scansionare il codice QR sull'adesivo del numero di serie (se presente) per accedere a informazioni su garanzia, ricambi e altre informazioni sui prodotti.**

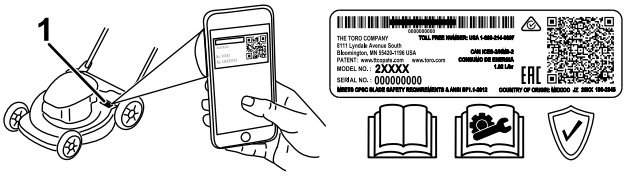

Figura 1

1. Posizione del numero del modello e del numero di serie

Nº del modello _____

Nº di serie _____

Il sistema di avvertimento adottato dal presente manuale identifica i pericoli potenziali e riporta messaggi di sicurezza, identificati dal simbolo di avvertimento (Figura 2), che segnalano un pericolo in grado di provocare infortuni gravi o la morte se non si osservano le precauzioni raccomandate.

g000502

Figura 2

Simbolo di avvertimento

Per evidenziare le informazioni vengono utilizzate due parole. **Importante** indica informazioni meccaniche di particolare importanza, e **Nota** evidenzia informazioni generali di particolare rilevanza.

© 2021—The Toro® Company
8111 Lyndale Avenue South
Bloomington, MN 55420

Contattateci a www.Toro.com.
Stampato in Cina
Tutti i diritti sono riservati

Indice

Sicurezza 3
Adesivi di sicurezza e informativi 6
Preparazione 8
1 Montaggio del caricabatterie (opzionale) 8
2 Assemblaggio della maniglia 9
Quadro generale del prodotto 10
Specifiche 11
Prima dell'uso 12
Montaggio del pacco batteria 12
Regolazione dell'altezza di taglio 13
Durante l'uso 14
Avviamento della macchina 14
Utilizzo della trazione automatica 14
Regolazione della velocità delle lame 14
Riciclaggio dello sfalcio 15
Raccolta dello sfalcio 16
Spegnimento della macchina 18
Rimozione del pacco batteria dalla macchina 18
Suggerimenti 19
Dopo l'uso 20
Ricarica del pacco batteria 20
Pulizia della macchina 20
Chiusura della stegola 21
Rimessaggio della macchina in posizione verticale. 22
Manutenzione 23
Lubrificazione della macchina 23
Sostituzione della lama 23
Preparazione del pacco batteria per il riciclaggio 24
Rimessaggio 24
Service (Manutenzione) 24
Localizzazione guasti 25

Sicurezza

IMPORTANTI ISTRUZIONI DI SICUREZZA

ATTENZIONE – durante l'utilizzo di una macchina elettrica, leggete e seguite sempre le avvertenze e le istruzioni di sicurezza di base per ridurre il rischio di incendio, scossa elettrica o infortuni, incluso quanto segue:

I. Formazione

1. L'operatore della macchina è responsabile di eventuali incidenti o pericoli per gli altri e la rispettiva proprietà.
2. Non consentite ai bambini di utilizzare o giocare con la macchina, il pacco batteria o il caricabatteria; le normative locali possono limitare l'età dell'operatore.
3. Non lasciate che bambini o persone non addestrate utilizzino o effettuino interventi di manutenzione sulla macchina. Permettete soltanto a persone responsabili, addestrate, che abbiano dimestichezza con le istruzioni e in adeguate condizioni fisiche di utilizzare o di effettuare interventi di manutenzione su questa macchina.
4. Prima di utilizzare la macchina, il pacco batteria e il caricabatterie, leggete tutte le istruzioni e le indicazioni di precauzione su questi prodotti.
5. Familiarizzate con i comandi e l'uso corretto della macchina, del pacco batteria e del caricabatteria.

II. Preparazione

1. Tenete astanti, in particolare bambini e animali domestici, lontano dall'area di lavoro.
2. Non utilizzate la macchina senza che tutti gli schermi e i dispositivi di protezione, quali deflettori e dispositivi di raccolta dello sfalcio, siano montati e correttamente funzionanti sulla macchina.
3. Ispezionate l'area in cui userete la macchina ed eliminate tutti gli oggetti che potrebbero interferire con il suo funzionamento o che la macchina potrebbe scagliare.
4. Prima di utilizzare la macchina, assicuratevi che lama, bullone della lama e gruppo lame non siano usurati o danneggiati. Sostituite eventuali adesivi danneggiati o illeggibili.
5. Utilizzate solo il pacco batteria specificato da Toro. L'utilizzo di altri accessori e attrezzi può aumentare il rischio di infortuni e incendi.
6. Il collegamento del caricabatterie a una presa che non sia da 100 a 240 V può causare un

incendio o una scossa elettrica. Non collegate il caricabatterie a una presa diversa da una da 100 a 240 V. Per una modalità di collegamento differente, se necessario usate un adattatore adeguato alla configurazione della presa elettrica.

7. Non utilizzate un pacco batteria o un caricabatteria danneggiato o modificato, che potrebbe comportarsi in modo imprevedibile e comportare incendi, esplosioni o rischio di infortuni.
8. Se il cavo di alimentazione del caricabatteria è danneggiato, contattate un Centro assistenza autorizzato per sostituirlo.
9. Non utilizzate batterie non ricaricabili.
10. Caricate il pacco batteria solo con il caricabatteria specificato da Toro. Un caricabatterie adatto a un tipo di pacco batteria può creare un rischio di incendio se utilizzato con un altro pacco batteria.
11. Caricate il pacco batteria solo in un'area ben ventilata.
12. Non esponete un pacco batteria o un caricabatteria a fiamme o temperature superiori a 68 °C.
13. Seguite tutte le istruzioni di ricarica e non caricate il pacco batteria al di fuori del range di temperatura specificato nelle istruzioni. Altrimenti, potreste danneggiare il pacco batteria e aumentare il rischio di incendio.
14. Vestitevi in modo idoneo – indossate abbigliamento consono, comprendente occhiali di protezione, pantaloni lunghi, scarpe robuste e antiscivolo (non lavorate mai scalzi o indossando sandali) e protezioni per l'udito. Legate i capelli lunghi e non indossate indumenti larghi o gioielli pendenti che possano rimanere impigliati nelle parti in movimento. Indossate una maschera antipolvere in condizioni operative polverose.

III. Funzionamento

1. Il contatto con la lama in movimento causa gravi ferite. Tenete mani o piedi a distanza dall'area di taglio e da tutte le parti in movimento della macchina. Restate sempre lontani dall'apertura di scarico.
2. L'utilizzo di questa macchina per scopi non conformi alle funzioni per cui è stata concepita può essere pericoloso per l'utente e gli astanti.
3. Disinnestate la trazione automatica (se in dotazione) prima di avviare la macchina.
4. Non inclinate l'apparecchiatura all'avviamento del motore.
5. Evitate un avviamento accidentale - assicuratevi che la chiave di sicurezza sia rimossa dalla macchina prima di effettuare il collegamento al pacco batteria e prima di maneggiare la macchina.
6. Prestate piena attenzione quando utilizzate la macchina. Non effettuate alcuna attività che causi distrazioni; in caso contrario, potreste causare infortuni o danni alla proprietà.
7. Arrestate la macchina, rimuovete la chiave di sicurezza, togliete il pacco batteria dalla macchina e attendete che tutte le parti in movimento si arrestino prima di effettuare interventi di regolazione, assistenza, pulizia o rimessaggio della macchina.
8. Togliete il pacco batteria e la chiave di sicurezza dalla macchina ogniqualvolta la lasciate incustodita o prima di cambiare gli accessori.
9. Non forzate la macchina – lasciate che la macchina svolga il lavoro in modo migliore e più sicuro alla velocità per cui è stata progettata.
10. Rimanete vigili – guardate ciò che state facendo e affidatevi al buon senso durante l'utilizzo della macchina. Non utilizzate la macchina in caso di malattia, stanchezza o sotto l'effetto di alcol o droga.
11. Azionate la macchina soltanto in condizioni meteo idonee e di buona visibilità. Non utilizzate la macchina se c'è rischio di fulmini.
12. Prestate la massima attenzione quando fate marcia indietro o tirate la macchina verso di voi.
13. Mantenete una posizione solida sui piedi e un buon equilibrio in ogni momento, soprattutto in pendenza. Eseguite un movimento laterale, mai verso l'alto e il basso. Sulle pendenze invertite la direzione con la massima cautela. Non tosate versanti molto scoscesi. Camminate e non correte mai con la macchina.
14. Non dirigete il materiale di scarico verso le persone. Evitate di scaricare il materiale contro un muro o un'ostruzione poiché potrebbe rimbalzare contro di voi. Arrestate la/e lama/e quando attraversate superfici non erbose.
15. Fate attenzione a buche, solchi, gobbe, rocce o altre insidie del terreno. Il terreno accidentato può far sì che perdiate l'equilibrio o la presa.
16. Erba e foglie bagnate possono causare gravi ferite se doveste scivolare e toccare la lama. Evitate di tosare in condizioni di bagnato o quando piove.
17. Se la macchina colpisce un oggetto o inizia a vibrare, spegnete immediatamente la macchina, rimuovete la chiave di sicurezza, togliete il pacco batteria e attendete l'arresto di tutte le parti in movimento prima di esaminare la macchina per escludere danni. Effettuate le riparazioni

necessarie prima di riprendere a utilizzare la macchina.

18. Arrestate la macchina e togliete la chiave di sicurezza prima di caricare la macchina per il trasporto.

19. In condizioni di uso scorretto, il pacco batteria può espellere del liquido: evitate il contatto. Se doveste venire accidentalmente a contatto con il liquido, lavatevi con acqua. Se il liquido dovesse venire a contatto con gli occhi, consultate un medico. Il liquido fuoriuscito dal pacco batteria può causare irritazioni o ustioni.

IV. Manutenzione e rimessaggio

1. Arrestate la macchina, rimuovete la chiave di sicurezza, togliete il pacco batteria dalla macchina e attendete che tutte le parti in movimento si arrestino prima di effettuare interventi di regolazione, assistenza, pulizia o rimessaggio della macchina.

2. Non tentate di riparare la macchina, ad eccezione di quanto indicato nelle istruzioni. Fate eseguire gli interventi di assistenza sulla macchina a un Centro assistenza autorizzato, utilizzando ricambi identici.

3. Indossate i guanti e la protezione per gli occhi durante la manutenzione della macchina.

4. Sostituite la lama se piegata, usurata o crepata. Una lama sbilanciata causa vibrazioni che possono danneggiare il motore o causare infortuni.

5. Durante la manutenzione della lama, siate consapevoli del fatto che la lama può ancora muoversi anche se l’alimentazione è scollegata.

6. Controllate frequentemente il cesto di raccolta dello sfalcio per escludere deterioramento o usura e sostituite un cesto usurato con un cesto [di ricambio] Toro.

7. Per prestazioni ottimali, utilizzate solo ricambi e accessori originali Toro. Altri ricambi e accessori possono essere pericolosi e tale utilizzo potrebbe rendere nulla la garanzia del prodotto.

8. Effettuate la manutenzione della macchina – mantenete affilati e puliti i taglienti per prestazioni migliori e più sicure. Mantenete le stegole asciutte, pulite e prive di olio e grasso. Tenete le protezioni in posizione e in buone condizioni operative. Mantenete le lame affilate. Utilizzate solo lame di ricambio identiche.

9. Controllate che la macchina non abbia parti danneggiate – se le protezioni o altre parti risultano danneggiate, determinate se la macchina funziona correttamente. Verificate che non vi siano parti mobili non allineate, grippate o rotte, verificate il montaggio e qualsiasi altra condizione che possa influire negativamente sul funzionamento. Se non indicato nelle istruzioni, fate riparare o sostituire le protezioni o i componenti danneggiati da un Centro assistenza autorizzato.

10. Quando un pacco batteria non è in uso, tenetelo lontano da oggetti metallici, come graffette, monete, chiavi, chiodi e viti che possano creare un collegamento da 1 terminale a un altro. Mandare in cortocircuito i morsetti della batteria può causare bruciature o un incendio.

11. Controllate frequentemente i bulloni di montaggio della lama e del motore per verificare che siano serrati.

12. Quando non utilizzate la macchina, riponetela al chiuso, in un luogo asciutto e sicuro, fuori dalla portata dei bambini.

13. ATTENZIONE – se maneggiato impropriamente, il pacco batteria può presentare un rischio di incendio o ustione chimica. Non smontate il pacco batteria. Non riscaldate il pacco batteria a una temperatura superiore a 68 °C e non inceneritelo. Sostituite il pacco batteria solo con un pacco batteria originale Toro; l'utilizzo di un altro tipo di pacco batteria può causare un incendio o un'esplosione. Tenete i pacchi batteria fuori dalla portata dei bambini e nella confezione originale fino a quando non sarete pronti a utilizzarli.

14. Non smaltite la batteria nel fuoco. La cella potrebbe esplodere. Verificate le normative locali per possibili istruzioni speciali di smaltimento.

CONSERVATE QUESTE ISTRUZIONI

Adesivi di sicurezza e informativi

Adesivi e istruzioni di sicurezza sono chiaramente visibili all'operatore e ubicate vicino a qualsiasi area di potenziale pericolo. Sostituite eventuali adesivi se danneggiati o mancanti.

decal134-6016

134-6016

1. Regime del motore - lento
2. Regime del motore - veloce

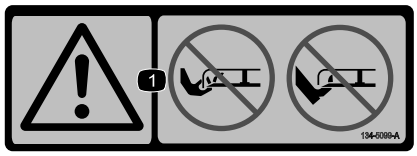

decal134-5099

134-5099

1. Avvertenza - tenete mani e piedi a distanza dalla lama del tosaerba.

---

decal134-5297

134-5297

1. Modalità potenza massima

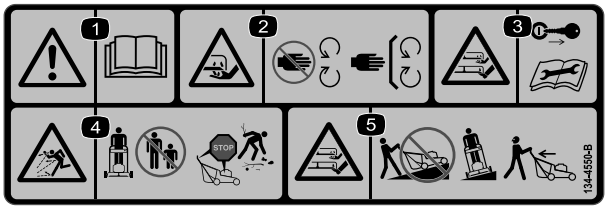

decal134-4550

134-4550

1. Avvertenza – leggete il *Manuale dell'operatore*.
2. Pericolo di lesioni o smembramento delle mani a causa della lama del tosaerba – tenetevi a distanza dalle parti in movimento; non rimuovete i carter e le protezioni.
3. Pericolo di taglio/smembramento di mani o piedi a causa della lama del tosaerba – rimuovete la chiave e leggete il *Manuale dell'operatore* prima di effettuare la manutenzione
4. Pericolo di oggetti scagliati – tenete gli astanti a distanza; spegnete il motore prima di abbandonare la postazione dell'operatore; raccogliete i detriti prima della falciatura.
5. Pericolo di ferite o smembramento di mani o piedi a causa della lama del tosaerba – non utilizzate la macchina in salita o in discesa su pendenze ma trasversalmente; guardate dietro di voi durante la retromarcia.

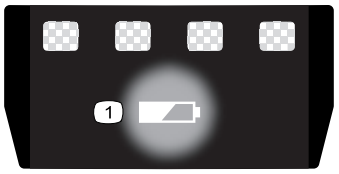

decal137-9461

137-9461

1. Stato di carica della batteria

Modello 81825

decal137-9487

137-9487

1. Leggete il *Manuale dell'operatore*.
2. Riciclate la batteria in maniera appropriata.
3. Non scartatela.
4. Non esponetela alle fiamme.
5. Non esponetela alla pioggia.

Modello 81850

decal140-2158

140-2158

1. Leggete il *Manuale dell'operatore*.
2. Riciclate la batteria in maniera appropriata.
3. Non scartatela.
4. Non esponetela alle fiamme.
5. Non esponetela alla pioggia.

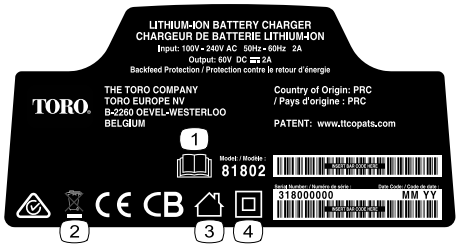

decal137-9495

137-9495

1. Leggete il *Manuale dell'operatore*.
2. Non scartatela.
3. Per uso interno.
4. Doppio isolamento

decal137-9463

137-9463

1. Il pacco batteria è in carica.
2. Il pacco batteria è completamente carico.
3. Il pacco batteria si trova al di sopra o al di sotto del corretto intervallo di temperature.
4. Guasto di carica del pacco batteria

Preparazione

Importante: **Il pacco batteria non è completamente carico al momento dell'acquisto. Prima di utilizzare la macchina per la prima volta, fate riferimento a Ricarica del pacco batteria (pagina 20).**

Nota: La chiave di sicurezza e tutte le altre parti pendenti sono state poste nel vano batteria per garantire una consegna sicura; assicuratevi di rimuoverle dal vano batteria e di conservarle in un posto sicuro prima del montaggio.

1

Montaggio del caricabatterie (opzionale)

Parti necessarie per questa operazione:

2	Bulloneria di montaggio (non in dotazione)

Procedura

Se lo desiderate, montate il caricabatterie saldamente su una parete, utilizzando i fori per il montaggio a parete sul retro del caricabatterie.

Montatelo al chiuso (in un garage o un altro luogo asciutto), vicino a una presa di alimentazione e fuori dalla portata dei bambini.

Fate riferimento a Figura 3 per assistenza nel montaggio del caricabatterie.

Fate scorrere il caricabatterie sulla bulloneria correttamente posizionata per fissarlo in posizione (bulloneria non inclusa).

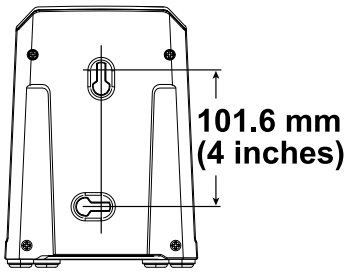

g290534

Figura 3

2

Assemblaggio della maniglia

Parti necessarie per questa operazione:

1	Montaggio della stegola superiore
2	Bullone
2	Dado di bloccaggio

Procedura

Importante: **Togliete e gettate il foglio di protezione di plastica che ricopre il tosaerba, così come qualsiasi altra plastica o elemento di confezionamento presente sulla macchina.**

Nota: Togliete il cappuccio in gomma dal gruppo maniglia prima di inserire la barra della maniglia superiore nella barra della maniglia inferiore. Queste vengono aggiunte durante la fabbricazione per evitare danneggiamenti ai cavi.

⚠ AVVERTENZA

L'incorretta apertura o chiusura della stegola può danneggiare i cavi e creare condizioni di utilizzo pericolose.

- **Fate attenzione a non danneggiare i cavi quando aprite o chiudete la stegola.**
- **Se un cavo è danneggiato, rivolgetevi a un Centro Assistenza autorizzato.**

1. Montate il gruppo maniglia superiore alla maniglia inferiore e fissatelo utilizzando 2 bulloni e 2 dadi di bloccaggio come mostrato nella Figura 4.

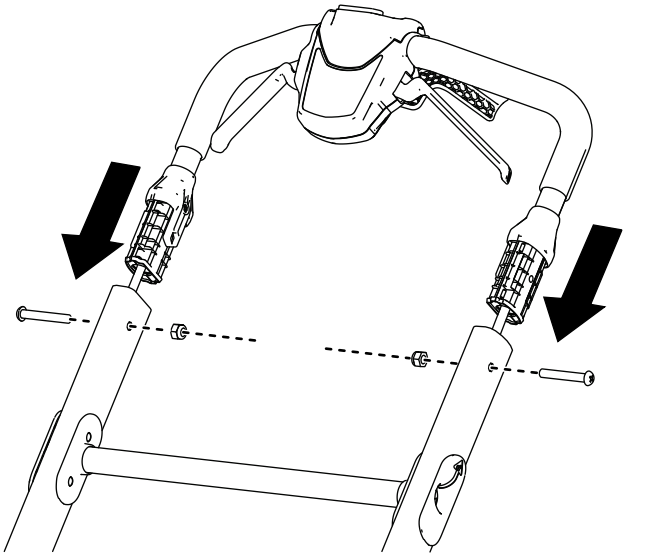

Figura 4

2. Tirate il braccio di rilascio della stegola verso la maniglia superiore per rilasciare il blocco della maniglia (Figura 5).
3. Spostate la maniglia verso dietro nella posizione operativa, e rilasciate il braccio di rilascio della stegola (Figura 5).

   Nota: Assicuratevi che la maniglia scatti in posizione.

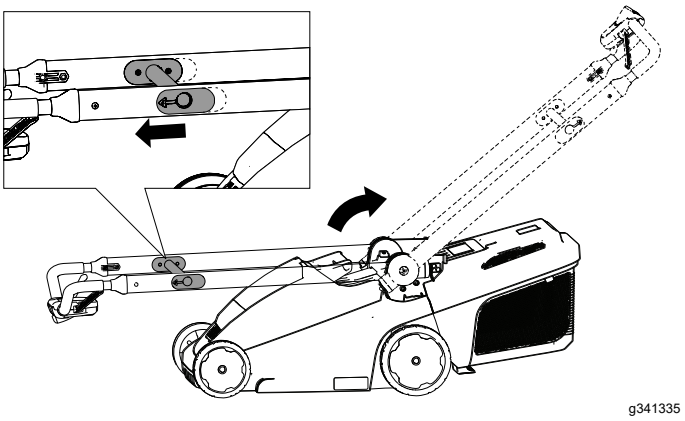

Figura 5

Quadro generale del prodotto

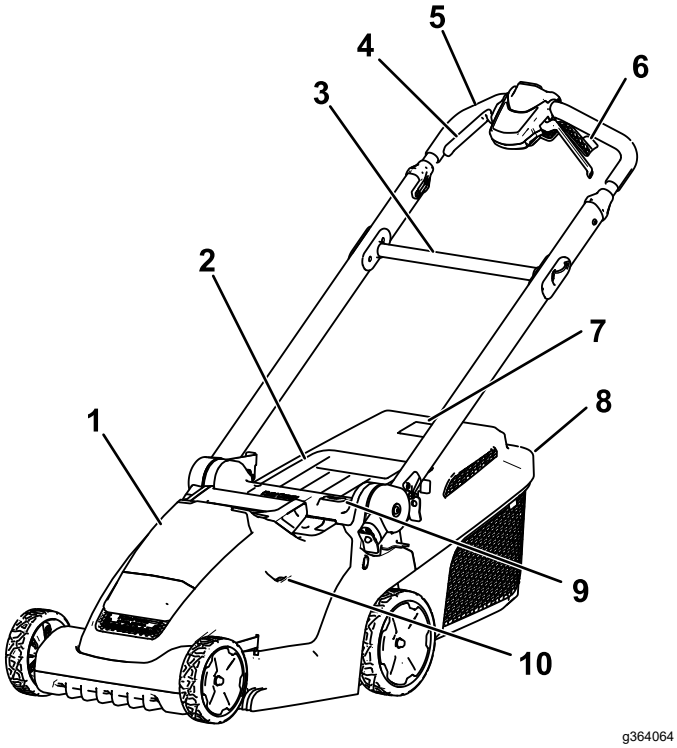

Figura 6

1. Vano batteria
2. Deflettore posteriore
3. Braccio di rilascio della stegola
4. Maniglie per il controllo della lama
5. Stegola
6. Maniglie a trazione automatica (solo per il modello 21844)
7. Indicatore di pieno del cesto di raccolta
8. Cesto di raccolta
9. Pulsante dell'altezza di taglio
10. Finestra di indicazione dell'altezza di taglio

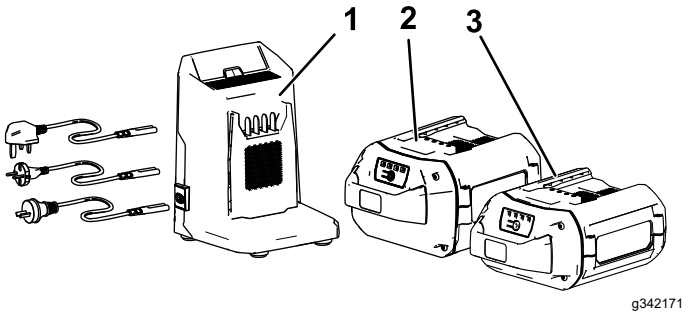

Figura 7

1. Caricabatterie modello 81802 (in dotazione con i modelli 21836, 21843 e 21844)
2. Pacco batteria modello 81850 (in dotazione con i modelli 21843 e 21844)
3. Pacco batteria modello 81825 (in dotazione con il modello 21836)

Specifiche

Modello	Peso (senza una batteria)	Lun-ghezza	Lar-ghezza	Altezza
21836/T	20,2 kg	130,6 cm	41,7 cm	107,3 cm
	22,1 kg	136,2 cm	48,5 cm	108,5 cm
21844/T	24,0 kg	136,2 cm	48,5 cm	108,5 cm

Dimensioni SmartStow

Modello	Lunghezza	Larghezza	Altezza
21836/T	41,2 cm	41,7 cm	113,5 cm
21843/T	41 cm	48,5 cm	114,0 cm
21844/T	41,0 cm	48,5 cm	114,0 cm

Pacco batteria

Modello	**81825**	**81850**
Capacità del pacco batteria	2,5 Amp/ora	4,0 Amp/ora
	135 Watt/ora	216 Watt/ora
Valori nominali del costruttore della batteria = 60 V max e 54 V per uso nominale. La tensione effettiva varia in base al carico.		

Caricabatterie

Modello	**81802**
Tipo	Caricabatterie agli ioni di litio 60 V MAX
In ingresso	Da 100 a 240 V c.a. 50/60 Hz Max 2,0 A
In uscita	60 V c.c. MAX 2,0 A

Intervalli di temperatura idonei

Caricate/rimessate il pacco batteria a	5 °C–40 °C*
Utilizzate il pacco batteria a	-30 °C–49 °C*
Utilizzate la macchina a	0 °C–49 °C*

*I tempi di ricarica aumenteranno se la ricarica del pacco batteria non avviene all'interno di questo intervallo.

Stoccate la macchina, il pacco batteria e il caricabatterie in un luogo chiuso, ben pulito e asciutto.

Funzionamento

Nota: Stabilite i lati sinistro e destro della macchina dalla normale posizione operativa.

Prima dell'uso

Montaggio del pacco batteria

Importante: **Utilizzate il pacco batteria solo a temperature comprese all'interno dell'intervallo corretto; fate riferimento a Specifiche (pagina 11).**

1. Assicuratevi che la chiave di sicurezza non sia montata sulla macchina.
2. Assicuratevi che gli sfiati sulla batteria siano privi di polvere e detriti.
3. Sollevate il coperchio del vano batteria (A della Figura 8).
4. Allineate la cavità nel pacco batteria con la linguetta sulla macchina e fate scorrere il pacco batteria nel vano fino a quando non si blocca in posizione (B della Figura 8).
5. Chiudete il coperchio del vano batteria (C della Figura 8).

   Nota: Se il coperchio del vano batteria non si chiude completamente, la batteria non è completamente installata.

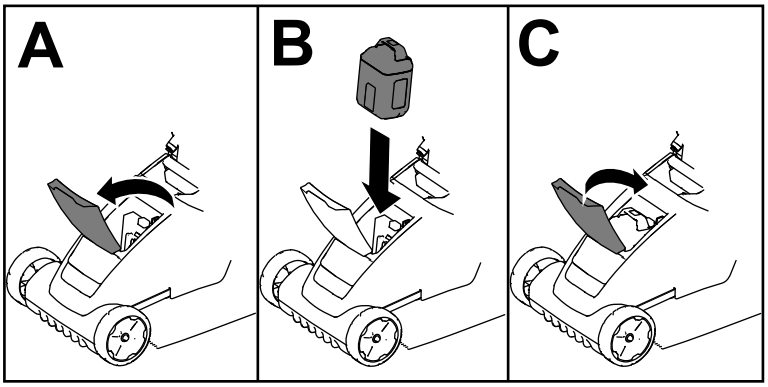

g341293

Figura 8

Regolazione dell'altezza di taglio

⚠ AVVERTENZA

Regolando l'altezza di taglio potreste toccare con le mani una lama in movimento, e infortunarvi gravemente.

- **Spegnete il motore, togliete la batteria e attendete che tutte le parti in movimento si arrestino prima di regolare l'altezza di taglio.**
- **Non inserite le dita sotto la scocca mentre regolate l'altezza di taglio.**

Per regolare l'altezza di taglio, premete il pulsante dell'altezza di taglio e sollevate o abbassate il piatto fino a quando non viene mostrata l'impostazione dell'altezza di taglio desiderata nella finestra dell'altezza di taglio (Figura 9).

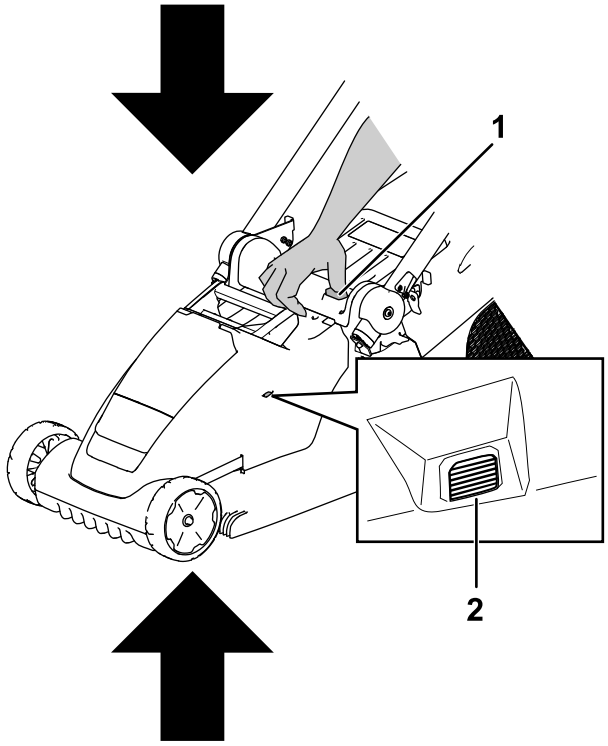

g364065

Figura 9

1. Pulsante dell'altezza di taglio
2. Finestra di visualizzazione dell'altezza di taglio

L'altezza di taglio è regolabile con 6 diversi incrementi ad un'altezza compresa tra 19 mm e 70 mm.

Indicatore	Posizione dell'altezza di taglio
	1 (più bassa)
	2
	3
	4
	5
	6 (più alta)

Durante l'uso

Avviamento della macchina

1. Assicuratevi che il pacco batteria sia carico e installato nella macchina; fate riferimento a Montaggio del pacco batteria (pagina 12).
2. Montate la chiave di sicurezza sulla macchina (Figura 10).

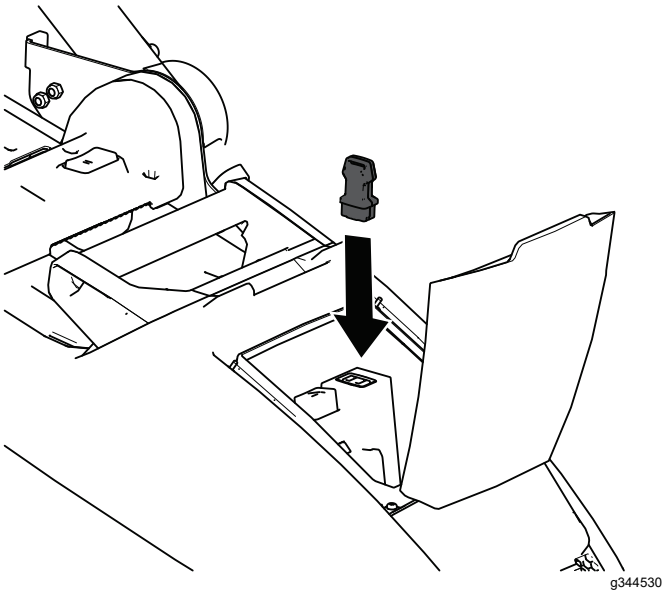

Figura 10

3. Premete il pulsante dell'Alimentazione posto al centro della maniglia superiore per accendere la macchina.
4. Schiacciate le maniglie di controllo della lama per avviare la macchina.

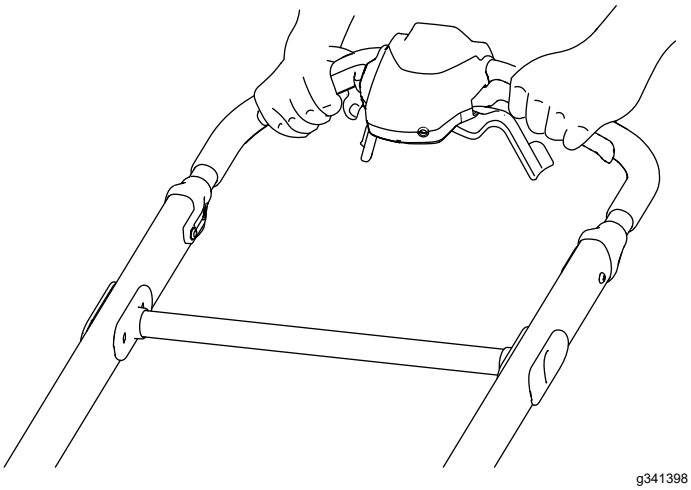

Figura 11

Utilizzo della trazione automatica

Solo modello 21844/T

- **Per regolare la velocità di movimento automatica, regolate il comando della velocità (Figura 12).**
- **Per innestare la trazione automatica, tirate le maniglie della trazione automatica verso la maniglia e mantenete la posizione (Figura 12).**
- **Per disinnestare la trazione automatica, lasciate andare le maniglie della trazione automatica.**

Nota: Per ridurre la velocità di avanzamento, spostate il comando della velocità verso sinistra; per aumentarla, spostatelo verso destra.

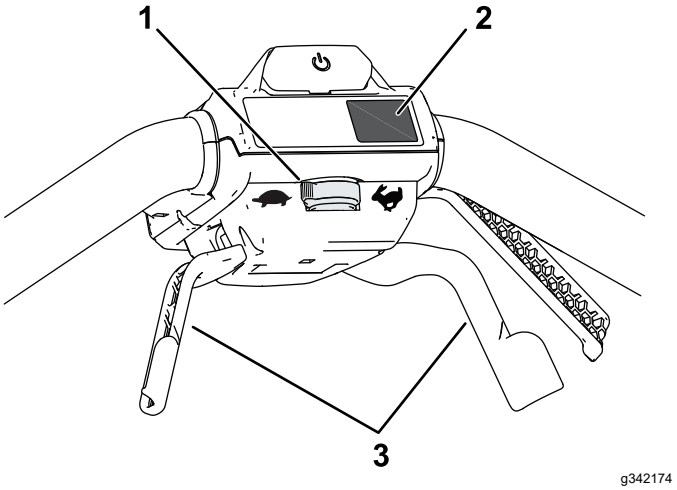

Figura 12

1. Comando della velocità automatica
2. Pulsante MAX
3. Maniglie della trazione automatica

Regolazione della velocità delle lame

Questa macchina presenta 2 impostazioni di velocità delle lame: RUNSMART e MAX.

- Quando viene impostata la posizione RUNSMART, la velocità delle lame viene regolata automaticamente per una maggiore efficienza; le modifiche alle condizioni di taglio vengono rilevate e la velocità delle lame aumenta quando necessario per mantenere la qualità di taglio.
- Quando viene impostata la posizione MAX, la velocità delle lame rimane al massimo in ogni momento.

Premete il pulsante MAX posto sotto il pulsante On per impostare la macchina alla velocità MAX (Figura 12).

Riciclaggio dello sfalcio

Il tosaerba viene spedito dalla fabbrica pronto per il riciclaggio dello sfalcio e delle foglie nel tappeto erboso.

Prima di riciclare lo sfalcio, togliete il cesto di raccolta dalla macchina, se montato. Fate riferimento a Rimozione del cesto di raccolta (pagina 17).

Installazione del tappo mulching

1. Spegnete la macchina e togliete il pacco batteria e la chiave di sicurezza; fate riferimento a Spegnimento della macchina (pagina 18).
2. Posizionate la macchina in posizione verticale di rimessaggio; fate riferimento a Rimessaggio della macchina in posizione verticale. (pagina 22).
3. Pulite il fondo del piatto per assicurarvi che il tappo possa essere montato in maniera appropriata; fate riferimento a Pulizia sotto la macchina (pagina 20).
4. Allineate il tappo mulching e premete il fondo del tappo fino a quando questo non scatta in posizione nei 2 perni di fissaggio come mostrato nella Figura 13.

   Importante: **Il fondo del tappo mulching dovrà essere a filo con il fondo del piatto quando montato in maniera appropriata; se il tappo mulching non può essere montato correttamente, non utilizzatelo; contattate il vostro Centro Assistenza autorizzato.**

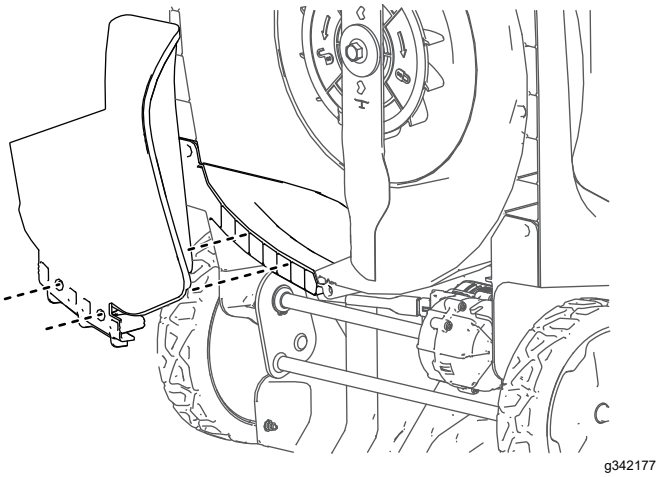

Figura 13

Rimozione del tappo mulching

Per rimuovere il tappo mulching, togliete il pacco batteria e quindi ripetete i passaggi in Installazione del tappo mulching (pagina 15) in ordine inverso.

Raccolta dello sfalcio

Utilizzate il cesto di raccolta quando desiderate raccogliere lo sfalcio e le foglie dal tappeto erboso.

Prima di effettuare la raccolta dello sfalcio, togliete il tappo mulching dalla macchina, se montato. Fate riferimento a Rimozione del tappo mulching (pagina 15).

Montaggio del cesto di raccolta

1. Spostate la maniglia in posizione verticale e sollevate il deflettore posteriore (A di Figura 14).
2. Montate i ganci del cesto di raccolta negli incavi posti sul retro della macchina (B di Figura 14).
3. Appoggiate il deflettore posteriore sul cesto (C di Figura 14).
4. Riportate la maniglia in posizione operativa; fate riferimento a Chiusura della stegola (pagina 21).

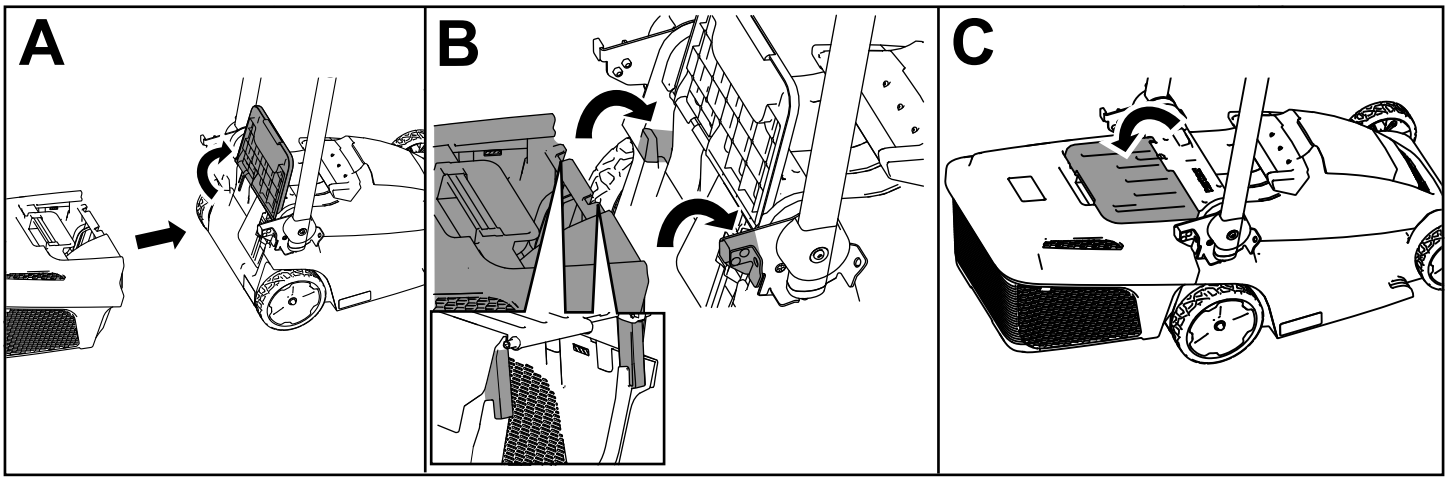

g341400

Figura 14

Indicatore di pieno del cesto di raccolta

Il cesto di raccolta è dotato di un indicatore di pieno nella parte posteriore dell'hard-top. Durante la raccolta dell'erba, l'aria passa attraverso il cesto di raccolta, sollevando l'aletta dell'indicatore in posizione aperta. Quando il cesto di raccolta è pieno, il flusso dell'aria viene bloccato, e l'aletta dell'indicatore si chiude.

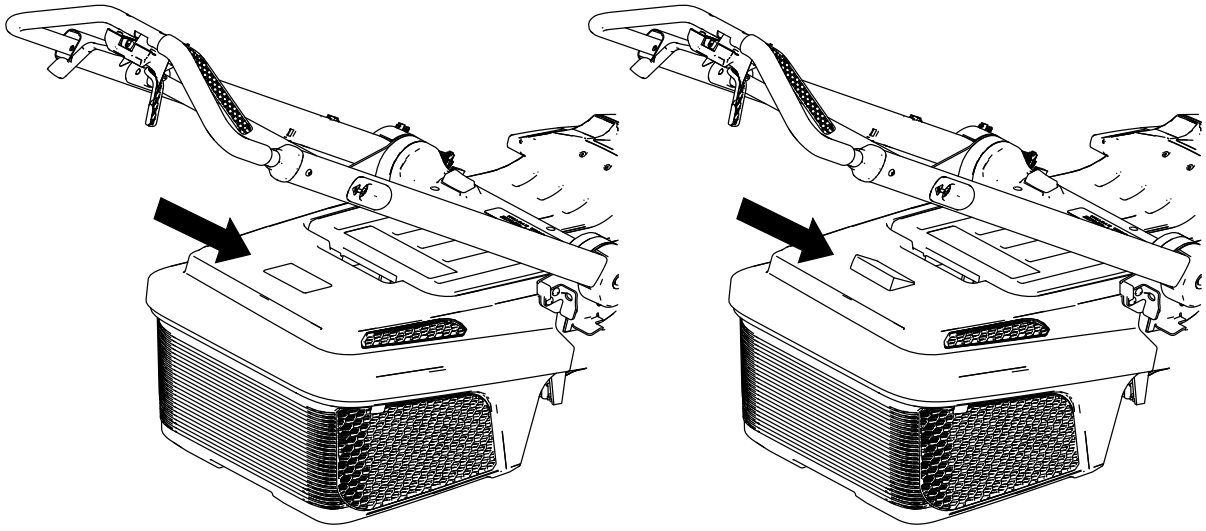

g363501

Figura 15

Rimozione del cesto di raccolta

Per rimuovere il cesto, eseguite le fasi in Montaggio del cesto di raccolta (pagina 16) in ordine inverso.

Non utilizzate la macchina con il cesto di raccolta rimosso, almeno che non sia installato il tappo mulching. Rimuovete il cesto di raccolta soltanto durante le operazioni di mulching, il trasferimento e il rimessaggio della macchina, o quando svuotate il cesto di raccolta (Figura 16).

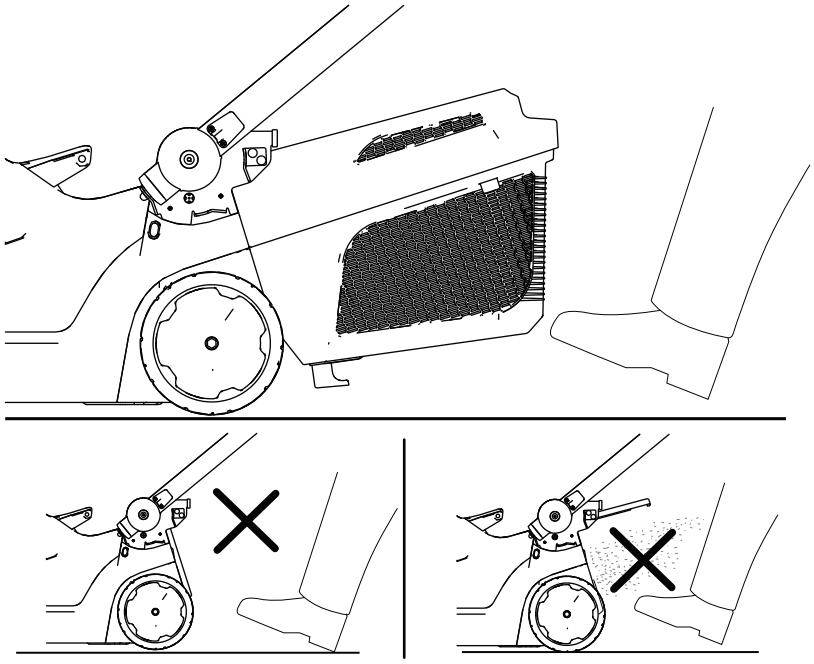

Figura 16

Spegnimento della macchina

1. Rilasciate la barra di comando della lama (Figura 10).

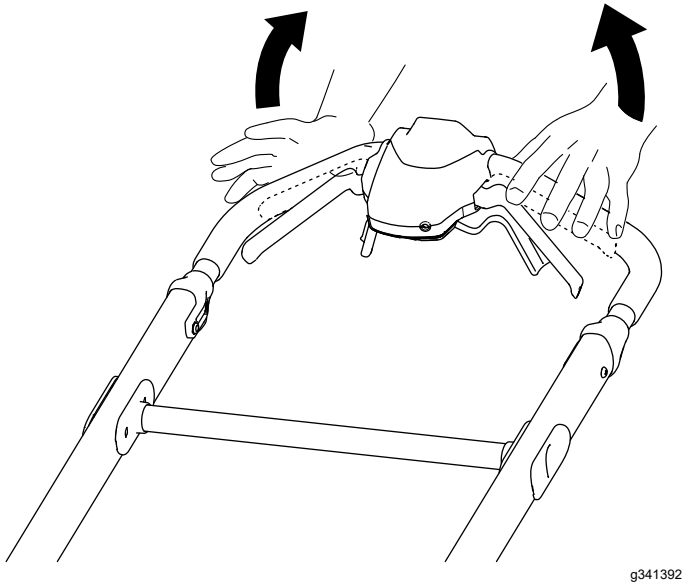

Figura 17

2. Rimuovete la chiave di sicurezza dalla macchina (Figura 10).

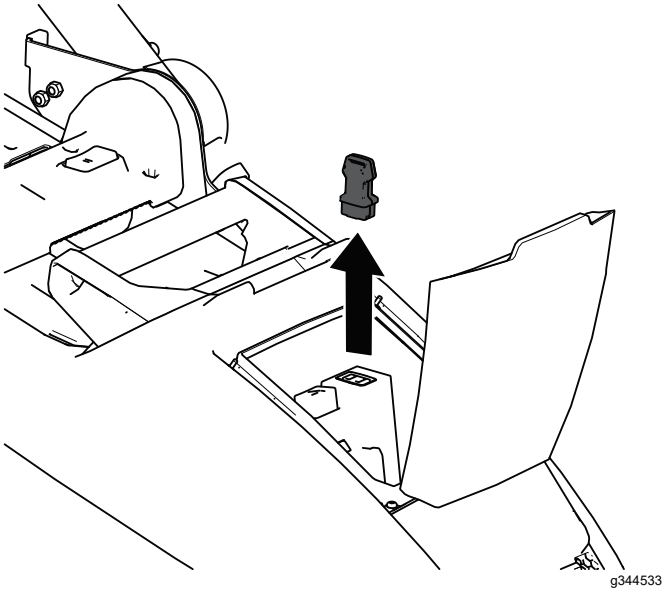

Figura 18

3. Rimuovete il pacco batteria; fate riferimento a Rimozione del pacco batteria dalla macchina (pagina 18).

   Nota: Ogniqualvolta non utilizzate la macchina, togliete il pacco batteria.

Rimozione del pacco batteria dalla macchina

1. Sollevate il coperchio del vano batteria.
2. Premete il fermo del pacco batteria per rilasciare il pacco batteria e rimuovete il pacco batteria.
3. Chiudete il coperchio del vano batteria.

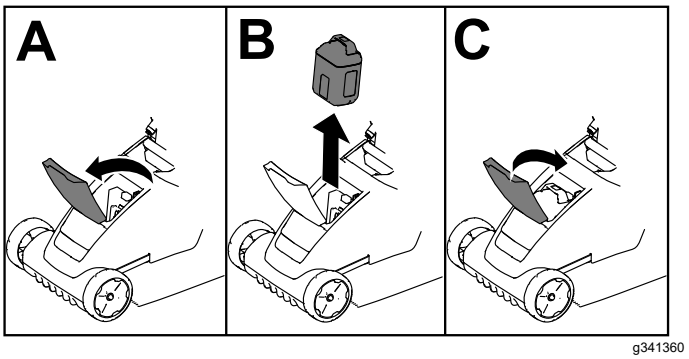

Figura 19

Suggerimenti

Suggerimenti generali per la tosatura

- Evitate di colpire oggetti solidi con la lama. Non tosate deliberatamente sopra un oggetto.
- Per prestazioni ottimali, installate una nuova lama Toro prima di iniziare la stagione di taglio o quando necessario.

Falciatura dell'erba

- Falciate soltanto un terzo del filo d'erba per volta. Per qualità di taglio, tempi di funzionamento e insaccamento migliorati, tagliate l’erba a un’altezza di taglio superiore.
- Non falciate alle impostazioni di taglio minime, a meno che l'erba non sia rada o nel tardo autunno, quando l'erba inizia a rallentare la crescita.
- Per falciare erba alta, tosate prima all'altezza di taglio superiore camminando lentamente, quindi tosate di nuovo ad un'altezza inferiore per ottenere un tappeto erboso più attraente. Se l'erba è troppo alta, il tosaerba può intasarsi e arrestare il motore.
- Erba e foglie bagnate tendono ad ammucchiarsi sul tappeto erboso e possono intasare il tosaerba o arrestare il motore. Evitate di tosare in condizioni di bagnato.
- In condizioni di particolare siccità prestate attenzione al rischio di incendio, seguite le relative avvertenze locali e mantenete la macchina libera da erba secca e scarti di foglie.
- Alternate la direzione di tosatura, per contribuire a disperdere lo sfalcio sul tappeto erboso ed ottenere una fertilizzazione uniforme.
- Se l'aspetto del tappeto erboso tosato non è soddisfacente, provate uno o più dei seguenti:
  - Sostituite la lama o fatela affilare.
  - Camminate più lentamente mentre tosate.
  - Alzate l'altezza di taglio del tosaerba.
  - Tosate l'erba più di frequente.
  - Sovrapponete le passate, anziché falciare un'intera andana ad ogni passata.

Sminuzzatura delle foglie

- Dopo la tosatura del tappeto erboso, almeno metà di esso deve essere visibile attraverso le foglie. All'occorrenza, effettuate più di una sola passata sulle foglie.
- Rimuovete quantità eccessive di foglie dal terreno prima di tagliarle. Se la macchina non sta tagliando le foglie in maniera abbastanza fine, rallentate la velocità di tosatura, o tosate a un’altezza di taglio maggiore, e quindi di nuovo all’altezza di taglio desiderata.

Dopo l'uso

Ricarica del pacco batteria

Importante: **Il pacco batteria non è completamente carico al momento dell'acquisto. Prima di utilizzare l'utensile per la prima volta, posizionate il pacco batteria nel caricabatteria e ricaricatelo fino a quando il display LED non indica una ricarica completa del pacco batteria. Leggete tutte le precauzioni di sicurezza.**

Importante: **Caricate il pacco batteria solo a temperature comprese all'interno dell'intervallo corretto; fate riferimento a Specifiche (pagina 11).**

Nota: In qualsiasi momento, premete il pulsante dell'indicatore di carica della batteria sul pacco batteria per visualizzare l'attuale stato di carica (indicatori LED).

1. Assicuratevi che gli sfiati sulla batteria e sul caricabatterie siano privi di polvere e detriti.

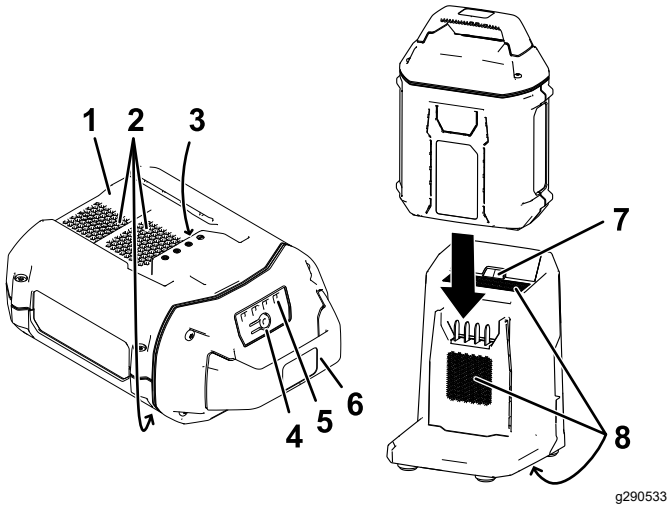

Figura 20

1.	Cavità del pacco batteria	5.	Indicatori LED (carica attuale)
2.	Aree di sfiato del pacco batteria	6.	Stegola
3.	Terminali del pacco batteria	7.	Spia di indicazione LED del caricabatterie
4.	Pulsante dell'indicatore di carica della batteria	8.	Aree di sfiato del caricabatterie

2. Allineate la cavità nel pacco batteria (Figura 20) con la linguetta sul caricabatterie.
3. Fate scorrere il pacco batteria nel caricabatteria fino a quando non è completamente in sede (Figura 20).
4. Per rimuovere il pacco batteria, fate scorrere la batteria all'indietro, fuori dal caricabatterie.
5. Fate riferimento alla seguente tabella per interpretare la spia di indicazione LED sul caricabatterie.

Spia di indica-zione	Indica
Spegni-mento (Off)	Nessun pacco batteria inserito
Verde lampeg-giante	Il pacco batteria è in carica
Verde	Il pacco batteria è carico
Rosso	Il pacco batteria e/o il caricabatterie si trova al di sopra o al di sotto del corretto intervallo di temperature
Rosso lampeg-giante	Guasto di carica del pacco batteria*

*Fate riferimento a Localizzazione guasti (pagina 25) per maggiori informazioni.

Importante: **La batteria può essere lasciata sul caricabatterie per brevi periodi tra ogni uso.**

Se la batteria non viene utilizzata per periodi di tempo più lunghi, rimuovete la batteria dal caricabatterie; fate riferimento a Service (Manutenzione) (pagina 24).

Pulizia della macchina

Pulizia sotto la macchina

Intervallo tra gli interventi tecnici: Dopo ogni utilizzo

Per ottenere i migliori risultati, pulite il sottoscocca della macchina subito dopo aver terminato il lavoro.

1. Spegnete la macchina e togliete il pacco batteria e la chiave di sicurezza.
2. Abbassate la macchina all'altezza di taglio minima.
3. Predisponete la macchina in posizione verticale di rimessaggio; fate riferimento a Rimessaggio della macchina in posizione verticale. (pagina 22).
4. Utilizzando una spazzola o una scopa, pulite eventuali detriti dal fondo della macchina.

   Importante: **Non utilizzate acqua per pulire la macchina; l'acqua potrebbe danneggiare i componenti elettrici.**

5. Pulite il cesto di raccolta.

Pulizia del cesto di raccolta

Intervallo tra gli interventi tecnici: Dopo ogni utilizzo

Pulite con frequenza il cesto di raccolta per garantire la capacità di raccolta massima. Spazzate eventuali detriti.

Chiusura della stegola

⚠ AVVERTENZA

L'incorretta apertura o chiusura della stegola può danneggiare i cavi e creare condizioni di utilizzo pericolose.

- **Fate attenzione a non danneggiare i cavi quando aprite o chiudete la stegola.**
- **Se un cavo è danneggiato, rivolgetevi a un Centro Assistenza autorizzato.**

⚠ AVVERTENZA

Assicuratevi che la maniglia sia in posizione operativa prima di avviare la macchina, per evitare lesioni dovute al lancio di oggetti.

1. Spegnete la macchina, togliete la chiave di sicurezza e il pacco batteria; fate riferimento a Spegnimento della macchina (pagina 18).
2. Tirate il braccio di rilascio della stegola verso la maniglia superiore per rilasciare il blocco della maniglia (Figura 21).
3. Ripiegate la maniglia a metà in avanti in posizione verticale, o completamente in avanti in posizione di rimessaggio verticale come mostrato nella Figura 21.

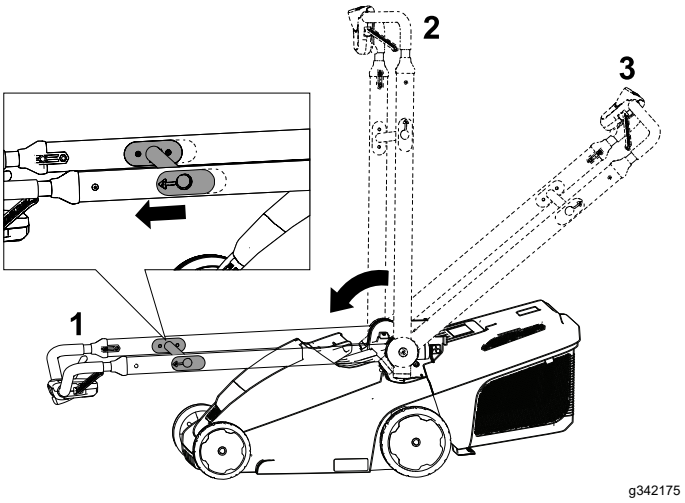

Figura 21

1. Posizione di rimessaggio verticale
2. Posizione verticale
3. Posizione di guida

4. Per aprire la stegola fate riferimento a 2 Assemblaggio della maniglia (pagina 9).

Rimessaggio della macchina in posizione verticale.

Potete rimessare la macchina in posizione verticale per ridurre al minimo lo spazio di stoccaggio.

⚠ AVVERTENZA

L'incorretta apertura o chiusura della stegola può danneggiare i cavi e creare condizioni di utilizzo pericolose.

- **Fate attenzione a non danneggiare i cavi quando aprite o chiudete la stegola.**
- **Se un cavo è danneggiato, rivolgetevi a un Centro Assistenza autorizzato.**

1. Spegnete la macchina, togliete la chiave di sicurezza e il pacco batteria; fate riferimento a Spegnimento della macchina (pagina 18).
2. Ripiegate la maniglia completamente in avanti fino a quando non scatta in posizione; fate riferimento a Chiusura della stegola (pagina 21).
3. Assicuratevi che il cesto di raccolta non sia montato sulla macchina; se così fosse, rimuovetelo. Fate riferimento a Rimozione del cesto di raccolta (pagina 17).
4. Assicuratevi che l'altezza di taglio sulla macchina sia fissata all'altezza maggiore (impostazione 6); se così non fosse, sollevatela. Fate riferimento a Regolazione dell'altezza di taglio (pagina 13).
5. Inclinate la macchina verso dietro e fatela rotolare tenendola con la maniglia in uno spazio di rimessaggio (Figura 22).

⚠ AVVERTENZA

Tirando il braccio di rilascio della stegola viene sbloccata la stegola stessa, il che potrebbe far cadere improvvisamente il tosaerba a terra.

Non tirate il braccio di rilascio della stegola per spostare la macchina.

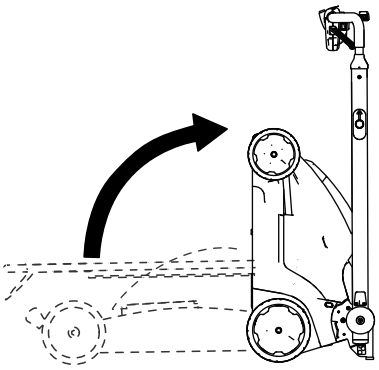

Figura 22

Nota: Potete agganciare il cesto di raccolta al braccio di rilascio della stegola in questa posizione (Figura 23).

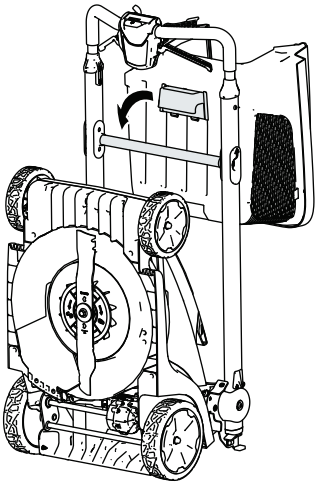

Figura 23

Manutenzione

Rimuovete la chiave di sicurezza e il pacco batteria dalla macchina prima di procedere alla manutenzione o alla pulizia della macchina.

Utilizzare solo i ricambi e gli accessori raccomandati dal produttore.

Effettuate ispezione e manutenzione della macchina regolarmente. Fate riparare la macchina solo da un Centro assistenza autorizzato.

Lubrificazione della macchina

Non dovete lubrificare la macchina: tutti i cuscinetti sono stati lubrificati in fabbrica per l'intera durata della macchina.

Sostituzione della lama

Intervallo tra gli interventi tecnici: Ogni anno

Importante: ***Per il corretto montaggio della lama dovete usare una chiave torsiometrica*****. Se non disponete di una chiave torsiometrica o avete dubbi sull'esecuzione di questa operazione, contattate un Centro Assistenza autorizzato.**

Se la lama è danneggiata, sostituitela immediatamente. Se il tagliente è smussato o scheggiato, fatelo affilare e livellare, oppure sostituite la lama.

⚠ AVVERTENZA

Durante la manutenzione della lama, siate consapevoli del fatto che la lama può ancora muoversi anche se l'alimentazione è scollegata. La lama è affilata, e può causare gravi ferite.

Indossate i guanti per eseguire la manutenzione della lama.

1. Rimuovete la chiave di sicurezza e il pacco batteria dalla macchina.
2. Usate un blocco di legno per tenere ferma la lama (Figura 24).
3. Togliete il bullone della lama, la rondella e la lama; conservate rondella e bullone della lama (Figura 24).
4. Montate la nuova lama, la rondella e il bullone della lama (Figura 25).

   Importante: **Le estremità curve della lama devono essere rivolte verso la scocca della macchina.**

5. **Utilizzate una chiave torsiometrica per serrare il bullone della lama a 35 N·m.**

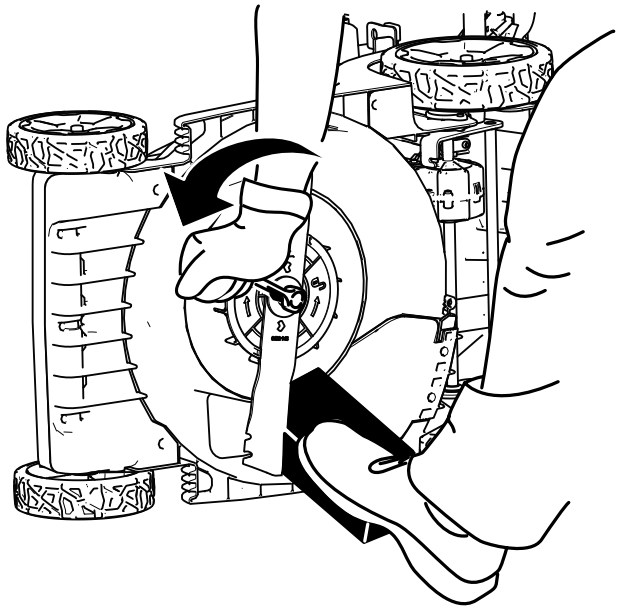

g357349

Figura 24

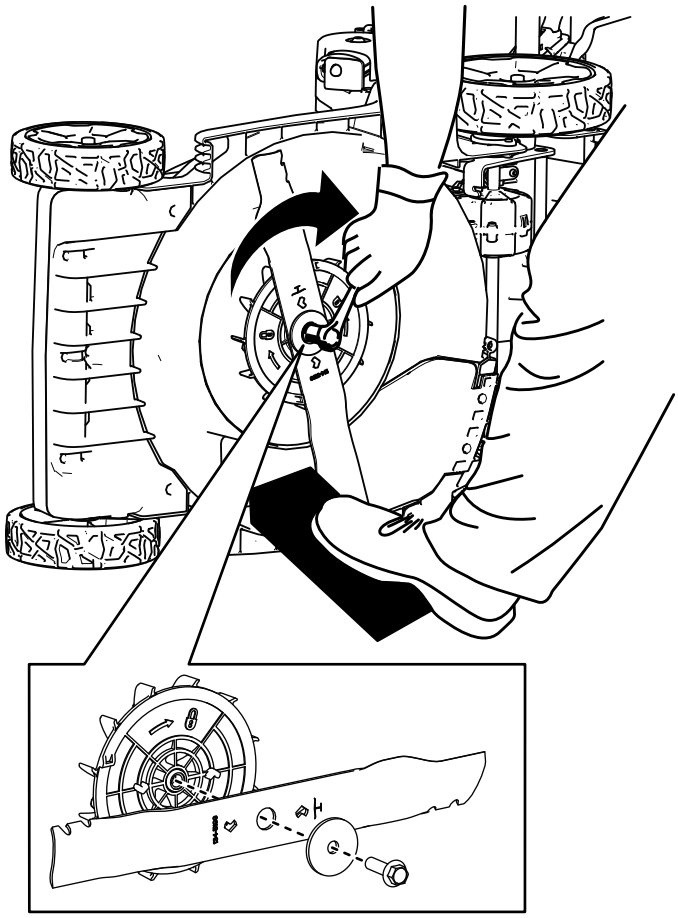

g357350

Figura 25

Preparazione del pacco batteria per il riciclaggio

Importante: **Al momento della rimozione, coprite i terminali del pacco batteria con nastro adesivo per servizio pesante. Non tentate di distruggere o smontare il pacco batteria o di rimuovere alcuno dei suoi componenti.**

Contattate la vostra sede municipale o il vostro distributore Toro autorizzato per ulteriori informazioni su come riciclare responsabilmente la batteria.

Rimessaggio

Importante: **Stoccate la macchina, il pacco batteria e il caricabatterie solo a temperature comprese all'interno dell'intervallo opportuno; fate riferimento a** **Specifiche (pagina 11)****.**

Importante: **Se state stoccando il pacco batterie per la bassa stagione, ricaricatelo fino a quando 2 o 3 indicatori LED non diventano verdi sulla batteria. Non stoccate una batteria completamente carica o completamente scarica. Quando dovete utilizzare di nuovo la macchina, caricate il pacco batteria fino a quando la spia di indicazione sinistra non diventa verde sul caricabatterie o quando tutti e 4 gli indicatori LED non diventano verdi sulla batteria.**

- Scollegate il prodotto dall'alimentazione (ovvero, rimuovete il pacco batteria e la chiave di sicurezza) e controllate per escludere eventuali danni dopo l'uso.
- Non stoccate la macchina o il caricabatterie con il pacco batteria installato.
- Pulite tutto il materiale estraneo dal prodotto.
- Quando non in uso, rimessate la macchina, la chiave di sicurezza, il pacco batteria e il caricabatterie fuori dalla portata dei bambini.
- Tenete macchina, pacco batteria e caricabatterie lontano da agenti corrosivi, come sostanze chimiche per il giardino e sali di sbrinamento.
- Per ridurre il rischio di gravi lesioni personali, non stoccate il pacco batteria all'aperto o all'interno di veicoli.
- Serrate tutti i dispositivi di fissaggio.
- Stoccate la macchina, il pacco batteria e il caricabatterie in un luogo chiuso, ben pulito e asciutto.

Service (Manutenzione)

Intervallo tra gli interventi tecnici: Ogni anno

Qualora la macchina necessitasse di manutenzione, contattate il vostro Centro Assistenza autorizzato.

Localizzazione guasti

Effettuate solo i passaggi descritti in queste istruzioni. Tutti i successivi interventi di ispezione, manutenzione e riparazione devono essere effettuati da un centro assistenza autorizzato o da uno specialista analogamente qualificato se non siete in grado di risolvere il problema da soli.

Problema	Possibile causa	Rimedio
La macchina non si avvia.	1. La batteria non è completamente installata nella macchina. 2. Il pacco batteria non è carico. 3. Il pacco batteria è danneggiato. 4. La macchina presenta un altro problema elettrico.	1. Rimuovete e poi riposizionate la batteria nella macchina, assicurandovi che sia completamente installata e fissata. 2. Rimuovete il pacco batteria dalla macchina e caricatelo. 3. Sostituite il pacco batteria. 4. Rivolgetevi a un Centro Assistenza autorizzato.
La macchina non funziona o non funziona in maniera continua.	1. È presente dell'umidità sui poli del pacco batteria. 2. La batteria non è completamente installata nell'utensile.	1. Asciugate o lasciate asciugare il pacco batteria. 2. Rimuovete e poi riposizionate la batteria nell'utensile, assicurandovi che sia completamente installata e fissata.
La macchina non raggiunge la massima potenza.	1. La capacità di carica del pacco batteria è troppo bassa. 2. Gli sfiati dell'aria sono bloccati.	1. Rimuovete il pacco batteria dalla macchina e caricatelo completamente. 2. Pulite gli sfiati dell'aria.
Il pacco batteria perde rapidamente la carica.	1. Il pacco batteria si trova al di sopra o al di sotto del corretto intervallo di temperature. 2. La macchina è sovraccarica	1. Spostate il pacco batteria in un luogo asciutto e in cui la temperatura sia compresa tra 5 °C e 40 °C. 2. Tagliate l'erba a un'altezza di taglio superiore o camminate più lentamente mentre tosate.
Il caricabatterie non funziona.	1. Il caricabatterie si trova al di sopra o al di sotto del corretto intervallo di temperature. 2. La presa cui è collegato il caricabatterie non dà corrente.	1. Scollegate il caricabatterie e spostatelo in un luogo asciutto e in cui la temperatura sia compresa tra 5 °C e 40 °C. 2. Contattate il vostro elettricista qualificato per riparare la presa.
La trazione automatica del tosaerba non funziona.	1. Il sistema di trazione automatica o il cavo di alimentazione è danneggiato.	1. Rivolgetevi a un Centro Assistenza autorizzato.
La spia di indicazione LED sul caricabatterie è rossa.	1. Il caricabatterie e/o il pacco batteria si trova al di sopra o al di sotto del corretto intervallo di temperature.	1. Scollegate il caricabatterie e spostate caricabatterie e pacco batteria in un luogo asciutto e in cui la temperatura sia compresa tra 5 °C e 40 °C.

Problema	Possibile causa	Rimedio
La spia di indicazione LED sul caricabatterie è rossa lampeggiante.	1. È presente un errore di comunicazione tra il pacco batteria e il caricabatterie. 2. Il pacco batteria è debole.	1. Rimuovete il pacco batteria dal caricabatterie, scollegate il caricabatterie dalla presa e attendete 10 secondi. Collegate nuovamente il caricabatterie alla presa e posizionate il pacco batteria sul caricabatterie. Se la spia di indicazione LED sul caricabatterie è ancora rossa lampeggiante, ripetete nuovamente la procedura. Se la spia di indicazione LED sul caricabatterie è ancora rossa lampeggiante dopo 2 tentativi, smaltite correttamente il pacco batteria presso un centro di riciclaggio per batterie. 2. Contattate il vostro centro assistenza autorizzato se la batteria è in garanzia, o smaltite in maniera adeguata il pacco batteria presso un centro di riciclaggio per batterie.
La macchina produce un segnale acustico.	1. Il pacco batteria non è carico. 2. La macchina è in una posizione non sicura per il funzionamento. 3. La macchina è sovraccarica. 4. La macchina presenta un altro problema elettrico.	1. Rimuovete il pacco batteria dalla macchina e caricatelo. 2. Assicuratevi che la macchina non si trovi a un’angolazione estrema durante il funzionamento. 3. Tagliate l’erba a un’altezza di taglio superiore o camminate più lentamente mentre tosate. 4. Tentate di eseguire le azioni di risoluzione dei problemi; se l’allarme continua a suonare, contattate un Centro assistenza autorizzato.
La qualità del taglio è diminuita o insoddisfacente.	1. La lama è ottusa. 2. Il piatto di taglio presenta accumuli di detriti.	1. Fate riaffilare o sostituire la lama. 2. Pulite sotto la macchina.
La funzione di insaccamento è peggiorata o insoddisfacente.	1. La macchina è sovraccarica. 2. Gli sfiati del cesto di raccolta sono ostruiti.	1. Tagliate l'erba a un'altezza di taglio superiore. 2. Pulite il cesto di raccolta con acqua e una spazzola morbida.
La macchina produce un taglio disomogeneo.	1. La lama è ottusa. 2. Il piatto di taglio è danneggiato.	1. Fate riaffilare o sostituire la lama. 2. Rivolgetevi a un Centro Assistenza autorizzato.
La macchina vibra.	1. La lama è piegata o danneggiata.	1. Ispezionate la lama e sostituitela se necessario.

Informativa sulla privacy SEE/Regno Unito

Utilizzo delle vostre informazioni personali da parte di Toro

The Toro Company (“Toro”) rispetta la vostra privacy. Quando acquistate i nostri prodotti, possiamo raccogliere determinate informazioni personali su di voi, direttamente da voi o tramite la vostra azienda o distributore Toro. Toro utilizza queste informazioni per adempiere ai propri obblighi contrattuali, come registrare la vostra garanzia, elaborare la vostra richiesta in garanzia o contattarvi in caso di un richiamo di prodotto, e per finalità aziendali legittime, come valutare la soddisfazione dei clienti, migliorare i nostri prodotti o fornirvi informazioni su prodotti che potrebbero essere di vostro interesse. Toro può condividere i vostri dati con le nostre consociate, affiliate, rivenditori e altri partner commerciali collegati a tali attività. Inoltre, possiamo divulgare le informazioni personali ove richiesto ai sensi della legge o in relazione alla vendita, acquisto o fusione di un’attività. Non venderemo mai le vostre informazioni personali a nessun’altra società a scopi di marketing.

Conservazione delle vostre informazioni personali

Toro conserverà le vostre informazioni personali per tutto il tempo pertinente alle finalità di cui sopra e in conformità con i requisiti normativi. Per maggiori informazioni sui periodi di conservazione dei dati applicabili, contattate legal@toro.com.

L’impegno di Toro per la sicurezza

Le vostre informazioni personali possono essere elaborate negli Stati Uniti o in altri paesi in cui possono essere in vigore leggi sulla protezione dei dati meno rigorose di quelle del vostro paese di residenza. Ogniqualvolta trasferiamo le vostre informazioni al di fuori del vostro paese di residenza, adotteremo tutte le misure richieste per legge al fine di garantire l’implementazione delle opportune tutele per proteggere le vostre informazioni e assicurarci che vengano trattate in sicurezza.

Accesso e correzione

È vostro diritto correggere o riesaminare i vostri dati personali, oppure rifiutare o limitare il trattamento dei vostri dati. A tale scopo, contattateci via email all’indirizzo legal@toro.com. In caso di perplessità in relazione al modo in cui Toro gestisce le vostre informazioni, vi invitiamo a parlarne direttamente con noi. Tenete presente che i residenti europei hanno diritto a sporgere reclamo presso la propria Autorità di protezione dei dati.

TORO®

Count on it.