Form No. 3442-681 Rev C

TORO®

Count on it.

Kezelői kézikönyv

Flex-Force Power System™ 60 V MAX 36 cm-es és 43 cm-es fűnyíró

Modellsz. 21836—Sorszám 321000001 és ettől felfelé
Modellsz. 21836T—Sorszám 321000001 és ettől felfelé
Modellsz. 21843—Sorszám 321000001 és ettől felfelé
Modellsz. 21843T—Sorszám 321000001 és ettől felfelé
Modellsz. 21844—Sorszám 321000001 és ettől felfelé
Modellsz. 21844T—Sorszám 321000001 és ettől felfelé

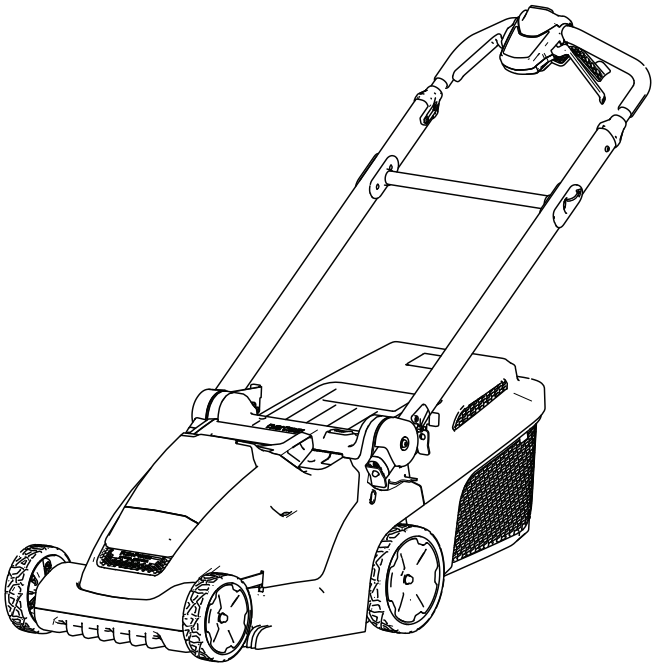

Regisztráljon a következő címen: www.Toro.com.
Az eredeti dokumentum fordítása (HU)

CE UK CA

3442-681

Ha segítségre van szüksége, a termék visszajuttatása előtt tekintse meg a www.Toro.com/support weboldalt, vagy vegye fel a kapcsolatot a hivatalos márkakereskedővel.

A termék megfelel minden vonatkozó európai irányelvnek; a részletekért kérjük, olvassa el a különálló termékspecifikus megfelelőségi nyilatkozatot (DOC).

Bevezetés

Ez a forgókéses, tolókaros fűnyíró lakóingatlanok tulajdonosai számára készült. Elsősorban házikerti füves területek jól karbantartott gyepén végzett fűnyírásra tervezték. Nem alkalmas bozót nyírására vagy mezőgazdasági felhasználásra. A gép 81825 (a 21836 típus tartozéka), 81850 (a 21843 és a 21844 típus tartozéka), 81860 és 81875 típusú Toro Flex-Force lítiumion-akkumulátorral működik. Ezeket az akkumulátorokat kizárólag a 81802 (a 21836, 21843 és 21844 típus tartozéka) vagy a 81805 típusú akkumulátortöltővel szabad tölteni. A termékek nem rendeltetésszerű használata veszélyezteti az Ön és a közelben állók biztonságát.

A 21836T, 21843T és 21844T típushoz nem tartozik akkumulátor vagy töltő.

Gondosan olvassa el ezt a tájékoztatót, hogy a termék megfelelő üzemeltetését és karbantartását elsajátítva elkerülje a sérüléseket, valamint a termék károsodását. Ön felelős a termék megfelelő és biztonságos üzemeltetéséért.

A www.Toro.com weboldalon további információk is találhatók, például munkavédelmi tippek, oktatóanyagok, tartozékokról szóló információk, segítség márkakereskedés kereséséhez, valamint termékregisztráció is végezhető itt.

Ha szervizre, eredeti gyártói alkatrészekre vagy további információkra van szüksége, forduljon hivatalos márkaszervizhez vagy a gyártó ügyfélszolgálatához, és tartsa kéznél terméke típus- és sorozatszámát. Az Ábra 1 jelzi a típus- és sorozatszám helyét a terméken. Írja a számokat a megfelelő helyre.

Fontos: **Mobileszköze segítségével a sorozatszámot tartalmazó címkén található QR-kódot (ha van) beolvasva elérheti a garanciális, az alkatrészekre vonatkozó és más termékinformációkat.**

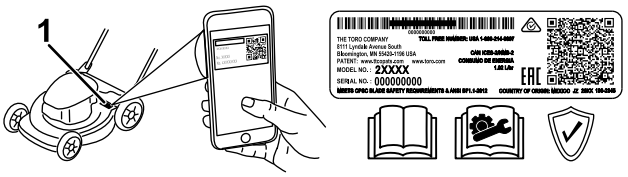

g275230

Ábra 1

1. Típus- és sorozatszámcímke helye

Modellsz. _____

Sorszám _____

A kézikönyv feltünteti a lehetséges veszélyeket, és a (Ábra 2) biztonsági figyelmeztető jelzéssel azonosított biztonsági üzeneteket tartalmaz. Ez a jelzés olyan veszélyre hívja fel a figyelmet, amely súlyos sérülést vagy halált okozhat, amennyiben Ön nem követi az ajánlott óvintézkedéseket.

g000502

Ábra 2

Biztonsági figyelmeztető jelzések

Ez a kézikönyv 2 szót használ az információ kiemelésére. A **Fontos** speciális műszaki információra hívja fel a figyelmet, a **Megjegyzés** külön figyelemre érdemes általános információt hangsúlyoz.

© 2021—The Toro® Company
8111 Lyndale Avenue South
Bloomington, MN 55420

Lépjen velünk kapcsolatba az alábbi címen: www.Toro.com.
Kínában nyomtatva
Minden jog fenntartva

Tartalom

Biztonság 3
Biztonsági és tájékoztató címkék 5
Felszerelés 8
1 Az akkumulátortöltő (opcionális) felszerelése..... 8
2 A fogantyú összeszerelése 8
Termékáttekintés 9
Műszaki adatok 10
Működtetés előtt 11
Az akkumulátor beszerelése..... 11
A vágási magasság állítása 12
Működtetés közben 12
A gép elindítása..... 12
Az önjáró meghajtás használata 13
A késfordulatszám beállítása..... 13
A kaszálék mulcsozása 13
A nyesedék összegyűjtése 15
A gép leállítása 17
Az akkumulátor eltávolítása a gépből..... 17
Üzemeltetési tanácsok 17
Működtetés után 18
Az akkumulátor töltése 18
A gép tisztítása 19
A fogantyú behajtása 19
A gép tárolása függőleges tárolási helyzetben 19
Karbantartás 21
A gép kenése..... 21
A kés cseréje 21
Az akkumulátor előkészítése újrahasznosításra 22
Tárolás 22
Szerviz..... 22
Hibakeresés és elhárítás 23

Biztonság

FONTOS BIZTONSÁGI UTASÍTÁSOK

FIGYELMEZTETÉS – Elektromos berendezés használata során a tűz, áramütés vagy sérülés kockázatának csökkentése érdekében mindig be kell tartani az alapvető biztonsági óvintézkedéseket, ideértve az alábbiakat:

I. Képzés

1. A gép kezelője felelős minden, más személyeket érő balesetért vagy a tulajdonukat érő kárért.
2. Ne engedjen gyermekeket dolgozni vagy játszani a géppel, az akkumulátorral vagy az akkumulátortöltővel; a kezelő életkorát helyi szabályozás korlátozhatja.
3. Ne engedje, hogy gyermekek vagy oktatásban nem részesült személyek üzemeltessék vagy szervizeljék a gépet. Csak olyan személyek dolgozhatnak vele, akik felelősek, képzettek, ismerik az utasításokat, és fizikailag is képesek működtetni vagy szervizelni a gépet.
4. A gép, az akkumulátor és az akkumulátortöltő használatának megkezdése előtt olvassa el az összes utasítást és az adott terméken található figyelmeztető jelzéseket.
5. Ismerkedjen meg a gép, az akkumulátor és az akkumulátortöltő kezelőszerveivel és megfelelő használatával.

II. Előkészületek

1. Tartsa távol a közelben tartózkodókat, különösen a gyerekeket és kisállatokat a működtetési területtől.
2. Ne használja a gépet, ha a védőburkolatok és védőelemek, például terelőlemezek vagy a fűgyűjtő nincsenek a helyükön, és nem működnek megfelelően.
3. Vizsgálja át a területet, ahol a gépet használni fogja, és távolítson el onnan minden olyan tárgyat, amely zavarhatja a munkát, vagy amelyet a gép kidobhat.
4. Használat előtt ellenőrizze a gépet, hogy a kés, a késcsavar és a vágóegység nem kopott vagy sérült-e. A sérült vagy olvashatatlan címkéket cserélje le.
5. Csak a Toro által jóváhagyott akkumulátort használjon. Más kiegészítők és tartozékok használata növelheti a baleset- és tűzveszélyt.
6. Az akkumulátortöltő nem 100–240 V feszültségű tápaljzatba csatlakoztatva tüzet vagy áramütést okozhat. Ne csatlakoztassa az akkumulátortöltőt

100–240 V-tól eltérő feszültségű tápaljzatba. Nem összeillő csatlakozók esetén használjon a tápkimenet kialakításának megfelelő adaptert, ha szükséges.

7. Ne használjon sérült vagy módosított akkumulátort vagy akkumulátortöltőt, mert az váratlan módon tüzet, robbanást vagy személyi sérülést okozhat.
8. Ha az akkumulátortöltő tápkábele megsérült, cseréltesse ki hivatalos márkakereskedővel.
9. Ne használjon elemeket, mert azok nem tölthetők.
10. Az akkumulátort csak a Toro által jóváhagyott akkumulátortöltővel töltse. Egy adott típusú akkumulátor töltésére való töltő más típusú akkumulátorral használva tűzveszélyt okozhat.
11. Az akkumulátor töltését csak jól szellőző helyen végezze.
12. Ne tegye ki az akkumulátort vagy az akkumulátortöltőt tűznek vagy 68 °C-nál magasabb hőmérsékletnek.
13. Tartsa be a töltéssel kapcsolatos összes utasítást, és ne töltse az akkumulátort az utasításban megadott hőmérséklet-tartományon kívül. Ellenkező esetben az akkumulátor károsodhat és megnövekedhet a tűzveszély.
14. Öltözzön megfelelően – viseljen megfelelő öltözéket, beleértve a védőszemüveget, a hosszú szárú nadrágot, a megfelelő, csúszásgátló lábbelit (ne legyen mezítláb vagy szandálban), a kesztyűt és a hallásvédelmi eszközt is. Ha hosszú a haja, hátul kösse össze, és ne viseljen a laza ruházatot vagy ékszereket, mert beakadhatnak a mozgó alkatrészekbe. Poros körülmények között viseljen porvédő maszkot.

III. Működtetés

1. A mozgó kés érintése súlyos sérülést okozhat. Tartsa távol kezét és lábát a vágóterülettől és gép összes mozgó alkatrészétől. Maradjon távol a kidobónyílásoktól.
2. A gép nem rendeltetésszerű használata veszélyezteti az Ön és a közelben állók biztonságát.
3. A gép indítása előtt kapcsolja ki az önjáró meghajtást (ha van).
4. A motor elindításakor ne billentse meg a gépet.
5. Előzze meg a véletlen gépindulást – távolítsa el a biztonsági kulcsot a kapcsolóból, mielőtt csatlakoztatja az akkumulátort, vagy valamilyen műveletet végez a gépen.
6. A gép használatát teljes odafigyeléssel végezze. Ne bonyolódjon olyan tevékenységbe, amely elvonhatja a figyelmét, különben személyi sérülés vagy anyagi kár lehet a következmény.
7. Állítsa le a gépet, távolítsa el a biztonsági kulcsot, vegye ki a gépből az akkumulátort, és várja meg, amíg minden mozgó alkatrész megáll, mielőtt a gép beállításába, szervizelésébe, tisztításába kezd vagy eltárolja azt.
8. Távolítsa el a gépből az akkumulátort és a biztonsági kulcsot, mielőtt őrizetlenül hagyja, vagy tartozékot cserélne rajta.
9. Ne erőltesse a gépet – hagyja, hogy a gép azzal a sebességgel végezze a dolgát (jobban és biztonságosabban), amelyre tervezték.
10. Legyen mindig résen – a gép működtetésekor figyeljen arra, amit csinál, és használja a józan eszét. Ne használja a gépet betegen, fáradtan, illetve alkohol vagy gyógyszer hatása alatt.
11. A gépet csak megfelelő időjárási és jó látási körülmények között használja. Ne használja a gépet, ha villámcsapás lehetősége áll fenn.
12. Legyen rendkívül óvatos tolatás közben és akkor, amikor maga felé húzza a gépet.
13. Álljon mindig kellően stabilan és ügyeljen az egyensúlyára, különösen lejtőkön. A lejtőkön mindig keresztirányban dolgozzon; soha ne felfelé és lefelé. Legyen rendkívül óvatos a lejtőkön történő irányváltás közben. Ne végezzen fűnyírást túl meredek lejtőkön. A géppel sétálva, soha ne futva dolgozzon.
14. Ne irányítsa senki felé a kidobott anyagot. Kerülje az anyag falra vagy akadályra való kidobását; az visszaverődhet a kezelő felé. Állítsa le a kés(eke)t, amikor nem füves felületet keresztez.
15. Ügyeljen a lyukakra, a keréknyomokra, a zökkenőkre, a kövekre és az egyéb rejtett tárgyakra. Egyenetlen terepen elveszítheti az egyensúlyát.
16. A nedves fű vagy levelek súlyos sérülést okozhatnak, ha rajtuk megcsúszva hozzáér a késhez. Kerülje a fűnyírást nedves füvön és esőben.
17. Ha a gép nekiütközött valaminek, és rezgésbe kezd, azonnal állítsa le, távolítsa el a biztonsági kulcsot, vegye ki az akkumulátort, és várja meg, amíg minden mozgó alkatrész megáll, mielőtt a gép sérülésének vizsgálatába kezd. Az üzemeltetés folytatása előtt végezze el a szükséges javításokat.
18. Állítsa le a gépet és távolítsa el a biztonsági kulcsot, mielőtt felrakodja a gépet szállításhoz.
19. Nem megfelelő használati körülmények között az akkumulátor folyadékot bocsáthat ki; kerülje az ezzel való érintkezést. Ha véletlenül

érintkezne a folyadékkal, öblítse le bő vízzel. Ha a folyadék a szemébe kerülne, forduljon orvoshoz. Az akkumulátorból származó folyadék irritációt vagy égési sérülést okozhat.

IV. Karbantartás és tárolás

1. Állítsa le a gépet, távolítsa el a biztonsági kulcsot, vegye ki a gépből az akkumulátort, és várja meg, amíg minden mozgó alkatrész megáll, mielőtt a gép beállításába, szervizelésébe, tisztításába kezd vagy eltárolja azt.
2. Ne kísérelje meg a gép javítását az utasításban jelzett műveleteken túl. Végeztesse a gép szervizelését hivatalos márkaszervizben, azonos cserealkatrészekkel.
3. A gép karbantartása során viseljen védőkesztyűt és védőszemüveget.
4. A meggörbült, kopott vagy repedt kést cserélje le. A kiegyensúlyozatlan kés rezgést okozhat, amely károsíthatja a motort vagy személyi sérülést okozhat.
5. A szervizelés során ügyeljen arra, hogy a kés kikapcsolt meghajtás esetén is megmozdulhat.
6. Ellenőrizze rendszeresen a gyűjtőtartályt elhasználódás vagy kopás szempontjából, szükség esetén cserélje le eredeti Toro- [csere-] tartályra.
7. A legjobb teljesítmény érdekében csak eredeti Toro-cserealkatrészt és -tartozékot használjon. A másféle cserealkatrészek és tartozékok használata veszélyes lehet, emellett ez a garanciát is érvényteleníti.
8. Tartsa karban a gépet – a legjobb teljesítmény és legnagyobb biztonság érdekében a vágóélek legyenek mindig tiszták és élesek. Tartsa a fogantyúkat szárazon, tisztán, olajtól és zsírtól mentesen. A védőelemek legyenek a helyükön üzemképesen. A vágóélek legyenek mindig élesek. Kizárólag azonos cserekéseket használjon.
9. Ellenőrizze a gép alkatrészeinek épségét – ha sérült védőelemet vagy egyéb alkatrészt talál, határozza meg, hogy működtethető-e még megfelelően a gép. Ellenőrizze, hogy vannak-e elállítódott és akadó mozgó alkatrészek, törött elemek, rögzítés és bármilyen egyéb körülmény, amely hatással lehet a gép működésére. Ha az utasítás másként nem jelzi, a sérült vagy hiányzó védőelemet javíttassa meg vagy pótoltassa hivatalos márkaszervizzel.
10. Ha az akkumulátort nem használja, tartsa távol fémtárgyaktól, például gemkapcsoktól, érméktől, kulcsoktól, szögektől és csavaroktól, amelyek rövidre zárhatják a kivezetéseit. A kivezetések rövidzárlata égési sérülést vagy tüzet okozhat.
11. Ellenőrizze rendszeresen a kést és a motort rögzítő csavarok meghúzott állapotát.
12. Ha nem használja a gépet, tárolja beltérben, biztonságos helyen úgy, hogy gyermekek ne férjenek hozzá.
13. VIGYÁZAT! – A helytelenül kezelt akkumulátor tűzveszélyt vagy vegyi égési sérülést okozhat. Ne szerelje szét az akkumulátort. Ne engedje, hogy az akkumulátor 68 °C fölé hevüljön, ne égesse el. Az akkumulátort csak eredeti Toro-akkumulátorra cserélje; a más típusú akkumulátor tüzet vagy robbanást okozhat. Ügyeljen arra, hogy gyermekek ne férjenek az akkumulátorhoz, és tartsa azt az eredeti csomagolásában a használatáig.
14. Ne dobja tűzbe az akkumulátort. Az akkumulátor felrobbanhat. Nézzen utána a helyi előírásoknak és eszerint végezze az akkumulátor újrahasznosítását.

ŐRIZZE MEG EZT AZ UTASÍTÁST

Biztonsági és tájékoztató címkék

A biztonsági címkék és utasítások a gépkezelő számára jól látható helyen, a potenciális veszélyforrás közelében találhatók. Cserélje ki vagy pótolja a megrongálódott vagy hiányzó címkét.

decal134-6016

134-6016

1. Motorfordulatszám – alacsony
2. Motorfordulatszám – magas

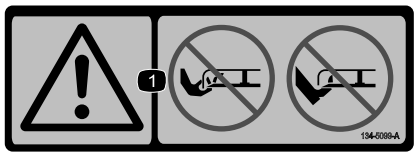

decal134-5099

134-5099

1. Figyelmeztetés – tartsa távol a kezét és lábát a fűnyírókéstől.

---

decal134-5297

134-5297

1. Max. teljesítményű üzemmód

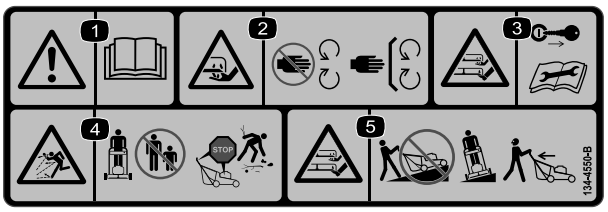

decal134-4550

134-4550

1. Figyelmeztetés – olvassa el a *Kezelői kézikönyvet*.
2. Kéz el- és levágásának a veszélye, fűnyírókés – ne érjen a mozgó alkatrészekhez, mindig legyen a helyén minden védőburkolat és egyéb védőelem.
3. Kéz és láb el- és levágásának veszélye, fűnyírókés – a karbantartás megkezdése előtt vegye ki a kulcsot, és olvassa el a *Kezelői kézikönyvet*.
4. Repülő tárgyak okozta veszély – tartsa távol a közelben tartózkodókat; állítsa le a motort, mielőtt elhagyja a kezelőállást; a fűnyírás megkezdése előtt szedjen fel minden hulladékot.
5. Kéz vagy láb el- és levágásának veszélye, fűnyírókés – ne végezzen munkát lejtőnek és emelkedőnek haladva; lejtős területen dolgozzon oldalra haladva; amikor hátrafelé halad, nézzen hátra.

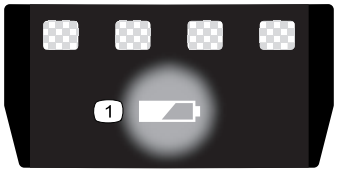

decal137-9461

137-9461

1. Akkumulátortöltöttség

81825-as modell

decal137-9487

137-9487

1. Olvassa el a *Kezelői kézikönyvet*.
2. Gondoskodjon az elhasználódott akkumulátor környezetbarát újrahasznosításáról.
3. Ne dobja ki.
4. Ne tegye ki tűznek.
5. Ne tegye ki esőnek.

81850-as modell

decal140-2158

140-2158

1. Olvassa el a *Kezelői kézikönyvet*.
2. Gondoskodjon az elhasználódott akkumulátor környezetbarát újrahasznosításáról.
3. Ne dobja ki.
4. Ne tegye ki tűznek.
5. Ne tegye ki esőnek.

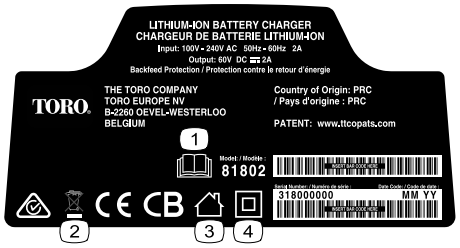

decal137-9495

137-9495

1. Olvassa el a *Kezelői kézikönyvet*.
2. Ne dobja ki.
3. Beltéri használatra.
4. Kettős szigetelésű

---

decal137-9463

137-9463

1. Az akkumulátor töltődik.
2. Az akkumulátor teljesen feltöltődött.
3. Az akkumulátor hőmérséklete a megfelelő tartomány alá csökkent, vagy afölé emelkedett.
4. Akkumulátortöltési hiba

Felszerelés

Fontos: **Az akkumulátor a megvásárlásakor nincs teljesen feltöltve. A gép első használata előtt lásd: Az akkumulátor töltése (oldal 18).**

Megjegyzés: A biztonsági kulcsot és az összes többi különálló alkatrészt az akkumulátorrekeszbe helyezték a biztonságos szállítás érdekében; feltétlenül vegye ki ezeket a rekeszből, és az összeszerelés előtt tegye őket el biztonságos helyre.

1

Az akkumulátortöltő (opcionális) felszerelése

Ehhez az eljáráshoz szükséges alkatrészek:

2	Rögzítőelemek (nem tartozék)

Eljárás

Igény szerint szerelje fel az akkumulátortöltőt biztonságosan a falra a hátulján található fali rögzítőfuratok segítségével.

Szerelje fel beltérben (például garázsban vagy más száraz helyen), konnektor közelében és gyermekektől elzárva.

Az akkumulátortöltő felszerelésével kapcsolatban a Ábra 3 segítséget nyújthat.

Az akkumulátortöltő rögzítéséhez csúsztassa azt rá a megfelelően elhelyezett csavarokra (a csavar nem tartozék).

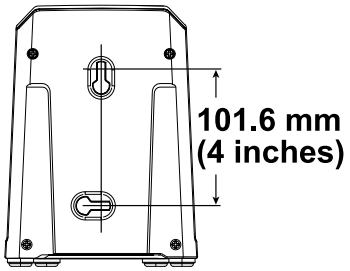

Ábra 3

2

A fogantyú összeszerelése

Ehhez az eljáráshoz szükséges alkatrészek:

1	Fogantyú felső része
2	Csavar
2	Önbiztosító anya

Eljárás

Fontos: **Távolítsa el és dobja ki a fűnyírót burkoló műanyag védőlemezt, valamint minden egyéb műanyag elemet és csomagolást a gépről.**

Megjegyzés: Távolítsa el a gumi védősapkát a fogantyúegységről, mielőtt a felső részét az alsó részébe csúsztatja. Ezeket a gyártás során szerelték fel a kábelek védelme érdekében.

⚠ FIGYELMEZTETÉS

A fogantyú nem megfelelő be- vagy kihajtása károsíthatja a kábeleket, ami nem biztonságos üzemeltetési körülményeket eredményezhet.

- **Ügyeljen a kábelek épségére a fogantyú be- vagy kihajtása során.**
- **Ha egy kábel károsodott, lépjen kapcsolatba hivatalos márkaszervizzel.**

1. Szerelje be a fogantyú felső részét az alsó részbe, majd rögzítse a 2 csavar és 2 önbiztosító anya segítségével a Ábra 4 szerint.

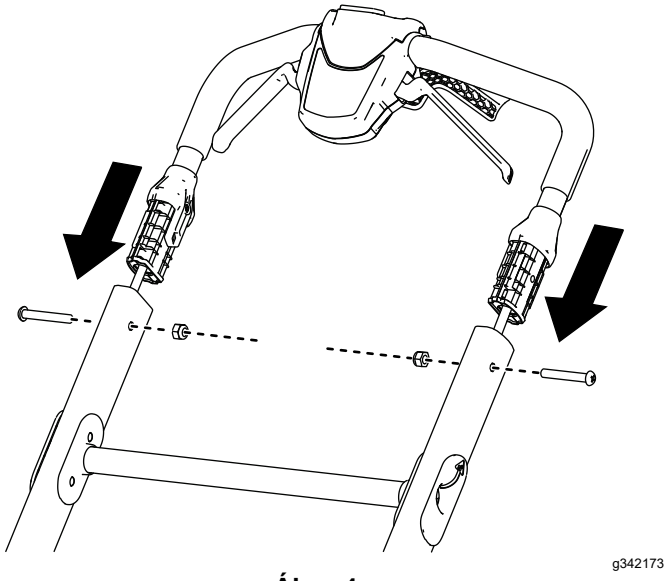

Ábra 4

2. A fogantyúretesz oldásához húzza a fogantyút kioldó kart a fogantyú felső része felé (Ábra 5).
3. Hajtsa hátra a fogantyút üzemi helyzetbe, és hagyja beugrani reteszelő helyzetbe a fogantyút kioldó kart (Ábra 5).

   Megjegyzés: Ügyeljen arra, hogy a fogantyú bekattanjon a helyére.

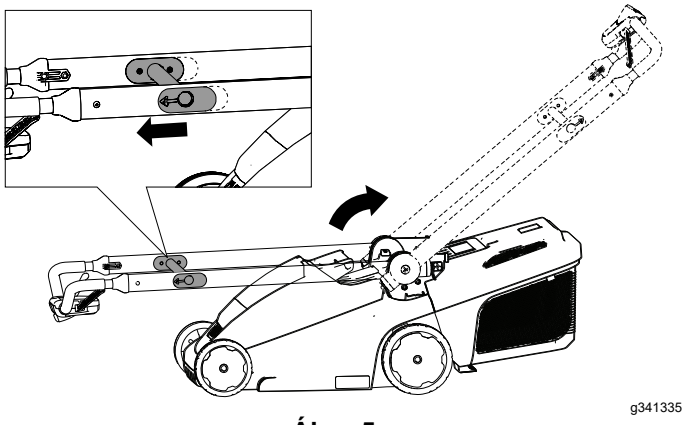

Ábra 5

Termékáttekintés

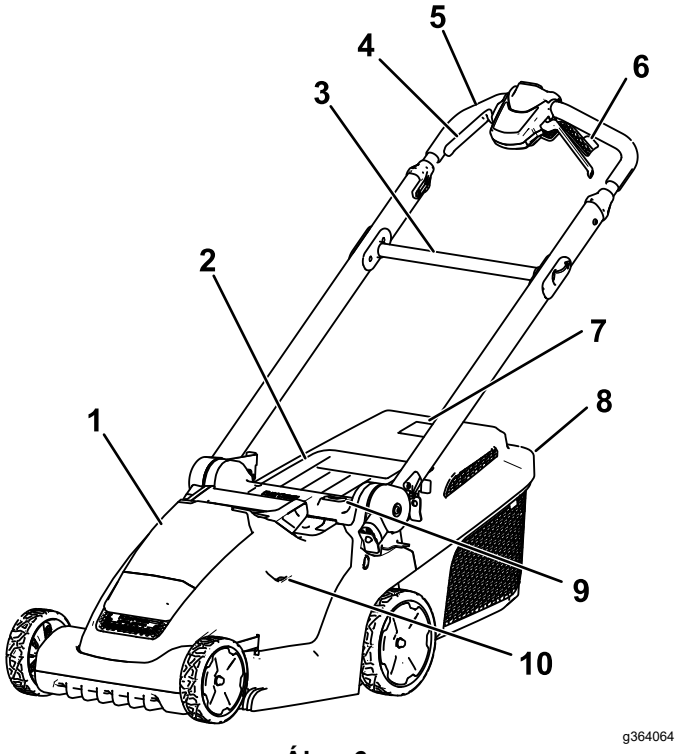

Ábra 6

1. Akkumulátorrekesz
2. Hátsó terelőlemez
3. Fogantyút kioldó kar
4. Késvezérlő karok
5. Fogantyú
6. Önjáró meghajtás karjai (csak a 21844 típusnál)
7. Gyűjtőtartály tele visszajelző
8. Gyűjtőtartály
9. Vágásmagasság-állító gomb
10. Vágásmagasság-ellenőrző ablak

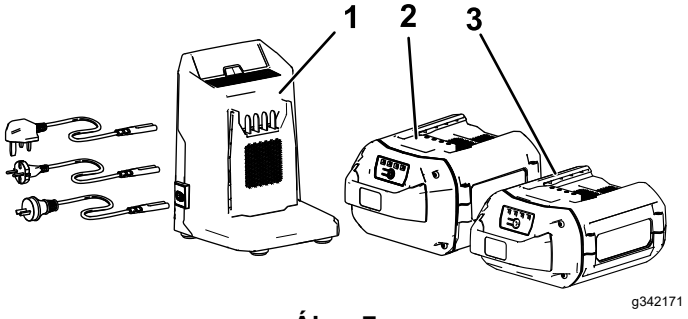

Ábra 7

1. 81802 típusú akkumulátortöltő (a 21836, 21843 és 21844 típus tartozéka)
2. 81850 típusú akkumulátor (a 21843 és 21844 típus tartozéka)
3. 81825 típusú akkumulátor (a 21836 típus tartozéka)

Műszaki adatok

Modell	Tömeg (akkumulátor nélkül)	Hosszúság	Szélesség	Magasság
21836/T	20,2 kg	130,6 cm	41,7 cm	107,3 cm
21843/T	22,1 kg	136,2 cm	48,5 cm	108,5 cm
21844/T	24,0 kg	136,2 cm	48,5 cm	108,5 cm

A SmartStow méretei

Modell	Hosszúság	Szélesség	Magasság
21836/T	41,2 cm	41,7 cm	113,5 cm
21843/T	41,0 cm	48,5 cm	114,0 cm
21844/T	41,0 cm	48,5 cm	114,0 cm

Akkumulátor

Modell	81825	81850
Az akkumulátor kapacitása	2,5 Ah	4,0 Ah
	135 Wh	216 Wh
Az akkumulátor névleges feszültsége = maximum 60 V, névleges 54 V. A tényleges feszültségszint a terhelés függvénye.		

Akkumulátortöltő

Modell	81802
Típus	60 V-os MAX lítiumionakkumulátor-töltő
Bemenet	100–240 V AC 50/60 Hz, max. 2,0 A
Kimenet	60 V MAX DC 2,0 A

Megfelelő hőmérsékleti tartományok

Az akkumulátor töltéséhez/tárolásához	5 °C és 40 °C között*
Az akkumulátor használatához	–30 °C és 49 °C között*
A gép használatához	0 °C és 49 °C között*

* A töltési idő megnő, ha a töltés nem a jelzett tartományon belül zajlik.

Tárolja a gépet, az akkumulátort és az akkumulátortöltőt zárt, tiszta, száraz helyen.

Üzemeltetés

Megjegyzés: A gép jobb és bal oldalát normál üzemeltetési helyzetben határozza meg.

Működtetés előtt

Az akkumulátor beszerelése

Fontos: **Az akkumulátort csak a megfelelő hőmérsékleti tartományban használja; lásd: Műszaki adatok (oldal 10).**

1. A biztonsági kulcs ne legyen a gépben.
2. Az akkumulátor szellőzőnyílásai legyenek mentesek a portól és egyéb szennyeződéstől.
3. Hajtsa fel az akkumulátorrekesz-fedelet (Ábra 8, A).
4. Az akkumulátoron kialakított bemélyedést a gépen látható nyelvvel összeigazítva csúsztassa az akkumulátort a rekeszébe rögzülésig (Ábra 8, B).
5. Csukja le az akkumulátorrekesz-fedelet (Ábra 8, C).

   Megjegyzés: Ha az akkumulátorrekesz fedele nem csukódik be teljesen, akkor az akkumulátor beszerelése nem megfelelő.

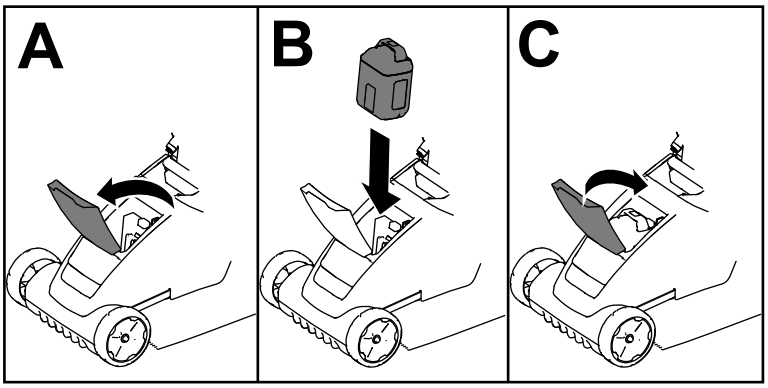

g341293

Ábra 8

A vágási magasság állítása

⚠ FIGYELMEZTETÉS

A vágásmagasság beállítása során a keze a mozgó késhez érhet, ami súlyos személyi sérüléssel járhat.

- **Állítsa le a motort, távolítsa el az akkumulátort, és várja meg, amíg az összes mozgó alkatrész leáll, csak ezután állítson a vágásmagasságon.**
- **A vágásmagasság állítása közben ne nyúljon a nyíróasztal alá.**

A vágásmagasság beállításához nyomja le a vágásmagasság gombot, majd emelje vagy süllyessze a nyíróasztalt addig, amíg a vágásmagasság-ellenőrző ablakban meg nem jelenik a kívánt érték (Ábra 9).

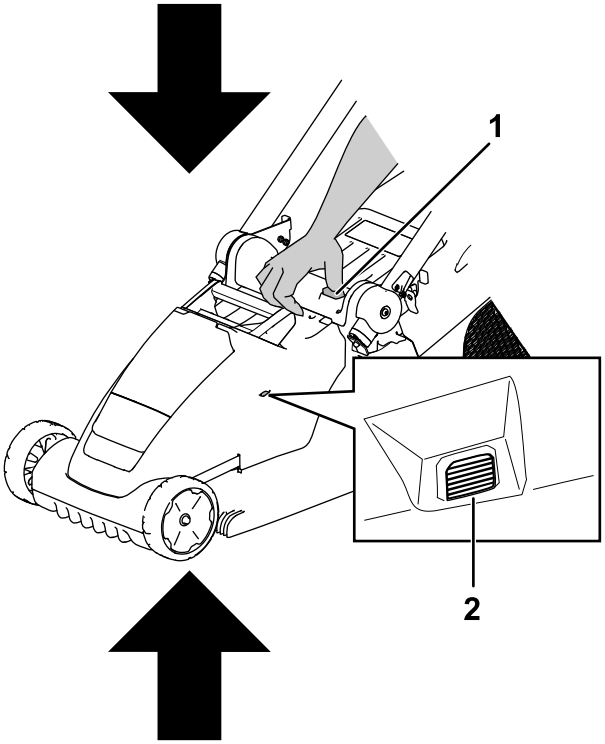

Ábra 9

1. Vágásmagasság-állító gomb
2. Vágásmagasság-ellenőrző ablak

A vágásmagasság 6 fokozatban állítható 19 mm és 70 mm között.

Visszajelző	Vágásmagassági helyzet
	1 (legalacsonyabb)
	2
	3
	4
	5
	6 (legmagasabb)

Működtetés közben

A gép elindítása

1. Győződjön meg arról, hogy az akkumulátort feltöltötte és beszerelte a gépbe; lásd: Az akkumulátor beszerelése (oldal 11).
2. Tegye be a biztonsági kulcsot a gépbe (Ábra 10).

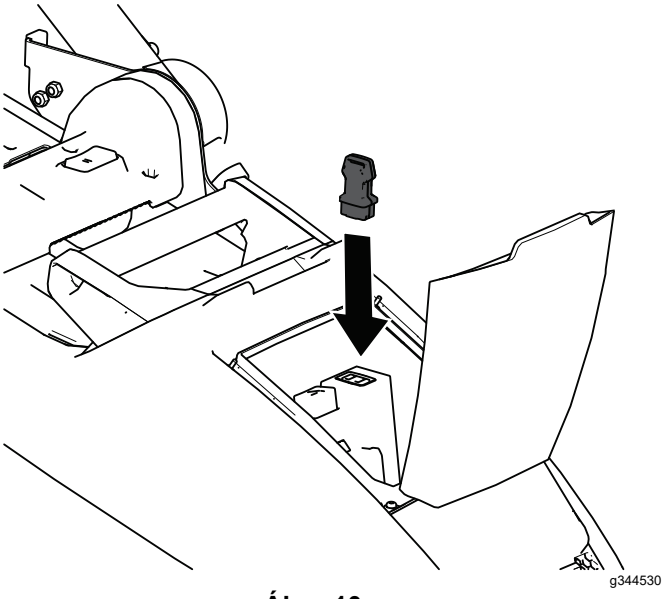

Ábra 10

3. A gép bekapcsolásához nyomja meg a be-/kikapcsoló gombot a fogantyú felső részén középen.
4. A gép elindításához húzza be a késvezérlő karokat.

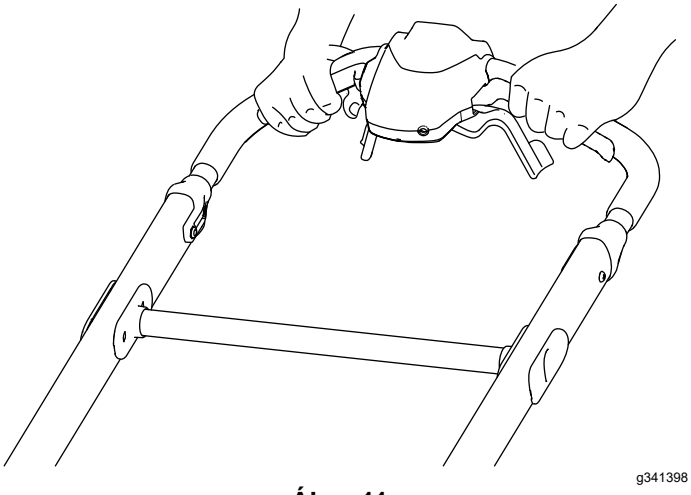

Ábra 11

Az önjáró meghajtás használata

Csak a 21844/T esetében

- **Az önjáró meghajtás sebességének beállításához állítson a sebességszabályozó tárcsán (Ábra 12).**
- **Az önjáró meghajtás bekapcsolásához húzza hozzá az önjáró meghajtás karjait a fogantyúhoz, és tartsa ott (Ábra 12) .**
- **Az önjáró meghajtás kikapcsolásához engedje el az önjáró meghajtás karjait.**

Megjegyzés: A munkasebesség csökkentéséhez fordítsa balra a sebességszabályozó tárcsát; a növeléséhez fordítsa jobbra.

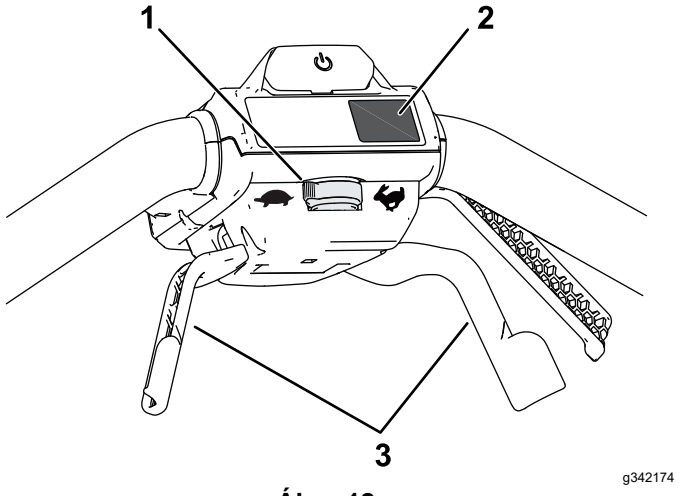

Ábra 12

1. Önjáró meghajtás sebességszabályozó tárcsája
2. MAX gomb
3. Önjáró meghajtás karjai

A késfordulatszám beállítása

A gépen 2 késfordulatszám állítható be: RUNSMART (INTELLIGENS) és MAX (MAXIMÁLIS).

- RUNSMART (INTELLIGENS) helyzetben a késfordulatszámot automatikusan állítja be a rendszer a nagyobb hatékonyság érdekében; a gép észleli a nyírási körülmények változásait, és növeli a késfordulatszámot, ha az szükséges a vágási minőség fenntartásához.
- MAX (MAXIMÁLIS) beállítás mellett a késfordulatszám folyamatosan a legmagasabb értéken marad.

Nyomja meg a be-/kikapcsoló gomb alatt a MAX gombot a MAX fordulatszámhoz (Ábra 12).

A kaszálék mulcsozása

A gép gyárilag alkalmas mulcsozásra és a levélkaszálék visszadolgozására a gyepbe.

Ha a gyűjtőtartály a gépen van, a kaszálék mulcsozásához vegye le róla. Lásd: A gyűjtőtartály eltávolítása (oldal 16).

A mulcsozódugó felszerelése

1. Állítsa le a gépet, majd távolítsa el a biztonsági kulcsot és az akkumulátort; lásd: A gép leállítása (oldal 17).
2. Állítsa a gépet függőleges tárolási helyzetbe; lásd: A gép tárolása függőleges tárolási helyzetben (oldal 19).

3. Tisztítsa meg a nyíróasztal alját, hogy a dugó megfelelően illeszkedjen; lásd: A gép aljának tisztítása (oldal 19).

4. Igazítsa a helyére a mulcsozódugót, majd nyomja be az alját, hogy a helyére kattanjon a 2 rögzítőcsapon a Ábra 13 szerint.

   Fontos: **A mulcsozódugó aljának megfelelő felszerelés esetén egy vonalba kell esnie a nyíróasztal aljával; ha a mulcsozódugó nem illeszkedik megfelelően, ne használja; vegye fel a kapcsolatot a hivatalos márkakereskedővel.**

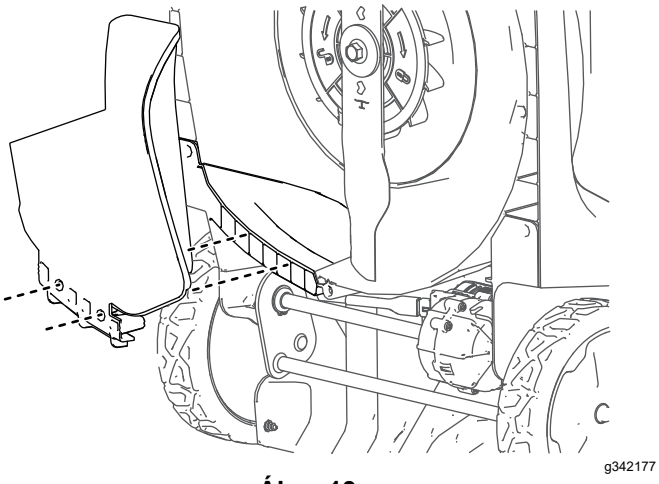

Ábra 13

A mulcsozódugó eltávolítása

A mulcsozódugó eltávolításához távolítsa el az akkumulátort, majd hajtsa végre fordított sorrendben az itt ismertetett lépéseket: A mulcsozódugó felszerelése (oldal 13).

A nyesedék összegyűjtése

Használja a gyűjtőtartályt, ha össze kívánja gyűjteni a fűkaszálékot és a levélhulladékot a gyepről.

Ha a mulcsozódugó rajta van a gépen, a kaszálék begyűjtéséhez vegye le róla. Lásd: A mulcsozódugó eltávolítása (oldal 14).

A gyűjtőtartály felszerelése

1. Hajtsa fel a fogantyút függőleges helyzetbe, majd hajtsa fel a hátsó terelőlemezt (Ábra 14, A).
2. Illessze be a gyűjtőtartály horgait a gép hátulján kialakított bemélyedésekbe (Ábra 14, B).
3. Hajtsa rá a hátsó terelőlemezt a gyűjtőtartályra (Ábra 14, C).
4. Hajtsa vissza a fogantyút üzemi helyzetbe; lásd A fogantyú behajtása (oldal 19).

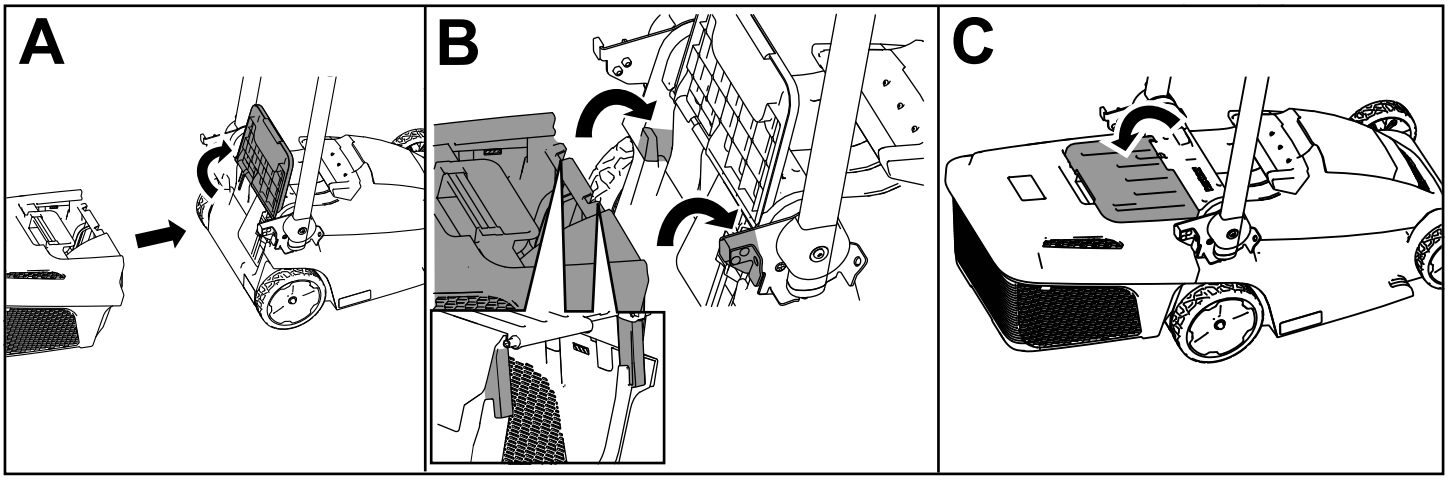

g341400

Ábra 14

Gyűjtőtartály tele visszajelző

A gyűjtőtartály kemény tetejének hátsó részén teltségvisszajelző található. Fűgyűjtés közben a gyűjtőtartályon átáramló levegő árama a visszajelzőt felemelt, nyitott helyzetben tartja. Amikor a gyűjtőtartály megtelt, és a levegőt a fű eltorlaszolja, a visszajelző lecsukódik.

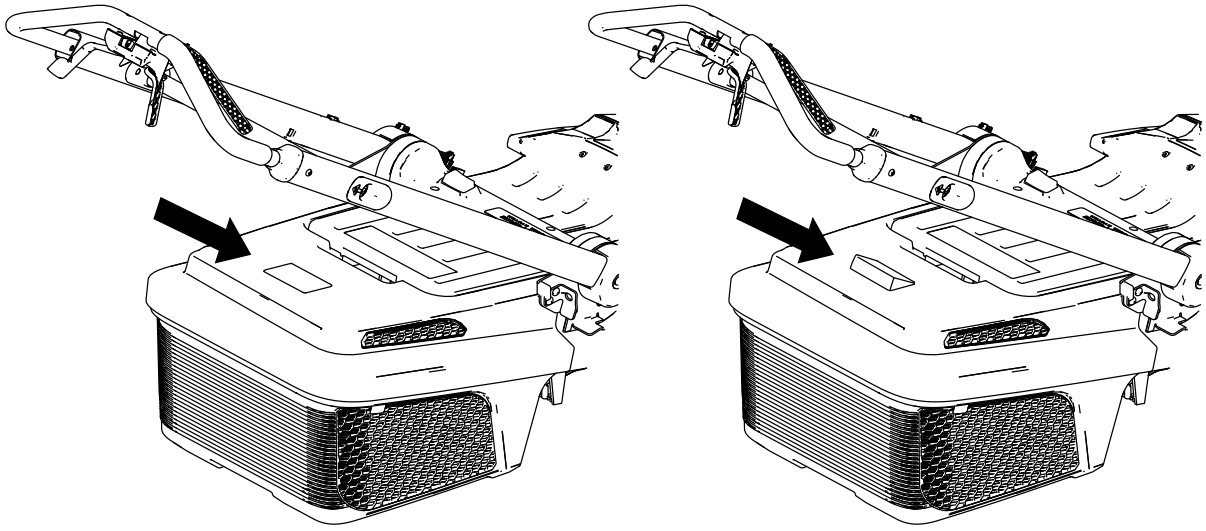

g363501

Ábra 15

A gyűjtőtartály eltávolítása

A gyűjtőtartály eltávolításához végezze el az előző lépéseket fordított sorrendben, lásd A gyűjtőtartály felszerelése (oldal 15).

Ne használja a gépet gyűjtőtartály nélkül, csak ha felszerelte a mulcsozódugót. A gyűjtőtartályt csak akkor távolítsa el, ha mulcsozást végez, szállítja, tárolja a gépet, vagy üríti a gyűjtőtartályt (Ábra 16).

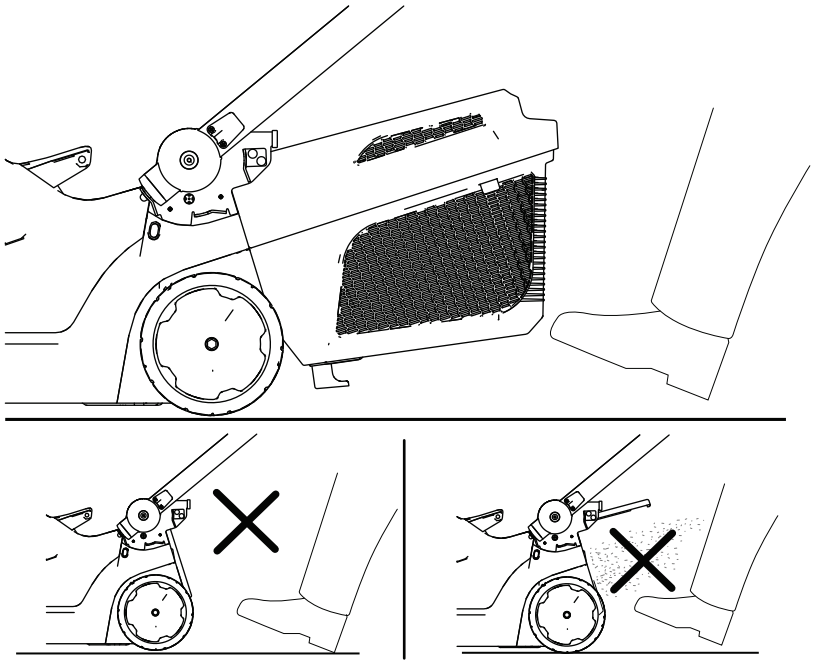

g356991

Ábra 16

A gép leállítása

1. Engedje el a késvezérlő rudat (Ábra 10).

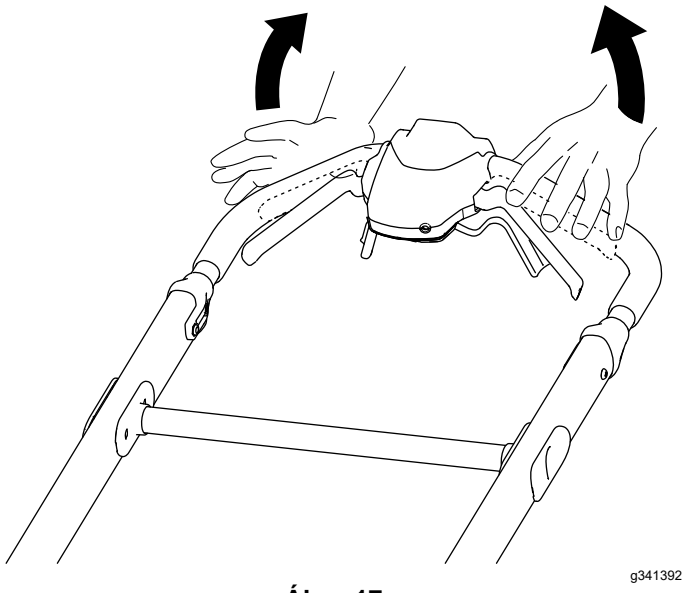

Ábra 17

2. Távolítsa el a biztonsági kulcsot a gépből (Ábra 10).

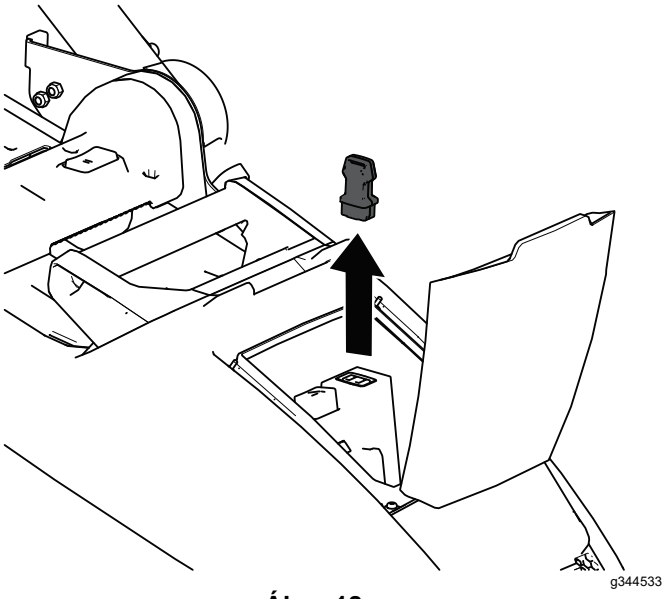

Ábra 18

3. Távolítsa el az akkumulátort, lásd: Az akkumulátor eltávolítása a gépből (oldal 17).

   Megjegyzés: Mindig vegye ki az akkumulátort, ha nem használja a gépet.

Az akkumulátor eltávolítása a gépből

1. Hajtsa fel az akkumulátorrekesz-fedelet.
2. Nyomja meg a reteszt az akkumulátor kioldásához, majd emelje ki az akkumulátort a gépből.
3. Csukja le az akkumulátorrekesz-fedelet.

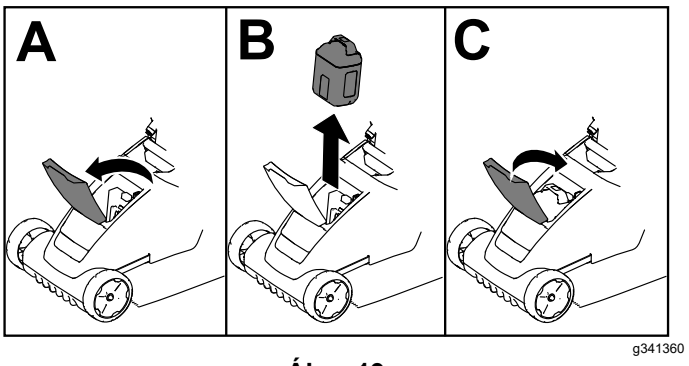

Ábra 19

Üzemeltetési tanácsok

Általános fűnyírási tanácsok

- Kerülje el a kés kemény tárgyakhoz csapódását. Szándékosan soha ne nyírjon tárgyak felett.
- A legjobb teljesítmény eléréséhez szereljen fel új Toro-kést az idény kezdete előtt, vagy amikor szükséges.

Fűkaszálás

- Egyszerre a fűszálaknak csak mintegy harmadrészét vágja le. A még jobb vágásminőség, üzemidő és fűgyűjtés érdekében végezze a fűnyírást nagyobb vágásmagassággal.
- Ne vágjon a legalacsonyabb beállításon, hacsak nem gyér a fű, vagy csak késő ősszel, amikor a fű növekedése lelassul.
- A gyep legjobb kinézete érdekében kezdje a legnagyobb vágásmagassággal, és haladjon lassabban; ezután menjen át a területen alacsonyabb beállítás mellett. Ha a fű túl hosszú, a gép eltömődhet, és a motor leállhat.
- A nedves fű és levelek hajlamosak összetapadni az udvaron, és a gép eltömődését vagy a motor leállását okozhatják. Kerülje a fűnyírást nedves füvön.
- Vegye figyelembe a rendkívül száraz időjárás esetén fennálló potenciális tűzveszélyt, kövesse a helyi tűzvédelmi figyelmeztetéseket, és tartsa tisztán a gépet a száraz fűtől és a törmeléktől.

- Váltogassa a fűnyírás irányát. Ez segít eloszlatni a kaszálékot a pázsiton az egyenletes trágyázás érdekében.
- Ha nem kielégítő a kész pázsit megjelenése, próbáljon ki egyet vagy akár többet a következő javaslatok közül:
  - Cserélje ki vagy éleztesse meg a kést.
  - Fűnyírás közben haladjon lassabb ütemben.
  - Növelje gépén a vágási magasságot.
  - Nyírja gyakrabban a füvet.
  - Alkalmazzon átfedést a rendek között, ahelyett, hogy külön minden soron teljes szélességű rendet nyírna.

Levelek vágása

- A pázsit nyírását követően győződjön meg arról, hogy a fű fele kilátszik a levágott levéllepel alól. Lehetséges, hogy egynél többször kell áthaladnia egy soron a levelek felett.
- A felaprításuk előtt távolítsa el a levelek nagyját a talajról. Ha a gép nem vágja elég finomra a leveleket, csökkentse a munkasebességet, vagy nyírjon először nagyobb vágásmagasságon, majd ismét a kívánt vágásmagasságon.

Működtetés után

Az akkumulátor töltése

Fontos: **Az akkumulátor a megvásárlásakor nincs teljesen feltöltve. Az eszköz használata előtt tegye az akkumulátort a töltőbe, és töltse addig, amíg a LED-kijelző szerint teljesen fel nem töltődött. Olvassa el az összes biztonsági óvintézkedést.**

Fontos: **Az akkumulátor töltését csak a megfelelő hőmérsékleti tartományban végezze; lásd: Műszaki adatok (oldal 10).**

Megjegyzés: Az akkumulátoron a töltöttség-ellenőrző gombot megnyomva bármikor ellenőrizheti az akkumulátor töltöttségét (LED-kijelzők).

1. Az akkumulátor és a töltő szellőzőnyílásai legyenek mentesek a portól és egyéb szennyeződéstől.

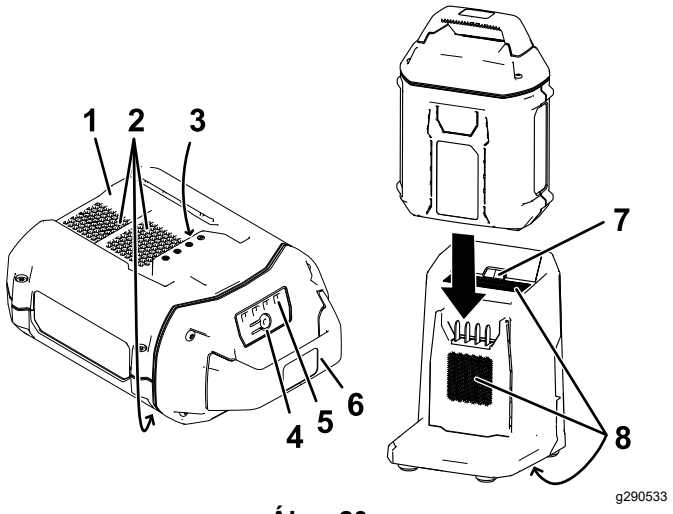

Ábra 20

1. Az akkumulátor bemélyedése
2. Az akkumulátor szellőzőnyílásai
3. Az akkumulátor érintkezői
4. Akkumulátor töltöttség-ellenőrző gombja
5. LED-kijelzők (töltöttség)
6. Fogantyú
7. Töltő LED-kijelzője
8. Töltő szellőzőnyílásai

2. Igazítsa össze az akkumulátor bemélyedését (Ábra 20) a töltőn kialakított nyelvvel.
3. Csúsztassa be az akkumulátort a töltőbe ütközésig (Ábra 20).
4. Az akkumulátort az eltávolításához csúsztassa ki hátrafelé a töltőből.
5. Az alábbi táblázat az akkumulátortöltő LED-kijelzőjének jelzéseit ismerteti.

Kijelző	Jelentése
Nem világít	Nincs behelyezve akkumulátor
Zölden villog	Az akkumulátor töltődik
Zöld	Az akkumulátor feltöltődött
Piros	Az akkumulátor és/vagy az akkumulátortöltő hőmérséklete kívül került a megfelelő tartományon
Pirosan villog	Akkumulátortöltési hiba*

* További tájékoztatásért lásd: Hibakeresés és elhárítás (oldal 23).

Fontos: **Az akkumulátor a gép használatának szüneteiben rövid időre a töltőn hagyható.**

Ha az akkumulátort hosszabb ideig nem használja, távolítsa el a töltőből; lásd: Szerviz (oldal 22).

A gép tisztítása

A gép aljának tisztítása

Szolgáltatásszünet: Minden használat után

A legjobb eredmény érdekében tisztítsa meg a gép alját rögtön a fűnyírás befejezése után.

1. Állítsa le a gépet, majd távolítsa el a biztonsági kulcsot és az akkumulátort.
2. Engedje le a gépet a legalacsonyabb vágásmagasságra.
3. Állítsa a gépet függőleges tárolási helyzetbe; lásd: A gép tárolása függőleges tárolási helyzetben (oldal 19).
4. Tisztítsa meg a gép aljáról kefével vagy seprűvel a hulladékot.

   Fontos: **Ne használjon vizet a gép tisztításához; a víz károsíthatja az elektromos alkatrészeket.**
5. Tisztítsa meg a gyűjtőtartályt.

A gyűjtőtartály tisztítása

Szolgáltatásszünet: Minden használat után

A maximális gyűjtési kapacitás érdekében tisztítsa meg gyakran a gyűjtőtartályt. Kefélje le a hulladékot.

A fogantyú behajtása

⚠ FIGYELMEZTETÉS

A fogantyú nem megfelelő be- vagy kihajtása károsíthatja a kábeleket, ami nem biztonságos üzemeltetési körülményeket eredményezhet.

- **Ügyeljen a kábelek épségére a fogantyú be- vagy kihajtása során.**
- **Ha egy kábel károsodott, lépjen kapcsolatba hivatalos márkaszervizzel.**

⚠ FIGYELMEZTETÉS

A gép beindítása előtt feltétlenül hajtsa fel üzemi helyzetbe a fogantyút, hogy elkerülhetők legyenek a kidobott tárgyak okozta sérülések.

1. Állítsa le a gépet, vegye ki a biztonsági kulcsot, és távolítsa az akkumulátort; lásd: A gép leállítása (oldal 17).
2. A fogantyúretesz oldásához húzza a fogantyút kioldó kart a fogantyú felső része felé (Ábra 21).
3. Hajtsa félig előre a fogantyút felállított helyzetbe vagy teljesen előre függőleges tárolási helyzetbe a Ábra 21 szerint.

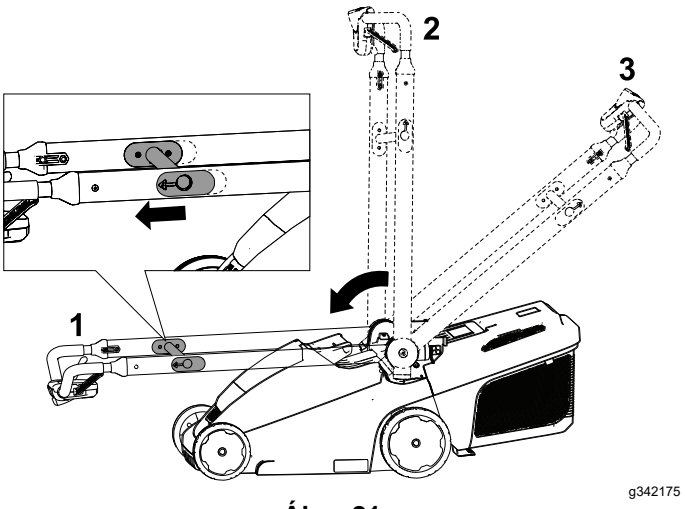

Ábra 21

1. Függőleges tárolási helyzet
2. Felállított helyzet
3. Üzemi helyzet

4. A fogantyú kihajtása, lásd 2 A fogantyú összeszerelése (oldal 8).

A gép tárolása függőleges tárolási helyzetben

A gépet függőleges helyzetben is tárolhatja, így kisebb helyen elfér.

⚠ FIGYELMEZTETÉS

A fogantyú nem megfelelő be- vagy kihajtása károsíthatja a kábeleket, ami nem biztonságos üzemeltetési körülményeket eredményezhet.

- **Ügyeljen a kábelek épségére a fogantyú be- vagy kihajtása során.**
- **Ha egy kábel károsodott, lépjen kapcsolatba hivatalos márkaszervizzel.**

1. Állítsa le a gépet, vegye ki a biztonsági kulcsot, és távolítsa az akkumulátort; lásd: A gép leállítása (oldal 17).
2. Hajtsa teljesen előre a fogantyút, amíg a helyére nem kattan; lásd: A fogantyú behajtása (oldal 19).
3. A gyűjtőtartály ne legyen a gépen; ha rajta van, vegye le róla. Lásd: A gyűjtőtartály eltávolítása (oldal 16).
4. A vágásmagasság legyen a legmagasabb beállításon (6. helyzet); ha nincs ott, emelje fel. Lásd: A vágási magasság állítása (oldal 12).

5. Billentse hátra a gépet, és a fogantyújánál fogva tolja a kerekein a tárolási helyére (Ábra 22).

⚠ FIGYELMEZTETÉS

A fogantyút kioldó kart meghúzva a fogantyú kioldódik, amitől a fűnyíró hirtelen a talajra eshet.

Ne a fogantyút kioldó karnál fogva mozgassa a gépet.

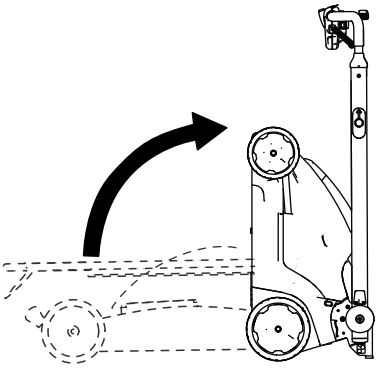

g342176

Ábra 22

Megjegyzés: A gyűjtőtartály ebben a helyzetben felakasztható a fogantyút kioldó karra (Ábra 23).

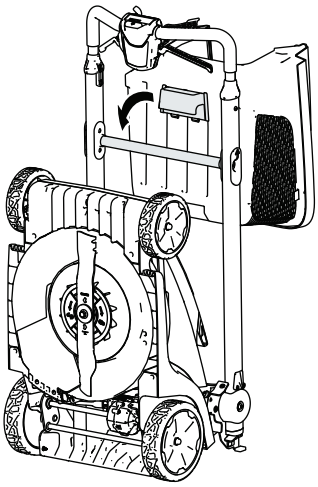

g356985

Ábra 23

Karbantartás

A gép karbantartása vagy tisztítása előtt távolítsa el belőle a biztonsági kulcsot és az akkumulátort.

Csak a gyártó által javasolt cserealkatrészeket és tartozékokat használja.

Vizsgálja át és tartsa karban a gépet rendszeresen. A gépet csak hivatalos szakszervizben javíttassa.

A gép kenése

A gépet nem kell kennie; a csapágyak a gép élettartama végéig kitartó kenést kaptak a gyárban.

A kés cseréje

Szolgáltatásszünet: Évente

Fontos: A kés megfelelő felszereléséhez nyomatékkulcs szükséges. **Ha nem rendelkezik nyomatékkulccsal, vagy nem szívesen végezné el ezt a műveletet, forduljon márkaszervizhez.**

Ha a kés megsérült vagy elrepedt, azonnal cserélje ki. Ha a kés eltompult vagy kicsorbult, éleztesse meg és egyensúlyoztassa ki, vagy cserélje ki.

⚠ FIGYELMEZTETÉS

A szervizelés során ügyeljen arra, hogy a kés kikapcsolt meghajtás esetén is megmozdulhat. A kés éles; ha hozzáér, súlyosan megsérülhet.

A kés szervizelésekor viseljen védőkesztyűt.

1. Távolítsa el a biztonsági kulcsot és az akkumulátort a gépből.
2. A kést rögzítse egy fadarabbal (Ábra 24).
3. Távolítsa el a késcsavart, az alátétet és a kést; tegye el az alátétet és a késcsavart (Ábra 24).
4. Szerelje fel az új kést, az alátétet és a késcsavart (Ábra 25).

   Fontos: **A kés hajlított végei nézzenek a gép burkolata felé.**
5. **Nyomatékkulcs segítségével húzza meg a késcsavart 35 N·m nyomatékkal.**

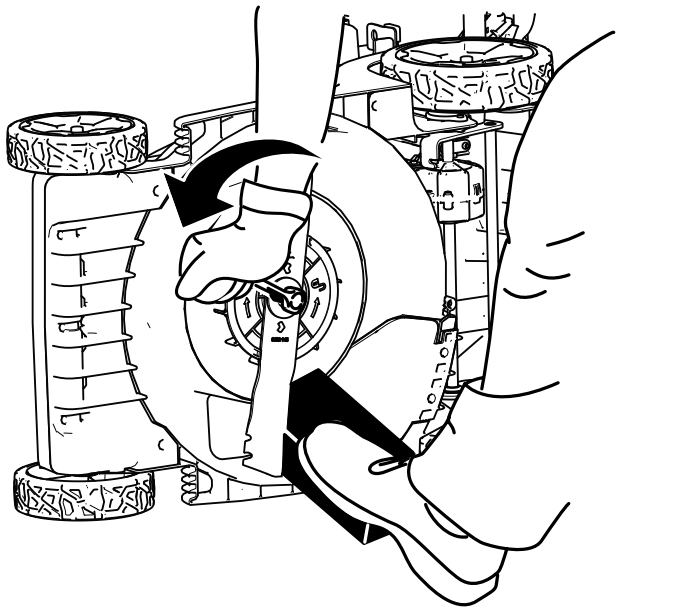

Ábra 24

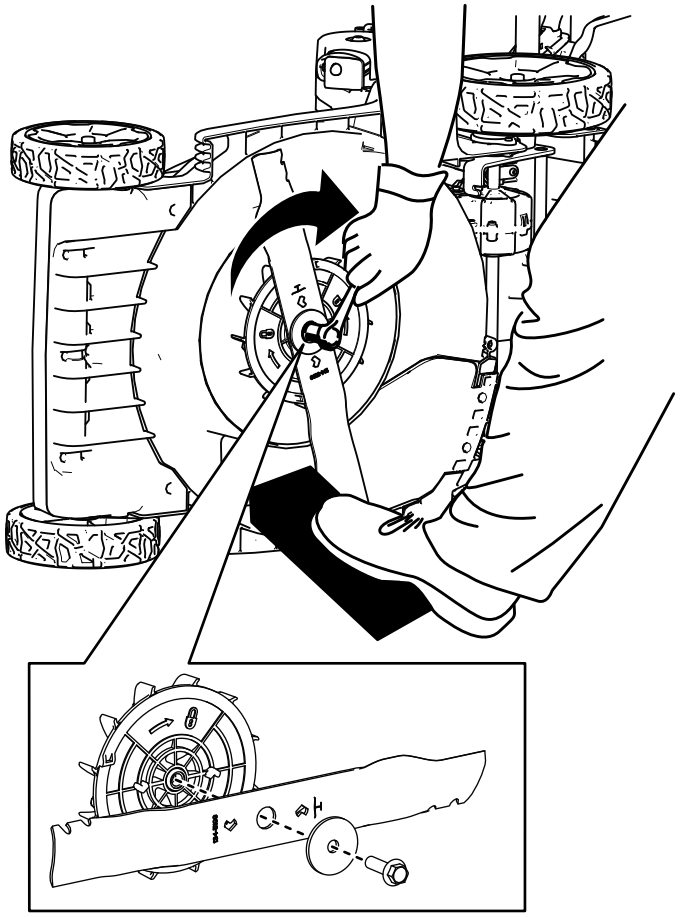

Ábra 25

Az akkumulátor előkészítése újrahasznosításra

Fontos: **Miután eltávolította a gépből, fedje le az akkumulátor kivezetéseit erős szigetelőszalaggal. Ne kísérelje meg összezúzni, szétszedni az akkumulátort, vagy eltávolítani bármely elemét.**

Az akkumulátor felelősségteljes újrahasznosításának módjára vonatkozó tájékoztatásért forduljon a helyi önkormányzathoz vagy hivatalos Toro-forgalmazóhoz.

Tárolás

Fontos: **A gépet, az akkumulátort és a töltőt csak a megfelelő hőmérsékleti tartományban tárolja; lásd: Műszaki adatok (oldal 10).**

Fontos: **Az akkumulátor szezonon kívüli tárolása esetén töltse azt fel annyira, hogy két vagy három LED zölden világítson rajta. Ne tegyen el teljesen feltöltött vagy teljesen lemerült akkumulátort. Ha ismét készen áll a gép használatára, töltse fel az akkumulátort annyira, hogy az akkumulátortöltőn a bal oldali visszajelző vagy az akkumulátoron mind a 4 LED zölden világítson.**

- Válassza le használat után a terméket az áramellátásról (pl. távolítsa el belőle az akkumulátort és a biztonsági kulcsot), és ellenőrizze az épségét.
- Ne tárolja a gépet vagy töltőt beszerelt akkumulátorral.
- Tisztítson le minden idegen anyagot a termékről.
- Ha nem használja, tárolja a gépet, a biztonsági kulcsot, az akkumulátort és az akkumulátortöltőt gyermekektől elzárva.
- Tartsa távol a gépet, az akkumulátort és az akkumulátortöltőt maró hatású szerektől, például a kerti vegyszerektől és a jégmentesítő sótól.
- A súlyos személyi sérülés kockázatának csökkentése érdekében ne tárolja az akkumulátort kültéren vagy járműben.
- Húzza meg az összes kötőelemet.
- Tárolja a gépet, az akkumulátort és az akkumulátortöltőt zárt, tiszta, száraz helyen.

Szerviz

Szolgáltatásszünet: Évente

Ha a gép javítást igényelne, vegye fel a kapcsolatot a hivatalos márkakereskedővel.

Hibakeresés és elhárítás

Csak az utasításban ismertetett lépéseket hajtsa végre. Minden további ellenőrzési, karbantartási és javítási munkát hivatalos szervizközpontnak vagy hasonlóan képzett szakembernek kell elvégeznie, ha Ön nem tudja megoldani a problémát.

Probléma	Lehetséges ok	Javító intézkedés
A gép nem indul el.	1. Az akkumulátor nincs teljesen becsúsztatva a helyére a gépben. 2. Az akkumulátor nincs feltöltve. 3. Az akkumulátor megsérült. 4. Egyéb elektromos probléma lépett fel a gépnél.	1. Vegye ki, majd tegye be ismét az akkumulátort a gépbe, ügyelve, hogy teljesen, kattanásig becsússzon. 2. Vegye ki az akkumulátort a gépből, és töltse fel. 3. Cserélje ki az akkumulátort. 4. Vegye fel a kapcsolatot a hivatalos márkakereskedővel.
A gép nem működik vagy csak szakaszosan működik.	1. Nedvesség került az akkumulátor érintkezőire. 2. Az akkumulátor nincs teljesen becsúsztatva a helyére a szerszámban.	1. Hagyja megszáradni az akkumulátort, vagy törölje szárazra. 2. Vegye ki, majd tegye be ismét az akkumulátort a gépbe, ügyelve, hogy teljesen, kattanásig becsússzon.
A gép nem éri el a maximális teljesítményét.	1. Az akkumulátor töltöttsége alacsony. 2. A szellőzőnyílások eltömődtek.	1. Vegye ki az akkumulátort a gépből, és töltse fel teljesen. 2. Tisztítsa meg a szellőzőnyílásokat.
Az akkumulátor túl hamar lemerül.	1. Az akkumulátor hőmérséklete a megfelelő tartomány alá csökkent, vagy afölé emelkedett. 2. A gép túlterhelődött	1. Vigye az akkumulátort száraz, 5–40 °C hőmérsékletű helyre. 2. Végezze a fűnyírást nagyobb vágásmagasságon, vagy fűnyírás közben haladjon lassabb ütemben.
Az akkumulátortöltő nem működik.	1. Az akkumulátortöltő hőmérséklete a megfelelő tartomány alá csökkent, vagy afölé emelkedett. 2. Nincs áram a konnektorban, amelybe az akkumulátortöltőt bedugták.	1. Húzza ki az akkumulátortöltőt, és vigye száraz, 5–40 °C hőmérsékletű helyre. 2. Javíttassa meg a konnektort szakképzett villanyszerelővel.
Nem működik a gép önjáró meghajtása.	1. Az önjáró meghajtás rendszere vagy a tápkábel megsérült.	1. Vegye fel a kapcsolatot a hivatalos márkakereskedővel.
Az akkumulátortöltő LED-kijelzője pirosan világít.	1. Az akkumulátor és/vagy az akkumulátortöltő hőmérséklete kívül került a megfelelő tartományon.	1. Húzza ki az akkumulátortöltőt, és vigye az akkumulátorral együtt száraz, 5–40 °C hőmérsékletű helyre.

Probléma	Lehetséges ok	Javító intézkedés
Az akkumulátortöltő LED-kijelzője pirosan villog.	1. Kommunikációs hiba lépett fel az akkumulátor és a töltő között.	1. Vegye ki az akkumulátort a töltőből, húzza ki az akkumulátortöltőt a konnektorból, és várjon 10 másodpercet. Dugja vissza a konnektorba az akkumulátortöltőt, és tegye vissza bele az akkumulátort. Ha az akkumulátortöltő LED-kijelzője továbbra is pirosan villog, ismételje meg a műveletsort. Ha az akkumulátortöltő LED-kijelzője 2 kísérlet után is pirosan villog, megfelelő módon gondoskodjon az akkumulátor hulladékelhelyezéséről egy újrahasznosító létesítményben.
	2. Az akkumulátor gyenge.	2. Vegye fel a kapcsolatot a hivatalos márkakereskedővel, ha az akkumulátor még garanciális, vagy gondoskodjon az akkumulátor megfelelő hulladékelhelyezéséről egy akkumulátor-újrahasznosító létesítményben.
A gép sípoló hangot hallat.	1. Az akkumulátor nincs feltöltve.	1. Vegye ki az akkumulátort a gépből, és töltse fel.
	2. A gép nem biztonságos üzemi helyzetbe került.	2. Ügyeljen rá, hogy a gép ne kerüljön szélsőséges szögbe használat közben.
	3. A gép túlterhelődött.	3. Végezze a fűnyírást nagyobb vágásmagasságon, vagy fűnyírás közben haladjon lassabb ütemben.
	4. Egyéb elektromos probléma lépett fel a gépnél.	4. Kíséreljen meg más hibaelhárítási műveleteket, ha a hangjelzés nem szűnik meg, vegye fel a kapcsolatot a hivatalos márkakereskedővel.
A vágás minősége romlik vagy nem kielégítő.	1. A kés eltompult.	1. Éleztesse meg vagy cserélje ki a kést.
	2. A nyíróasztalon törmelék halmozódott fel.	2. Tisztítsa meg a gép alját.
A zsákolás minősége romlik vagy nem kielégítő.	1. A gép túlterhelődött.	1. Végezze a fűnyírást nagyobb vágásmagassággal.
	2. A gyűjtőtartály szellőzőnyílásai eltömődtek.	2. Tisztítsa meg a gyűjtőtartályt vízzel és puha sörtéjű kefével.
A gép egyenetlenül vág.	1. A kés eltompult.	1. Éleztesse meg vagy cserélje ki a kést.
	2. A vágóasztal megsérült.	2. Vegye fel a kapcsolatot a hivatalos márkakereskedővel.
A gép vibrál.	1. A kés elgörbült vagy megsérült.	1. Vizsgálja meg a kést, szükség esetén cserélje ki.

Megjegyzések:

Megjegyzések:

EEA/UK-adatvédelmi nyilatkozat

A Toro az alábbi módon használja fel az Ön személyes adatait

A The Toro Company („Toro”) tiszteletben tartja személyes adatainak bizalmasságát. Amikor megvásárolja valamelyik termékünket, birtokunkba kerülhet néhány személyes adata közvetlenül Öntől vagy a helyi Toro vállalaton, illetve -kereskedőn keresztül. A Toro ezeket az információkat a szerződéses kötelezettségek teljesítése érdekében – például jótállás nyilvántartásba vételéhez, jótállási igény feldolgozása vagy termék visszahívása esetén történő kapcsolatfelvételre és jogszerű üzleti célokra – használja fel, például vevői elégedettség mérésére, termékeink javítására vagy olyan termékinformációk biztosítására, amelyek érdekesek lehetnek az Ön számára. A Toro a fenti tevékenységek bármelyikével kapcsolatban megoszthatja az Ön adatait a Toro leányvállalataival, kapcsolt vállalkozásaival, kereskedőivel vagy más üzleti partnereivel. Személyes adatait akkor is nyilvánosságra hozhatjuk, ha a törvény ezt előírja, vagy ha vállalkozás eladásával, megvásárlásával vagy egyesülésével kapcsolatban merül fel erre igény. Más vállalat számára soha nem adjuk ki az Ön személyes adatait marketingcélokból.

Személyes adatai megőrzése

A Toro a személyes adatait addig őrzi meg, amíg az a fenti célokból fontos lehet, valamint a jogszabályi előírásoknak megfelelően. A hatályos megőrzési időszakkal kapcsolatban további tájékoztatásért vegye fel a kapcsolatot a következő címmel: legal@toro.com.

A Toro biztonsággal kapcsolatos elkötelezettsége

Személyes adatait az Egyesült Államokban vagy más olyan országban is feldolgozhatják, amely kevésbé szigorú adatvédelmi jogszabályokkal rendelkezik, mint a lakóhely szerinti országa. Amikor adatait a lakóhelye szerinti országon kívül továbbítjuk, jogilag megkövetelt lépéseket teszünk annak biztosítása érdekében, hogy megfelelő intézkedések történjenek adatai védelme érdekében, valamint hogy azokat biztonságosan kezeljék.

Hozzáférés és helyesbítés

Önnek joga van személyes adatai kijavításához vagy felülvizsgálatához, illetve az adatok feldolgozásának tiltásához vagy korlátozásához. Ezek kapcsán írjon a legal@toro.com címre. Ha aggodalmai vannak azzal kapcsolatban, hogy a Toro miként kezeli az Ön adatait, bátran tegye fel kérdéseit közvetlenül nekünk. Felhívjuk figyelmét, hogy az európai lakosoknak jogukban áll panaszt tenni az adatvédelmi hatóságnál.

TORO®

Count on it.